工　　事 番　　号						

設計年度	令和８年度
施工月日	令和　　年　　月　　日
施工方法	請　　負
工事期間	

河川災害復旧工事（準用河川秋郷川）

三原市 大和町上徳良

負担金

仕　様　書

工　　事　　概　　要	起　　工　　理　　由
準用河川秋郷川 　復旧延長（左岸）　L=14.0m 　　コンクリートブロック積工（河川用）　A=59.0m2	

三　　原　　市

特　記　仕　様　書

第１章 総則

第１節　適用

１　本特記仕様書は、三原市大和町上徳良　河川災害復旧工事（準用河川秋郷川）に適用する。

２　本特記仕様書に記載のない事項については、次によるものとする。

・土木工事共通仕様書（令和８年８月）広島版（適用区分「広島」及び「広島県」）

※　土木工事共通仕様書は「広島県の調達情報」に掲載している。

https://chotatsu.pref.hiroshima.lg.jp/

・その他関連規格類

第２節　中間検査

本工事は、中間検査の対象工事とし、原則として請負代金額が1,000万円以上1億円未満の工事は中間検査を1回実施する。

第３節　情報共有システム

本工事は、情報共有システムの対象であり、実施については土木工事共通仕様書1-1-1-25 施工管理「10.工事情報共有化」に従うこと。

1　情報共有システムを利用した書類は、決済データ等を整理して中間検査時・工事完成時にCD-R又はDVD-R（中間検査時1部、完成時2部）にて提出すること。
ただし、電磁的記録しない方が合理的な書類は、監督員と協議の上、紙媒体での提出とすることができる。

2　情報共有システムを利用した書類の検査は電磁的記録にて検査する。
検査時に必要となる機器は、原則、受注者が準備することとし、検査に必要な電磁的記録は受注者が当該機器に事前に登録するものとする。

第４節　週休２日適用工事

本工事は、「発注者指定型」による週休２日適用工事等の対象工事であり、実施に当たっては「三原市週休２日適用工事等実施要領」に基づき実施するものとする。

第５節　法令及び条例等の遵守

１　次の内容について、施工計画書の「その他」項目に記載すること。

(1)　工事の実施にあたり、発注者から明示された、又は、受注者が行うべき「法令及び条例等に基づく各種手続き及び許可承諾条件」

(2)　上記(1)の内容について「不測の事態等が生じた場合の対応方法」

(3)　上記(1)、(2)の内容について「現場作業に従事する者に対する周知の方法」

２　「施工方法」等の関連する項目に、許可承諾条件等を適切に反映すること。

３　「法令及び条例等に基づく各種手続き及び許可承諾条件」等の変更が生じた場合は、施工計画書の内容に重要な変更が生じたものとし、変更施工計画書を提出すること。

第６節　建設副産物

本工事における建設副産物については、土木工事共通仕様書1-1-2-11 建設副産物のとおり取り扱うこととする。なお、「再生資源利用計画」、「再生資源利用促進計画」及び「実施書の提出」については、次のとおりとする。

１　再生資源利用計画及び再生資源促進計画

受注者は、コンクリート、コンクリート及び鉄から成る建設資材、木材、アスファルト混合物等を工事現場に搬入する場合には、法令に基づき、再生資源利用計画を作成し、施工計画書に含め監督職員に提出しなければならない。また、受注者は、建設発生土、コンクリート塊、アスファルト・コンクリート塊、建設発生木材、建設汚泥又は建設混合廃棄物等を工事現場から搬出する場合には、法令に基づき、再生資源利用促進計画（５の確認結果票を含む）を作成し、施工計画書に含め監督職員に提出しなければならない。なお、その内容に変更が生じたときは、速やかに利用計画及び促進計画を変更し、監督職員に報告しなければならない。

２　計画の掲示及び公表

受注者は、１の再生資源利用計画及び再生資源利用促進計画を工事現場の見やすい場所に掲示（デジタルサイネージによる掲示も可）し、公衆の閲覧に供するとともに、インターネットの利用により公表するよう努めるものとする。
現場掲示様式については、次のURLを参考に作成すること。
https://www.mlit.go.jp/sogoseisaku/region/recycle/d03project/d0306/page_03060101credas1top.htm

３　実施書の提出

受注者は、再生資源利用計画及び再生資源利用促進計画を作成した場合には、工事完了後速やかに実施状況を記録した再生資源利用実施書及び再生資源利用促進実施書を監督職員に提出しなければならない。なお、受注者は、再生資源利用実施書及び再生資源利用促進実施書の作成後、工事完成から５年間保存しなければならない。

４　工事現場の管理体制

受注者は、再生利用の促進を行うため、工事現場における建設副産物責任者を置くことにより、管理体制を整備するとともに、当該責任者に対し、再生資源利用計画及び再生資源利用促進計画の内容について現場担当者の教育を十分行うこと及び、関係する他の施工者及び資材納入業者もこれを周知徹底することを指導するものとする。

５　建設発生土搬出に関する関係法令の手続きの確認及び確認結果票の作成

受注者は、再生資源利用促進計画の作成にあたり、建設発生土を工事現場から搬出する場合は、あらかじめ次に掲げる事項を確認し、また各事項の確認の結果を記載した書面（確認結果票）を作成しなければならない。
※確認結果票は「広島県の調達情報」に掲載している。

(1)　工事現場内の土地の掘削その他の土地の形質の変更が土壌汚染対策法（平成14年法律第53号）第３条第７項又は第４条第１項の規定による届出を要する場合にあっては、当該届出がされている。

(2)　再生資源利用促進計画に記載しようとする搬出先における建設発生土の搬入に係る行為に関する次に掲げる事項

ア　当該行為が宅地造成及び特定盛土等規制法（昭和36年法律第191号。以下「盛土規制法」という）第12条第１項、第16条第１項、第30条第１項又は第35条第１項の規定による許可を要する場合にあっては、当該許可を受けている。
イ　当該行為が盛土規制法第21条第１項、第27条第１項、第28条第１項又は第40条第１項の規定による届出を要する場合にあっては、当該届出がされている。

(3)　上記(1)、(2)に掲げる事項のほか、再生資源利用促進計画に記載しようとする搬出先が適正であることを確認するために必要な事項その他の建設発生土の搬出に関する事項

６　運搬業者への通知

受注者は、建設発生土の運搬を行う者に対し、再生資源利用促進計画及び確認結果票の内容を通知するものとする。またその内容に変更が生じたときには、速やかに運搬を行う者に通知するものとする。

7　確認結果票の掲示及び公表

受注者は、確認結果票を工事現場の見やすい場所に掲示（デジタルサイネージによる掲示も可）し、公衆の閲覧に供するとともに、インターネットの利用により公表するよう努めるものとする。

8　確認結果票の保管

受注者は、確認結果票を建設工事の完成後５年間保存するものとする。

9　建設発生土の搬出先に対する受領書の交付請求

受注者は、建設発生土を再生資源利用促進計画に記載した搬出先へ搬出したときは、速やかに当該搬出先の管理者（搬出先が工事現場である場合は、当該工事現場の受注者）に対し、次に掲げる事項を記載した受領書の交付を求めるものとする。

(1)　建設発生土の搬出先の名称（搬出先が工事現場である場合は、建設工事の名称。）及び所在地
(2)　建設発生土を搬出先の受注者の商号、名称又は氏名
(3)　建設発生土の搬出元の名称及び所在地
(4)　建設発生土の搬出量
(5)　建設発生土の搬出が完了した日

10　建設発生土の搬入元への受領書の交付

受注者は、建設発生土を利用計画に記載した搬入元から搬入したときは、速やかに当該搬入元の管理者（搬入元が工事現場である場合は、当該工事現場の受注者）に対し、前号に掲げる事項を記載した受領書を交付するものとする。

11　受領書の内容確認

受注者は、搬出先から受領書の交付を受けたときは、再生資源利用促進計画に記載した内容と一致することを確認する。

12　受領書の保管

受注者は、受領書又はその写しを建設工事の完成後５年間保存するものとする。

13　建設発生土の最終搬出先までの確認

受注者は、建設発生土が再生資源利用促進計画に記載した搬出先（次の(1)から(4)のいずれかに該当する搬出先を除く。）から他の搬出先へ搬出されたときは、速やかに、当該他の搬出先への搬出に関する９（1）～（5）に関する事項を記載した書面を作成するとともに、当該書面を当該再生資源利用促進計画に係る建設工事の完成後５年間保存するものとする。建設発生土が更に他の搬出先へ搬出されたときも、同様とする。

(1)　国又は地方公共団体が管理する場所であって、受入れ完了後に当該国又は地方公共団体が受領書を交付する場合
(2)　受注者の管理下にある他の工事現場で利用するために一時堆積する場合
(3)　ストックヤード運営事業者登録規定により国に登録されたストックヤード
(4)　９の受領書の土砂の利用種別が「盛土利用等」である建設発生土受入地（再搬出しないもの）

第２章 材料

第１節　ブロック積（空積）

1　　受注者は、この工事に使用するブロック積（空積）の製品選定においては、次に示す条件を満足する製品から選択し、その外観及び品質規格証明書等により事前に監督職員の承認を得ること。

（選定条件）

・壁体重量：0.81ｔ/m2以上
・設計流速：6.7m/ｓ
・自然環境：明度6以下の製品
・重要種：オオサンショウウオに配慮した護岸ブロックを配置すること

第２節　大型土のう

1　　次のいずれかの要件に該当する場合は、 袋体が破損する恐れがあるので「耐候性大型土のう積層工法」設計・施工マニュアルで要求される性能（19項目）を全て満たした製品を使用すること。

(1)　容量１m3当たりの中詰重量が10kNを超える場合（20kN未満）

(2)　２か月を超えて屋外で使用する場合（３年未満）

第３章 施工条件

第１節　用地

1　　現場の復旧

原形復旧とする。

2　　借地　　あらかじめ市が依頼し、承諾を得た土地があるため、次の条件により工事用道路を設置することができる。

場所	参考図（工事用道路）のとおり
期間	工事期間中
復旧方法	原形復旧（土地所有者と協議し、工事打合せ簿にて提出すること）。

第２節　公害対策

1　　濁水・湧水処理

内容	濁水処理（沈砂池）を施工することを見込んでいる。

第３節　安全対策

1　　交通誘導警備員

作業期間中、交通誘導警備員を1（人／日）を見込んでいる。

第４節　盛土

1　　購入土（搬入）　　（建設発生土リサイクルプラントが製造した処理土）

本工事では、ほぐしの土砂購入を見込んでいる。

(1)　当該工事に使用する購入土は、建設発生土処分先一覧表に掲載された建設発生土リサイクルプラントが製造した処理土（改良土を含む。）を使用するものとする。積算にあたっては、運搬費と処理土購入費（工場渡し）の合計が最も経済的になるものを見込んでいる。したがって、正当な理由がある場合を除き購入土に要する費用（単価）は変更しない。

(2)　(1)により使用することとしている処理土について、何らかの事情によりその使用が困難である場合は、設計図書の内容について監督職員と協議すること。

(3)　使用する処理土がセメント及びセメント系固化材を使用した改良土の場合、「セメント及びセメント系固化材を使用した改良土の六価クロム溶出試験実施要領（案）」に基づき、建設発生土リサイクルプラントから試験結果の提示を受けるとともに、施工後に六価クロム溶出試験を実施し、試験結果（計量証明書）を提出するものとする。

第５節　建設副産物

1　建設発生土（搬出）（建設発生土リサイクルプラント又は建設発生土受入地）（指定処分（A））

当該工事により発生する建設発生土は、建設発生土処分先一覧表に掲載されている建設発生土リサイクルプラント又は建設発生土受入地に搬出するものとする。
また、積算上の搬出先として、建設発生土リサイクルプラント又は建設発生土受入地のうち、運搬費と受入費の合計が最も経済的になる次の施設を見込んでいる。したがって、正当な理由がある場合を除き残土処分に要する費用（単価）は変更しない。

搬出場所　　株式会社広島環境建設発生土受入地（世羅郡世羅町大字賀茂字定兼1966-1）

なお、工事発注後に明らかになったやむを得ない事情により、建設発生土処分先一覧表に掲載されている建設発生土リサイクルプラント又は建設発生土受入地への搬出が困難となった場合は、発注者と受注者が協議の上、設計変更の対象とする。

2　産業廃棄物の場外保管

当該工事により発生する産業廃棄物を事業場の外（建設工事現場以外の場所）において300m2以上の面積で保管する場合には、保管場所を所管する都道府県知事又は政令市長に事前の届出を行うこと。また、届出事項を変更する場合は事前に変更届を、保管をやめたときは30日以内に廃止届を提出すること。
ただし、産業廃棄物処理業等の許可施設における保管は届出対象外とする。

第６節　工事用道路

1　一般道路

使用期間　　工事施工期間
工事中･後の処置　　随時　清掃、工事後　舗装欠損部補修（工事前・後の写真により監督職員と協議すること。設計変更の対象とする。）

第４章 保険等

第１節　工事保険等

1　工事保険等

受注者は、本工事において第三者に与えた損害を補填する保険又はその他必要とする建設工事に関連する保険等に加入しなければならない。また、加入した保険等については、保険証券の写し（保険以外の場合はそれに代わるもの）を監督員に提出すること。なお、加入に必要な保険料等は、設計で現場管理費に見込んでいる。

2　法定外の労災保険 の付保

(1)　受注者は、本工事に従事する者の業務上の負傷等に対する補償に必要な金額を担保するための保険契約（以下「法定外の労災保険」という。）を付保しなければならない。
(2)　受注者は、建設工事請負契約約款第54条（火災保険等）に基づき、法定外の労災保険の契約締結したときは、その証券又なこれに代わるものを速やかに監督職員に提示しなければならない。
(3)　法定外の労災保険は、政府の労働災害補償保険とは別に上乗せ給付等を行うことを目的とするものであり、（公財）建設業福祉共済団、（一社）建設業労災互助会、全日本火災共済協同組合連合会、（一社）全国労働保険事務組合連合会又は保険会社との間で、労働者災害補償保険法に基づいて契約を締結しているものとする。

第５章 その他

本特記仕様書及び設計図書に明示していない事項又は、その内容に疑義が生じた場合は、監督職員の指示を受けること。

工事数量総括表

費目・工種明細など	規格1・規格2	単位		数量	備考
本工事費					
築堤・護岸		式		1	レベル1
河川土工		式		1	レベル2
掘削工		式		1	レベル3
掘削	土砂 上記以外(小規模) 標準	m3		70	レベル4
盛土工		式		1	レベル3
路体(築堤)盛土	施工幅員2.5m未満	m3		10	レベル4
法面整形工		式		1	レベル3
法面整形(切土部)	切土部　現場制約無し	m2		40	レベル4
法面整形(盛土部)	盛土部 法面締固め無し	m2		20	レベル4
残土処理工		式		1	レベル3
法覆護岸工		式		1	レベル2
作業土工		式		1	レベル3
Coブロック工(Coブロック積)		式		1	レベル3
コンクリートブロック基礎	18-8-40BB	m		9	レベル4
大型ブロック積	ブロック積(空積) 控長50cm	m2		53	レベル4
胴込・裏込材(砕石)	割ぐり石 150～50mm	m3		14	レベル4
胴込・裏込材(砕石)	RC-40	m3		32	レベル4

工事数量総括表

費目・工種明細など	規格1・規格2	単位		数量	備考
吸出し防止材(全面)設置	合繊不織布 t=10mm 9.8kN/m	m2		53	レベル4
天端コンクリート	18-8-40BB	m3		2	レベル4
小口止コンクリート	18-8-40BB	箇所		2	レベル4
Coブロック工(Coブロック積)		式		1	レベル3
コンクリートブロック基礎	18-8-40BB	m		5	レベル4
調整コンクリート	18-8-40BB	m		5	レベル4
大型ブロック積	オオサンショウウオ配慮型護岸ブロック	m2		6	レベル4
暗渠排水管	硬質ポリ塩化ビニル管 VU 呼び径200mm	m		1	レベル4
胴込・裏込コンクリート	18-8-40BB	m3		1	レベル4
胴込・裏込材(砕石)	割ぐり石 150～50mm	m3		0.4	レベル4
吸出し防止材(全面)設置	合繊不織布 t=10mm 9.8kN/m	m2		2	レベル4
植生工		式		1	レベル3
市松芝	野芝	m2		10	レベル4
管渠工		式		1	レベル3
暗渠排水管	据付・撤去 直管 50～150mm	m		2	レベル4
雑工		式		1	レベル2
植生工		式		1	レベル3
市松芝	野芝	m2		2	レベル4

工事数量総括表

費目・工種明細など	規格1・規格2	単位		数量	備考
石積(張)工		式		1	レベル3
石積	積工	m2		10	レベル4
仮設工		式		1	レベル2
工事用道路工		式		1	レベル3
土留・仮締切工		式		1	レベル3
水替工		式		1	レベル3
仮水路工		式		1	レベル3
交通管理工		式		1	レベル3
＊＊直接工事費＊＊					
運搬費					
運搬費		式		1	レベル2
運搬費		式		1	レベル3
仮設材運搬費		t		16	レベル4
共通仮設費率分					
＊＊共通仮設費計＊＊					
＊＊純工事費＊＊					
現場管理費					
＊＊工事原価＊＊					

工事数量総括表

費目・工種明細など	規格1・規格2	単位		数量	備考
一般管理費率分					
契約保証費					
一般管理費計					
＊＊工事価格＊＊					
＊＊消費税相当額＊＊					
＊＊工事費計＊＊					
＊＊契約保証費計＊＊					

図面番号	1／4	縮尺	図示
工種	河川災害復旧工事		
種別	設計図	番号	1／4
路線河川名	準用河川 秋郷川		
工事箇所	三原市大和町上徳良		
三原市			

国補　令和8年災害

R8年災　137号

平面図 S=1:250

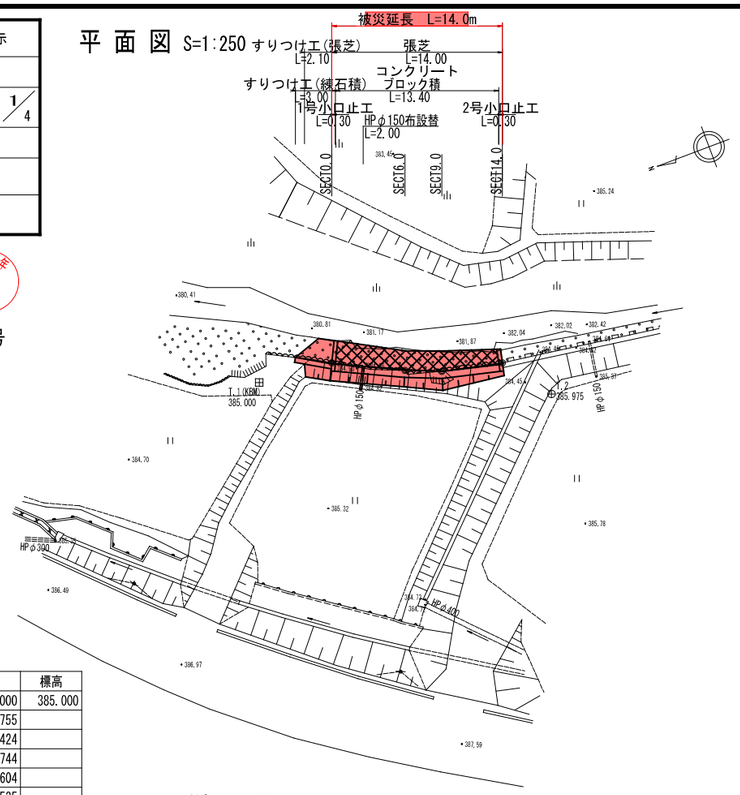

点名称	X座標	Y座標	標高
T.1	100.000	100.000	385.000
T.2	78.015	90.755	
SECT0.0	93.899	99.424	
SECT6.0	88.531	96.744	
SECT9.0	85.756	95.604	
SECT14.0	80.871	94.535	

縦断面図 V=1:100 H=1:100

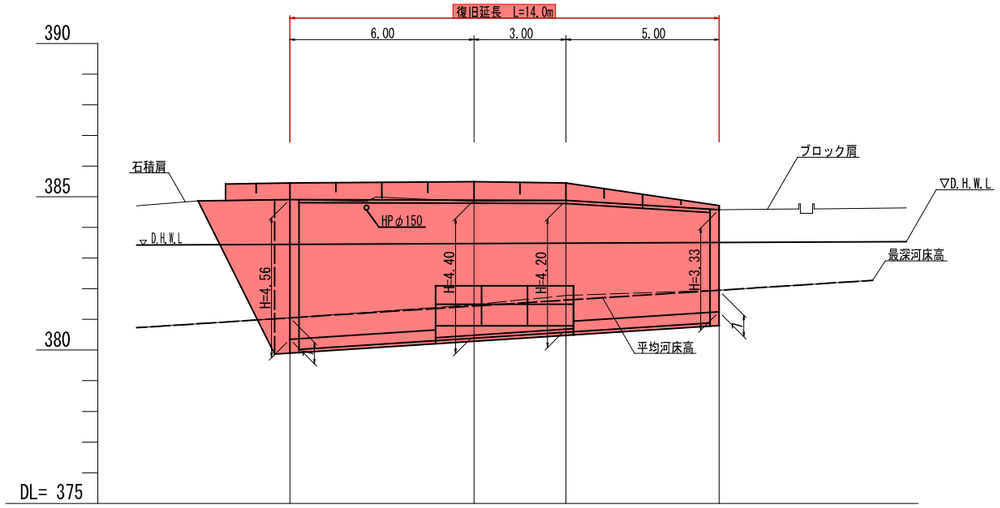

計画護岸高	384.91	384.89	384.88	384.58	
最深河床高	380.73	381.05	381.48	381.78	381.95	382.27
地盤高		384.91	384.89	384.88	384.58	
追加距離	-5.00	0.00	6.00	9.00	14.00	19.00
区間距離		0.00	6.00	3.00	5.00	
測点		SECT0.0	SECT6.0	SECT9.0	SECT14.0	

C(GF)= 掘削　SL = ブロック法長
B = 盛土　Gv = 裏込砕石
E(GF)= 床掘　L = 法面整形(張芝部)
Fu = 埋戻　L1 = 法面整形(裏砕部)
K = 基面整正

横断面図 S=1:100

SECT0.0
GH=394.91
FH=384.91

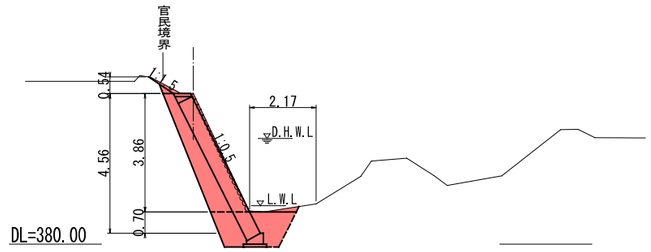

C(GF) = 4.6　SL = 5.1
B = 0.1　Gv = 2.8
E(GF) = 2.6　L = 1.0
Fu = 1.1　L1 = 5.4
K = 0.8

SECT14.0
GH=384.58
FH=384.58

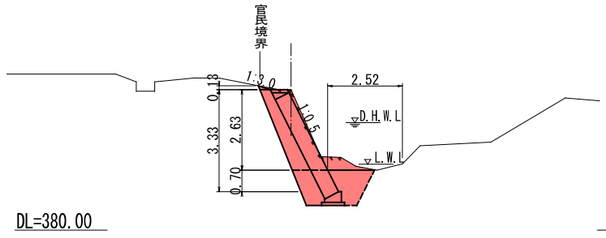

C(GF) = 3.3　SL = 3.7
B = 0.1　Gv = 2.0
E(GF) = 2.5　L = 0.4
Fu = 1.1　L1 = 4.1
K = 0.8

SECT6.0
GH=384.85
FH=384.77

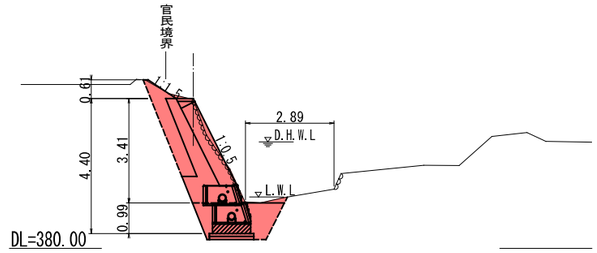

C(GF) = 5.6　SL = 3.2
B = 1.6　Gv = 2.2
E(GF) = 2.9　L = 1.1
Fu = 1.0　L1 = 2.2
K = 1.5

SECT9.0
GH=394.88
FH=384.70

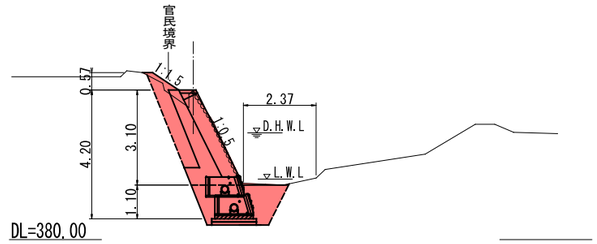

C(GF) = 4.8　SL = 3.2
B = 1.6　Gv = 2.2
E(GF) = 3.4　L = 1.0
Fu = 1.2　L1 = 2.0
K = 1.5

図面番号	2/4	縮尺	図示
工種	河川災害復旧工事		
種別	設計図	番号	2/4
路線河川名	準用河川 秋郷川		
工事箇所	三原市大和町上徳良		
三原市			

国補　令和8年災害

R8年災　137号

構造図

コンクリートブロック積
S=1:50

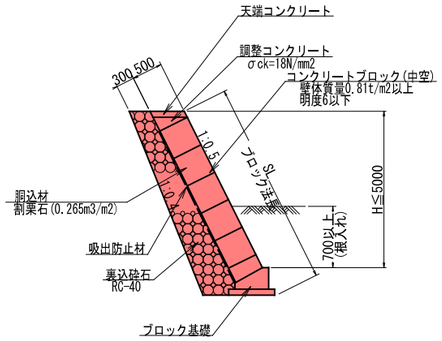

小口止工
S=1:50

1号小口止工

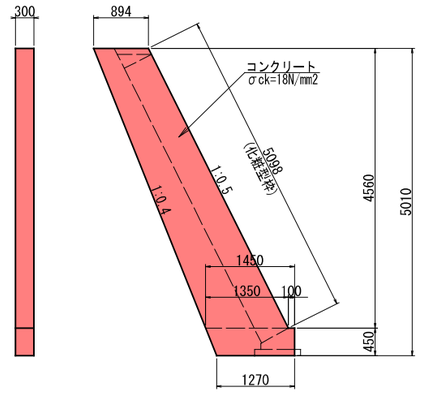

材料表			1ヶ所当り
名　称	規格寸法	単位	数　量
コンクリート	σck=18N/mm2	m3	1.718
型　枠	小型構造物	m2	11.59
化粧型枠	小型構造物	m2	1.53

2号小口止工

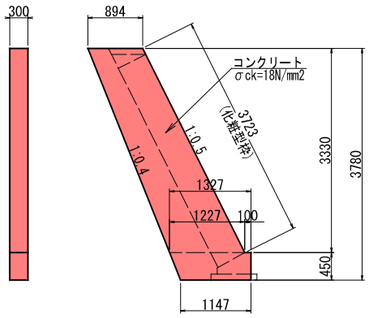

材料表			1ヶ所当り
名　称	規格寸法	単位	数　量
コンクリート	σck=18N/mm2	m3	1.226
型　枠	小型構造物	m2	4.22
化粧型枠	小型構造物	m2	1.12

展開図
S=1:100

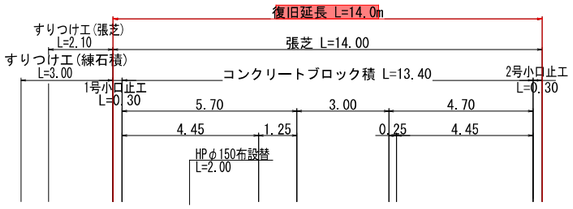

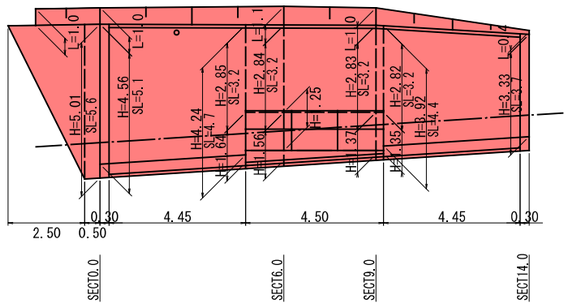

ブロック基礎
S=1:20

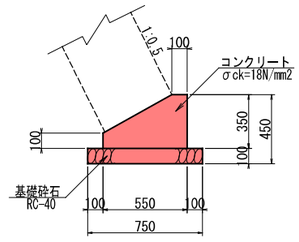

材料表			10m当り
名　称	規格寸法	単位	数　量
コンクリート	σck=18N/mm2	m3	1.363
型　枠	小型構造物	m2	4.50
基礎砕石	RC-40 t=100mm	m2	7.50

天端コンクリート
S=1:20

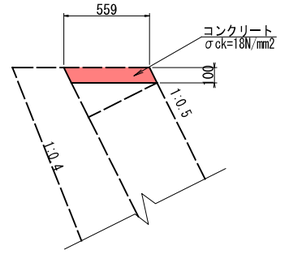

材料表			10m当り
名　称	規格寸法	単位	数　量
コンクリート	σck=18N/mm2	m3	0.559
型　枠	小型構造物	m2	1.12
化粧型枠	小型構造物	m2	1.12

調整コンクリート
S=1:20

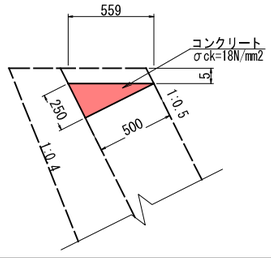

材料表			10m当り
名　称	規格寸法	単位	数　量
コンクリート	σck=18N/mm2	m3	0.625
型　枠	小型構造物	m2	2.50

すりつけ工
S=1:50

練石積

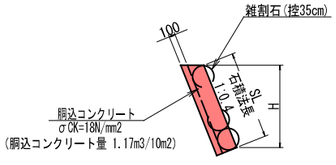

図面番号	3/4	縮尺	図示
工種	河川災害復旧工事		
種別	設計図	番号	3/4
路線河川名	準用河川 秋郷川		
工事箇所	三原市大和町上徳良		
三原市			

（参考図）

国補　令和8年災害

R8年災　137号

オオサンショウウオ配慮型護岸ブロック 参考割付図

正面図
S=1:50

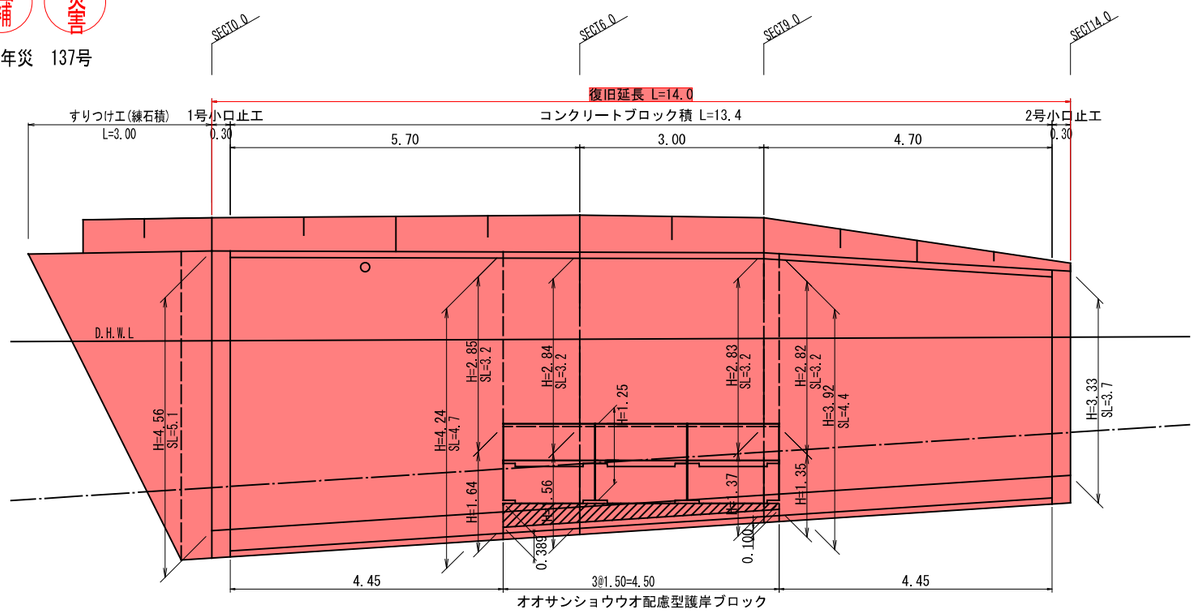

オオサンショウウオ配慮型護岸ブロック

施工平面図
S=1:50

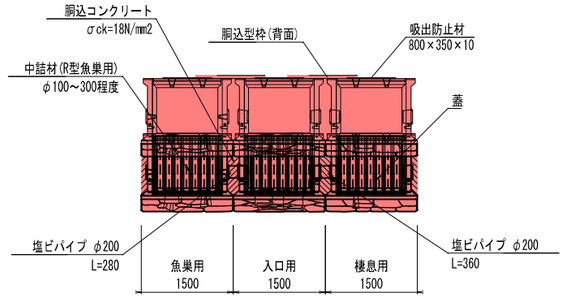

数量表

名称	サイズ(H×B×L)	数量(個)	重量(kg)
棲息用	1500×600×1100/1250	2	1260
入口用	1500×600×1100/1250	2	1080
魚巣用	1500×600×1100/1250	2	1220
蓋(中間用)	1090×945× 85	3	200
蓋(天端用)	1090×945×100	3	265

標準断面図
S=1:50

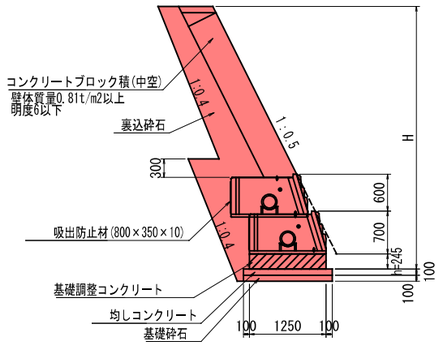

基礎工詳細図
S=1:30

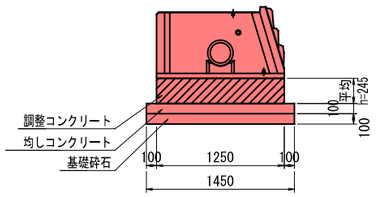

基礎工(1:0.5)			(1m当り)
名称	規格	単位	数量
調整コンクリート	σck=18N/mm2	m3	0.306
同上型枠		m2	0.490
均しコンクリート	σck=18N/mm2	m3	0.145
同上型枠		m2	0.200
基礎砕石	t=100mm	m2	1.450

数量表

名称	種類	算式	単位	数量	備考
塩ビ管	φ200×L360		本	2.000	入口用-棲息用接続部
	φ200×L280		本	2.000	魚巣用接続部
胴込材	コンクリートエ	0.111*(2+2+2)	m3	0.666	σck=18N/mm2
	同上型枠	0.036*3	m2	0.108	前面用
		0.293*(2+2+2)	m2	1.758	背面用
裏込工	吸出防止材	0.800*0.350*(2+2+2)	m2	1.680	
基礎工	調整コンクリート	0.306*4.500	m3	1.377	σck=18N/mm2
	同上型枠	0.490*4.500	m2	2.205	
	均しコンクリート	0.145*4.500	m3	0.653	σck=18N/mm2
	同上型枠	0.200*4.500	m2	0.900	
	基礎砕石	1.450*4.500	m2	6.525	t=100mm
中詰材	栗石φ100～300内外	0.200*2	m3	0.400	魚巣用
	川砂及び小石	0.023*2	m3	0.046	棲息用
	空隙材料	塩ビ管、U字溝等現地材料利用可能	箇所	2.000	棲息用

図面番号	4／4	縮尺	図示
工種	河川災害復旧工事		
種別	設計図	番号	4／4
路線河川名	準用河川 秋郷川		
工事箇所	三原市大和町上徳良		
三原市			

（参考図）

国補　令和8年災害

R8年災　137号

平面図 S=1:250

（参考図）

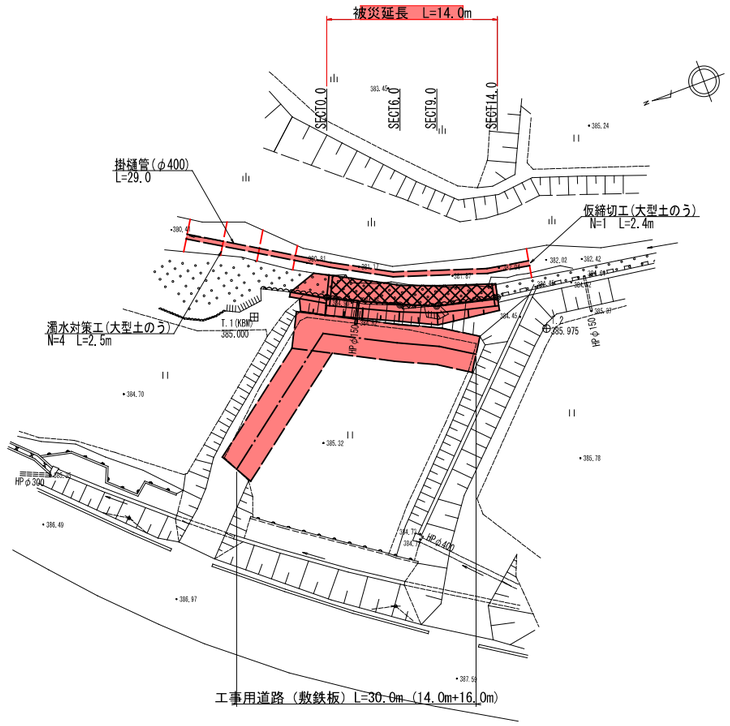

工事用道路（敷鉄板）L=30.0m（14.0m+16.0m）

工事用道路(W=3.0m)

敷鉄板　S=1:50

（参考図）

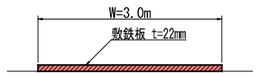

大型土のう標準図

S=1:100

（河床幅3m未満）

（参考図）

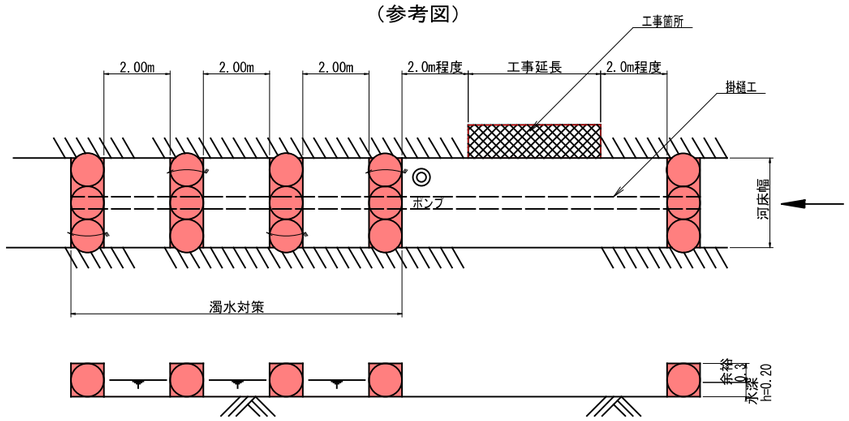

参　考　資　料

－河川災害復旧工事（準用河川秋郷川）－

総括情報表

変更回数	0
適用単価地区	48 三原市(大和)
単価適用日	00-08.09.01(0)
諸経費体系	1 公共(一般)

	当世代	前世代
工種	01 河川工事	
施工地域・工事場所区分	00 補正なし	
復興補正区分	00 補正なし	
週休補正区分	00 補正なし	
現場事務所等の貸与区分	00 補正なし	
ＩＣＴ補正区分	00 補正なし	
冬期補正係数	00 補正なし	
緊急工事区分	00 通常工事 ０％	
前払金支出割合区分	00 補正無し	
契約保証区分	01 金銭的保証(0.04%)	

建設技能労働者や交通誘導員等の現場労働者にかかる経費として，労務費のほか各種経費（法定福利費の事業者負担額，労務管理費，安全訓練等に要する費用等）が必要であり，本積算ではこれらを現場管理費等の一部として率計上している。

≪凡例≫

Co ･･･コンクリート　　As ･･･アスファルト
DT ･･･ダンプトラック　　BH ･･･バックホウ
CC ･･･クローラクレーン　TC ･･･トラッククレーン
RTC･･･ラフテレーンクレーン

本工事費　内訳表

費目・工種・施工名称など	数量	単位	単価	金額	備考
本工事費					X1000
築堤・護岸	1	式			Y1A01　　レベル1
河川土工	1	式			Y1A0101　　レベル2
掘削工	1	式			Y1A010101　レベル3
掘削 土砂 上記以外(小規模) 標準	70	m3			Y1A01010101レベル4
掘削 土砂 上記以外(小規模) 標準	70	m3			SPK26040001 00 単第0 -0001　表
盛土工	1	式			Y1A010103　レベル3
路体(築堤)盛土 施工幅員2.5m未満	10	m3			Y1A01010301レベル4
路体(築堤)盛土 施工幅員2.5m未満	10	m3			SPK26040004 00 単第0 -0002　表

本工事費　内訳表

費目・工種・施工名称など	数量	単位	単価	金額	備考
法面整形工	1	式			Y1A010106　レベル3
法面整形(切土部) 切土部　現場制約無し	40	m2			Y1A01010601レベル4
法面整形 切土部　現場制約無し レキ質土,砂及び砂質土,粘性土	40	m2			SPK26040024 00 単第0 -0003　表
法面整形(盛土部) 盛土部 法面締固め無し	20	m2			Y1A01010602レベル4
法面整形 盛土部 法面締固め無し 現場制約無し レキ質土,砂及び砂質土,粘性土	20	m2			SPK26040024 00 単第0 -0004　表
残土処理工	1	式			Y1A010108　レベル3
土砂等運搬 土砂	80	m3			Y1A01010802レベル4
土砂等運搬 小規模 土砂(岩塊・玉石混り土含む) DID区間無し　距離10.0km以下(7.5km超)	80	m3			SPK26040002 00 単第0 -0005　表
残土等処分	80	m3			Y1A01010803レベル4

本工事費　内訳表

費目・工種・施工名称など	数量	単位	単価	金額	備考
【直接工事費に含まれる処分費等】 「処分費等」の取扱いによる					#0041
土砂受入費	80	m3			F000000100　00
法覆護岸工	1	式			Y1A0107　　レベル2
作業土工	1	式			Y1A010701　レベル3
床掘り 土砂	40	m3			Y1A01070102レベル4
床掘り 土砂 上記以外(小規模)	40	m3			SPK26040014 00 単第0 -0006　表
埋戻し 土砂	20	m3			Y1A01070103レベル4
埋戻し 土砂 上記以外(小規模)	20	m3			SPK26040019 00 単第0 -0007　表
Coブロック工(Coブロック積)	1	式			Y1A010703　レベル3

本工事費　内訳表

費目・工種・施工名称など	数量	単位	単価	金額	備考
コンクリートブロック基礎 18-8-40BB	9	m			Y1A01070301レベル4
現場打基礎コンクリート 18-8-40BB 基礎砕石有り	1	m3			SPK26040049 00 単第0 -0008 表
大型ブロック積 ブロック積(空積) 控長50cm	53	m2			Y1A01070306レベル4
大型ブロック積 ブロック2,000kg/個以下 水抜きパイプ無し	53	m2			SPK26040036 00 単第0 -0009 表
ブロック積(空積) 控長50cm 2,000kg/個以下	53	m2			TTPC00273 00
胴込・裏込材(砕石) 割ぐり石 150～50mm	14	m3			Y1A01070308レベル4
胴込・裏込材(砕石) 大型ブロック 割ぐり石 150～50mm	14	m3			SPK26040045 00 単第0 -0010 表
胴込・裏込材(砕石) RC-40	32	m3			Y1A01070308レベル4
胴込・裏込材(砕石) 大型ブロック RC-40	32	m3			SPK26040045 00 単第0 -0011 表

本工事費　内訳表

費目・工種・施工名称など	数量	単位	単価	金額	備考
吸出し防止材(全面)設置 合繊不織布 t=10mm 9.8kN/m	53	m2			Y1A01070309レベル4
吸出し防止材(全面)設置 合繊不織布 t=10mm 9.8kN/m	53	m2			SPK26040047 00 単第0 -0012 表
天端コンクリート 18-8-40BB	2	m3			Y1A01070313レベル4
現場打天端コンクリート 18-8-40BB 一般養生	2	m3			SPK26040052 00 単第0 -0013 表
小口止コンクリート 18-8-40BB	2	箇所			Y1A01070314レベル4
１号小口止工	1	箇所			V000000100 00 単第0 -0014 表
２号小口止工	1	箇所			V000000200 00 単第0 -0018 表
Coブロック工(Coブロック積)	1	式			Y1A010703 レベル3
コンクリートブロック基礎 18-8-40BB	5	m			Y1A01070301レベル4

本工事費　内訳表

費目・工種・施工名称など	数量	単位	単価	金額	備考
コンクリート 無筋・鉄筋構造物 18-8-40BB バックホウ(クレーン機能付)打設	1	m3			SPK26040157 00 単第0 -0019 表
型枠 一般型枠 均しコンクリート	1	m2			SPK26040159 00 単第0 -0020 表
基礎砕石 砕石の厚さ7.5cmを超え12.5cm以下 RC-40	7	m2			SPK26040033 00 単第0 -0021 表
調整コンクリート 18-8-40BB	5	m			Y1A01070301レベル4
コンクリート 無筋・鉄筋構造物 18-8-40BB バックホウ(クレーン機能付)打設	1	m3			SPK26040157 00 単第0 -0019 表
型枠 一般型枠 鉄筋・無筋構造物	2	m2			SPK26040159 00 単第0 -0022 表
大型ブロック積 オオサンショウウオ配慮型護岸ブロック	6	m2			Y1A01070306レベル4
大型ブロック積 ブロック2,000kg/個以下 水抜きパイプ無し	6	m2			SPK26040036 00 単第0 -0009 表
オオサンショウウオ配慮型護岸ブロック資材	1	式			V000000300 00 単第0 -0023 表

本工事費　内訳表

費目・工種・施工名称など	数量	単位	単価	金額	備考
暗渠排水管 硬質ポリ塩化ビニル管 VU 呼び径200㎜	1	m			Y1E01090403レベル4
暗渠排水管 据付 直管 200～400㎜ 硬質ポリ塩化ビニル管 VU 呼び径200㎜	1	m			SPK26040093 00 単第0 -0024 表
胴込・裏込コンクリート 18-8-40BB	1	m3			Y1A01070307レベル4
胴込コンクリート	1	式			V000000500 00 単第0 -0025 表
胴込・裏込材(砕石) 割ぐり石 150～50㎜	0.4	m3			Y1A01070308レベル4
胴込・裏込材(砕石) 大型ブロック 割ぐり石 150～50㎜	0.4	m3			SPK26040045 00 単第0 -0010 表
吸出し防止材(全面)設置 合繊不織布 t=10㎜ 9.8kN/m	2	m2			Y1A01070309レベル4
吸出し防止材(全面)設置 合繊不織布 t=10㎜ 9.8kN/m	2	m2			SPK26040047 00 単第0 -0012 表
植生工	1	式			Y1A010715 レベル3

本工事費　内訳表

費目・工種・施工名称など	数量	単位	単価	金額	備考
市松芝 野芝	10	m2			Y1A01071505レベル4
市松芝 野芝	10	m2			SPK26040026 00 単第0 -0026 表
管渠工	1	式			Y1E010904 レベル3
暗渠排水管 据付・撤去 直管 50～150㎜	2	m			Y1E01090403レベル4
暗渠排水管 据付・撤去 直管 50～150㎜ 管材料(各種)	2	m			SPK26040093 00 単第0 -0027 表
雑工	1	式			Y1A0113 レベル2
植生工	1	式			Y1A010715 レベル3
市松芝 野芝	2	m2			Y1A01071505レベル4
市松芝 野芝	2	m2			SPK26040026 00 単第0 -0026 表

本工事費　内訳表

費目・工種・施工名称など	数量	単位	単価	金額	備考
石積(張)工	1	式			Y1A010711　レベル3
石積 積工	10	m2			Y1A01071105レベル4
石積(張) 積工 練石 雑割石	10	m2			SPK26040063 00 単第0 -0028　表
胴込・裏込コンクリート_石積(張) 積工 18-8-40BB	1	m3			SPK26040065 00 単第0 -0029　表
仮設工	1	式			Y1A0115　　レベル2
工事用道路工	1	式			Y1A011501　レベル3
敷鉄板 22×1524×3048,802kg/枚	90	m2			Y1A01150104レベル4
敷鉄板設置	90	m2			S1050041　　00 単第0 -0030　表
敷鉄板撤去	90	m2			S1050043　　00 単第0 -0032　表

本工事費　内訳表

費目・工種・施工名称など	数量	単位	単価	金額	備考
敷鉄板賃料 22×1524×3048,802kg/枚 賃貸期間25日	19	枚			S1050029　00 単第0 -0033　表
土留・仮締切工	1	式			Y1A011504　レベル3
土のう	5	袋			Y1A01150419レベル4
大型土のう製作・設置(BH設置)	5	袋			SHD10003　00 単第0 -0034　表
大型土のう撤去 設置作業半径_6m以下 設置面高さ_-3m≦H≦2m	5	袋			S1050057　00 単第0 -0036　表
土砂等運搬 小規模 土砂(岩塊・玉石混り土含む) DID区間無し　距離10.0km以下(7.5km超)	4	m3			SPK26040002 00 単第0 -0005　表
【直接工事費に含まれる処分費等】 「処分費等」の取扱いによる					#0041
土砂受入費	4	m3			F000000100　00
水替工	1	式			Y1A011506　レベル3

本工事費　内訳表

費目・工種・施工名称など	数量	単位	単価	金額	備考
ポンプ排水 全揚程_10m 作業時排水	9	日			Y1A01150601レベル4
ポンプ設置・撤去	1	箇所			SHD10037 00 単第0 -0038 表
ポンプ運転 排水量_0以上120未満(m3/h) 全揚程_10m 作業時排水	9	日			S1050053 00 単第0 -0040 表
仮水路工	1	式			Y1A011508 レベル3
暗渠排水管	29	m			Y1A01150803レベル4
暗渠排水管 据付・撤去 波状管 200～400mm ダブル 合成樹脂排水材 呼び径400mm	29	m			SPK26040093 00 単第0 -0043 表
交通管理工	1	式			Y1A011521 レベル3
交通誘導警備員	14	人			Y1A01152101レベル4
交通誘導警備員B	14	人			R0369 00

本工事費　内訳表

費目・工種・施工名称など	数量	単位	単価	金額	備考
＊＊直接工事費＊＊ #0020計=支給品等(材料),無償貸付					
運搬費					Z0004
運搬費	1	式			YZZ04　　レベル2
運搬費	1	式			YZZ04001　　レベル3
仮設材運搬費	16	t			YZZ04001004レベル4
仮設材等(鋼矢板,H鋼,覆工板,敷鉄板等)運搬 運搬距離 3㎞ 製品長 12m以内	1	式			S1000007　　00 単第0 -0044　表
共通仮設費率分					Z0019
計算情報…… 対象額…… 率……					
＊＊共通仮設費計＊＊					

本工事費　内訳表

費目・工種・施工名称など	数量	単位	単価	金額	備考
＊＊純工事費＊＊					
現場管理費 計算情報…… 対象額…… 率……					
＊＊工事原価＊＊					
一般管理費率分 計算情報…… 対象額…… 率……					前払補正率…
契約保証費 計算情報…… 対象額…… 率……					当初請対額 当初対象額
一般管理費計					
＊＊工事価格＊＊					
＊＊消費税相当額＊＊ 計算情報…… 対象額…… 率……					
＊＊工事費計＊＊					

本工事費　内訳表

費目・工種・施工名称など	数量	単位	単価	金額	備考
＊＊契約保証費計＊＊					

施工単価表

掘削　　SPK26040001　　単第0 -0001　表

土砂 上記以外(小規模)　　標準　　1　　m3　　当り

機械構成比:　27.65%　　労務構成比:　61.34%　　材料構成比:　11.01%　　市場単価構成比:　0.00%　　標準単価:　1,342.70000

代表機労材規格(積算地区)	構成比	単価(積算地区)	代表機労材規格(東京地区)	単価(東京地区)	備考
バックホウ(クローラ型) 標準型・排3 バケット容量0.28m3	27.65%		バックホウ(クローラ型) 標準型・排出ガス対策型(第3次基準値) バケット容量0.28m3		MTPC00185 MTPT00185
運転手(特殊)	61.34%		運転手(特殊)		RTPC00006 RTPT00006
軽油 パトロール給油,2～4KL積載車給油	11.01%		軽油パトロール給油		TTPC00013 TTPT00013
積算単価			積算単価		EP001
A=1　土砂 E=7　標準			B=5　上記以外(小規模)		

施工単価表

路体(築堤)盛土　　SPK26040004　　単第0 -0002　表

施工幅員2.5m未満　　1　m3　当り

機械構成比: 0.63%　労務構成比: 99.14%　材料構成比: 0.23%　市場単価構成比: 0.00%　標準単価: 7,091.80000

代表機労材規格(積算地区)	構成比	単価(積算地区)	代表機労材規格(東京地区)	単価(東京地区)	備考
<賃>振動ローラ(ハンドガイド式) 質量0.8～1.1t	0.63%		振動ローラ(舗装用) ハンドガイド式 運転質量0.8～1.1t		KTPC00008 KTPT00008
普通作業員	90.71%		普通作業員		RTPC00002 RTPT00002
特殊作業員	8.43%		特殊作業員		RTPC00001 RTPT00001
軽油 パトロール給油,2～4KL積載車給油	0.23%		軽油パトロール給油		TTPC00013 TTPT00013
積算単価			積算単価		EP001
A=1　施工幅員2.5m未満					

施工単価表

法面整形　　SPK26040024　　単第0 -0003　表

切土部　現場制約無し　　レキ質土,砂及び砂質土,粘性土　　1　m2　当り

機械構成比: 8.80%　労務構成比: 81.51%　材料構成比: 9.69%　市場単価構成比: 0.00%　標準単価： 964.64000

代表機労材規格(積算地区)	構成比	単価(積算地区)	代表機労材規格(東京地区)	単価(東京地区)	備考
<賃>バックホウ(クローラ型) 山積0.8m3(平積0.6) 排1～3,2011,2014	8.80%		バックホウ(クローラ型) バケット容量0.8m3		KTPC00018 KTPT00018
普通作業員	38.92%		普通作業員		RTPC00002 RTPT00002
運転手(特殊)	22.44%		運転手(特殊)		RTPC00006 RTPT00006
土木一般世話役	20.15%		土木一般世話役		RTPC00009 RTPT00009
軽油 パトロール給油,2～4KL積載車給油	9.69%		軽油パトロール給油		TTPC00013 TTPT00013
積算単価			積算単価		EP001
A=2　切土部 D=2　レキ質土,砂及び砂質土,粘性土			C=2　現場制約無し E=1　-(全ての費用)		

施工単価表

法面整形　　SPK26040024　　単第0 -0004　表

盛土部 法面締固め無し 現場制約無し　　レキ質土,砂及び砂質土,粘性土　　1　　m2　　当り

機械構成比:　11.31%　　労務構成比:　76.24%　　材料構成比:　12.45%　　市場単価構成比:　0.00%　　標準単価:　475.98000

代表機労材規格(積算地区)	構成比	単価(積算地区)	代表機労材規格(東京地区)	単価(東京地区)	備考
<賃>バックホウ(クローラ型) 山積0.8m3(平積0.6) 排1～3,2011,2014	11.31%		バックホウ(クローラ型) バケット容量0.8m3		KTPC00018 KTPT00018
普通作業員	33.80%		普通作業員		RTPC00002 RTPT00002
運転手(特殊)	28.83%		運転手(特殊)		RTPC00006 RTPT00006
土木一般世話役	13.61%		土木一般世話役		RTPC00009 RTPT00009
軽油 パトロール給油,2～4KL積載車給油	12.45%		軽油パトロール給油		TTPC00013 TTPT00013
積算単価			積算単価		EP001
A=1　盛土部 C=2　現場制約無し E=1　-(全ての費用)			B=2　法面締固め無し D=2　レキ質土,砂及び砂質土,粘性土		

施工単価表

土砂等運搬　　SPK26040002　　単第0 -0005　表

小規模 土砂(岩塊・玉石混り土含む)　　DID区間無し　距離10.0km以下(7.5km超)　　1　　m3　　当り

機械構成比:　25.12%　　労務構成比:　63.12%　　材料構成比:　11.76%　　市場単価構成比:　0.00%　　標準単価:　3,220.00000

代表機労材規格(積算地区)	構成比	単価(積算地区)	代表機労材規格(東京地区)	単価(東京地区)	備考
ダンプトラック[オンロード・ディーゼル] 4t積級 通称4t積級	25.12%		ダンプトラック[オンロード・ディーゼル] 通称4t積級 (タイヤ損耗費及び補修費(良好)を含む)		MTPC00017T1 MTPT00017T1
運転手(一般)	63.12%		運転手(一般)		RTPC00007 RTPT00007
軽油 パトロール給油,2～4KL積載車給油	11.76%		軽油パトロール給油		TTPC00013 TTPT00013
積算単価			積算単価		EP001
A=2　小規模 C=1　土砂(岩塊・玉石混り土含む) F=39　距離10.0km以下(7.5km超)			B=5　バックホウ B容量0.28m3 D=1　DID区間無し		

施工単価表

床掘り　　SPK26040014　　単第0 -0006　表

土砂 上記以外(小規模)　　1　m3　当り

機械構成比: 19.50%　労務構成比: 73.36%　材料構成比: 7.14%　市場単価構成比: 0.00%　標準単価： 2,397.90000

代表機労材規格(積算地区)	構成比	単価(積算地区)	代表機労材規格(東京地区)	単価(東京地区)	備考
バックホウ(クローラ型) 後方超小旋回型・排3 バケット容量0.28m3	19.50%		バックホウ(クローラ型) 後方超小旋回型・排3 バケット容量0.28m3		MTPC00189 MTPT00189
運転手(特殊)	39.84%		運転手(特殊)		RTPC00006 RTPT00006
普通作業員	33.52%		普通作業員		RTPC00002 RTPT00002
軽油 パトロール給油,2～4KL積載車給油	7.14%		軽油パトロール給油		TTPC00013 TTPT00013
積算単価			積算単価		EP001
A=1　土砂 E=1　-(全ての費用)			B=5　上記以外(小規模)		

施工単価表

埋戻し　　SPK26040019　　単第0 -0007　表

土砂　　上記以外(小規模)　　1　　m3　　当り

機械構成比:　9.23%　労務構成比:　86.75%　材料構成比:　4.02%　市場単価構成比:　0.00%　標準単価:　4,309.40000

代表機労材規格(積算地区)	構成比	単価(積算地区)	代表機労材規格(東京地区)	単価(東京地区)	備考
バックホウ(クローラ型) 後方超小旋回型・排3 バケット容量0.28m3	8.67%		バックホウ(クローラ型) 後方超小旋回型・排3 バケット容量0.28m3		MTPC00189 MTPT00189
タンパ及びランマ ランマ 通称60～80kg級	0.56%		ランマ 通称質量60～80kg級		MTPC00048 MTPT00048
普通作業員	49.78%		普通作業員		RTPC00002 RTPT00002
特殊作業員	19.28%		特殊作業員		RTPC00001 RTPT00001
運転手(特殊)	17.69%		運転手(特殊)		RTPC00006 RTPT00006
軽油 パトロール給油,2～4KL積載車給油	3.17%		軽油パトロール給油		TTPC00013 TTPT00013
ガソリン,レギュラー スタンド渡し,スタンド給油	0.85%		ガソリンレギュラースタンド		TTPC00014 TTPT00014
積算単価			積算単価		EP001
A=5　上記以外(小規模) D=1　-(全ての費用)			B=1　土砂		

施工単価表

埋戻し　　SPK26040019　　単第0 -0007　表

土砂　　上記以外(小規模)　　1　　m3　　当り

機械構成比:　9.23%　労務構成比:　86.75%　材料構成比:　4.02%　市場単価構成比:　0.00%　　標準単価：　4,309.40000

代表機労材規格(積算地区)	構成比	単価(積算地区)	代表機労材規格(東京地区)	単価(東京地区)	備考

施工単価表

現場打基礎コンクリート　　SPK26040049　　単第0 -0008　表

18-8-40BB　　基礎砕石有り　　1　　m3　　当り

機械構成比:　1.99%　　労務構成比:　68.06%　　材料構成比:　29.95%　　市場単価構成比:　0.00%　　標準単価:　85,843.00000

代表機労材規格(積算地区)	構成比	単価(積算地区)	代表機労材規格(東京地区)	単価(東京地区)	備考
<賃>バックホウ(クローラ型クレーン機能付) 山積0.8m3(平積0.6)吊能力2.9t 排1～3,2011,2014	1.40%		バックホウ(クローラ型) クレーン機能付 バケット容量0.8m3 吊能力2.9t		KTPC00006 KTPT00006
<賃>バックホウ(クローラ型) 山積0.8m3(平積0.6) 排1～3,2011,2014	0.59%		バックホウ(クローラ型) バケット容量0.8m3		KTPC00018 KTPT00018
普通作業員	18.84%		普通作業員		RTPC00002 RTPT00002
型わく工	18.09%		型わく工		RTPC00010 RTPT00010
特殊作業員	10.23%		特殊作業員		RTPC00001 RTPT00001
土木一般世話役	10.17%		土木一般世話役		RTPC00009 RTPT00009
その他(労務)			その他(労務)		ER009
レディーミクストコンクリート指定品 呼び強度18,スランプ8,粗骨材40 W/C(60%),種別(高炉)	25.86%		生コンクリート 高炉 18-8-25(20) W/C 60%		TTPCD0010 TTPT00003
軽油 パトロール給油,2～4KL積載車給油	1.45%		軽油パトロール給油		TTPC00013 TTPT00013

施工単価表

現場打基礎コンクリート　SPK26040049　単第0 -0008　表

18-8-40BB　基礎砕石有り　1　m3　当り

機械構成比: 1.99%　労務構成比: 68.06%　材料構成比: 29.95%　市場単価構成比: 0.00%　標準単価： 85,843.00000

代表機労材規格(積算地区)	構成比	単価(積算地区)	代表機労材規格(東京地区)	単価(東京地区)	備考
その他(材料)			その他(材料)		EZ009
積算単価			積算単価		E9999
A=2 18-8-40BB D=1 一般養生・特殊養生(練炭)			C=1 基礎砕石有り E=1 -		

施工単価表

大型ブロック積　　SPK26040036　　単第0 -0009　表

ブロック2,000kg/個以下 水抜きパイプ無し　　1　m2　当り

機械構成比: 10.83%　労務構成比: 77.07%　材料構成比: 12.10%　市場単価構成比: 0.00%　標準単価： 6,174.50000

代表機労材規格(積算地区)	構成比	単価(積算地区)	代表機労材規格(東京地区)	単価(東京地区)	備考
<賃>バックホウ(クローラ型クレーン機能付) 山積0.8m3(平積0.6)吊能力2.9t 排1～3,2011,2014	10.83%		バックホウ(クローラ型) クレーン機能付 バケット容量0.8m3 吊能力2.9t		KTPC00006 KTPT00006
運転手(特殊)	24.73%		運転手(特殊)		RTPC00006 RTPT00006
普通作業員	17.36%		普通作業員		RTPC00002 RTPT00002
ブロック工	14.81%		ブロック工		RTPC00005 RTPT00005
土木一般世話役	10.49%		土木一般世話役		RTPC00009 RTPT00009
その他(労務)			その他(労務)		ER009
軽油 パトロール給油,2～4KL積載車給油	12.10%		軽油パトロール給油		TTPC00013 TTPT00013
積算単価			積算単価		EP001
A=1　ブロック2,000kg/個以下			B=2　水抜きパイプ無し		

施工単価表

大型ブロック積　　SPK26040036　　単第0 -0009　表

ブロック2,000kg/個以下 水抜きパイプ無し　　1　m2　当り

機械構成比: 10.83%　労務構成比: 77.07%　材料構成比: 12.10%　市場単価構成比: 0.00%　標準単価： 6,174.50000

代表機労材規格(積算地区)	構成比	単価(積算地区)	代表機労材規格(東京地区)	単価(東京地区)	備考

施工単価表

胴込・裏込材(砕石)　SPK26040045　単第0 -0010　表

大型ブロック　割ぐり石 150～50mm　1　m3　当り

機械構成比: 6.59%　労務構成比: 57.72%　材料構成比: 35.69%　市場単価構成比: 0.00%　標準単価： 4,059.80000

代表機労材規格(積算地区)	構成比	単価(積算地区)	代表機労材規格(東京地区)	単価(東京地区)	備考
<賃>バックホウ(クローラ型クレーン機能付) 山積0.8m3(平積0.6)吊能力2.9t 排1～3,2011,2014	6.59%		バックホウ(クローラ型) クレーン機能付 バケット容量0.8m3 吊能力2.9t		KTPC00006 KTPT00006
普通作業員	33.04%		普通作業員		RTPC00002 RTPT00002
特殊作業員	14.72%		特殊作業員		RTPC00001 RTPT00001
運転手(特殊)	9.01%		運転手(特殊)		RTPC00006 RTPT00006
その他(労務)			その他(労務)		ER009
割ぐり石 150～50mm	32.56%		再生クラッシャーラン RC-40		TTPC00006 TTPT00008
軽油 パトロール給油,2～4KL積載車給油	3.13%		軽油パトロール給油		TTPC00013 TTPT00013
積算単価			積算単価		EP001
A=2　大型ブロック			B=3　割ぐり石 150～50mm		

施工単価表

胴込・裏込材(砕石)　　SPK26040045　　単第0 -0010　表

大型ブロック　　割ぐり石 150～50mm　　1　　m3　　当り

機械構成比:　6.59%　労務構成比:　57.72%　材料構成比:　35.69%　市場単価構成比:　0.00%　　標準単価：　4,059.80000

代表機労材規格(積算地区)	構成比	単価(積算地区)	代表機労材規格(東京地区)	単価(東京地区)	備考

施工単価表

胴込・裏込材(砕石)　　SPK26040045　　単第0 -0011　表

大型ブロック　　RC-40　　1　　m3　　当り

機械構成比:　6.59%　　労務構成比:　57.72%　　材料構成比:　35.69%　　市場単価構成比:　0.00%　　標準単価:　4,059.80000

代表機労材規格(積算地区)	構成比	単価(積算地区)	代表機労材規格(東京地区)	単価(東京地区)	備考
<賃>バックホウ(クローラ型クレーン機能付) 山積0.8m3(平積0.6)吊能力2.9t 排1～3,2011,2014	6.59%		バックホウ(クローラ型) クレーン機能付 バケット容量0.8m3 吊能力2.9t		KTPC00006 KTPT00006
普通作業員	33.04%		普通作業員		RTPC00002 RTPT00002
特殊作業員	14.72%		特殊作業員		RTPC00001 RTPT00001
運転手(特殊)	9.01%		運転手(特殊)		RTPC00006 RTPT00006
その他(労務)			その他(労務)		ER009
再生クラッシャラン 40～0mm	32.56%		再生クラッシャーラン RC-40		TTPC00008 TTPT00008
軽油 パトロール給油,2～4KL積載車給油	3.13%		軽油パトロール給油		TTPC00013 TTPT00013
積算単価			積算単価		EP001
A=2　大型ブロック			B=1　RC-40		

施工単価表

胴込・裏込材(砕石)　　SPK26040045　　単第0 -0011　表

大型ブロック　　RC-40　　1　　m3　　当り

機械構成比:　6.59%　労務構成比:　57.72%　材料構成比:　35.69%　市場単価構成比:　0.00%　　標準単価：　4,059.80000

代表機労材規格(積算地区)	構成比	単価(積算地区)	代表機労材規格(東京地区)	単価(東京地区)	備考

施工単価表

吸出し防止材(全面)設置　　SPK26040047　　単第0 -0012　表

合繊不織布 t=10mm 9.8kN/m　　1　　m2　　当り

機械構成比: 0.00%　労務構成比: 23.26%　材料構成比: 76.74%　市場単価構成比: 0.00%　　標準単価： 1,060.80000

代表機労材規格(積算地区)	構成比	単価(積算地区)	代表機労材規格(東京地区)	単価(東京地区)	備考
普通作業員	20.21%		普通作業員		RTPC00002 RTPT00002
土木一般世話役	3.05%		土木一般世話役		RTPC00009 RTPT00009
不織布(合繊) 厚10mm,強度9.8kN/m	76.74%		不織布(合繊) 厚10mm,強度9.8kN/m		TTPC00048 TTPT00048
積算単価			積算単価		EP001
A=1　合繊不織布 t=10mm 9.8kN/m					

施工単価表

現場打天端コンクリート　SPK26040052　単第0 -0013　表

18-8-40BB　一般養生　1　m3　当り

機械構成比: 2.31%　労務構成比: 64.12%　材料構成比: 33.57%　市場単価構成比: 0.00%　標準単価： 69,240.00000

代表機労材規格(積算地区)	構成比	単価(積算地区)	代表機労材規格(東京地区)	単価(東京地区)	備考
<賃>バックホウ(クローラ型クレーン機能付) 山積0.8m3(平積0.6)吊能力2.9t 排1～3,2011,2014	2.31%		バックホウ(クローラ型) クレーン機能付 バケット容量0.8m3 吊能力2.9t		KTPC00006 KTPT00006
型わく工	22.02%		型わく工		RTPC00010 RTPT00010
普通作業員	15.17%		普通作業員		RTPC00002 RTPT00002
土木一般世話役	10.66%		土木一般世話役		RTPC00009 RTPT00009
特殊作業員	7.34%		特殊作業員		RTPC00001 RTPT00001
その他(労務)			その他(労務)		ER009
レディーミクストコンクリート指定品 呼び強度18,スランプ8,粗骨材40 W/C(60%),種別(高炉)	32.06%		生コンクリート 高炉 18-8-25(20) W/C 60%		TTPCD0010 TTPT00003
軽油 パトロール給油,2～4KL積載車給油	1.51%		軽油パトロール給油		TTPC00013 TTPT00013
積算単価			積算単価		E9999

施工単価表

現場打天端コンクリート　　SPK26040052　　単第0 -0013　表

18-8-40BB　　一般養生　　1　m3　当り

機械構成比: 2.31%　労務構成比: 64.12%　材料構成比: 33.57%　市場単価構成比: 0.00%　標準単価： 69,240.00000

代表機労材規格(積算地区)	構成比	単価(積算地区)	代表機労材規格(東京地区)	単価(東京地区)	備考
A=2 18-8-40BB D=1 -			C=1 一般養生		

施工単価表

1号小口止工　　V000000100　　単第0 -0014　表

1　箇所　当り

名称・規格など	数量	単位	単価	金額	備考
コンクリート 小型構造物 18-8-40BB バックホウ(クレーン機能付)打設	1.718	m3			単第0-0015　表
型枠 一般型枠 小型構造物	11.59	m2			単第0-0016　表
化粧型枠	1.53	m2			単第0-0017　表
化粧型枠材料費	1.53	m2			
＊＊＊　単位当たり　＊＊＊	1	箇所			

施工単価表

コンクリート　　SPK26040157　　単第0 -0015　表

小型構造物 18-8-40BB　　バックホウ(クレーン機能付)打設　　1　m3　当り

機械構成比: 3.26%　労務構成比: 37.29%　材料構成比: 59.45%　市場単価構成比: 0.00%　標準単価： 39,328.00000

代表機労材規格(積算地区)	構成比	単価(積算地区)	代表機労材規格(東京地区)	単価(東京地区)	備考
<賃>バックホウ(クローラ型クレーン機能付) 山積0.8m3(平積0.6)吊能力2.9t 排1～3,2011,2014	3.08%		バックホウ(クローラ型) クレーン機能付 バケット容量0.8m3 吊能力2.9t		KTPC00006 KTPT00006
その他(機械)			その他(機械)		EK009
普通作業員	11.03%		普通作業員		RTPC00002 RTPT00002
特殊作業員	9.88%		特殊作業員		RTPC00001 RTPT00001
土木一般世話役	7.66%		土木一般世話役		RTPC00009 RTPT00009
運転手(特殊)	6.28%		運転手(特殊)		RTPC00006 RTPT00006
その他(労務)			その他(労務)		ER009
レディーミクストコンクリート指定品 呼び強度18,スランプ8,粗骨材40 W/C(60%),種別(高炉)	57.72%		生コンクリート 高炉 24-12-25(20) W/C 55%		TTPCD0010 TTPT00343
軽油 パトロール給油,2～4KL積載車給油	1.64%		軽油パトロール給油		TTPC00013 TTPT00013

施工単価表

コンクリート　　SPK26040157　　単第0 -0015　表

小型構造物 18-8-40BB　　バックホウ(クレーン機能付)打設　　1　m3　当り

機械構成比: 3.26%　労務構成比: 37.29%　材料構成比: 59.45%　市場単価構成比: 0.00%　標準単価： 39,328.00000

代表機労材規格(積算地区)	構成比	単価(積算地区)	代表機労材規格(東京地区)	単価(東京地区)	備考
その他(材料)			その他(材料)		EZ009
積算単価			積算単価		E9999
A=2 小型構造物 C=2 18-8-40BB J=1 -			B=2 バックホウ(クレーン機能付)打設 F=2 一般養生 K=1 -(全ての費用)		

施工単価表

型枠　　SPK26040159　　単第0 -0016　表

一般型枠　　小型構造物　　1　　m2　　当り

機械構成比: 0.00%　労務構成比: 100.00%　材料構成比: 0.00%　市場単価構成比: 0.00%　標準単価： 9,646.50000

代表機労材規格(積算地区)	構成比	単価(積算地区)	代表機労材規格(東京地区)	単価(東京地区)	備考
型わく工	44.38%		型わく工		RTPC00010 RTPT00010
普通作業員	30.83%		普通作業員		RTPC00002 RTPT00002
土木一般世話役	11.75%		土木一般世話役		RTPC00009 RTPT00009
その他(労務)			その他(労務)		ER009
積算単価			積算単価		EP001
A=1　一般型枠 C=1　-(全ての費用)			B=2　小型構造物		

施工単価表

化粧型枠　　SPK26040160　　単第0 -0017　表

1　m2　当り

機械構成比: 0.00%　労務構成比: 100.00%　材料構成比: 0.00%　市場単価構成比: 0.00%　標準単価： 3,835.20000

代表機労材規格(積算地区)	構成比	単価(積算地区)	代表機労材規格(東京地区)	単価(東京地区)	備考
型わく工	46.74%		型わく工		RTPC00010 RTPT00010
普通作業員	25.15%		普通作業員		RTPC00002 RTPT00002
土木一般世話役	9.42%		土木一般世話役		RTPC00009 RTPT00009
その他(労務)			その他(労務)		ER009
積算単価			積算単価		EP001
A=1　-(全ての費用)					

施工単価表

２号小口止工　　V000000200　　単第0 -0018　表

1　　箇所　　当り

名称・規格など	数量	単位	単価	金額	備考
コンクリート 小型構造物 18-8-40BB バックホウ(クレーン機能付)打設	1.226	m3			単第0-0015　表
型枠 一般型枠 小型構造物	4.22	m2			単第0-0016　表
化粧型枠	1.12	m2			単第0-0017　表
化粧型枠材料費	1.12	m2			
＊＊＊　単位当たり　＊＊＊	1	箇所			

施工単価表

コンクリート　　SPK26040157　　単第0 -0019　表

無筋・鉄筋構造物 18-8-40BB　　バックホウ(クレーン機能付)打設　　1　m3　当り

機械構成比: 3.34%　労務構成比: 35.09%　材料構成比: 61.57%　市場単価構成比: 0.00%　標準単価： 38,330.00000

代表機労材規格(積算地区)	構成比	単価(積算地区)	代表機労材規格(東京地区)	単価(東京地区)	備考
<賃>バックホウ(クローラ型クレーン機能付) 山積0.8m3(平積0.6)吊能力2.9t 排1～3,2011,2014	3.16%		バックホウ(クローラ型) クレーン機能付 バケット容量0.8m3 吊能力2.9t		KTPC00006 KTPT00006
その他(機械)			その他(機械)		EK009
特殊作業員	10.14%		特殊作業員		RTPC00001 RTPT00001
普通作業員	9.43%		普通作業員		RTPC00002 RTPT00002
土木一般世話役	7.01%		土木一般世話役		RTPC00009 RTPT00009
運転手(特殊)	6.44%		運転手(特殊)		RTPC00006 RTPT00006
その他(労務)			その他(労務)		ER009
レディーミクストコンクリート指定品 呼び強度18,スランプ8,粗骨材40 W/C(60%),種別(高炉)	59.79%		生コンクリート 高炉 24-12-25(20) W/C 55%		TTPCD0010 TTPT00343
軽油 パトロール給油,2～4KL積載車給油	1.68%		軽油パトロール給油		TTPC00013 TTPT00013

施工単価表

コンクリート　　SPK26040157　　単第0 -0019　表

無筋・鉄筋構造物 18-8-40BB　　バックホウ(クレーン機能付)打設　　1　m3　当り

機械構成比: 3.34%　労務構成比: 35.09%　材料構成比: 61.57%　市場単価構成比: 0.00%　標準単価： 38,330.00000

代表機労材規格(積算地区)	構成比	単価(積算地区)	代表機労材規格(東京地区)	単価(東京地区)	備考
その他(材料)			その他(材料)		EZ009
積算単価			積算単価		E9999
A=1 無筋・鉄筋構造物 C=2 18-8-40BB J=1 -			B=2 バックホウ(クレーン機能付)打設 F=2 一般養生 K=1 -(全ての費用)		

施工単価表

型枠　　SPK26040159　　単第0 -0020　表

一般型枠　　均しコンクリート　　1　　m2　　当り

機械構成比: 0.00%　労務構成比: 100.00%　材料構成比: 0.00%　市場単価構成比: 0.00%　標準単価： 5,387.90000

代表機労材規格(積算地区)	構成比	単価(積算地区)	代表機労材規格(東京地区)	単価(東京地区)	備考
型わく工	58.85%		型わく工		RTPC00010 RTPT00010
普通作業員	19.89%		普通作業員		RTPC00002 RTPT00002
土木一般世話役	6.01%		土木一般世話役		RTPC00009 RTPT00009
その他(労務)			その他(労務)		ER009
積算単価			積算単価		EP001
A=1　一般型枠 C=1　-(全ての費用)			B=5　均しコンクリート		

施工単価表

基礎砕石　　SPK26040033　　単第0 -0021　表

砕石の厚さ7.5cmを超え12.5cm以下　　RC-40　　1　　m2　　当り

機械構成比:　5.11%　　労務構成比:　79.15%　　材料構成比:　15.74%　　市場単価構成比:　0.00%　　標準単価:　1,318.20000

代表機労材規格(積算地区)	構成比	単価(積算地区)	代表機労材規格(東京地区)	単価(東京地区)	備考
<賃>バックホウ(クローラ型) 山積0.8m3(平積0.6) 排1～3,2011,2014	5.08%		バックホウ(クローラ型) バケット容量0.8m3		KTPC00018 KTPT00018
その他(機械)			その他(機械)		EK009
普通作業員	38.07%		普通作業員		RTPC00002 RTPT00002
特殊作業員	16.10%		特殊作業員		RTPC00001 RTPT00001
運転手(特殊)	14.92%		運転手(特殊)		RTPC00006 RTPT00006
土木一般世話役	9.51%		土木一般世話役		RTPC00009 RTPT00009
その他(労務)			その他(労務)		ER009
再生クラッシャラン 40～0mm	10.65%		再生クラッシャーラン RC-40		TTPC00008 TTPT00008
軽油 パトロール給油,2～4KL積載車給油	5.06%		軽油パトロール給油		TTPC00013 TTPT00013

施工単価表

基礎砕石　　SPK26040033　　単第0 -0021　表

砕石の厚さ7.5cmを超え12.5cm以下　　RC-40　　1　　m2　　当り

機械構成比:　5.11%　労務構成比:　79.15%　材料構成比:　15.74%　市場単価構成比:　0.00%　標準単価：　1,318.20000

代表機労材規格(積算地区)	構成比	単価(積算地区)	代表機労材規格(東京地区)	単価(東京地区)	備考
その他(材料)			その他(材料)		EZ009
積算単価			積算単価		EP001
A=2　砕石の厚さ7.5cmを超え12.5cm以下 D=1　-(全ての費用)			B=1　RC-40		

施工単価表

型枠　　SPK26040159　　単第0 -0022　表

一般型枠　　鉄筋・無筋構造物　　1　　m2　　当り

機械構成比:　0.00%　　労務構成比:　100.00%　　材料構成比:　0.00%　　市場単価構成比:　0.00%　　標準単価:　10,653.00000

代表機労材規格(積算地区)	構成比	単価(積算地区)	代表機労材規格(東京地区)	単価(東京地区)	備考
型わく工	46.74%		型わく工		RTPC00010 RTPT00010
普通作業員	25.15%		普通作業員		RTPC00002 RTPT00002
土木一般世話役	9.42%		土木一般世話役		RTPC00009 RTPT00009
その他(労務)			その他(労務)		ER009
積算単価			積算単価		EP001
A=1　一般型枠 C=1　-(全ての費用)			B=1　鉄筋・無筋構造物		

施工単価表

オオサンショウウオ配慮型護岸ブロック資材　V000000300　単第0 -0023　表

1　式　当り

名称・規格など	数量	単位	単価	金額	備考
オオサンショウウオ配慮型護岸ブロック 入口用 1500*600*1100/1250	2	個			
オオサンショウウオ配慮型護岸ブロック 棲息用 1500*600*1100/1250	2	個			
オオサンショウウオ配慮型護岸ブロック 魚巣用 1500*600*1100/1250	2	個			
オオサンショウウオ配慮型護岸ブロック蓋 中間用 1090*945*85	3	個			
オオサンショウウオ配慮型護岸ブロック蓋 天端用 1090*945*100	3	個			
＊＊＊　単位当たり　＊＊＊	1	式			

施工単価表

暗渠排水管　　SPK26040093　　単第0 -0024　表

据付 直管 200～400mm　　硬質ポリ塩化ビニル管 VU 呼び径200mm　　1　m　当り

機械構成比: 0.00%　労務構成比: 16.42%　材料構成比: 83.58%　市場単価構成比: 0.00%　標準単価： 5,329.70000

代表機労材規格(積算地区)	構成比	単価(積算地区)	代表機労材規格(東京地区)	単価(東京地区)	備考
普通作業員	11.56%		普通作業員		RTPC00002 RTPT00002
土木一般世話役	4.86%		土木一般世話役		RTPC00009 RTPT00009
薄肉管(VU)(JISK6741)PE 呼び径200(216×6.5)	83.58%		暗渠排水管 直管 呼び径300mm ポリエチレン吸水管		TTPCD0405 TTPT00189
積算単価			積算単価		E9999
A=1 据付 C=2 200～400mm G=1 -			B=1 直管 D=66 硬質ポリ塩化ビニル管 VU 呼び径200mm I=1 -(全ての費用)		

施工単価表

胴込コンクリート　　V000000500　　単第0 -0025　表

1　　式　　当り

名称・規格など	数量	単位	単価	金額	備考
コンクリート 無筋・鉄筋構造物 18-8-40BB バックホウ(クレーン機能付)打設	0.666	m3			単第0-0019　表
型枠 一般型枠 鉄筋・無筋構造物	0.108	m2			単第0-0022　表
型枠 一般型枠 均しコンクリート	1.758	m2			単第0-0020　表
＊＊＊　単位当たり　＊＊＊	1	式			

施工単価表

市松芝　　SPK26040026　　単第0 -0026　表

野芝　　1　　m2　　当り

機械構成比:　0.00%　労務構成比:　73.41%　材料構成比:　26.59%　市場単価構成比:　0.00%　標準単価：　1,151.80000

代表機労材規格(積算地区)	構成比	単価(積算地区)	代表機労材規格(東京地区)	単価(東京地区)	備考
普通作業員	62.85%		普通作業員		RTPC00002 RTPT00002
土木一般世話役	8.43%		土木一般世話役		RTPC00009 RTPT00009
その他(労務)			その他(労務)		ER009
野芝 栽培品	25.82%		野芝		TTPCD0082 TTPT00222
その他(材料)			その他(材料)		EZ009
積算単価			積算単価		EP001
A=2　野芝					

施工単価表

暗渠排水管　　SPK26040093　　単第0 -0027　表

据付・撤去 直管 50～150mm　　管材料(各種)　　1　m　当り

機械構成比: 0.00%　労務構成比: 61.20%　材料構成比: 38.80%　市場単価構成比: 0.00%　標準単価： 1,106.10000

代表機労材規格(積算地区)	構成比	単価(積算地区)	代表機労材規格(東京地区)	単価(東京地区)	備考
普通作業員	43.63%		普通作業員		RTPC00002 RTPT00002
土木一般世話役	17.57%		土木一般世話役		RTPC00009 RTPT00009
暗渠排水管φ150	38.80%		暗渠排水管 直管 呼び径75mm ポリエチレン吸水管		F0000000002 TTPT00188
積算単価			積算単価		E9999
A=3 据付・撤去 C=1 50～150mm E=2 【F】管材料(m) H=0 現場の状況による材料損料率の率乗算			B=1 直管 D=97 管材料(各種) G=2 期間3ヶ月未満(損料率0.2) I=1 -(全ての費用)		
【管材料単価】 管材料単価(円) * (材料損料率 + (材料損料率 * 現場状況による材料損料率の率乗算))					

施工単価表

石積(張)　　SPK26040063　　単第0 -0028　表

積工　　練石 雑割石　　1　　m2　　当り

機械構成比:　5.73%　労務構成比:　91.31%　材料構成比:　2.96%　市場単価構成比:　0.00%　標準単価:　14,825.00000

代表機労材規格(積算地区)	構成比	単価(積算地区)	代表機労材規格(東京地区)	単価(東京地区)	備考
<賃>バックホウ(クローラ型クレーン機能付) 山積0.28m3(平積0.2)吊能力1.7t 排出ガス対策型(第1,2,3次基準値)低騒音	5.73%		バックホウ(クローラ型) クレーン機能付 バケット容量0.28m3 吊能力1.7t		KTPC00019 KTPT00019
普通作業員	48.83%		普通作業員		RTPC00002 RTPT00002
運転手(特殊)	22.63%		運転手(特殊)		RTPC00006 RTPT00006
石工	15.48%		石工		RTPC00017 RTPT00017
土木一般世話役	4.37%		土木一般世話役		RTPC00009 RTPT00009
軽油 パトロール給油,2～4KL積載車給油	2.96%		軽油パトロール給油		TTPC00013 TTPT00013
積算単価			積算単価		EP001
A=1　積工 C=2　雑割石			B=1　練石		

施工単価表

胴込・裏込コンクリート_石積(張)　SPK26040065　単第0 -0029　表

積工　18-8-40BB　1　m3　当り

機械構成比: 1.74%　労務構成比: 29.26%　材料構成比: 69.00%　市場単価構成比: 0.00%　標準単価： 35,360.00000

代表機労材規格(積算地区)	構成比	単価(積算地区)	代表機労材規格(東京地区)	単価(東京地区)	備考
<賃>バックホウ(クローラ型クレーン機能付) 山積0.28m3(平積0.2)吊能力1.7t 排出ガス対策型(第1,2,3次基準値)低騒音	1.74%		バックホウ(クローラ型) クレーン機能付 バケット容量0.28m3 吊能力1.7t		KTPC00019 KTPT00019
普通作業員	11.36%		普通作業員		RTPC00002 RTPT00002
特殊作業員	10.14%		特殊作業員		RTPC00001 RTPT00001
運転手(特殊)	6.90%		運転手(特殊)		RTPC00006 RTPT00006
その他(労務)			その他(労務)		ER009
レディーミクストコンクリート指定品 呼び強度18,スランプ8,粗骨材40 W/C(60%),種別(高炉)	68.10%		生コンクリート 高炉 18-8-25(20) W/C 60%		TTPCD0010 TTPT00003
軽油 パトロール給油,2～4KL積載車給油	0.90%		軽油パトロール給油		TTPC00013 TTPT00013
積算単価			積算単価		E9999
A=1 積工 D=1 -			B=2 18-8-40BB		

施工単価表

胴込・裏込コンクリート_石積(張)　SPK26040065　単第0 -0029　表

積工　18-8-40BB　1　m3　当り

機械構成比: 1.74%　労務構成比: 29.26%　材料構成比: 69.00%　市場単価構成比: 0.00%　標準単価： 35,360.00000

代表機労材規格(積算地区)	構成比	単価(積算地区)	代表機労材規格(東京地区)	単価(東京地区)	備考

施工単価表

敷鉄板設置　　S1050041　　単第0 -0030　表

100　m2　当り

名称・規格など	数量	単位	単価	金額	備考
土木一般世話役	0.152	人			
とび工	0.152	人			
普通作業員	0.152	人			
機-28_バックホウ(クローラ型)運転 クレーン付2.9t吊_B容量0.8m3	0.152	日			単第0-0031　表
諸雑費	1	%			#09
＊＊＊　合計　＊＊＊	100	m2			
＊＊＊　単位当たり　＊＊＊	1	m2			

施工単価表

機-28_バックホウ(クローラ型)運転　　S9035　　単第0 -0031　表
クレーン付2.9t吊_B容量0.8m3　　1　日　当り

名称・規格など	数量	単位	単価	金額	備考
運転手(特殊)	1.00	人			
軽油 パトロール給油,2～4KL積載車給油	119.00	L			
<賃>バックホウ(クローラ型クレーン機能付) 山積0.8m3(平積0.6)吊能力2.9t 排1～3,2011,2014	1.06	供用日			
諸雑費	1	式			
＊＊＊　単位当たり　＊＊＊	1	日			
A=19　クレーン付2.9t吊_B容量0.8m3 C=1　運転労務数量(人/日)			B=119　軽油消費量(L/日) D=1.06　機械賃料数量(供用日/日)		

施工単価表

敷鉄板撤去　　S1050043　　単第0 -0032　表

100　m2　当り

名称・規格など	数量	単位	単価	金額	備考
土木一般世話役	0.143	人			
とび工	0.143	人			
普通作業員	0.143	人			
機-28_バックホウ(クローラ型)運転 クレーン付2.9t吊_B容量0.8m3	0.143	日			単第0-0031　表
諸雑費	1	%			#09
＊＊＊　合計　＊＊＊	100	m2			
＊＊＊　単位当たり　＊＊＊	1	m2			

施工単価表

敷鉄板賃料　　S1050029　　単第0 -0033　表

22×1524×3048,802kg/枚　　賃貸期間25日　　1　　枚　　当り

名称・規格など	数量	単位	単価	金額	備考
(賃料)鋼板 22×1524×3048,802kg/枚 90日以内	25.000	枚・日			
諸雑費	1	式			
＊＊＊　単位当たり　＊＊＊	1	枚			
A=3　22×1524×3048,802kg/枚 C=25　敷鉄板賃貸期間（日）			B=1　賃料 D=1　-		

施工単価表

大型土のう製作・設置(BH設置)　　SHD10003　　単第0 -0034　表

10　袋　当り

名称・規格など	数量	単位	単価	金額	備考
土木一般世話役	0.294	人			1*0.294
特殊作業員	0.294	人			1*0.294
普通作業員	0.294	人			1*0.294
耐候性大型土のう(2.0t用) 丸型,径110cm×長110cm 短期仮設対応(1年),令和５年改定基準適合品	10.000	枚			
購入土	10.000	m3			ほぐした土量
機-28_バックホウ(クローラ型)運転 C付2.9t吊_B容量0.45m3_後方超小型旋回型	0.294	日			単第0-0035　表
諸雑費	1	%			#09
＊＊＊　合計　＊＊＊	10	袋			
＊＊＊　単位当たり　＊＊＊	1	袋			
A=4　耐候性(短期)大型土のう(R5改定基準適合品) D=1　【F】土砂(m3)			B=2　土砂の計上あり		

施工単価表

機-28_バックホウ(クローラ型)運転　　S9035　　単第0 -0035　表

C付2.9t吊_B容量0.45m3_後方超小型旋回型　　1　日　当り

名称・規格など	数量	単位	単価	金額	備考
運転手(特殊)	1.00	人			
軽油 パトロール給油,2～4KL積載車給油	63.00	L			
<賃>後方超小旋回バックホウ(クローラ型) 山積0.45m3(平積0.35m3)吊能力2.9t 排2,3,2011,2014	1.28	供用日			
諸雑費	1	式			
＊＊＊　単位当たり　＊＊＊	1	日			
A=23　C付2.9t吊_B容量0.45m3_後方超小型旋回型 C=1　運転労務数量(人/日)			B=63　軽油消費量(L/日) D=1.28　機械賃料数量(供用日/日)		

施工単価表

大型土のう撤去　　S1050057　　単第0 -0036　表

設置作業半径_6m以下　　設置面高さ_-3m≦H≦2m　　10　袋　当り

名称・規格など	数量	単位	単価	金額	備考
土木一般世話役	0.087	人			
特殊作業員	0.087	人			
機-28_バックホウ(クローラ型)運転 クレーン付2.9t吊_B容量0.8m3	0.087	日			単第0-0037　表
諸雑費	0.4	%			#09
＊＊＊　合計　＊＊＊	10	袋			
＊＊＊　単位当たり　＊＊＊	1	袋			
A=1　設置作業半径_6m以下			B=1　設置面高さ_-3m≦H≦2m		

施工単価表

機-28_バックホウ(クローラ型)運転　　S9035　　単第0 -0037　表

クレーン付2.9t吊_B容量0.8m3　　1　日　当り

名称・規格など	数量	単位	単価	金額	備考
運転手(特殊)	1.00	人			
軽油 パトロール給油,2～4KL積載車給油	101.00	L			
<賃>バックホウ(クローラ型クレーン機能付) 山積0.8m3(平積0.6)吊能力2.9t 排1～3,2011,2014	1.21	供用日			
諸雑費	1	式			
＊＊＊　単位当たり　＊＊＊	1	日			
A=5　クレーン付2.9t吊_B容量0.8m3 C=1　運転労務数量(人/日)			B=101　軽油消費量(L/日) D=1.21　機械賃料数量(供用日/日)		

施工単価表

ポンプ設置・撤去　　SHD10037　　単第0 -0038　表

1　箇所　当り

名称・規格など	数量	単位	単価	金額	備考
土木一般世話役	0.500	人			
特殊作業員	0.100	人			
普通作業員	2.000	人			
機-28_バックホウ(クローラ型)運転 クレーン付2.9t吊_B容量0.8m3	0.500	日			単第0-0039　表
諸雑費	1	式			
＊＊＊　単位当たり　＊＊＊	1	箇所			

施工単価表

機-28_バックホウ(クローラ型)運転　　S9035　　単第0 -0039　表
クレーン付2.9t吊_B容量0.8m3　　1　日　当り

名称・規格など	数量	単位	単価	金額	備考
運転手(特殊)	1.00	人			
軽油 パトロール給油,2～4KL積載車給油	45.00	L			
<賃>バックホウ(クローラ型クレーン機能付) 山積0.8m3(平積0.6)吊能力2.9t 排1～3,2011,2014	1.47	供用日			
諸雑費	1	式			
＊＊＊　単位当たり　＊＊＊	1	日			
A=12　クレーン付2.9t吊_B容量0.8m3 C=1　運転労務数量(人/日)			B=45　軽油消費量(L/日) D=1.47　機械賃料数量(供用日/日)		

施工単価表

ポンプ運転　　S1050053　　単第0 -0040　表

排水量_0以上120未満(m3/h)　　全揚程_10m 作業時排水　　1　日　当り

名称・規格など	数量	単位	単価	金額	備考
特殊作業員	0.140	人			
建設用ポンプ(水中ポンプ)運転 口径200mm,揚程10m 11.0kw	1.000	日			単第0-0041　表
機-16_発動発電機運転 ディーゼル45kVA 排出ガス対策型3次基準	1.000	日			単第0-0042　表
諸雑費	5	%			#09
＊＊＊　単位当たり　＊＊＊	1	日			
A=1　排水量_0以上120未満(m3/h) C=1　作業時排水			B=1　全揚程_10m		

施工単価表

建設用ポンプ(水中ポンプ)運転　S9000045　単第0 -0041　表

口径200㎜,揚程10m　11.0kw　1　日　当り

名称・規格など	数量	単位	単価	金額	備考
<賃>建設用ポンプ(水中ポンプ) 口径200㎜,揚程10m 11.0kw	1.20	供用日			
諸雑費	1	式			
＊＊＊　単位当たり　＊＊＊	1	日			
A=4　口径200㎜,揚程10m			B=1.2　機械賃料数量(供用日/日)		

施工単価表

機-16_発動発電機運転　　S9469　　単第0 -0042　表

ディーゼル45kVA　　排出ガス対策型3次基準　　1　日　当り

名称・規格など	数量	単位	単価	金額	備考
軽油 パトロール給油,2～4KL積載車給油	46.00	L			
<賃>発動発電機(ディーゼル発電機) 定格容量45kVA 排出ガス対策型(第1,2,3次基準値)低騒音	1.20	供用日			
諸雑費	1	式			
＊＊＊　単位当たり　＊＊＊	1	日			
A=8　ディーゼル45kVA C=1.2　機械賃料数量(供用日/日)			B=46　燃料消費量(L/日) D=4　排出ガス対策型3次基準		

施工単価表

暗渠排水管　　SPK26040093　　単第0 -0043　表

据付・撤去 波状管 200～400mm　　ダブル 合成樹脂排水材 呼び径400mm　　1　m　当り

機械構成比: 0.00%　労務構成比: 11.43%　材料構成比: 88.57%　市場単価構成比: 0.00%　標準単価： 5,567.00000

代表機労材規格(積算地区)	構成比	単価(積算地区)	代表機労材規格(東京地区)	単価(東京地区)	備考
普通作業員	7.94%		普通作業員		RTPC00002 RTPT00002
土木一般世話役	3.49%		土木一般世話役		RTPC00009 RTPT00009
合成樹脂排水材(高密度ポリエチレン管) <ダブル構造>内面平滑管(有孔・無孔) 呼び径400mm	88.57%		暗渠排水管 波状管 呼び径300mm 高密度ポリエチレン管(シングル構造)		TTPCD0262 TTPT00191
積算単価			積算単価		E9999
A=3 据付・撤去 C=2 200～400mm F=1 継手材料費要 H=0 現場の状況による材料損料率の率乗算			B=3 波状管 D=23 ダブル 合成樹脂排水材 呼び径400mm G=3 期間3～6ヶ月未満(損料率0.3) I=1 -(全ての費用)		
【管材料単価】 管材料単価(円) * (材料損料率 + (材料損料率 * 現場状況による材料損料率の率乗算))					

施工単価表

仮設材等(鋼矢板,H鋼,覆工板,敷鉄板等)運搬　　S1000007　　単第0 -0044　表

運搬距離 3km　　製品長 12m以内　　1　　式　　当り

名称・規格など	数量	単位	単価	金額	備考
基本運賃 運搬距離 3km 製品長 12m以内 運搬質量 16t	1.000	式			単第0-0045　表
往復					
積込み,取卸しに要する費用	1.000	式			単第0-0046　表
＊＊＊　単位当たり　＊＊＊	1	式			
A=3　運搬距離(km) C=1　- E=16　運搬質量(t)			B=1　12m以内 D=1　- F=1　-		
H=1　- L=1　基地積込み・取卸し,現場積込み・取卸し			J=1　-		

施工単価表

基本運賃　　S1000009　　単第0 -0045　表

運搬距離 3km　　製品長 12m以内 運搬質量 16t　　1　式　当り

名称・規格など	数量	単位	単価	金額	備考
基本運賃	1.000	式			※直接経費の対象外
t当り基本運賃	16.000	t			
＊＊＊　単位当たり　＊＊＊	1	式			
A=1　基本運賃 C=1　12m以内			B=3　運搬距離(km) D=16　運搬質量(t)		

施工単価表

積込み,取卸しに要する費用　　S1000009　　単第0 -0046　表

1　式　当り

名称・規格など	数量	単位	単価	金額	備考
仮設材積込み費（基地）	16.000	t			
仮設材取卸し費（現場）	16.000	t			
仮設材積込み費（現場）	16.000	t			
仮設材取卸し費（基地）	16.000	t			
＊＊＊　単位当たり　＊＊＊	1	式			
A=5　積込み,取卸しに要する費用 K=1　基地積込み・取卸し,現場積込み・取卸し			D=16　運搬質量(t)		

令和8年災害

準用河川 秋郷川

工事番号　第137号

工　事　費　内　訳

費　目	工　種	種　別	細　別	規　格	単位	計上数量	過程数量	摘　要
本工事費	河川土工							
	掘削工							
		掘削(土砂)		礫質土	m3	70	73.4	
	盛土工							
		築堤盛土	W=2.5m未満	礫質土 (流用)	m3	10	14.4	
	法面整形工							
		法面整形 (裏込砕石部)	機械	礫質土	m2	40	44.4	
		法面整形	盛土部		m2	20	15.1	
	残土処理工							
		土砂運搬		礫質土	m3	80	79.4	
		残土処分		礫質土	m3	80	79.4	

費　目	工　種	種　別	細　別	規　格	単位	計上数量	過程数量	摘　要
	法面工							
		張芝	野芝		m2	10	13.0	
	作業土工							
		床掘	小規模	礫質土	m3	40	39.7	
		埋戻	小規模	礫質土	m3	20	15.9	
		基面整正		礫質土	m2	10	14.4	
	法覆護岸工							
	コンクリート ブロック積工	ブロック基礎			m	9	8.9	V=0.1363×8.9=1.2m3
		コンクリート ブロック積	中空型 控え50cm	壁体重量0.81t/m2	m2	53	52.7	
		中詰材	割栗石(5～15cm)		m3	14	14.0	(0.265m3/m2)
		裏込砕石	RC-40		m3	32	31.8	
		吸出防止材	t＝1cm		m2	53	52.7	
		天端コンクリート	1:0.5		m	13	13.4	V=0.0559×13.4=0.7m3
		調整コンクリート	1:0.5	σck=18N/mm2	m	13	13.4	V=0.0625×13.4=0.8m3

費　目	工　種	種　別	細　別	規　格	単位	計上数量	過程数量	摘　要
	コンクリート ブロック積工	基礎工	均しコンクリート		m3	1	0.7	L=4.5m
	（オオサンショウウオ 配慮型護岸ブロック）		型枠		m2	1	0.9	
			基礎砕石		m2	7	6.5	
		調整コンクリート	コンクリート	σck=18N/mm2	m3	1	1.4	L=4.5m
			型枠		m2	2	2.2	
		コンクリート ブロック積	オオサンショウウオ 配慮型護岸ブロック		m2	6	5.6	
			棲息用	1500×600 ×1100/1250	個	2	2.0	
			入口用	1500×600 ×1100/1250	個	2	2.0	
			魚巣用	1500×600 ×1100/1250	個	2	2.0	
			中間用　蓋	1090×945× 85	個	3	3.0	
			天端用　蓋	1090×945×100	個	3	3.0	
		塩ビ管	φ200×L360	φ200×L360	本	2	2.0	L=0.72m
		塩ビ管	φ200×L280	φ200×L280	本	2	2.0	L=0.56m
		胴込材	コンクリート工	σck=18N/mm2	m3	1	0.7	
			型枠	前面	m2	0.1	0.1	
			型枠	背面	m2	2	1.8	

費　目	工　種	種　別	細　別	規　格	単位	計上数量	過程数量	摘　要
		中詰材	栗石	φ100～300内外	m3	0.4	0.4	
		裏込工	吸出防止材	800×350×10	m2	2	1.7	
	護岸付属物工							
		1号小口止工	H=5.01		箇所	1	1.0	
		2号小口止工	H=3.78		箇所	1	1.0	
	排水構造物工							
		暗渠排水管 布設替	φ150		m	2	2.0	
	雑　工 （すり付け工）							
		張芝	野芝		m2	2	2.1	
		練石積	雑割石、控35cm		m2	10	9.8	
		胴込コンクリート	σck=18N/mm2		m3	1	1.3	

費　目	工　種	種　別	細　別	規　格	単位	計上数量	過程数量	摘　要
	仮設工							
		工事用道路	敷鉄板	敷設面積	m2	90	90.0	B1524×L3048 t=22
			〃	重量	t	16	15.5	
			〃	枚数	枚	19	19.4	
		土留･仮締切工	仮締切工	大型土のう設置撤去	袋	1	1.0	
				購入土	m3	1	1.0	
			濁水処理工	大型土のう設置撤去	袋	4	4.0	
				購入土	m3	4	4.0	
			土砂運搬	土砂	m3	4	4.2	
			残土処分	土砂	m3	4	4.2	
	水替工							
		ポンプ設置撤去			箇所	1	1.0	
		水替日数			日	9	9.0	
	仮水路工							
		掛樋工	掛樋	φ400	m	29	29.0	

準用河川 秋郷川　　土量配分表

掘　削　土		
掘　削	礫質土	73.4　m3
床　掘	〃	39.7　m3
計		113.1　m3

16.0　× 0.90　＝　14.4　m3

土量変化率＝　0.9

盛　土		
盛　土	礫質土	14.4　m3

17.7　× 0.9　＝　15.9　m3

土量変化率＝　0.9

埋　戻　土		
埋　戻	礫質土	15.9　m3

残 土 処 分		
計	礫質土	79.4　m3
	砂質土	4.2　m3

79.4　m3

5.0　／　1.2　＝　4.2　m3

土量変化率＝　1.2

仮設工			
大型土のう	1+4	5.0	m3

準用河川 秋郷川　　河川土工　　**計 算 書**

測 点	距 離	機械掘削C(GF)			盛土B			法面整形L			法面整形L1			摘 要
		断 面	平 均	数 量	断 面	平 均	数 量	断 面	平 均	数 量	断 面	平 均	数 量	
	0.0	0.0			0.0									
SECT,0.0	3.0	4.6	2.30	6.9	0.1	0.05	0.2				5.4			
SECT,6.0	6.0	5.6	5.10	30.6	1.6	0.85	5.1				2.2	3.80	22.8	
SECT,9.0	3.0	4.8	5.20	15.6	1.6	1.60	4.8				2.0	2.10	6.3	
SECT,14.0	5.0	3.3	4.05	20.3	0.1	0.85	4.3				4.1	3.05	15.3	
	0.0							1.0						
SECT,0.0	2.1							1.0	1.00	2.1				
SECT,6.0	6.0							1.1	1.05	6.3				
SECT,9.0	3.0							1.0	1.05	3.2				
SECT,14.0	5.0							0.4	0.70	3.5				
合計	－			73.4			14.4			15.1			44.4	

準用河川 秋郷川　　作業土工　　**計 算 書**

測 点	距 離	床掘E(GF)			埋戻Fu			基面整正K						摘 要
		断 面	平 均	数 量	断 面	平 均	数 量	断 面	平 均	数 量	断 面	平 均	数 量	
		0.0			0.0									
SECT,0.0	1.06	2.6	1.30	1.4	1.1	0.55	0.6	0.8						
	4.75	2.6	2.60	12.4	1.1	1.10	5.2	0.8	0.80	3.8				
	−	2.9			1.0			1.5						
SECT,6.0	1.25	2.9	2.90	3.6	1.0	1.00	1.3	1.5	1.50	1.9				
SECT,9.0	3.00	3.4	3.15	9.5	1.2	1.10	3.3	1.5	1.50	4.5				
	0.25	3.4	3.40	0.9	1.2	1.20	0.3	1.5	1.50	0.4				
	−	2.5			1.1			0.8						
SECT,14.0	4.75	2.5	2.50	11.9	1.1	1.10	5.2	0.8	0.80	3.8				
合計	15.1			39.7			15.9			14.4				

準用河川 秋郷川　　法面工　　**計 算 書**

測 点	距 離	張芝(盛土法面整形)												摘 要
		断 面	平 均	数 量	断 面	平 均	数 量	断 面	平 均	数 量	断 面	平 均	数 量	
SECT,0.0	0.0	1.0												
SECT,6.0	6.0	1.1	1.05	6.3										
SECT,9.0	3.0	1.0	1.05	3.2										
SECT,14.0	5.0	0.4	0.70	3.5										
合計	14.0			13.0										

準用河川 秋郷川　　護岸工　　**計 算 書**

測 点	距 離	ブロック法長(SL)			裏込砕石(Gv)			吸出防止材(L2)			ブロック基礎			摘 要
		断 面	平 均	数 量	断 面	平 均	数 量	断 面	平 均	数 量	断 面	平 均	数 量	
SECT,0.0	－	5.1			2.9			5.1						
	4.45	4.7	4.90	21.8	2.9	2.90	12.9	4.7	4.90	21.8	4.45		4.45	
	－	3.2			2.2			3.2						
SECT,6.0	1.25	3.2	3.20	4.0	2.2	2.20	2.8	3.2	3.20	4.0				
SECT,9.0	3.00	3.2	3.20	9.6	2.2	2.20	6.6	3.2	3.20	9.6				
	0.25	3.2	3.20	0.8	2.2	2.20	0.6	3.2	3.20	0.8				
	－	4.4			2.0			4.4						
SECT,14.0	4.45	3.7	4.05	18.0	2.0	2.00	8.9	3.7	4.05	18.0	4.45		4.45	
天端コン控除	0.10×1.118(斜率)×13.4			−1.5						−1.5				
合計	13.4			52.7			31.8			52.7			8.90	

準用河川 秋郷川　　ブロック積工(オオサンショウウオ配慮型護岸ブロック)参考数量表

種　別	細　別	計　算　式	数　量	摘　要
オオサンショウウオ配慮型護岸ブロック		1.25×4.50	5.6 m2	※直高面積 (調整コンは含まない)
ブロック(棲息用)	1500×600×1100/1250	2	2 個	1260kg
ブロック(入口用)	1500×600×1100/1250	2	2 個	1080kg
ブロック(魚巣用)	1500×600×1100/1250	2	2 個	1220kg
蓋(中間用)	1090×945× 85	3	3 個	200kg
蓋(天端用)	1090×945×100	3	3 個	265kg
塩ビ管	φ200×L360	2	2.000 本	入口用- 棲息用接続部
塩ビ管	φ200×L280	2	2.000 本	魚巣用接続部
胴込材	コンクリートエ	0.111×(2+2+2)	0.666 m3	σck=18N/mm2
	同上型枠	0.036×3	0.108 m2	前面用
	〃	0.293×(2+2+2)	1.758 m2	背面用
裏込工	吸出防止材	0.800×0.350×(2+2+2)	1.680 m2	
基礎工	調整コンクリート	0.306×4.500	1.377 m3	σck=18N/mm2
	同上型枠	0.490×4.500	2.205 m2	
	均しコンクリート	0.145×4.500	0.653 m3	σck=18N/mm2
	同上型枠	0.200×4.500	0.900 m2	
	基礎砕石	1.450×4.500	6.525 m2	t＝100㎜
中詰材	栗石φ100～300内外	0.200×2	0.400 m3	魚巣用
	川砂及び小石	0.023×2	0.046 m3	棲息用
	空隙材料	2	2.000 箇所	棲息用

準用河川 秋郷川　　小口止工

種　別	細　別	計　算　式	数　量	摘　要
1号小口止工	H=5.01	1	1　ヶ所	
2号小口止工	H=3.78	1	1　ヶ所	
合 計			2　ヶ所	

準用河川 秋郷川　　排水構造物工

種　別	細　別	計　算　式	数　量	摘　要
暗渠管布設替	φ150	2	2　m	
合 計			2　m	

準用河川 秋郷川　　雑工(すり付け工)　　**計 算 書**

測 点	距 離	練石積			胴込コンクリート			張芝						摘 要
		断 面	平 均	数 量	断 面	平 均	数 量	断 面	平 均	数 量	断 面	平 均	数 量	
		0.0			0.0									胴込コンクリート 控35cmの1/3
	2.5	5.6	2.80	7.0	0.7	0.35	0.9							
SECT,0.0	0.5	5.6	5.60	2.8	0.7	0.70	0.4							
	0.0							1.0						
SECT,0.0	2.1							1.0	1.00	2.1				
合 計	5.1			9.8			1.3			2.1				

準用河川 秋郷川　　仮設工

種　別	細　別	計　算　式			数　量	摘　要
大型土のう	仮締切工	LWL=0.2 (0.20+0.30)×2.4÷(1.08×1.10)=		1.0	1.0　袋	
	購入土				1.0　m3	
	汚濁対策工	LWL=0.2 (0.20+0.30)×2.5×4÷(1.08×1.10)=		4.2	4.0　袋	
	購入土				4.0　m3	
掛樋工	ポリ管φ400	12.0+3.0+14.0=		29.0	29.0　m	
締切排水工	ポンプ据付・撤去	N=　1		1.0	1.0　箇所	
工事用道路(敷鉄板)	敷設面積	敷設幅×工事用道路延長	3.0×30.0=	90.0	90.0　m2	B1524×L3048 t=22
	枚数	敷設面積/(敷鉄板面積)	90.0/(1.524×3.048)	19.4	19.4　枚	
	重量	敷設面積m2×厚み×7.85	90.0×0.022×7.85=	15.5	15.5　t	

(14 / 19)	ブロック基礎	10m当り

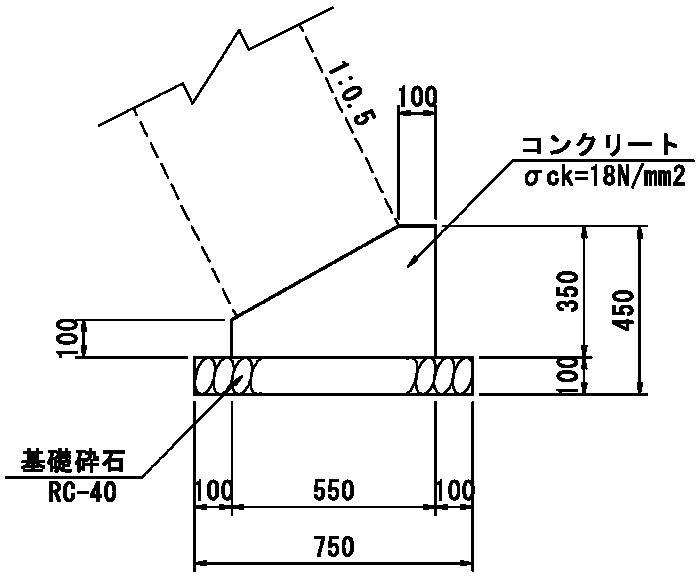

種 別	規 格	計 算 式	数 量	
コンクリート	18N-8-40	((0.100+0.550)×1/2×0.250+0.550×0.100)×10.00	1.363	m3
型枠	小構造物	(0.350+0.100)×10.00	4.50	m2
基礎砕石	RC-40 t=100	0.750×10.00	7.50	m2

(15 / 19)	天端コンクリート	10m当り

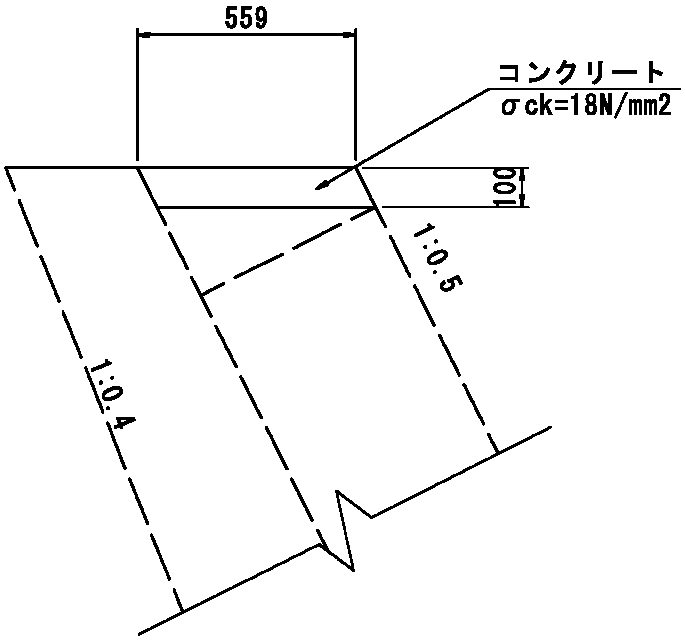

種 別	規 格	計 算 式	数 量	
コンクリート	18N-8-40	0.559×0.1×10.00	0.559	m3
型枠	小構造物	0.100×√(1^2+0.5^2)×10.00	1.12	m2
化粧型枠	小構造物	0.100×√(1^2+0.5^2)×10.00	1.12	m2

（16 / 19）	調整コンクリート	10m当り

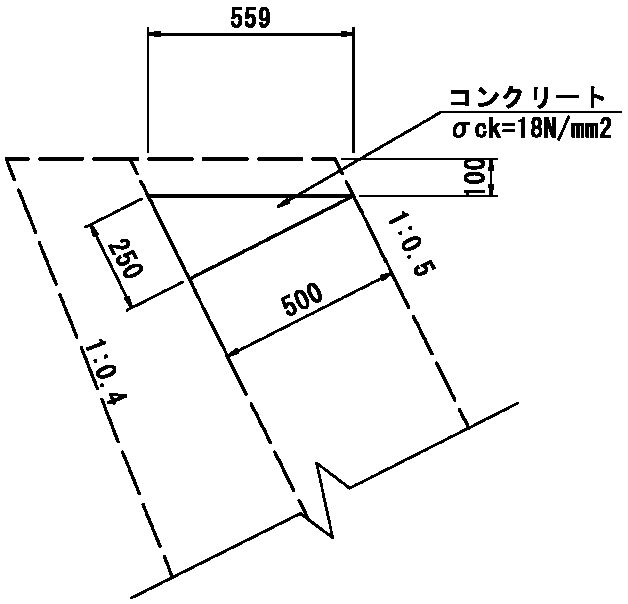

種 別	規 格	計　　算　　式	数 量	
コンクリート	18N-8-40	0.250×0.500×1/2×10.00	0.625	m3
型枠	小構造物	0.250×10.00	2.50	m2

（17 / 19）	基礎コンクリート	1m当り

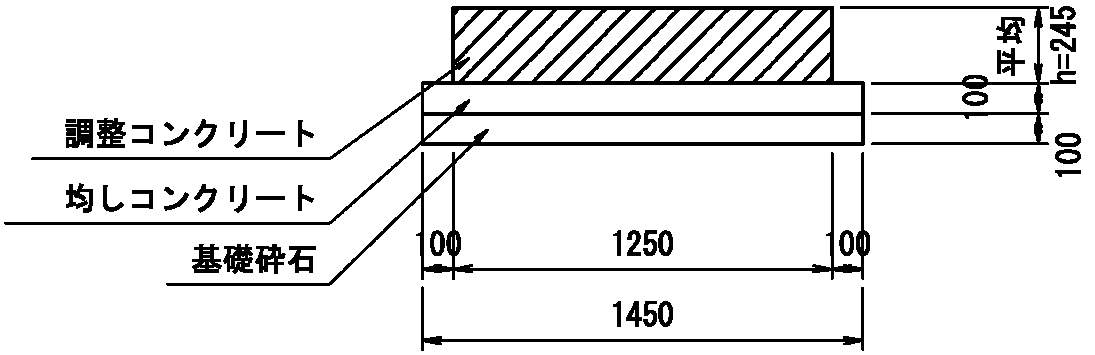

種 別	規 格	計 算 式	数 量	
調整コンクリート				
コンクリート	18N-8-40	0.245×1.250×1.00	0.306	m3
型枠	小構造物	0.245×2×1.00	0.49	m2
均しコンクリート				
コンクリート	18N-8-40	1.450×0.10×1.00	0.145	m3
型枠	小構造物	0.100×2×1.00	0.20	m2
基礎砕石	RC-40,t=100	1.450×1.00	1.45	m2

(18 / 19)	1号小口止工	1ヶ所当り

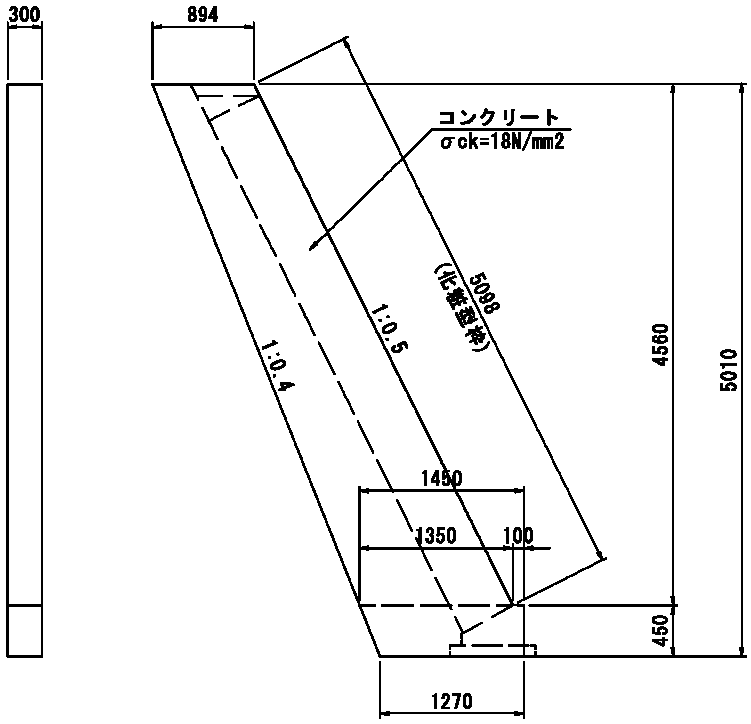

種 別	規 格	計 算 式	数 量	
コンクリート	18N-8-40	((0.894+1.350)×1/2×4.560+(1.450+1.270)×1/2 ×0.450)×0.3	1.718	m3
型枠	小構造物	((0.894+1.350)×1/2×4.560+(1.450+1.270)×1/2 ×0.450)×2+0.450×0.3	11.59	m2
化粧型枠	小構造物	5.098×0.3	1.53	m2

(19 / 19)	2号小口止工	1ヶ所当り

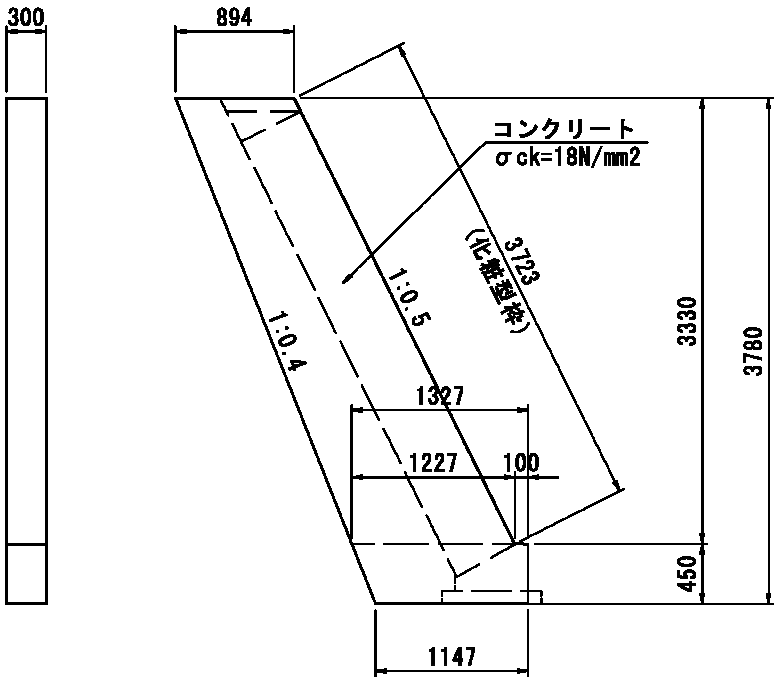

種 別	規 格	計 算 式	数 量	
コンクリート	18N-8-40	((0.894+1.227)×1/2×3.330+(1.327+1.147) ×1/2×0.450)×0.300	1.226	m3
型枠	小構造物	((0.894+1.227)×1/2×3.330+(1.327+1.147)×1/2 ×0.450)×1+0.450×0.300	4.22	m2
化粧型枠	小構造物	3.723×0.300	1.12	m2

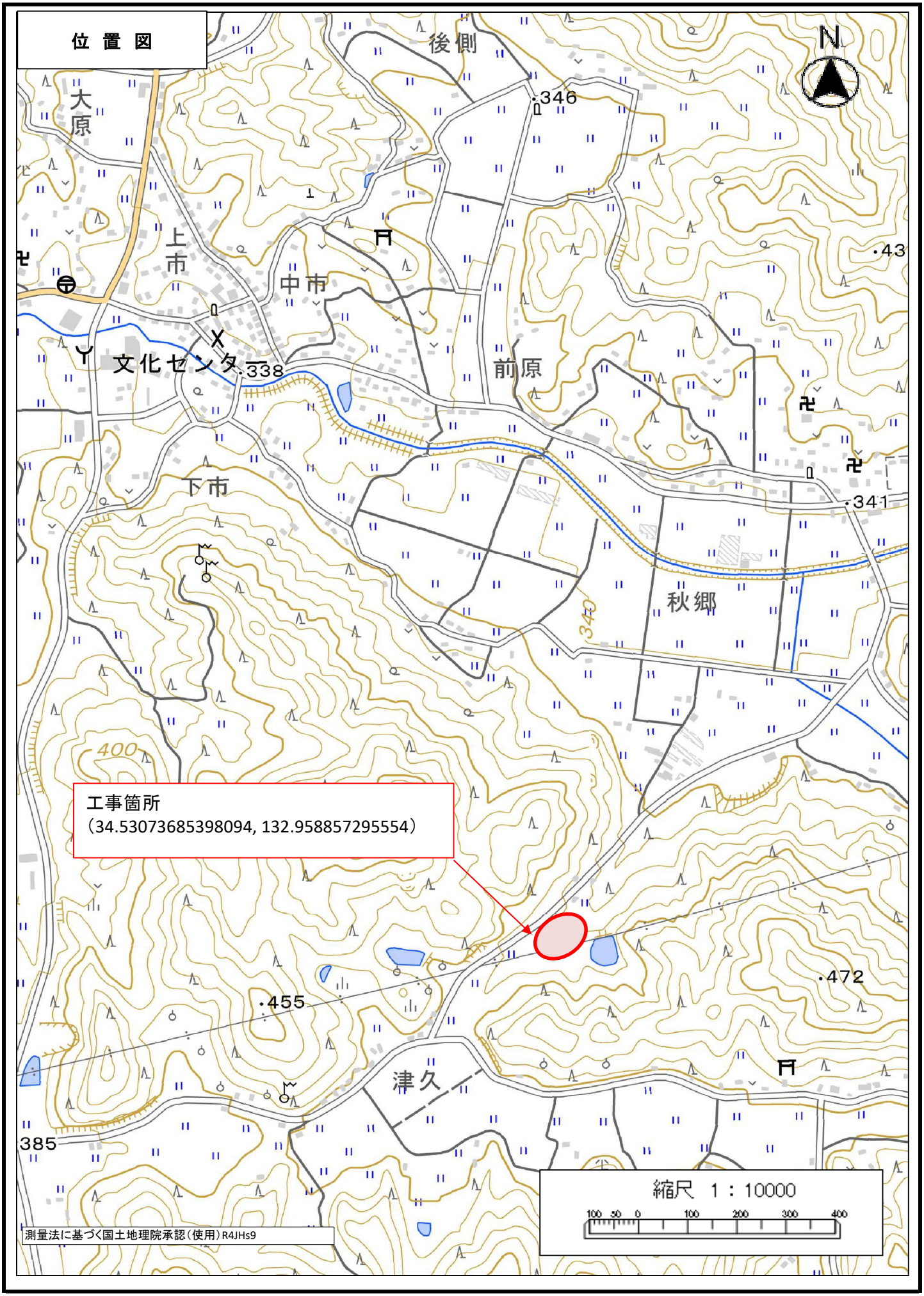
位 置 図
後側
大原
上市
中市
文化センター
前原
下市
秋郷
津久
346
338
341
43
455
472
385
340
400
工事箇所
（34.53073685398094, 132.958857295554）
縮尺 1：10000
100 50 0 100 200 300 400
測量法に基づく国土地理院承認（使用）R4JHs9