工　事 番　号						

設計年度	令和8年度	市道中之町52号線通学路安全対策工事
施工月日	令和　　年　　月　　日	
施工方法	請　　負	三原市 中之町九丁目　補 助　仕 様 書
工事期間		

工　事　概　要	起　工　理　由
施工延長　L=301.6m 道路土工　一式 擁壁工　V=147m3 排水構造物工　L=491m 集水桝工　N=13箇所 防護柵工　L=30m 舗装工　A=1728m2 区画線工　L=359m	

三　原　市

特　記　仕　様　書

第1章　総則

第1節　適用

1　本特記仕様書は、三原市中之町九丁目 市道中之町52号線通学路安全対策工事に適用する。

2　本特記仕様書に記載のない事項については、次によるものとする。

・土木工事共通仕様書（令和7年8月）広島版

※　土木工事共通仕様書は「広島県の調達情報」に掲載している。

https://chotatsu.pref.hiroshima.lg.jp/

・その他関連規格類

第2節　中間検査

本工事は、中間検査の対象工事とし、実施については三原市中間検査実施要項に従うこと。

第3節　情報共有システム

1　本工事は、受発注者間の情報を電子的に交換・共有することにより、業務の効率化を図る情報共有システムの対象である。なお、運用にあたっては「広島県工事中情報共有システム運用ガイドライン」（以下「ガイドライン」という。）に基づき実施すること。

2　本工事で使用する情報共有システムは次とする。

広島県工事中情報共有システム

https://chotatsu.pref.hiroshima.lg.jp/asp/index.html

3　監督員及び受注者が使用する情報共有サービスのサービス提供者（以下「サービス提供者」という。）との契約は、受注者が行い、利用料を支払うものとする。

4　情報共有システムを利用した書類は、決裁データ等を整理して中間検査時・工事完成時にCD-R又はDVD-R（中間検査時1部、完成時2部）にて提出すること。

ただし、電磁的記録しない方が合理的な書類は、監督員と協議の上、紙媒体での提出とすることができる。

5　情報共有システムを利用した書類の検査は電磁的記録にて検査する。

検査時に必要となる機器は、原則、受注者が準備することとし、検査に必要な電磁的記録は受注者が当該機器に事前に登録するものとする。

6　受注者は、監督員及びサービス提供者から技術上の問題点の把握、利用にあたっての評価を行うためアンケート等を求められた場合、協力しなければならない。

第4節　法令及び条例等の遵守

1　次の内容について、施工計画書の「その他」項目に記載すること。

(1)　工事の実施にあたり、発注者から明示された、又は、受注者が行うべき「法令及び条例等に基づく各種手続き及び許可承諾条件」

(2)　上記(1)の内容について「不測の事態等が生じた場合の対応方法」

(3)　上記(1)、(2)の内容について「現場作業に従事する者に対する周知の方法」

2　「施工方法」等の関連する項目に、許可承諾条件等を適切に反映すること。

3　「法令及び条例等に基づく各種手続き及び許可承諾条件」等の変更が生じた場合は、施工計画書の内容に重要な変更が生じたものとし、変更施工計画書を提出すること。

第5節　週休2日工事等

本工事は、「発注者指定型」による週休２日工事等の対象工事であり、実施にあたっては「三原市週休２日適用工事等実施要領」（土木工事）に基づき実施するものとする。

第2章　施工条件

第1節　工程

1　施工時期・時間の制限

施工内容	資材運搬
時期	全工事期間
時間	9:00～17:00（作業可能時間）
施工方法・理由	工事箇所が通学路であるため、調整を十分に行い、安全対策をした上で施工を行うこと。 また、近隣施設と施工時間について打合せを行い、原則通勤時間帯の施工は避けること。

2　近接工事

工事箇所付近にて、広島県による道路改良事業及び、急傾斜地崩壊対策事業に伴う工事が発注見込みとなっているため、必要に応じて関連工事と工事方法、工程及び安全対策等について調整を行うこと。

3　電柱移設

本工事区間内の支障電柱及び架線については、関係機関に移設依頼を行い、協議が整い次第、別途指示を行う。

第2節　用地

1　現場の復旧

原形復旧とする。

第3節　公害対策

1　事前・事後調査

調査区分	事前・事後及び工事施工中も大きな被害がある旨の申し出を受けた場合、監督員と協議の上調査すること。
調査区分	（設計変更の対象とする。）
調査時期	施工前・施工中・施工後（1ヶ月以内）
調査内容	柱、屋根、壁、基礎、建具等の傾斜、損傷状況
範囲	監督員と協議するものとする

2　粉じん防止

管理内容	粉じん防止の散水
範囲	工事作業範囲

第4節　安全対策

1　交通誘導員

作業期間中の交通誘導員は、工事期間中において2（人／日）を見込んでいる。
工事の施工については、近隣施設及び住民に配慮し、片側交互通行での施工を見込んでいる。

2　交通安全施設

夜間及び休日において、工事区域に保安灯やバリケードの設置を行う等、近隣住民への安全対策に努めること。

3　近隣住民への配慮

工事車両の通行については、近隣住民及び通学児童等の安全を最優先とし、十分に注意して施工すること。

第5節　建設副産物

本工事における建設副産物については、土木工事共通仕様書1-1-2-11 建設副産物のとおり取り扱うこととする。なお、「再生資源利用計画」、「再生資源利用促進計画」及び「実施書の提出」については、次のとおりとする。

1　再生資源利用計画及び再生資源促進計画

受注者は、コンクリート、コンクリート及び鉄から成る建設資材、木材、アスファルト混合物等を工事現場に搬入する場合には、法令に基づき、再生資源利用計画を作成し、施工計画書に含め監督職員に提出しなければならない。また、受注者は、建設発生土、コンクリート塊、アスファルト・コンクリート塊、建設発生木材、建設汚泥又は建設混合廃棄物等を工事現場から搬出する場合には、法令に基づき、再生資源利用促進計画を作成し、施工計画書に含め監督職員に提出しなければならない。なお、その内容に変更が生じたときは、速やかに利用計画及び促進計画を変更し、監督職員に報告しなければならない。

2　計画の掲示及び公表

受注者は、１の再生資源利用計画及び再生資源利用促進計画を工事現場の見やすい場所に掲示（デジタルサイネージによる掲示も可）し、公衆の閲覧に供するとともに、インターネットの利用により公表するよう努めるものとする。
現場掲示様式については、次のURLを参考に作成すること。
https://www.mlit.go.jp/sogoseisaku/region/recycle/d03project/d0306/page_03060101credas1top.htm

3　実施書の提出

受注者は、再生資源利用計画及び再生資源利用促進計画を作成した場合には、工事完了後速やかに実施状況を記録した再生資源利用実施書及び再生資源利用促進実施書を監督職員に提出しなければならない。なお、受注者は、再生資源利用実施書及び再生資源利用促進実施書の作成後、工事完成から５年間保存しなければならない。

4　工事現場の管理体制

受注者は、再生利用の促進を行うため、工事現場における建設副産物責任者を置くことにより、管理体制を整備するとともに、当該責任者に対し、再生資源利用計画及び再生資源利用促進計画の内容について現場担当者の教育を十分行うこと及び、関係する他の施工者及び資材納入業者もこれを周知徹底することを指導するものとする。

5　建設発生土搬出に関する関係法令の手続きの確認及び確認結果票の作成

受注者は、再生資源利用促進計画の作成にあたり、建設発生土を工事現場から搬出する場合は、あらかじめ次に掲げる事項を確認し、また各事項の確認の結果を記載した書面（確認結果票）を作成しなければならない。
※確認結果票は「広島県の調達情報」に掲載している。

(1)　工事現場内の土地の掘削その他の土地の形質の変更が土壌汚染対策法（平成14年法律第53号）第３条第７項又は第４条第１項の規定による届出を要する場合にあっては、当該届出がされている。

(2)　再生資源利用促進計画に記載しようとする搬出先における建設発生土の搬入に係る行為に関する次に掲げる事項

ア　当該行為が宅地造成及び特定盛土等規制法（昭和36年法律第191号。以下「盛土規制法」という）第12条第１項、第16条第１項、第30条第１項又は第35条第１項の規定による許可を要する場合にあっては、当該許可を受けている。
イ　当該行為が盛土規制法第21条第１項、第27条第１項、第28条第１項又は第40条第１項の規定による届出を要する場合にあっては、当該届出がされている。

(3)　上記(1)、(2)に掲げる事項のほか、再生資源利用促進計画に記載しようとする搬出先が適正であることを確認するために必要な事項その他の建設発生土の搬出に関する事項

6　運搬業者への通知

受注者は、建設発生土の運搬を行う者に対し、再生資源利用促進計画及び確認結果票の内容を通知するものとする。またその内容に変更が生じたときには、速やかに運搬を行う者に通知するものとする。

7　確認結果票の掲示及び公表

受注者は、確認結果票を工事現場の見やすい場所に掲示（デジタルサイネージによる掲示も可）し、公衆の閲覧に供するとともに、インターネットの利用により公表するよう努めるものとする。

8　確認結果票の保管

受注者は、確認結果票を建設工事の完成後５年間保存するものとする。

9　建設発生土の搬出先に対する受領書の交付請求

受注者は、建設発生土を再生資源利用促進計画に記載した搬出先へ搬出したときは、速やかに当該搬出先の管理者（搬出先が工事現場である場合は、当該工事現場の受注者）に対し、次に掲げる事項を記載した受領書の交付を求めるものとする。

(1)　建設発生土の搬出先の名称（搬出先が工事現場である場合は、建設工事の名称。）及び所在地
(2)　建設発生土を搬出先の受注者の商号、名称又は氏名
(3)　建設発生土の搬出元の名称及び所在地
(4)　建設発生土の搬出量
(5)　建設発生土の搬出が完了した日

10　建設発生土の搬入元への受領書の交付

受注者は、建設発生土を利用計画に記載した搬入元から搬入したときは、速やかに当該搬入元の管理者（搬入元が工事現場である場合は、当該工事現場の受注者）に対し、前号に掲げる事項を記載した受領書を交付するものとする。

11　受領書の内容確認

受注者は、搬出先から受領書の交付を受けたときは、再生資源利用促進計画に記載した内容と一致することを確認する。

12　受領書の保管

受注者は、受領書又はその写しを建設工事の完成後５年間保存するものとする。

第6節　その他

1　工事用機資材等の仮置き

場所　　受注者が責任を持って管理すること。なお、借地料等については受注者の負担とする。

2　法定外の労災保険 の付保

1 本工事において、受注者は法定外の労災保険に付さなければならない。

2 受注者は、建設工事請負契約約款第54条（火災保険等）に基づき、法定外の労災保険の契約締結したときは、その証券又なこれに代わるものを速やかに監督職員に提示しなければならない。

3 法定外の労災保険は、政府の労働災害補償保険とは別に上乗せ給付等を行うことを目的とするものであり、（公財）建設業福祉共済団、（一社）建設業労災互助会、全日本火災共済協同組合連合会、（一社）全国労働保険事務組合連合会又は保険会社との間で、労働者災害補償保険法に基づいて契約を締結しているものとす。

第3章　設計金額

第1節　排出ガス対策型建設機械の使用促進

土木工事共通仕様書（令和7年8月 広島版）『1-1-1-34 環境対策』で使用を義務付けている排出ガス対策型建設機械においては、排出ガス対策型（第２次基準値）以上の建設機械の使用に努めること。

なお、使用する排出ガス対策型建設機械について、基準値による設計変更は行わない。

第2節　建設副産物

1　建設発生土（搬出）　（建設発生土リサイクルプラント，建設発生土受入地又は建設発生土受入地（一時たい積））

当該工事により発生する建設発生土は，公の関与する埋立地，建設発生土処分先一覧表に掲載されている建設発生土リサイクルプラント，建設発生土受入地又は建設発生土受入地（一時たい積）のいずれかに搬出するものとする。

また，搬出先として，運搬費と受入費（平日の受入費用）の合計が最も経済的になる建設発生土リサイクルプラント，建設発生土受入地又は建設発生土受入地（一時たい積）を見込んでいる。したがって，正当な理由がある場合を除き残土処分に要する費用（単価）は変更しない。

搬出場所　　山田建設株式会社リサイクルプラント

なお，工事発注後に明らかになったやむを得ない事情により，建設発生土処分先一覧表に掲載されている建設発生土リサイクルプラント，建設発生土受入地又は建設発生土受入地（一時たい積）への搬出が困難となった場合は，発注者と受注者が協議するものとする。

2　産業廃棄物の場外保管

当該工事により発生する産業廃棄物を事業場の外（建設工事現場以外の場所）において300m2以上の面積で保管する場合には、保管場所を所管する都道府県知事又は政令市長に事前の届出を行うこと。また、届出事項を変更する場合は事前に変更届を、保管をやめたときは30日以内に廃止届を提出すること。

ただし、産業廃棄物処理業等の許可施設における保管は届出対象外とする。

第4章　その他

本特記仕様書及び設計図書に明示していない事項または、その内容に疑義が生じた場合は、監督員の指示を受けること。

工事数量総括表

費目・工種明細など	規格1・規格2	単位		数量	備考
本工事費					
道路改良		式		1	レベル1
道路土工		式		1	レベル2
掘削工		式		1	レベル3
掘削		m3		610	レベル4
路床盛土工		式		1	レベル3
路床盛土		m3		100	レベル4
残土処理工		式		1	レベル3
擁壁工		式		1	レベル2
作業土工		式		1	レベル3
場所打擁壁工(構造物単位)		式		1	レベル3
重力式擁壁	GW24	m3		93	レベル4
重力式擁壁	SGW82	m3		54	レベル4
張コンクリート工		式		1	レベル3
張コンクリート		m2		64	レベル4
防草コンクリート工		式		1	レベル3
防草コンクリート		m2		21	レベル4
石・ブロック積(張)工		式		1	レベル2

工事数量総括表

費目・工種明細など	規格1・規格2	単位		数量	備考
石積(張)工		式		1	レベル3
石積		m2		1	レベル4
小型水路工		式		1	レベル2
作業土工		式		1	レベル3
側溝工		式		1	レベル3
プレキャストU型側溝		m		377	レベル4
場所打水路工		式		1	レベル3
現場打水路		m		39	レベル4
管渠工		式		1	レベル3
ヒューム管(B形管)		m		2	レベル4
暗渠排水管		m		23	レベル4
集水桝工		式		1	レベル3
集水桝		式		1	レベル4
自由勾配側溝		式		1	レベル3
A箇所自由勾配側溝	L=35m	式		1	レベル4
B箇所自由勾配側溝	L=15m	式		1	レベル4
C箇所自由勾配側溝	L=13m	式		1	レベル4
D箇所自由勾配側溝	L=19m	式		1	レベル4

工事数量総括表

費目・工種明細など	規格1・規格2	単位		数量	備考
舗装工		式		1	レベル2
アスファルト舗装工	本線	式		1	レベル3
下層路盤(車道・路肩部)		m2		1,630	レベル4
上層路盤(車道・路肩部)		m2		1,620	レベル4
表層(車道・路肩部)		m2		1,610	レベル4
アスファルト舗装工	本線以外	式		1	レベル3
下層路盤(車道・路肩部)		m2		118	レベル4
上層路盤(車道・路肩部)		m2		118	レベル4
表層(車道・路肩部)		m2		118	レベル4
コンクリート舗装工		式		1	レベル3
下層路盤(車道・路肩部)		m2		34	レベル4
コンクリート舗装	t=10cm	m2		34	レベル4
防護柵工		式		1	レベル2
路側防護柵工		式		1	レベル3
ガードレール		m		30	レベル4
構造物撤去工		式		1	レベル2
構造物取壊し工		式		1	レベル3
舗装版切断		式		1	レベル4

工事数量総括表

費目・工種明細など	規格1・規格2	単位		数量	備考
舗装版破砕		m2		1,240	レベル4
コンクリート構造物取壊し		m3		144	レベル4
運搬処理工		式		1	レベル3
殻運搬		m3		62	レベル4
殻処分		t		142	レベル4
殻運搬		m3		144	レベル4
殻処分		m3		144	レベル4
区画線工		式		1	レベル2
区画線工		式		1	レベル3
溶融式区画線		m		360	レベル4
薄層カラー舗装工		式		1	レベル3
薄層カラー舗装		m2		299	レベル4
仮設工		式		1	レベル2
交通管理工		式		1	レベル3
交通誘導警備員		人		300	レベル4
＊＊直接工事費＊＊					
共通仮設費率分					
＊＊共通仮設費計＊＊					

工事数量総括表

費目・工種明細など	規格1・規格2	単位		数量	備考
＊＊純工事費＊＊					
現場管理費					
＊＊工事原価＊＊					
一般管理費率分					
契約保証費					
一般管理費計					
＊＊工事価格＊＊					
＊＊消費税相当額＊＊					
＊＊工事費計＊＊					
＊＊契約保証費計＊＊					

IPNO	IP.1
IA	43-40-46
R	40.000
TL	16.031
CL	30.494
SL	3.093

IPNO	IP.2
IA	46-28-24
R	25.000
TL	10.734
CL	20.278
SL	2.207

IPNO	IP.3
IA	39-55-23
R	40.000
TL	14.528
CL	27.872
SL	2.557

IPNO	IP.4
IA	28-11-10
R	25.000
TL	6.276
CL	12.299
SL	0.776

IPNO	IP.5
IA	3-49-50
R	500.000
TL	16.720
CL	33.428
SL	0.279

IPNO	IP.6
IA	23-12-51
R	80.000
TL	16.432
CL	32.413
SL	1.670

IPNO	IP.7
IA	23-27-20
R	50.000
TL	10.380
CL	20.469
SL	1.066

IPNO	IP.8
IA	22-29-05
R	100.000
TL	19.877
CL	39.243
SL	1.956

IPNO	
IA	17
R	5
TL	
CL	
SL	

施工延長　L=301.6m

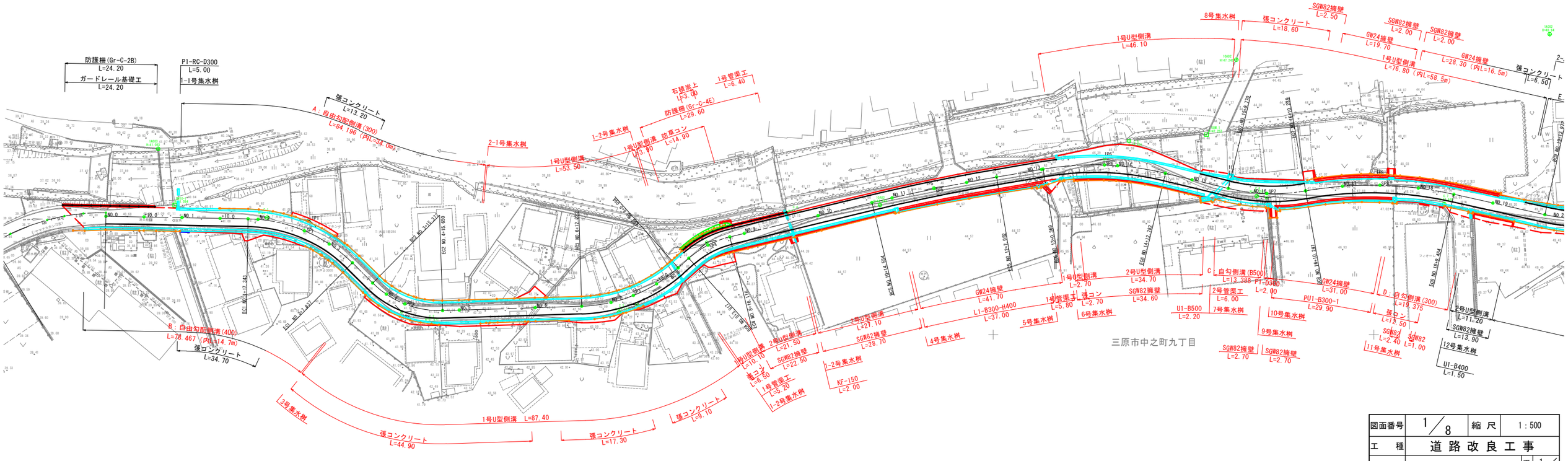

図面番号	1／8	縮尺	1：500
工種	道路改良工事		
種別	平面図	番号	1／1
路線名 河川	市道中之町52号線		
工事箇所	三原市中之町九丁目		
	三原市		

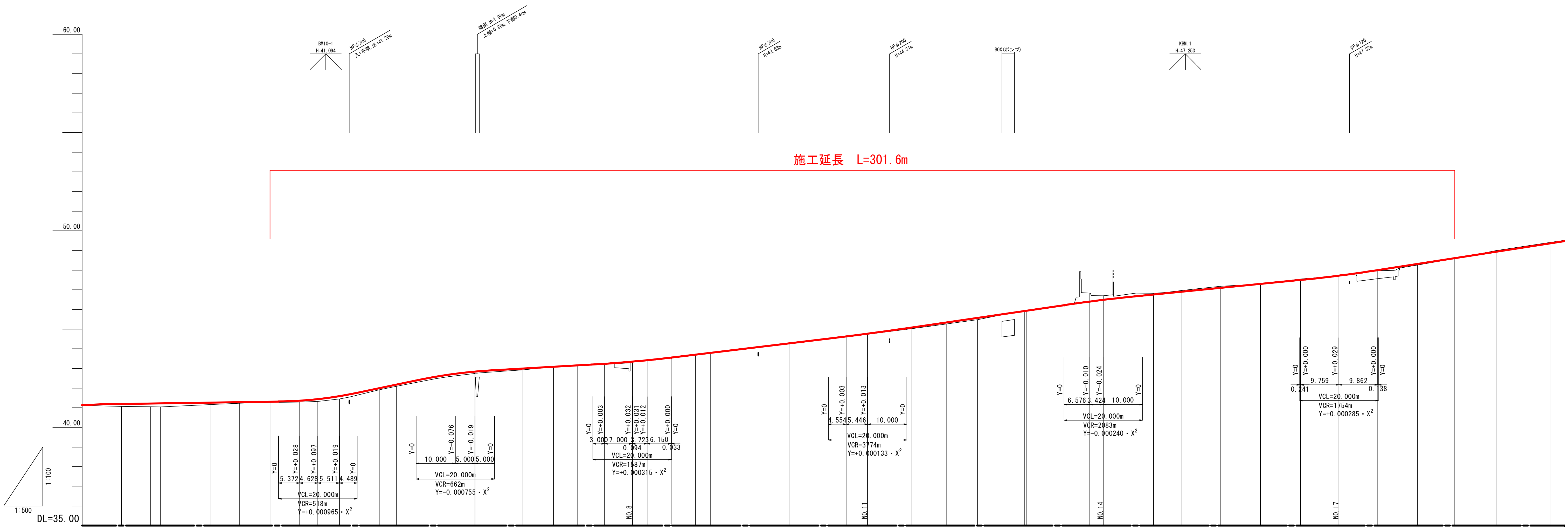

勾配: i=0.30% L=65.0m ／ 41.345 ／ i=4.16% L=35.0m ／ 42.801 ／ i=1.14% L=45.0m ／ 43.314 ／ i=2.40% L=60.0m ／ 44.754 ／ i=2.93% L=60.0m ／ 46.512 ／ i=1.97% L=60.0m ／ 47.694 ／ i=3.11% L=80.0m

測点	追加距離	区間距離	地盤高	計画高	盛土	切土
+10.000	30.000	10.000	41.07	41.195	0.13	
BC1 (+17.343)	37.343	7.343	41.05	41.217	0.17	
NO.2	40.000	2.657	41.04	41.225	0.19	
SP1 (+12.590)	52.590	12.590	41.16	41.263	0.10	
NO.3	60.000	7.410	41.23	41.285	0.06	
EC1 (+7.837)	67.837	7.837	41.27	41.309	0.04	
BC2 (+15.372)	75.372	7.535	41.29	41.359	0.07	
NO.4	80.000	4.628	41.32	41.442	0.12	
SP2 (+5.511)	85.511	5.511	41.45	41.593	0.14	
EC2 (+15.650)	95.650	10.139	41.91	41.996	0.09	
NO.5	100.000	4.350	42.09	42.177	0.09	
				42.725		
NO.6	120.000	20.000	42.76	42.839	0.08	
BC3 (+12.222)	132.222	12.222	42.93	42.997	0.07	
NO.7	140.000	7.778	43.08	43.086	0.01	
SP3 (+6.158)	146.158	6.158	43.16	43.156		0.00
+13.000	153.000	6.842	43.25	43.237		0.01
NO.8	160.000	7.000	43.34	43.346	0.01	
EC3 (+0.094)	160.094	0.094	43.34	43.347	0.01	
BC4 (+3.817)	163.817	3.723	43.44	43.418		0.02
SP4 (+9.967)	169.967	6.150	43.54	43.553	0.01	
EC4 (+16.116)	176.116	6.149	43.71	43.701		0.01
NO.9	180.000	3.884	43.80	43.794		0.01
NO.10	200.000	20.000	44.25	44.274	0.02	
BC5 (+14.554)	214.554	14.554	44.60	44.626	0.03	
NO.11	220.000	5.446	44.74	44.767	0.03	
SP5 (+11.268)	231.268	11.268	45.02	45.084	0.06	
NO.12	240.000	8.732	45.26	45.340	0.08	
EC5 (+7.982)	247.982	7.982	45.48	45.574	0.09	
NO.13	260.000	12.018	45.91	45.926	0.03	
BC6 (+0.369)	260.369	0.369	45.91	45.937	0.03	
SP6 (+16.576)	276.576	16.207	46.83	46.402		0.43
NO.14	280.000	3.424	46.70	46.488		0.21
EC6 (+12.782)	292.782	12.782	46.82	46.764		0.06
NO.15	300.000	7.218	46.97	46.906		0.06
BC7 (+9.770)	309.770	9.770	47.18	47.098		0.08
NO.16	320.000	10.230	47.30	47.300		0.00
SP7 (+0.004)	320.004	0.004	47.30	47.300		0.00
EC7 (+10.239)	330.239	10.235	47.55	47.502		0.05
BC8 (+10.241)	330.241	0.002	47.55	47.502		0.05
NO.17	340.000	9.759	47.71	47.723	0.01	
SP8 (+9.862)	349.862	9.862	47.97	48.001	0.03	
NO.18	360.000	10.138	48.26	48.316	0.06	
EC8 (+9.484)	369.484	9.484	48.59	48.611	0.02	
NO.19	380.000	10.516	49.00	48.938		0.06
BC9 (+13.972)	393.972	13.972	49.42	49.373		0.05

曲線:
- IP1 IA=43-40-46 R= 40.000 TL= 16.031 CL= 30.494 SL= 3.093
- L= 7.535
- IP2 IA=46-28-24 R= -25.000 TL= 10.734 CL= 20.278 SL= 2.207
- L= 36.572
- IP3 IA=39-55-23 R= -40.000 TL= 14.528 CL= 27.872 SL= 2.557
- L= 3.723
- IP4 IA=28-11-10 R= 25.000 TL= 6.276 CL= 12.299 SL= 0.776
- L= 38.438
- IP5 IA=3-49-50 R= 500.000 TL= 16.720 CL= 33.428 SL= 0.279
- L= 12.387
- IP6 IA=23-12-51 R= 80.000 TL= 16.432 CL= 32.413 SL= 1.670
- L= 16.988
- IP7 IA=23-27-20 R= -50.000 TL= 10.380 CL= 20.469 SL= 1.066
- L= 0.002
- IP8 IA=22-29-05 R= 100.000 TL= 19.877 CL= 39.243 SL= 1.956
- L= 24.488

片勾配

拡幅

図面番号	2/8	縮尺	1:500
工種	道路改良工事		
種別	縦断図	番号	1/1
路線 河川 名	市道中之町52号線		
工事箇所	三原市中之町九丁目		
三原市			

D = 7.535

EC1 (NO.3+7.837)

GH=41.27
FH=41.309

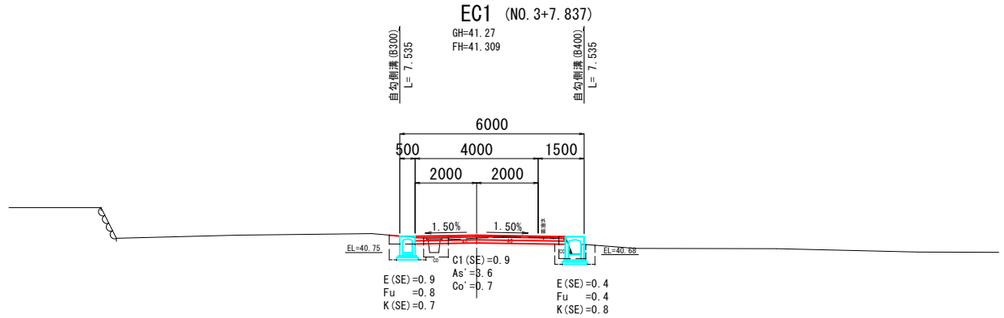

DL=35.00

D =10.139

SP2 (NO.4+5.511)

GH=41.45
FH=41.539

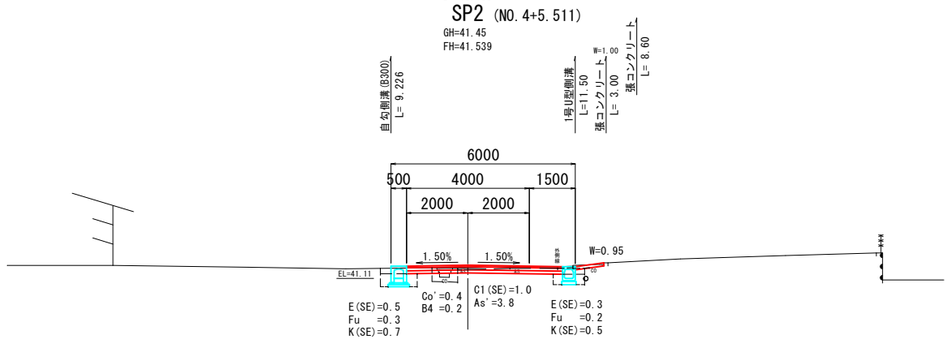

DL=35.00

D = 7.873

NO.3

GH=41.23
FH=41.285

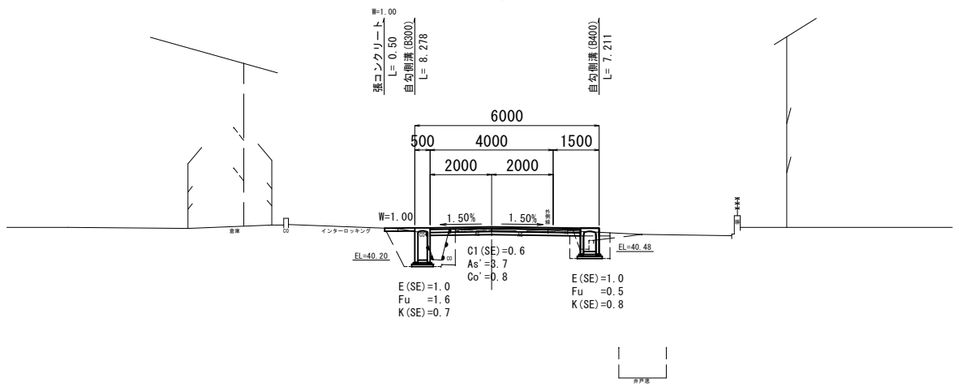

DL=35.00

D = 5.511

NO.4

GH=41.32
FH=41.442

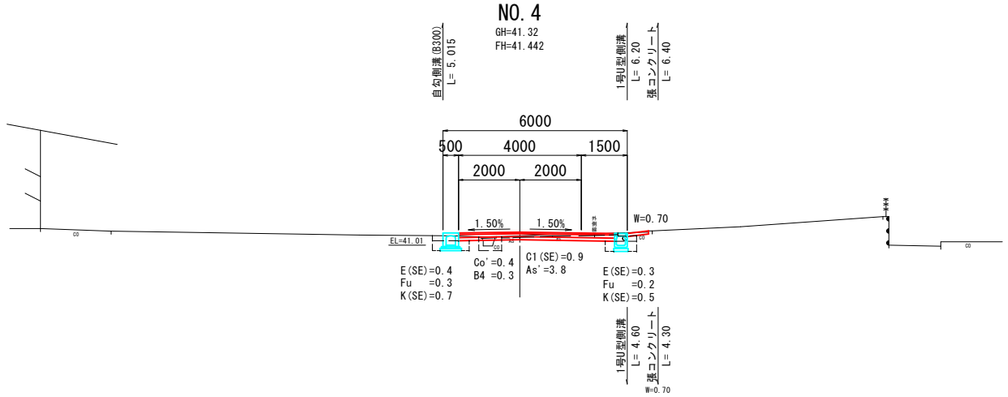

DL=35.00

D = 4.628

BC2 (NO.3+15.372)

GH=41.29
FH=41.359

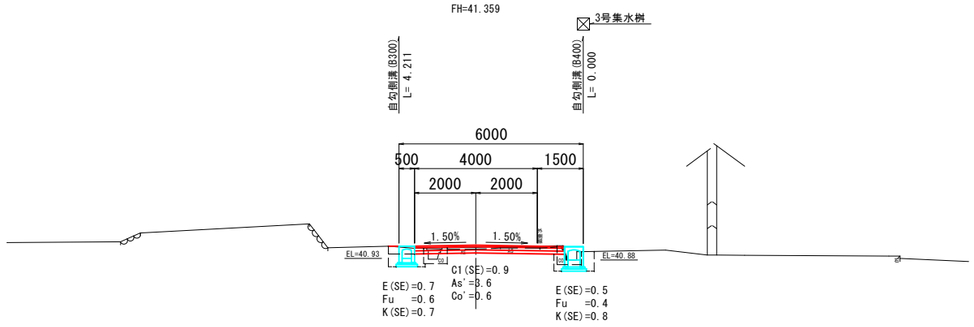

DL=35.00

D = 7.410

SP1 (NO.2+12.590)

GH=41.16
FH=41.263

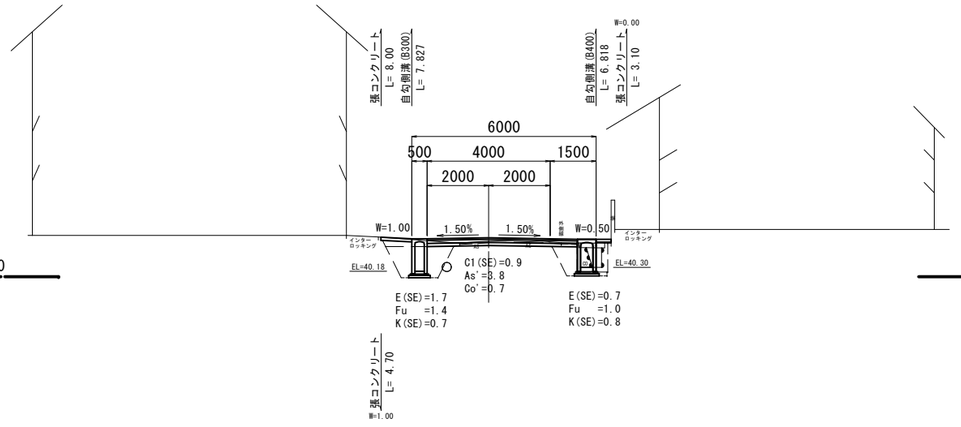

DL=40.00

図面番号	3 / 8	縮 尺	1 : 500
工 種	道 路 改 良 工 事		
種 別	横断図	番号	1 / 6
路線 河川 名	市道中之町52号線		
工事箇所	三原市中之町九丁目		
三 原 市			

D =12.222

NO. 6

GH=42.76
FH=42.839

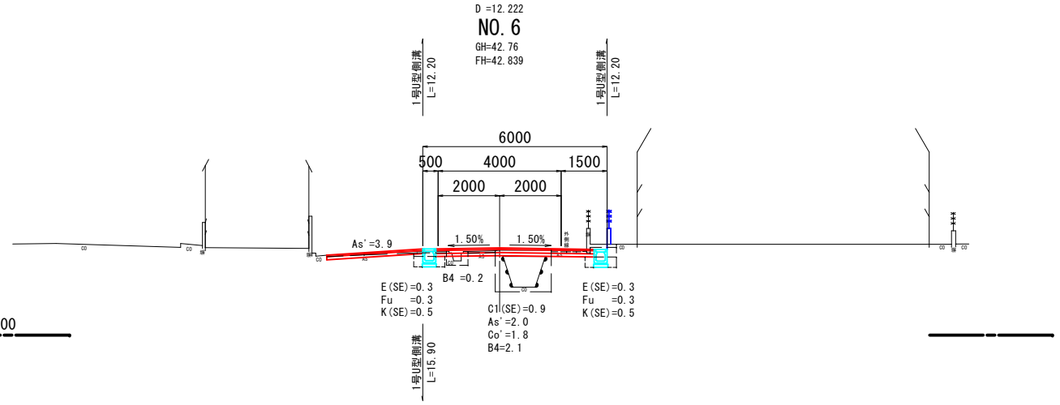

D = 6.842

SP3 (NO. 7+6.158)

GH=43.16
FH=43.156

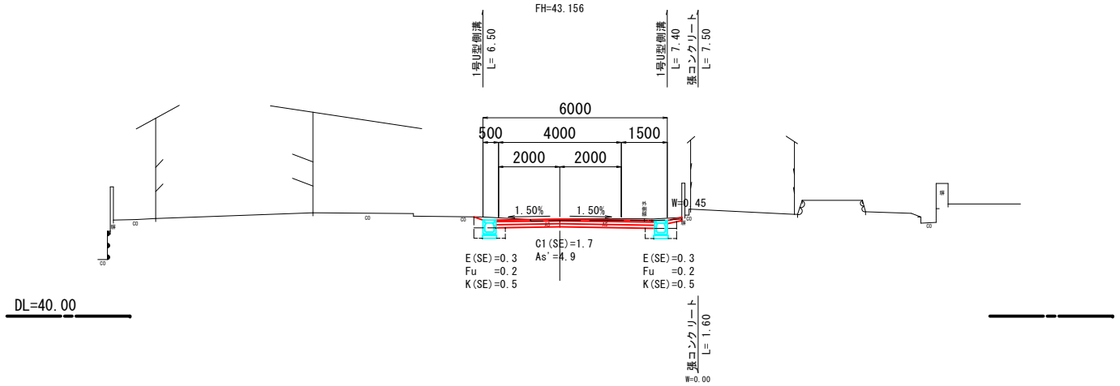

D =20.000

NO. 5

GH=42.09
FH=42.177

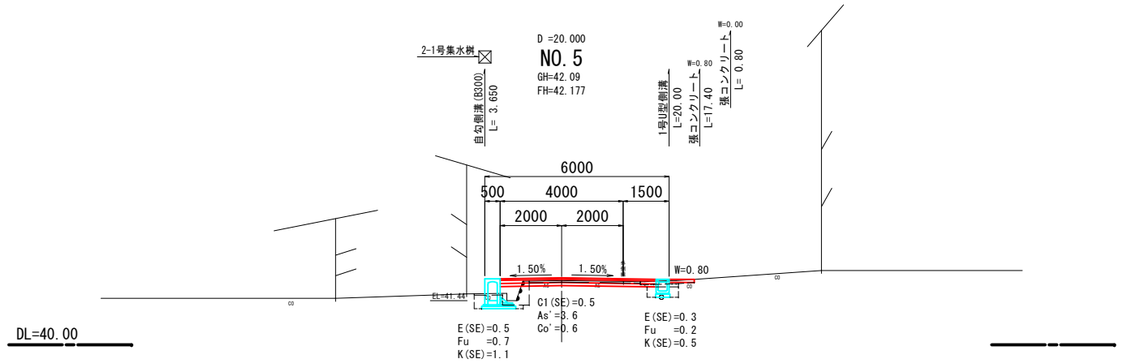

D = 6.158

NO. 7

GH=43.08
FH=43.086

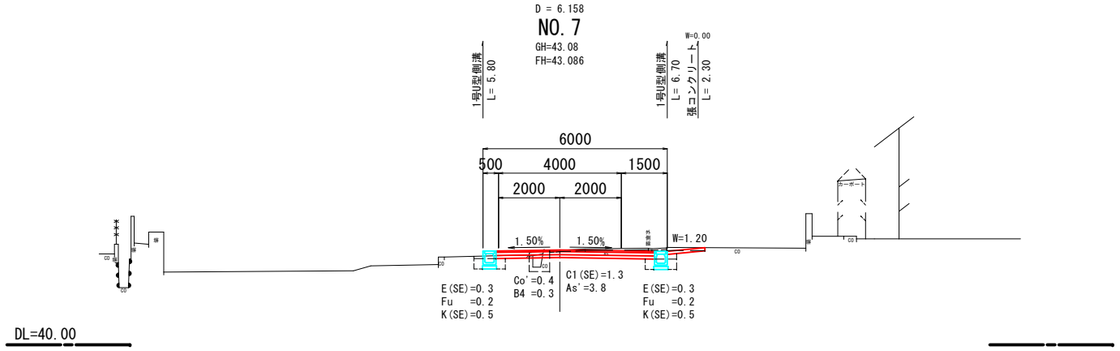

D = 4.350

EC2 (NO. 4+15.650)

GH=41.91
FH=41.996

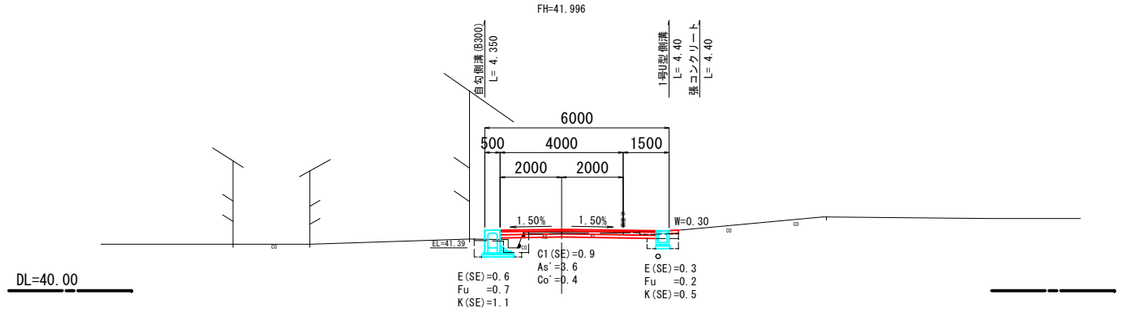

D = 7.778

BC3 (NO. 6+12.222)

GH=42.93
FH=42.997

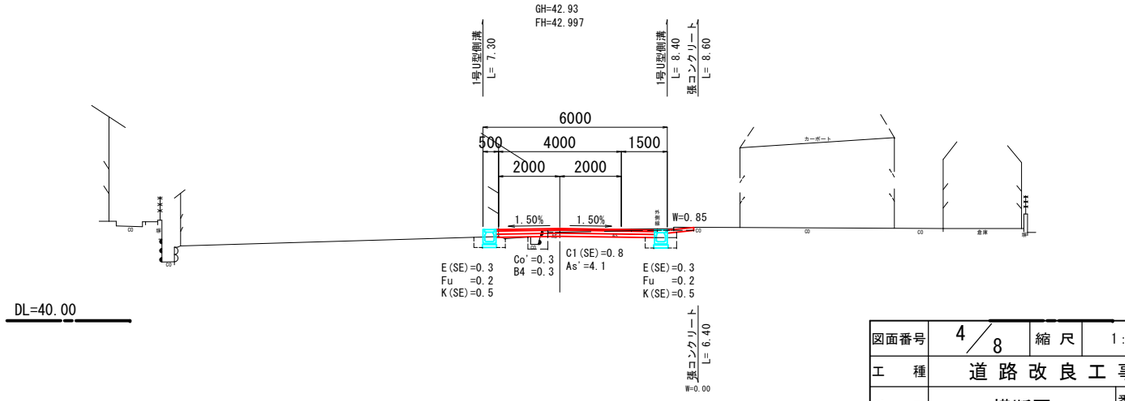

図面番号	4 / 8	縮 尺	1 : 500
工 種	道 路 改 良 工 事		
種 別	横断図	番号	2 / 6
路線 河川 名	市道中之町52号線		
工事箇所	三原市中之町九丁目		
三 原 市			

D = 6.150

BC4 (NO.8+3.817)

GH=43.44
FH=43.418

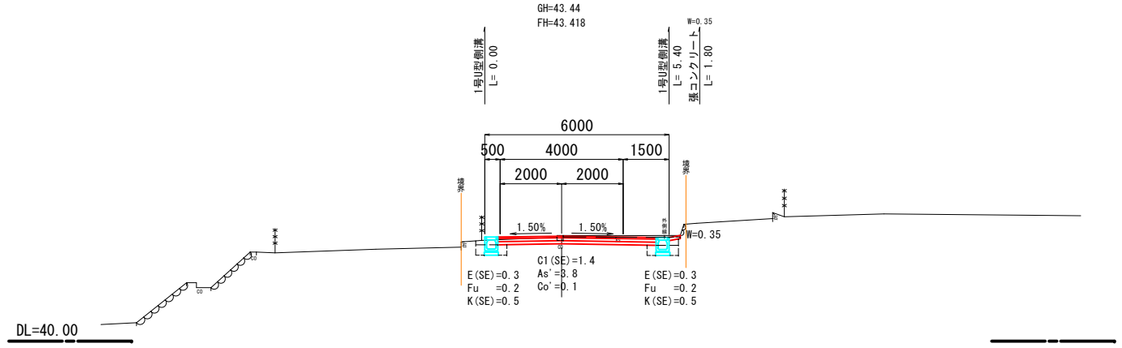

D =20.000

NO. 9

GH=43.80
FH=43.794

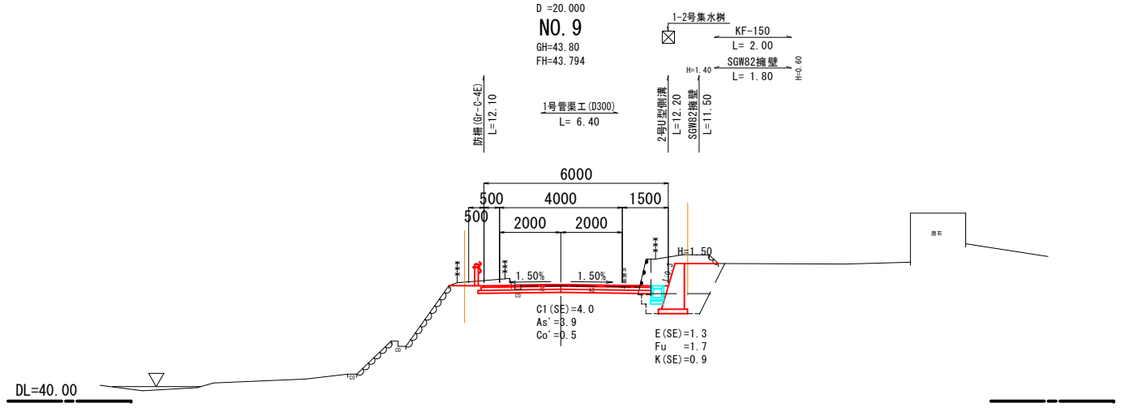

D = 3.723

EC3 (NO.8+0.094)

GH=43.34
FH=43.347

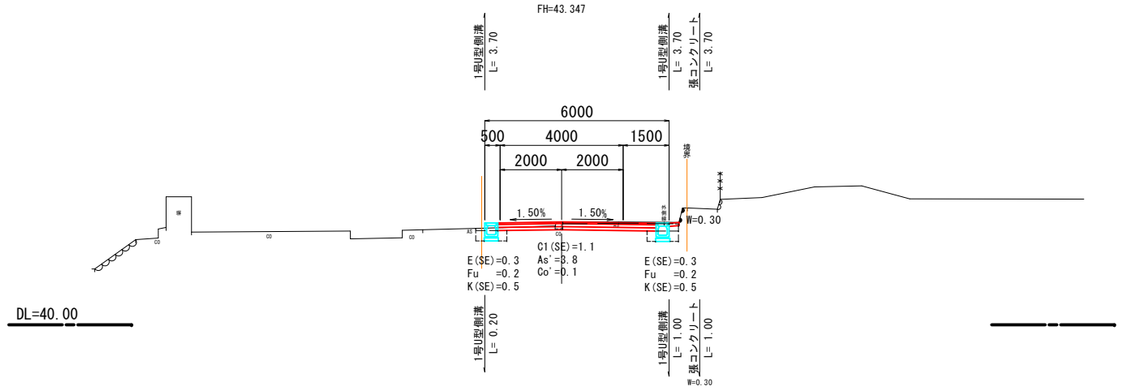

D = 3.884

EC4 (NO.8+16.116)

GH=43.71
FH=43.701

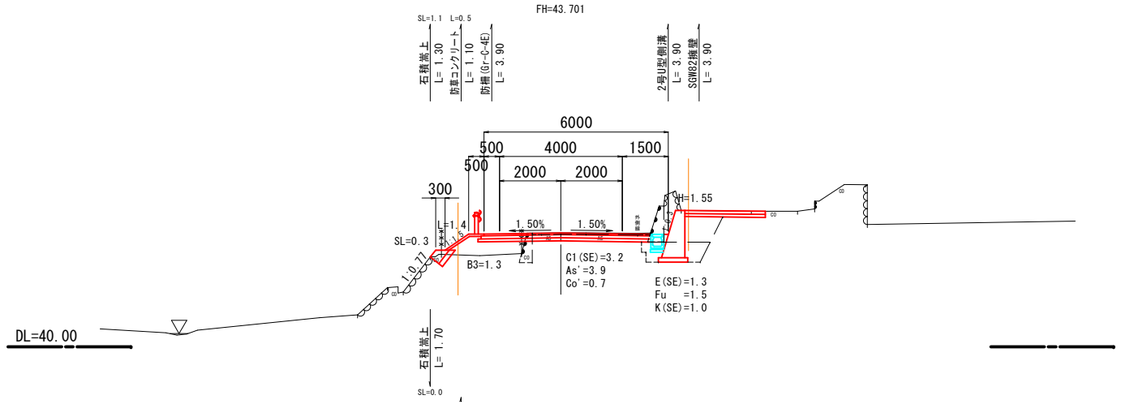

D = 7.094

NO.7+13.000

GH=43.25
FH=43.237

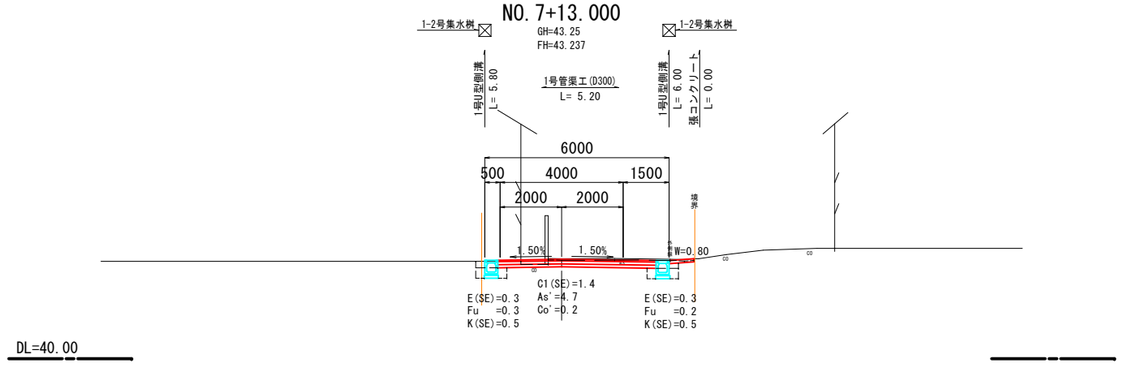

D = 6.149

SP4 (NO.8+9.967)

GH=43.54
FH=43.553

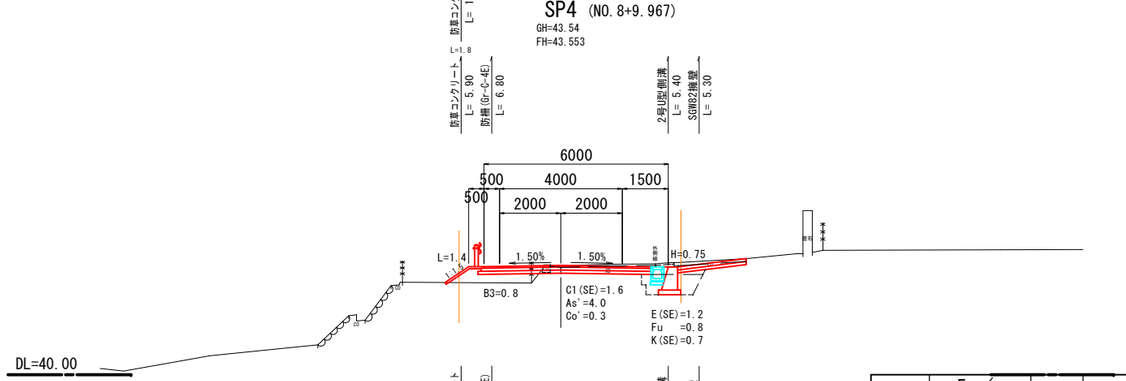

図面番号	5/8	縮 尺	1:500
工 種	道路改良工事		
種 別	横断図	番号	3/6
路線 河川 名	市道中之町52号線		
工事箇所	三原市中之町九丁目		
三 原 市			

D =11.268

NO.11

GH=44.74
FH=44.767

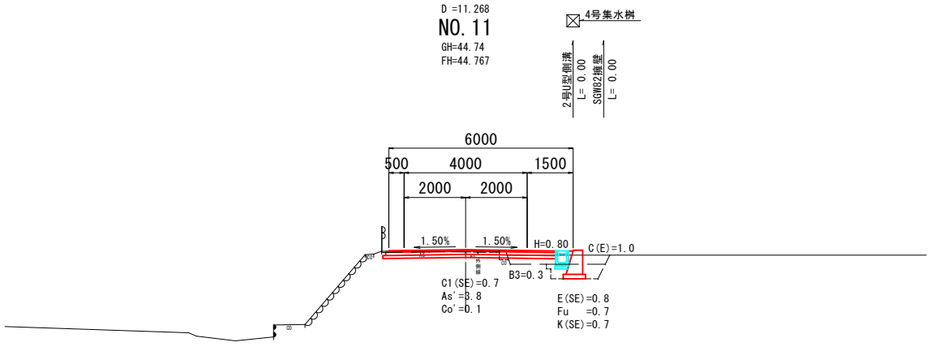

DL=40.00

D =12.387

EC5 (NO.12+7.982)

GH=45.48
FH=45.574

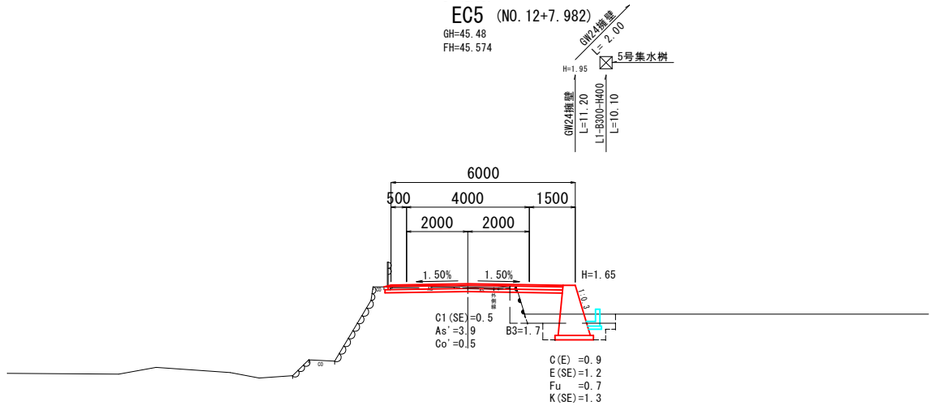

DL=40.00

D = 5.446

BC5 (NO.10+14.554)

GH=44.60
FH=44.626

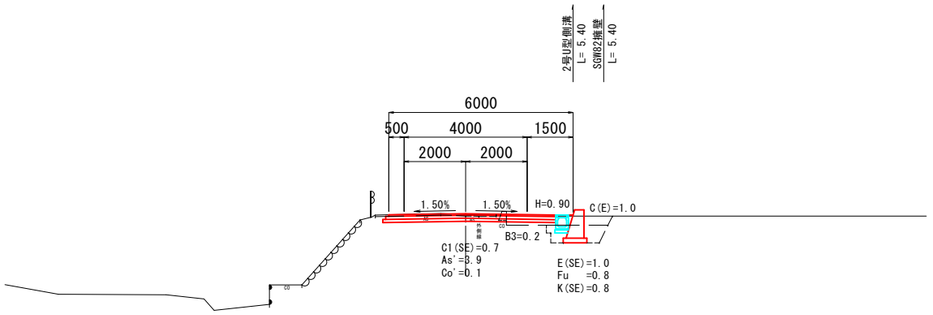

DL=40.00

D = 7.982

NO.12

GH=45.26
FH=45.340

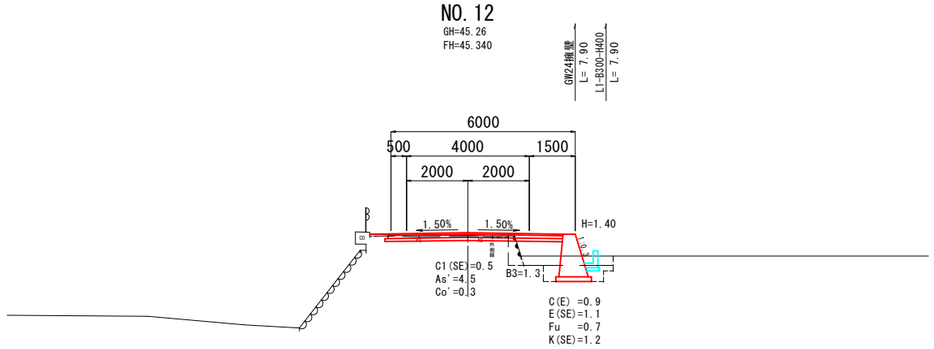

DL=40.00

D =14.554

NO.10

GH=44.25
FH=44.274

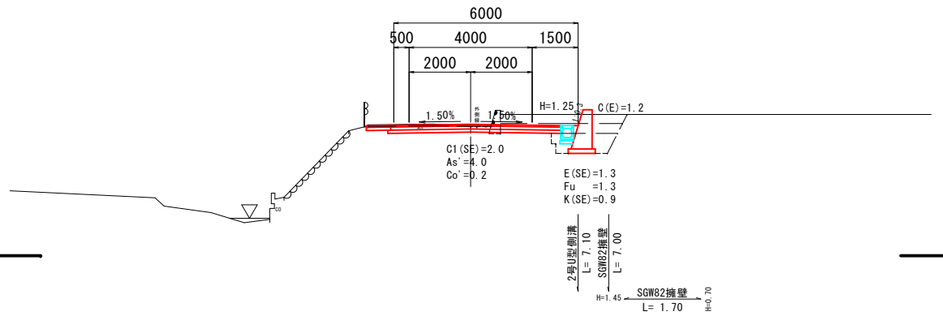

DL=40.00

D = 8.732

SP5 (NO.11+11.268)

GH=45.02
FH=45.084

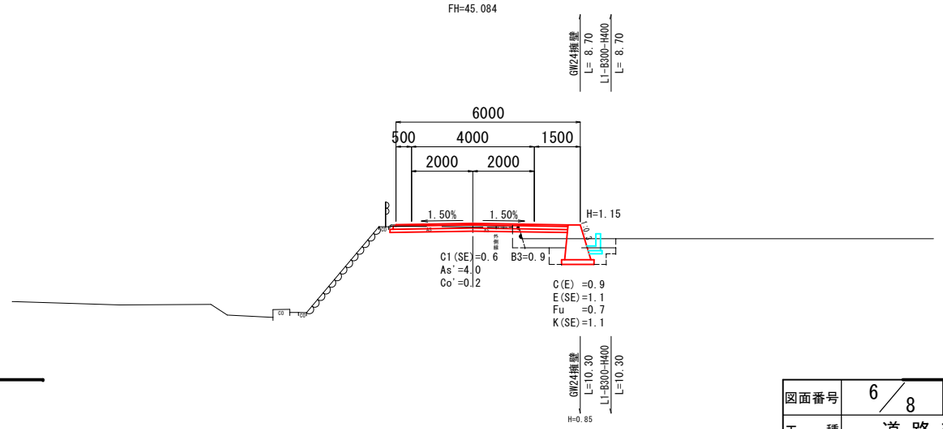

DL=40.00

図面番号	6 / 8	縮 尺	1 : 500
工 種	道 路 改 良 工 事		
種 別	横断図	番号	4 / 6
路線 河川 名	市道中之町52号線		
工事箇所	三原市中之町九丁目		
三 原 市			

D =12.782
NO.14
GH=46.70
FH=46.488

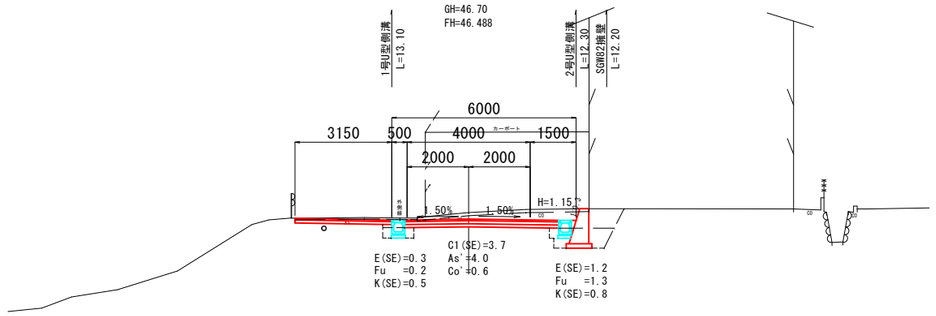

DL=40.00

D =10.234
BC7 (NO.15+9.770)
GH=47.18
FH=47.098

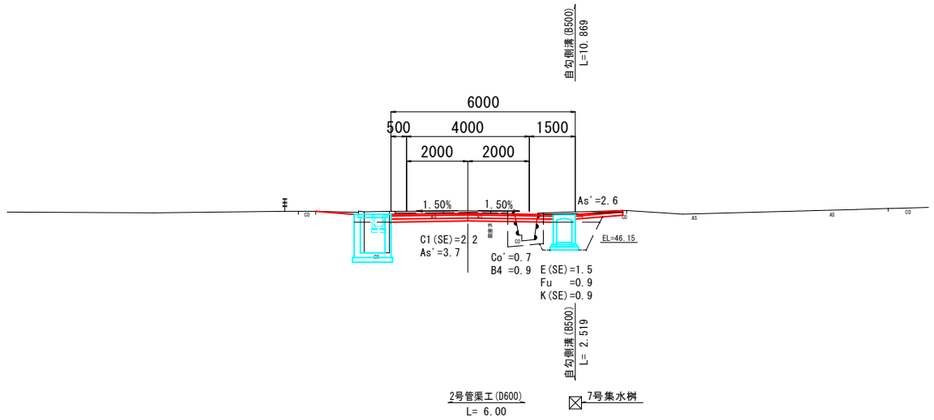

DL=40.00

D = 3.424
SP6 (NO.13+16.576)
GH=46.83
FH=46.402

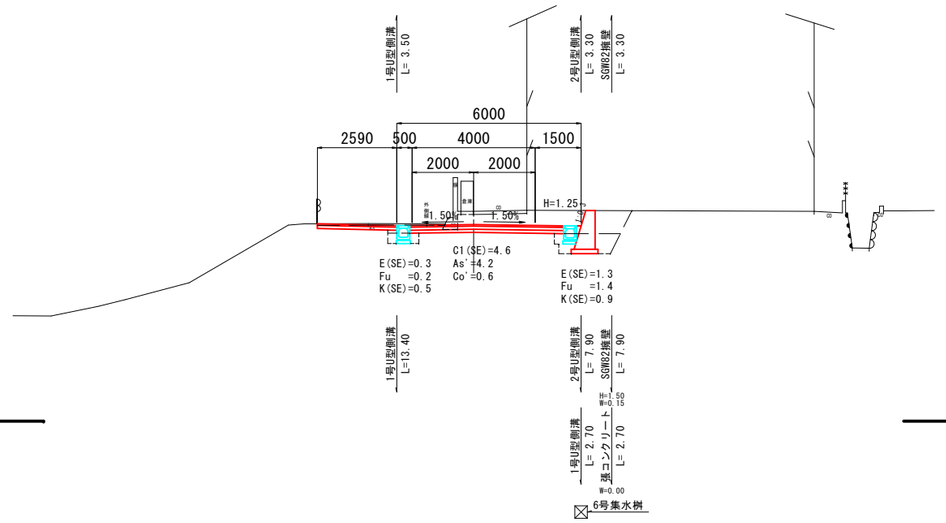

DL=40.00

D =9.770
NO.15
GH=46.97
FH=46.906

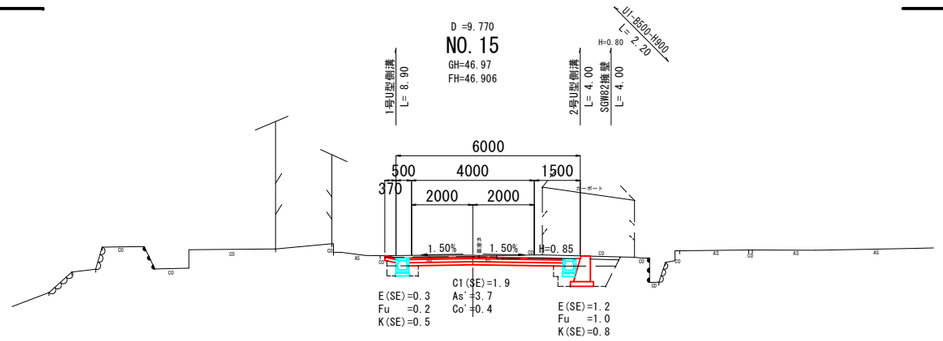

DL=40.00

D =16.207
BC6 (NO.13+0.369)
GH=45.91
FH=45.937

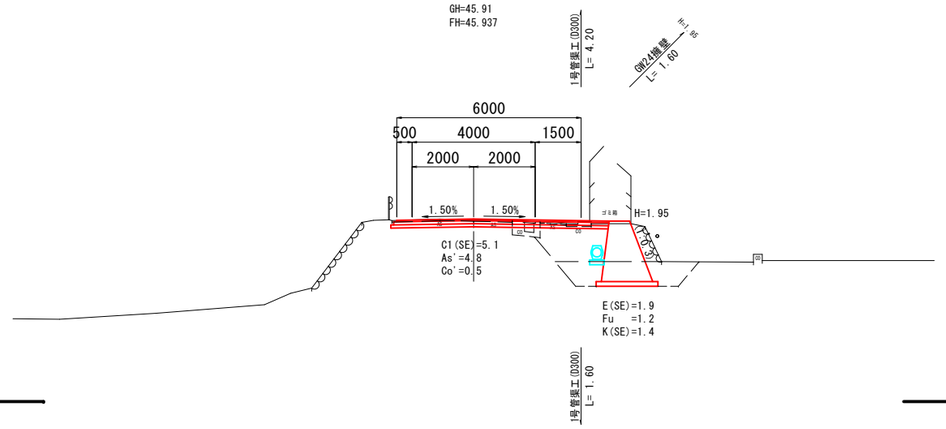

DL=40.00

D = 7.218
EC6 (NO.14+12.782)
GH=46.82
FH=46.764

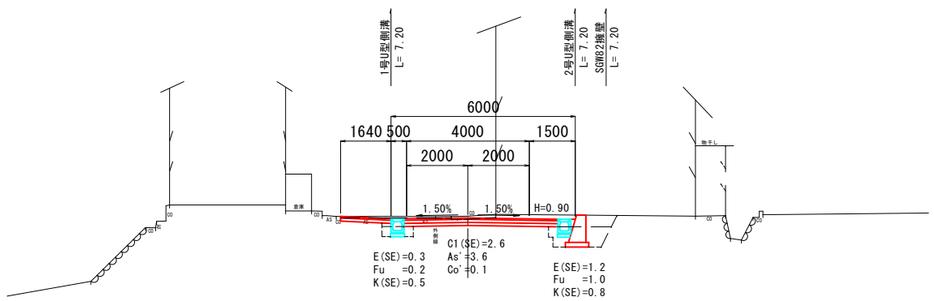

DL=40.00

図面番号	7 / 8	縮 尺	1：500
工 種	道 路 改 良 工 事		
種 別	横断図	番号	5 / 6
路線 河川 名	市道中之町52号線		
工事箇所	三原市中之町九丁目		
三 原 市			

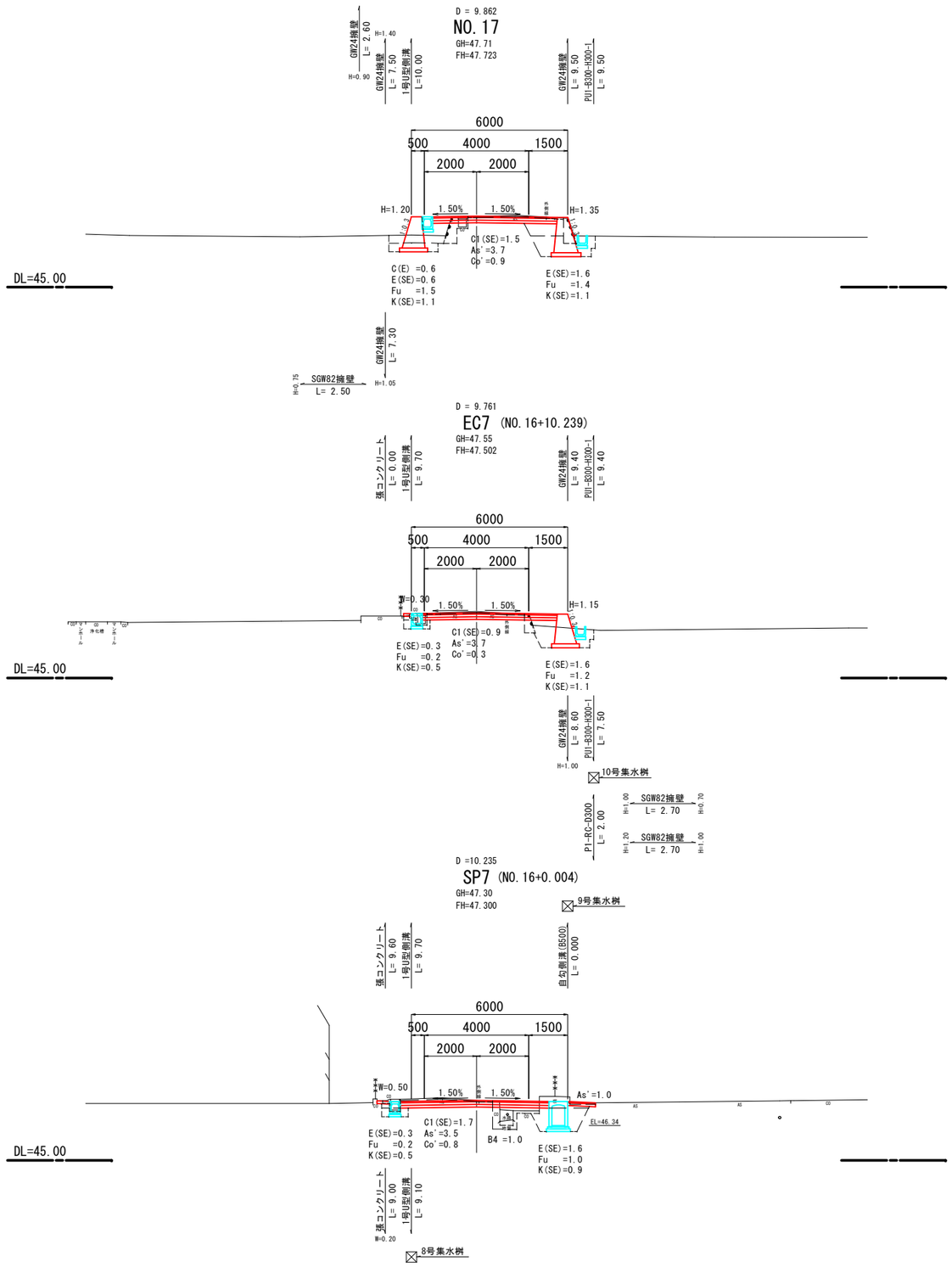

図面番号	8 / 8	縮 尺	1:500
工 種	道路改良工事		
種 別	横断図	番号	6 / 6
路線 河川 名	市道中之町52号線		
工事箇所	三原市中之町九丁目		
三原市			

参　考　資　料

－市道中之町52号線通学路安全対策工事－

総括情報表

変更回数	0
適用単価地区	59 三原市
単価適用日	00-08.07.01(0)
諸経費体系	1 公共(一般)

	当世代	前世代
工種	04 道路改良工事	
施工地域・工事場所区分	04 一般交通影響有り(2)	
復興補正区分	00 補正なし	
週休補正区分	09 閉所型・月単位	
現場事務所等の貸与区分	00 補正なし	
ＩＣＴ補正区分	00 補正なし	
冬期補正係数	00 補正なし	
緊急工事区分	00 通常工事 ０％	
前払金支出割合区分	00 補正無し	
契約保証区分	01 金銭的保証(0.04%)	

建設技能労働者や交通誘導員等の現場労働者にかかる経費として，労務費のほか各種経費（法定福利費の事業者負担額，労務管理費，安全訓練等に要する費用等）が必要であり，本積算ではこれらを現場管理費等の一部として率計上している。

≪凡例≫

Co ･･･コンクリート　As ･･･アスファルト
DT ･･･ダンプトラック　BH ･･･バックホウ
CC ･･･クローラクレーン　TC ･･･トラッククレーン
RTC･･･ラフテレーンクレーン

本工事費　内訳表

費目・工種・施工名称など	数量	単位	単価	金額	備考
本工事費					X1000
道路改良	1	式			Y1E01　　レベル1
道路土工	1	式			Y1E0101　　レベル2
掘削工	1	式			Y1E010101　レベル3
掘削	610	m3			Y1E01010101レベル4
掘削 土砂 上記以外(小規模) 標準以外	530	m3			SPK25040001 00 単第0 -0001　表
掘削 土砂 上記以外(小規模) 標準以外	80	m3			SPK25040001 00 単第0 -0001　表
路床盛土工	1	式			Y1E010105　レベル3
路床盛土	100	m3			Y1E01010501レベル4

本工事費　内訳表

費目・工種・施工名称など	数量	単位	単価	金額	備考
路床盛土 施工幅員2.5m未満	50	m3			SPK25040005 00 単第0 -0002　表
路床盛土 施工幅員2.5m未満	50	m3			SPK25040005 00 単第0 -0002　表
残土処理工	1	式			Y1E010110　レベル3
土砂等運搬	520	m3			Y1E01011002レベル4
土砂等運搬 小規模 土砂(岩塊・玉石混り土含む) DID区間有り　距離6.5km以下(5.0km超)	440	m3			SPK25040002 00 単第0 -0003　表
土砂等運搬 小規模 土砂(岩塊・玉石混り土含む) DID区間有り　距離6.5km以下(5.0km超)	80	m3			SPK25040002 00 単第0 -0003　表
残土等処分	520	m3			Y1E01011003レベル4
【直接工事費に含まれる処分費等】 「処分費等」の取扱いによる					#0041
受入費	440	m3			F000000100　00

本工事費　内訳表

費目・工種・施工名称など	数量	単位	単価	金額	備考
受入費	80	m3			F000000100　00
擁壁工	1	式			Y1E0106　　レベル2
作業土工	1	式			Y1E010601　レベル3
床掘り	250	m3			Y1E01060102レベル4
床掘り 土砂 上記以外(小規模)	250	m3			SPK25040015 00 単第0 -0004　表
埋戻し	220	m3			Y1E01060103レベル4
埋戻し 土砂 上記以外(小規模)	220	m3			SPK25040020 00 単第0 -0005　表
場所打擁壁工(構造物単位)	1	式			Y1E010605　レベル3
重力式擁壁 GW24	93	m3			Y1E01060502レベル4

本工事費　内訳表

費目・工種・施工名称など	数量	単位	単価	金額	備考
重力式擁壁 擁壁平均高さ1m超2m未満 基礎砕石有り 均しCo無し	93	m3			SPK25040071 00 単第0 -0006 表
重力式擁壁 SGW82	54	m3			Y1E01060502レベル4
重力式擁壁 擁壁平均高さ1m超2m未満 基礎砕石有り 均しCo無し	54	m3			SPK25040071 00 単第0 -0006 表
張コンクリート工	1	式			Y1L040401 レベル3
張コンクリート	64	m2			Y1L04040102レベル4
コンクリート打設工 防草コンクリート Co厚さ100mm 18-8-20BB	64	m2			S1040011 00 単第0 -0007 表
防草コンクリート工	1	式			Y1L040401 レベル3
防草コンクリート	21	m2			Y1L04040102レベル4
コンクリート打設工 防草コンクリート Co厚さ70mm 18-8-20BB	21	m2			S1040011 00 単第0 -0008 表

本工事費　内訳表

費目・工種・施工名称など	数量	単位	単価	金額	備考
石・ブロック積(張)工	1	式			Y1E0107　レベル2
石積(張)工	1	式			Y1E010709　レベル3
石積	1	m2			Y1E01070905レベル4
石積(張) 積工 練石 雑割石	1	m2			SPK25040064 00 単第0 -0009　表
胴込・裏込コンクリート_石積(張) 積工 18-8-40BB	0.2	m3			SPK25040066 00 単第0 -0010　表
小型水路工	1	式			Y1E0109　レベル2
作業土工	1	式			Y1E010901　レベル3
床掘り	130	m3			Y1E01090102レベル4
床掘り 土砂 上記以外(小規模)	130	m3			SPK25040015 00 単第0 -0004　表

本工事費　内訳表

費目・工種・施工名称など	数量	単位	単価	金額	備考
埋戻し	100	m3			Y1E01090103レベル4
埋戻し 土砂 上記以外(小規模)	100	m3			SPK25040020 00 単第0 -0005 表
側溝工	1	式			Y1E010903 レベル3
プレキャストU型側溝	377	m			Y1E01090301レベル4
1号U型側溝 U型側溝(各種) L=2000mm/本	262	m			SDT00013 00 1号U型側溝 単第0 -0011 表
2号U型側溝 U型側溝(各種) L=2000mm/本	83	m			SDT00013 00 1号U型側溝 単第0 -0012 表
蓋版 蓋版(各種) 40≧重量	621	枚			SDT00017 00 単第0 -0013 表
蓋版 蓋版(各種) 40≧重量	69	枚			SDT00017 00 単第0 -0014 表
U型側溝 鉄筋コンクリートU形(JIS_A_5372) 300B[300×300×600]	30	m			SDT00013 00 角フリューム 単第0 -0015 表

本工事費　内訳表

費目・工種・施工名称など	数量	単位	単価	金額	備考
U型側溝 U型側溝(各種) L=2000mm/本	2	m			SDT00013　00 角フリューム 単第0 -0016　表
場所打水路工	1	式			Y1E010907　レベル3
現場打水路	39	m			Y1E01090701レベル4
現場打ち水路 L1-B300-H400	37	m			V000000400　00 単第0 -0017　表
現場打ち水路 U1-B500-H900	2	m			V000000500　00 単第0 -0020　表
管渠工	1	式			Y1E010904　レベル3
ヒューム管(B形管)	2	m			Y1E01090402レベル4
ヒューム管(B形管) 据付 管径300mm 固定基礎90°巻き 基礎砕石有り 外圧管1種	2	m			SPK25040091 00 単第0 -0024　表
暗渠排水管	23	m			Y1E01090403レベル4

本工事費　内訳表

費目・工種・施工名称など	数量	単位	単価	金額	備考
鉄筋コンクリート台付管 据付 管径300㎜ 台付鉄筋コンクリート管(重圧管)	17	m			SPK25040098 00 単第0 -0025 表
鉄筋コンクリート台付管 据付 管径600㎜ 台付鉄筋コンクリート管(重圧管)	6	m			SPK25040098 00 単第0 -0026 表
集水桝工	1	式			Y1E010905 レベル3
集水桝	1	式			Y1E01090504レベル4
1-2号集水枡	3	基			V000000700 00 単第0 -0027 表
2-1号集水枡	1	基			V000000800 00 単第0 -0030 表
3号集水枡	1	基			V000000900 00 単第0 -0031 表
4号集水枡	1	基			V000001000 00 単第0 -0032 表
5号集水枡	1	基			V000001100 00 単第0 -0033 表

本工事費　内訳表

費目・工種・施工名称など	数量	単位	単価	金額	備考
6号集水枡	1	基			V000001200　00 単第0 -0034　表
7号集水枡	1	基			V000001300　00 単第0 -0035　表
8号集水枡	1	基			V000001400　00 単第0 -0037　表
9号集水枡	1	基			V000001500　00 単第0 -0038　表
10号集水枡	1	基			V000001600　00 単第0 -0039　表
11号集水枡	1	基			V000000300　00 単第0 -0040　表
自由勾配側溝	1	式			Y1E010905　レベル3
A箇所自由勾配側溝 L=35m	1	式			Y1E01090304レベル4
A箇所自由勾配側溝 材料別途 1000≧重量	34	m			SDT00015　00 単第0 -0041　表

本工事費　内訳表

費目・工種・施工名称など	数量	単位	単価	金額	備考
A箇所材料費	1	式			V000001700　00 単第0 -0042　表
B箇所自由勾配側溝 L=15m	1	式			Y1E01090304レベル4
B箇所自由勾配側溝 材料別途 1000≧重量	15	m			SDT00015　　00 単第0 -0046　表
B箇所材料費	1	式			V000001800　00 単第0 -0047　表
C箇所自由勾配側溝 L=13m	1	式			Y1E01090304レベル4
自由勾配側溝 材料別途 1000≧重量	13	m			SDT00015　　00 単第0 -0049　表
C箇所材料費	1	式			V000001900　00 単第0 -0050　表
D箇所自由勾配側溝 L=19m	1	式			Y1E01090304レベル4
自由勾配側溝 材料別途 1000≧重量	19	m			SDT00015　　00 単第0 -0049　表

本工事費　内訳表

費目・工種・施工名称など	数量	単位	単価	金額	備考
D箇所材料費	1	式			V000002000　00 単第0 -0052　表
舗装工	1	式			Y1E0204　　レベル2
アスファルト舗装工 本線	1	式			Y1E020404　レベル3
下層路盤(車道・路肩部)	1,630	m2			Y1E02040401レベル4
下層路盤(車道・路肩部) 全仕上り厚100mm 1層施工 RC-30	1,630	m2			SPK25040235 00 単第0 -0053　表
上層路盤(車道・路肩部)	1,620	m2			Y1E02040403レベル4
上層路盤(車道・路肩部) RM-30 全仕上り厚100mm 1層施工	1,620	m2			SPK25040237 00 単第0 -0054　表
表層(車道・路肩部)	1,610	m2			Y1E02040409レベル4
表層(車道・路肩部) 平均幅員3.0m超 1層当り平均仕上厚50mm	1,610	m2			SPK25040244 00 単第0 -0055　表

本工事費　内訳表

費目・工種・施工名称など	数量	単位	単価	金額	備考
アスファルト舗装工 本線以外	1	式			Y1E020404　レベル3
下層路盤(車道・路肩部)	118	m2			Y1E02040401レベル4
下層路盤(車道・路肩部) 全仕上り厚100mm 1層施工 RC-30	118	m2			SPK25040235 00 単第0 -0053　表
上層路盤(車道・路肩部)	118	m2			Y1E02040403レベル4
上層路盤(車道・路肩部) RM-30 全仕上り厚100mm 1層施工	118	m2			SPK25040237 00 単第0 -0054　表
表層(車道・路肩部)	118	m2			Y1E02040409レベル4
表層(車道・路肩部) 平均幅員1.4m未満(1層平均50mm以下) 1層当り平均仕上厚50mm	118	m2			SPK25040244 00 単第0 -0056　表
コンクリート舗装工	1	式			Y1E020412　レベル3
下層路盤(車道・路肩部)	34	m2			Y1E02041201レベル4

本工事費　内訳表

費目・工種・施工名称など	数量	単位	単価	金額	備考
下層路盤(車道・路肩部) 全仕上り厚100mm 1層施工 RC-30	34	m2			SPK25040235 00 単第0 -0053 表
コンクリート舗装 t=10cm	34	m2			Y1E02041207レベル4
コンクリート 無筋・鉄筋構造物 18-8-40BB 人力打設	3	m3			SPK25040157 00 単第0 -0018 表
防護柵工	1	式			Y1E0208 レベル2
路側防護柵工	1	式			Y1E020801 レベル3
ガードレール	30	m			Y1E02080101レベル4
防護柵設置工(Gr) 土中建込 - 塗装品_Gr-C-4E [規]21m以上50m未満	30	m			SS000121 00 単第0 -0057 表
構造物撤去工	1	式			Y1E0112 レベル2
構造物取壊し工	1	式			Y1E011206 レベル3

本工事費　内訳表

費目・工種・施工名称など	数量	単位	単価	金額	備考
舗装版切断	10	m			Y1E01120602レベル4
舗装版切断 アスファルト舗装版 アスファルト舗装版厚15cm以下	10	m			SPK25040307 00 単第0 -0058　表
舗装版破砕	1,240	m2			Y1E01120603レベル4
舗装版破砕積込(小規模土工)	1,240	m2			SPK25040018 00 単第0 -0059　表
コンクリート構造物取壊し	144	m3			Y1E01120601レベル4
構造物とりこわし工(無筋構造物) 機械施工	144	m3			SDT00031　　00 単第0 -0060　表
運搬処理工	1	式			Y1E011216　レベル3
殻運搬	62	m3			Y1E01121601レベル4
殻運搬 舗装版破砕 DID区間有り 運搬距離6.5km以下(5.0km超)	62	m3			SPK25040155 00 単第0 -0061　表

本工事費　内訳表

費目・工種・施工名称など	数量	単位	単価	金額	備考
殻処分	142	t			Y1E01121602レベル4
【直接工事費に含まれる処分費等】 「処分費等」の取扱いによる					#0041
受入費 Ａｓ殻	142	t			F000001300　00
殻運搬	144	m3			Y1E01121601レベル4
殻運搬 Co(無筋)構造物とりこわし DID区間有り 運搬距離8.0km以下(5.7km超)	144	m3			SPK25040155 00 単第0 -0062　表
殻処分	144	m3			Y1E01121602レベル4
【直接工事費に含まれる処分費等】 「処分費等」の取扱いによる					#0041
受入費 Co殻	331	t			F000001400　00
区画線工	1	式			Y1E0210　　レベル2

本工事費　内訳表

費目・工種・施工名称など	数量	単位	単価	金額	備考
区画線工	1	式			Y1E021001　レベル3
溶融式区画線	360	m			Y1E02100101レベル4
区画線設置(溶融式) 実線_15cm	360	m			SDT00001　00 単第0 -0063　表
薄層カラー舗装工	1	式			Y1E020414　レベル3
薄層カラー舗装	299	m2			Y1E02041405レベル4
樹脂系すべり止め舗装工 RPN-301 [規]100m2以上	299	m2			SS000219　00 単第0 -0064　表
仮設工	1	式			Y1E0215　レベル2
交通管理工	1	式			Y1E021521　レベル3
交通誘導警備員	300	人			Y1E02152101レベル4

本工事費　内訳表

費目・工種・施工名称など	数量	単位	単価	金額	備考
交通誘導警備員B	300	人			R0369　00
＊＊直接工事費＊＊ #0020計=支給品等(材料),無償貸付					
共通仮設費率分					Z0019
計算情報…… 対象額…… 率……					
＊＊共通仮設費計＊＊					
＊＊純工事費＊＊					
現場管理費 計算情報…… 対象額…… 率……					
＊＊工事原価＊＊					
一般管理費率分 計算情報…… 対象額…… 率……					前払補正率…

本工事費　内訳表

費目・工種・施工名称など	数量	単位	単価	金額	備考
契約保証費 計算情報…… 対象額…… 率……					当初請対額 当初対象額
一般管理費計					
＊＊工事価格＊＊					
＊＊消費税相当額＊＊ 計算情報…… 対象額…… 率……					
＊＊工事費計＊＊					
＊＊契約保証費計＊＊					

施工単価表

掘削　　SPK25040001　　単第0 -0001　表

土砂 上記以外(小規模)　　標準以外　　1　m3　当り

機械構成比: 20.13%　労務構成比: 71.97%　材料構成比: 7.90%　市場単価構成比: 0.00%　標準単価: 2,678.70000

代表機労材規格(積算地区)	構成比	単価(積算地区)	代表機労材規格(東京地区)	単価(東京地区)	備考
小型バックホウ(クローラ型) 標準型・排2 山積0.13/平積0.10m3	20.13%		小型バックホウ(クローラ型) 標準型・排2 山積0.13/平積0.10m3		MTPC00077 MTPT00077
運転手(特殊)	71.97%		運転手(特殊)		RTPC00006 RTPT00006
軽油 パトロール給油,2～4KL積載車給油	7.90%		軽油パトロール給油		TTPC00013 TTPT00013
積算単価			積算単価		EP001
A=1　土砂 E=8　標準以外			B=5　上記以外(小規模)		

施工単価表

路床盛土　SPK25040005　単第0 -0002　表

施工幅員2.5m未満　1　m3　当り

機械構成比: 0.76%　労務構成比: 98.98%　材料構成比: 0.26%　市場単価構成比: 0.00%　標準単価: 6,824.80000

代表機労材規格(積算地区)	構成比	単価(積算地区)	代表機労材規格(東京地区)	単価(東京地区)	備考
<賃>振動ローラ(ハンドガイド式) 質量0.8～1.1t	0.76%		振動ローラ(舗装用) [ハンドガイド式] 質量0.8～1.1t		KTPC00008 KTPT00008
普通作業員	89.34%		普通作業員		RTPC00002 RTPT00002
特殊作業員	9.64%		特殊作業員		RTPC00001 RTPT00001
軽油 パトロール給油,2～4KL積載車給油	0.26%		軽油パトロール給油		TTPC00013 TTPT00013
積算単価			積算単価		EP001
A=1　施工幅員2.5m未満					

施工単価表

土砂等運搬　SPK25040002　単第0 -0003　表

小規模 土砂(岩塊・玉石混り土含む)　DID区間有り　距離6.5km以下(5.0km超)　1　m3　当り

機械構成比: 20.25%　労務構成比: 71.03%　材料構成比: 8.72%　市場単価構成比: 0.00%　標準単価: 4,319.40000

代表機労材規格(積算地区)	構成比	単価(積算地区)	代表機労材規格(東京地区)	単価(東京地区)	備考
ダンプトラック[オンロード・ディーゼル] 2t積級 (タイヤ損耗費及び補修費(良好)を含む)	20.25%		ダンプトラック[オンロード・ディーゼル] 2t積級 (タイヤ損耗費及び補修費(良好)を含む)		MTPC00016T1 MTPT00016T1
運転手(一般)	71.03%		運転手(一般)		RTPC00007 RTPT00007
軽油 パトロール給油,2～4KL積載車給油	8.72%		軽油パトロール給油		TTPC00013 TTPT00013
積算単価			積算単価		EP001
A=2　小規模 C=1　土砂(岩塊・玉石混り土含む) F=29　距離6.5km以下(5.0km超)			B=6　バックホウ山積0.13m3(平積0.1m3) D=2　DID区間有り		

施工単価表

床掘り　　SPK25040015　　単第0 -0004　表

土砂 上記以外(小規模)　　1　m3　当り

機械構成比: 18.73%　労務構成比: 74.16%　材料構成比: 7.11%　市場単価構成比: 0.00%　標準単価: 2,247.40000

代表機労材規格(積算地区)	構成比	単価(積算地区)	代表機労材規格(東京地区)	単価(東京地区)	備考
バックホウ(クローラ型) 後方超小旋回型・排2 山積0.28/平積0.2m3	18.73%		バックホウ(クローラ型) 後方超小旋回型・排2 山積0.28/平積0.2m3		MTPC00083 MTPT00083
運転手(特殊)	40.26%		運転手(特殊)		RTPC00006 RTPT00006
普通作業員	33.90%		普通作業員		RTPC00002 RTPT00002
軽油 パトロール給油,2～4KL積載車給油	7.11%		軽油パトロール給油		TTPC00013 TTPT00013
積算単価			積算単価		EP001
A=1　土砂 E=1　-(全ての費用)			B=5　上記以外(小規模)		

施工単価表

埋戻し　SPK25040020　単第0 -0005　表

土砂　上記以外(小規模)　1　m3　当り

機械構成比:　8.87%　労務構成比:　87.15%　材料構成比:　3.98%　市場単価構成比:　0.00%　標準単価:　4,063.80000

代表機労材規格(積算地区)	構成比	単価(積算地区)	代表機労材規格(東京地区)	単価(東京地区)	備考
バックホウ(クローラ型) 後方超小旋回型・排2 山積0.28/平積0.2m3	8.27%		バックホウ(クローラ型) 後方超小旋回型・排2 山積0.28/平積0.2m3		MTPC00083 MTPT00083
タンパ及びランマ ランマ 質量60～80kg	0.60%		タンパ及びランマ ランマ 質量60～80kg		MTPC00048 MTPT00048
普通作業員	50.03%		普通作業員		RTPC00002 RTPT00002
特殊作業員	19.35%		特殊作業員		RTPC00001 RTPT00001
運転手(特殊)	17.77%		運転手(特殊)		RTPC00006 RTPT00006
軽油 パトロール給油,2～4KL積載車給油	3.14%		軽油パトロール給油		TTPC00013 TTPT00013
ガソリン,レギュラー スタンド渡し,スタンド給油	0.84%		ガソリンレギュラースタンド		TTPC00014 TTPT00014
積算単価			積算単価		EP001
A=5　上記以外(小規模) D=1　-(全ての費用)			B=1　土砂		

施工単価表

埋戻し　SPK25040020　単第0 -0005　表

土砂　上記以外(小規模)　1　m3　当り

機械構成比:　8.87%　労務構成比:　87.15%　材料構成比:　3.98%　市場単価構成比:　0.00%　標準単価：　4,063.80000

代表機労材規格(積算地区)	構成比	単価(積算地区)	代表機労材規格(東京地区)	単価(東京地区)	備考

施工単価表

重力式擁壁　SPK25040071　単第0 -0006　表

擁壁平均高さ1m超2m未満　基礎砕石有り 均しCo無し　1　m3　当り

機械構成比: 3.01%　労務構成比: 67.93%　材料構成比: 29.06%　市場単価構成比: 0.00%　標準単価: 71,604.00000

代表機労材規格(積算地区)	構成比	単価(積算地区)	代表機労材規格(東京地区)	単価(東京地区)	備考
バックホウ(クローラ型) 後方超小旋回・超低騒音・C機能・排2014 山積0.45/平積0.35m3,吊能力2.9t	2.07%		バックホウ(クローラ型) 後方超小旋回・超低騒音・C機能・排2014 山積0.45/平積0.35m3,吊能力2.9t		MTPC00160 MTPT00160
その他(機械)			その他(機械)		EK009
型わく工	16.80%		型わく工		RTPC00010 RTPT00010
普通作業員	14.18%		普通作業員		RTPC00002 RTPT00002
土木一般世話役	12.12%		土木一般世話役		RTPC00009 RTPT00009
特殊作業員	2.37%		特殊作業員		RTPC00001 RTPT00001
その他(労務)			その他(労務)		ER009
レディーミクストコンクリート指定品 呼び強度18,スランプ8,粗骨材40 W/C(60%),種別(高炉)	28.68%		生コンクリート 高炉 18-8-25(20) W/C 60%		TTPCD0010 TTPT00003
軽油 パトロール給油,2～4KL積載車給油	0.26%		軽油パトロール給油		TTPC00013 TTPT00013

施工単価表

重力式擁壁　SPK25040071　単第0 -0006　表

擁壁平均高さ1m超2m未満　基礎砕石有り 均しCo無し　1　m3　当り

機械構成比: 3.01%　労務構成比: 67.93%　材料構成比: 29.06%　市場単価構成比: 0.00%　標準単価: 71,604.00000

代表機労材規格(積算地区)	構成比	単価(積算地区)	代表機労材規格(東京地区)	単価(東京地区)	備考
その他(材料)			その他(材料)		EZ009
積算単価			積算単価		E9999
A=1 擁壁平均高さ1m超2m未満 D=2 基礎砕石有り F=1 一般養生 H=1 -			B=2 18-8-40BB E=1 均しCo無し G=1 圧送管延長距離無し		

施工単価表

コンクリート打設工　S1040011　単第0 -0007　表

防草コンクリート Co厚さ100mm　18-8-20BB　100　m2　当り

名称・規格など	数量	単位	単価	金額	備考
土木一般世話役	1.000	人			
普通作業員	3.200	人			
レディーミクストコンクリート指定品 呼び強度18,スランプ8,粗骨材20(25) W/C(60%),種別(高炉)	12.100	m3			
諸雑費	3.0	%			#09
＊＊＊　合計　＊＊＊	100	m2			
＊＊＊　単位当たり　＊＊＊	1	m2			
A=1　施工幅 1.0m以下 C=1　- F=100　コンクリート厚さ(mm)			B=2　施工高さ -1.0m以上1.0m以下 D=1　18-8-20BB G=1　-		

施工単価表

コンクリート打設工　S1040011　単第0 -0008　表

防草コンクリート Co厚さ70mm　18-8-20BB　100　m2　当り

名称・規格など	数量	単位	単価	金額	備考
土木一般世話役	1.000	人			
普通作業員	3.200	人			
レディーミクストコンクリート指定品 呼び強度18,スランプ8,粗骨材20(25) W/C(60%),種別(高炉)	8.470	m3			
諸雑費	3.0	%			#09
＊＊＊　合計　＊＊＊	100	m2			
＊＊＊　単位当たり　＊＊＊	1	m2			
A=1　施工幅 1.0m以下 C=1　- F=70　コンクリート厚さ(mm)			B=2　施工高さ -1.0m以上1.0m以下 D=1　18-8-20BB G=1　-		

施工単価表

石積(張)　SPK25040064　単第0 -0009　表

積工　練石 雑割石　1　m2　当り

機械構成比: 6.02%　労務構成比: 91.08%　材料構成比: 2.90%　市場単価構成比: 0.00%　標準単価: 14,115.00000

代表機労材規格(積算地区)	構成比	単価(積算地区)	代表機労材規格(東京地区)	単価(東京地区)	備考
<賃>バックホウ(クローラ型クレーン機能付) 山積0.28m3(平積0.2)吊能力1.7t 排出ガス対策型(第1,2,3次基準値)低騒音	6.02%		バックホウ クローラ型 クレーン機能付1.7t 山積0.28m3(平積0.2m3)		KTPC00019 KTPT00019
普通作業員	48.60%		普通作業員		RTPC00002 RTPT00002
運転手(特殊)	22.52%		運転手(特殊)		RTPC00006 RTPT00006
石工	15.57%		石工		RTPC00017 RTPT00017
土木一般世話役	4.39%		土木一般世話役		RTPC00009 RTPT00009
軽油 パトロール給油,2～4KL積載車給油	2.90%		軽油パトロール給油		TTPC00013 TTPT00013
積算単価			積算単価		EP001
A=1 積工 C=2 雑割石			B=1 練石		

施工単価表

胴込・裏込コンクリート_石積(張)　SPK25040066　単第0 -0010　表

積工　18-8-40BB　1　m3　当り

機械構成比:　1.83%　労務構成比:　29.13%　材料構成比:　69.04%　市場単価構成比:　0.00%　標準単価：　33,633.00000

代表機労材規格(積算地区)	構成比	単価(積算地区)	代表機労材規格(東京地区)	単価(東京地区)	備考
<賃>バックホウ(クローラ型クレーン機能付) 山積0.28m3(平積0.2)吊能力1.7t 排出ガス対策型(第1,2,3次基準値)低騒音	1.83%		バックホウ クローラ型 クレーン機能付1.7t 山積0.28m3(平積0.2m3)		KTPC00019 KTPT00019
普通作業員	11.32%		普通作業員		RTPC00002 RTPT00002
特殊作業員	10.09%		特殊作業員		RTPC00001 RTPT00001
運転手(特殊)	6.87%		運転手(特殊)		RTPC00006 RTPT00006
その他(労務)			その他(労務)		ER009
レディーミクストコンクリート指定品 呼び強度18,スランプ8,粗骨材40 W/C(60%),種別(高炉)	68.16%		生コンクリート 高炉 18-8-25(20) W/C 60%		TTPCD0010 TTPT00003
軽油 パトロール給油,2～4KL積載車給油	0.88%		軽油パトロール給油		TTPC00013 TTPT00013
積算単価			積算単価		E9999
A=1　積工 D=1　-			B=2　18-8-40BB		

施工単価表

胴込・裏込コンクリート_石積(張)　SPK25040066　単第0 -0010　表

積工　18-8-40BB　1　m3　当り

機械構成比:　1.83%　労務構成比:　29.13%　材料構成比:　69.04%　市場単価構成比:　0.00%　標準単価：　33,633.00000

代表機労材規格(積算地区)	構成比	単価(積算地区)	代表機労材規格(東京地区)	単価(東京地区)	備考

施工単価表

1号U型側溝　SDT00013　単第0 -0011　表

U型側溝(各種) L=2000mm/本　1号U型側溝　1　m　当り

名称・規格など	数量	単位	単価	金額	備考
昼間_U型側溝【手間のみ】 L=2000_1000kg/個以下 時間的制約なし	1.000	m			
U形側溝300×300×2000	0.500	本			
再生クラッシャラン 40～0mm	0.055	m3			
諸雑費	1	式			
＊＊＊　単位当たり　＊＊＊	1	m			
A=1　昼間施工 D=1　【F】U型側溝(本) F=6　1000≧重量			B=5　U型側溝(各種) E=3　L=2000mm/本 G=1　時間的制約なし		
I=1　- K=2　RC-40			J=1　- N=0.46　基礎砕石の設計数量(m3/10m)		

施工単価表

2号U型側溝　SDT00013　単第0 -0012　表

U型側溝(各種) L=2000mm/本　1号U型側溝　1　m　当り

名称・規格など	数量	単位	単価	金額	備考
昼間_U型側溝【手間のみ】 L=2000_1000kg/個以下 時間的制約なし	1.000	m			
U形側溝300×300×2000	0.500	本			
再生クラッシャラン 40～0mm	0.054	m3			
諸雑費	1	式			
＊＊＊　単位当たり　＊＊＊	1	m			
A=1　昼間施工 D=1　【F】U型側溝(本) F=6　1000≧重量			B=5　U型側溝(各種) E=3　L=2000mm/本 G=1　時間的制約なし		
I=1　- K=2　RC-40			J=1　- N=0.45　基礎砕石の設計数量(m3/10m)		

施工単価表

蓋版　　SDT00017　　単第0 -0013　表

蓋版(各種) 40≧重量　　1　　枚　　当り

名称・規格など	数量	単位	単価	金額	備考
昼間_蓋版【手間のみ】 コンクリート・鋼製_40kg/枚以下 時間的制約なし	1.000	枚			
コンクリート蓋　300用(0.5m)	1.000	枚			
諸雑費	1	式			
＊＊＊　単位当たり　＊＊＊	1	枚			
A=1　昼間施工 D=2　【F】蓋版(枚) F=1　時間的制約なし			B=9　蓋版(各種) E=1　40≧重量 G=1　-		

施工単価表

蓋版　　SDT00017　　単第0 -0014　表

蓋版(各種) 40≧重量　　1　　枚　　当り

名称・規格など	数量	単位	単価	金額	備考
昼間_蓋版【手間のみ】 コンクリート・鋼製_40kg/枚以下 時間的制約なし	1.000	枚			
グレーチング蓋　300用(0.5m) T-25　細目	1.000	枚			
諸雑費	1	式			
＊＊＊　単位当たり　＊＊＊	1	枚			
A=1　昼間施工 D=3　【F】蓋版(枚) F=1　時間的制約なし			B=9　蓋版(各種) E=1　40≧重量 G=1　-		

施工単価表

U型側溝　SDT00013　単第0 -0015　表

鉄筋コンクリートU形(JIS_A_5372)　300B[300×300×600]　角フリューム　1　m　当り

名称・規格など	数量	単位	単価	金額	備考
昼間_U型側溝【手間のみ】 L=600_60を超え300kg/個以下 時間的制約なし	1.000	m			
鉄筋コンクリートU形(JISA5372)300B 300×300×600 参考質量79kg	1.653	本			
再生クラッシャラン 40～0mm	0.048	m3			
諸雑費	1	式			
＊＊＊　単位当たり　＊＊＊	1	m			
A=1　昼間施工 C=5　300B[300×300×600] I=1　-			B=1　鉄筋コンクリートU形(JIS_A_5372) G=1　時間的制約なし J=1　-		
K=2　RC-40			M=1　-		

施工単価表

U型側溝　SDT00013　単第0 -0016　表

U型側溝(各種) L=2000mm/本　角フリューム　1　m　当り

名称・規格など	数量	単位	単価	金額	備考
昼間_U型側溝【手間のみ】 L=2000_1000kg/個以下 時間的制約なし	1.000	m			
角フリューム150	0.500	本			
再生クラッシャラン 40～0mm	0.043	m3			
諸雑費	1	式			
＊＊＊　単位当たり　＊＊＊	1	m			
A=1　昼間施工 D=4　【F】U型側溝(本) F=6　1000≧重量			B=5　U型側溝(各種) E=3　L=2000mm/本 G=1　時間的制約なし		
I=1　- K=2　RC-40			J=1　- N=0.357　基礎砕石の設計数量(m3/10m)		

施工単価表

現場打ち水路　　V000000400　　単第0 -0017　表

L1-B300-H400　　10　m　当り

名称・規格など	数量	単位	単価	金額	備考
コンクリート 無筋・鉄筋構造物 18-8-40BB 人力打設	1.24	m3			単第0-0018　表
型枠 一般型枠 鉄筋・無筋構造物	11	m2			単第0-0019　表
コンクリート 無筋・鉄筋構造物 18-8-40BB 人力打設	0.44	m3			単第0-0018　表 均しコンクリート
型枠 一般型枠 鉄筋・無筋構造物	1	m2			単第0-0019　表 均しコンクリート
＊＊＊　合計　＊＊＊	10	m			
＊＊＊　単位当たり　＊＊＊	1	m			

施工単価表

コンクリート　SPK25040157　単第0 -0018　表

無筋・鉄筋構造物 18-8-40BB　人力打設　1　m3　当り

機械構成比: 0.00%　労務構成比: 28.68%　材料構成比: 71.32%　市場単価構成比: 0.00%　標準単価: 30,615.00000

代表機労材規格(積算地区)	構成比	単価(積算地区)	代表機労材規格(東京地区)	単価(東京地区)	備考
普通作業員	12.85%		普通作業員		RTPC00002 RTPT00002
特殊作業員	7.30%		特殊作業員		RTPC00001 RTPT00001
土木一般世話役	6.58%		土木一般世話役		RTPC00009 RTPT00009
その他(労務)			その他(労務)		ER009
レディーミクストコンクリート指定品 呼び強度18,スランプ8,粗骨材40 W/C(60%),種別(高炉)	71.32%		生コンクリート 高炉 24-12-25(20) W/C 55%		TTPCD0010 TTPT00343
積算単価			積算単価		E9999
A=1 無筋・鉄筋構造物 C=2 18-8-40BB H=2 現場内小運搬無し K=1 -(全ての費用)			B=3 人力打設 F=2 一般養生 J=1 -		

施工単価表

型枠　SPK25040159　単第0 -0019　表

一般型枠　鉄筋・無筋構造物　均しコンクリート　1　m2　当り

機械構成比: 0.00%　労務構成比: 100.00%　材料構成比: 0.00%　市場単価構成比: 0.00%　標準単価: 10,100.00000

代表機労材規格(積算地区)	構成比	単価(積算地区)	代表機労材規格(東京地区)	単価(東京地区)	備考
型わく工	46.66%		型わく工		RTPC00010 RTPT00010
普通作業員	25.14%		普通作業員		RTPC00002 RTPT00002
土木一般世話役	9.51%		土木一般世話役		RTPC00009 RTPT00009
その他(労務)			その他(労務)		ER009
積算単価			積算単価		EP001
A=1　一般型枠 C=1　-(全ての費用)			B=1　鉄筋・無筋構造物		

施工単価表

現場打ち水路　　V000000500　　単第0 -0020　表

U1-B500-H900　　10　m　当り

名称・規格など	数量	単位	単価	金額	備考
コンクリート 小型構造物 18-8-40BB 人力打設	6.06	m3			単第0-0021　表
型枠 一般型枠 小型構造物	42.42	m2			単第0-0022　表
基礎砕石 砕石の厚さ12.5cmを超え17.5cm以下 RC-40	12.6	m2			単第0-0023　表
＊＊＊　合計　＊＊＊	10	m			
＊＊＊　単位当たり　＊＊＊	1	m			

施工単価表

コンクリート　SPK25040157　単第0 -0021　表

小型構造物 18-8-40BB　人力打設　1　m3　当り

機械構成比: 0.00%　労務構成比: 41.15%　材料構成比: 58.85%　市場単価構成比: 0.00%　標準単価: 36,756.00000

代表機労材規格(積算地区)	構成比	単価(積算地区)	代表機労材規格(東京地区)	単価(東京地区)	備考
普通作業員	22.25%		普通作業員		RTPC00002 RTPT00002
土木一般世話役	9.19%		土木一般世話役		RTPC00009 RTPT00009
特殊作業員	7.69%		特殊作業員		RTPC00001 RTPT00001
その他(労務)			その他(労務)		ER009
レディーミクストコンクリート指定品 呼び強度18,スランプ8,粗骨材40 W/C(60%),種別(高炉)	58.85%		生コンクリート 高炉 24-12-25(20) W/C 55%		TTPCD0010 TTPT00343
積算単価			積算単価		E9999
A=2 小型構造物 C=2 18-8-40BB H=2 現場内小運搬無し K=1 -(全ての費用)			B=3 人力打設 F=2 一般養生 J=1 -		

施工単価表

型枠　SPK25040159　単第0 -0022　表

一般型枠　小型構造物　1　m2　当り

機械構成比: 0.00%　労務構成比: 100.00%　材料構成比: 0.00%　市場単価構成比: 0.00%　標準単価: 9,147.60000

代表機労材規格(積算地区)	構成比	単価(積算地区)	代表機労材規格(東京地区)	単価(東京地区)	備考
型わく工	44.28%		型わく工		RTPC00010 RTPT00010
普通作業員	30.82%		普通作業員		RTPC00002 RTPT00002
土木一般世話役	11.86%		土木一般世話役		RTPC00009 RTPT00009
その他(労務)			その他(労務)		ER009
積算単価			積算単価		EP001
A=1　一般型枠 C=1　-(全ての費用)			B=2　小型構造物		

施工単価表

基礎砕石　SPK25040034　単第0 -0023　表

砕石の厚さ12.5cmを超え17.5cm以下　RC-40　1　m2　当り

機械構成比:　5.04%　労務構成比:　74.10%　材料構成比:　20.86%　市場単価構成比:　0.00%　標準単価：　1,335.60000

代表機労材規格(積算地区)	構成比	単価(積算地区)	代表機労材規格(東京地区)	単価(東京地区)	備考
<賃>バックホウ(クローラ型) 山積0.8m3(平積0.6) 排1～3,2011,2014	5.01%		バックホウ クローラ型 山積0.8m3(平積0.6m3)		KTPC00018 KTPT00018
その他(機械)			その他(機械)		EK009
普通作業員	35.62%		普通作業員		RTPC00002 RTPT00002
特殊作業員	15.04%		特殊作業員		RTPC00001 RTPT00001
運転手(特殊)	13.95%		運転手(特殊)		RTPC00006 RTPT00006
土木一般世話役	8.98%		土木一般世話役		RTPC00009 RTPT00009
その他(労務)			その他(労務)		ER009
再生クラッシャラン 40～0mm	16.17%		再生クラッシャーラン RC-40		TTPC00008 TTPT00008
軽油 パトロール給油,2～4KL積載車給油	4.66%		軽油パトロール給油		TTPC00013 TTPT00013

施工単価表

基礎砕石　SPK25040034　単第0 -0023　表

砕石の厚さ12.5cmを超え17.5cm以下　RC-40　1　m2　当り

機械構成比:　5.04%　労務構成比:　74.10%　材料構成比:　20.86%　市場単価構成比:　0.00%　標準単価：　1,335.60000

代表機労材規格(積算地区)	構成比	単価(積算地区)	代表機労材規格(東京地区)	単価(東京地区)	備考
その他(材料)			その他(材料)		EZ009
積算単価			積算単価		EP001
A=3　砕石の厚さ12.5cmを超え17.5cm以下 D=1　-(全ての費用)			B=1　RC-40		

施工単価表

ヒューム管(B形管)　SPK25040091　単第0 -0024　表

据付 管径300mm 固定基礎90°巻き　基礎砕石有り 外圧管1種　1　m　当り

機械構成比: 2.22%　労務構成比: 57.97%　材料構成比: 39.81%　市場単価構成比: 0.00%　標準単価: 20,056.00000

代表機労材規格(積算地区)	構成比	単価(積算地区)	代表機労材規格(東京地区)	単価(東京地区)	備考
<賃>後方超小旋回バックホウ(クローラ型) 山積0.45m3(平積0.35m3)吊能力2.9t 排2,3,2011,2014	1.99%		バックホウ(クローラ型)(後方超小旋回型) クレーン機能付 山積0.45m3(平積0.35m3)吊能力2.9t		KTPC00067 KTPT00067
その他(機械)			その他(機械)		EK009
普通作業員	18.25%		普通作業員		RTPC00002 RTPT00002
土木一般世話役	7.72%		土木一般世話役		RTPC00009 RTPT00009
型わく工	7.71%		型わく工		RTPC00010 RTPT00010
運転手(特殊)	5.76%		運転手(特殊)		RTPC00006 RTPT00006
その他(労務)			その他(労務)		ER009
遠心力鉄筋コンクリート管(JISA5372) 外圧管,B形1種,呼び径300,長さ2,000 参考質量165kg	31.16%		ヒューム管 外圧管 B形1種 径300mm×長さ2,000mm		TTPC00109 TTPT00109
レディーミクストコンクリート指定品 呼び強度18,スランプ8,粗骨材40 W/C(60%),種別(高炉)	7.18%		生コンクリート 高炉 18-8-25(20) W/C 60%		TTPCD0010 TTPT00003

施工単価表

ヒューム管(B形管)　SPK25040091　単第0 -0024　表

据付 管径300mm 固定基礎90°巻き　基礎砕石有り 外圧管1種　1　m　当り

機械構成比: 2.22%　労務構成比: 57.97%　材料構成比: 39.81%　市場単価構成比: 0.00%　標準単価: 20,056.00000

代表機労材規格(積算地区)	構成比	単価(積算地区)	代表機労材規格(東京地区)	単価(東京地区)	備考
軽油 パトロール給油,2～4KL積載車給油	1.32%		軽油パトロール給油		TTPC00013 TTPT00013
その他(材料)			その他(材料)		EZ009
積算単価			積算単価		E9999
A=1 据付 C=1 固定基礎90°巻き E=1 外圧管1種 H=1 -			B=3 管径300mm D=1 基礎砕石有り G=1 18-8-40BB I=1 -(全ての費用)		

施工単価表

鉄筋コンクリート台付管　SPK25040098　単第0 -0025　表

据付 管径300㎜　台付鉄筋コンクリート管(重圧管)　1　m　当り

機械構成比: 5.30%　労務構成比: 28.35%　材料構成比: 66.35%　市場単価構成比: 0.00%　標準単価: 12,785.00000

代表機労材規格(積算地区)	構成比	単価(積算地区)	代表機労材規格(東京地区)	単価(東京地区)	備考
バックホウ(クローラ型) 標準型・クレーン機能付き・排1 山積0.45/平積0.35m3,吊能力2.9t	4.31%		バックホウ(クローラ型) 標準型・クレーン機能付き・排1 山積0.45/平積0.35m3,吊能力2.9t		MTPC00063 MTPT00063
その他(機械)			その他(機械)		EK009
運転手(特殊)	8.06%		運転手(特殊)		RTPC00006 RTPT00006
普通作業員	7.94%		普通作業員		RTPC00002 RTPT00002
土木一般世話役	4.84%		土木一般世話役		RTPC00009 RTPT00009
特殊作業員	2.21%		特殊作業員		RTPC00001 RTPT00001
その他(労務)			その他(労務)		ER009
重圧管 内径300 質量380kg	63.97%		鉄筋コンクリート台付管(バイコン台付管) 管径300㎜×長さ2,000㎜		TTPCD0411 TTPT00134
軽油 パトロール給油,2～4KL積載車給油	1.94%		軽油パトロール給油		TTPC00013 TTPT00013

施工単価表

鉄筋コンクリート台付管　SPK25040098　単第0 -0025　表

据付 管径300㎜　台付鉄筋コンクリート管(重圧管)　1　m　当り

機械構成比: 5.30%　労務構成比: 28.35%　材料構成比: 66.35%　市場単価構成比: 0.00%　標準単価: 12,785.00000

代表機労材規格(積算地区)	構成比	単価(積算地区)	代表機労材規格(東京地区)	単価(東京地区)	備考
その他(材料)			その他(材料)		EZ009
積算単価			積算単価		EP001
A=1 据付 C=2 台付鉄筋コンクリート管(重圧管)			B=3 管径300㎜ E=1 -(全ての費用)		

施工単価表

鉄筋コンクリート台付管　SPK25040098　単第0 -0026　表

据付 管径600mm　台付鉄筋コンクリート管(重圧管)　1　m　当り

機械構成比: 3.96%　労務構成比: 26.24%　材料構成比: 69.80%　市場単価構成比: 0.00%　標準単価: 28,539.00000

代表機労材規格(積算地区)	構成比	単価(積算地区)	代表機労材規格(東京地区)	単価(東京地区)	備考
バックホウ(クローラ型) 標準型・クレーン機能付き・排1 山積0.45/平積0.35m3,吊能力2.9t	3.22%		バックホウ(クローラ型) 標準型・クレーン機能付き・排1 山積0.45/平積0.35m3,吊能力2.9t		MTPC00063 MTPT00063
その他(機械)			その他(機械)		EK009
普通作業員	8.00%		普通作業員		RTPC00002 RTPT00002
運転手(特殊)	6.02%		運転手(特殊)		RTPC00006 RTPT00006
土木一般世話役	4.34%		土木一般世話役		RTPC00009 RTPT00009
特殊作業員	2.97%		特殊作業員		RTPC00001 RTPT00001
その他(労務)			その他(労務)		ER009
重圧管 内径600 質量1120kg	68.02%		鉄筋コンクリート台付管(バイコン台付管) 管径600mm×長さ2,500mm		TTPCD0416 TTPT00136
軽油 パトロール給油,2～4KL積載車給油	1.45%		軽油パトロール給油		TTPC00013 TTPT00013

施工単価表

鉄筋コンクリート台付管　SPK25040098　単第0 -0026　表

据付 管径600㎜　台付鉄筋コンクリート管(重圧管)　1　m　当り

機械構成比: 3.96%　労務構成比: 26.24%　材料構成比: 69.80%　市場単価構成比: 0.00%　標準単価: 28,539.00000

代表機労材規格(積算地区)	構成比	単価(積算地区)	代表機労材規格(東京地区)	単価(東京地区)	備考
その他(材料)			その他(材料)		EZ009
積算単価			積算単価		EP001
A=1 据付 C=2 台付鉄筋コンクリート管(重圧管)			B=8 管径600㎜ E=1 -(全ての費用)		

施工単価表

1-2号集水枡　　V000000700　　単第0 -0027　表

1　基　当り

名称・規格など	数量	単位	単価	金額	備考
基礎砕石 砕石の厚さ7.5cmを超え12.5cm以下 RC-40	0.742	m2			単第0-0028　表
コンクリート 無筋・鉄筋構造物 18-8-40BB 人力打設	0.025	m3			単第0-0018　表
枡ベース 300×600	1.0	基			
プレキャスト集水桝 据付 基礎砕石有り 製品質量(kg/基)80kgを超え200kg以下	1	基			単第0-0029　表
桝本体　300×600×600	1	基			
グレーチング 300×600 T-25　細目　110°開閉	1.0	枚			
＊＊＊　単位当たり　＊＊＊	1	基			

施工単価表

基礎砕石　SPK25040034　単第0 -0028　表

砕石の厚さ7.5cmを超え12.5cm以下　RC-40　1　m2　当り

機械構成比:　5.33%　労務構成比:　78.32%　材料構成比:　16.35%　市場単価構成比:　0.00%　標準単価：　1,263.60000

代表機労材規格(積算地区)	構成比	単価(積算地区)	代表機労材規格(東京地区)	単価(東京地区)	備考
<賃>バックホウ(クローラ型) 山積0.8m3(平積0.6) 排1～3,2011,2014	5.30%		バックホウ クローラ型 山積0.8m3(平積0.6m3)		KTPC00018 KTPT00018
その他(機械)			その他(機械)		EK009
普通作業員	37.64%		普通作業員		RTPC00002 RTPT00002
特殊作業員	15.90%		特殊作業員		RTPC00001 RTPT00001
運転手(特殊)	14.75%		運転手(特殊)		RTPC00006 RTPT00006
土木一般世話役	9.49%		土木一般世話役		RTPC00009 RTPT00009
その他(労務)			その他(労務)		ER009
再生クラッシャラン 40～0mm	11.39%		再生クラッシャーラン RC-40		TTPC00008 TTPT00008
軽油 パトロール給油,2～4KL積載車給油	4.93%		軽油パトロール給油		TTPC00013 TTPT00013

施工単価表

基礎砕石　SPK25040034　単第0 -0028　表

砕石の厚さ7.5cmを超え12.5cm以下　RC-40　1　m2　当り

機械構成比:　5.33%　労務構成比:　78.32%　材料構成比:　16.35%　市場単価構成比:　0.00%　標準単価：　1,263.60000

代表機労材規格(積算地区)	構成比	単価(積算地区)	代表機労材規格(東京地区)	単価(東京地区)	備考
その他(材料)			その他(材料)		EZ009
積算単価			積算単価		EP001
A=2　砕石の厚さ7.5cmを超え12.5cm以下 D=1　-(全ての費用)			B=1　RC-40		

施工単価表

プレキャスト集水桝　SPK25040096　単第0 -0029　表

据付 基礎砕石有り　製品質量(kg/基)80kgを超え200kg以下　1　基　当り

機械構成比: 15.14%　労務構成比: 80.75%　材料構成比: 4.11%　市場単価構成比: 0.00%　標準単価: 4,360.10000

代表機労材規格(積算地区)	構成比	単価(積算地区)	代表機労材規格(東京地区)	単価(東京地区)	備考
<賃>バックホウ(クローラ型クレーン機能付) 山積0.28m3(平積0.2)吊能力1.7t 排出ガス対策型(第1,2,3次基準値)低騒音	12.21%		バックホウ クローラ型 クレーン機能付1.7t 山積0.28m3(平積0.2m3)		KTPC00019 KTPT00019
その他(機械)			その他(機械)		EK009
運転手(特殊)	46.45%		運転手(特殊)		RTPC00006 RTPT00006
普通作業員	11.06%		普通作業員		RTPC00002 RTPT00002
土木一般世話役	5.68%		土木一般世話役		RTPC00009 RTPT00009
特殊作業員	1.94%		特殊作業員		RTPC00001 RTPT00001
その他(労務)			その他(労務)		ER009
軽油 パトロール給油,2～4KL積載車給油	3.32%		軽油パトロール給油		TTPC00013 TTPT00013
その他(材料)			その他(材料)		EZ009

施工単価表

プレキャスト集水桝　SPK25040096　単第0 -0029　表

据付 基礎砕石有り　製品質量(kg/基)80kgを超え200kg以下　1　基　当り

機械構成比: 15.14%　労務構成比: 80.75%　材料構成比: 4.11%　市場単価構成比: 0.00%　標準単価： 4,360.10000

代表機労材規格(積算地区)	構成比	単価(積算地区)	代表機労材規格(東京地区)	単価(東京地区)	備考
積算単価			積算単価		EP001
A=1 据付 C=1 基礎砕石有り			B=2 製品質量(kg/基)80kgを超え200kg以下 D=1 -(全ての費用)		

施工単価表

2-1号集水枡　　V000000800　　単第0 -0030　表

1　基　当り

名称・規格など	数量	単位	単価	金額	備考
基礎砕石 砕石の厚さ7.5cmを超え12.5cm以下 RC-40	0.519	m2			単第0-0028　表
コンクリート 無筋・鉄筋構造物 18-8-40BB 人力打設	0.012	m3			単第0-0018　表
プレキャスト集水桝 据付 基礎砕石有り 製品質量(kg/基)80kgを超え200kg以下	1	基			単第0-0029　表
桝本体　300×300×1000	1	基			
枡ベース 300×300	1.0	基			
グレーチング　300×300 T-25　細目　110°開閉	1.0	枚			
＊＊＊　単位当たり　＊＊＊	1	基			

施工単価表

3号集水枡　　V000000900　　単第0 -0031　表

1　基　当り

名称・規格など	数量	単位	単価	金額	備考
基礎砕石 砕石の厚さ7.5cmを超え12.5cm以下 RC-40	0.689	m2			単第0-0028　表
コンクリート 無筋・鉄筋構造物 18-8-40BB 人力打設	0.023	m3			単第0-0018　表
プレキャスト集水桝 据付 基礎砕石有り 製品質量(kg/基)80kgを超え200kg以下	1	基			単第0-0029　表
桝本体　400×400×600	1	基			
枡ベース　400×400	1	基			
グレーチング　400×400 T-25　細目　110°開閉	1	枚			
＊＊＊　単位当たり　＊＊＊	1	基			

施工単価表

4号集水枡　　V000001000　　単第0 -0032　表

1　基　当り

名称・規格など	数量	単位	単価	金額	備考
基礎砕石 砕石の厚さ12.5cmを超え17.5cm以下 RC-40	1.4	m2			単第0-0023　表
型枠 一般型枠 小型構造物	5.8	m2			単第0-0022　表
コンクリート 小型構造物 18-8-40BB 人力打設	0.48	m3			単第0-0021　表
グレーチング　600×1000 T-25　細目　落込式2枚割	1	基			
受枠 4号集水桝用	1	台			
＊＊＊　単位当たり　＊＊＊	1	基			

施工単価表

5号集水枡　　V000001100　　単第0 -0033　表

1　基　当り

名称・規格など	数量	単位	単価	金額	備考
基礎砕石 砕石の厚さ7.5cmを超え12.5cm以下 RC-40	0.58	m2			単第0-0028　表
型枠 一般型枠 小型構造物	2.37	m2			単第0-0022　表
コンクリート 小型構造物 18-8-40BB 人力打設	0.21	m3			単第0-0021　表
＊＊＊　単位当たり　＊＊＊	1	基			

施工単価表

6号集水枡　　V000001200　　単第0 -0034　表

1　基　当り

名称・規格など	数量	単位	単価	金額	備考
基礎砕石 砕石の厚さ12.5cmを超え17.5cm以下 RC-40	1	m2			単第0-0023　表
型枠 一般型枠 小型構造物	4.4	m2			単第0-0022　表
コンクリート 小型構造物 18-8-40BB 人力打設	0.36	m3			単第0-0021　表
グレーチング　600×600 T-25　細目　落込式	1	枚			
受枠 6号集水桝用	1	台			
＊＊＊　単位当たり　＊＊＊	1	基			

施工単価表

7号集水枡　　V000001300　　単第0 -0035　表

1　基　当り

名称・規格など	数量	単位	単価	金額	備考
基礎砕石 砕石の厚さ17.5cmを超え20.0cm以下 RC-40	4	m2			単第0-0036　表
型枠 一般型枠 小型構造物	14.83	m2			単第0-0022　表
コンクリート 小型構造物 18-8-40BB 人力打設	1.63	m3			単第0-0021　表
グレーチング　1500×1500 T-25　細目　落込式2枚割	1	枚			
受枠 7号集水桝用	1	台			
＊＊＊　単位当たり　＊＊＊	1	基			

施工単価表

基礎砕石　SPK25040034　単第0 -0036　表

砕石の厚さ17.5cmを超え20.0cm以下　RC-40　1　m2　当り

機械構成比:　4.78%　労務構成比:　70.31%　材料構成比:　24.91%　市場単価構成比:　0.00%　標準単価：　1,407.60000

代表機労材規格(積算地区)	構成比	単価(積算地区)	代表機労材規格(東京地区)	単価(東京地区)	備考
<賃>バックホウ(クローラ型) 山積0.8m3(平積0.6) 排1～3,2011,2014	4.75%		バックホウ クローラ型 山積0.8m3(平積0.6m3)		KTPC00018 KTPT00018
その他(機械)			その他(機械)		EK009
普通作業員	33.80%		普通作業員		RTPC00002 RTPT00002
特殊作業員	14.27%		特殊作業員		RTPC00001 RTPT00001
運転手(特殊)	13.24%		運転手(特殊)		RTPC00006 RTPT00006
土木一般世話役	8.52%		土木一般世話役		RTPC00009 RTPT00009
その他(労務)			その他(労務)		ER009
再生クラッシャラン 40～0mm	20.46%		再生クラッシャーラン RC-40		TTPC00008 TTPT00008
軽油 パトロール給油,2～4KL積載車給油	4.42%		軽油パトロール給油		TTPC00013 TTPT00013

施工単価表

基礎砕石　SPK25040034　単第0 -0036　表

砕石の厚さ17.5cmを超え20.0cm以下　RC-40　1　m2　当り

機械構成比:　4.78%　労務構成比:　70.31%　材料構成比:　24.91%　市場単価構成比:　0.00%　標準単価：　1,407.60000

代表機労材規格(積算地区)	構成比	単価(積算地区)	代表機労材規格(東京地区)	単価(東京地区)	備考
その他(材料)			その他(材料)		EZ009
積算単価			積算単価		EP001
A=4　砕石の厚さ17.5cmを超え20.0cm以下 D=1　-(全ての費用)			B=1　RC-40		

施工単価表

8号集水枡　　V000001400　　単第0 -0037　表

1　基　当り

名称・規格など	数量	単位	単価	金額	備考
基礎砕石 砕石の厚さ17.5cmを超え20.0cm以下 RC-40	2.25	m2			単第0-0036　表
型枠 一般型枠 小型構造物	9.99	m2			単第0-0022　表
コンクリート 小型構造物 18-8-40BB 人力打設	1.26	m3			単第0-0021　表
グレーチング　1000×1000 T-25　細目　落込式2枚割	1	枚			
受枠 8号集水桝用	1	台			
＊＊＊　単位当たり　＊＊＊	1	基			

施工単価表

9号集水枡　　V000001500　　単第0 -0038　表

1　基　当り

名称・規格など	数量	単位	単価	金額	備考
基礎砕石 砕石の厚さ12.5cmを超え17.5cm以下 RC-40	1.44	m2			単第0-0023　表
型枠 一般型枠 小型構造物	8.98	m2			単第0-0022　表
コンクリート 小型構造物 18-8-40BB 人力打設	0.72	m3			単第0-0021　表
グレーチング　800×800 T-25　細目　落込式	1	枚			
受枠 9号集水桝用	1	台			
＊＊＊　単位当たり　＊＊＊	1	基			

施工単価表

10号集水枡　　V000001600　　単第0 -0039　表

1　基　当り

名称・規格など	数量	単位	単価	金額	備考
基礎砕石 砕石の厚さ12.5cmを超え17.5cm以下 RC-40	0.4	m2			単第0-0023　表
型枠 一般型枠 小型構造物	1.69	m2			単第0-0022　表
コンクリート 小型構造物 18-8-40BB 人力打設	0.16	m3			単第0-0021　表
＊＊＊　単位当たり　＊＊＊	1	基			

施工単価表

11号集水枡　　V000000300　　単第0 -0040　表

1　基　当り

名称・規格など	数量	単位	単価	金額	備考
基礎砕石 砕石の厚さ17.5cmを超え20.0cm以下 RC-40	1.87	m2			単第0-0036　表
型枠 一般型枠 小型構造物	15.4	m2			単第0-0022　表
コンクリート 小型構造物 18-8-40BB 人力打設	1.58	m3			単第0-0021　表
グレーチング　600×1200 T-25　細目　落込式2枚割	1	組			
受枠 11号集水桝用	1	台			
＊＊＊　単位当たり　＊＊＊	1	基			

施工単価表

A箇所自由勾配側溝　SDT00015　単第0 -0041　表

材料別途 1000≧重量　1　m　当り

名称・規格など	数量	単位	単価	金額	備考
昼間_自由勾配側溝【手間のみ】 L=2000_1000kg/個以下 時間的制約なし	1.000	m			
再生クラッシャラン 40～0mm	0.000	m3			
レディーミクストコンクリート指定品 呼び強度18,スランプ8,粗骨材40 W/C(60%),種別(高炉)	0.000	m3			
諸雑費	1	式			
＊＊＊　単位当たり　＊＊＊	1	m			
A=1　昼間施工 D=1　1000≧重量 F=1　-			B=51　材料別途 E=1　時間的制約なし G=2　RC-40		
I=0　基礎砕石の設計数量(m3/10m) L=0　基礎及び底部Coの設計数量(m3/10m)			J=1　18-8-40BB M=1　-		

施工単価表

A箇所材料費　　V000001700　　単第0 -0042　表

1　式　当り

名称・規格など	数量	単位	単価	金額	備考
自由勾配側溝（標準） 300×500×2000	1	個			
自由勾配側溝（標準） 300×400×2000	3	個			
自由勾配側溝（標準） 300×500×1000	4	個			
自由勾配側溝（標準） 300×400×1000	5	個			
自由勾配側溝（標準） 300×300×1000	8	個			
自由勾配側溝（暗渠） 300×500×800	1	個			
自由勾配側溝（土留） 300×800×2000	1	個			
自由勾配側溝（土留） 300×700×2000	2	個			
自由勾配側溝（土留） 300×600×2000	1	個			
グレーチング蓋 300×1000	2	枚			
グレーチング蓋 300×500	3	枚			
蓋版 材料別途 40≧重量	5	枚			単第0-0043　表

施工単価表

A箇所材料費　　V000001700　　単第0 -0042　表

1　式　当り

名称・規格など	数量	単位	単価	金額	備考
蓋版 自由勾配側溝ふた 300[400×95×500]	26	枚			単第0-0044　表
コンクリート 無筋・鉄筋構造物 18-8-40BB 人力打設	1.1	m3			単第0-0018　表
コンクリート 無筋・鉄筋構造物 18-8-40BB 人力打設	1.2	m3			単第0-0018　表
基礎砕石 砕石の厚さ7.5cm以下 RC-40	27	m2			単第0-0045　表
＊＊＊　単位当たり　＊＊＊	1	式			

施工単価表

蓋版　　SDT00017　　単第0 -0043　表

材料別途 40≧重量　　1　枚　当り

名称・規格など	数量	単位	単価	金額	備考
昼間_蓋版【手間のみ】 コンクリート・鋼製_40kg/枚以下 時間的制約なし	1.000	枚			
諸雑費	1	式			
＊＊＊　単位当たり　＊＊＊	1	枚			
A=1　昼間施工 E=1　40≧重量 G=1　-			B=10　材料別途 F=1　時間的制約なし		

施工単価表

蓋版　SDT00017　単第0 -0044　表

自由勾配側溝ふた　300[400×95×500]　1　枚　当り

名称・規格など	数量	単位	単価	金額	備考
昼間_蓋版【手間のみ】 コンクリート・鋼製_40を超え170kg/枚以下 時間的制約なし	1.000	枚			
自由勾配側溝_ふた2枚掛製品 車道用ふた300用(400×95×500) 参考質量41kg	1.000	枚			
諸雑費	1	式			
＊＊＊　単位当たり　＊＊＊	1	枚			
A=1　昼間施工 C=23　300[400×95×500] G=1　-			B=5　自由勾配側溝ふた F=1　時間的制約なし		

施工単価表

基礎砕石　SPK25040034　単第0 -0045　表

砕石の厚さ7.5cm以下　RC-40　1　m2　当り

機械構成比:　5.65%　労務構成比:　83.06%　材料構成比:　11.29%　市場単価構成比:　0.00%　標準単価：　1,191.60000

代表機労材規格(積算地区)	構成比	単価(積算地区)	代表機労材規格(東京地区)	単価(東京地区)	備考
<賃>バックホウ(クローラ型) 山積0.8m3(平積0.6) 排1～3,2011,2014	5.62%		バックホウ クローラ型 山積0.8m3(平積0.6m3)		KTPC00018 KTPT00018
その他(機械)			その他(機械)		EK009
普通作業員	39.93%		普通作業員		RTPC00002 RTPT00002
特殊作業員	16.86%		特殊作業員		RTPC00001 RTPT00001
運転手(特殊)	15.64%		運転手(特殊)		RTPC00006 RTPT00006
土木一般世話役	10.06%		土木一般世話役		RTPC00009 RTPT00009
その他(労務)			その他(労務)		ER009
再生クラッシャラン 40～0mm	6.04%		再生クラッシャーラン RC-40		TTPC00008 TTPT00008
軽油 パトロール給油,2～4KL積載車給油	5.22%		軽油パトロール給油		TTPC00013 TTPT00013

施工単価表

基礎砕石　SPK25040034　単第0 -0045　表

砕石の厚さ7.5cm以下　RC-40　1　m2　当り

機械構成比:　5.65%　労務構成比:　83.06%　材料構成比:　11.29%　市場単価構成比:　0.00%　標準単価：　1,191.60000

代表機労材規格(積算地区)	構成比	単価(積算地区)	代表機労材規格(東京地区)	単価(東京地区)	備考
その他(材料)			その他(材料)		EZ009
積算単価			積算単価		EP001
A=1　砕石の厚さ7.5cm以下 D=1　-(全ての費用)			B=1　RC-40		

施工単価表

B箇所自由勾配側溝　SDT00015　単第0 -0046　表

材料別途 1000≧重量　1　m　当り

名称・規格など	数量	単位	単価	金額	備考
昼間_自由勾配側溝【手間のみ】 L=2000_1000kg/個以下 時間的制約なし	1.000	m			
再生クラッシャラン 40～0mm	0.073	m3			
レディーミクストコンクリート指定品 呼び強度18,スランプ8,粗骨材40 W/C(60%),種別(高炉)	0.000	m3			
諸雑費	1	式			
＊＊＊　単位当たり　＊＊＊	1	m			
A=1　昼間施工 D=1　1000≧重量 F=1　-			B=51　材料別途 E=1　時間的制約なし G=2　RC-40		
I=0.608　基礎砕石の設計数量(m3/10m) L=0　基礎及び底部Coの設計数量(m3/10m)			J=1　18-8-40BB M=1　-		

施工単価表

B箇所材料費　　V000001800　　単第0 -0047　表

1　式　当り

名称・規格など	数量	単位	単価	金額	備考
自由勾配側溝（標準） 400×500×2000	2	個			
自由勾配側溝（標準） 400×400×2000	1	個			
自由勾配側溝（標準） 400×700×1000	2	個			
自由勾配側溝（標準） 400×600×1000	5	個			
自由勾配側溝（暗渠） 400×400×1360	1	個			
グレーチング蓋 400×1000	1	枚			
グレーチング蓋 400×500	1	枚			
蓋版 材料別途 40≧重量	2	枚			単第0-0043　表
蓋版 自由勾配側溝ふた 400[500×110×500]	10	枚			単第0-0048　表
コンクリート 無筋・鉄筋構造物 18-8-40BB 人力打設	0.6	m3			単第0-0018　表
コンクリート 無筋・鉄筋構造物 18-8-40BB 人力打設	0.6	m3			単第0-0018　表
基礎砕石 砕石の厚さ7.5cm以下 RC-40	11.9	m2			単第0-0045　表

施工単価表

B箇所材料費　　V000001800　　単第0 -0047　表

1　式　当り

名称・規格など	数量	単位	単価	金額	備考
＊＊＊　単位当たり　＊＊＊	1	式			

施工単価表

蓋版　SDT00017　単第0 -0048　表

自由勾配側溝ふた　400[500×110×500]　1　枚　当り

名称・規格など	数量	単位	単価	金額	備考
昼間_蓋版【手間のみ】 コンクリート・鋼製_40を超え170kg/枚以下 時間的制約なし	1.000	枚			
自由勾配側溝_ふた2枚掛製品 車道用ふた400用(500×110×500) 参考質量60kg	1.000	枚			
諸雑費	1	式			
＊＊＊　単位当たり　＊＊＊	1	枚			
A=1　昼間施工 C=24　400[500×110×500] G=1　-			B=5　自由勾配側溝ふた F=1　時間的制約なし		

施工単価表

自由勾配側溝　SDT00015　単第0 -0049　表

材料別途 1000≧重量　1　m　当り

名称・規格など	数量	単位	単価	金額	備考
昼間_自由勾配側溝【手間のみ】 L=2000_1000kg/個以下 時間的制約なし	1.000	m			
再生クラッシャラン 40～0mm	0.000	m3			
レディーミクストコンクリート指定品 呼び強度18,スランプ8,粗骨材40 W/C(60%),種別(高炉)	0.000	m3			
諸雑費	1	式			
＊＊＊　単位当たり　＊＊＊	1	m			
A=1　昼間施工 D=1　1000≧重量 F=1　-			B=51　材料別途 E=1　時間的制約なし G=2　RC-40		
I=0　基礎砕石の設計数量(m3/10m) L=0　基礎及び底部Coの設計数量(m3/10m)			J=1　18-8-40BB M=1　-		

施工単価表

C箇所材料費　　V000001900　　単第0 -0050　表

1　式　当り

名称・規格など	数量	単位	単価	金額	備考
自由勾配側溝（標準） 500×800×2000	5	個			
自由勾配側溝（標準） 500×800×1000	1	個			アート側溝 P59
自由勾配側溝（暗渠） 500×800×1311／1727	1	個			
自由勾配側溝（暗渠） 500×800×787／807	1	個			
グレーチング蓋 500×1000	1	枚			
蓋版 材料別途 40≧重量	1	枚			単第0-0043　表
蓋版 自由勾配側溝ふた 500[600×125×500]	9	枚			単第0-0051　表
コンクリート 無筋・鉄筋構造物 18-8-40BB 人力打設	0.4	m3			単第0-0018　表
コンクリート 無筋・鉄筋構造物 18-8-40BB 人力打設	0.8	m3			単第0-0018　表
基礎砕石 砕石の厚さ7.5cm以下 RC-40	12.3	m2			単第0-0045　表
＊＊＊　単位当たり　＊＊＊	1	式			

施工単価表

蓋版　SDT00017　単第0 -0051　表

自由勾配側溝ふた　500[600×125×500]　1　枚　当り

名称・規格など	数量	単位	単価	金額	備考
昼間_蓋版【手間のみ】 コンクリート・鋼製_40を超え170kg/枚以下 時間的制約なし	1.000	枚			
自由勾配側溝_ふた2枚掛製品 車道用ふた500用(600×125×500) 参考質量83kg	1.000	枚			
諸雑費	1	式			
＊＊＊　単位当たり　＊＊＊	1	枚			
A=1　昼間施工 C=25　500[600×125×500] G=1　-			B=5　自由勾配側溝ふた F=1　時間的制約なし		

施工単価表

D箇所材料費　　V000002000　　単第0 -0052　表

1　式　当り

名称・規格など	数量	単位	単価	金額	備考
自由勾配側溝（標準） 300×700×2000	2	個			
自由勾配側溝（標準） 300×600×2000	3	個			
自由勾配側溝（標準） 300×500×2000	1	個			
自由勾配側溝（標準） 300×400×2000	2	個			
自由勾配側溝（暗渠） 300×800×885	1	個			
自由勾配側溝（暗渠） 300×500×1331／1312	1	個			
自由勾配側溝（暗渠） 300×500×1136／1161	1	個			
グレーチング蓋 300×1000	1	枚			
蓋版 材料別途 40≧重量	1	枚			単第0-0043　表
蓋版 自由勾配側溝ふた 300[400×95×500]	14	枚			単第0-0044　表
コンクリート 無筋・鉄筋構造物 18-8-40BB 人力打設	0.6	m3			単第0-0018　表
コンクリート 無筋・鉄筋構造物 18-8-40BB 人力打設	0.6	m3			単第0-0018　表

施工単価表

D箇所材料費　　V000002000　　単第0 -0052　表

1　式　当り

名称・規格など	数量	単位	単価	金額	備考
基礎砕石 砕石の厚さ7.5cm以下 RC-40	13.6	m2			単第0-0045　表
＊＊＊　単位当たり　＊＊＊	1	式			

施工単価表

下層路盤(車道・路肩部)　SPK25040235　単第0 -0053　表

全仕上り厚100mm 1層施工　RC-30　1　m2　当り

機械構成比: 5.72%　労務構成比: 18.33%　材料構成比: 75.95%　市場単価構成比: 0.00%　標準単価: 1,289.30000

代表機労材規格(積算地区)	構成比	単価(積算地区)	代表機労材規格(東京地区)	単価(東京地区)	備考
モータグレーダ 土工用・排2014 ブレード幅3.1m	3.95%		モータグレーダ 土工用・排2014 ブレード幅3.1m		MTPC00176 MTPT00176
<賃>ロードローラ(マカダム) 質量10～12t 排出ガス対策型(第1,2次基準値)	0.49%		ロードローラ [マカダム]質量10t～12t		KTPC00047 KTPT00047
<賃>タイヤローラ 質量13～14t 排出ガス対策型(2014年規制)普通・超低騒音	0.49%		<賃>タイヤローラ 質量13～14t		KTPC00074 KTPT00074
その他(機械)			その他(機械)		EK009
運転手(特殊)	8.06%		運転手(特殊)		RTPC00006 RTPT00006
普通作業員	2.95%		普通作業員		RTPC00002 RTPT00002
特殊作業員	2.63%		特殊作業員		RTPC00001 RTPT00001
土木一般世話役	2.16%		土木一般世話役		RTPC00009 RTPT00009
その他(労務)			その他(労務)		ER009

施工単価表

下層路盤(車道・路肩部)　SPK25040235　単第0 -0053　表

全仕上り厚100mm 1層施工　RC-30　1　m2　当り

機械構成比: 5.72%　労務構成比: 18.33%　材料構成比: 75.95%　市場単価構成比: 0.00%　標準単価: 1,289.30000

代表機労材規格(積算地区)	構成比	単価(積算地区)	代表機労材規格(東京地区)	単価(東京地区)	備考
再生クラッシャラン 30～0mm	74.21%		クラッシャラン 40～0mm [標準数量]全仕上り厚150mm		TTPCD0018 TTPT00346
軽油 パトロール給油,2～4KL積載車給油	1.50%		軽油パトロール給油		TTPC00013 TTPT00013
その他(材料)			その他(材料)		EZ009
積算単価			積算単価		E9999
A=100　全仕上り厚(mm) D=1　-(全ての費用)			B=3　RC-30		
【路盤材単価】 全仕上り厚(mm)/1000*路盤材単価(円) 全仕上り厚(mm):100.000(mm)					

施工単価表

上層路盤(車道・路肩部)　SPK25040237　単第0 -0054　表

RM-30　全仕上り厚100mm 1層施工　1　m2　当り

機械構成比: 11.57%　労務構成比: 37.08%　材料構成比: 51.35%　市場単価構成比: 0.00%　標準単価: 637.83000

代表機労材規格(積算地区)	構成比	単価(積算地区)	代表機労材規格(東京地区)	単価(東京地区)	備考
モータグレーダ 土工用・排2014 ブレード幅3.1m	7.99%		モータグレーダ 土工用・排2014 ブレード幅3.1m		MTPC00176 MTPT00176
<賃>ロードローラ(マカダム) 質量10～12t 排出ガス対策型(第1,2次基準値)	1.00%		ロードローラ [マカダム]質量10t～12t		KTPC00047 KTPT00047
<賃>タイヤローラ 質量13～14t 排出ガス対策型(2014年規制)普通・超低騒音	0.99%		<賃>タイヤローラ 質量13～14t		KTPC00074 KTPT00074
その他(機械)			その他(機械)		EK009
運転手(特殊)	16.31%		運転手(特殊)		RTPC00006 RTPT00006
普通作業員	5.97%		普通作業員		RTPC00002 RTPT00002
特殊作業員	5.32%		特殊作業員		RTPC00001 RTPT00001
土木一般世話役	4.37%		土木一般世話役		RTPC00009 RTPT00009
その他(労務)			その他(労務)		ER009

施工単価表

上層路盤(車道・路肩部)　SPK25040237　単第0 -0054　表

RM-30　全仕上り厚100mm 1層施工　1　m2　当り

機械構成比: 11.57%　労務構成比: 37.08%　材料構成比: 51.35%　市場単価構成比: 0.00%　標準単価: 637.83000

代表機労材規格(積算地区)	構成比	単価(積算地区)	代表機労材規格(東京地区)	単価(東京地区)	備考
再生粒度調整砕石 30～0mm	47.84%		再生粒度調整砕石 RM-40 [標準数量]全仕上り厚150mm		TTPC00010 TTPT00357
軽油 パトロール給油,2～4KL積載車給油	3.03%		軽油パトロール給油		TTPC00013 TTPT00013
その他(材料)			その他(材料)		EZ009
積算単価			積算単価		E9999
A=5　RM-30 H=1　-(全ての費用)			E=100　全仕上り厚(mm)		
【路盤材単価】 全仕上り厚(mm)/1000*路盤材単価(円) 全仕上り厚(mm):100.000(mm)					

施工単価表

表層(車道・路肩部)　SPK25040244　単第0 -0055　表

平均幅員3.0m超　1層当り平均仕上厚50mm　1　m2　当り

機械構成比: 1.38%　労務構成比: 10.17%　材料構成比: 88.45%　市場単価構成比: 0.00%　標準単価: 1,808.70000

代表機労材規格(積算地区)	構成比	単価(積算地区)	代表機労材規格(東京地区)	単価(東京地区)	備考
<賃>アスファルトフィニッシャ(ホイール型) 舗装幅2.3～6.0m 排出ガス対策型(第1,2次基準値)低騒音	0.88%		アスファルトフィニッシャ [ホイール型] 舗装幅2.3～6.0m		KTPC00060 KTPT00060
<賃>タイヤローラ 質量8～20t 排出ガス対策型(第1,2次基準値)低騒音	0.14%		タイヤローラ 質量8～20t		KTPC00007 KTPT00007
<賃>ロードローラ(マカダム) 質量10～12t 排出ガス対策型(第1,2次基準値)	0.13%		ロードローラ [マカダム]質量10t～12t		KTPC00047 KTPT00047
その他(機械)			その他(機械)		EK009
普通作業員	3.66%		普通作業員		RTPC00002 RTPT00002
運転手(特殊)	2.06%		運転手(特殊)		RTPC00006 RTPT00006
特殊作業員	2.03%		特殊作業員		RTPC00001 RTPT00001
土木一般世話役	0.73%		土木一般世話役		RTPC00009 RTPT00009
その他(労務)			その他(労務)		ER009

施工単価表

表層(車道・路肩部)　SPK25040244　単第0 -0055　表

平均幅員3.0m超　1層当り平均仕上厚50mm　1　m2　当り

機械構成比: 1.38%　労務構成比: 10.17%　材料構成比: 88.45%　市場単価構成比: 0.00%　標準単価: 1,808.70000

代表機労材規格(積算地区)	構成比	単価(積算地区)	代表機労材規格(東京地区)	単価(東京地区)	備考
再生加熱アスファルト混合物 再生密粒度(20)	80.70%		密粒度As混合物(20) [標準数量]平均仕上り厚50mm		TTPCD0038 TTPT00284
アスファルト乳剤(JISK2208) アスファルト乳剤(浸透用) PK-3プライムコート用	7.17%		アスファルト乳剤(JISK2208) アスファルト乳剤(浸透用) PK-3プライムコート用		TTPC00026 TTPT00026
軽油 パトロール給油,2～4KL積載車給油	0.49%		軽油パトロール給油		TTPC00013 TTPT00013
その他(材料)			その他(材料)		EZ009
積算単価			積算単価		E9999
A=4　平均幅員3.0m超 C=6　再生密粒度アスファルト混合物(20) G=1　- I=1　-(全ての費用)			B=50　1層当り平均仕上り厚(mm) E=2　PK-3 H=1　-		
【アスファルト混合物単価】 1層当り平均仕上り厚(mm)/1000*(アスファルト混合物単価(円)+各種割増合計値) 1層当り平均仕上り厚(mm):50.000(mm)					

施工単価表

表層(車道・路肩部)　SPK25040244　単第0 -0056　表

平均幅員1.4m未満(1層平均50mm以下)　1層当り平均仕上厚50mm　1　m2　当り

機械構成比: 0.43%　労務構成比: 44.34%　材料構成比: 55.23%　市場単価構成比: 0.00%　標準単価: 2,891.10000

代表機労材規格(積算地区)	構成比	単価(積算地区)	代表機労材規格(東京地区)	単価(東京地区)	備考
振動ローラ(舗装用) ハンドガイド式 運転質量0.5～0.6t	0.24%		振動ローラ(舗装用) ハンドガイド式 運転質量0.5～0.6t		MTPC00047 MTPT00047
振動コンパクタ 前進型 運転質量40～60kg	0.13%		振動コンパクタ 前進型 運転質量40～60kg		MTPC00049 MTPT00049
その他(機械)			その他(機械)		EK009
特殊作業員	19.57%		特殊作業員		RTPC00001 RTPT00001
普通作業員	14.05%		普通作業員		RTPC00002 RTPT00002
土木一般世話役	4.28%		土木一般世話役		RTPC00009 RTPT00009
その他(労務)			その他(労務)		ER009
再生加熱アスファルト混合物 再生密粒度(20)	50.52%		密粒度As混合物(20) [標準数量]平均仕上り厚50mm		TTPCD0038 TTPT00284
アスファルト乳剤(JISK2208) アスファルト乳剤(浸透用) PK-3プライムコート用	4.48%		アスファルト乳剤(JISK2208) アスファルト乳剤(浸透用) PK-3プライムコート用		TTPC00026 TTPT00026

施工単価表

表層(車道・路肩部)　SPK25040244　単第0 -0056　表

平均幅員1.4m未満(1層平均50mm以下)　1層当り平均仕上厚50mm　1　m2　当り

機械構成比: 0.43%　労務構成比: 44.34%　材料構成比: 55.23%　市場単価構成比: 0.00%　標準単価: 2,891.10000

代表機労材規格(積算地区)	構成比	単価(積算地区)	代表機労材規格(東京地区)	単価(東京地区)	備考
ガソリン,レギュラー スタンド渡し,スタンド給油	0.17%		ガソリンレギュラースタンド		TTPC00014 TTPT00014
軽油 パトロール給油,2～4KL積載車給油	0.03%		軽油パトロール給油		TTPC00013 TTPT00013
その他(材料)			その他(材料)		EZ009
積算単価			積算単価		E9999
A=1　平均幅員1.4m未満(1層平均50mm以下) C=6　再生密粒度アスファルト混合物(20) G=1　- I=1　-(全ての費用)			B=50　1層当り平均仕上り厚(mm) E=2　PK-3 H=1　-		
【アスファルト混合物単価】 1層当り平均仕上り厚(mm)/1000*(アスファルト混合物単価(円)+各種割増合計値) 1層当り平均仕上り厚(mm):50.000(mm)					

施工単価表

防護柵設置工(Gr) 土中建込　　SS000121　　単第0 -0057　表

- 塗装品_Gr-C-4E　　[規]21m以上50m未満　　1　m　当り

名称・規格など	数量	単位	単価	金額	備考
標準型【材工共】 土中建込・塗装品(白色) Gr-C-4E	1.000	m			
諸雑費	1	式			
＊＊＊　単位当たり　＊＊＊	1	m			
A=1　- C=3　[規]21m以上50m未満 F=1　-			B=3　塗装品_Gr-C-4E E=1　- G=1　-		
H=1　-			I=1　-		

施工単価表

舗装版切断　SPK25040307　単第0 -0058　表

アスファルト舗装版　アスファルト舗装版厚15cm以下　1　m　当り

機械構成比: 15.05%　労務構成比: 58.43%　材料構成比: 26.52%　市場単価構成比: 0.00%　標準単価: 700.44000

代表機労材規格(積算地区)	構成比	単価(積算地区)	代表機労材規格(東京地区)	単価(東京地区)	備考
コンクリートカッタ バキューム式(超低騒音型)・湿式 切削深20cm級ブレード径φ56cm	10.24%		コンクリートカッタ バキューム式(超低騒音型)・湿式 切削深20cm級ブレード径φ56cm		MTPC00164 MTPT00164
その他(機械)			その他(機械)		EK009
特殊作業員	19.96%		特殊作業員		RTPC00001 RTPT00001
土木一般世話役	10.88%		土木一般世話役		RTPC00009 RTPT00009
普通作業員	8.92%		普通作業員		RTPC00002 RTPT00002
その他(労務)			その他(労務)		ER009
コンクリートカッタブレード 自走式切断機用 径45cm(18インチ)	22.39%		コンクリートカッタブレード 径18インチ		TTPC00394 TTPT00394
ガソリン,レギュラー スタンド渡し,スタンド給油	2.81%		ガソリンレギュラースタンド		TTPC00014 TTPT00014
その他(材料)			その他(材料)		EZ009

施工単価表

舗装版切断　SPK25040307　単第0 -0058　表

アスファルト舗装版　アスファルト舗装版厚15cm以下　1　m　当り

機械構成比: 15.05%　労務構成比: 58.43%　材料構成比: 26.52%　市場単価構成比: 0.00%　標準単価: 700.44000

代表機労材規格(積算地区)	構成比	単価(積算地区)	代表機労材規格(東京地区)	単価(東京地区)	備考
積算単価			積算単価		EP001
A=1 アスファルト舗装版 E=1 -(全ての費用)			B=1 アスファルト舗装版厚15cm以下		

施工単価表

舗装版破砕積込(小規模土工)　SPK25040018　単第0 -0059　表

1　m2　当り

機械構成比:　20.13%　労務構成比:　71.97%　材料構成比:　7.90%　市場単価構成比:　0.00%　標準単価：　1,747.00000

代表機労材規格(積算地区)	構成比	単価(積算地区)	代表機労材規格(東京地区)	単価(東京地区)	備考
小型バックホウ(クローラ型) 標準型・排2 山積0.13/平積0.10m3	20.13%		小型バックホウ(クローラ型) 標準型・排2 山積0.13/平積0.10m3		MTPC00077 MTPT00077
運転手(特殊)	71.97%		運転手(特殊)		RTPC00006 RTPT00006
軽油 パトロール給油,2～4KL積載車給油	7.90%		軽油パトロール給油		TTPC00013 TTPT00013
積算単価			積算単価		EP001
A=1　-(全ての費用)					

施工単価表

構造物とりこわし工(無筋構造物)　SDT00031　単第0 -0060　表

機械施工　1　m3　当り

名称・規格など	数量	単位	単価	金額	備考
昼間_無筋構造物【手間のみ】 機械施工 時間的制約なし	1.000	m3			
諸雑費	1	式			
＊＊＊　単位当たり　＊＊＊	1	m3			
A=1　昼間施工 C=1　-			B=1　機械施工 D=1　時間的制約なし		

施工単価表

殻運搬　SPK25040155　単第0 -0061　表

舗装版破砕　DID区間有り　運搬距離6.5km以下(5.0km超)　1　m3　当り

機械構成比: 20.25%　労務構成比: 71.03%　材料構成比: 8.72%　市場単価構成比: 0.00%　標準単価: 5,615.30000

代表機労材規格(積算地区)	構成比	単価(積算地区)	代表機労材規格(東京地区)	単価(東京地区)	備考
ダンプトラック[オンロード・ディーゼル] 2t積級 (タイヤ損耗費及び補修費(良好)を含む)	20.25%		ダンプトラック[オンロード・ディーゼル] 2t積級 (タイヤ損耗費及び補修費(良好)を含む)		MTPC00016T1 MTPT00016T1
運転手(一般)	71.03%		運転手(一般)		RTPC00007 RTPT00007
軽油 パトロール給油,2～4KL積載車給油	8.72%		軽油パトロール給油		TTPC00013 TTPT00013
積算単価			積算単価		EP001
A=3　舗装版破砕 C=2　DID区間有り E=1　-(全ての費用)			B=4　機械積込(小規模土工) D=30　運搬距離6.5km以下(5.0km超)		

施工単価表

殻運搬　SPK25040155　単第0 -0062　表

Co(無筋)構造物とりこわし　DID区間有り　運搬距離8.0km以下(5.7km超)　1　m3　当り

機械構成比: 40.77%　労務構成比: 44.82%　材料構成比: 14.41%　市場単価構成比: 0.00%　標準単価: 1,737.90000

代表機労材規格(積算地区)	構成比	単価(積算地区)	代表機労材規格(東京地区)	単価(東京地区)	備考
ダンプトラック[オンロード・ディーゼル] 10t積級 (タイヤ損耗費及び補修費(良好)を含む)	40.77%		ダンプトラック[オンロード・ディーゼル] 10t積級 (タイヤ損耗費及び補修費(良好)を含む)		MTPC00018T1 MTPT00018T1
運転手(一般)	44.82%		運転手(一般)		RTPC00007 RTPT00007
軽油 パトロール給油,2～4KL積載車給油	14.41%		軽油パトロール給油		TTPC00013 TTPT00013
積算単価			積算単価		EP001
A=1 Co(無筋)構造物とりこわし C=2 DID区間有り E=1 -(全ての費用)			B=1 機械積込 D=34 運搬距離8.0km以下(5.7km超)		

施工単価表

区画線設置(溶融式)　SDT00001　単第0 -0063　表

実線_15cm　1000　m　当り

名称・規格など	数量	単位	単価	金額	備考
昼間_溶融式(手動)【手間のみ】 実線_15cm 時間的制約なし	1,000.000	m			
トラフィックペイント(JISK5665_3種1号) 溶融型(紛体状)ガラスビーズ含有量15～18% 白	598.500	kg			
ガラスビーズ(JISR3301_1号) 粒度0.106～0.850mm	26.250	kg			
プライマー トラフィックペイント接着用	26.250	kg			
軽油 パトロール給油,2～4KL積載車給油	42.000	L			
諸雑費	1	式			
＊＊＊　合計　＊＊＊	1,000	m			
＊＊＊　単位当たり　＊＊＊	1	m			
A=1　昼間施工 C=1　実線_15cm E=1　アスファルトに設置の場合			B=1　白色 D=1　塗布厚t=1.5mm F=1　時間的制約なし		
G=1　- I=1　-			H=1　- J=1　-(全ての費用)		

施工単価表

区画線設置(溶融式)　SDT00001　単第0 -0063　表

実線_15cm　1000　m　当り

名称・規格など	数量	単位	単価	金額	備考

施工単価表

樹脂系すべり止め舗装工　SS000219　単第0 -0064　表

RPN-301　[規]100m2以上　1　m2　当り

名称・規格など	数量	単位	単価	金額	備考
樹脂系すべり止め舗装工【材工共】 車道 RPN-301	1.000	m2			
諸雑費	1	式			
＊＊＊　単位当たり　＊＊＊	1	m2			
A=9　RPN-301 C=1　- E=2　既設アスファルト舗装面の施工			B=1　[規]100m2以上 D=1　- F=1　-		
G=1　-					

市道 中之町52号線 数量計算書

市道 中之町52号線　　数量総括表

工事区分 工　　種	種　　別	細　　別	規　　格	単位	数　　量	計 上 数 量	備　　考
道路改良							
道路土工							
	掘　削　工						
		掘　　削	小規模	m^3	531.7	530	
		〃	〃	m^3	80.7	80	
	盛　土　工						
		路床盛土	1.0<W<2.5	m^3	50.7	50	
		〃	W<1.0	m^3	54.9	50	
	残土処理工						
		残土処理	礫質土	m^3	440.2	440	
		残土処理	粘性土	m^3	80.7	80	
擁　壁　工							
	作業土工						
		床　　掘	礫質土	m^2	249.9	250	
		埋　　戻	D領域	m^3	220.4	220	
		基面整正	礫質土		202.4	200	
	重力式擁壁						
		GW24擁壁					
		コンクリート	18-8-40	m^3	93.2	93	
		型　　枠	小型	m^2	284.4	284	
		基礎砕石	RC-40　t=15cm	m^2	120.8	121	
		吸出防止材		枚	12.0	12	
		水抜パイプ	VU150	m	8.5	9	
		目　地　材	t=10mm	m^2	9.0	9	

市道 中之町52号線　　数量総括表

工事区分 工　　種	種　　別	細　　別	規　　格	単位	数　　量	計 上 数 量	備　　考
		SGW82擁壁					
		コンクリート	18-8-40	m^3	53.9	54	
		型　　枠	小型	m^2	230.5	230	
		基礎砕石	RC-40　t=15cm	m^2	84.9	85	
		吸出防止材		枚	9.0	9	
		水抜パイプ	VU150	m	4.4	4	
		目　地　材	t=10mm	m^2	5.3	5	
	張コンクリート工						
		張コンクリート	t=10cm	m^2	63.9	64	V=6.4m3
		目地材	t=10mm	m^2	0.6	1	
	防草コンクリート工						
		防草コンクリート	t=7cm	m^2	20.6	21	V=1.4m3
		目地材	t=10mm	m^2	0.1	0.1	
	石積嵩上工						
		練石積	控35cm	m^2	1.2	1	
		裏込コンクリート	18-8-40	m^3	0.2	0.2	
小型水路工							
	作業土工						
		床　　掘	礫質土	m^3	128.4	130	
		埋　　戻	D領域	m^3	96.8	100	
		基面整正	礫質土	m^2	184.0	180	
	小型水路工						
		1号U型側溝	FX-B300-H300	m	262.2	262	
		2号U型側溝	FX-B300-H300	m	83.3	83	

市道 中之町52号線　　数量総括表

工事区分 工　　種	種　　別	細　　別	規　　格	単位	数　　量	計 上 数 量	備　　考
		プレキャスト側溝	PU1-B300-H300-1	m	29.9	30	
		角フリューム	KF-150	m	2.0	2	
		現場打ち水路	L1-B300-H400	m	37.0	37	
		〃	U1-B500-H900	m	2.2	2	
		P1-RC-D300	D300×90°	m	2.0	2	
		1号管渠工	重圧管(D300)	m	17.4	17	
		2号管渠工	重圧管(D600)	m	6.0	6	
		1-2号集水桝		基	3.0	3	
		2-1号集水桝		基	1.0	1	
		3号集水桝		基	1.0	1	
		4号集水桝		基	1.0	1	
		5号集水桝		基	1.0	1	
		6号集水桝		基	1.0	1	
		7号集水桝		基	1.0	1	
		8号集水桝		基	1.0	1	
		9号集水桝		基	1.0	1	
		10号集水桝		基	1.0	1	
		11号集水桝		基	1.0	1	
	自由勾配側溝						
		A箇所自由勾配側溝	B300	式	1.0	1	L=34.0m
		B箇所自由勾配側溝	B400	式	1.0	1	L=14.7m
		C箇所自由勾配側溝	B500	式	1.0	1	L=13.4m
		D箇所自由勾配側溝	B300	式	1.0	1	L=19.4m

市道 中之町52号線　　数量総括表

工事区分 工　　種	種　　別	細　　別	規　　格	単位	数　　量	計 上 数 量	備　　考
舗　装　工							
	アスファルト舗装工	（本線）					
		表　　層	密粒度アスコン ： t= 5cm	m^2	1,612.5	1,610	
		上層路盤	粒調砕石(RM30) ： t=10cm	m^2	1,621.2	1,620	
		下層路盤	切込砕石(RC30) ： t=10cm	m^2	1,629.8	1,630	
	アスファルト舗装工	（本線以外）					
		表　　層	密粒度アスコン ： t= 5cm	m^2	117.9	118	
		上層路盤	粒調砕石(RM30) ： t=10cm	m^2	117.9	118	
		下層路盤	切込砕石(RC30) ： t=10cm	m^2	117.9	118	
	コンクリート舗装工						
		表　　層	コンクリート ： t=10cm	m^2	34.4	34	
		路　　盤	切込砕石(RC30) ： t=10cm	m^2	34.4	34	
防護柵工							
	防護柵工						
		ガードレール	Gr-C-4E	m	29.6	30	
取壊し工							
	取壊し工						
		アスファルト剥ぎ取り	t=5cm	m^2	1,236.2	1,236	V=61.8m3
		コンクリート取壊し	無筋	m^3	143.7	144	
	運搬処分						
		アスファルト殻		t	142.1	142	
		コンクリート殻		t	330.5	331	
区画線工							
	区画線						

市道 中之町52号線　　数量総括表

工事区分 工　　種	種　　別	細　　別	規　　格	単位	数　　量	計 上 数 量	備　　考
		車道外側線	白色，実線：W=15cm	m	359.4	360	
	カラー舗装工						
		カラー舗装	歩道部，青色	m^2	298.6	299	

§1.　道　　路　　土　　工

道路土工数量総括表

種　　別	規　　格	単位	数　量	備　　考
掘　削　工	オープン（礫質土）	m^3	531.7	C1(SE)
〃	オープン（粘性土）	m^3	80.7	C1(E)
路 床 盛 土	1.0＜W＜2.5	m^3	50.7	B3
〃	W＜1.0	m^3	54.9	B4
残土処理工	礫質土	m^3	440.2	
〃	粘性土	m^3	80.7	

作業土工集計表-1

種　　別	土　質	単位	擁壁工	排水工	合　計	備考
床　　掘	礫質土	m^3	-	―	-	河川部
埋戻（c）	〃	m^3	-	―	-	〃
基面整正	〃	m^2	-	―	-	〃

作業土工集計表-2

種　　別	土　質	単位	擁壁工	排水工	合　計	備考
床　　掘	礫質土	m^3	249.9	128.4	378.3	河川部
埋戻（d）	〃	m^3	220.4	96.8	317.2	
基面整正	〃	m^2	202.4	184.0	386.4	

※1　残土処理工(礫質土)＝(掘削工＋床掘)－(盛土＋埋戻)÷0.9

(礫質土)　＝(1423.6＋98.4＋82.3＋993.6)－(88.3＋71.6＋1.6＋38.7＋862.4)÷0.9　＝　440.2　m^3

※2　残土処理工(粘性土)＝掘削工　＝　80.7　m^3

(NO,　　)

計 第 1 表　　掘　削（オープン）　　計　算　表　（礫質土）

測　　点	距 離	C1(SE)						摘要
		断面	平均	立積		平均		
		0.0						
NO.0		1.0						
NO.0+10.0		1.2						
NO.1		1.5						
NO.1+10.0		0.3						
BC.1		0.1						
NO.2		0.1						
SP.1		0.9						
NO.3		0.6						
EC.1	7.9	0.9	0.75	5.9				
BC.2	7.5	0.9	0.90	6.8				
NO.4	4.6	0.9	0.90	4.1				
SP.2	5.5	1.0	0.95	5.2				
EC.2	10.1	0.9	0.95	9.6				
NO.5	4.4	0.5	0.70	3.1				
NO.6	20.0	0.9	0.70	14.0				
BC.3	12.2	0.8	0.85	10.4				
NO.7	7.8	1.3	1.05	8.2				
SP.3	6.2	1.7	1.50	9.3				
NO.7+13.0	6.8	1.4	1.55	10.5				
EC.3	7.1	1.1	1.25	8.9				
BC.4	3.7	1.4	1.25	4.6				
SP.4	6.2	1.6	1.50	9.3				
EC.4	6.1	3.2	2.40	14.6				
NO.9	3.9	4.0	3.60	14.0				
NO.10	20.0	2.0	3.00	60.0				
BC.5	14.6	0.7	1.35	19.7				
NO.11	5.4	0.7	0.70	3.8				
SP.5	11.3	0.6	0.65	7.3				
NO.12	8.7	0.5	0.55	4.8				
EC.5	8.0	0.5	0.50	4.0				
BC.6	12.4	5.1	2.80	34.7				
SP.6	16.2	4.6	4.85	78.6				
NO.14	3.4	3.7	4.15	14.1				
EC.6	12.8	2.6	3.15	40.3				
小計-1	232.8			405.8				

(NO,　　)

計 第 1 表　掘 削（オープン）　計 算 表　（礫質土）

測　点	距 離	C1(SE)						摘要
		断面	平均	立積		平均		
EC.6	-	2.6						
NO.15	7.2	1.9	2.25	16.2				
BC.7	9.8	2.2	2.05	20.1				
SP.7	10.2	1.7	1.95	19.9				
EC.7	10.2	0.9	1.30	13.3				
NO.17	9.8	1.5	1.20	11.8				
SP.8	9.9	2.5	2.00	19.8				
NO.18	10.1	0.8	1.65	16.7				
EC.8	9.5	0.9	0.85	8.1				
NO.19		2.0						
BC.9		1.6						
NO.20		1.2						
SP.9		1.0						
BC.10		0.8						
NO.20+14.5		3.1						
SP.10		1.4						
NO.21		1.3						
BC.11		1.7						
NO.22		2.2						
SP.11		2.1						
EC.11		2.3						
NO.23+10.0		2.0						
NO.24		1.2						
NO.25		1.0						
NO.26		1.5						
NO.27		1.2						
BC.12		2.1						
NO.28		3.0						
SP.12		3.5						
EC.12		5.2						
NO.29		4.3						
NO.30		3.5						76.7
BC.13		3.3						
SP.13		6.8						
EC.13		2.8						
小計-2	76.7			125.9				

(NO,　　)

計 第 1 表　　掘　削（オープン）　　計　算　表　（礫質土）

測　　点	距 離	C1(SE)						摘要
		断面	平均	立積		平均		
EC.13		2.8						
NO.31		4.0						
NO.32		4.9						
BC.14		4.8						
NO.33		3.5						
SP.14		1.8						
NO.34		2.9						
EC.14		2.5						
NO.35		1.6						
小計-3	－			0.0				
合計	309.5			531.7	m^3			

(NO,　　)

計 第 1 表　　掘　削（片切）　　計　算　表　（礫質土）

測　　点	距 離	C2(SE)						摘要
		断面	平均	立積		平均		
		2.1						
NO.0		2.1						
NO.0+10.0		8.2						
		8.2						
計	－			0.0 m^3				

(NO,　　)

計 第 1 表　　掘　削（オープン）　　計　算　表　（粘性土）

測　　点	距 離	C1(E)						摘要
		断面	平均	立積		平均		
	-	1.2						
NO.10	7.0	1.2	1.20	8.4				
BC.5	14.6	1.0	1.10	16.1				
NO.11	5.4	1.0	1.00	5.4				
SP.5	11.3	0.9	0.95	10.7				
NO.12	8.7	0.9	0.90	7.8				
EC.5	8.0	0.9	0.90	7.2				
	10.5	0.9	0.90	9.5				
	-	0.6						
NO.17	7.5	0.6	0.60	4.5				
	7.5	0.6	0.60	4.5				
	-	0.4						
NO.18	7.0	0.4	0.40	2.8				
EC.8	9.5	0.4	0.40	3.8				
NO.19		0.3						
		0.3						
		0.8						
NO.24		0.8						
NO.25		0.7						
NO.26		0.5						
NO.27		0.7						
		0.7						
計	97.0			80.7	m^3			

(NO,　　)

計 第 1 表　路床盛土（1.0<W<2.5）　計 算 表

測　点	距 離	B3						摘要
		断面	平均	立積		平均		
	-	0.0						
BC.5	14.6	0.2	0.10	1.5				
NO.11	5.4	0.3	0.25	1.4				
SP.5	11.3	0.9	0.60	6.8				
NO.12	8.7	1.3	1.10	9.6				
EC.5	8.0	1.7	1.50	12.0				
	11.2	0.0	0.85	9.5				
	-	0.0						
SP.4	6.8	0.8	0.40	2.7				
EC.4	6.1	1.3	1.05	6.4				
	1.3	0.0	0.65	0.8				
	-	0.0						
NO.24		0.5						
NO.25		0.8						
NO.26		0.0						
NO.27		1.1						
		1.1						
計	73.4			50.7	m^3			

(NO,　　)

計 第 1 表　　路床盛土 (W<1.0)　　計　算　表

測　　点	距 離	B4						摘要
		断面	平均	立積		平均		
	-	0.0						
NO.4	4.6	0.3	0.15	0.7				
SP.2	5.5	0.2	0.25	1.4				
	10.1	0.0	0.10	1.0				
	-	0.0						
NO.6	20.0	2.1	1.05	21.0				
BC.3	12.2	0.3	1.20	14.6				
NO.7	7.8	0.3	0.30	2.3				
	6.2	0.0	0.15	0.9				
	-	0.9						
BC.7	2.5	0.9	0.90	2.3				
SP.7	10.2	1.0	0.95	9.7				
	-	0.0						
NO.18	10.1	0.1	0.05	0.5				
	9.5	0.0	0.05	0.5				
		0.0						
NO.20+14.5		0.2						
SP.10		0.3						
NO.21		0.3						
BC.11		0.3						
NO.22		0.5						
SP.11		0.2						
EC.11		0.2						
NO.23+10.0		0.2						
		0.0						
計	98.7			54.9	m^3			

§2.　擁　　壁　　工

擁　壁　工　総　括　表　（　1　）

種　　別	規　　格	単位	数　量	備　　考
作業土工 (河川部)	床掘：礫質土	m^3	－	E(SE)
	埋戻(C領域)	m^3	－	Fu
	基整：礫質土	m^2	－	K(SE)
作業土工	床掘：礫質土	m^3	249.9	E(SE)
	埋戻(D領域)	m^3	220.4	Fu
	基整：礫質土	m^2	202.4	K(SE)
GW24擁壁	コンクリート(σ=18)	m^3	93.2	
	型　　枠	m^2	284.4	
	基礎砕石(RC-40)(t=15cm)	m^2	120.8	
	吸出防止材	枚	12.0	
	水抜パイプ(VU150)	m	8.5	
	目地材(t=10mm)	m^2	9.0	
	Gr補強鉄筋(SD345-D13)	kg	－	
SGW82擁壁	コンクリート(σ=18)	m^3	53.9	
	型　　枠	m^2	230.5	
	基礎砕石(RC-40)(t=15cm)	m^2	84.9	
	吸出防止材	枚	9.0	
	水抜パイプ(VU150)	m	4.4	
	目地材(t=10mm)	m^2	5.3	

擁　壁　工　総　括　表　（　2　）

種　　別	規　　格	単位	数　量	備　　考
張コンクリート	コンクリート(t=10cm)	m^2	63.9	V=6.4m^3
	目地材(t=10mm)	m^2	0.6	

(NO,　　)

計 第 2 表　　作業土工（擁壁工）　　計 算 表　（礫質土）

測　点	距 離	E(SE)			Fu (c)			K(SE)			摘要
		断面	平均	立積	断面	平均	立積	断面	平均	平積	
		3.4			1.6			0.8			(河川部)
NO.0		3.4			1.6			0.8			
NO.0+10.0		3.4			1.6			0.8			
		3.4			1.6			0.8			
計	－			－	m^3		－	m^3		－	m^2

計 第 2 表　作業土工（擁壁工）：左側 計 算 表 （礫質土）

測　点	距 離	E(SE)			Fu			K(SE)			摘要
		断面	平均	立積	断面	平均	立積	断面	平均	平積	
					0.2						
NO.0					0.2						
NO.0+10.0					0.2						
					0.2						
		1.2			0.7			1.0			
SP.4		1.2			0.7			1.0			
EC.4		1.2			0.7			1.1			
	-	0.5			0.3			0.7			
	2.5	0.6	0.55	1.4	0.3	0.30	0.8	0.9	0.80	2.0	
NO.17	7.3	0.6	0.60	4.4	1.5	0.90	6.6	1.1	1.00	7.3	
SP.8	10.1	1.4	1.00	10.1	0.7	1.10	11.1	1.0	1.05	10.6	
	2.3	1.4	1.40	3.2	0.7	0.70	1.6	1.0	1.00	2.3	
	2.0	0.5	0.95	1.9	0.3	0.50	1.0	0.7	0.85	1.7	
	-	0.5			0.3			0.7			
	2.0	0.9	0.70	1.4	0.7	0.50	1.0	0.8	0.75	1.5	
NO.18	6.8	0.9	0.90	6.1	0.7	0.70	4.8	0.8	0.80	5.4	
EC.8	9.7	0.8	0.85	8.2	0.9	0.80	7.8	1.0	0.90	8.7	
NO.19		1.3			1.0			1.2			
		1.3			1.0			1.2			
		1.2			0.9			0.7			
BC.11		1.2			0.9			0.7			
		1.2			0.9			0.7			
		0.5			0.3			0.7			
		0.5			0.3			0.7			
		1.2			1.2			0.8			
NO.22		1.2			1.2			0.8			
SP.11		1.2			1.0			0.8			
EC.11		1.2			1.1			0.8			
		1.2			1.1			0.8			
		0.5			0.3			0.7			
		0.5			0.3			0.7			
		1.2			0.9			0.7			
NO.23+10.0		1.2			0.9			0.7			
		1.2			0.9			0.7			
左 小計-1	42.7			36.7			34.7			39.5	

計 第 2 表　作業土工（擁壁工）：左側 計 算 表　(礫質土)

測　点	距 離	E(SE)			Fu			K(SE)			摘要
		断面	平均	立積	断面	平均	立積	断面	平均	平積	
		1.0			0.7			0.9			
NO.24		1.0			0.7			0.9			
		1.1			0.7			1.0			
		0.5			0.3			0.7			
		0.5			0.3			0.7			
		1.1			0.7			1.0			
NO.25		1.1			0.7			1.0			
		1.3			0.9			1.0			
		1.3			0.9			0.9			
		0.5			0.3			0.7			
		1.0			0.6			1.1			
NO.27		1.0			0.6			1.1			
		1.0			0.6			1.1			
左 小計-2	-			0.0			0.0			0.0	
左側 計	42.7			36.7			34.7			39.5	

計 第 2 表　作業土工（擁壁工）：右側 計 算 表　(礫質土)

測　点	距 離	E(SE)			Fu			K(SE)			摘要
		断面	平均	立積	断面	平均	立積	断面	平均	平積	
SP.4	-	1.2			0.8			0.7			
EC.4	5.3	1.3	1.25	6.6	1.5	1.15	6.1	1.0	0.85	4.5	
NO.9	3.9	1.3	1.30	5.1	1.7	1.60	6.2	0.9	0.95	3.7	
	11.5	1.3	1.30	15.0	1.7	1.70	19.6	0.9	0.90	10.4	
	1.8	0.5	0.90	1.6	0.3	1.00	1.8	0.7	0.80	1.4	
	-	0.5			0.3			0.7			
	1.7	1.3	0.90	1.5	1.3	0.80	1.4	0.9	0.80	1.4	
NO.10	7.0	1.3	1.30	9.1	1.3	1.30	9.1	0.9	0.90	6.3	
BC.5	14.6	1.0	1.15	16.8	0.8	1.05	15.3	0.8	0.85	12.4	
NO.11	5.4	0.8	0.90	4.9	0.7	0.75	4.1	0.7	0.75	4.1	
	-	1.1			0.7			0.9			
SP.5	10.3	1.1	1.10	11.3	0.7	0.70	7.2	1.1	1.00	10.3	
NO.12	8.7	1.1	1.10	9.6	0.7	0.70	6.1	1.2	1.15	10.0	
EC.5	7.9	1.2	1.15	9.1	0.7	0.70	5.5	1.3	1.25	9.9	
BC.6	13.2	1.9	1.55	20.5	1.2	0.95	12.5	1.4	1.35	17.8	
	1.6	1.9	1.90	3.0	1.2	1.20	1.9	1.4	1.40	2.2	
	-	1.3			1.4			1.0			
SP.6	7.9	1.3	1.30	10.3	1.4	1.40	11.1	0.9	0.95	7.5	
NO.14	3.3	1.2	1.25	4.1	1.3	1.35	4.5	0.8	0.85	2.8	
EC.6	12.2	1.2	1.20	14.6	1.0	1.15	14.0	0.8	0.80	9.8	
NO.15	7.2	1.2	1.20	8.6	1.0	1.00	7.2	0.8	0.80	5.8	
	4.0	1.2	1.20	4.8	1.0	1.00	4.0	0.7	0.75	3.0	
NO.16+1.0	-	1.0			0.8			0.9			
	2.7	1.0	1.00	2.7	0.8	0.80	2.2	0.8	0.85	2.3	
	-	1.0			0.8			0.7			
	2.7	1.6	1.30	3.5	1.2	1.00	2.7	1.1	0.90	2.4	
EC.7	8.6	1.6	1.60	13.8	1.2	1.20	10.3	1.1	1.10	9.5	
NO.17	9.4	1.6	1.60	15.0	1.4	1.30	12.2	1.1	1.10	10.3	
SP.8	9.5	1.7	1.65	15.7	1.7	1.55	14.7	1.2	1.15	10.9	
	3.5	1.7	1.70	6.0	1.7	1.70	6.0	1.2	1.20	4.2	
右 小計-1	163.9			213.2			185.7			162.9	

(NO,　　)

計 第 2 表　作業土工（擁壁工）：右側 計 算 表 （礫質土）

測　点	距 離	E(SE)			Fu			K(SE)			摘要
		断面	平均	立積	断面	平均	立積	断面	平均	平積	
		1.2			1.2			0.9			
		1.2			1.2			0.9			
NO.19		1.2			1.2			0.9			
		1.2			1.2			0.9			
		0.5			0.3			0.7			
		1.4			1.7			1.1			
NO.20+14.5		1.4			1.7			1.1			
		1.4			1.7			1.1			
		1.3			0.7			0.7			
NO.28		1.3			0.7			0.7			
SP.12		1.3			0.7			0.7			
EC.12		1.3			0.7			0.7			
NO.29		1.3			0.7			0.7			
NO.30		1.3			0.7			0.7			
BC.13		1.3			0.7			0.7			
		1.3			0.7			0.7			
		0.6			0.4			0.7			
SP.13		0.6			0.4			0.7			
		0.6			0.4			0.7			
SP.13		1.3			0.7			0.7			
EC.13		1.3			0.7			0.7			
NO.31		1.3			0.7			0.7			
NO.32		1.3			0.7			0.7			
BC.14		1.5			0.6			0.7			
		2.0			0.6			0.7			
					1.3			0.7			
NO.31					1.3			0.7			
NO.32					1.0			0.7			
BC.14					0.9			0.7			
NO.33					0.8			0.5			
					0.8			0.5			
右 小計-2	-			-			-			-	

計 第 2 表　作業土工（擁壁工）：右側 計 算 表　(礫質土)

測　点	距 離	E(SE)			Fu			K(SE)			摘要
		断面	平均	立積	断面	平均	立積	断面	平均	平積	
		0.9			1.3			1.6			
		0.9			1.3			1.6			
NO.34		0.9			1.3			1.6			
EC.14		1.1			1.2			1.2			
		1.1			1.2			1.2			
		0.9			1.0			0.8			
NO.35		0.9			1.0			0.8			
右 小計-3	-			0.0			0.0			0.0	
右側 計	163.9			213.2			185.7			162.9	
合　計	327.8			249.9	m^3		220.4	m^3		202.4	m^2

第2表　　GW24 コンクリート擁壁　　計　算　書

測　　点	距　離	コンクリート			型　　枠			基礎砕石			投影面積						備　　考
		断面	平均	体積	長さ	平均	平積	幅	平均	平積	高さ	平均	平積				
	-	0.48			1.74			0.94			0.85						H= 0.85
SP.5	10.30	0.72	0.60	6.18	2.36	2.05	21.12	1.06	1.00	10.30	1.15	1.00	10.30				H= 1.15
NO.12	8.70	0.95	0.84	7.31	2.87	2.62	22.79	1.16	1.11	9.66	1.40	1.28	11.14				H= 1.40
EC.5	7.90	1.20	1.08	8.53	3.38	3.13	24.73	1.26	1.21	9.56	1.65	1.53	12.09				H= 1.65
	11.20	1.54	1.37	15.34	4.00	3.69	41.33	1.38	1.32	14.78	1.95	1.80	20.16				H= 1.95
BC.6	2.00	1.54	1.54	3.08	4.00	4.00	8.00	1.38	1.38	2.76	1.95	1.95	3.90				H= 1.95
	1.60	1.54	1.54	2.46	4.00	4.00	6.40	1.38	1.38	2.21	1.95	1.95	3.12				H= 1.95
	-	0.60			2.05			1.00			1.00						H= 1.00
EC.7	8.60	0.72	0.66	5.68	2.36	2.21	19.01	1.06	1.03	8.86	1.15	1.08	9.29				H= 1.15
NO.17	9.40	0.90	0.81	7.61	2.77	2.57	24.16	1.14	1.10	10.34	1.35	1.25	11.75				H= 1.35
SP.8	9.50	1.20	1.05	9.98	3.38	3.08	29.26	1.26	1.20	11.40	1.65	1.50	14.25				H= 1.65
	3.50	1.29	1.25	4.38	3.54	3.46	12.11	1.29	1.28	4.48	1.75	1.70	5.95				H= 1.75
	-	0.64			2.15			1.02			1.05						H= 1.05
NO.17	7.30	0.77	0.71	5.18	2.46	2.31	16.86	1.08	1.05	7.67	1.20	1.13	8.25				H= 1.20
	7.50	0.95	0.86	6.45	2.87	2.67	20.03	1.16	1.12	8.40	1.40	1.30	9.75				H= 1.40
	-	0.52			1.84			0.96			0.90						H= 0.90
SP.8	2.60	0.60	0.56	1.46	2.05	1.95	5.07	1.00	0.98	2.55	1.00	0.95	2.47				H= 1.00
	2.30	0.64	0.62	1.43	2.15	2.10	4.83	1.02	1.01	2.32	1.05	1.03	2.37				H= 1.05
	-	0.31			1.23			0.84			0.60						H= 0.60
NO.18	6.80	0.45	0.38	2.58	1.64	1.44	9.79	0.92	0.88	5.98	0.80	0.70	4.76				H= 0.80
EC.8	9.70	0.68	0.57	5.53	2.25	1.95	18.92	1.04	0.98	9.51	1.10	0.95	9.22				H= 1.10
NO.19		0.95			2.87			1.16			1.40						H= 1.40
		1.00			2.97			1.18			1.45						H= 1.45
小計-1	108.90			93.18			284.41			120.78			138.77				

第2表　　GW24 コンクリート擁壁　　計　算　書

測　　点	距　離	コンクリート			型　　枠			基礎砕石			投影面積						備　　考
		断面	平均	体積	長さ	平均	平積	幅	平均	平積	高さ	平均	平積	平均高さ			
		0.48			1.74			0.94			0.85						H= 0.85
NO.24		0.48			1.74			0.94			0.85						H= 0.85
		0.72			2.36			1.06			1.15						H= 1.15
		0.52			1.84			0.96			0.90						H= 0.90
NO.25		0.60			2.05			1.00			1.00						H= 1.00
		1.00			2.97			1.18			1.45						H= 1.45
		0.60			2.05			1.00			1.00						H= 1.00
NO.27		0.90			2.77			1.14			1.35						H= 1.35
		0.95			2.87			1.16			1.40						H= 1.40
小計-2	0.00			0.00			0.00			0.00			0.00				
合　計	108.90			93.18			284.41			120.78			138.77				

第2表　　GW24 コンクリート擁壁　　計　算　書

測　　点	距　離															備　　考
		基礎砕石														
		V= 120.78	×	0.15		＝ 18.12	m^3									
		擁壁工平均高														
		H= 138.77	÷	108.90		＝ 1.27	m									
		水抜設置対象面積														
		A= (1.27	－ 0.50)	×	108.90	＝ 83.85	m^2									
		吸出防止材														
		N= 83.85	÷	7.00		＝ 12	枚									
		水抜パイプ														
		L= 0.71	m	（水抜きパイプ平均長＝地盤高での平均底版幅）												
		ΣL= 0.71	×	12.00		＝ 8.5	m									
		目地材														
		A= 108.90 /	10.00	× 0.83		＝ 9.04	m^2									
		ガードレール補強鉄筋(SD345-D13)														
		L= 0.00	m（ガードレール設置延長）													
		W= 0.00 /	10.00	× 14.93		＝ 0.00	kg									

第2表　　SGW82 コンクリート擁壁　　計　算　書

測　　点	距　離	コンクリート			型　　枠			基礎砕石			投影面積						備　　考
		断面	平均	体積	長さ	平均	平積	幅	平均	平積	高さ	平均	平積	平均高さ			
SP.4	-	0.31			1.53			0.73			0.75						H= 0.75
EC.4	5.30	0.83	0.57	3.02	3.17	2.35	12.46	0.97	0.85	4.51	1.55	1.15	6.10				H= 1.55
NO.9	3.90	0.75	0.79	3.08	2.96	3.07	11.97	0.94	0.96	3.74	1.50	1.53	5.97				H= 1.50
	11.50	0.71	0.73	8.40	2.86	2.91	33.47	0.92	0.93	10.70	1.40	1.45	16.68				H= 1.40
	1.80	0.23	0.47	0.85	1.23	2.05	3.69	0.68	0.80	1.44	0.60	1.00	1.80				H= 0.60
	-	0.28			1.43			0.71			0.70						H= 0.70
	1.70	0.75	0.52	0.88	2.96	2.20	3.74	0.94	0.83	1.41	1.45	1.08	1.84				H= 1.45
NO.10	7.00	0.61	0.68	4.76	2.56	2.76	19.32	0.88	0.91	6.37	1.25	1.35	9.45				H= 1.25
BC.5	14.60	0.39	0.50	7.30	1.84	2.20	32.12	0.77	0.83	12.12	0.90	1.08	15.77				H= 0.90
NO.11	5.40	0.34	0.37	2.00	1.64	1.74	9.40	0.74	0.76	4.10	0.80	0.85	4.59				H= 0.80
	-	0.75			2.96			0.94			1.50						H= 1.50
SP.6	7.90	0.61	0.68	5.37	2.56	2.76	21.80	0.88	0.91	7.19	1.25	1.38	10.90				H= 1.25
NO.14	3.30	0.54	0.58	1.91	2.35	2.46	8.12	0.85	0.87	2.87	1.15	1.20	3.96				H= 1.15
EC.6	12.20	0.39	0.47	5.73	1.84	2.10	25.62	0.77	0.81	9.88	0.90	1.03	12.57				H= 0.90
NO.15	7.20	0.36	0.38	2.74	1.74	1.79	12.89	0.76	0.77	5.54	0.85	0.88	6.34				H= 0.85
	4.00	0.34	0.35	1.40	1.64	1.69	6.76	0.74	0.75	3.00	0.80	0.83	3.32				H= 0.80
NO.16+1.0	-	0.58			2.45			0.86			1.20						H= 1.20
	2.70	0.45	0.52	1.40	2.04	2.25	6.08	0.80	0.83	2.24	1.00	1.10	2.97				H= 1.00
NO.16+2.5	-	0.45			2.04			0.80			1.00						H= 1.00
	2.70	0.28	0.37	1.00	1.43	1.74	4.70	0.71	0.76	2.05	0.70	0.85	2.30				H= 0.70
NO.16+13.2	-	0.48			2.15			0.82			1.05						H= 1.05
	2.50	0.31	0.40	1.00	1.53	1.84	4.60	0.73	0.78	1.95	0.75	0.90	2.25				H= 0.75
NO.17+12.0	-	0.48			2.15			0.82			1.05						H= 1.05
	2.00	0.19	0.34	0.68	1.02	1.59	3.18	0.65	0.74	1.48	0.50	0.78	1.56				H= 0.50
NO.17+13.5	-	0.23			1.23			0.68			0.60						H= 0.60
	2.00	0.23	0.23	0.46	1.23	1.23	2.46	0.68	0.68	1.36	0.60	0.60	1.20				H= 0.60
NO.18+0.9	-	0.61			2.56			0.88			1.25						H= 1.25
	2.40	0.54	0.58	1.39	2.35	2.46	5.90	0.85	0.87	2.09	1.15	1.20	2.88				H= 1.15
NO.18+6.4	-	0.51			2.25			0.83			1.10						H= 1.10
	1.00	0.48	0.50	0.50	2.15	2.20	2.20	0.82	0.83	0.83	1.05	1.08	1.08				H= 1.05
小計-1	101.10			53.87			230.48			84.87			113.53				

第2表　　SGW82 コンクリート擁壁　　計　算　書

測　　点	距　離	コンクリート			型　　枠			基礎砕石			投影面積						備　　考
		断面	平均	体積	長さ	平均	平積	幅	平均	平積	高さ	平均	平積	平均高さ			
NO.18+15.5		0.58			2.45			0.86			1.20						H= 1.20
		0.54			2.35			0.85			1.15						H= 1.15
		0.71			2.86			0.92			1.40						H= 1.40
NO.19		0.58			2.45			0.86			1.20						H= 1.20
		0.36			1.74			0.76			0.85						H= 0.85
		0.19			1.02			0.65			0.50						H= 0.50
		0.31			1.53			0.73			0.75						H= 0.75
BC.11		0.34			1.64			0.74			0.80						H= 0.80
		0.45			2.04			0.80			1.00						H= 1.00
		0.19			1.02			0.65			0.50						H= 0.50
		0.19			1.02			0.65			0.50						H= 0.50
		0.45			2.04			0.80			1.00						H= 1.00
NO.22		0.48			2.15			0.82			1.05						H= 1.05
SP.11		0.36			1.74			0.76			0.85						H= 0.85
		0.31			1.53			0.73			0.75						H= 0.75
		0.58			2.45			0.86			1.20						H= 1.20
EC.11		0.45			2.04			0.80			1.00						H= 1.00
		0.45			2.04			0.80			1.00						H= 1.00
		0.19			1.02			0.65			0.50						H= 0.50
		0.19			1.02			0.65			0.50						H= 0.50
		0.36			1.74			0.76			0.85						H= 0.85
NO.23+10.0		0.31			1.53			0.73			0.75						H= 0.75
		0.31			1.53			0.73			0.75						H= 0.75
		0.42			1.94			0.79			0.95						H= 0.95
		0.36			1.74			0.76			0.85						H= 0.85
NO.24+12.0		0.54			2.35			0.85			1.15						H= 1.15
		0.19			1.02			0.65			0.50						H= 0.50
NO.24+13.7		0.19			1.02			0.65			0.50						H= 0.50
		0.51			2.25			0.83			1.10						H= 1.10
NO.24+15.5		0.39			1.84			0.77			0.90						H= 0.90
		0.19			1.02			0.65			0.50						H= 0.50
小計-2	0.00			0.00			0.00			0.00			0.00				

第2表　　SGW82 コンクリート擁壁　　計　算　書

測　　点	距　離	コンクリート			型　　枠			基礎砕石			投影面積						備　　考
		断面	平均	体積	長さ	平均	平積	幅	平均	平積	高さ	平均	平積	平均高さ			
NO.25+19.0		0.75			2.96			0.94			1.45						H= 1.45
		0.58			2.45			0.86			1.20						H= 1.20
NO.26+1.0		0.45			2.04			0.80			1.00						H= 1.00
		0.19			1.02			0.65			0.50						H= 0.50
		0.68			2.76			0.91			1.35						H= 1.35
NO.31		0.68			2.76			0.91			1.35						H= 1.35
NO.32		0.64			2.66			0.89			1.30						H= 1.30
BC.14		0.64			2.66			0.89			1.30						H= 1.30
NO.33		0.61			2.56			0.88			1.25						H= 1.25
		0.45			2.04			0.80			1.00						H= 1.00
		0.19			1.02			0.65			0.50						H= 0.50
		0.19			1.02			0.65			0.50						H= 0.50
		0.28			1.43			0.71			0.70						H= 0.70
NO.34		0.28			1.43			0.71			0.70						H= 0.70
EC.14		0.21			1.12			0.67			0.55						H= 0.55
		0.19			1.02			0.65			0.50						H= 0.50
		0.19			1.02			0.65			0.50						H= 0.50
		0.71			2.86			0.92			1.40						H= 1.40
NO.34		0.64			2.66			0.89			1.30						H= 1.30
EC.14		0.45			2.04			0.80			1.00						H= 1.00
NO.35		0.48			2.15			0.82			1.05						H= 1.05
小計-3	0.00			0.00			0.00			0.00			0.00				
合　計	101.10			53.87			230.48			84.87			113.53				

第2表　　SGW82 コンクリート擁壁　　計　算　書

測　点	距　離															備　考
		基礎砕石														
		V=	84.87	×	0.15	=	12.73	m^3								
		擁壁工平均高														
		H=	113.53	÷	101.10	=	1.12	m								
		水抜設置対象面積														
		A=	(1.12	− 0.50)	×	101.10	=	62.68	m^2							
		吸出防止材														
		N=	62.68	÷	7.00	=	9	枚								
		水抜パイプ														
		L=	0.49	m	(水抜きパイプ平均長＝地盤高での平均底版幅)											
		ΣL=	0.49	×	9.00	=	4.4	m								
		目地材														
		A=	101.10 /	10.00	× 0.52	=	5.26	m^2								

(NO,　　)

計 第 2 表　　張コンクリート　　計　算　表

測　　点	距 離	W (t=100mm)						摘要
		幅	平均	平積		平均		
		0.15						(右側)
NO.1		0.15						
NO.1+10.0		0.25						
		0.40						
		2.25						
BC.1		2.25						
NO.2		1.30						
		0.45						
SP.1		0.50						
		0.00						
		1.00						(左側)
SP.1		1.00						
NO.3		1.00						
		1.00						
	-	0.70						(右側)
NO.4	4.3	0.70	0.70	3.0				
SP.2	6.4	0.95	0.83	5.3				
	3.0	1.00	0.98	2.9				
EC.2	8.6	0.30	0.65	5.6				
NO.5	4.4	0.80	0.55	2.4				
	17.4	0.80	0.80	13.9				
	0.8	0.00	0.40	0.3				
	-	0.00						(右側)
BC.3	6.4	0.85	0.43	2.8				
NO.7	8.6	1.20	1.03	8.9				
	2.3	0.00	0.60	1.4				
	-	0.00						(右側)
SP.3	1.6	0.45	0.23	0.4				
NO.7+10.0	7.5	0.80	0.63	4.7				
	-	0.30						(右側)
EC.3	1.0	0.30	0.30	0.3				
BC.4	3.7	0.35	0.33	1.2				
	1.8	0.35	0.35	0.6				
小計-1	77.8			53.7				

(NO,　　)

計 第 2 表　張コンクリート　計 算 表

測　点	距 離	W (t=100mm)						摘要
		幅	平均	平積		平均		
NO.13+5.5	-	0.00						(右側)
	2.7	0.15	0.08	0.2				
	-	0.20						(左側)
SP.7	9.0	0.50	0.35	3.2				
EC.7	9.6	0.30	0.40	3.8				
	-	0.25						(右側)
NO.18	5.3	0.25	0.25	1.3				
	0.9	0.15	0.20	0.2				
	2.4	0.15	0.15	0.4				
	-	0.30						
	2.9	0.30	0.30	0.9				
	-	0.15						
	1.0	0.15	0.15	0.2				
NO.19+1.3		0.40						(左側)
		0.00						
		0.30						(右側)
SP.10		0.50						
NO.21		0.70						
BC.11		0.75						
		0.60						
		0.50						(右側)
EC.11		0.50						
NO.23+10.0		0.35						
NO.24		0.35						
		0.30						
NO.28		0.65						(左側)
SP.12		0.55						
EC.12		0.40						
NO.29		0.30						
		0.30						
		0.30						(左側)
NO.30		0.30						
BC.13		0.30						
		0.30						
小計-2	33.8			10.2				

(NO,　　)

計 第 2 表　　張コンクリート　　計　算　表

測　　点	距 離	W (t=100mm)						摘要
		幅	平均	平積		平均		
		0.80						(右側)
SP.13		0.45						
		0.00						
		2.50						
EC.13		0.10						
		0.00						
小計-3	-			0.0				
合　計	111.6			63.9	m^2			
コンクリート	V=	63.9	× 0.10=	6.4	m^3			
(平均幅)	W=	63.9	÷ 111.6=	0.57	m			
目地材	A=	0.57	× 0.10	× 111.6/10=		0.6	m^2	

(NO,　　)

計 第 2 表　　防草コンクリート　　計　算　表

測　　点	距 離	SL (t=70mm)						摘要
		SL	平均	平積		平均		
	-	1.1						
SP.4	6.9	1.4	1.25	8.6				
	5.9	1.8	1.60	9.4				
EC.4	1.0	1.4	1.60	1.6				
	1.1	0.5	0.95	1.0				
計	14.9			20.6	m^2			
コンクリート	V=	20.6	× 0.07=	1.4	m^3			
(平均法長)	W=	20.6	÷ 14.9=	1.38	m			
目地材	A=	1.38	× 0.07	× 14.9/10=		0.1	m^2	

(NO,　　)

計 第 2 表　　石積嵩上工　　計　算　表

測　　点	距 離	石積嵩上						摘要
		法長	平均	平積	断面	平均	立積	
	－	0.0						
EC.4	1.7	0.3	0.15	0.3				
	1.3	1.1	0.70	0.9				
計				1.2	m^2			
胴込コンクリート		1.2 ×	0.117＝	0.1	m^3			
裏込コンクリート		1.2 ×	0.200＝	0.2	m^3			

§3.　小　型　水　路　工

排 水 構 造 物 工 総 括 表 （ 1 ）

≪作業土工≫

種　　別	規　　格	単位	数　量	備　　考
作業土工	床掘：礫質土	m^3	128.4	E(SE)
	埋戻(D領域)	m^3	96.8	Fu
	基整：礫質土	m^2	184.0	K(SE)

排 水 構 造 物 工 総 括 表 （ 2 ）

≪排水構造物≫

種　　別	規　　格	単位	数　量	備　　考
1号U型側溝	FX-B300-H300	m	262.2	
2号U型側溝	FX-B300-H300	m	83.3	
プレキャスト水路	PU1-B300-H300-1	m	29.9	
〃	PU1-B300-H300-2	m	－	
現場打ち水路	L1-B300-H400	m	37.0	
〃	U1-B400-H750	m	－	
〃	U1-B500-H900	m	2.2	
〃	U1-B300-H300	m	－	
1号鋼製排水溝	150×150	m	－	
2号鋼製排水溝	150×150	m	－	
角フリューム	KF-150	m	2.0	
P1-RC-D300	D300×90° 巻	m	2.0	
2号管渠工	重圧管(D300)	m	17.4	
3号管渠工	重圧管(D600)	m	6.0	
1-1号集水桝		基	－	
1-2号集水桝		基	3.0	
2-1号集水桝		基	1.0	
2-2号集水桝		基	－	
3号集水桝		基	1.0	
4号集水桝		基	1.0	
5号集水桝		基	1.0	
6号集水桝		基	1.0	
7号集水桝		基	1.0	
8号集水桝		基	1.0	
9号集水桝		基	1.0	
10号集水桝		基	1.0	
11号集水桝		基	1.0	
12号集水桝		基	－	
13号集水桝		基	－	
14号集水桝		基	－	
15号集水桝		基	－	
16号集水桝		基	－	
17号集水桝		基	－	
18号集水桝		基	－	
19号集水桝		基	－	

排 水 構 造 物 工 総 括 表 （ 3 ）

≪A箇所自由勾配側溝≫

種　　別	規　　格	単位	数　量	備　　考
自由勾配側溝(標準)	300×1000×2000	個	－	
〃	300×500×2000	個	1	
〃	300×400×2000	個	3	
〃	300×1000×1000	個	－	
〃	300×900×1000	個	－	
〃	300×800×1000	個	－	
〃	300×700×1000	個	－	
〃	300×600×1000	個	－	
〃	300×500×1000	個	4	
〃	300×400×1000	個	5	
〃	300×400×1000	個	8	
自由勾配側溝(暗渠)	300×500×800	個	1	
自由勾配側溝(土留)	300×800×2000	個	1	
〃	300×700×2000	個	2	
〃	300×600×2000	個	1	
グレーチング蓋	300×1000	枚	2	
〃	300×500	枚	3	
コンクリート蓋	300×500	枚	26	
インバートコンクリート	σck=18N/mm	m^3	1.1	
基礎コンクリート	σck=18N/mm（t=50mm）	m^2	23.6	V= 1.2m3
基礎砕石	RC-40（t=75mm）	m^2	27.0	V= 2.0m3

排 水 構 造 物 工 総 括 表 （ 4 ）

≪B箇所自由勾配側溝≫

種　　別	規　　格	単位	数　量	備　　考
自由勾配側溝(標準)	400×1400×2000	個	－	
〃	400×1300×2000	個	－	
〃	400×1200×2000	個	－	
〃	400×900×2000	個	－	
〃	400×500×2000	個	2	
〃	400×400×2000	個	1	
〃	400×1100×1000	個	－	
〃	400×1000×1000	個	－	
〃	400×900×1000	個	－	
〃	400×800×1000	個	－	
〃	400×700×1000	個	2	
〃	400×600×1000	個	5	
自由勾配側溝(暗渠)	400×1100×1500	個	－	
〃	400×800×1343	個	－	
〃	400×400×1360	個	1	
自由勾配側溝(土留)	400×1400×2000	個	－	
〃	400×1300×2000	個	－	
〃	400×1200×2000	個	－	
〃	400×1100×2000	個	－	
〃	400×1000×2000	個	－	
〃	400×900×2000	個	－	
グレーチング蓋	400×1000	枚	1	
〃	400×500	枚	1	
コンクリート蓋	400×500	枚	10	
インバートコンクリート	σck=18N/mm	m^3	0.6	
基礎コンクリート	σck=18N/mm (t=60mm)	m^2	10.5	V= 0.6m3
基礎砕石	RC-40 (t=75mm)	m^2	11.9	V= 0.9m3

排 水 構 造 物 工 総 括 表 （ 5 ）

≪C箇所自由勾配側溝≫

種　　別	規　　格	単位	数　量	備　　考
自由勾配側溝(標準)	500×800×2000	個	5	
〃	500×800×1000	個	1	
自由勾配側溝(暗渠)	500×800×1311～1727	個	1	
〃	500×800×787～807	個	1	
グレーチング蓋	500×1000	枚	1	
コンクリート蓋	500×500	枚	9	
インバートコンクリート	σck=18N/mm	m^3	0.4	
基礎コンクリート	σck=18N/mm（t=75mm）	m^2	11.0	V= 0.8m3
基礎砕石	RC-40（t=100mm）	m^2	12.3	V= 1.2m3

≪D箇所自由勾配側溝≫

種　　別	規　　格	単位	数　量	備　　考
自由勾配側溝(標準)	300×700×2000	個	2	
〃	300×600×2000	個	3	
〃	300×500×2000	個	1	
〃	300×400×2000	個	2	
自由勾配側溝(暗渠)	300×800×885	個	1	
〃	300×500×1312～1331	個	1	
〃	300×500×1136～1161	個	1	
グレーチング蓋	300×1000	枚	1	
コンクリート蓋	300×500	枚	14	
インバートコンクリート	σck=18N/mm	m^3	0.6	
基礎コンクリート	σck=18N/mm（t=50mm）	m^2	11.6	V= 0.6m3
基礎砕石	RC-40（t=75mm）	m^2	13.6	V= 1.0m3

計 第 3 表　作業土工（排水）：左側　計 算 表　(礫質土)

測　点	距 離	E(SE)			Fu			K(SE)			摘要
		断面	平均	立積	断面	平均	立積	断面	平均	平積	
		1.7			1.4			0.7			
NO.1		1.7			1.4			0.7			
NO.1+10.0		1.7			1.5			0.7			
BC.1		1.8			1.6			0.7			
NO.2		1.7			1.9			0.7			
SP.1		1.7			1.4			0.7			
NO.3		1.0			1.6			0.7			
EC.1		0.9			0.8			0.7			
BC.2	7.5	0.7	0.80	6.0	0.6	0.70	5.3	0.7	0.70	5.3	
NO.4	4.2	0.4	0.55	2.3	0.3	0.45	1.9	0.7	0.70	2.9	
SP.2	5.0	0.5	0.45	2.3	0.3	0.30	1.5	0.7	0.70	3.5	
	9.2	0.5	0.50	4.6	0.3	0.30	2.8	0.7	0.70	6.4	
EC.2	-	0.6			0.7			1.1			
NO.5	4.4	0.5	0.55	2.4	0.7	0.70	3.1	1.1	1.10	4.8	
	4.2	0.5	0.50	2.1	0.7	0.70	2.9	1.1	1.10	4.6	
	-	0.3			0.3			0.5			
NO.6	15.9	0.3	0.30	4.8	0.3	0.30	4.8	0.5	0.50	8.0	
BC.3	12.2	0.3	0.30	3.7	0.2	0.25	3.1	0.5	0.50	6.1	
NO.7	7.3	0.3	0.30	2.2	0.2	0.20	1.5	0.5	0.50	3.7	
SP.3	5.8	0.3	0.30	1.7	0.2	0.20	1.2	0.5	0.50	2.9	
NO.7+10.0	6.5	0.3	0.30	2.0	0.3	0.25	1.6	0.5	0.50	3.3	
EC.3	6.8	0.3	0.30	2.0	0.2	0.25	1.7	0.5	0.50	3.4	
BC.4	3.7	0.3	0.30	1.1	0.2	0.20	0.7	0.5	0.50	1.9	
	-	0.3			0.2			0.5			
SP.6	13.4	0.3	0.30	4.0	0.2	0.20	2.7	0.5	0.50	6.7	
NO.14	3.5	0.3	0.30	1.1	0.2	0.20	0.7	0.5	0.50	1.8	
EC.6	13.1	0.3	0.30	3.9	0.2	0.20	2.6	0.5	0.50	6.6	
NO.15	7.2	0.3	0.30	2.2	0.2	0.20	1.4	0.5	0.50	3.6	
	8.9	0.3	0.30	2.7	0.2	0.20	1.8	0.5	0.50	4.5	
	-	0.3			0.2			0.5			
SP.7	9.1	0.3	0.30	2.7	0.2	0.20	1.8	0.5	0.50	4.6	
EC.7	9.7	0.3	0.30	2.9	0.2	0.20	1.9	0.5	0.50	4.9	
	2.7	0.3	0.30	0.8	0.2	0.20	0.5	0.5	0.50	1.4	
左 小計-1	160.3			57.5			45.5			90.9	

計 第 3 表　作業土工（排水）：左側　計 算 表　(礫質土)

測　点	距 離	E(SE)			Fu			K(SE)			摘要
		断面	平均	立積	断面	平均	立積	断面	平均	平積	
		0.5			0.4			1.1			
BC.9		0.5			0.4			1.1			
NO.20		0.5			0.5			1.1			
SP.9		0.7			0.7			1.1			
BC.10		0.6			0.8			1.2			
		0.6			0.8			1.2			
		0.3			0.2			0.5			
NO.20+14.5		0.3			0.2			0.5			
SP.10		0.3			0.2			0.5			
NO.21		0.3			0.2			0.5			
		0.3			0.2			0.5			
NO.21+14.0		0.3			0.2			0.5			
		0.3			0.2			0.5			
NO.23+0.5		0.3			0.2			0.5			
		0.3			0.2			0.5			
		0.2			0.2			0.5			
BC.12		0.2			0.2			0.5			
NO.28		0.2			0.2			0.5			
SP.12		0.3			0.3			0.5			
EC.12		0.3			0.2			0.5			
NO.29		0.3			0.2			0.5			
NO.30		0.3			0.2			0.5			
BC.13		0.2			0.2			0.5			
SP.13		0.3			0.3			0.5			
EC.13		0.3			0.2			0.5			
NO.31		0.2			0.2			0.5			
NO.32		0.1			0.2			0.5			
		0.1			0.2			0.5			
左 小計-2	-			0.0			0.0			0.0	
左側 計	160.3			57.5			45.5			90.9	

計 第 3 表　作業土工（排水）：右側　計 算 表　(礫質土)

測　点	距 離	E(SE)			Fu			K(SE)			摘要
		断面	平均	立積	断面	平均	立積	断面	平均	平積	
		1.0			1.0			0.8			
		1.0			1.0			0.8			
		0.8			1.1			1.3			
NO.0		0.8			1.1			1.3			
NO.0+10.0		1.8			1.7			1.4			
		2.9			2.4			1.4			
NO.1		2.9			2.4			0.8			
NO.1+10.0		1.0			1.1			0.8			
BC.1		1.0			1.4			0.8			
NO.2		1.1			1.5			0.4			
SP.1		0.7			1.0			0.8			
NO.3		1.0			0.5			0.8			
EC.1	7.2	0.4	0.70	5.0	0.4	0.45	3.2	0.8	0.80	5.8	
BC.2	7.5	0.5	0.45	3.4	0.4	0.40	3.0	0.8	0.80	6.0	
	-	0.3			0.2			0.5			
NO.4	5.2	0.3	0.30	1.6	0.2	0.20	1.0	0.5	0.50	2.6	
SP.2	6.2	0.3	0.30	1.9	0.2	0.20	1.2	0.5	0.50	3.1	
EC.2	11.5	0.3	0.30	3.5	0.2	0.20	2.3	0.5	0.50	5.8	
NO.5	4.4	0.3	0.30	1.3	0.2	0.20	0.9	0.5	0.50	2.2	
NO.6	20.0	0.3	0.30	6.0	0.2	0.20	4.0	0.5	0.50	10.0	
BC.3	12.2	0.3	0.30	3.7	0.2	0.20	2.4	0.5	0.50	6.1	
NO.7	8.4	0.3	0.30	2.5	0.2	0.20	1.7	0.5	0.50	4.2	
SP.3	6.7	0.3	0.30	2.0	0.2	0.20	1.3	0.5	0.50	3.4	
NO.7+10.0	7.4	0.3	0.30	2.2	0.2	0.20	1.5	0.5	0.50	3.7	
EC.3	7.8	0.3	0.30	2.3	0.2	0.20	1.6	0.5	0.50	3.9	
BC.4	3.7	0.3	0.30	1.1	0.2	0.20	0.7	0.5	0.50	1.9	
	5.4	0.3	0.30	1.6	0.2	0.20	1.1	0.5	0.50	2.7	
NO.13+5.5	-	0.3			0.2			0.5			
	2.7	0.3	0.30	0.8	0.2	0.20	0.5	0.5	0.50	1.4	
	-	0.9			0.9			0.9			
BC.7	7.0	0.9	0.90	6.3	0.9	0.90	6.3	0.9	0.90	6.3	
SP.7	10.9	1.0	0.95	10.4	1.0	0.95	10.4	0.9	0.90	9.8	
右 小計-1	134.2			55.6			43.1			78.9	

計 第 3 表　作業土工（排水）：右側　計 算 表　(礫質土)

測　点	距 離	E(SE)			Fu			K(SE)			摘要
		断面	平均	立積	断面	平均	立積	断面	平均	平積	
	-	0.6			0.3			0.7			
NO.18	5.3	0.6	0.60	3.2	0.3	0.30	1.6	0.7	0.70	3.7	
EC.8	9.2	0.9	0.75	6.9	0.5	0.40	3.7	0.7	0.70	6.4	
	5.8	0.9	0.90	5.2	0.5	0.50	2.9	0.7	0.70	4.1	
		0.3			0.2			0.5			
BC.9		0.3			0.2			0.5			
NO.20		0.3			0.2			0.5			
SP.9		0.3			0.2			0.5			
BC.10		0.3			0.4			0.5			
		0.3			0.4			0.5			
		0.3			0.2			0.5			
SP.10		0.3			0.2			0.5			
NO.21		0.3			0.2			0.5			
BC.11		0.3			0.2			0.5			
NO.22		0.3			0.2			0.5			
SP.11		0.3			0.2			0.5			
EC.11		0.3			0.2			0.5			
NO.23+10.0		0.3			0.2			0.5			
NO.24		0.3			0.2			0.5			
NO.25		0.3			0.2			0.5			
NO.26		0.3			0.2			0.5			
NO.27		0.3			0.2			0.5			
BC.12		0.3			0.2			0.5			
		0.3			0.2			0.5			
		0.3			0.3			0.5			
EC.13		0.3			0.3			0.5			
		0.3			0.3			0.5			
		0.3			0.2			0.5			
SP.14		0.3			0.2			0.5			
		0.3			0.2			0.5			
右 小計-2	20.3			15.3			8.2			14.2	
右側 計	154.5			70.9			51.3			93.1	
合　計	314.8			128.4	m^3		96.8	m^3		184.0	m^2

(NO,　　)

計 第 3 表　小型排水工　延長調書

1号U型側溝(FX-B300-H300)：左側			1号U型側溝(FX-B300-H300)：左側			1号U型側溝(FX-B300-H300)：右側		
測　点	距 離	摘要	測　点	距 離	摘要	測　点	距 離	摘要
	-	(左側)			(左側)		-	(右側)
NO.6	15.90		BC.12			NO.4	4.60	
BC.3	12.20					SP.2	6.20	
NO.7	7.30		NO.27+11.5			EC.2	11.50	
SP.3	5.80					NO.5	4.40	
NO.7+10.0	6.50					NO.6	20.00	
	5.80		NO.28			BC.3	12.20	
	-		SP.12			NO.7	8.40	
EC.3	0.20		EC.12			SP.3	6.70	
BC.4	3.70		NO.29			NO.7+10.0	7.40	
	-		NO.30				6.00	
SP.6	13.40		BC.13				-	
NO.14	3.50		SP.13			EC.3	1.00	
EC.6	13.10		EC.13			BC.4	3.70	
NO.15	7.20		NO.31				5.40	
	8.90		NO.32			NO.13+5.5	-	
	-						2.70	
SP.7	9.10							
EC.7	9.70							
NO.17	9.70							
SP.8	10.00							
NO.18	10.30							
EC.8	9.70							
NO.19								
NO.20+14.5								
SP.10								
NO.21								
NO.21+14.0								
NO.23+0.4								
			左 小計-2	-				
左 小計-1	162.00		左側 計	162.00		右 小計-1	100.20	

(NO,　　)

計 第 3 表　　小型排水工　　延長調書

1号U型側溝(FX-B300-H300)：右側			2号U型側溝(FX-B300-H300)			2号U型側溝(FX-B300-H300)		
測　点	距 離	摘要	測　点	距 離	摘要	測　点	距 離	摘要
		(右側)			(左側)			(右側)
BC.9			BC.11			NO.28		
NO.20						SP.12		
SP.9						EC.12		
BC.10			NO.22			NO.29		
NO.20+14.5			SP.11			NO.30		
SP.10			EC.11			BC.13		
NO.21								
BC.11						SP.13		
NO.22			NO.23+10.0			EC.13		
SP.11						NO.31		
EC.11			SP.4	-	(右側)			
NO.23+10.0			EC.4	5.40				
NO.24			NO.9	3.90		NO.32		
NO.25				12.20		BC.14		
NO.26				-				
NO.27			NO.10	7.10				
BC.12			BC.5	14.60		NO.35		
			NO.11	5.40				
				-				
SP.13			SP.6	7.90				
			NO.14	3.30				
NO.32			EC.6	12.30				
BC.14			NO.15	7.20				
NO.33				4.00				
SP.14								
			NO.19					
右 小計-2	-							
右側 計	100.20					小計-2	-	
合　計	262.20	m	小計-1	83.30		合　計	83.30	m

(NO,　　)

計 第 3 表　小型排水工　延長調書

PU1-B300-H300-1			PU1-B300-H300-2			L1-B300-H400		
測　点	距 離	摘要	測　点	距 離	摘要	測　点	距 離	摘要
	-	(右側)			(右側)		-	(右側)
EC.7	7.50		SP.13			SP.5	10.30	
NO.17	9.40		EC.13			NO.12	8.70	
SP.8	9.50					EC.5	7.90	
	3.50						10.10	
		(右側)						(左側)
NO.34						NO.24		
EC.14								
								(左側)
						NO.25		
								(左側)
						NO.27		
計	29.90	m	計	-	m	計	37.00	m

(NO,　　)

計 第 3 表　　小型排水工　　延長調書

U1-B400-H750			U1-B500-H900			U1-B300-H300		
測　点	距 離	摘要	測　点	距 離	摘要	測　点	距 離	摘要
NO.18+14.8		(右側)	NO.15+3.5	-	(右側)			(右側)
				2.20		NO.31		
						NO.32		
						BC.14		
計	-	m	計	2.20	m	計	-	m

(NO,　　)

計 第 3 表　小型排水工　延長調書

1号鋼製排水溝			2号鋼製排水溝			KF-150		
測　点	距 離	摘要	測　点	距 離	摘要	測　点	距 離	摘要
NO.33+0.5		(右側)			(右側)	NO.9+12.5	-	(右側)
			SP.14				2.0	
		(右側)						
NO.34								
EC.14								
計	-	m	計	-	m	計	2.00	m

(NO,　　)

計 第 3 表　　小型排水工　　延長調書

P1-RC-D300			1号管渠工(D300)			2号管渠工(D600)		
測　点	距 離	摘要	測　点	距 離	摘要	測　点	距 離	摘要
NO.0+19.0		(左側)	NO.7+19.2	-	(横断)	NO.15+8.0	-	(横断)
				5.20			6.0	
NO.16+1.0	-	(右側)	NO.9+12.2	-	(横断)			
	2.00			6.40				
NO.24+11.5		(左側)		-	(右側)			
			BC.6	1.60				
		(左側)		4.20				
NO.26			NO.33+5.5		(横断)			
NO.31+16.3		(右側)	NO.34+15.7		(横断)			
計	2.00	m	計	17.40	m	計	6.00	m

(NO,　　)

計 第 3 表　　小型排水工　　延長調書

1-1号集水桝			1-2号集水桝			2-1号集水桝		
測　点	基 数	摘要	測　点	基 数	摘要	測　点	基 数	摘要
NO.0+19.0		(左側)	NO.7+19.0	1.0	(右側)	NO.5+3.9	1.0	(左側)
			NO.7+19.5	1.0	(左側)	NO.20+13.5		(左側)
			NO.9+12.5	1.0	(右側)			
計	-	基	計	3.0	基	計	1.0	基

計 第 3 表　　小型排水工　　延長調書

2-2号集水桝			3号集水桝			4号集水桝		
測　点	基 数	摘要	測　点	基 数	摘要	測　点	基 数	摘要
NO.19+8.0		(左側)	NO.3+15.7	1.0	(右側)	NO.11+0.5	1.0	(右側)
						NO.23+18.5		(左側)
計	-	基	計	1.0	基	計	1.0	基

計 第 3 表　　小型排水工　　延長調書

5号集水桝			6号集水桝			7号集水桝		
測　　点	基 数	摘要	測　　点	基 数	摘要	測　　点	基 数	摘要
NO.12+18.5	1.0	(右側)	NO.13+5.0	1.0	(右側)	NO.15+6.0	1.0	(右側)
計	1.0	基	計	1.0	基	計	1.0	基

(NO,　　)

計 第 3 表　　小型排水工　　延長調書

8号集水桝			9号集水桝			10号集水桝		
測　点	基 数	摘要	測　点	基 数	摘要	測　点	基 数	摘要
NO.15+9.5	1.0	(左側)	NO.16+0.5	1.0	(右側)	NO.16+3.0	1.0	(右側)
						NO.24+11.2		(左側)
						NO.24+16.0		(左側)
						NO.25+18.5		(左側)
						NO.26+1.5		(左側)
計	1.0	基	計	1.0	基	計	1.0	基

計 第 3 表　　小型排水工　　延長調書

11号集水桝			12号集水桝			13号集水桝		
測　点	基 数	摘要	測　点	基 数	摘要	測　点	基 数	摘要
NO.17+14.0	1.0	(右側)	NO.18+14.8		(右側)	NO.27+3.3		(左側)
計	1.0	基	計	-	基	計	-	基

1号U型側溝(FX-B300-H300)　　数量計算

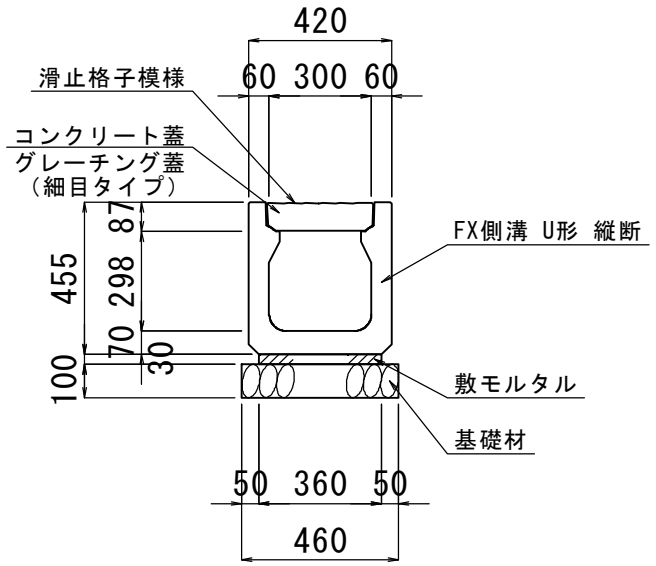

第　3-1　号　　1号U型側溝(FX-B300-H300)　　数量計算

名　称	規　格	算　式	10m当り数量	延長・ヶ所	数　量
基礎砕石	RC-40	構造図より	4.60 m^2	262.20 m	120.6 m^2
	t=100mm				12.1 m^3
敷モルタル	1：3	構造図より	0.108 m^3	262.20 m	2.8 m^3
側　溝	300×300	〃	5.00 本	262.20 m	131.1 本
コンクリート蓋	B300	〃	18.00 枚	262.20 m	472.0 枚
グレーチング蓋	B300	〃	2.00 枚	262.20 m	52.4 枚

2号U型側溝(FX-B300-H300)　　数量計算

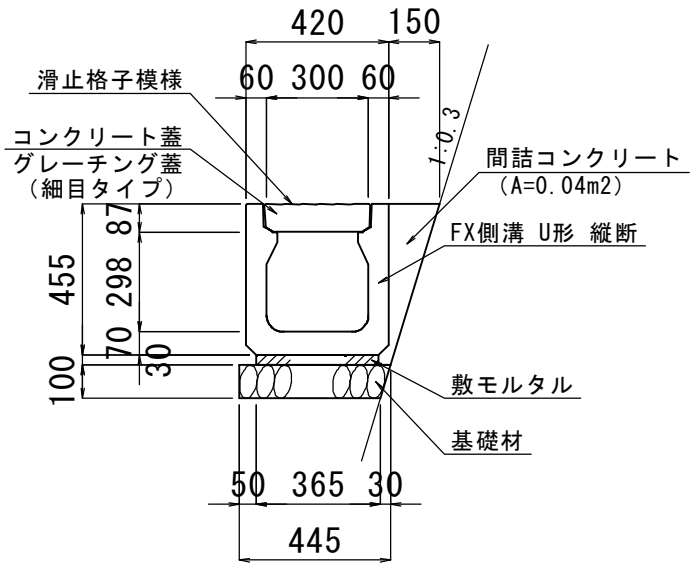

第　3-2　号　　2号U型側溝(FX-B300-H300)　　数量計算

名　称	規　格	算　式	10m当り数量	延長・ヶ所	数　量
基礎砕石	RC-40	構造図より	4.30 m^2	83.30 m	35.8 m^2
	t=100mm				3.6 m^3
敷モルタル	1：3	構造図より	0.108 m^3	83.30 m	0.9 m^3
側　溝	300×300	〃	5.00 本	83.30 m	41.7 本
コンクリート蓋	B300	〃	18.00 枚	83.30 m	149.9 枚
グレーチング蓋	B300	〃	2.00 枚	83.30 m	16.7 枚
間詰コンクリート	18-8-40	〃	0.40 m^3	83.30 m	3.3 m^3

PU1-B300-H300-1　　数量計算

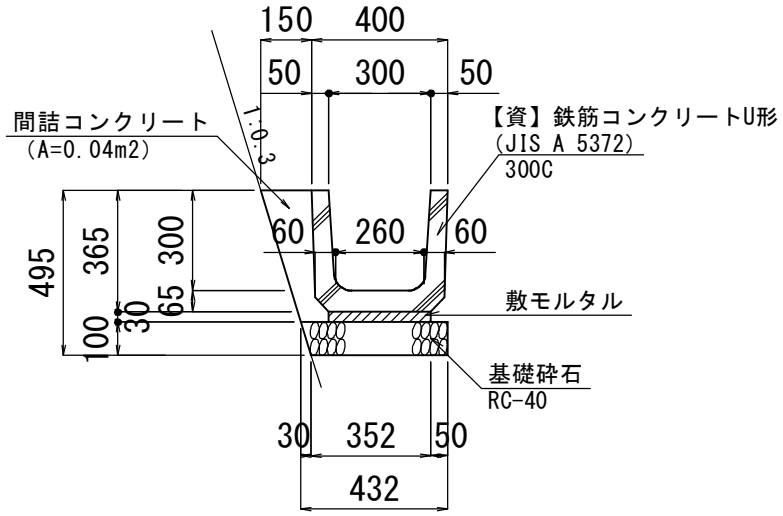

第　3-3　号　　PU1-B300-H300-1　　数量計算

名　称	規　格	算　式	10m当り数量	延長・ヶ所	数　量
基礎砕石	RC-40	構造図より	4.00 m^2	29.90 m	12.0 m^2
	t=100mm				1.2 m^3
敷モルタル	1：3	構造図より	0.090 m^3	29.90 m	0.3 m^3
目地モルタル	1：3	〃	0.005 m^3	29.90 m	0.0 m^3
側　溝	300×300	〃	16.50 個	29.90 m	49.3 個
間詰コンクリート	18-8-40	〃	0.40 m^3	29.90 m	1.2 m^3

L1-B300-H400　　数量計算

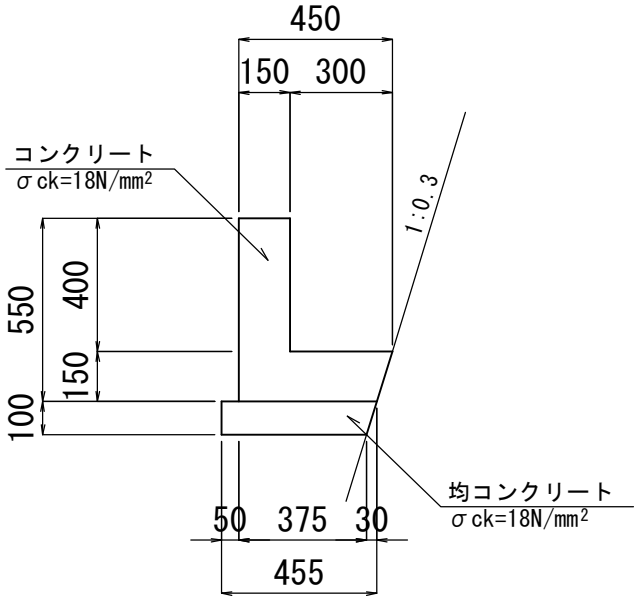

第　3-5　号　　L1-B300-H400　　数量計算

名　称	規　格	算　式	10m当り数量	延長・ヶ所	数　量
均コンクリート	18-8-40	構造図より	4.40 m^2	37.00 m	16.3 m^2
	t=100mm				1.6 m^3
同上型枠	均し	構造図より	1.00 m^2	37.00 m	3.7 m^2
型　枠	小型	〃	11.00 m^2	37.00 m	40.7 m^2
コンクリート	18-8-40	〃	1.24 m^3	37.00 m	4.6 m^3

U1-B500-H900　　数量計算

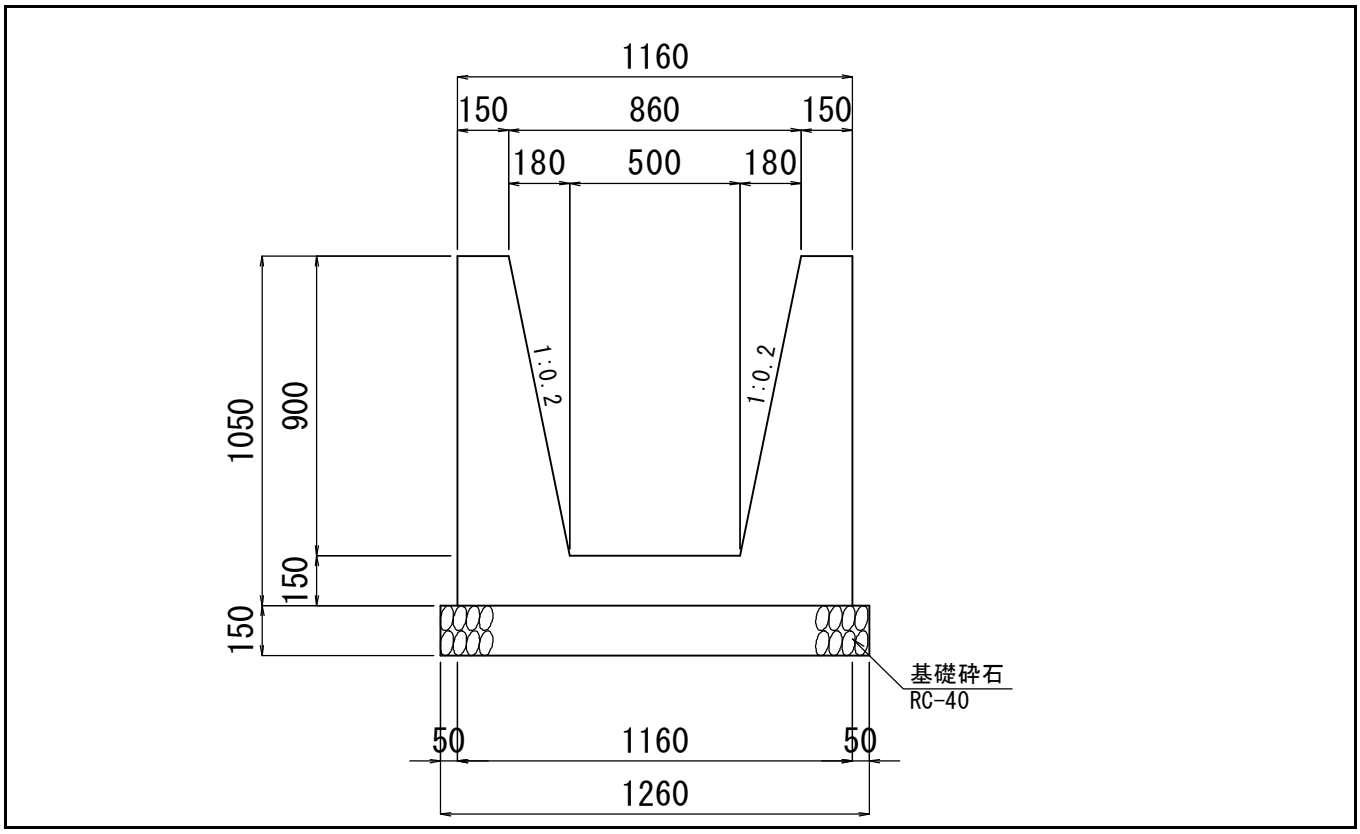

第　3-7　号　　U1-B500-H900　　数量計算

名　称	規　格	算　式	10m当り数量	延長・ヶ所	数　量
基礎砕石	RC-40	構造図より	12.60 m^2	2.20 m	2.8 m^2
	t=150mm				0.4 m^3
型　枠	小型	〃	42.42 m^2	2.20 m	9.3 m^2
コンクリート	18-8-40	〃	6.06 m^3	2.20 m	1.3 m^3

角フリューム(KF-150)　　数量計算

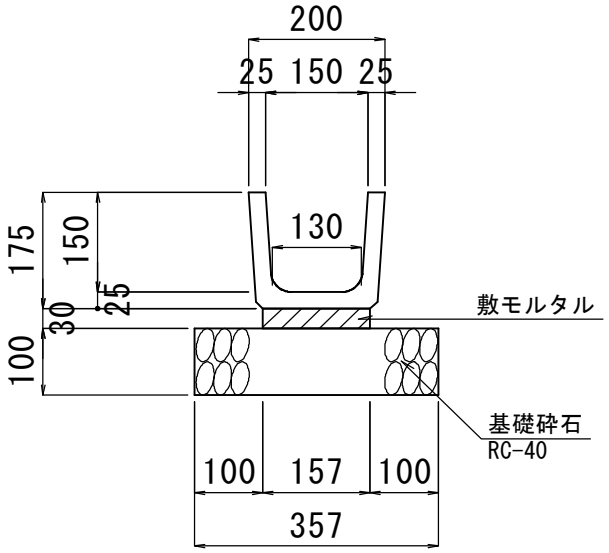

第　3-11　号　　角フリューム(KF-150)　　数量計算

名　　称	規　格	算　　式	10m当り数量	延長･ヶ所	数　　量
基　礎　砕　石	RC-40	構造図より	3.57　m^2	2.00　m	0.7　m^2
	t=100mm				0.1　m^3
敷 モ ル タ ル	1：3	構造図より	0.050　m^3	2.00　m	0.0　m^3
角フリューム	150	〃	5.00　個	2.00　m	1.0　個

P1-RC-D300　　数量計算

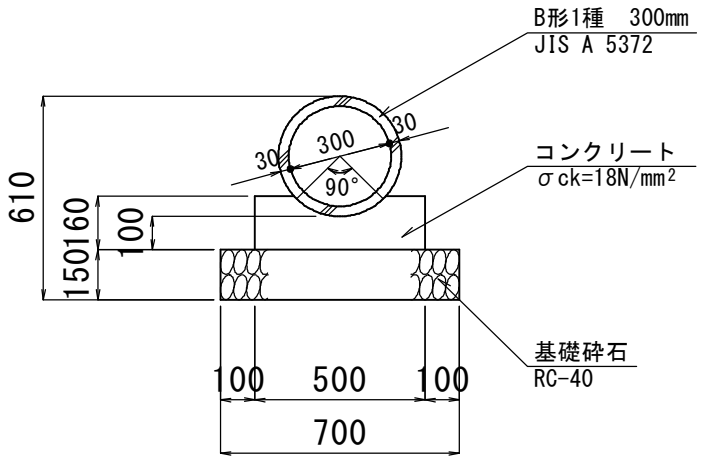

第　3-12　号　　P1-RC-D300　　数量計算

名　称	規　格	算　式	10m当り数量	延長・ヶ所	数　量
基礎砕石	RC-40	構造図より	7.00 m^2	2.00 m	1.4 m^2
	t=150mm				0.2 m^3
型　枠	小型	〃	3.20 m^2	2.00 m	0.6 m^2
コンクリート	18-8-40	〃	0.688 m^3	2.00 m	0.1 m^3
ヒューム管	D300	〃	5.00 本	2.00 m	1.0 本

1号管渠工(D300)　　数量計算

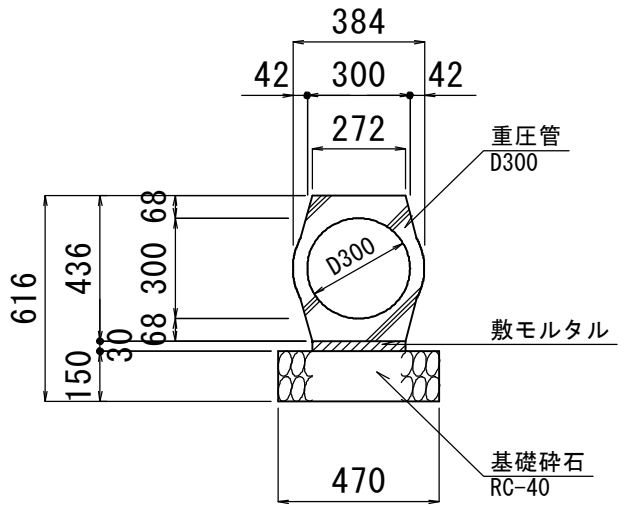

第　3-13　号　　1号管渠工(D300)　　数量計算

名　称	規　格	算　式	10m当り数量	延長・ヶ所	数　量
基礎砕石	RC-40	構造図より	4.70 m^2	17.40 m	8.2 m^2
	t=150mm				1.2 m^3
敷モルタル	1：3	構造図より	0.08 m^3	17.40 m	0.1 m^3
重圧管	D300	〃	5.00 個	17.40 m	8.7 個

2号管渠工(D600)　　数量計算

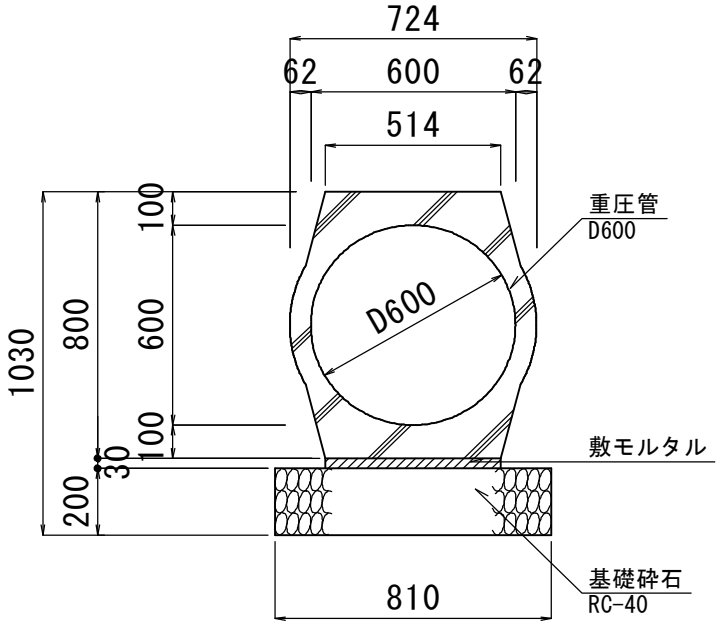

第　3-14　号　　2号管渠工(D600)　　数量計算

名　称	規　格	算　式	10m当り数量	延長・ヶ所	数　量
基礎砕石	RC-40	構造図より	8.10 m^2	6.00 m	4.9 m^2
	t=200mm				1.0 m^3
敷モルタル	1：3	構造図より	0.15 m^3	6.00 m	0.1 m^3
重圧管	D500	〃	5.00 個	6.00 m	3.0 個

1-2号集水桝　　数量計算

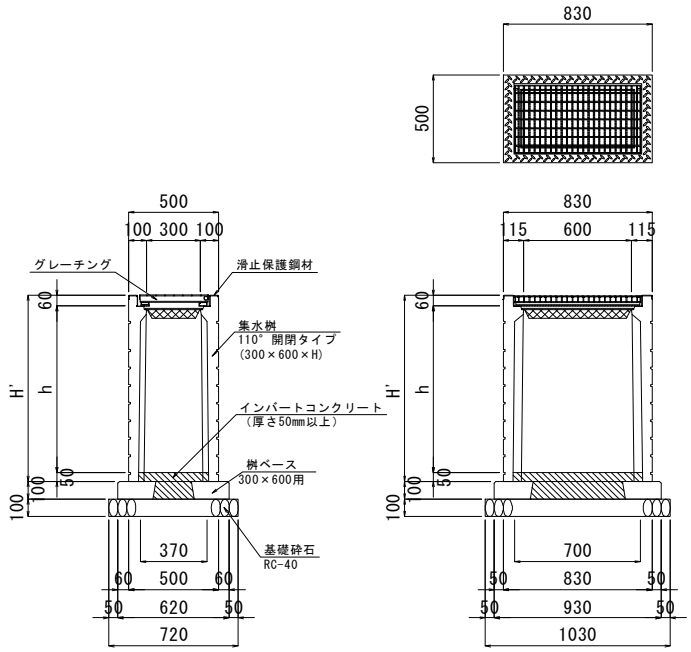

集水桝	呼　称	h	H'	基礎砕石	インバートコンクリート	桝ベース	集水桝	グレーチング
1-1号集水桝	300×600×1200	1150	1260	0.742 m2	0.025 m3	1 基	1 基	1 枚
1-2号集水桝	300×600×600	550	660	0.742 m2	0.025 m3	1 基	1 基	1 枚

第　3-16　号　　1-2号集水桝　　数量計算

名　　称	規　格	算　　式	1基当り数量	延長・ヶ所	数　　量
基　礎　砕　石	RC-40	構造図より	0.742 m^2	3.00 基	2.2 m^2
	t=100mm				0.4 m^3
インバートコンクリート	18-8-40	構造図より	0.025 m^2	3.00 基	0.1 m^2
桝　ベ　ー　ス	300×600	〃	1.00 基	3.00 基	3.0 基
集　水　桝	300×600×600	〃	1.00 基	3.00 基	3.0 基
グレーチング	□300×600	〃	1.00 枚	3.00 基	3.0 枚

2-1号集水桝　　数量計算

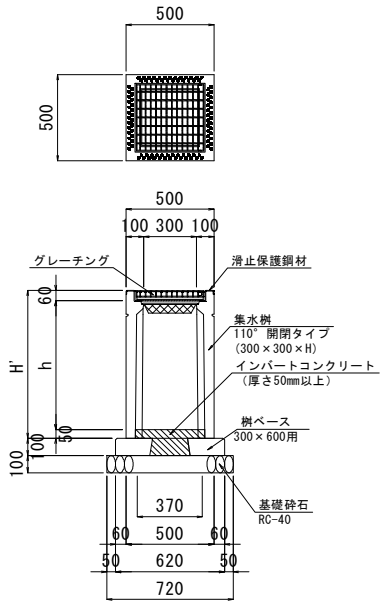

集水桝	呼　称	h	H'	基礎砕石	インバートコンクリート	桝ベース	集水桝	グレーチング
2-1号集水桝	300×300×1000	950	1060	0.519 m2	0.012 m3	1 基	1 基	1 枚
2-2号集水桝	300×300×600	550	660	0.519 m2	0.012 m3	1 基	1 基	1 枚

第　3-17　号　　2-1号集水桝　　数量計算

名　　称	規　格	算　　式	1基当り数量	延長・ヶ所	数　　量
基　礎　砕　石	RC-40	構造図より	0.519 m^2	1.00 基	0.5 m^2
	t=100mm				0.1 m^3
インバートコンクリート	18-8-40	構造図より	0.012 m^2	1.00 基	0.0 m^2
桝　ベ　ー　ス	300×300	〃	1.00 基	1.00 基	1.0 基
集　水　桝	300×300×1000	〃	1.00 基	1.00 基	1.0 基
グレーチング	□300×300	〃	1.00 枚	1.00 基	1.0 枚

3号集水桝　　数量計算

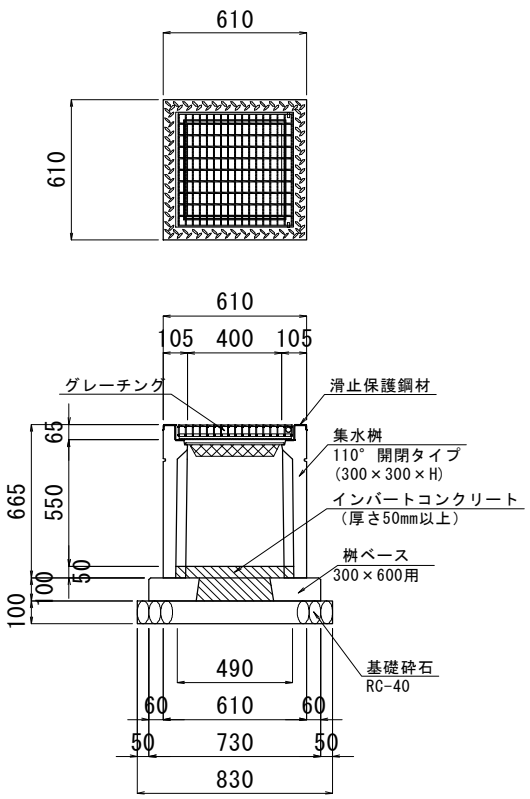

第　3-19　号　　3号集水桝　　数量計算

名　称	規　格	算　式	1基当り数量	延長・ヶ所	数　量
基礎砕石	RC-40	構造図より	0.689 m^2	1.00 基	0.7 m^2
	t=100mm				0.1 m^3
インバートコンクリート	18-8-40	構造図より	0.023 m^2	1.00 基	0.0 m^2
桝ベース	400×400	〃	1.00 基	1.00 基	1.0 基
集水桝	400×400×600	〃	1.00 基	1.00 基	1.0 基
グレーチング	□400×400	〃	1.00 枚	1.00 基	1.0 枚

4号集水桝　　数量計算

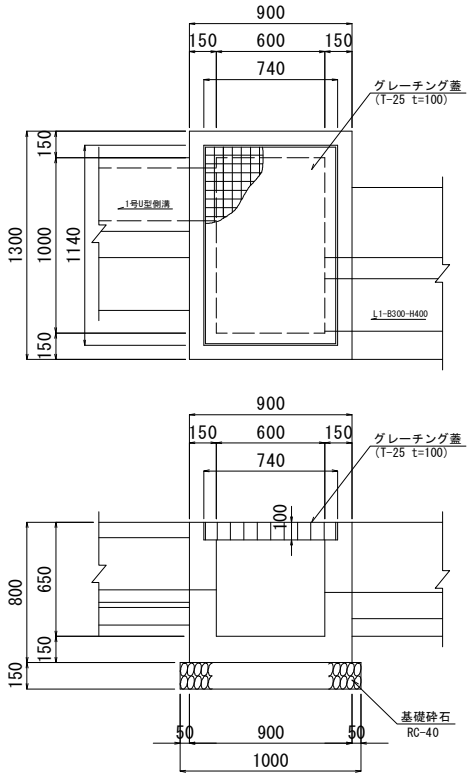

第　3-20　号　　4号集水桝　　数量計算

名　称	規　格	算　式	1基当り数量	延長・ヶ所	数　量
基礎砕石	RC-40	構造図より	1.40 m^2	1.00 基	1.4 m^2
	t=150mm				0.2 m^3
型　枠	小型	構造図より	5.80 m^2	1.00 基	5.8 m^2
コンクリート	18-8-40	〃	0.48 m^3	1.00 基	0.5 m^3
グレーチング	□600×1000	〃 (T-25, t=100mm)	1.00 枚	1.00 基	1.0 枚

5号集水桝　　数量計算

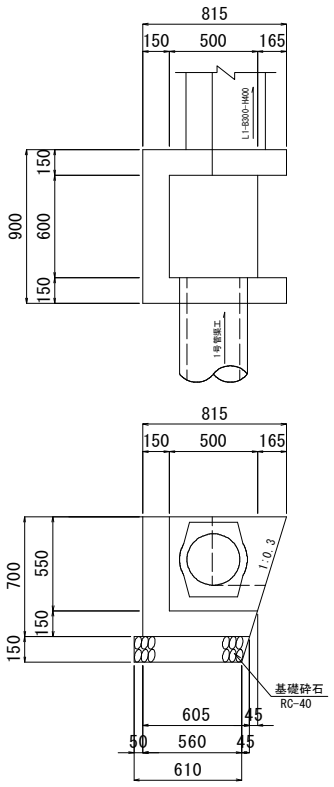

第　3-21　号　　5号集水桝　　数量計算

名　　称	規　格	算　　式	1基当り数量	延長・ヶ所	数　　量
基　礎　砕　石	RC-40	構造図より	0.58　m^2	1.00　基	0.6　m^2
	t=150mm				0.1　m^3
型　　枠	小型	構造図より	2.37　m^2	1.00　基	2.4　m^2
コンクリート	18-8-40	〃	0.21　m^3	1.00　基	0.2　m^3

6号集水桝　　数量計算

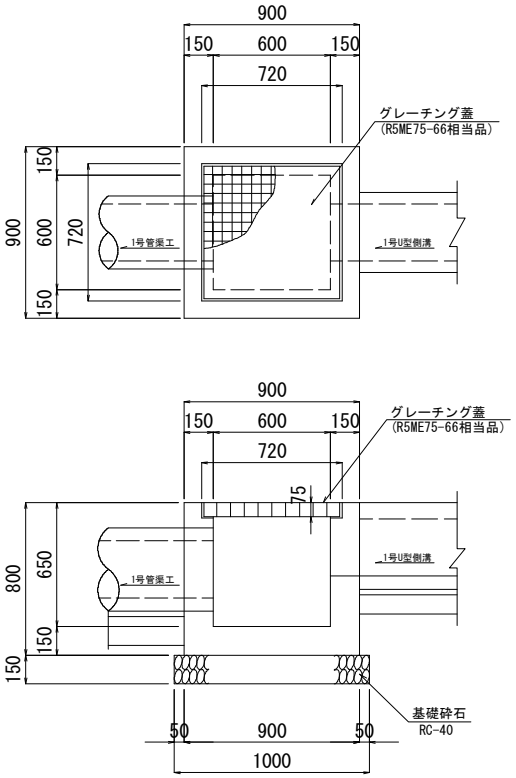

第　3-22　号　　6号集水桝　　数量計算

名　称	規　格	算　式	1基当り数量	延長・ヶ所	数　量
基礎砕石	RC-40	構造図より	1.00 m^2	1.00 基	1.0 m^2
	t=150mm				0.2 m^3
型　枠	小型	構造図より	4.40 m^2	1.00 基	4.4 m^2
コンクリート	18-8-40	〃	0.36 m^3	1.00 基	0.4 m^3
グレーチング	R5ME75-66	〃	1.00 枚	1.00 基	1.0 枚

7号集水桝　　数量計算

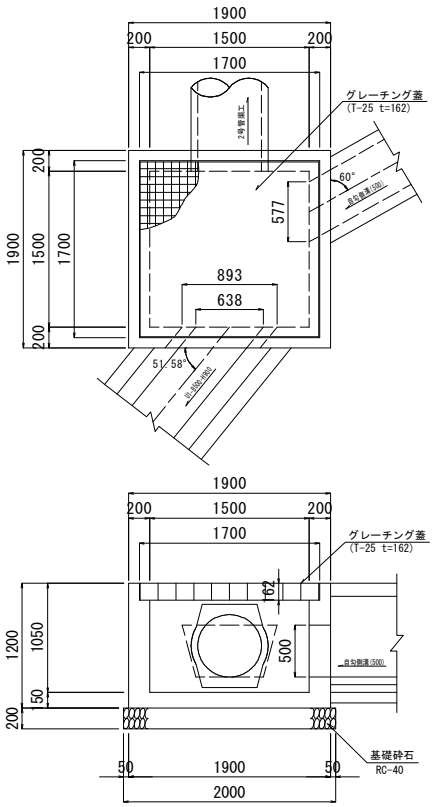

第　3-23　号　　7号集水桝　　数量計算

名　　称	規　格	算　　式	1基当り数量	延長・ヶ所	数　　量
基　礎　砕　石	RC-40	構造図より	4.00 m^2	1.00　基	4.0 m^2
	t=200mm				0.8 m^3
型　　枠	小型	構造図より	14.83 m^2	1.00　基	14.8 m^2
コンクリート	18-8-40	〃	1.63 m^3	1.00　基	1.6 m^3
グレーチング	□1500×1500	〃 (T-25, t=162mm)	1.00 枚	1.00　基	1.0 枚

8号集水桝　　数量計算

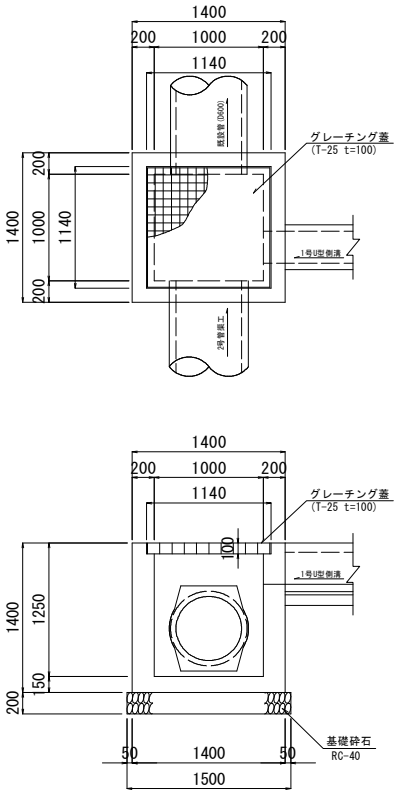

第　3-24　号　　8号集水桝　　数量計算

名　称	規　格	算　式	1基当り数量	延長・ヶ所	数　量
基礎砕石	RC-40	構造図より	2.25 m^2	1.00 基	2.3 m^2
	t=200mm				0.5 m^3
型　枠	小型	構造図より	9.99 m^2	1.00 基	10.0 m^2
コンクリート	18-8-40	〃	1.26 m^3	1.00 基	1.3 m^3
グレーチング	□1000×1000	〃 (T-25, t=100mm)	1.00 枚	1.00 基	1.0 枚

9号集水桝　　数量計算

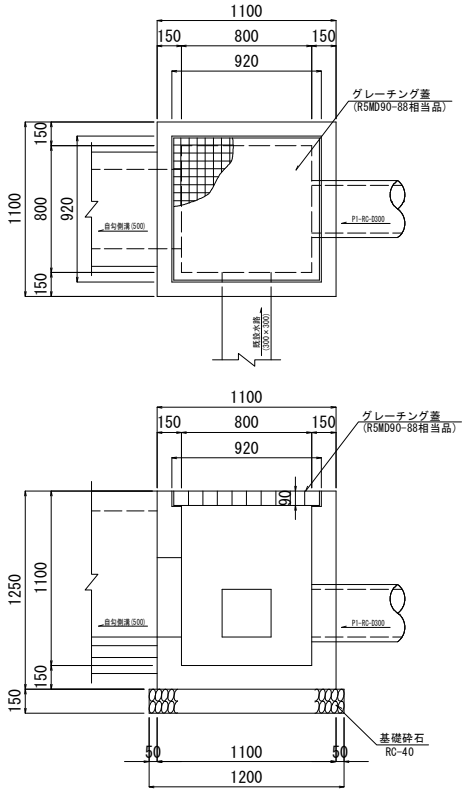

第　3-25　号　　9号集水桝　　数量計算

名　　称	規　格	算　　式	1基当り数量	延長･ヶ所	数　　量
基　礎　砕　石	RC-40	構造図より	1.44　m^2	1.00　基	1.4　m^2
	t=150mm				0.2　m^3
型　　枠	小型	構造図より	8.98　m^2	1.00　基	9.0　m^2
コンクリート	18-8-40	〃	0.72　m^3	1.00　基	0.7　m^3
グレーチング	R5MD90-88	〃	1.00　枚	1.00　基	1.0　枚

10号集水桝　　数量計算

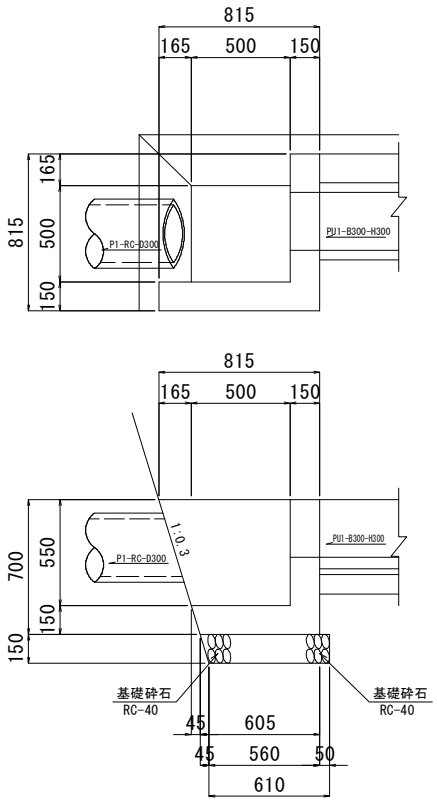

第　3-26　号　　10号集水桝　　数量計算

名　称	規　格	算　式	1基当り数量	延長・ヶ所	数　量
基礎砕石	RC-40	構造図より	0.40 m^2	1.00 基	0.4 m^2
	t=150mm				0.1 m^3
型　枠	小型	構造図より	1.69 m^2	1.00 基	1.7 m^2
コンクリート	18-8-40	〃	0.16 m^3	1.00 基	0.2 m^3

11号集水桝　　数量計算

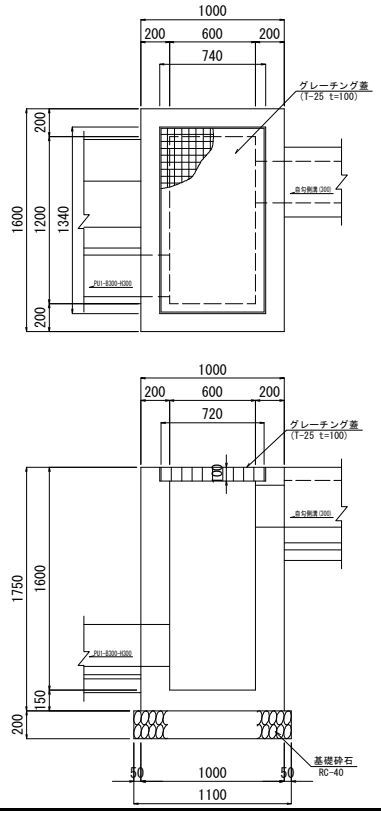

第　3-27　号　　11号集水桝　　数量計算

名　称	規　格	算　式	1基当り数量	延長・ヶ所	数　量
基礎砕石	RC-40	構造図より	1.87 m^2	1.00 基	1.9 m^2
	t=200mm				0.4 m^3
型　枠	小型	構造図より	15.40 m^2	1.00 基	15.4 m^2
コンクリート	18-8-40	〃	1.58 m^3	1.00 基	1.6 m^3
グレーチング	□600×1200	〃 (T-25, t=100mm)	1.00 枚	1.00 基	1.0 枚

(NO,　　)

計 第 3 表　自由勾配側溝　計 算 表 (A箇所)

タイプ		断面	高さ	長さ	個数	延 長	番 号		摘要
【標準タイプ】		300	× 1000	× 2000		18.000	1～9		
		300	× 500	× 2000	1	2.005	42		
		300	× 400	× 2000	3	6.000	43～45		
		300	× 1000	× 1000		25.147	10～34		
		300	× 900	× 1000		2.012	35～36		
		300	× 800	× 1000		1.006	37		
		300	× 700	× 1000		2.012	38～39		
		300	× 600	× 1000		2.012	40～41		
		300	× 500	× 1000	4	4.044	59～62		
		300	× 400	× 1000	5	5.055	54～58		
		300	× 300	× 1000	8	8.099	46～53		
【暗渠タイプ】		300	× 500	× 800	1	0.804	63		
【土留タイプ】		300	× 800	× 2000	1	2.000	67		
		300	× 700	× 2000	2	4.000	65～66		
		300	× 600	× 2000	1	2.000	64		
計					26	個			
【グレーチング蓋】		300		× 1000	2	枚			
【グレーチング蓋】		300		× 500	3	枚			
【コンクリート蓋】		300		× 500	26	枚			

(NO,　　)

計 第 3 表　　自由勾配側溝　　計 算 表 (A箇所)

測　点	距 離	インバートコンクリート									摘要
		断面	平均	平積		平均			平均		
		0.105									
NO.1		0.105									
NO.1+10.0		0.075									
BC.1		0.075									
NO.2		0.075									
SP.1		0.075									
NO.3		0.085									
		0.163									
		0.063									
		0.192									
		0.092									
		0.156									
		0.056									
		0.185									
		0.085									
		0.214									
EC.1	－	0.114									
	2.005	0.151	0.133	0.27							
	－	0.051									
BC.2	5.550	0.150	0.101	0.56							
	0.450	0.150	0.150	0.07							
	－	0.050									
NO.3	3.761	0.050	0.050	0.19							
	4.338	0.050	0.050	0.22							
	－	0.150									
SP.2	0.677	0.150	0.150	0.10							
	4.378	0.062	0.106	0.46							
	－	0.162									
EC.2	4.848	0.065	0.114	0.55							
	－	0.165									
	2.000	0.105	0.135	0.27							
	－	0.205									
NO.5	2.350	0.135	0.170	0.40							
	1.650	0.085	0.110	0.18							
	－	0.185									
	2.000	0.125	0.155	0.31							
計	34.007			3.58	m^2						
立　積	V=	3.58	× 0.3	＝	1.1	m^3					

計 第 3 表　　自由勾配側溝　　計 算 表　(A箇所)

測　点	距 離	断面	平均	立積	断面	平均	立積	断面	平均	立積	摘要
【基礎コンクリート：t=50mm】											
(1) 標準タイプ＋暗渠タイプ施工延長：L=26.007m											
	-	0.60									
	26.007	0.60	0.60	15.6							
(2) 土留タイプh=800施工延長：L=2.000m											
	-	1.05									
	2.000	1.05	1.05	2.1							
(3) 土留タイプh=700施工延長：L=4.000m											
	-	1.00									
	4.000	1.00	1.00	4.0							
(4) 土留タイプh=600施工延長：L=2.000m											
	-	0.95									
	2.000	0.95	0.95	1.9							
計				23.6	m^2		立積=	23.6	× 0.05=	1.2	m^3
【基礎砕石：t=75mm】											
(1) 標準タイプ＋暗渠タイプ施工延長：L=26.007m											
	-	0.70									
	26.007	0.70	0.70	18.2							
(2) 土留タイプh=800施工延長：L=2.000m											
	-	1.15									
	2.000	1.15	1.15	2.3							
(3) 土留タイプh=700施工延長：L=4.000m											
	-	1.10									
	4.000	1.10	1.10	4.4							
(4) 土留タイプh=600施工延長：L=2.000m											
	-	1.05									
	2.000	1.05	1.05	2.1							
計				27.0	m^2		立積=	27.0	× 0.075=	2.0	m^3

(NO,　　)

計 第 3 表　自由勾配側溝　計 算 表 (B箇所)

タイプ	断面	高さ	長さ	個数	延 長	番 号	摘要
【標準タイプ】	400	× 1400	× 2000		4.000	14～15	
	400	× 1300	× 2000		6.000	16～18	
	400	× 1200	× 2000		6.000	19～21	
	400	× 900	× 2000		2.012	2	
	400	× 500	× 1000	2	4.004	51～52	
	400	× 400	× 1000	1	2.000	53	
	400	× 1100	× 1000		4.029	23～26	
	400	× 1000	× 1000		5.042	27～31	
	400	× 900	× 1000		6.050	32～37	
	400	× 800	× 1000		4.033	38～41	
	400	× 700	× 1000	2	4.033	42～45	
	400	× 600	× 1000	5	5.042	46～50	
【暗渠タイプ】	400	× 1100	× 1343		1.343	22	
	400	× 800	× 1500		1.512	1	
	400	× 400	× 1360	1	1.360	54	
【土留タイプ】	400	× 1400	× 2000		10.000	9～13	
	400	× 1300	× 2000		4.000	7～8	
	400	× 1200	× 2000		2.000	6	
	400	× 1100	× 2000		2.000	5	
	400	× 1000	× 2000		2.000	4	
	400	× 900	× 2000		2.006	3	
計				11	個		
【グレーチング蓋】	400		× 1000	1	枚		
【グレーチング蓋】	400		× 500	1	枚		
【コンクリート蓋】	400		× 500	10	枚		

計 第 3 表　　自由勾配側溝　　計 算 表 (B箇所)

測　点	距 離	インバートコンクリート									摘要
		断面	平均	平積		平均			平均		
		0.160									
		0.106									
		0.205									
NO.0		0.060									
		0.160									
		0.082									
		0.182									
		0.104									
		0.204									
		0.126									
		0.226									
NO.0+10.0		0.070									
		0.170									
NO.1		0.110									
		0.170									
		0.070									
NO.1+10.0		0.160									
		0.060									
		0.166									
		0.066									
BC.1		0.090									
NO.2		0.140									
		0.167									
		0.067									
		0.154									
		0.055									
SP.1		0.140									
		0.166									
		0.066									
		0.160									
		0.060									
NO.3		0.100									
	2.340	0.155	0.128	0.30							
小計-1	2.340			0.30							

(NO,　　)

計 第 3 表　　自由勾配側溝　　計 算 表 (B箇所)

測　点	距 離	インバートコンクリート									摘要
		断面	平均	平積		平均			平均		
	-	0.055									
EC.1	4.871	0.170	0.113	0.55							
	0.171	0.173	0.172	0.03							
	-	0.073									
	4.004	0.153	0.113	0.45							
	-	0.053									
BC.2	3.360	0.120	0.087	0.29							
小計-2	12.406			1.32							
合　計	14.746			1.62	m^2						
立　積	V=	1.62	× 0.4	＝	0.6	m^3					

計 第 3 表　　自由勾配側溝　　計 算 表 (B箇所)

測　点	距 離	断面	平均	立積	断面	平均	立積	断面	平均	立積	摘要
【基礎コンクリート：t=60mm】											
(1) 標準タイプ＋暗渠タイプ施工延長：L=14.745m											
	-	0.71									
	14.745	0.71	0.71	10.5							
(2) 土留タイプh=1400施工延長：L=10.000m											
	-	1.31									
		1.31									
(3) 土留タイプh=1300施工延長：L=4.000m											
	-	1.26									
		1.26									
(4) 土留タイプh=1200施工延長：L=2.000m											
	-	1.26									
		1.26									
(5) 土留タイプh=1100施工延長：L=2.000m											
	-	1.21									
		1.21									
(6) 土留タイプh=1000施工延長：L=2.000m											
	-	1.21									
		1.21									
(7) 土留タイプh=900施工延長：L=2.006m											
	-	1.16									
		1.16									
計				10.5	m^2		立積=	10.5	× 0.06=	0.6	m^3

計 第 3 表　　自由勾配側溝　　計 算 表 (B箇所)

測　点	距 離	断面	平均	立積	断面	平均	立積	断面	平均	立積	摘要
【基礎砕石：t=75mm】											
(1) 標準タイプ＋暗渠タイプ施工延長：L=14.745m											
	-	0.81									
	14.745	0.81	0.81	11.9							
(2) 土留タイプh=1400施工延長：L=10.000m											
	-	1.41									
		1.41									
(3) 土留タイプh=1300施工延長：L=4.000m											
	-	1.36									
		1.36									
(4) 土留タイプh=1200施工延長：L=2.000m											
	-	1.36									
		1.36									
(5) 土留タイプh=1100施工延長：L=2.000m											
	-	1.31									
		1.31									
(6) 土留タイプh=1000施工延長：L=2.000m											
	-	1.31									
		1.31									
(7) 土留タイプh=900施工延長：L=2.006m											
	-	1.26									
		1.26									
計				11.9	m^2		立積=	11.9	× 0.075=	0.9	m^3

(NO,　　)

計 第 3 表　自由勾配側溝　計 算 表 (C箇所)

タイプ		断面	高さ	長さ	個数	延 長		番 号			摘要
【標準タイプ】		500	× 800	× 2000	5	10.065		3～7			
		500	× 800	× 1000	1	1.007		2			
【暗渠タイプ】		500	× 800	×1311 ～1727	1	1.519		1			
		500	× 800	×787 ～807	1	0.797		8			
計					8	個					
【グレーチング蓋】		500		× 1000	1	枚					
【コンクリート蓋】		500		× 500	9	枚					
【インバートコンクリート】											
	－	0.061									
BC.7	2.519	0.065	0.063	0.16							
	10.869	0.055	0.060	0.65							
計	13.388			0.81	m^2						
立 積	V=	0.81	× 0.5	＝	0.4	m^3					
【基礎コンクリート：t=75mm】											
(1) 標準タイプ＋暗渠タイプ施工延長：L=13.388m											
	－	0.82									
	13.388	0.82	0.82	11.0							
計				11.0	m^2		立積=	11.0	× 0.075=	0.8	m^3
【基礎砕石：t=100mm】											
(1) 標準タイプ＋暗渠タイプ施工延長：L=13.388m											
	－	0.92									
	13.388	0.92	0.92	12.3							
計				12.3	m^2		立積=	12.3	× 0.100=	1.2	m^3

(NO,　　)

計 第 3 表　自由勾配側溝　計 算 表 (D箇所)

タイプ		断面	高さ	長さ	個数	延 長	番 号	摘要
【標準タイプ】		300	× 700	× 2000	2	4.000	9～10	
		300	× 600	× 2000	3	6.013	6～8	
		300	× 500	× 2000	1	2.008	5	
		300	× 400	× 2000	2	4.000	1～2	
【暗渠タイプ】		300	× 800	× 885	1	0.885	11	
		300	× 500	×1312 ～1331	1	1.321	3	
		300	× 500	×1136 ～1161	1	1.148	4	
計					11	個		
【グレーチング蓋】		300		× 1000	1	枚		
【コンクリート蓋】		300		× 500	14	枚		
【インバートコンクリート】								
	-	0.115						
	4.000	0.055	0.085	0.34				
	-	0.155						
NO.18	1.321	0.135	0.145	0.19				
	3.156	0.073	0.104	0.33				
	-	0.173						
EC.8	6.013	0.055	0.114	0.69				
	-	0.155						
	4.000	0.057	0.106	0.42				
	-	0.157						
	0.885	0.135	0.146	0.13				
計	19.375			2.10	m^2			
立 積	V=	2.10	× 0.3	＝	0.6	m^3		

計 第 3 表　　自由勾配側溝　　計 算 表　(D箇所)

測　点	距 離	断面	平均	立積	断面	平均	立積	断面	平均	立積	摘要
【基礎コンクリート：t=50mm】											
(1) 標準タイプ＋暗渠タイプ施工延長：L=19.375m											
	-	0.60									
	19.375	0.60	0.60	11.6							
計				11.6	m^2		立積=	11.6	× 0.050=	0.6	m^3
【基礎砕石：t=75mm】											
(1) 標準タイプ＋暗渠タイプ施工延長：L=19.375m											
	-	0.70									
	19.375	0.70	0.70	13.6							
計				13.6	m^2		立積=	13.6	× 0.075=	1.0	m^3

§4.　舗　　装　　工

舗　装　工　総　括　表

種　別	規　格	単位	数　量	備　考
本線車道舗装				
表　層	密粒度アスコン（t=5cm）	m^2	1,612.5	
上層路盤	粒度調整砕石（t=10cm）	m^2	1,621.2	
下層路盤	切込砕石（t=10cm）	m^2	1,629.8	
本線以外舗装				
表　層	密粒度アスコン（t=5cm）	m^2	117.9	
上層路盤	粒度調整砕石（t=10cm）	m^2	117.9	
下層路盤	切込砕石（t=10cm）	m^2	117.9	
取付コンクリート道舗装				
表　層	コンクリート（t=10cm）	m^2	34.4	
路　盤	切込砕石（t=10cm）	m^2	34.4	

(NO,　　)

計第 4 表　　車道舗装　　計算表

測　点	距離	表層(密粒度アスコン:t=5cm)			上層路盤(粒調砕石:t=10cm)			下層路盤(切込砕石:t=10cm)			摘要
		幅	平均	平積	幅	平均	平積	幅	平均	平積	
		0.00			0.00			0.00			
		5.70			5.70			5.70			
NO.0		5.39			5.39			5.39			
NO.0+10.0		5.39			5.39			5.39			
		5.39			5.39			5.39			
		4.89			4.89			4.89			
NO.1		4.89			4.89			4.89			
NO.1+10.0		4.89			4.89			4.89			
BC.1		4.89			4.89			4.89			
NO.2		4.89			4.89			4.89			
SP.1		4.89			4.89			4.89			
NO.3		4.89			4.89			4.89			
EC.1	7.9	4.89	4.89	38.6	4.89	4.89	38.6	4.89	4.89	38.6	
BC.2	7.5	4.89	4.89	36.7	4.89	4.89	36.7	4.89	4.89	36.7	
	-	5.08			5.08			5.08			
NO.4	4.6	5.08	5.08	23.4	5.08	5.08	23.4	5.08	5.08	23.4	
SP.2	5.5	5.08	5.08	27.9	5.08	5.08	27.9	5.08	5.08	27.9	
EC.2	10.1	5.08	5.08	51.3	5.08	5.08	51.3	5.08	5.08	51.3	
NO.5	4.4	5.08	5.08	22.4	5.08	5.08	22.4	5.08	5.08	22.4	
	3.7	5.08	5.08	18.8	5.08	5.08	18.8	5.08	5.08	18.8	
	-	5.16			5.16			5.16			
NO.6	16.3	5.16	5.16	84.1	5.16	5.16	84.1	5.16	5.16	84.1	
BC.3	12.2	5.16	5.16	63.0	5.16	5.16	63.0	5.16	5.16	63.0	
NO.7	7.8	5.16	5.16	40.2	5.16	5.16	40.2	5.16	5.16	40.2	
SP.3	6.2	5.16	5.16	32.0	5.16	5.16	32.0	5.16	5.16	32.0	
NO.7+13.0	6.8	5.16	5.16	35.1	5.16	5.16	35.1	5.16	5.16	35.1	
EC.3	7.1	5.16	5.16	36.6	5.16	5.16	36.6	5.16	5.16	36.6	
BC.4	3.7	5.16	5.16	19.1	5.16	5.16	19.1	5.16	5.16	19.1	
	-	5.58			5.58			5.58			
	6.2	5.58	5.58	34.6	5.58	5.58	34.6	5.58	5.58	34.6	
SP.4	-	5.43			5.43			5.43			
EC.4	6.1	5.43	5.43	33.1	5.43	5.43	33.1	5.43	5.43	33.1	
	1.4	5.43	5.43	7.6	5.43	5.43	7.6	5.43	5.43	7.6	
小計-1	117.5			604.5			604.5			604.5	

(NO,　　)

計第 4 表　　車道舗装　　計算表

測　点	距離	表層(密粒度アスコン:t=5cm)			上層路盤(粒調砕石:t=10cm)			下層路盤(切込砕石:t=10cm)			摘要
		幅	平均	平積	幅	平均	平積	幅	平均	平積	
	-	5.43			5.53			5.63			
NO.9	2.5	5.43	5.43	13.6	5.53	5.53	13.8	5.63	5.63	14.1	
NO.10	20.0	5.43	5.43	108.6	5.53	5.53	110.6	5.63	5.63	112.6	
BC.5	14.6	5.43	5.43	79.3	5.53	5.53	80.7	5.63	5.63	82.2	
NO.11	5.4	5.43	5.43	29.3	5.53	5.53	29.9	5.63	5.63	30.4	
	-	5.60			5.70			5.80			
SP.5	11.3	5.60	5.60	63.3	5.70	5.70	64.4	5.80	5.80	65.5	
NO.12	8.7	5.60	5.60	48.7	5.70	5.70	49.6	5.80	5.80	50.5	
EC.5	8.0	5.60	5.60	44.8	5.70	5.70	45.6	5.80	5.80	46.4	
BC.6	12.4	5.60	5.60	69.4	5.70	5.70	70.7	5.80	5.80	71.9	
	3.8	5.60	5.60	21.3	5.70	5.70	21.7	5.80	5.80	22.0	
	-	5.01			5.01			5.01			
SP.6	12.4	5.01	5.01	62.1	5.01	5.01	62.1	5.01	5.01	62.1	
NO.14	3.4	5.01	5.01	17.0	5.01	5.01	17.0	5.01	5.01	17.0	
EC.6	12.8	5.01	5.01	64.1	5.01	5.01	64.1	5.01	5.01	64.1	
NO.15	7.2	5.01	5.01	36.1	5.01	5.01	36.1	5.01	5.01	36.1	
	4.0	5.01	5.01	20.0	5.01	5.01	20.0	5.01	5.01	20.0	
	-	5.28			5.28			5.28			
BC.7	5.8	5.28	5.28	30.6	5.28	5.28	30.6	5.28	5.28	30.6	
SP.7	10.2	5.70	5.49	56.0	5.70	5.49	56.0	5.70	5.49	56.0	
	-	6.00			6.00			6.00			
EC.7	10.2	5.18	5.59	57.0	5.18	5.59	57.0	5.18	5.59	57.0	
	2.9	4.78	4.98	14.4	4.78	4.98	14.4	4.78	4.98	14.4	
NO.17	6.9	4.78	4.78	33.0	4.78	4.78	33.0	4.78	4.78	33.0	
SP.8	9.9	4.78	4.78	47.3	4.78	4.78	47.3	4.78	4.78	47.3	
	3.5	4.78	4.78	16.7	4.78	4.78	16.7	4.78	4.78	16.7	
	-	4.68			4.68			4.68			
NO.18	6.6	4.68	4.68	30.9	4.68	4.68	30.9	4.68	4.68	30.9	
EC.8	9.5	4.68	4.68	44.5	4.68	4.68	44.5	4.68	4.68	44.5	
		4.68			4.68			4.68			
小計-2	192.0			1008.0			1016.7			1025.3	

計第 4 表　　車道舗装　　計算表

測　点	距離	表層(密粒度アスコン:t=5cm)			上層路盤(粒調砕石:t=10cm)			下層路盤(切込砕石:t=10cm)			摘要
		幅	平均	平積	幅	平均	平積	幅	平均	平積	
		4.61			4.61			4.61			
NO.19		4.61			4.61			4.61			
		5.33			5.33			5.33			
BC.9		5.43			5.43			5.43			
NO.20		5.43			5.43			5.43			
SP.9		5.33			5.33			5.33			
BC.10		5.08			5.08			5.08			
		5.08			5.08			5.08			
		5.16			5.16			5.16			
NO.20+14.5		5.16			5.16			5.16			
SP.10		5.16			5.16			5.16			
NO.21		5.16			5.16			5.16			
BC.11		5.01			5.01			5.01			
NO.22		5.01			5.01			5.01			
SP.11		5.01			5.01			5.01			
EC.11		5.01			5.01			5.01			
NO.23+10.0		6.21			6.21			6.21			
		6.24			6.24			6.24			
		6.41			6.41			6.41			
NO.24		6.41			6.41			6.41			
		5.18			5.18			5.18			
NO.25		5.18			5.18			5.18			
NO.26		5.18			5.18			5.18			
NO.27		5.18			5.18			5.18			
		5.18			5.18			5.18			
		5.16			5.16			5.16			
BC.12		5.16			5.16			5.16			
		5.16			5.16			5.16			
小計-3	-			0.0			0.0			0.0	

(NO,　　)

計第 4 表　　車道舗装　　計算表

測　点	距離	表層(密粒度アスコン:t=5cm)			上層路盤(粒調砕石:t=10cm)			下層路盤(切込砕石:t=10cm)			摘要
		幅	平均	平積	幅	平均	平積	幅	平均	平積	
		5.01			5.01			5.01			
NO.28		5.01			5.01			5.01			
SP.12		5.01			5.01			5.01			
EC.12		5.01			5.01			5.01			
NO.29		5.01			5.01			5.01			
NO.30		5.01			5.01			5.01			
BC.13		5.01			5.01			5.01			
SP.13		5.01			5.01			5.01			
EC.13		5.01			5.01			5.01			
NO.31		5.01			5.01			5.01			
		5.01			5.01			5.01			
NO.32		5.56			5.56			5.56			
BC.14		6.00			6.00			6.00			
NO.33		6.63			6.63			6.63			
		7.00			7.00			7.00			
SP.14		5.14			5.14			5.14			
NO.34		5.22			5.22			5.22			
EC.14		5.82			5.82			5.82			
NO.35		5.92			5.92			5.92			
小計-4	-			0.0			0.0			0.0	
合計	309.5			1612.5 m^2			1621.2 m^2			1629.8 m^2	

(NO,　　)

計 第 4 表　本線以外の車道舗装　計 算 表

測　点	距 離	車道舗装(5-10-10)						摘要
			平均	平積		平均		
【別紙参照】								
① (NO.6+0.0付近)				11.7				(左側)
② (NO.7+15.0付近)				6.2				(右側)
③ (NO.13+5.0付近)				8.4				(右側)
④ (NO.14+0.0付近)				70.9				(左側)
⑤ (NO.15+15.0付近)				20.7				(右側)
⑥ (NO.18+10.0付近)								(右側)
⑦ (NO.19+10.0付近)								(右側)
⑧ (NO.22+0.0付近)								(右側)
⑨ (NO.27+0.0付近)								(右側)
⑩ (NO.27+15.0付近)								(左側)
⑪ (NO.29+10.0付近)								(左側)
⑫ (NO.30+15.0付近)								(左側)
⑬ (NO.33+0.0付近)								(右側)
⑭ (NO.33+5.0付近)								(右側)
計	－			117.9	m^2			

(NO,　　)

計 第 4 表　取付コンクリート舗装　計 算 表

測　点	距 離	表層(コンクリート：t=10cm)			路盤(切込砕石：t=10cm)			摘要
		幅	平均	平積	幅	平均	平積	
【別紙参照】								
①（NO.8+10.0付近）				18.7			18.7	(右側)
②（NO.9+10.0付近）				1.6			1.6	(右側)
③（NO.16+0.0付近）				3.7			3.7	(右側)
④（NO.16+15.0付近）				7.2			7.2	(左側)
⑤（NO.17+10.0付近）				3.2			3.2	(左側)
⑥（NO.21+15.0付近）								(左側)
⑦（NO.23+5.0付近）								(左側)
⑧（NO.24+15.0付近）								(左側)
⑨（NO.26+0.0付近）								(左側)
⑩（NO.30+10.0付近）								(右側)
計	－			34.4 m^2			34.4 m^2	

§5.　防　　護　　柵　　工

計 第 5 表　　防 護 柵 工　　延長調書

ガードレール(Gr-C-2B)			ガードレール(Gr-C-4E)					
測　点	距 離	摘要	測　点	距 離	摘要	測　点	距 離	摘要
				-				
NO.0			SP.4	6.80				
NO.0+10.0			EC.4	6.80				
			NO.9	3.90				
				12.10				
計	-	m	計	29.60	m			

§6.　取　壊　し　工

計 第 6 表　　取壊し工　　計　算　表

測　　点	距 離	アスファルト剥ぎ取り						摘要
		断面	平均	平積		平均		
		0.0						(本線部)
		5.2						
NO.0		4.0						
NO.0+10.0		4.7						
NO.1		5.4						
NO.1+10.0		4.3						
BC.1		4.2						
NO.2		4.0						
SP.1		3.8						
NO.3		3.7						
EC.1	7.9	3.6	3.65	28.8				
BC.2	7.5	3.6	3.60	27.0				
NO.4	4.6	3.8	3.70	17.0				
SP.2	5.5	3.8	3.80	20.9				
EC.2	10.1	3.6	3.70	37.4				
NO.5	4.4	3.6	3.60	15.8				
NO.6	20.0	2.0	2.80	56.0				
BC.3	12.2	4.1	3.05	37.2				
NO.7	7.8	3.8	3.95	30.8				
SP.3	6.2	4.9	4.35	27.0				
NO.7+13.0	6.8	4.7	4.80	32.6				
EC.3	7.1	3.8	4.25	30.2				
BC.4	3.7	3.8	3.80	14.1				
SP.4	6.2	4.0	3.90	24.2				
EC.4	6.1	3.9	3.95	24.1				
NO.9	3.9	3.9	3.90	15.2				
NO.10	20.0	4.0	3.95	79.0				
BC.5	14.6	3.9	3.95	57.7				
NO.11	5.4	3.8	3.85	20.8				
SP.5	11.3	4.0	3.90	44.1				
NO.12	8.7	4.5	4.25	37.0				
EC.5	8.0	3.9	4.20	33.6				
BC.6	12.4	4.8	4.35	53.9				
SP.6	16.2	4.2	4.50	72.9				
NO.14	3.4	4.0	4.10	13.9				
小計-1	220.0			851.2				

計 第 6 表　　取壊し工　　計　算　表

測　　点	距 離	アスファルト剥ぎ取り						摘要
		断面	平均	平積		平均		
NO.14	－	4.0						(本線部)
EC.6	12.8	3.6	3.80	48.6				
NO.15	7.2	3.7	3.65	26.3				
BC.7	9.8	3.7	3.70	36.3				
SP.7	10.2	3.5	3.60	36.7				
EC.7	10.2	3.7	3.60	36.7				
NO.17	9.8	3.7	3.70	36.3				
SP.8	9.9	3.7	3.70	36.6				
NO.18	10.1	3.8	3.75	37.9				
EC.8	9.5	4.1	3.95	37.5				
NO.19		4.2						
BC.9		3.7						
NO.20		3.8						
SP.9		3.7						
BC.10		3.7						
NO.20+14.5		4.0						
SP.10		4.4						
NO.21		4.4						
BC.11		4.3						
NO.22		4.1						
SP.11		4.5						
EC.11		3.7						
NO.23+10.0		4.8						
NO.24		5.0						
NO.25		3.4						
NO.26		3.4						
NO.27		3.5						
BC.12		3.6						
NO.28		3.8						
SP.12		3.8						
EC.12		3.9						
NO.29		4.5						
NO.30		4.3						
BC.13		4.2						
SP.13		4.4						
小計-2	89.5			332.9				

計 第 6 表　　取壊し工　　計　算　表

測　　点	距 離	アスファルト剥ぎ取り						摘要
		断面	平均	平積		平均		
SP.13		4.4						(本線部)
EC.13		4.2						
NO.31		4.1						
NO.32		4.0						
BC.14		4.1						
NO.33		5.5						
SP.14		5.9						
NO.34		5.4						
EC.14		5.6						
NO.35		5.8						
	-	0.0						(取合部)
	5.3	2.5	1.25	6.6				
NO.6	1.3	3.9	3.20	4.2				
	2.8	0.0	1.95	5.5				
	-	0.0						
BC.7	6.0	2.6	1.30	7.8				
SP.7	11.2	1.0	1.80	20.2				
	-	0.0						
EC.8	1.5	1.3	0.65	1.0				
	5.2	1.3	1.30	6.8				
		1.8						
NO.19		1.8						
BC.9		1.2						
NO.20		2.3						
SP.9		2.3						
		2.3						
小計-3	33.3			52.1				

計 第 6 表　　取壊し工　　計　算　表

測　点	距 離	アスファルト剥ぎ取り						摘要
		断面	平均	平積		平均		
		1.3						(取合部)
NO.26		1.3						
NO.27		0.7						
BC.12		3.3						
		3.3						
NO.28		1.1						
SP.12		1.1						
EC.12		0.5						
NO.29		0.2						
		0.0						
		2.3						
BC.14		2.3						
NO.33		2.8						
SP.14		2.4						
NO.34		1.7						
EC.14		2.0						
NO.35		1.2						
		0.0						
		0.6						
SP.13		0.6						
EC.13		1.0						
NO.31		0.9						
		0.3						
小計-4	-			0.0				
合計	342.8			1236.2	m^2			
立　積		1236.2×	0.05＝	61.8	m^3			(舗装厚5cm)
重　量		61.8×	2.30＝	142.1	t			

計 第 6 表　　取壊し工　　計　算　表

測　　点	距 離	コンクリート取壊し						摘要
		断面	平均	立積		平均		
		0.7						
NO.0		0.7						
NO.0+10.0		0.1						
NO.1		0.3						
NO.1+10.0		0.5						
BC.1		0.5						
NO.2		0.6						
SP.1		0.7						
NO.3		0.8						
EC.1		0.7						
BC.2	7.5	0.6	0.65	4.9				
NO.4	4.6	0.4	0.50	2.3				
SP.2	5.5	0.4	0.40	2.2				
EC.2	10.1	0.4	0.40	4.0				
NO.5	4.4	0.6	0.50	2.2				
NO.6	20.0	1.8	1.20	24.0				
BC.3	12.2	0.3	1.05	12.8				
NO.7	7.8	0.4	0.35	2.7				
SP.3	6.2	0.0	0.20	1.2				
NO.7+13.0	6.8	0.2	0.10	0.7				
EC.3	7.1	0.1	0.15	1.1				
BC.4	3.7	0.1	0.10	0.4				
SP.4	6.2	0.3	0.20	1.2				
EC.4	6.1	0.7	0.50	3.1				
NO.9	3.9	0.5	0.60	2.3				
NO.10	20.0	0.2	0.35	7.0				
BC.5	14.6	0.1	0.15	2.2				
NO.11	5.4	0.1	0.10	0.5				
SP.5	11.3	0.2	0.15	1.7				
NO.12	8.7	0.3	0.25	2.2				
EC.5	8.0	0.5	0.40	3.2				
BC.6	12.4	0.5	0.50	6.2				
SP.6	16.2	0.6	0.55	8.9				
NO.14	3.4	0.6	0.60	2.0				
EC.6	12.8	0.1	0.35	4.5				
小計-1	224.9			103.5				

計 第 6 表　　取壊し工　　計　算　表

測　　点	距 離	コンクリート取壊し						摘要
		断面	平均	立積		平均		
EC.6	－	0.1						
NO.15	7.2	0.4	0.25	1.8				
BC.7	9.8	0.7	0.55	5.4				
SP.7	10.2	0.8	0.75	7.7				
EC.7	10.2	0.3	0.55	5.6				
NO.17	9.8	0.9	0.60	5.9				
SP.8	9.9	0.6	0.75	7.4				
NO.18	10.1	0.2	0.40	4.0				
EC.8	9.5	0.3	0.25	2.4				
NO.19		0.7						
BC.9		0.4						
NO.20		0.4						
SP.9		0.6						
BC.10		0.6						
NO.20+14.5		0.3						
SP.10		0.3						
NO.21		0.3						
BC.11		0.3						
NO.22		0.5						
SP.11		0.2						
EC.11		0.3						
NO.23+10.0		0.2						
NO.24		0.3						
NO.25		0.5						
NO.26		0.3						
NO.27		0.4						
BC.12		0.3						
NO.28		0.5						
SP.12		0.7						
EC.12		0.2						
NO.29		0.1						
NO.30		0.1						
BC.13		0.1						
SP.13		0.9						
EC.13		0.6						
小計-2	76.7			40.2				

計 第 6 表　　取壊し工　　計　算　表

測　　点	距 離	コンクリート取壊し						摘要
		断面	平均	立積		平均		
EC.13		0.6						
NO.31		0.9						
NO.32		0.9						
BC.14		0.3						
NO.33		0.3						
SP.14		0.3						
NO.34		0.6						
EC.14		0.5						
NO.35		0.4						
小計-3	-			0.0				
合計	301.6			143.7	$m^{3.}$			
重　量		143.7×	2.30＝	330.5	t			

§7.　区　画　線　工

(NO,　　)

計 第 7 表　　区画線工　　計　算　表

測　点	距 離		平均			平均		摘要
【外側線】　実線白色, W=0.15m								
右側	NO.0+0.0～NO.35+0.0			230.0				
左側	NO.8+3.8～NO.13+4.0			101.6				
左側	NO.15+1.7～NO.16+1.2			27.8				
左側	NO.19+8.2～NO.20+7.3							
左側	NO.31+7.2～NO.33+8.7							
左側	NO.33+11.2～NO.35+0.0							
計				359.4	m			

(NO,　　)

計 第 7 表　　カラー舗装　　計　算　表

測　　点	距 離							摘要
			平均			平均		
【カラー舗装】　青色								
右側	NO.0+0.0～NO.35+0.0			298.6				
計				298.6	m^2			

交通区分　T＜100(旧L交通)　設計CBR 8.0%以上

表層（密粒度アスコン）厚	5cm × 1.00 = 5.00			
上層路盤（粒度調整）	厚	10cm × 0.35 = 3.50		
下層路盤（切込砕石）	厚	10cm × 0.25 = 2.50		
合計厚 25cm	TA = 11.00 ≧ 11.00			

D = 7.982

NO. 12

GH=45.26

FH=45.340

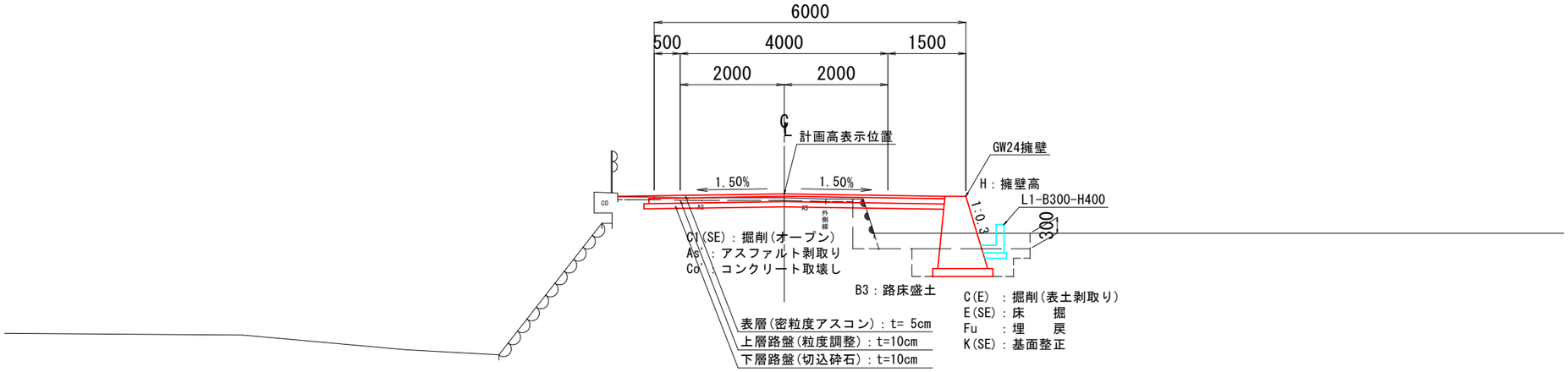

土　工　区　分

種別			記号
土質区分	礫交じり土・砂質土		SE
	粘　性　土		E
切土	オープン　機械掘削		C1　(土質毎)
	片　切　機械掘削		C2　(土質毎)
	法　面　整　形		L'　(土質毎)
盛土	路床	4.0≦W	B1
		2.5≦W＜4.0	B2
		1.0≦W＜2.5	B3
		W＜1.0	B4
	路体	4.0≦W	B5
		2.5≦W＜4.0	B6
		1.0≦W＜2.5	B7
		W＜1.0	B8
	路　肩　盛　土		B9

DL=40.00

D = 7.873

NO. 3

GH=41.23

FH=41.285

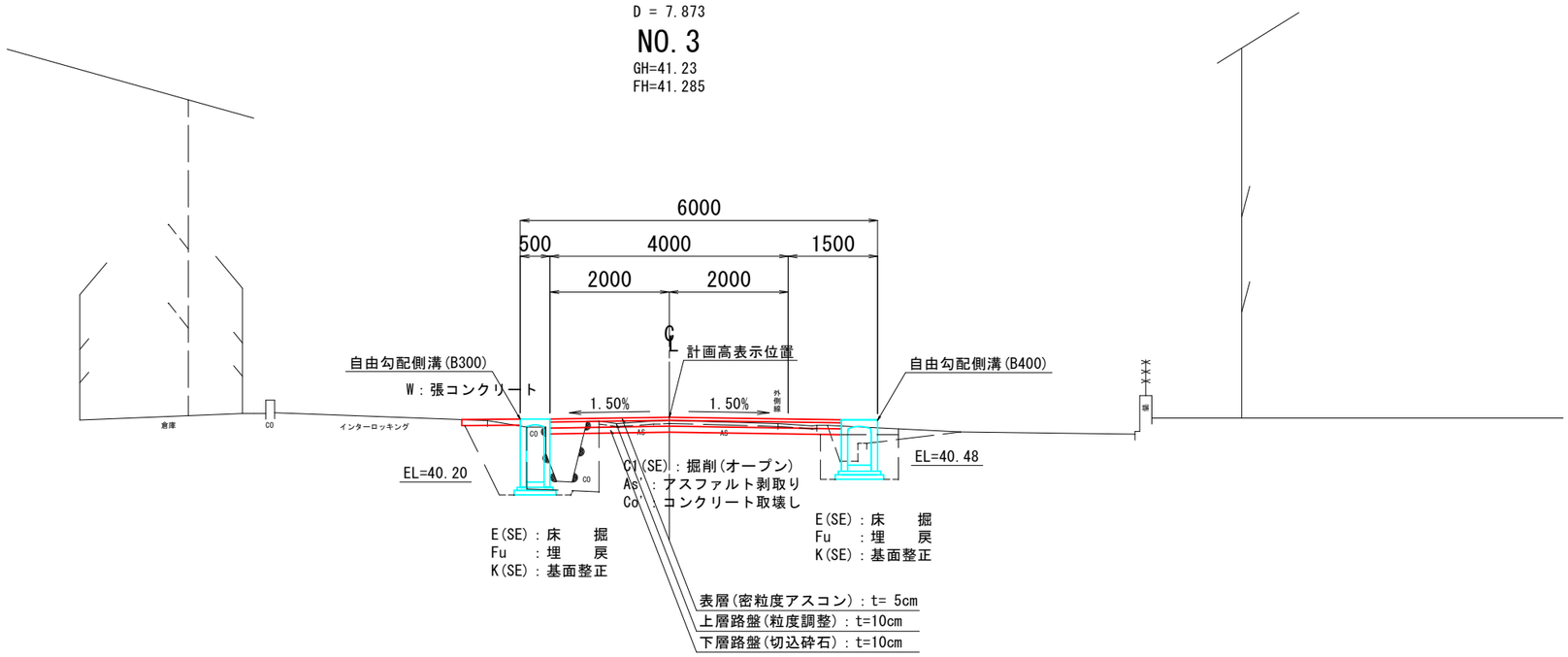

DL=35.00

図面番号	参考1	縮　尺	1：500
工　種	道路改良工事		
種　別	標準横断図	番号	1/1
路線 河川 名	市道中之町52号線		
工事箇所	三原市中之町九丁目		
三原市			

GW24擁壁
(S=1/30)

※ 排水工は、VUφ150mmを7m²に1箇所
（背面に土砂流出防止網を設置）
※ 伸縮目地の間隔は10m以下
※ 鉛直打継目の間隔は5m以下
（前面にV字カット）

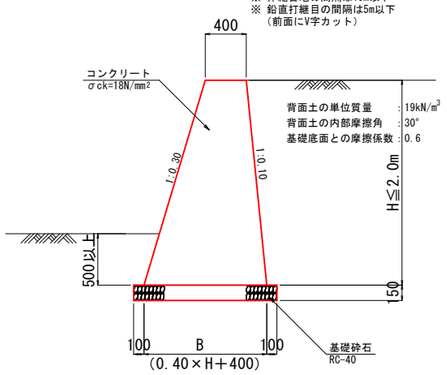

GW24 寸法・材料表

m当り

H	B	コンクリート	型　枠	基礎砕石	
0.50 m	0.600 m	0.25 m³	1.02 m²	0.80 m²	0.12 m³
0.55	0.620	0.28	1.13	0.82	0.12
0.60	0.640	0.31	1.23	0.84	0.13
0.65	0.660	0.34	1.33	0.86	0.13
0.70	0.680	0.38	1.43	0.88	0.13
0.75	0.700	0.41	1.54	0.90	0.14
0.80	0.720	0.45	1.64	0.92	0.14
0.85	0.740	0.48	1.74	0.94	0.14
0.90	0.760	0.52	1.84	0.96	0.14
0.95	0.780	0.56	1.95	0.98	0.15
1.00	0.800	0.60	2.05	1.00	0.15
1.05	0.820	0.64	2.15	1.02	0.15
1.10	0.840	0.68	2.25	1.04	0.16
1.15	0.860	0.72	2.36	1.06	0.16
1.20	0.880	0.77	2.46	1.08	0.16
1.25	0.900	0.81	2.56	1.10	0.17
1.30	0.920	0.86	2.66	1.12	0.17
1.35	0.940	0.90	2.77	1.14	0.17
1.40	0.960	0.95	2.87	1.16	0.17
1.45	0.980	1.00	2.97	1.18	0.18
1.50	1.000	1.05	3.07	1.20	0.18

SGW82擁壁
(S=1/30)

※ 排水工は、VUφ150mmを7m²に1箇所
（背面に土砂流出防止網を設置）
※ 伸縮目地の間隔は10m以下
※ 鉛直打継目の間隔は5m以下
（前面にV字カット）

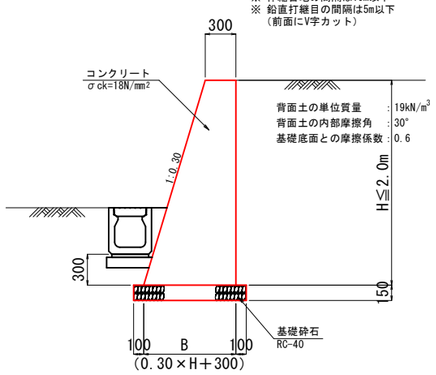

SGW82 寸法・材料表

m当り

H	B	コンクリート	型　枠	基礎砕石	
0.50 m	0.450 m	0.19 m³	1.02 m²	0.65 m²	0.10 m³
0.55	0.465	0.21	1.12	0.67	0.10
0.60	0.480	0.23	1.23	0.68	0.10
0.65	0.495	0.26	1.33	0.70	0.11
0.70	0.510	0.28	1.43	0.71	0.11
0.75	0.525	0.31	1.53	0.73	0.11
0.80	0.540	0.34	1.64	0.74	0.11
0.85	0.555	0.36	1.74	0.76	0.11
0.90	0.570	0.39	1.84	0.77	0.12
0.95	0.585	0.42	1.94	0.79	0.12
1.00	0.600	0.45	2.04	0.80	0.12
1.05	0.615	0.48	2.15	0.82	0.12
1.10	0.630	0.51	2.25	0.83	0.12
1.15	0.645	0.54	2.35	0.85	0.13
1.20	0.660	0.58	2.45	0.86	0.13
1.25	0.675	0.61	2.56	0.88	0.13
1.30	0.690	0.64	2.66	0.89	0.13
1.35	0.705	0.68	2.76	0.91	0.14
1.40	0.720	0.71	2.86	0.92	0.14
1.45	0.735	0.75	2.96	0.94	0.14
1.50	0.750	0.79	3.07	0.95	0.14

張コンクリート
(S=1/10)

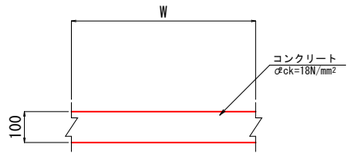

防草コンクリート
(S=1/20)

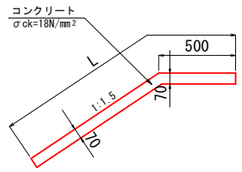

石積嵩上工
(S=1/50)

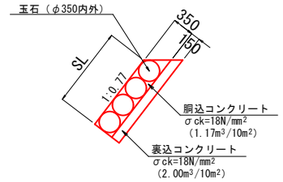

図面番号	参考2	縮 尺	1：500
工　種	道 路 改 良 工 事		
種　別	擁壁構造図	番号	1／1
路線 河川 名	市道中之町52号線		
工事箇所	三原市中之町九丁目		
三 原 市			

1号U型側溝
(S=1/20)

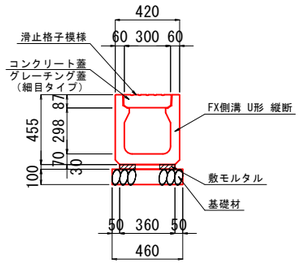

2号U型側溝
(S=1/20)

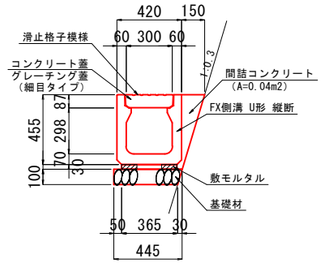

L1-B300-H400
(S=1/20)

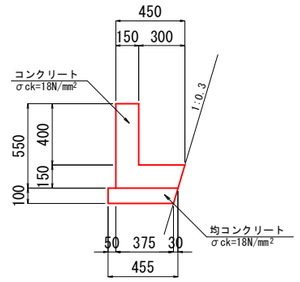

1号U型側溝 材料表

10m当り

種 別	規 格	数 量
基礎砕石	RC-40 t=100mm	4.60 m^2
敷モルタル	1:3 高炉B t=30mm	0.108 m^3
側 溝	FX-B300×H300×2000	5 本
コンクリート蓋	300用 L=500	18 枚
グレーチング	300用 L=500	2 枚

2号U型側溝 材料表

10m当り

種 別	規 格	数 量
基礎砕石	RC-40 t=100mm	4.45 m^2
敷モルタル	1:3 高炉B t=30mm	0.108 m^3
側 溝	FX-B300×H300×2000	5 本
コンクリート蓋	300用 L=500	18 枚
グレーチング	300用 L=500	2 枚
間詰コンクリート	σck=18N/mm²	0.40 m^3

L1-B300×H400 材料表

10m当り

種 別	規 格	数 量
均コンクリート	σck=18N/mm² t=100mm	4.40 m^2
同上型枠		1.00 m^2
型 枠	小 型	11.00 m^2
コンクリート	σck=18N/mm²	1.24 m^3

U1-B500-H900
(S=1/20)

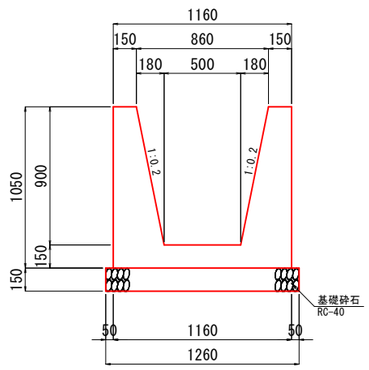

PU1-B300-H300-1
(S=1/20)

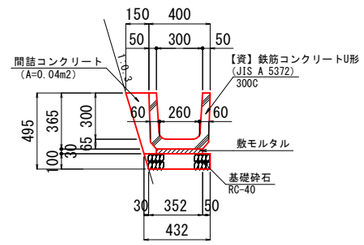

U1-B500×H900 材料表

10m当り

種 別	規 格	数 量
基礎砕石	RC-40 t=150mm	12.60 m^2
型 枠	小 型	42.42 m^2
コンクリート	σck=18N/mm²	6.06 m^3

PU1-B300-H300-1 材料表

10m当り

種 別	規 格	数 量
基礎砕石	RC-40 t=100mm	4.00 m^2
敷モルタル	1:3 高炉B t=30mm	0.090 m^3
目地モルタル	1:3 高炉B t=5mm	0.005 m^3
側 溝	B300×H300 JIS A 5372	16.5 個
間詰コンクリート	σck=18N/mm²	0.40 m^3

図面番号	参考3	縮 尺	1：500
工 種	道 路 改 良 工 事		
種 別	排水構造図	番号	1／6
路線 河川 名	市道中之町52号線		
工事箇所	三原市中之町九丁目		
三 原 市			

P1-RC-D300
(S=1/20)

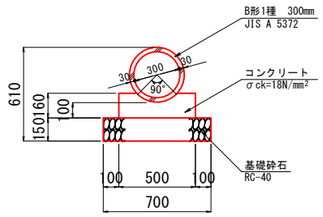

1号管渠工
(S=1/20)

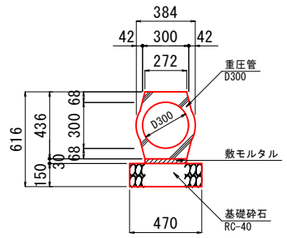

P1-RC-D300 材料表

10m当り

種 別	規 格	数 量
基礎砕石	RC-40 t=150mm	7.00 m^2
型 枠	小 型	3.20 m^2
コンクリート	σck=18N/mm²	0.688 m^3
ヒューム管	B形1種 300mm JIS A 5372	5.0 本

1号管渠工(D300) 材料表

10m当り

種 別	規 格	数 量
基礎砕石	RC-40 t=150mm	4.70 m^2
敷モルタル	1:3 高炉B t=30mm	0.08 m^3
重 圧 管	D300 L=2000mm	5 個

2号管渠工
(S=1/20)

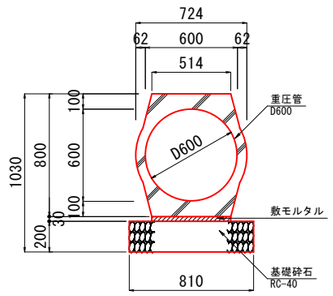

KF-150
(S=1/10)

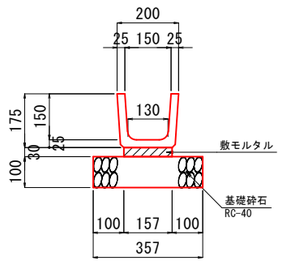

2号管渠工(D600) 材料表

10m当り

種 別	規 格	数 量
基礎砕石	RC-40 t=200mm	8.10 m^2
敷モルタル	1:3 高炉B t=30mm	0.15 m^3
重 圧 管	D600 L=2000mm	5 個

KF-150 材料表

10m当り

種 別	規 格	数 量
基礎砕石	RC-40 t=100mm	3.57 m^2
敷モルタル	1:3 高炉B t=30mm	0.05 m^3
角フリューム	KF-150×150 L=2000mm	5 個

図面番号	参考4	縮 尺	1:500
工 種	道 路 改 良 工 事		
種 別	排水構造図	番号	2/6
路線 河川 名	市道中之町52号線		
工事箇所	三原市中之町九丁目		
三 原 市			

自由勾配側溝構造図

標準タイプ（300）

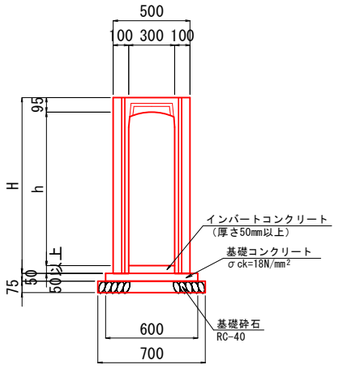

h	H
300	445
400	545
500	645
600	745
700	845
800	945
900	1045
1000	1145
1100	1245
1200	1345
1300	1445
1400	1545

土留タイプ（300）

(S=1/20)

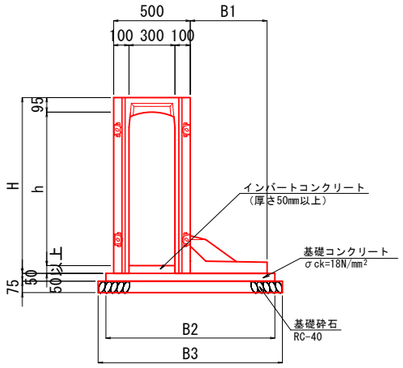

h	H	B1	B2	B3
400	545	300	900	1000
500	645	350	950	1050
600	745	350	950	1050
700	845	400	1000	1100
800	945	450	1050	1150
900	1045	450	1050	1150
1000	1145	500	1100	1200
1100	1245	550	1150	1250

標準タイプ（400）

(S=1/20)

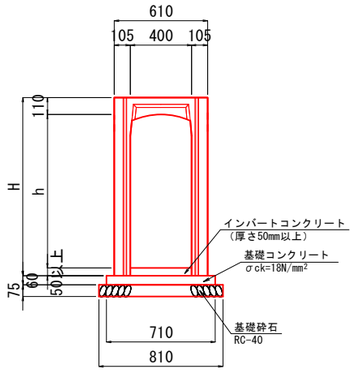

h	H
400	560
500	660
600	760
700	860
800	960
900	1060
1000	1160
1100	1260
1200	1360
1300	1460
1400	1560
1500	1660

標準タイプ（500）

(S=1/20)

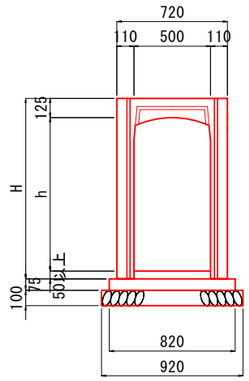

h	H
400	575
500	675
600	775
700	875
800	975
900	1075
1000	1175
1100	1275
1200	1375
1300	1475
1400	1575
1500	1675

図面番号	参考5	縮 尺	1：500
工　種	道 路 改 良 工 事		
種　別	排水構造図	番号	3／6
路線 河川 名	市道中之町52号線		
工事箇所	三原市中之町九丁目		
三 原 市			

1 号 集 水 桝
(S=1/20)

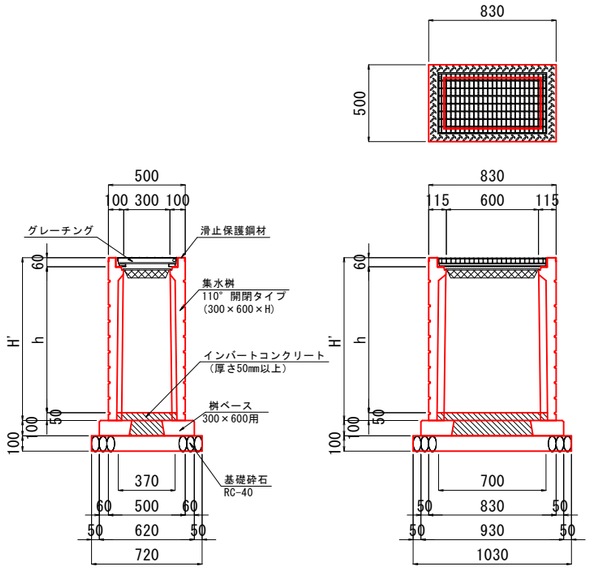

集水桝	呼　称	h	H'	基礎砕石	インバートコンクリート	桝ベース	集水桝	グレーチング
1-1号集水桝	300×600×1200	1150	1260	0.742 m2	0.025 m3	1 基	1 基	1 枚
1-2号集水桝	300×600×600	550	660	0.742 m2	0.025 m3	1 基	1 基	1 枚

2 号 集 水 桝
(S=1/20)

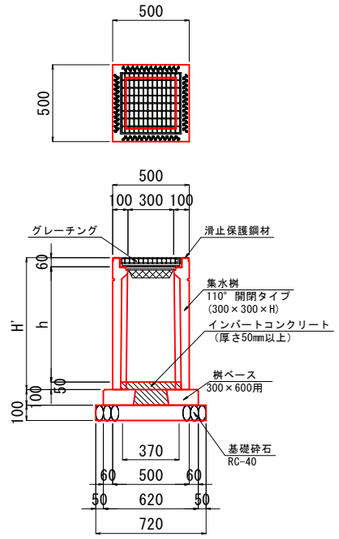

集水桝	呼　称	h	H'	基礎砕石	インバートコンクリート	桝ベース	集水桝	グレーチング
2-1号集水桝	300×300×1000	950	1060	0.519 m2	0.012 m3	1 基	1 基	1 枚
2-2号集水桝	300×300×600	550	660	0.519 m2	0.012 m3	1 基	1 基	1 枚

3 号 集 水 桝
(S=1/20)

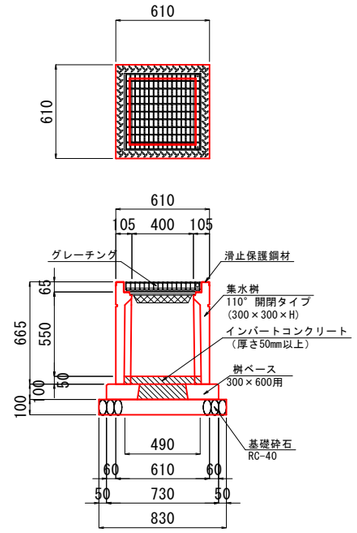

集水桝	呼　称	h	H'	基礎砕石	インバートコンクリート	桝ベース	集水桝	グレーチング
3号集水桝	400×400×600	550	665	0.689 m2	0.023 m3	1 基	1 基	1 枚

4 号 集 水 桝
(S=1/20)

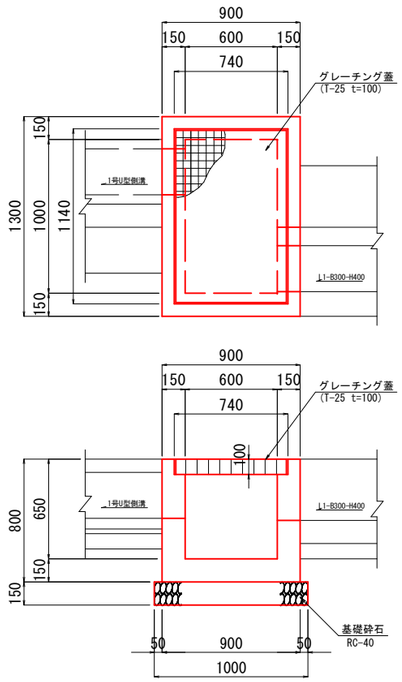

4号集水桝 材料表　　1基当り

種　別	算　式	数　量
コンクリート	0.90×1.30×0.80－{0.74×1.14×0.10＋	0.48 m^3
	0.60×1.00×0.55＋0.30×0.385×0.15＋	
	(0.30＋0.42)×1/2×0.40×0.15}	
型　枠	0.90×0.80×2＋0.60×0.80×2＋1.30×0.80×2	5.80 m^2
	＋1.00×0.80×2－{0.30×0.385×2＋(0.30＋	
	0.42)×1/2×0.40×2}＋0.385×0.15×2＋	
	0.40×(1＋1.044)×0.15	
基礎砕石	1.00×1.40 (RC-40, t=150mm)	1.40 m^2
グレーチング	□600×1000　T-25　t=100mm	1　枚

5 号 集 水 桝
(S=1/20)

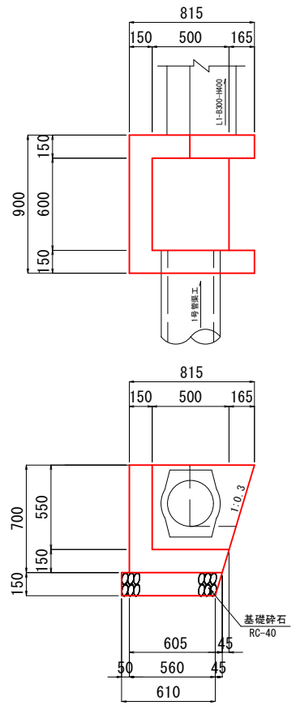

5号集水桝 材料表　　1基当り

種　別	算　式	数　量
コンクリート	(0.815＋0.605)×1/2×0.70×0.90－	0.21 m^3
	{(0.665＋0.50)×1/2×0.55×0.60＋(0.30＋	
	0.42)×1/2×0.40×0.15＋0.1446×0.15}	
型　枠	(0.815＋0.605)×1/2×0.70×2＋(0.665＋0.455)	2.37 m^2
	×1/2×0.70×2＋0.90×0.70＋0.60×0.70－	
	{(0.30＋0.42)×1/2×0.40×2＋0.1446×2}	
	＋0.40×(1＋1.044)×0.15	
基礎砕石	(0.655＋0.51)×1/2×1.00 (RC-40, t=150mm)	0.58 m^2

図面番号	参考6	縮 尺	1：500
工　種	道 路 改 良 工 事		
種　別	排水構造図	番号	4／6
路線 河川 名	市道中之町52号線		
工事箇所	三原市中之町九丁目		
三 原 市			

6 号 集 水 桝
(S=1/20)

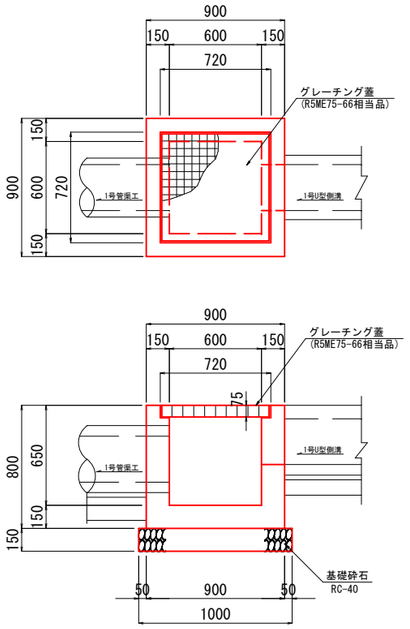

6号集水桝 材料表

1基当り

種 別	算 式	数 量
コンクリート	0.90×0.90×0.80－(0.72×0.72×0.075＋ 0.60×0.60×0.575＋0.30×0.385×0.15＋ 0.1446×0.15)	0.36 m^3
型 枠	0.90×0.80×4＋0.60×0.80×4－(0.30×0.385× 2＋0.1446×2)＋0.385×0.15×2	4.40 m^2
基礎砕石	1.00×1.00 (RC-40, t=150mm)	1.00 m^2
グレーチング	R5ME75-66相当品	1 枚

7 号 集 水 桝
(S=1/30)

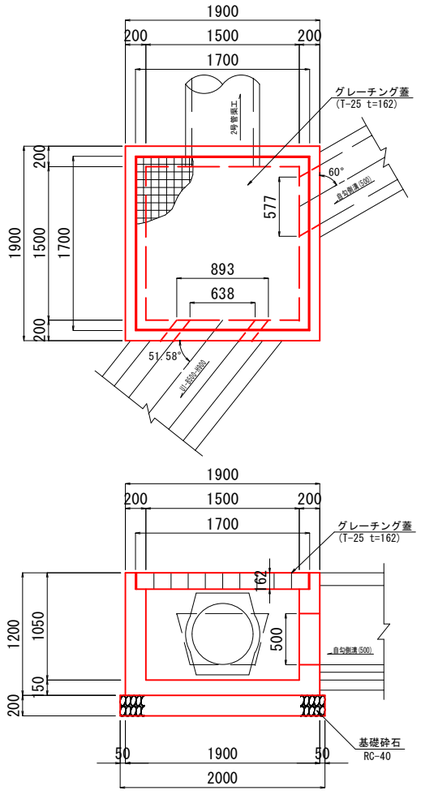

7号集水桝 材料表

1基当り

種 別	算 式	数 量
コンクリート	1.90×1.90×1.20－{1.70×1.70×0.162＋1.50 ×1.50×0.888＋0.577×0.50×0.20＋(0.893＋ 0.638)×1/2×0.50×0.20＋0.5011×0.20}	1.63 m^3
型 枠	1.90×1.20×4＋1.50×1.20×4－{0.577×0.50 ×2＋(0.893＋0.638)×1/2×0.50×2＋ 0.5011×2}＋(0.50×0.20×2＋0.577×0.20) ÷Sin60＋(0.50×1.020×0.20×2＋0.893× 0.20)÷Sin51.58	14.83 m^2
基礎砕石	2.00×2.00 (RC-40, t=200mm)	4.00 m^2
グレーチング	□1500×1500 T-25 t=162mm	1 枚

8 号 集 水 桝
(S=1/30)

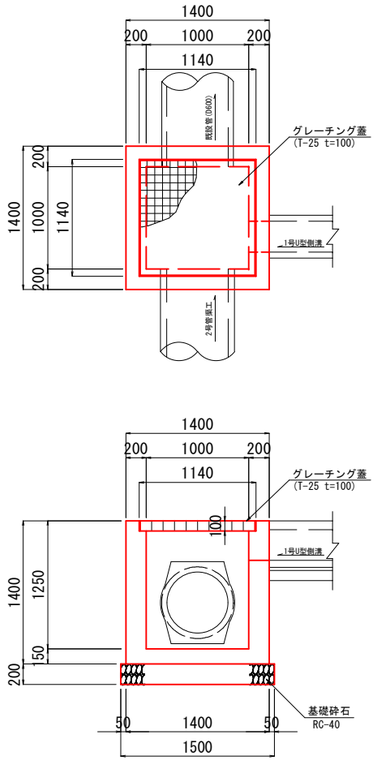

8号集水桝 材料表

1基当り

種 別	算 式	数 量
コンクリート	1.40×1.40×1.40－(1.14×1.14×0.10＋1.00 ×1.00×1.15＋0.5011×0.20＋0.35^2×π×0.20 ＋0.30×0.385×0.20)	1.26 m^3
型 枠	1.40×1.40×4＋1.00×1.00×4－(0.5011×2 0.35^2×π×2＋0.30×0.385×2) ＋0.385×0.20×2	9.99 m^2
基礎砕石	1.50×1.50 (RC-40, t=200mm)	2.25 m^2
グレーチング	□1000×1000 T-25 t=100mm	1 枚

9 号 集 水 桝
(S=1/20)

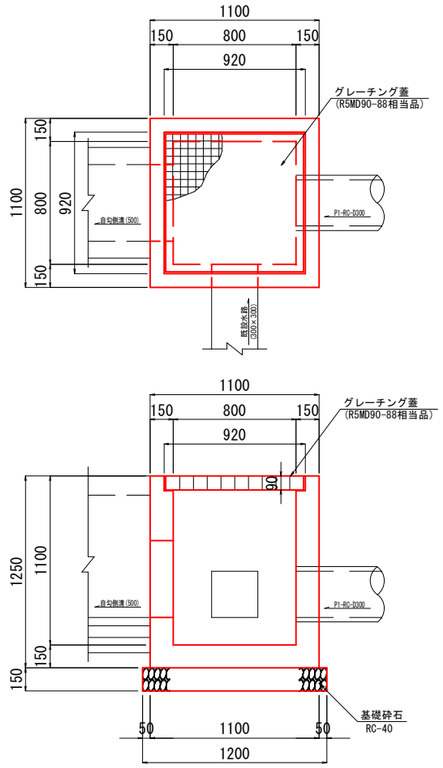

9号集水桝 材料表

1基当り

種 別	算 式	数 量
コンクリート	1.10×1.10×1.25－(0.92×0.92×0.09＋0.80 ×0.80×1.01＋0.50×0.50×0.15＋0.18^2×π ×0.15＋0.30×0.30×0.15)	0.72 m^3
型 枠	1.10×1.25×4＋0.80×1.25×4－(0.50×0.50×2 ＋0.18^2×π×2＋0.30×0.30×2)＋0.50×0.15 ×3＋0.30×0.15×3	8.98 m^2
基礎砕石	1.20×1.20 (RC-40, t=150mm)	1.44 m^2
グレーチング	R5MD90-88相当品	1 枚

図面番号	参考7	縮 尺	1：500
工 種	道 路 改 良 工 事		
種 別	排水構造図	番号	5／6
路線 河川 名	市道中之町52号線		
工事箇所	三原市中之町九丁目		
三 原 市			

10 号 集 水 桝
(S=1/20)

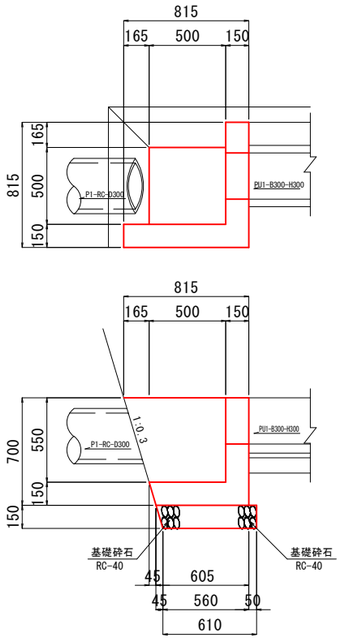

10号集水桝 材料表

1基当り

種 別	算 式	数 量
コンクリート	(0.815×0.815+0.605×0.605)×1/2×0.70	0.16 m^3
	−{(0.665×0.665+0.50×0.50)×1/2×0.55	
	+0.30×0.30×0.15}	
型 枠	(0.815+0.605)×1/2×0.70×2+(0.665+0.455)	1.69 m^2
	×1/2×0.70×2−0.30×0.30×2+0.30×0.15×2	
基礎砕石	(0.655×0.655+0.61×0.61)×1/2	0.40 m^2
	(RC-40, t=150mm)	

11 号 集 水 桝
(S=1/20)

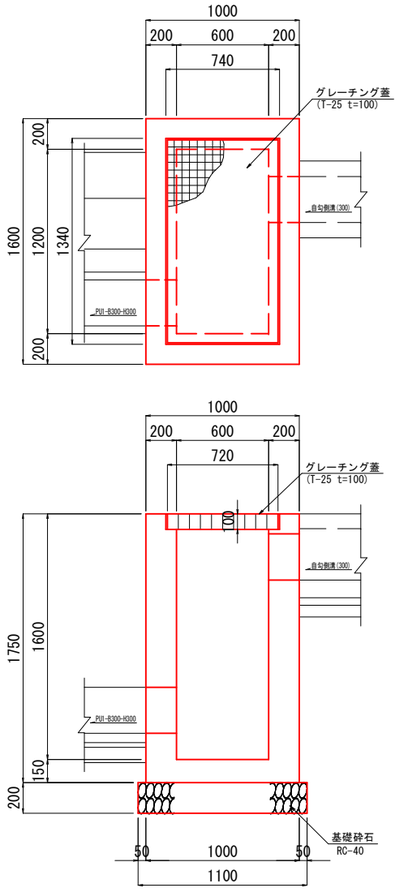

11号集水桝 材料表

1基当り

種 別	算 式	数 量
コンクリート	1.00×1.60×1.75−(0.74×1.34×0.10+	1.58 m^3
	0.60×1.20×1.50+0.30×0.30×0.20×2)	
型 枠	1.00×1.75×2+0.60×1.75×2+1.60×1.75×2	15.40 m^2
	+1.20×1.75×2−0.30×0.30×2×2	
	+0.30×0.20×3×2	
基礎砕石	1.10×1.70 (RC-40, t=200mm)	1.87 m^2
グレーチング	□600×1200 T-25 t=100mm	1 枚

12 号 集 水 桝
(S=1/20)

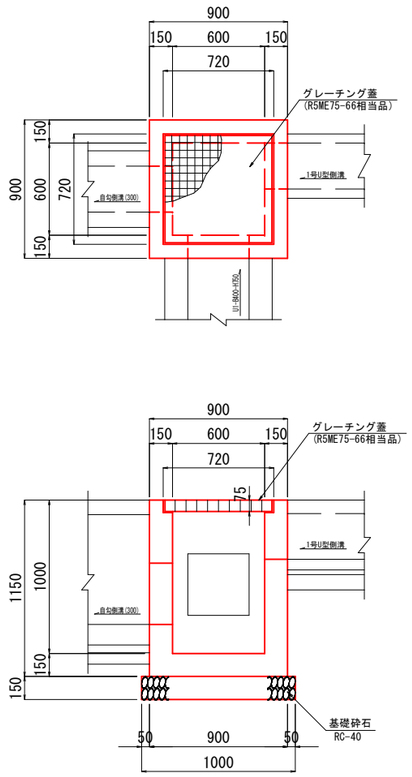

12号集水桝 材料表

1基当り

種 別	算 式	数 量
コンクリート	0.90×0.90×1.15−(0.72×0.72×0.075+	0.50 m^3
	0.60×0.60×0.925+0.30×0.40×0.15+	
	0.30×0.385×0.15+0.40×0.40×0.15)	
型 枠	0.90×1.15×4+0.60×1.15×4−(0.30×0.40×2	6.57 m^2
	+0.30×0.385×2+0.40×0.40×2)+0.40×0.15	
	×2+0.30×0.15×1+0.385×0.15×2+	
	0.40×0.15×3	
基礎砕石	1.00×1.00 (RC-40, t=150mm)	1.00 m^2
グレーチング	R5ME75-66相当品	1 枚

図面番号	参考8	縮 尺	1:500
工 種	道 路 改 良 工 事		
種 別	排水構造図	番号	6/6
路線 河川 名	市道中之町52号線		
工事箇所	三原市中之町九丁目		
三 原 市			

A箇所：B300（NO.0+19.3～NO.5+3.6：左側）

側　面　図

(S=1/50)

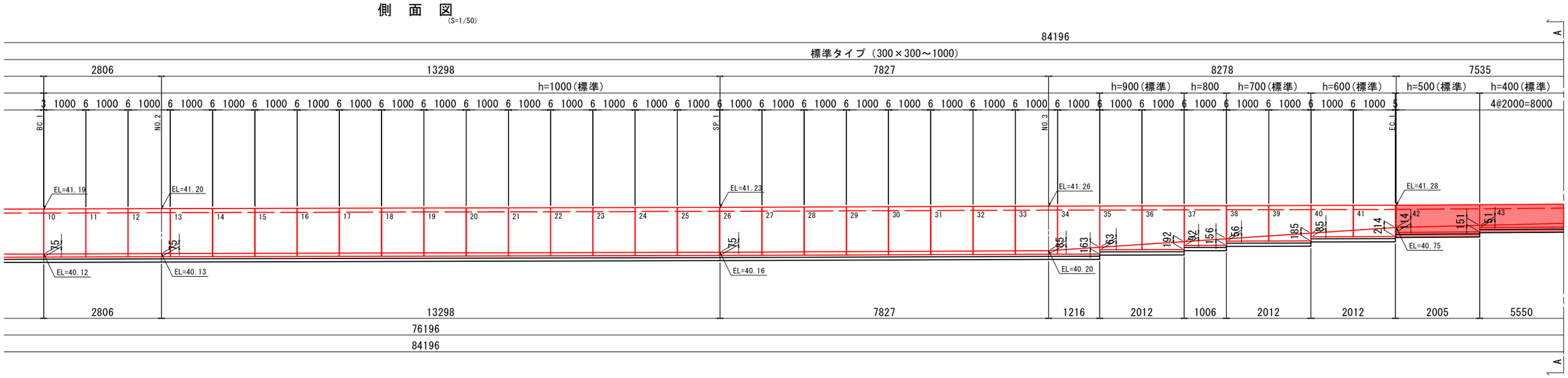

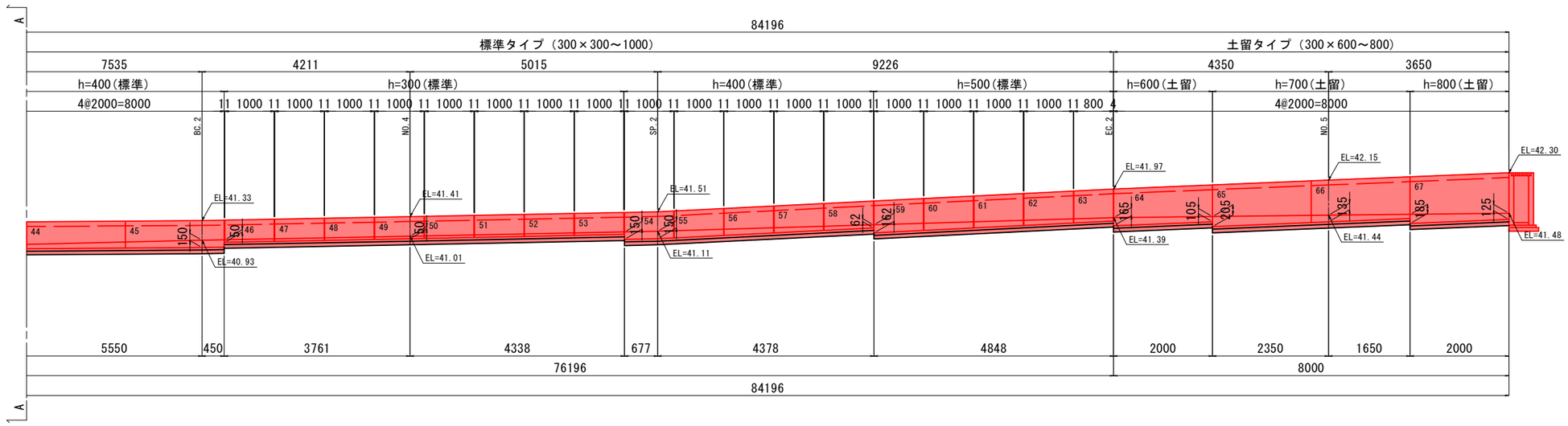

～凡例～
□・・・コンクリート蓋
⊠・・・グレーチング蓋

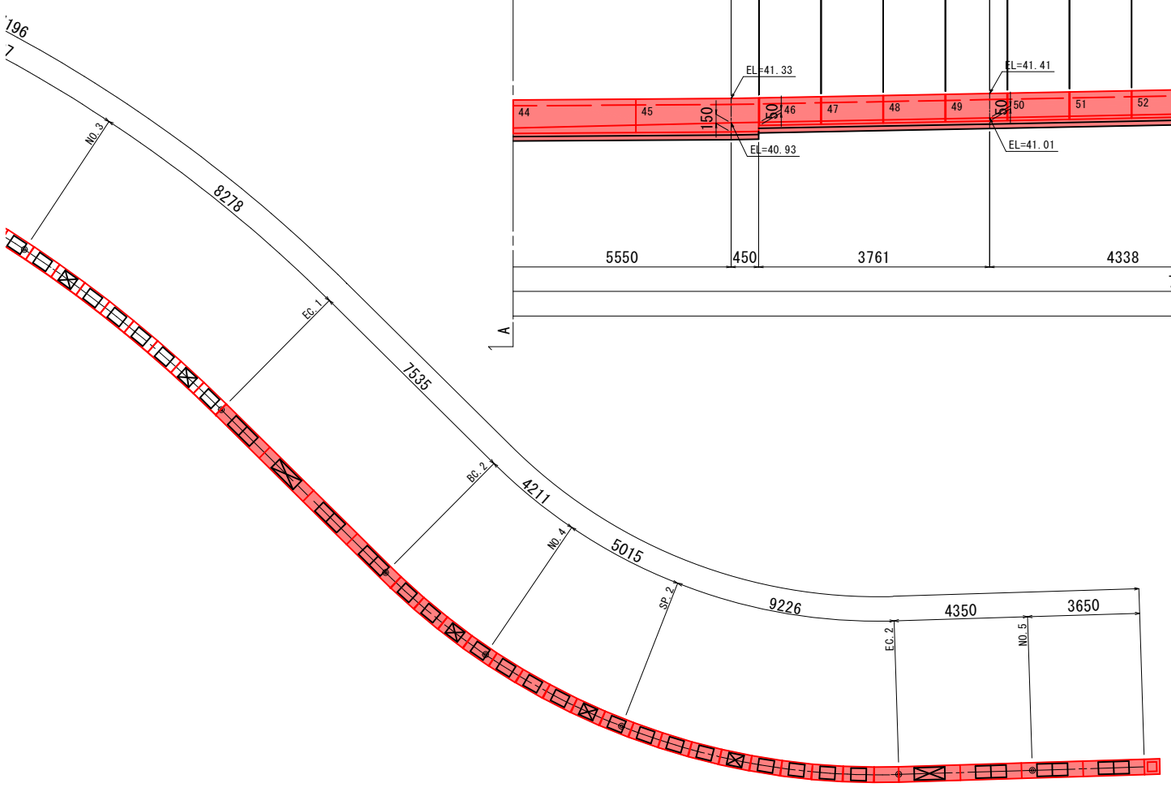

A箇所自由勾配側溝数量表

施工延長当り

名称	規格	長さ	備考	単位	数量	番号
標準タイプ	300×1000	2000	標準	個		1～9
	300×500	2000	標準	個	1	42
	300×400	2000	標準	個	3	43～45
	300×1000	1000	標準	個		10～34
	300×900	1000	標準	個		35～36
	300×800	1000	標準	個		37
	300×700	1000	標準	個		38～39
	300×600	1000	標準	個		40～41
	300×500	1000	標準	個	4	59～62
	300×400	1000	標準	個	5	54～58
	300×300	1000	標準	個	8	46～53
暗渠タイプ	300×500	800	短切	個	1	63
土留タイプ	300×800	2000	土留	個	1	67
	300×700	2000	土留	個	2	65～66
	300×600	2000	土留	個	1	64
グレーチング蓋	300用(細目)	1000		枚	2	
		500		枚	3	
コンクリート蓋	300用	500		枚	26	
インバートコンクリート	σck=18N/mm2			m3	1.1	
基礎コンクリート	σck=18N/mm2		t=50mm	m2	23.6	V=1.2m3
基礎砕石	RC-40		t=75mm	m2	27.0	V=2.0m3

図面番号	参考9	縮尺	1：500
工種	道路改良工事		
種別	自由勾配側溝展開図	番号	1／3
路線河川名	市道中之町52号線		
工事箇所	三原市中之町九丁目		

三原市

B箇所：B400（NO.0-6.0～NO.3+15.4：右側）

側　面　図
(S=1/50)

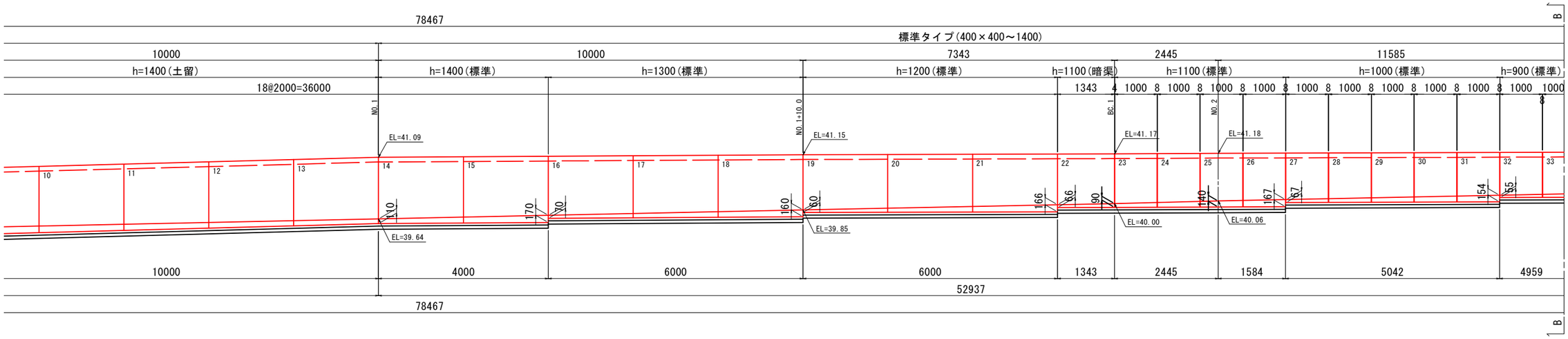

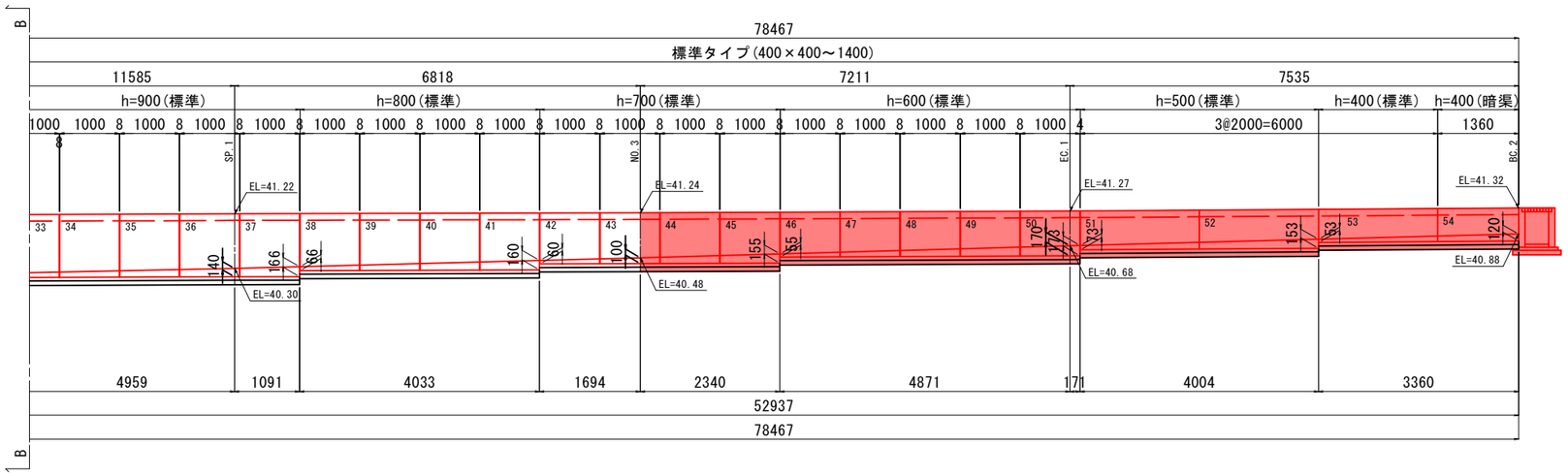

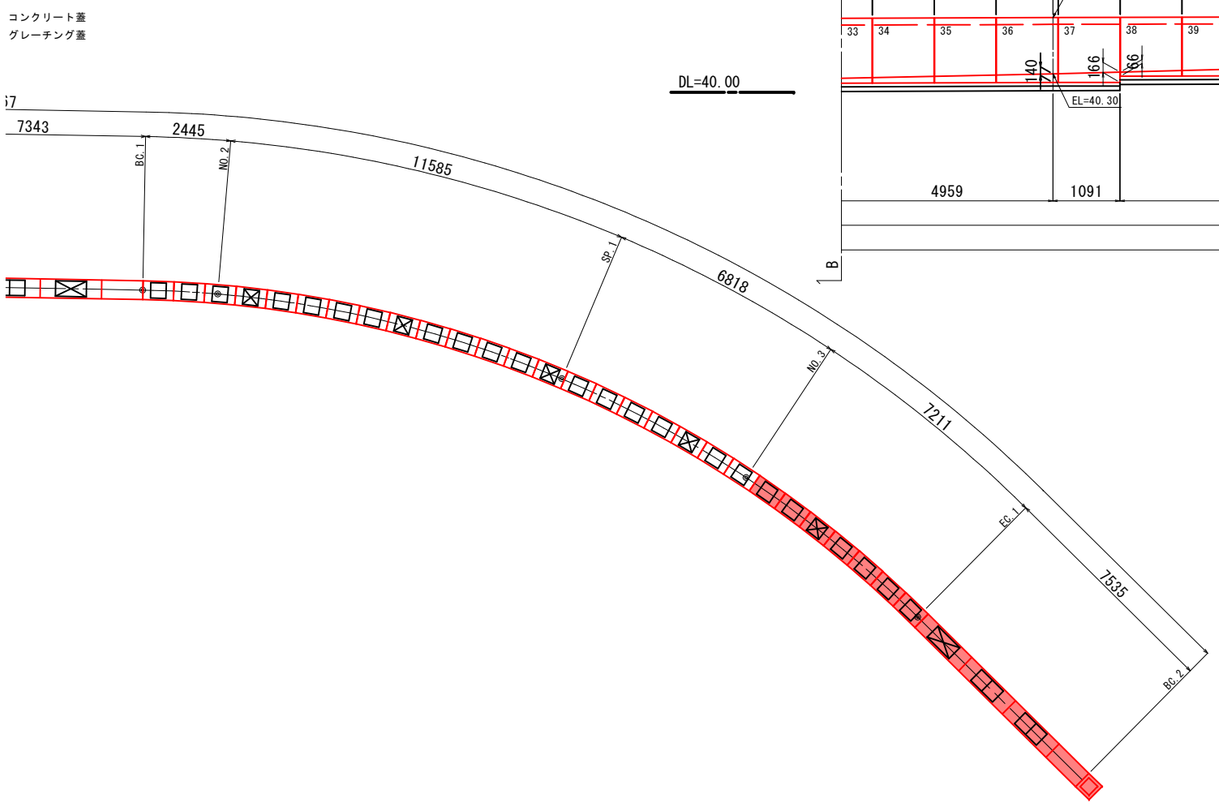

B箇所自由勾配側溝数量表

施工延長当り

名称	規格	長さ	備考	単位	数量	番号
標準タイプ	400×1400	2000	標準	個		14～15
	400×1300	2000	標準	個		16～18
	400×1200	2000	標準	個		19～21
	400×900	2000	標準	個		2
	400×500	2000	標準	個	2	51～52
	400×400	2000	標準	個	1	53
	400×1100	1000	標準	個		23～26
	400×1000	1000	標準	個		27～31
	400×900	1000	標準	個		32～37
	400×800	1000	標準	個		38～41
	400×700	1000	標準	個	2	42～45
	400×600	1000	標準	個	5	46～50
暗渠タイプ	400×1100	1343	短切	個		22
	400×800	1500	短切	個		1
	400×400	1360	短切	個	1	54
土留タイプ	400×1400	2000	土留	個		9～13
	400×1300	2000	土留	個		7～8
	400×1200	2000	土留	個		6
	400×1100	2000	土留	個		5
	400×1000	2000	土留	個		4
	400×900	2000	土留	個		3
グレーチング蓋	400用(細目)	1000		枚	1	
		500		枚	1	
コンクリート蓋	400用	500		枚	10	
インバートコンクリート	σck=18N/mm2			m3	0.6	
基礎コンクリート	σck=18N/mm2		t=60mm	m2	10.5	V=0.6m3
基礎砕石	RC-40		t=75mm	m2	11.9	V=0.9m3

図面番号	参考10	縮尺	1：500
工種	道路改良工事		
種別	自由勾配側溝展開図	番号	2/3
路線名 河川名	市道中之町52号線		
工事箇所	三原市中之町九丁目		
三原市			

C箇所：B500（NO.15+7.3～NO.16+0.0：右側）

平　面　図 (S=1/50)

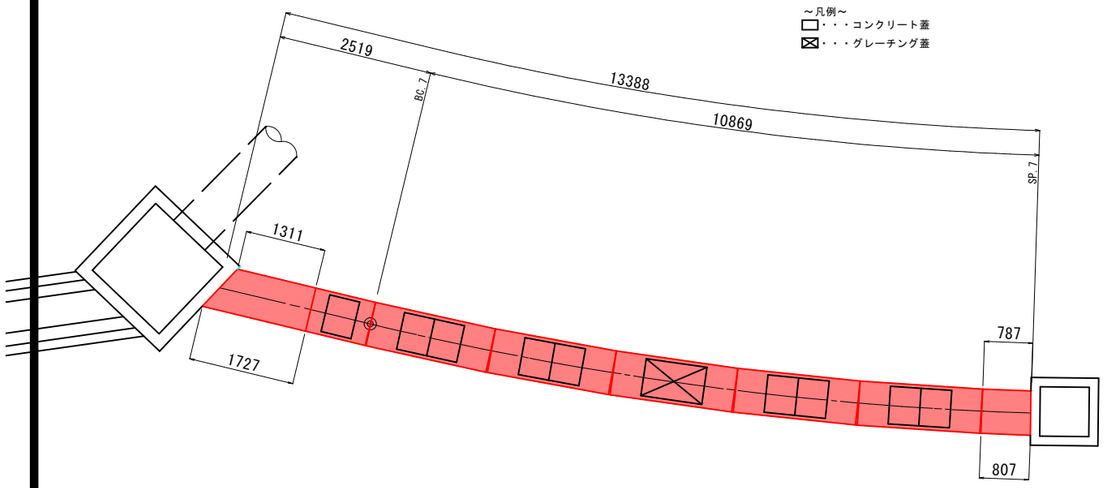

側　面　図 (S=1/50)

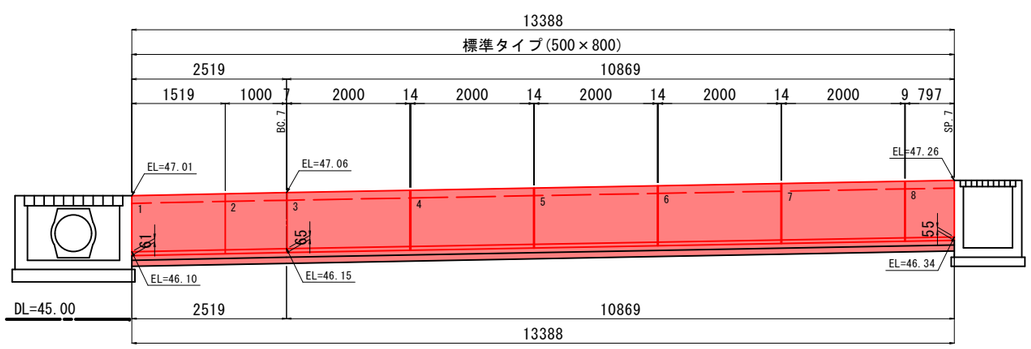

D箇所：B300（NO.17+14.5～NO.18+14.4：右側）

平　面　図 (S=1/50)

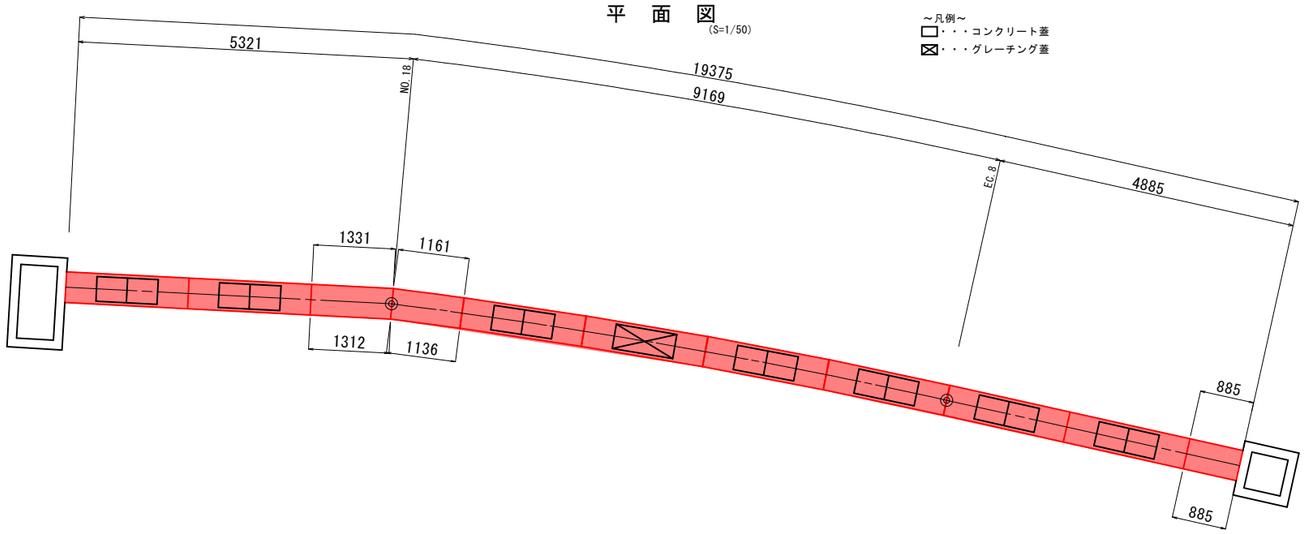

側　面　図 (S=1/50)

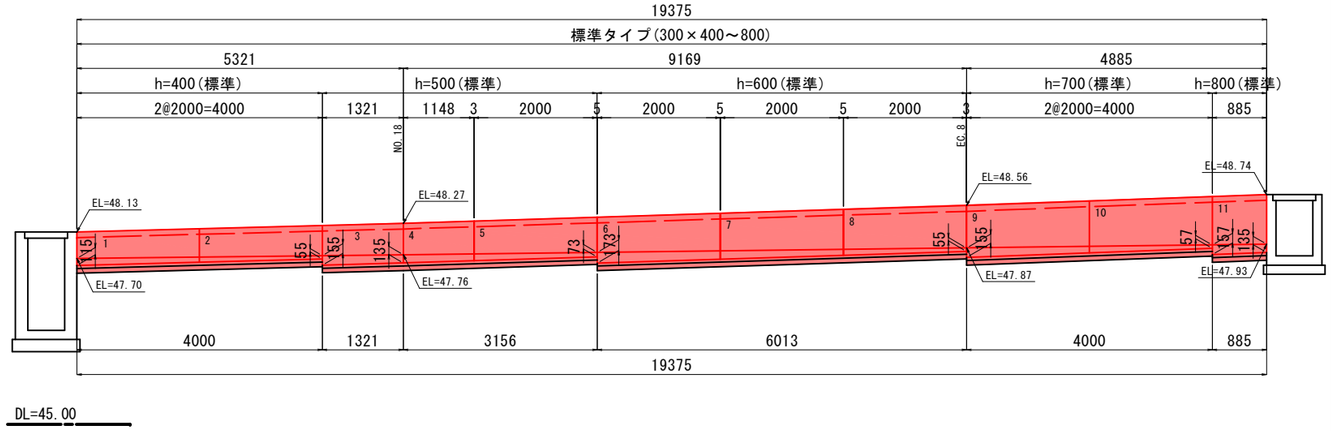

C箇所自由勾配側溝数量表

施工延長当り

名称	規格	長さ	備考	単位	数量	番号
標準タイプ	500×800	2000	標準	個	5	3～7
	500×800	1000	標準	個	1	2
暗渠タイプ	500×800	1311～1727	短切	個	1	1
	500×800	787～807	短切	個	1	8
グレーチング蓋	500用(細目)	1000		枚	1	
コンクリート蓋	500用	500		枚	9	
インバートコンクリート	σck=18N/mm2			m3	0.4	
基礎コンクリート	σck=18N/mm2		t=75mm	m2	11.0	V=0.8m3
基礎砕石	RC-40		t=100mm	m2	12.3	V=1.2m3

D箇所自由勾配側溝数量表

施工延長当り

名称	規格	長さ	備考	単位	数量	番号
標準タイプ	300×700	2000	標準	個	2	9～10
	300×600	2000	標準	個	3	6～8
	300×500	2000	標準	個	1	5
	300×400	2000	標準	個	2	1～2
暗渠タイプ	300×800	885	短切	個	1	11
	300×500	1312～1331	短切	個	1	3
	300×500	1136～1161	短切	個	1	4
グレーチング蓋	300用(細目)	1000		枚	1	
コンクリート蓋	300用	500		枚	14	
インバートコンクリート	σck=18N/mm2			m3	0.6	
基礎コンクリート	σck=18N/mm2		t=50mm	m2	11.6	V=0.6m3
基礎砕石	RC-40		t=75mm	m2	13.6	V=1.0m3

図面番号	参考11	縮尺	1：500
工種	道路改良工事		
種別	自由勾配側溝展開図	番号	3／3
路線 河川 名	市道中之町52号線		
工事箇所	三原市中之町九丁目		
三原市			

位置図【中之町52号線】
（34.422844, 133.111757）

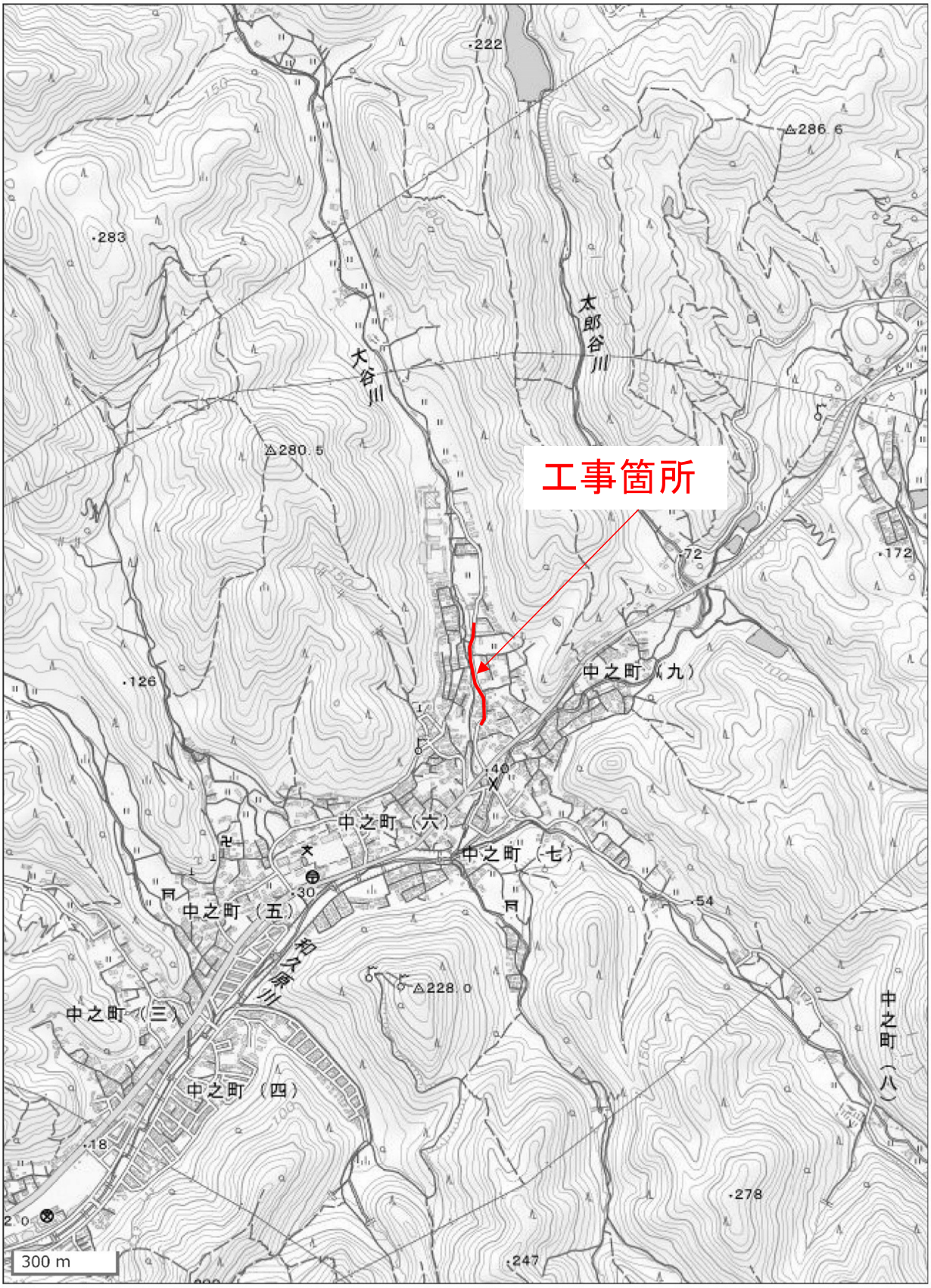

この図は、国土地理院地図を使用したものである。