工　事 番　号							

施工年度	令和 7 年度
施工月日	令和　　年　　月　　日
施工方法	請負
工事期間	

普通河川尾原川支川河川改良工事

三原市本郷町南方

仕　　様　　書

工　事　概　要	起　工　理　由
施工延長　L=60m 1号PC水路　L=32m 2号PC水路　L=5m 3号PC水路　L=25m 重圧管　L=5m 1号集水枡Ａ　N=1箇所 1号集水枡Ｂ　N=1箇所 接続桝　N=1箇所 路側擁壁　N=1箇所 防草コンクリート　A=16㎡ 舗装復旧　A=36㎡	

三　　原　　市

特　記　仕　様　書

第1章　総則

第1節　適用

1　本特記仕様書は、三原市本郷町南方　普通河川尾原川支川河川改良工事に適用する。

2　本特記仕様書に記載のない事項については、次によるものとする。

・土木工事共通仕様書（令和７年８月）広島版（適用区分「広島」及び「広島県」）

※　土木工事共通仕様書は「広島県の調達情報」に掲載している。

https://chotatsu.pref.hiroshima.lg.jp/

・その他関連規格類

第2節　情報共有システム

1　本工事は、受発注者間の情報を電子的に交換・共有することにより、業務の効率化を図る情報共有システムの対象である。なお、運用にあたっては「広島県工事中情報共有システム運用ガイドライン」（以下「ガイドライン」という。）に基づき実施すること。

2　本工事で使用する情報共有システムは次とする。

広島県工事中情報共有システム

https://chotatsu.pref.hiroshima.lg.jp/asp/index.html

3　監督員及び受注者が使用する情報共有サービスのサービス提供者（以下「サービス提供者」という。）との契約は、受注者が行い、利用料を支払うものとする。

4　情報共有システムを利用した書類は、決裁データ等を整理して中間検査時・工事完成時にCD-R又はDVD-R（中間検査時1部、完成時2部）にて提出すること。

ただし、電磁的記録しない方が合理的な書類は、監督員と協議の上、紙媒体での提出とすることができる。

5　情報共有システムを利用した書類の検査は電磁的記録にて検査する。

検査時に必要となる機器は、原則、受注者が準備することとし、検査に必要な電磁的記録は受注者が当該機器に事前に登録するものとする。

6　受注者は、監督員及びサービス提供者から技術上の問題点の把握、利用にあたっての評価を行うためアンケート等を求められた場合、協力しなければならない。

第3節　週休２日適用工事

本工事は、「発注者指定型」による週休２日工事等の対象工事であり、実施にあたっては「三原市週休２日適用工事等実施要領（土木工事）」に基づき実施するものとする。

第4節　法令及び条例等の遵守

1　次の内容について、施工計画書の「その他」項目に記載すること。

(1)　工事の実施にあたり、発注者から明示された、又は、受注者が行うべき「法令及び条例等に基づく各種手続き及び許可承諾条件」

(2)　上記(1)の内容について「不測の事態等が生じた場合の対応方法」

(3)　上記(1)、(2)の内容について「現場作業に従事する者に対する周知の方法」

2　「施工方法」等の関連する項目に、許可承諾条件等を適切に反映すること。

3　「法令及び条例等に基づく各種手続き及び許可承諾条件」等の変更が生じた場合は、施工計画書の内容に重要な変更が生じたものとし、変更施工計画書を提出すること。

第5節　建設副産物

本工事における建設副産物については、土木工事共通仕様書1-1-2-11 建設副産物のとおり取り扱うこととする。なお、「再生資源利用計画」、「再生資源利用促進計画」及び「実施書の提出」については、次のとおりとする。

1　再生資源利用計画及び再生資源促進計画

受注者は、コンクリート、コンクリート及び鉄から成る建設資材、木材、アスファルト混合物等を工事現場に搬入する場合には、法令に基づき、再生資源利用計画を作成し、施工計画書に含め監督職員に提出しなければならない。また、受注者は、建設発生土、コンクリート塊、アスファルト・コンクリート塊、建設発生木材、建設汚泥又は建設混合廃棄物等を工事現場から搬出する場合には、法令に基づき、再生資源利用促進計画（５の確認結果票を含む）を作成し、施工計画書に含め監督職員に提出しなければならない。なお、その内容に変更が生じたときは、速やかに利用計画及び促進計画を変更し、監督職員に報告しなければならない。

2　計画の掲示及び公表

受注者は、１の再生資源利用計画及び再生資源利用促進計画を工事現場の見やすい場所に掲示（デジタルサイネージによる掲示も可）し、公衆の閲覧に供するとともに、インターネットの利用により公表するよう努めるものとする。
現場掲示様式については、次のURLを参考に作成すること。
https://www.mlit.go.jp/sogoseisaku/region/recycle/d03project/d0306/page_03060101credas1top.htm

3　実施書の提出

受注者は、再生資源利用計画及び再生資源利用促進計画を作成した場合には、工事完了後速やかに実施状況を記録した再生資源利用実施書及び再生資源利用促進実施書を監督職員に提出しなければならない。なお、受注者は、再生資源利用実施書及び再生資源利用促進実施書の作成後、工事完成から５年間保存しなければならない。

4　工事現場の管理体制

受注者は、再生利用の促進を行うため、工事現場における建設副産物責任者を置くことにより、管理体制を整備するとともに、当該責任者に対し、再生資源利用計画及び再生資源利用促進計画の内容について現場担当者の教育を十分行うこと及び、関係する他の施工者及び資材納入業者もこれを周知徹底することを指導するものとする。

5　建設発生土搬出に関する関係法令の手続きの確認及び確認結果票の作成

受注者は、再生資源利用促進計画の作成にあたり、建設発生土を工事現場から搬出する場合は、あらかじめ次に掲げる事項を確認し、また各事項の確認の結果を記載した書面（確認結果票）を作成しなければならない。
※確認結果票は「広島県の調達情報」に掲載している。

(1)　工事現場内の土地の掘削その他の土地の形質の変更が土壌汚染対策法（平成14年法律第53号）第３条第７項又は第４条第１項の規定による届出を要する場合にあっては、当該届出がされている。

(2)　再生資源利用促進計画に記載しようとする搬出先における建設発生土の搬入に係る行為に関する次に掲げる事項

ア　当該行為が宅地造成及び特定盛土等規制法（昭和36年法律第191号。以下「盛土規制法」という）第12条第１項、第16条第１項、第30条第１項又は第35条第１項の規定による許可を要する場合にあっては、当該許可を受けている。
イ　当該行為が盛土規制法第21条第１項、第27条第１項、第28条第１項又は第40条第１項の規定による届出を要する場合にあっては、当該届出がされている。

(3)　上記(1)、(2)に掲げる事項のほか、再生資源利用促進計画に記載しようとする搬出先が適正であることを確認するために必要な事項その他の建設発生土の搬出に関する事項

6　運搬業者への通知

受注者は、建設発生土の運搬を行う者に対し、再生資源利用促進計画及び確認結果票の内容を通知するものとする。またその内容に変更が生じたときには、速やかに運搬を行う者に通知するものとする。

7　確認結果票の掲示及び公表

受注者は、確認結果票を工事現場の見やすい場所に掲示（デジタルサイネージによる掲示も可）し、公衆の閲覧に供するとともに、インターネットの利用により公表するよう努めるものとする。

8　確認結果票の保管

受注者は、確認結果票を建設工事の完成後５年間保存するものとする。

9　建設発生土の搬出先に対する受領書の交付請求

受注者は、建設発生土を再生資源利用促進計画に記載した搬出先へ搬出したときは、速やかに当該搬出先の管理者（搬出先が工事現場である場合は、当該工事現場の受注者）に対し、次に掲げる事項を記載した受領書の交付を求めるものとする。

(1) 建設発生土の搬出先の名称（搬出先が工事現場である場合は、建設工事の名称。）及び所在地
(2) 建設発生土を搬出先の受注者の商号、名称又は氏名
(3) 建設発生土の搬出元の名称及び所在地
(4) 建設発生土の搬出量
(5) 建設発生土の搬出が完了した日

10 建設発生土の搬入元への受領書の交付

受注者は、建設発生土を利用計画に記載した搬入元から搬入したときは、速やかに当該搬入元の管理者（搬入元が工事現場である場合は、当該工事現場の受注者）に対し、前号に掲げる事項を記載した受領書を交付するものとする。

11 受領書の内容確認

受注者は、搬出先から受領書の交付を受けたときは、再生資源利用促進計画に記載した内容と一致することを確認する。

12 受領書の保管

受注者は、受領書又はその写しを建設工事の完成後５年間保存するものとする。

13 建設発生土の最終搬出先までの確認

受注者は、建設発生土が再生資源利用促進計画に記載した搬出先（次の(1)から(4)のいずれかに該当する搬出先を除く。）から他の搬出先へ搬出されたときは、速やかに、当該他の搬出先への搬出に関する９（1）～（5）に関する事項を記載した書面を作成するとともに、当該書面を当該再生資源利用促進計画に係る建設工事の完成後５年間保存するものとする。建設発生土が更に他の搬出先へ搬出されたときも、同様とする。

(1) 国又は地方公共団体が管理する場所であって、受入れ完了後に当該国又は地方公共団体が受領書を交付する場合
(2) 受注者の管理下にある他の工事現場で利用するために一時堆積する場合
(3) ストックヤード運営事業者登録規定により国に登録されたストックヤード
(4) ９の受領書の土砂の利用種別が「盛土利用等」である建設発生土受入地（再搬出しないもの）

第2章 施工条件

第1節 工程

1 施工時期・時間の制限

施工内容	工事全般
時期	全工事期間
時間	調整による
施工方法・理由	工事に伴い通行止めが発生する場合は、地元への周知を徹底すること。

2 地下埋設物・埋蔵文化財の事前調査

調査項目	地下埋設物
調査時期	工事施工前に試掘を行うこと。（支障物件が発見された場合は、監督職員と協議すること。設計変更の対象とする）
移設期間	調整による

第2節 用地

1 現場の復旧

原形復旧とする。

第3節 安全対策

1 交通誘導警備員・警戒船・保安要員

作業期間中の交通誘導員は、工事期間中において2（人／日）を見込んでいる。

第4節　工事用道路

1　一般道路

使用期間　工事施工期間

使用時間　8時～17時

工事中・後の処理　随時清掃を行うこと。また、工事完了後は舗装欠損部の補修を行うこと。（工事前、後の写真により監督員と協議すること。）

2　仮設道路

工事後の処置　原形復旧

第5節　建設副産物

1　建設発生土（搬出）（建設発生土リサイクルプラント又は建設発生土受入地 （指定処分（A））

当該工事により発生する建設発生土は、建設発生土処分先一覧表に掲載されている建設発生土リサイクルプラント又は建設発生土受入地に搬出するものとする。

また、積算上の搬出先として、建設発生土リサイクルプラント又は建設発生土受入地のうち、運搬費と受入費の合計が最も経済的になる次の施設を見込んでいる。したがって、正当な理由がある場合を除き残土処分に要する費用（単価）は変更しない。

搬出場所　有限会社シー・イー・サプライ建設発生土リサイクルセンター

なお、工事発注後に明らかになったやむを得ない事情により、建設発生土処分先一覧表に掲載されている建設発生土リサイクルプラント又は建設発生土受入地への搬出が困難となった場合は、発注者と受注者が協議の上、設計変更の対象とする。

2　産業廃棄物の場外保管

当該工事により発生する産業廃棄物を事業場の外（建設工事現場以外の場所）において300m2以上の面積で保管する場合には、保管場所を所管する都道府県知事又は政令市長に事前の届出を行うこと。また、届出事項を変更する場合は事前に変更届を、保管をやめたときは30日以内に廃止届を提出すること。

ただし、産業廃棄物処理業等の許可施設における保管は届出対象外とする。

第6節　その他

1　工事用機資材の仮置き

場所　受注者が責任を持って管理すること。なお、借地料等については受注者の負担とする。

2　工事保険等

受注者は、本工事において第三者に与えた損害を補填する保険又はその他必要とする建設工事に関連する保険等に加入しなければならない。また、加入した保険等については、保険証券の写し（保険以外の場合はそれに代わるもの）を監督員に提出すること。なお、加入に必要な保険料等は、設計で現場管理費に見込んでいる。

3　法定外の労災保険 の付保

1 本工事において、受注者は法定外の労災保険に付さなければならない。

2 受注者は、建設工事請負契約約款第54条（火災保険等）に基づき、法定外の労災保険の契約締結したときは、その証券又なこれに代わるものを速やかに監督職員に提示しなければならない。

3 法定外の労災保険は、政府の労働災害補償保険とは別に上乗せ給付等を行うことを目的とするものであり、（公財）建設業福祉共済団、（一社）建設業労災互助会、全日本火災共済協同組合連合会、（一社）全国労働保険事務組合連合会又は保険会社との間で、労働者災害補償保険法に基づいて契約を締結しているものとする。

第3章　その他

本特記仕様書及び設計図書に明示していない事項又は、その内容に疑義が生じた場合は、監督職員の指示を受けること。

工事数量総括表

費目・工種明細など	規格1・規格2	単位		数量	備考
本工事費					
道路改良		式		1	レベル1
道路土工		式		1	レベル2
掘削工		式		1	レベル3
掘削	土砂	m3		10	レベル4
盛土工		式		1	レベル3
盛土	土砂	m3		10	レベル4
残土処理工		式		1	レベル3
土砂等運搬	土砂	m3		30	レベル4
残土等処分	土砂	m3		30	レベル4
擁壁工		式		1	レベル2
場所打擁壁工		式		1	レベル3
土留め擁壁	GW19	箇所		1	レベル4
1号嵩上げコンクリート		m		18	レベル4
2号嵩上げコンクリート		m		0.5	レベル4
排水構造物工		式		1	レベル2
作業土工		式		1	レベル3
側溝工		式		1	レベル3

工事数量総括表

費目・工種明細など	規格1・規格2	単位		数量	備考
プレキャストU型側溝	300×300×2000	m		25	レベル4
自由勾配側溝	B600×H700×L2000	m		19	レベル4
自由勾配側溝	B600×H800×L2000	m		13	レベル4
自由勾配側溝（横断暗渠型）	B700×H600×L1000	m		5	レベル4
インバート工		m3		3	レベル4
コンクリート蓋	600用　L500	枚		28	レベル4
コンクリート蓋	300用　L500	枚		48	レベル4
グレーチング蓋	600用　L500　T-25	枚		3	レベル4
グレーチング蓋	300用　L500　T-25	枚		2	レベル4
小口止工		箇所		1	レベル4
管渠工		式		1	レベル3
重圧管	バイコン台付管　φ250㎜	m		5	レベル4
集水桝・マンホール工		式		1	レベル3
1号集水桝（A）	700×500　T-25	箇所		1	レベル4
1号集水桝（B）	700×800　T-25	箇所		1	レベル4
接続桝	300×300×600	箇所		1	レベル4
雑工		式		1	レベル2
雑工		式		1	レベル3

工事数量総括表

費目・工種明細など	規格1・規格2	単位		数量	備考
防草コンクリート	t=7cm	m2		16	レベル4
硬質塩化ビニル管	VPφ150mm	m		6	レベル4
角フリューム	KF-250	m		1	レベル4
舗装工		式		1	レベル2
舗装復旧工		式		1	レベル3
下層路盤	RC-30　t=10cm	m2		36	レベル4
上層路盤	RM-30　t=10cm	m2		36	レベル4
表層	再生密粒度アスコン20	m2		36	レベル4
構造物撤去工		式		1	レベル2
構造物取壊し工		式		1	レベル3
コンクリート構造物取壊し	無筋	m3		4	レベル4
舗装版切断	アスファルト舗装　t≦15cm	m		77	レベル4
舗装版破砕	As舗装　t≧15cm	m2		21	レベル4
殻運搬	Co殻（無筋）	m3		4	レベル4
殻運搬	As殻	m3		1	レベル4
殻処分	Co塊（無筋）	m3		4	レベル4
殻処分	As塊	m3		1	レベル4
仮設工		式		1	レベル2

工事数量総括表

費目・工種明細など	規格1・規格2	単位		数量	備考
交通管理工		式		1	レベル3
交通誘導警備員		式		1	レベル4
＊＊直接工事費＊＊					
共通仮設費率分					
＊＊共通仮設費計＊＊					
＊＊純工事費＊＊					
現場管理費					
＊＊工事原価＊＊					
一般管理費率分					
契約保証費					
一般管理費計					
＊＊工事価格＊＊					
＊＊消費税相当額＊＊					
＊＊工事費計＊＊					
＊＊契約保証費計＊＊					

図面番号	1/9	縮　尺	1/250
工　種	河川改良工事		
種　別	平面図	番号	1/1
路線 河川 名	普通河川　尾原川支川		
工事箇所	三原市本郷町南方		
三　原　市			

縮尺率	A1: 100%
	A3: 50%

平　面　図

S=1:250

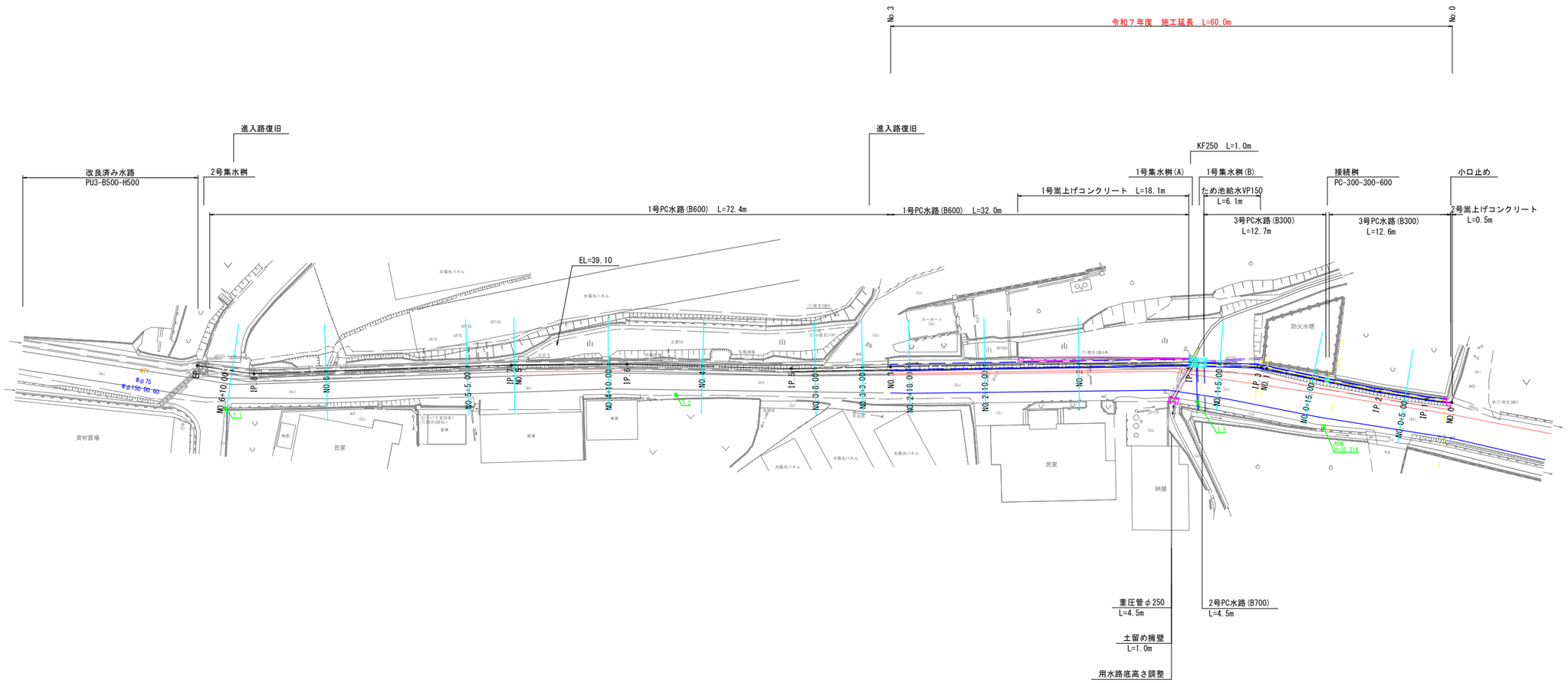

ＩＰ点　一　覧　表

IP	IP間方向角	IA	IP間距離	X座標	Y座標
NO.0	229-26-04		2.785	-177576.454	71761.674
IP.1	232-18-42	2-52-38	4.946	-177578.265	71759.559
IP.2	234-45-49	2-27-07	12.877	-177581.289	71755.644
IP.3	227-12-59	7-32-51	7.637	-177588.718	71745.127
IP.4	222-03-09	5-09-50	42.302	-177593.905	71739.522
IP.5	224-32-56	2-29-47	17.465	-177625.316	71711.188
IP.6	222-31-24	2-01-32	12.311	-177637.762	71698.936
IP.7	221-04-18	1-27-07	27.317	-177646.835	71690.615
IP.8	231-06-30	10-02-12	6.110	-177667.429	71672.668
EP				-177671.265	71667.912

図面番号	2/9	縮　尺	V=1/100 H=1/250
工　種	河川改良工事		
種　別	縦断図	番号	1/1
路線 河川名	普通河川　尾原川支川		
工事箇所	三原市本郷町南方		
三　　原　　市			

縮尺率	A1: 100%
	A3: 50%

縦断図

V=1/100
H=1/250

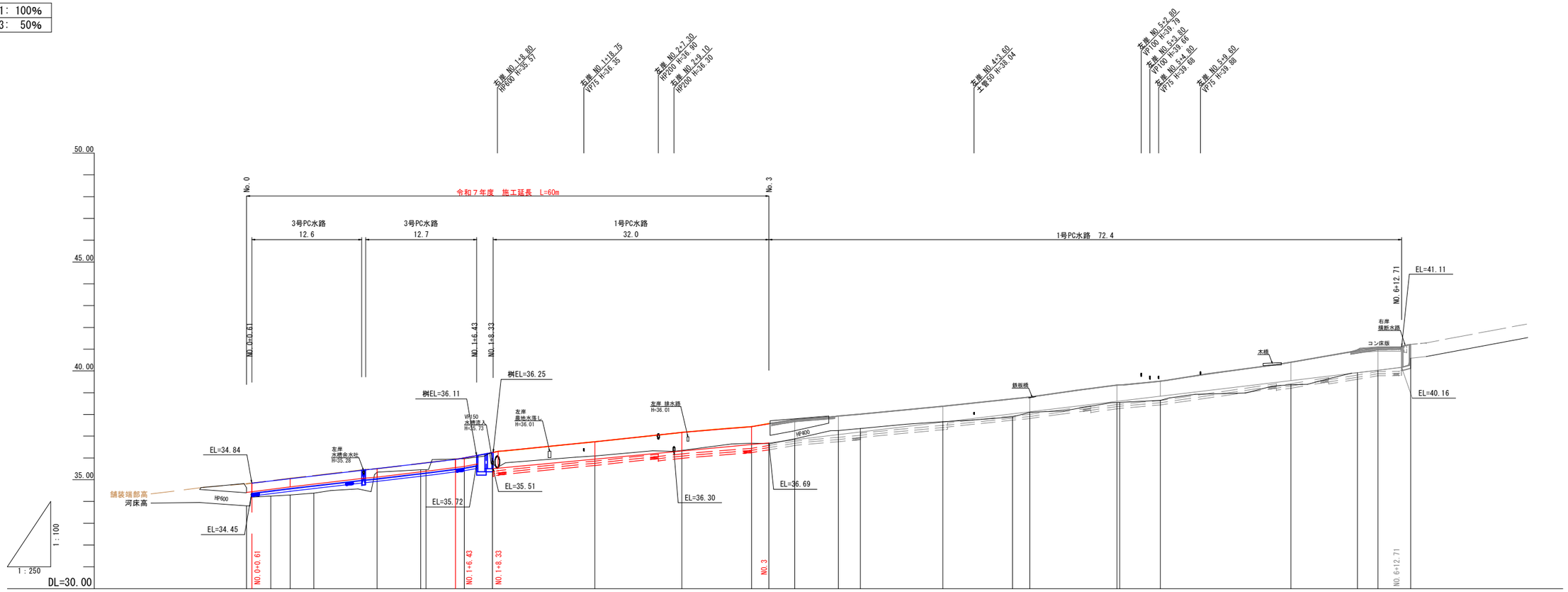

図面番号	3/9	縮　尺	図示
工　種	河川改良工事		
種　別	標準断面図	番号	1/1
路線 河川 名	普通河川　尾原川支川		
工事箇所	三原市本郷町南方		
三　原　市			

標準断面図

S=1:50

道路区分　第3種第5級
普通道路
設計速度　V=20km/hr

NO.3+8.00付近

GH=　地盤高さ
FH=　計画高さ

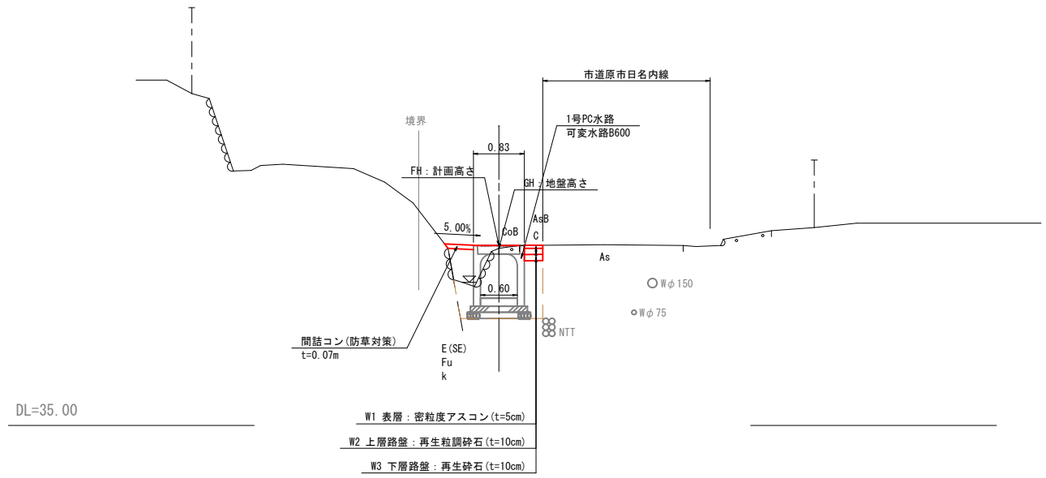

舗装前提条件					(舗装の設計期間10年)
交通量区分	N3	(40≦T＜100台/日-方向)		信頼度	90%
区分 / 工種	設計厚	種　別	換算係数	換算値	条　件
表層工	5cm	再生密粒度アスコン	1.00	5.00	
上層路盤工	10cm	粒度調整砕石	0.35	3.50	修正CBR 80以上
下層路盤工	10cm	再生砕石	0.25	2.50	修正CBR 30以上
計	25cm			11.00	
設計CBR=8%（必要TA=11）				TA値 11.00≧11	

舗装構成

S=1:10

車道舗装

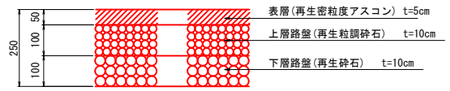

乗入れ部

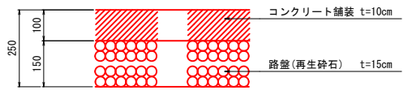

凡　例

記　号	工　　種	単位
AsB	アスファルト剥取り	W(m)
CoB	コンクリート取壊し	m^2
C	掘　　削(土砂)	m^2
B	盛　　土(土砂)	m^2
E	床　　掘(土砂)	m^2
Fu	埋　　戻	m^2
k	基面整正(土砂)	m
W1～3	車道舗装	W(m)
W4	間詰舗装(防草対策)	W(m)

埋戻し区分

区　　分	記　号
W2≧4.0	A
W1≧4.0,W2<1.0	B
1.0≦W1<4.0,W2<1.0	C
W1<1.0,W2<1.0	D

盛土区分

区　　分	記　号
W<2.5	B1,4
2.5≦W<4.0	B2,5
4.0≦W	B3,6

NO.0+5.00付近

GH=　地盤高さ
FH=　計画高さ

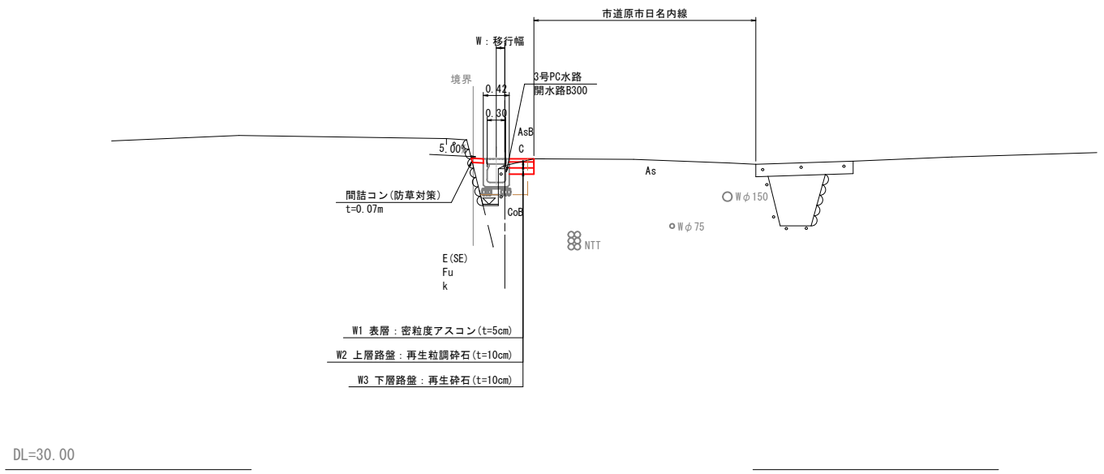

図面番号	4/9	縮　尺	1/100
工　種	河川改良工事		
種　別	横断図	番号	1/1
路線 河川 名	普通河川　尾原川支川		
工事箇所	三原市本郷町南方		
三　原　市			

(NO.0+5.00～NO.4)

縮尺率	A1: 100%
	A3: 50%

※境界は公図からの読み取りです。

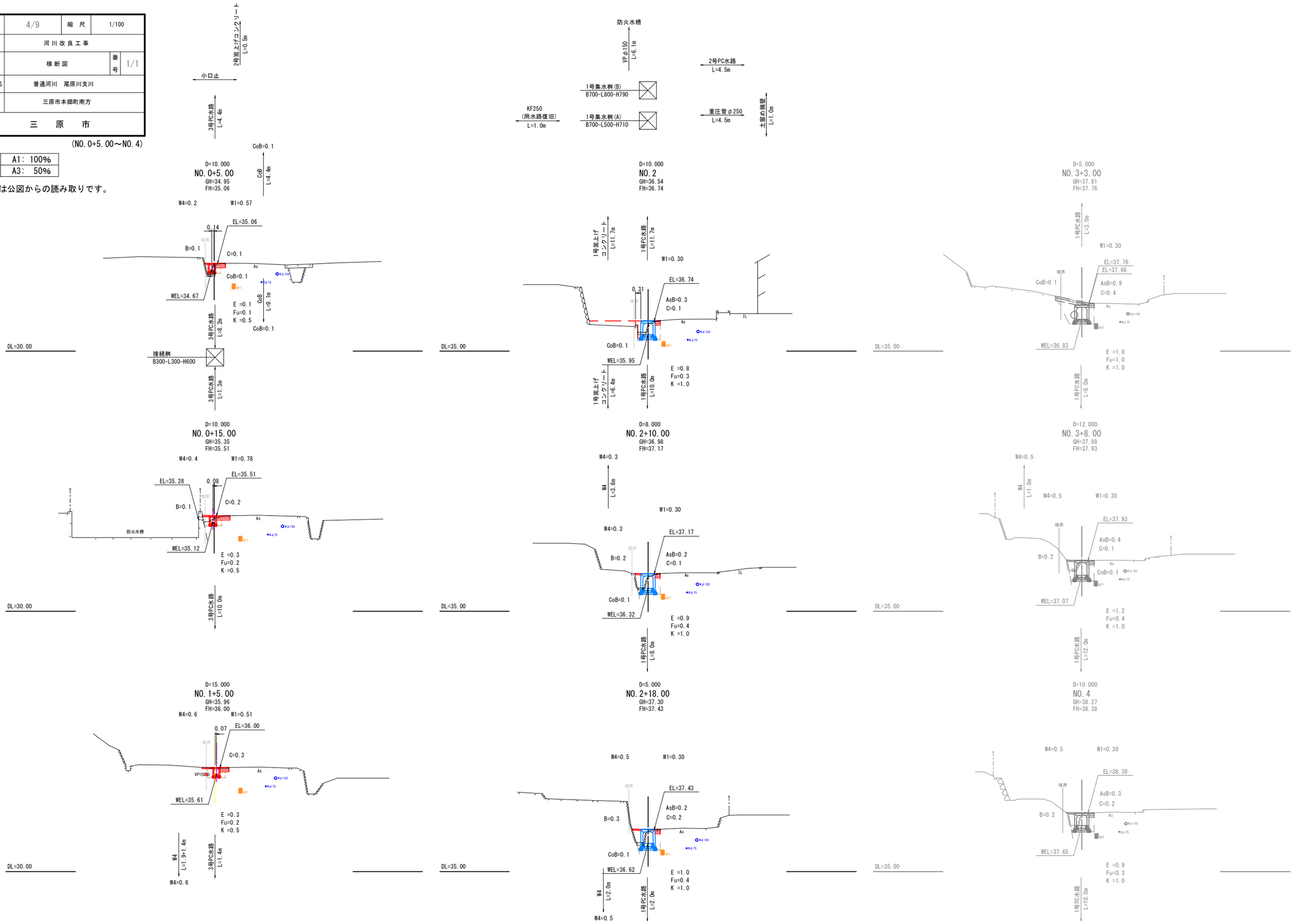

図面番号	5/9	縮　尺	図示
工　種	河川改良工事		
種　別	構　造　図	番号	1/2
路線 河川 名	普通河川　尾原川支川		
工事箇所	三原市本郷町南方		
三　原　市			

1号PC水路

S=1:20

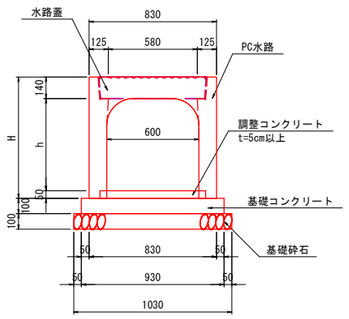

寸法表

規格	h	H
600×600	600	790
600×700	700	890
600×800	800	990
600×900	900	1090

10mに1ヶ所はグレーチング蓋(普通目)とする

数 量 表　　10m当り

種　別	規　格	算　式	単位	数　量
プレキャスト側溝	B600		個	5.000
基礎コンクリート		0.930×0.10×10.00	m3	0.930
同型枠		(0.10+0.10)×10.00	m3	2.000
基礎材	RC-40, t=100mm	1.030×10.00	m2	10.300
水路蓋	B600(コンクリート蓋：L=500mm)		枚	9.000
	B600(グレーチング：普通目：L=500mm)		枚	1.000
調整コンクリート		0.600×t×10.00	m3	

2号PC水路

S=1:20

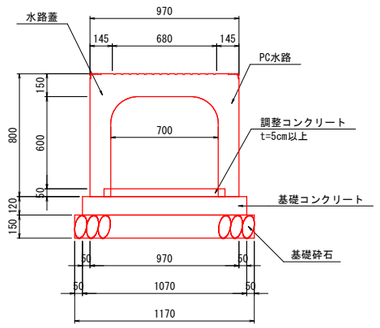

数 量 表　　10m当り

種　別	規　格		単位	数　量
プレキャスト側溝	B700(横断)		個	10.000
基礎コンクリート		1.070×0.12×10.00	m3	1.284
同型枠		(0.12+0.12)×10.00	m2	2.400
基礎材	RC-40, t=150mm	1.170×10.00	m2	11.700
調整コンクリート		0.700×t×10.00		

3号PC水路

S=1:20

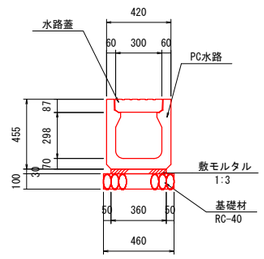

10mに1ヶ所はグレーチング蓋(普通目)とする

数 量 表　　10m当り

種　別	規　格	算　式	単位	数　量
プレキャスト側溝	B300-300		個	5.000
敷モルタル	1:3	0.360×0.03×10.00	m3	0.108
基礎材	RC-40, t=100mm	0.460×10.00	m2	4.600
水路蓋	B300 (コンクリート蓋：L=500mm)		枚	19.000
	B300(グレーチング：普通目　L=500mm)		枚	1.000

1号集水桝(A)

G1-B700-L500-H710　　S=1:20

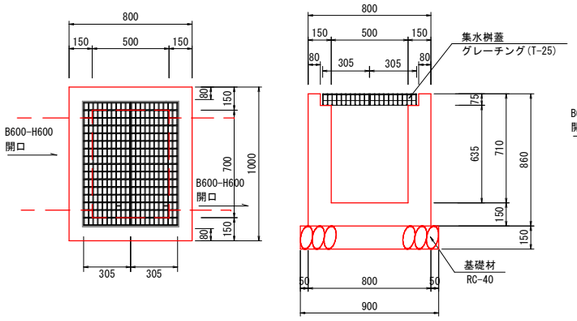

数 量 表　　1箇所当り

種　別	規　格	算　式	単位	数　量
コンクリート	σck=18N/mm2	1.000×0.80×0.86-0.70×0.50×0.64 -(0.84×0.64)×0.08 -(0.60×0.60+0.60×0.60)×0.15	m3	0.317
型　枠		{(1.00+0.80)+(0.70+0.50)}×0.86×2	m2	5.160
基礎材	RC-40, t=100mm	1.1×0.9	m2	0.990
集水桝蓋	700×500, T-25		式	1.000

1号集水桝(B)

G1-B700-L800-H790　　S=1:20

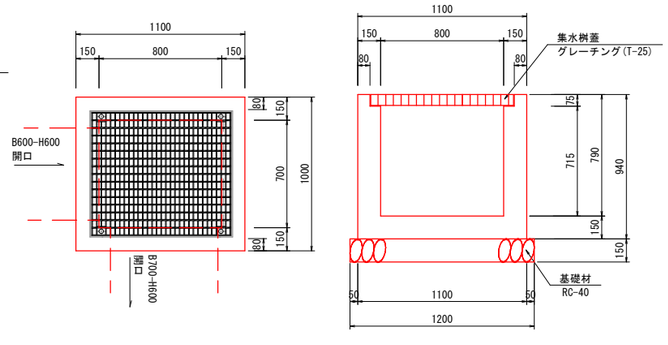

数 量 表　　1箇所当り

種　別	規　格	算　式	単位	数　量
コンクリート	σck=18N/mm2	1.000×1.10×0.94-0.70×0.80×0.72 -(0.84×0.94)×0.08	m3	0.457
型　枠		{(1.00+1.10)+(0.70+0.80)}×0.94×2	m2	6.768
基礎材	RC-40, t=150mm	1.1×1.2	m2	1.320
集水桝蓋	700×800, T-25		式	1.000

2号集水桝

G1-B1000-L700-H1100　　S=1:20

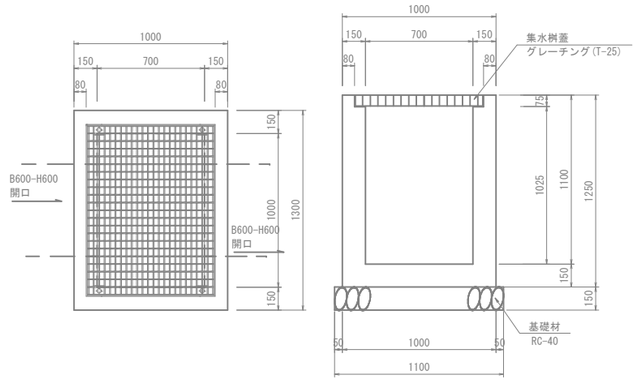

数 量 表　　1箇所当り

種　別	規　格	算　式	単位	数　量
コンクリート	σck=18N/mm2	1.00×1.30×1.25-0.70×1.00×1.03 -(0.84×1.14)×0.08 -(0.50×0.50+0.60×0.60)×0.15	m3	0.745
型　枠		{(1.00+1.30)+(0.70+1.00)}×1.25×2	m2	10.000
基礎材	RC-40, t=150mm	1.1×1.4	m2	1.540
集水桝蓋	1000×700, T-25		式	1.000

接続桝

300×300×600　　S=1:20

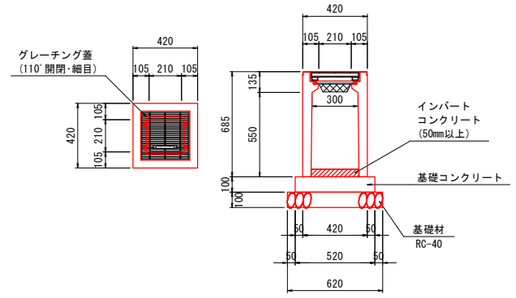

数 量 表　　1箇所当り

種　別	規　格	算　式	単位	数　量
PC桝	300-300		式	1.000
インバートコン	σck=18N/mm2	0.30×0.30×0.05	m3	0.005
基礎コンクリート		0.52×0.52×0.10	m3	0.027
同　型　枠		0.52×0.10×4	m2	0.208
基礎材	RC-40, t=100mm	0.62×0.62	m2	0.384

図面番号	6/9	縮　尺	図示
工　種	河川改良工事		
種　別	構　造　図	番号	2/2
路線 河川 名	普通河川　尾原川支川		
工事箇所	三原市本郷町南方		
三　原　市			

土留め擁壁

重力式擁壁(GW19)　S=1:30

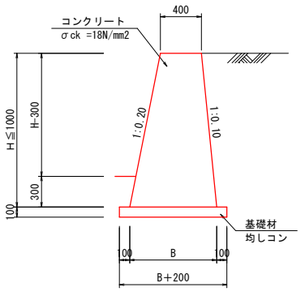

斜率=$\sqrt{12+0.22}$=1.020
斜率=$\sqrt{12+0.12}$=1.005
B=(0.2+0.1)×H+0.40

数量表

10m当り

種　別	規　格	一般式	単位	数　量
コンクリート	σck=18N/mm2	1/2×(0.400+B)×H×10.00	m3	
型枠		(1.020+1.005)×H×10.00	m2	
基礎材(均しコン)	t=100mm	(B+0.200)×0.100×10.00	m3	
同型枠		0.10×2×10.00	m2	2.000

KF250

(用水路復旧)　S=1:20

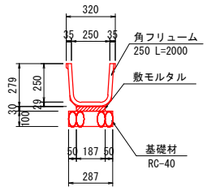

数量表

10m当り

種　別	規　格	算　式	単位	数　量
角フリューム	KF		本	5.000
敷モルタル	1:3	0.187×0.03×10.00	m3	0.056
基礎材	RC-40,t=100mm	0.287×10.00	m3	2.870

重圧管φ250

S=1:20

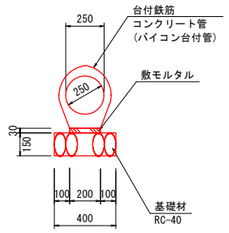

数量表

10m当り

種　別	規　格	算　式	単位	数　量
管　渠	重圧管	広島県制定土木構造物標準設計図集より	m	10.0(5本)
敷モルタル		〃	m3	0.060
基礎材	RC-40,t=150mm	〃	m2	4.000

図面番号	7/9	縮　尺	V=1/100 H=1/250
工　種	河川改良工事		
種　別	水路展開図	番号	1/2
路線 河川名	普通河川　尾原川支川		
工事箇所	三原市本郷町南方		
三　原　市			

縮尺率	A1:	100%
	A3:	50%

水路展開図

V=1/100
H=1/250

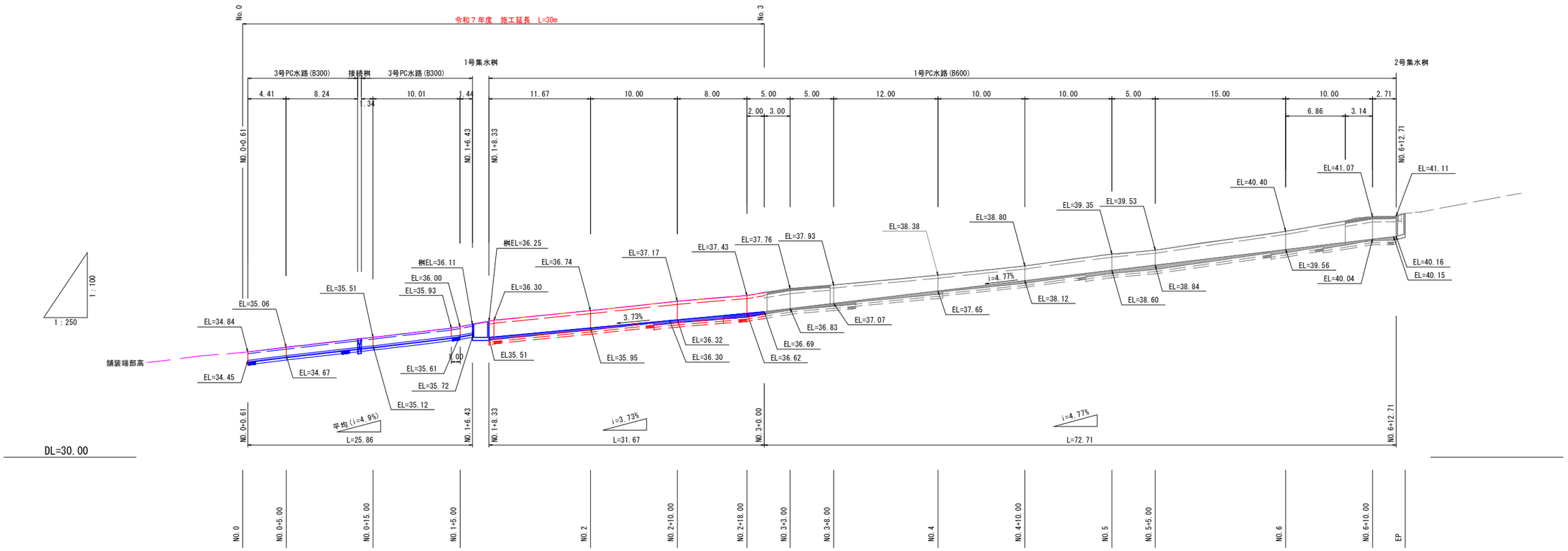

図面番号	8/9	縮　尺	図示
工　種	河川改良工事		
種　別	一般図（用水路）	番号	1/2
路線 河川名	普通河川　尾原川支川		
工事箇所	三原市本郷町南方		
三　原　市			

一般図（用水路）

S=図示

①市道排水は，桝から道路を横断して排水する。
②ため池給水は，横断工と同管底のため常時給水する。
③用水路からの排水は現状と同様に落差部を経て排水する。
（道路横断はしない）

常時　位置図

S=1:100

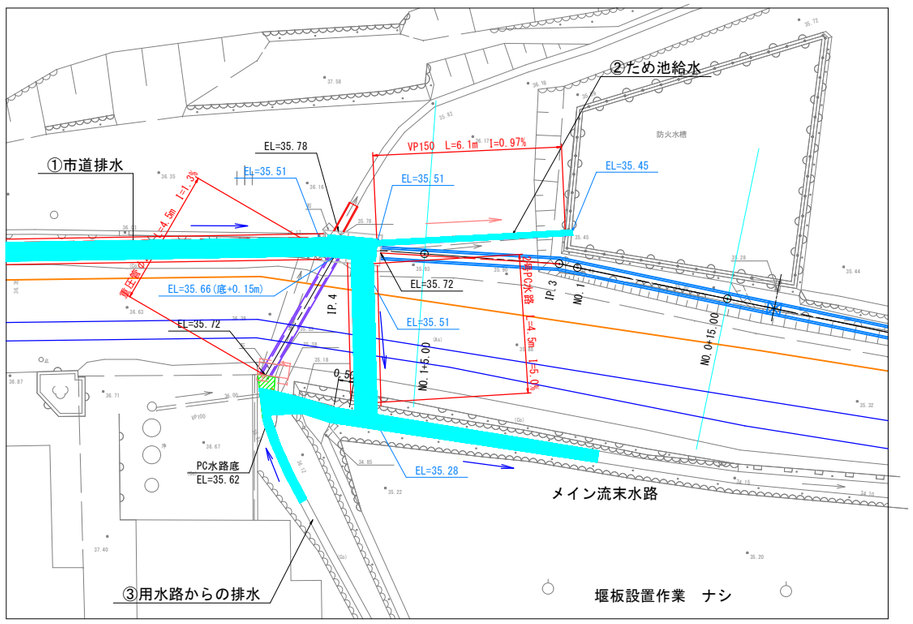

位置図

S=1:50

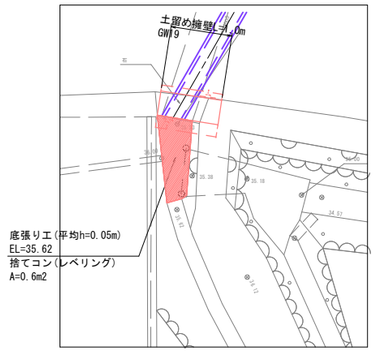

土留め擁壁側面図

S=1:30

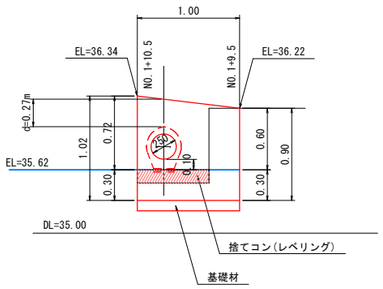

用水利用時　位置図

S=1:100

※尾原川からの用水と私道側溝からの排水を受ける。
※下流の水路及び防火水槽へは排水・給水しない。

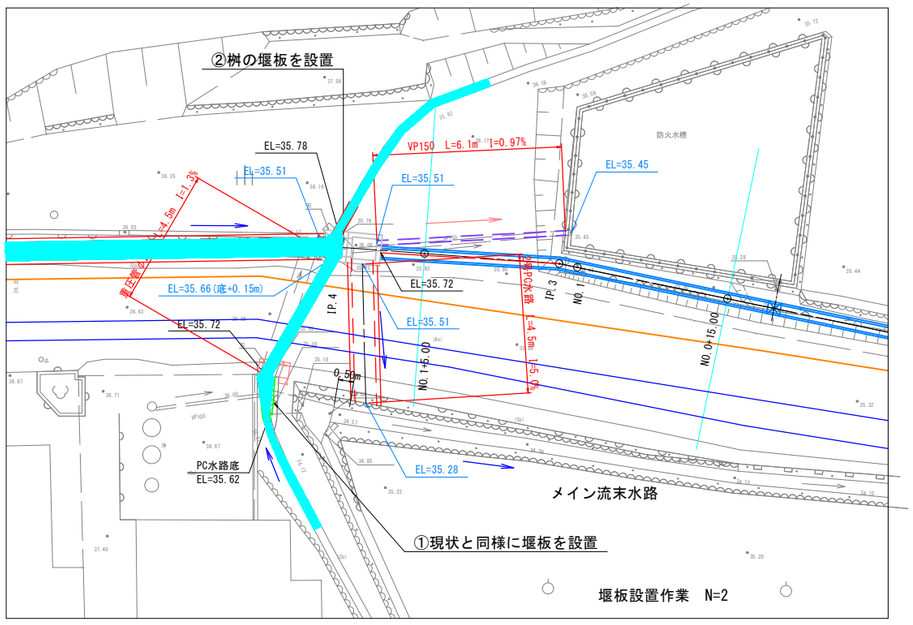

用水路復旧横断　側面図

（NO.1+7.23付近）　S=1:50

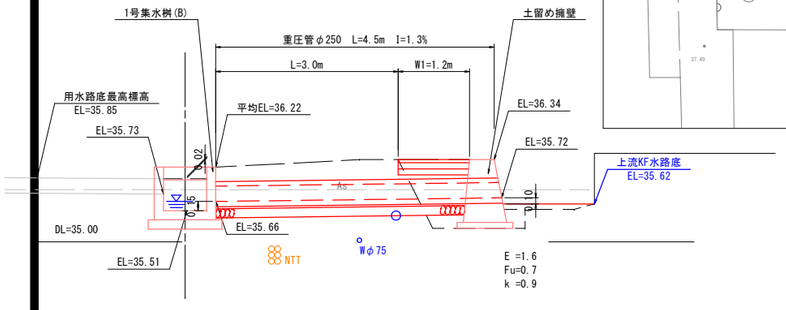

平　面　図

S=1:100

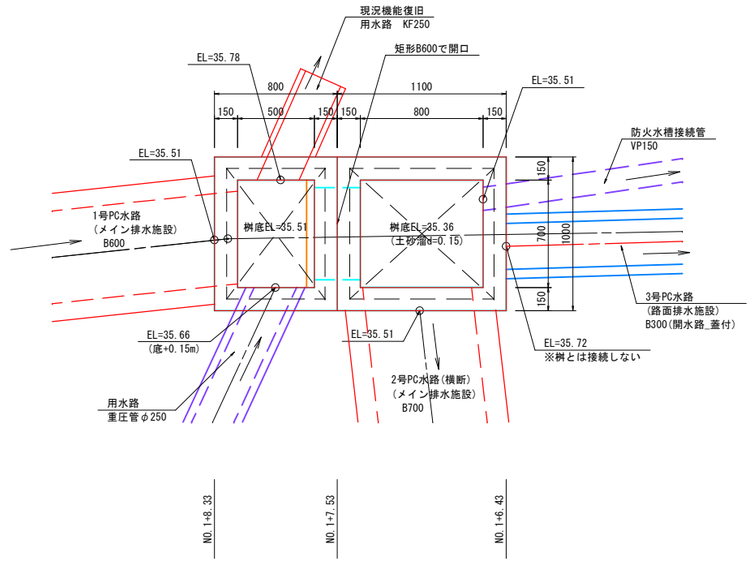

側　面　図

S=1:100

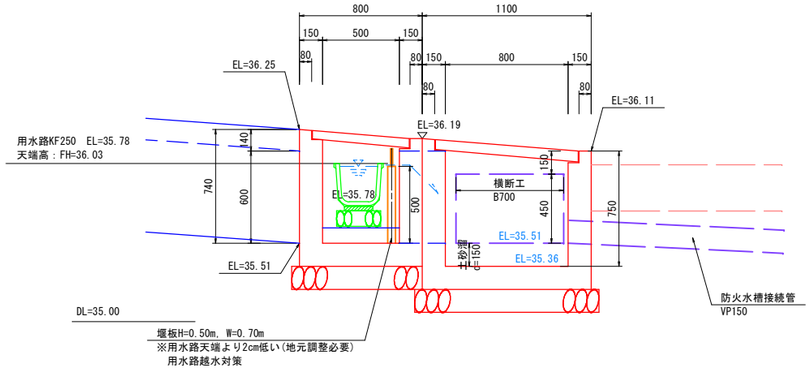

横断工　側面図

（NO.1+7.23付近）　S=1:50

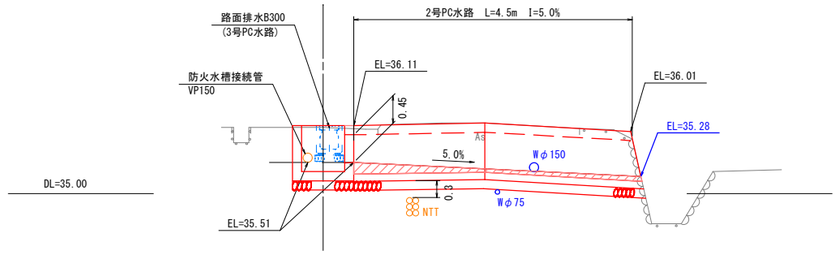

図面番号	9/9	縮　尺	図示
工　種	河川改良工事		
種　別	一般図（嵩上げCO）	番号	2/2
路線 河川 名	普通河川　尾原川支川		
工事箇所	三原市本郷町南方		
三　原　市			

一　般　図

嵩上げコンクリート　S=図示

位　置　図

S=1:100

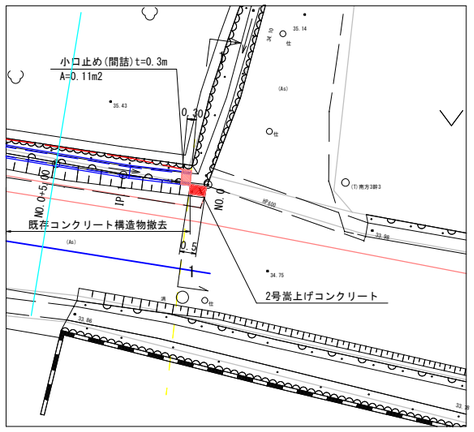

拡　大　図

S=1:50

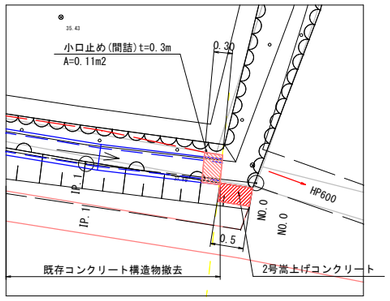

位　置　図

S=1:100

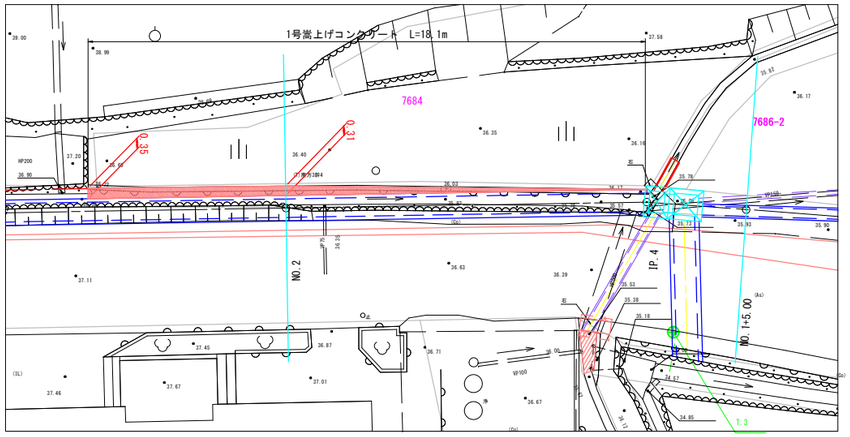

側面図

S=1:30

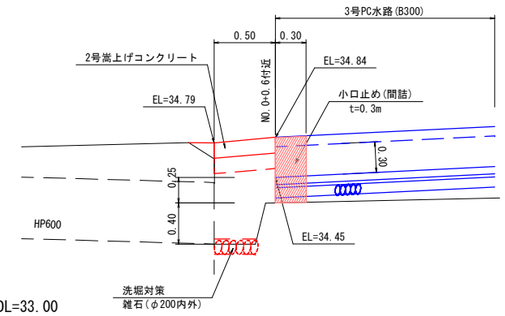

DL=33.00

断面図

1-1断面　S=1:30

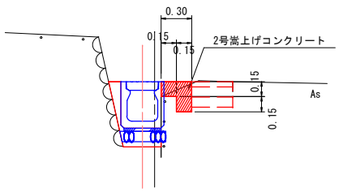

DL=33.00

断面図

NO.2付近 S=1:50

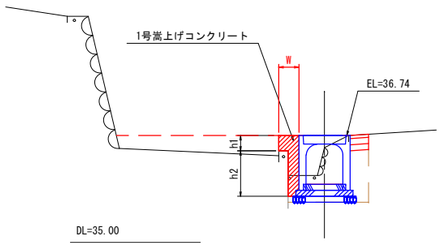

DL=35.00

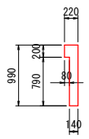

側面図

V=1: 50
H=1:100

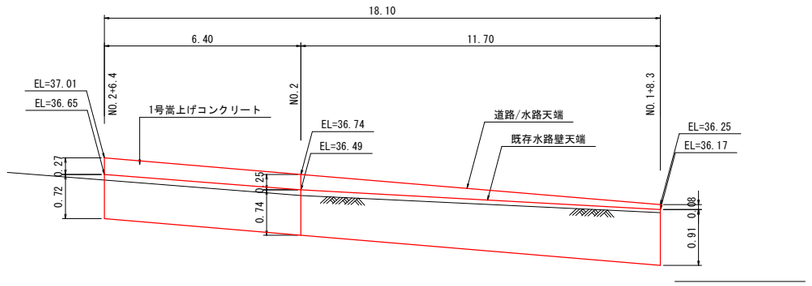

数　量　表

10m当り

種　別	規　格	一般式	単位	数　量
コンクリート	σck=18N/mm2	(0.15×0.30+0.15×0.15)×10.0	m3	0.675
型枠		(0.15+0.30)×10.00	m2	4.500

参考資料

普通河川尾原川支川河川改良工事

三原市本郷町南方

総括情報表

変更回数	0	
適用単価地区	65 三原市(本郷)	
単価適用日	00-07.10.01(0)	
諸経費体系	1 公共(一般)	
	当世代	前世代
工種	04 道路改良工事	
施工地域・工事場所区分	04 一般交通影響有り(2)	
復興補正区分	00 補正なし	
週休補正区分	09 閉所型・月単位	
現場事務所等の貸与区分	00 補正なし	
ＩＣＴ補正区分	00 補正なし	
冬期補正係数	00 補正なし	
緊急工事区分	00 通常工事 ０％	
前払金支出割合区分	00 補正無し	
契約保証区分	01 金銭的保証(0.04%)	

建設技能労働者や交通誘導員等の現場労働者にかかる経費として，労務費のほか各種経費（法定福利費の事業者負担額，労務管理費，安全訓練等に要する費用等）が必要であり，本積算ではこれらを現場管理費等の一部として率計上している。

≪凡例≫

Co ･･･コンクリート　As ･･･アスファルト
DT ･･･ダンプトラック　BH ･･･バックホウ
CC ･･･クローラクレーン　TC ･･･トラッククレーン
RTC･･･ラフテレーンクレーン

本工事費　内訳表

費目・工種・施工名称など	数量	単位	単価	金額	備考
本工事費					X1000
道路改良	1	式			Y1E01　　レベル1
道路土工	1	式			Y1E0101　　レベル2
掘削工	1	式			Y1E010101　レベル3
掘削 土砂	10	m3			Y1E01010101レベル4
掘削 土砂 上記以外(小規模) 標準	10	m3			SPK25040001 00 単第0 -0001　表
盛土工	1	式			Y1E010103　レベル3
盛土 土砂	10	m3			Y1E01010301レベル4
人力盛土（埋戻し） 粘性土・砂・砂質土・レキ質土	10	m3			SQ000023　　00 単第0 -0002　表

本工事費　内訳表

費目・工種・施工名称など	数量	単位	単価	金額	備考
残土処理工	1	式			Y1E010110　レベル3
土砂等運搬 土砂	30	m3			Y1E01011002レベル4
土砂等運搬 小規模 土砂(岩塊・玉石混り土含む) DID区間無し　距離3.5km以下(2.5km超)	30	m3			SPK25040002 00 単第0 -0003　表
残土等処分 土砂	30	m3			Y1E01011003レベル4
【直接工事費に含まれる処分費等】 「処分費等」の取扱いによる					#0041
受入費 砂、砂質土、礫質土	30	m3			F000000015　00
擁壁工	1	式			Y1E0106　　レベル2
場所打擁壁工	1	式			Y1E010606　レベル3
土留め擁壁 GW19	1	箇所			Y1E01060601レベル4

本工事費　内訳表

費目・工種・施工名称など	数量	単位	単価	金額	備考
土留め擁壁 GW19	1	箇所			V0008　00 単第0 -0004　表
1号嵩上げコンクリート	18	m			Y1E01060603レベル4
1号嵩上げコンクリート	1	箇所			V0009　00 単第0 -0007　表
2号嵩上げコンクリート	0.5	m			Y1E01060604レベル4
2号嵩上げコンクリート	1	箇所			V0010　00 単第0 -0010　表
排水構造物工	1	式			Y1E0109　レベル2
作業土工	1	式			Y1E010901　レベル3
床掘り 土砂	40	m3			Y1E01090102レベル4
床掘り 土砂 上記以外(小規模)	40	m3			SPK25040015 00 単第0 -0011　表

本工事費　内訳表

費目・工種・施工名称など	数量	単位	単価	金額	備考
埋戻し 土砂	20	m3			Y1E01090103レベル4
埋戻し 土砂 上記以外(小規模)	20	m3			SPK25040020 00 単第0 -0006　表
側溝工	1	式			Y1E010903　レベル3
プレキャストU型側溝 300×300×2000	25	m			Y1E01090301レベル4
U型側溝 300×300×2000	25	m			V0006　　00 単第0 -0012　表
自由勾配側溝 B600×H700×L2000	19	m			Y1E01090304レベル4
自由勾配側溝 600×700×2000	19	m			SDT00015　　00 単第0 -0014　表
自由勾配側溝 B600×H800×L2000	13	m			Y1E01090304レベル4
自由勾配側溝 600×800×2000	13	m			SDT00015　　00 単第0 -0015　表

本工事費　内訳表

費目・工種・施工名称など	数量	単位	単価	金額	備考
自由勾配側溝（横断暗渠型） B700×H600×L1000	5	m			Y1E01090304レベル4
自由勾配側溝（横断暗渠型） B700×H600×L1000	5	m			V000000100　00 単第0 -0016　表
インバート工	3	m3			Y1E01060601レベル4
コンクリート 無筋・鉄筋構造物 18-8-40BB 人力打設	3	m3			SPK25040157 00 単第0 -0008　表
コンクリート蓋 600用　L500	28	枚			Y1E01090508レベル4
蓋版 材料別途 40<重量≦170	28	枚			SDT00017　　00 単第0 -0019　表
コンクリート蓋 1号PC水路　600用　L500	28	枚			F0000000003 00
コンクリート蓋 300用　L500	48	枚			Y1E01090508レベル4
蓋版 材料別途 40≧重量	48	枚			SDT00017　　00 単第0 -0020　表

本工事費　内訳表

費目・工種・施工名称など	数量	単位	単価	金額	備考
コンクリート蓋 3号PC水路　300用　L500	48	枚			F0000000004 00
グレーチング蓋 600用　L500　T-25	3	枚			Y1E01090508レベル4
蓋版 材料別途 40<重量≦170	3	枚			SDT00017　　00 単第0 -0019　表
グレーチング蓋 1号PC水路　600用　L500　T-25	3	枚			F0000000005 00
グレーチング蓋 300用　L500　T-25	2	枚			Y1E01090508レベル4
蓋版 材料別途 40≧重量	2	枚			SDT00017　　00 単第0 -0020　表
グレーチング蓋 3号PC水路　300用　L500　T-25	2	枚			F0000000006 00
小口止工	1	箇所			Y1E01060601レベル4
小口止工	1	箇所			V0012　　00 単第0 -0021　表

本工事費　内訳表

費目・工種・施工名称など	数量	単位	単価	金額	備考
管渠工	1	式			Y1E010904　レベル3
重圧管 バイコン台付管　φ250㎜	5	m			Y1E01090401レベル4
鉄筋コンクリート台付管 据付 管径250㎜ 台付鉄筋コンクリート管(バイコン管)	5	m			SPK25040098 00 単第0 -0022　表
集水桝・マンホール工	1	式			Y1E010905　レベル3
1号集水桝（A） 700×500　T-25	1	箇所			Y1E01090502レベル4
1号集水枡（A） 700×500	1	箇所			V0002　00 単第0 -0023　表
1号集水桝（B） 700×800　T-25	1	箇所			Y1E01090502レベル4
1号集水枡（B） 700×800	1	箇所			V0003　00 単第0 -0025　表
接続桝 300×300×600	1	箇所			Y1E01090504レベル4

本工事費　内訳表

費目・工種・施工名称など	数量	単位	単価	金額	備考
接続枡 300×300×600	1	箇所			V0005　00 単第0 -0027　表
雑工	1	式			Y1E0115　レベル2
雑工	1	式			Y1E011501　レベル3
防草コンクリート t=7cm	16	m2			Y1E01150101レベル4
コンクリート打設工 防草コンクリート Co厚さ70mm 18-8-20BB	16	m2			S1040011　00 単第0 -0029　表
硬質塩化ビニル管 VPφ150mm	6	m			Y1E01150101レベル4
硬質塩化ビニル管布設工 呼び径 150mm	6	m			SG1D0006001 00 単第0 -0030　表
角フリューム KF-250	1	m			Y1E01150101レベル4
角フリューム布設 KF-250	1	m			V0011　00 単第0 -0031　表

本工事費　内訳表

費目・工種・施工名称など	数量	単位	単価	金額	備考
舗装工	1	式			Y1G0204　　レベル2
舗装復旧工	1	式			Y1G020402　レベル3
下層路盤 RC-30　t=10cm	36	m2			Y1G02040207レベル4
下層路盤(車道・路肩部) 全仕上り厚100mm 1層施工 RC-30	36	m2			SPK25040235 00 単第0 -0032　表
上層路盤 RM-30　t=10cm	36	m2			Y1G02040208レベル4
上層路盤(車道・路肩部) RM-30 全仕上り厚100mm 1層施工	36	m2			SPK25040237 00 単第0 -0033　表
表層 再生密粒度アスコン20	36	m2			Y1G02040211レベル4
表層(車道・路肩部) 平均幅員1.4m未満(1層平均50mm以下) 1層当り平均仕上厚50mm	36	m2			SPK25040244 00 単第0 -0034　表
構造物撤去工	1	式			Y1G0228　　レベル2

本工事費　内訳表

費目・工種・施工名称など	数量	単位	単価	金額	備考
構造物取壊し工	1	式			Y1G022806　レベル3
コンクリート構造物取壊し 無筋	4	m3			Y1G02280601レベル4
構造物とりこわし工(無筋構造物) 機械施工	4	m3			SDT00031　00 単第0 -0035　表
舗装版切断 アスファルト舗装　t≦15cm	77	m			Y1G02280602レベル4
舗装版切断 アスファルト舗装版 アスファルト舗装版厚15cm以下	77	m			SPK25040307 00 単第0 -0036　表
舗装版破砕 As舗装　t≧15cm	21	m2			Y1G02280603レベル4
舗装版破砕積込(小規模土工)	21	m2			SPK25040018 00 単第0 -0037　表
殻運搬 Co殻（無筋）	4	m3			Y1G02040205レベル4
殻運搬 Co(無筋)構造物とりこわし DID区間無し 運搬距離10.9km以下(8.0km超)	4	m3			SPK25040155 00 単第0 -0038　表

本工事費　内訳表

費目・工種・施工名称など	数量	単位	単価	金額	備考
殻運搬 As殻	1	m3			Y1G02040205レベル4
殻運搬 舗装版破砕 DID区間無し 運搬距離7.0km以下(5.5km超)	1	m3			SPK25040155 00 単第0 -0039　表
殻処分 Co塊（無筋）	4	m3			Y1G02040206レベル4
【直接工事費に含まれる処分費等】 「処分費等」の取扱いによる					#0041
受入費 Co塊（無筋）	10	t			F000000016　00
殻処分 As塊	1	m3			Y1G02040206レベル4
【直接工事費に含まれる処分費等】 「処分費等」の取扱いによる					#0041
受入費 As塊	1	t			F000000017　00
仮設工	1	式			Y1E0115　　レベル2

本工事費　内訳表

費目・工種・施工名称など	数量	単位	単価	金額	備考
交通管理工	1	式			Y1E011521　レベル3
交通誘導警備員	1	式			Y1E01152101レベル4
交通誘導警備員B	20	人			R0369　　00
＊＊直接工事費＊＊ #0020計=支給品等(材料),無償貸付					
共通仮設費率分					Z0019
計算情報…… 対象額…… 率……					
＊＊共通仮設費計＊＊					
＊＊純工事費＊＊					
現場管理費 計算情報…… 対象額…… 率……					

本工事費　内訳表

費目・工種・施工名称など	数量	単位	単価	金額	備考
＊＊工事原価＊＊					
一般管理費率分 計算情報…… 対象額…… 率……					前払補正率…
契約保証費 計算情報…… 対象額…… 率……					当初請対額 当初対象額
一般管理費計					
＊＊工事価格＊＊					
＊＊消費税相当額＊＊ 計算情報…… 対象額…… 率……					
＊＊工事費計＊＊					
＊＊契約保証費計＊＊					

施工単価表

掘削　　SPK25040001　　単第0 -0001　表

土砂 上記以外(小規模)　　標準　　1　m3　当り

機械構成比: 26.01%　労務構成比: 62.89%　材料構成比: 11.10%　市場単価構成比: 0.00%　標準単価: 1,241.00000

代表機労材規格(積算地区)	構成比	単価(積算地区)	代表機労材規格(東京地区)	単価(東京地区)	備考
バックホウ(クローラ型) 標準型・排2 山積0.28/平積0.2m3	26.01%		バックホウ(クローラ型) 標準型・排2 山積0.28/平積0.2m3		MTPC00062 MTPT00062
運転手(特殊)	62.89%		運転手(特殊)		RTPC00006 RTPT00006
軽油 パトロール給油,2～4KL積載車給油	11.10%		軽油パトロール給油		TTPC00013 TTPT00013
積算単価			積算単価		EP001
A=1　土砂 E=7　標準			B=5　上記以外(小規模)		

施工単価表

人力盛土（埋戻し）　SQ000023　単第0 -0002　表

粘性土・砂・砂質土・レキ質土　10　m3　当り

名称・規格など	数量	単位	単価	金額	備考
普通作業員	2.3	人			
諸雑費	1	式			
＊＊＊　合計　＊＊＊	10	m3			
＊＊＊　単位当たり　＊＊＊	1	m3			
A=1　粘性土・砂・砂質土・レキ質土					

施工単価表

土砂等運搬　SPK25040002　単第0 -0003　表

小規模 土砂(岩塊・玉石混り土含む)　DID区間無し　距離3.5km以下(2.5km超)　1　m3　当り

機械構成比: 26.52%　労務構成比: 61.90%　材料構成比: 11.58%　市場単価構成比: 0.00%　標準単価: 1,525.20000

代表機労材規格(積算地区)	構成比	単価(積算地区)	代表機労材規格(東京地区)	単価(東京地区)	備考
ダンプトラック[オンロード・ディーゼル] 4t積級 (タイヤ損耗費及び補修費(良好)を含む)	26.52%		ダンプトラック[オンロード・ディーゼル] 4t積級 (タイヤ損耗費及び補修費(良好)を含む)		MTPC00017T1 MTPT00017T1
運転手(一般)	61.90%		運転手(一般)		RTPC00007 RTPT00007
軽油 パトロール給油,2～4KL積載車給油	11.58%		軽油パトロール給油		TTPC00013 TTPT00013
積算単価			積算単価		EP001
A=2　小規模 C=1　土砂(岩塊・玉石混り土含む) F=16　距離3.5km以下(2.5km超)			B=5　バックホウ山積0.28m3(平積0.2m3) D=1　DID区間無し		

施工単価表

土留め擁壁　　V0008　　単第0 -0004　表

GW19　　1　　箇所　　当り

名称・規格など	数量	単位	単価	金額	備考
重力式擁壁 擁壁平均高さ1m超2m未満 基礎砕石有り 均しCo有り	0.5	m3			単第0-0005　表
掘削 土砂 上記以外(小規模) 標準	1.6	m3			単第0-0001　表
埋戻し 土砂 上記以外(小規模)	0.7	m3			単第0-0006　表
＊＊＊　単位当たり　＊＊＊	1	箇所			

施工単価表

重力式擁壁　SPK25040071　単第0 -0005　表

擁壁平均高さ1m超2m未満　基礎砕石有り 均しCo有り　1　m3　当り

機械構成比: 3.15%　労務構成比: 71.07%　材料構成比: 25.78%　市場単価構成比: 0.00%　標準単価: 80,918.00000

代表機労材規格(積算地区)	構成比	単価(積算地区)	代表機労材規格(東京地区)	単価(東京地区)	備考
バックホウ(クローラ型) 後方超小旋回・超低騒音・C機能・排2014 山積0.45/平積0.35m3,吊能力2.9t	1.83%		バックホウ(クローラ型) 後方超小旋回・超低騒音・C機能・排2014 山積0.45/平積0.35m3,吊能力2.9t		MTPC00160 MTPT00160
その他(機械)			その他(機械)		EK009
型わく工	14.88%		型わく工		RTPC00010 RTPT00010
普通作業員	12.55%		普通作業員		RTPC00002 RTPT00002
土木一般世話役	10.72%		土木一般世話役		RTPC00009 RTPT00009
特殊作業員	2.09%		特殊作業員		RTPC00001 RTPT00001
その他(労務)			その他(労務)		ER009
レディーミクストコンクリート指定品 呼び強度18,スランプ8,粗骨材40 W/C(60%),種別(高炉)	25.38%		生コンクリート 高炉 18-8-25(20) W/C 60%		TTPCD0010 TTPT00003
軽油 パトロール給油,2～4KL積載車給油	0.23%		軽油パトロール給油		TTPC00013 TTPT00013

施工単価表

重力式擁壁　SPK25040071　単第0 -0005　表

擁壁平均高さ1m超2m未満　基礎砕石有り 均しCo有り　1　m3　当り

機械構成比: 3.15%　労務構成比: 71.07%　材料構成比: 25.78%　市場単価構成比: 0.00%　標準単価: 80,918.00000

代表機労材規格(積算地区)	構成比	単価(積算地区)	代表機労材規格(東京地区)	単価(東京地区)	備考
その他(材料)			その他(材料)		EZ009
積算単価			積算単価		E9999
A=1 擁壁平均高さ1m超2m未満 D=2 基礎砕石有り F=1 一般養生 H=1 -			B=2 18-8-40BB E=2 均しCo有り G=1 圧送管延長距離無し		

施工単価表

埋戻し　SPK25040020　単第0 -0006　表

土砂　上記以外(小規模)　1　m3　当り

機械構成比:　8.87%　労務構成比:　87.15%　材料構成比:　3.98%　市場単価構成比:　0.00%　標準単価:　4,063.80000

代表機労材規格(積算地区)	構成比	単価(積算地区)	代表機労材規格(東京地区)	単価(東京地区)	備考
バックホウ(クローラ型) 後方超小旋回型・排2 山積0.28/平積0.2m3	8.27%		バックホウ(クローラ型) 後方超小旋回型・排2 山積0.28/平積0.2m3		MTPC00083 MTPT00083
タンパ及びランマ ランマ 質量60～80kg	0.60%		タンパ及びランマ ランマ 質量60～80kg		MTPC00048 MTPT00048
普通作業員	50.03%		普通作業員		RTPC00002 RTPT00002
特殊作業員	19.35%		特殊作業員		RTPC00001 RTPT00001
運転手(特殊)	17.77%		運転手(特殊)		RTPC00006 RTPT00006
軽油 パトロール給油,2～4KL積載車給油	3.14%		軽油パトロール給油		TTPC00013 TTPT00013
ガソリン,レギュラー スタンド渡し,スタンド給油	0.84%		ガソリンレギュラースタンド		TTPC00014 TTPT00014
積算単価			積算単価		EP001
A=5　上記以外(小規模) D=1　-(全ての費用)			B=1　土砂		

施工単価表

埋戻し　SPK25040020　単第0 -0006　表

土砂　上記以外(小規模)　1　m3　当り

機械構成比: 8.87%　労務構成比: 87.15%　材料構成比: 3.98%　市場単価構成比: 0.00%　標準単価: 4,063.80000

代表機労材規格(積算地区)	構成比	単価(積算地区)	代表機労材規格(東京地区)	単価(東京地区)	備考

施工単価表

1号嵩上げコンクリート　V0009　単第0 -0007　表

1　箇所　当り

名称・規格など	数量	単位	単価	金額	備考
コンクリート 無筋・鉄筋構造物 18-8-40BB 人力打設	2.8	m3			単第0-0008　表
型枠 一般型枠 鉄筋・無筋構造物	3.6	m2			単第0-0009　表
＊＊＊　単位当たり　＊＊＊	1	箇所			

施工単価表

コンクリート　SPK25040157　単第0 -0008　表

無筋・鉄筋構造物 18-8-40BB　人力打設　1　m3　当り

機械構成比: 0.00%　労務構成比: 28.68%　材料構成比: 71.32%　市場単価構成比: 0.00%　標準単価: 30,615.00000

代表機労材規格(積算地区)	構成比	単価(積算地区)	代表機労材規格(東京地区)	単価(東京地区)	備考
普通作業員	12.85%		普通作業員		RTPC00002 RTPT00002
特殊作業員	7.30%		特殊作業員		RTPC00001 RTPT00001
土木一般世話役	6.58%		土木一般世話役		RTPC00009 RTPT00009
その他(労務)			その他(労務)		ER009
レディーミクストコンクリート指定品 呼び強度18,スランプ8,粗骨材40 W/C(60%),種別(高炉)	71.32%		生コンクリート 高炉 24-12-25(20) W/C 55%		TTPCD0010 TTPT00343
積算単価			積算単価		E9999
A=1 無筋・鉄筋構造物 C=2 18-8-40BB H=2 現場内小運搬無し K=1 -(全ての費用)			B=3 人力打設 F=2 一般養生 J=1 -		

施工単価表

型枠　SPK25040159　単第0 -0009　表

一般型枠　鉄筋・無筋構造物　1　m2　当り

機械構成比: 0.00%　労務構成比: 100.00%　材料構成比: 0.00%　市場単価構成比: 0.00%　標準単価: 10,100.00000

代表機労材規格(積算地区)	構成比	単価(積算地区)	代表機労材規格(東京地区)	単価(東京地区)	備考
型わく工	46.66%		型わく工		RTPC00010 RTPT00010
普通作業員	25.14%		普通作業員		RTPC00002 RTPT00002
土木一般世話役	9.51%		土木一般世話役		RTPC00009 RTPT00009
その他(労務)			その他(労務)		ER009
積算単価			積算単価		EP001
A=1　一般型枠 C=1　-(全ての費用)			B=1　鉄筋・無筋構造物		

施工単価表

2号嵩上げコンクリート　　V0010　　単第0 -0010　表

1　　箇所　　当り

名称・規格など	数量	単位	単価	金額	備考
コンクリート 無筋・鉄筋構造物 18-8-40BB 人力打設	0.03	m3			単第0-0008　表
型枠 一般型枠 鉄筋・無筋構造物	0.2	m2			単第0-0009　表
＊＊＊　単位当たり　＊＊＊	1	箇所			

施工単価表

床掘り　　SPK25040015　　単第0 -0011　表

土砂 上記以外(小規模)　　1　m3　当り

機械構成比: 18.73%　労務構成比: 74.16%　材料構成比: 7.11%　市場単価構成比: 0.00%　標準単価: 2,247.40000

代表機労材規格(積算地区)	構成比	単価(積算地区)	代表機労材規格(東京地区)	単価(東京地区)	備考
バックホウ(クローラ型) 後方超小旋回型・排2 山積0.28/平積0.2m3	18.73%		バックホウ(クローラ型) 後方超小旋回型・排2 山積0.28/平積0.2m3		MTPC00083 MTPT00083
運転手(特殊)	40.26%		運転手(特殊)		RTPC00006 RTPT00006
普通作業員	33.90%		普通作業員		RTPC00002 RTPT00002
軽油 パトロール給油,2～4KL積載車給油	7.11%		軽油パトロール給油		TTPC00013 TTPT00013
積算単価			積算単価		EP001
A=1　土砂 E=1　-(全ての費用)			B=5　上記以外(小規模)		

施工単価表

U型側溝　　V0006　　単第0 -0012　表

300×300×2000　　1　m　当り

名称・規格など	数量	単位	単価	金額	備考
U型側溝 材料別途 L=2000mm/本	1	m			単第0-0013　表
U型側溝 300×300×2000	0.5	本			
＊＊＊　単位当たり　＊＊＊	1	m			

施工単価表

U型側溝　　SDT00013　　単第0 -0013　表

材料別途 L=2000mm/本　　1　m　当り

名称・規格など	数量	単位	単価	金額	備考
昼間_U型側溝【手間のみ】 L=2000_1000kg/個以下 時間的制約なし	1.000	m			
再生クラッシャラン 40～0mm	0.055	m3			
諸雑費	1	式			
＊＊＊　単位当たり　＊＊＊	1	m			
A=1　昼間施工 E=3　L=2000mm/本 G=1　時間的制約なし			B=6　材料別途 F=6　1000≧重量 I=1　-		
J=1　- N=0.46　基礎砕石の設計数量(m3/10m)			K=2　RC-40		

施工単価表

自由勾配側溝　　SDT00015　　単第0 -0014　表

600×700×2000　　1　m　当り

名称・規格など	数量	単位	単価	金額	備考
昼間_自由勾配側溝【手間のみ】 L=2000_1000kg/個以下 時間的制約なし	1.000	m			
自由勾配側溝_ふた2枚掛製品_側溝本体 600*700*2000 参考質量885kg	0.500	本			
再生クラッシャラン 40～0mm	0.124	m3			
レディーミクストコンクリート指定品 呼び強度18,スランプ8,粗骨材40 W/C(60%),種別(高炉)	0.066	m3			
諸雑費	1	式			
＊＊＊　単位当たり　＊＊＊	1	m			
A=1　昼間施工 E=1　時間的制約なし G=2　RC-40			B=20　600×700×2000 F=1　- I=1.03　基礎砕石の設計数量(m3/10m)		
J=1　18-8-40BB M=1　-			L=0.62　基礎及び底部Coの設計数量(m3/10m)		

施工単価表

自由勾配側溝　　SDT00015　　単第0 -0015　表

600×800×2000　　1　m　当り

名称・規格など	数量	単位	単価	金額	備考
昼間_自由勾配側溝【手間のみ】 L=2000_1000kg/個以下 時間的制約なし	1.000	m			
自由勾配側溝_ふた2枚掛製品_側溝本体 600*800*2000 参考質量955kg	0.500	本			
再生クラッシャラン 40～0mm	0.124	m3			
レディーミクストコンクリート指定品 呼び強度18,スランプ8,粗骨材40 W/C(60%),種別(高炉)	0.096	m3			
諸雑費	1	式			
＊＊＊　単位当たり　＊＊＊	1	m			
A=1　昼間施工 E=1　時間的制約なし G=2　RC-40			B=21　600×800×2000 F=1　- I=1.03　基礎砕石の設計数量(m3/10m)		
J=1　18-8-40BB M=1　-			L=0.91　基礎及び底部Coの設計数量(m3/10m)		

施工単価表

自由勾配側溝（横断暗渠型）　V000000100　単第0 -0016　表

B700×H600×L1000　10　m　当り

名称・規格など	数量	単位	単価	金額	備考
昼間_自由勾配側溝【手間のみ】 L=2000_1000kg/個以下 時間的制約なし	10	m			
自由勾配側溝（横断暗渠型） B700×H600×L1000	10	本			
コンクリート 無筋・鉄筋構造物 18-8-40BB 人力打設	1.284	m3			単第0-0008　表
型枠 一般型枠 均しコンクリート	2.4	m2			単第0-0017　表
基礎砕石 砕石の厚さ12.5cmを超え17.5cm以下 RC-40	11.7	m2			単第0-0018　表
コンクリート 無筋・鉄筋構造物 18-8-40BB 人力打設	0.64	m3			単第0-0008　表
諸雑費	1	式			
＊＊＊　合計　＊＊＊	10	m			
＊＊＊　単位当たり　＊＊＊	1	m			

施工単価表

型枠　SPK25040159　単第0 -0017　表

一般型枠　均しコンクリート　1　m2　当り

機械構成比: 0.00%　労務構成比: 100.00%　材料構成比: 0.00%　市場単価構成比: 0.00%　標準単価: 5,104.70000

代表機労材規格(積算地区)	構成比	単価(積算地区)	代表機労材規格(東京地区)	単価(東京地区)	備考
型わく工	58.78%		型わく工		RTPC00010 RTPT00010
普通作業員	19.90%		普通作業員		RTPC00002 RTPT00002
土木一般世話役	6.07%		土木一般世話役		RTPC00009 RTPT00009
その他(労務)			その他(労務)		ER009
積算単価			積算単価		EP001
A=1　一般型枠 C=1　-(全ての費用)			B=5　均しコンクリート		

施工単価表

基礎砕石　SPK25040034　単第0 -0018　表

砕石の厚さ12.5cmを超え17.5cm以下　RC-40　1　m2　当り

機械構成比:　5.04%　労務構成比:　74.10%　材料構成比:　20.86%　市場単価構成比:　0.00%　標準単価：　1,335.60000

代表機労材規格(積算地区)	構成比	単価(積算地区)	代表機労材規格(東京地区)	単価(東京地区)	備考
<賃>バックホウ(クローラ型) 山積0.8m3(平積0.6) 排1～3,2011,2014	5.01%		バックホウ クローラ型 山積0.8m3(平積0.6m3)		KTPC00018 KTPT00018
その他(機械)			その他(機械)		EK009
普通作業員	35.62%		普通作業員		RTPC00002 RTPT00002
特殊作業員	15.04%		特殊作業員		RTPC00001 RTPT00001
運転手(特殊)	13.95%		運転手(特殊)		RTPC00006 RTPT00006
土木一般世話役	8.98%		土木一般世話役		RTPC00009 RTPT00009
その他(労務)			その他(労務)		ER009
再生クラッシャラン 40～0mm	16.17%		再生クラッシャーラン RC-40		TTPC00008 TTPT00008
軽油 パトロール給油,2～4KL積載車給油	4.66%		軽油パトロール給油		TTPC00013 TTPT00013

施工単価表

基礎砕石　SPK25040034　単第0 -0018　表

砕石の厚さ12.5cmを超え17.5cm以下　RC-40　1　m2　当り

機械構成比:　5.04%　労務構成比:　74.10%　材料構成比:　20.86%　市場単価構成比:　0.00%　標準単価：　1,335.60000

代表機労材規格(積算地区)	構成比	単価(積算地区)	代表機労材規格(東京地区)	単価(東京地区)	備考
その他(材料)			その他(材料)		EZ009
積算単価			積算単価		EP001
A=3　砕石の厚さ12.5cmを超え17.5cm以下 D=1　-(全ての費用)			B=1　RC-40		

施工単価表

蓋版　　SDT00017　　単第0 -0019　表

材料別途 40<重量≦170　　1　枚　当り

名称・規格など	数量	単位	単価	金額	備考
昼間_蓋版【手間のみ】 コンクリート・鋼製_40を超え170kg/枚以下 時間的制約なし	1.000	枚			
諸雑費	1	式			
＊＊＊　単位当たり　＊＊＊	1	枚			
A=1　昼間施工 E=2　40<重量≦170 G=1　-			B=10　材料別途 F=1　時間的制約なし		

施工単価表

蓋版　　SDT00017　　単第0 -0020　表

材料別途 40≧重量　　1　枚　当り

名称・規格など	数量	単位	単価	金額	備考
昼間_蓋版【手間のみ】 コンクリート・鋼製_40kg/枚以下 時間的制約なし	1.000	枚			
諸雑費	1	式			
＊＊＊　単位当たり　＊＊＊	1	枚			
A=1　昼間施工 E=1　40≧重量 G=1　-			B=10　材料別途 F=1　時間的制約なし		

施工単価表

小口止工　　V0012　　単第0 -0021　表

1　　箇所　　当り

名称・規格など	数量	単位	単価	金額	備考
コンクリート 無筋・鉄筋構造物 18-8-40BB 人力打設	0.03	m3			単第0-0008　表
型枠 一般型枠 鉄筋・無筋構造物	0.2	m2			単第0-0009　表
＊＊＊　単位当たり　＊＊＊	1	箇所			

施工単価表

鉄筋コンクリート台付管　SPK25040098　単第0 -0022　表

据付 管径250mm　台付鉄筋コンクリート管(バイコン管)　1　m　当り

機械構成比: 5.30%　労務構成比: 28.35%　材料構成比: 66.35%　市場単価構成比: 0.00%　標準単価: 12,785.00000

代表機労材規格(積算地区)	構成比	単価(積算地区)	代表機労材規格(東京地区)	単価(東京地区)	備考
バックホウ(クローラ型) 標準型・クレーン機能付き・排1 山積0.45/平積0.35m3,吊能力2.9t	4.31%		バックホウ(クローラ型) 標準型・クレーン機能付き・排1 山積0.45/平積0.35m3,吊能力2.9t		MTPC00063 MTPT00063
その他(機械)			その他(機械)		EK009
運転手(特殊)	8.06%		運転手(特殊)		RTPC00006 RTPT00006
普通作業員	7.94%		普通作業員		RTPC00002 RTPT00002
土木一般世話役	4.84%		土木一般世話役		RTPC00009 RTPT00009
特殊作業員	2.21%		特殊作業員		RTPC00001 RTPT00001
その他(労務)			その他(労務)		ER009
台付鉄筋コンクリート管(バイコン台付管) <JSWASA-9>,呼び径250BZ,長2000 参考質量320kg	63.97%		鉄筋コンクリート台付管(バイコン台付管) 管径300mm×長さ2,000mm		TTPCD0199 TTPT00134
軽油 パトロール給油,2～4KL積載車給油	1.94%		軽油パトロール給油		TTPC00013 TTPT00013

施工単価表

鉄筋コンクリート台付管　SPK25040098　単第0 -0022　表

据付 管径250㎜　台付鉄筋コンクリート管(バイコン管)　1　m　当り

機械構成比: 5.30%　労務構成比: 28.35%　材料構成比: 66.35%　市場単価構成比: 0.00%　標準単価: 12,785.00000

代表機労材規格(積算地区)	構成比	単価(積算地区)	代表機労材規格(東京地区)	単価(東京地区)	備考
その他(材料)			その他(材料)		EZ009
積算単価			積算単価		EP001
A=1 据付 C=1 台付鉄筋コンクリート管(バイコン管)			B=2 管径250㎜ E=1 -(全ての費用)		

施工単価表

1号集水枡（A）　V0002　単第0 -0023　表

700×500　1　箇所　当り

名称・規格など	数量	単位	単価	金額	備考
現場打ち集水桝・街渠桝(本体) 18-8-40BB 0.30m3を超え0.32m3以下	1	箇所			単第0-0024　表
蓋版 材料別途 40≧重量	2	枚			単第0-0020　表
グレーチング蓋 1号集水桝（A）　700×500用（2分割）　T-2	1	組			
＊＊＊　単位当たり　＊＊＊	1	箇所			

施工単価表

現場打ち集水桝・街渠桝(本体)　SPK25040104　単第0 -0024　表

18-8-40BB　0.30m3を超え0.32m3以下　1　箇所　当り

機械構成比:　0.08%　労務構成比:　87.50%　材料構成比:　12.42%　市場単価構成比:　0.00%　標準単価:　53,697.00000

代表機労材規格(積算地区)	構成比	単価(積算地区)	代表機労材規格(東京地区)	単価(東京地区)	備考
<賃>バックホウ(クローラ型) 山積0.8m3(平積0.6) 排1～3,2011,2014	0.08%		バックホウ クローラ型 山積0.8m3(平積0.6m3)		KTPC00018 KTPT00018
型わく工	34.36%		型わく工		RTPC00010 RTPT00010
普通作業員	29.20%		普通作業員		RTPC00002 RTPT00002
土木一般世話役	11.29%		土木一般世話役		RTPC00009 RTPT00009
特殊作業員	1.88%		特殊作業員		RTPC00001 RTPT00001
その他(労務)			その他(労務)		ER009
レディーミクストコンクリート指定品 呼び強度18,スランプ8,粗骨材40 W/C(60%),種別(高炉)	12.08%		生コンクリート 高炉 18-8-25(20) W/C 60%		TTPCD0010 TTPT00003
軽油 パトロール給油,2～4KL積載車給油	0.07%		軽油パトロール給油		TTPC00013 TTPT00013
その他(材料)			その他(材料)		EZ009

施工単価表

現場打ち集水桝・街渠桝(本体)　SPK25040104　単第0 -0024　表

18-8-40BB　0.30m3を超え0.32m3以下　1　箇所　当り

機械構成比: 0.08%　労務構成比: 87.50%　材料構成比: 12.42%　市場単価構成比: 0.00%　標準単価: 53,697.00000

代表機労材規格(積算地区)	構成比	単価(積算地区)	代表機労材規格(東京地区)	単価(東京地区)	備考
積算単価			積算単価		E9999
A=3　18-8-40BB D=2　人力打設 F=1　-			C=6　0.30m3を超え0.32m3以下 E=1　一般養生・特殊養生(練炭)		

施工単価表

1号集水枡（B）　V0003　単第0 -0025　表

700×800　1　箇所　当り

名称・規格など	数量	単位	単価	金額	備考
現場打ち集水桝・街渠桝(本体) 18-8-40BB 0.43m3を超え0.46m3以下	1	箇所			単第0-0026　表
蓋版 材料別途 40<重量≦170	1	枚			単第0-0019　表
グレーチング蓋 1号集水桝（B）　700×800用　T-25　受枠含	1	枚			
＊＊＊　単位当たり　＊＊＊	1	箇所			

施工単価表

現場打ち集水桝・街渠桝(本体)　SPK25040104　単第0 -0026　表

18-8-40BB　0.43m3を超え0.46m3以下　1　箇所　当り

機械構成比:　0.07%　労務構成比:　86.08%　材料構成比:　13.85%　市場単価構成比:　0.00%　標準単価:　68,816.00000

代表機労材規格(積算地区)	構成比	単価(積算地区)	代表機労材規格(東京地区)	単価(東京地区)	備考
<賃>バックホウ(クローラ型) 山積0.8m3(平積0.6) 排1～3,2011,2014	0.07%		バックホウ クローラ型 山積0.8m3(平積0.6m3)		KTPC00018 KTPT00018
型わく工	33.30%		型わく工		RTPC00010 RTPT00010
普通作業員	28.99%		普通作業員		RTPC00002 RTPT00002
土木一般世話役	11.23%		土木一般世話役		RTPC00009 RTPT00009
特殊作業員	2.06%		特殊作業員		RTPC00001 RTPT00001
その他(労務)			その他(労務)		ER009
レディーミクストコンクリート指定品 呼び強度18,スランプ8,粗骨材40 W/C(60%),種別(高炉)	13.53%		生コンクリート 高炉 18-8-25(20) W/C 60%		TTPCD0010 TTPT00003
軽油 パトロール給油,2～4KL積載車給油	0.07%		軽油パトロール給油		TTPC00013 TTPT00013
その他(材料)			その他(材料)		EZ009

施工単価表

現場打ち集水桝・街渠桝(本体)　SPK25040104　単第0 -0026　表

18-8-40BB　0.43m3を超え0.46m3以下　1　箇所　当り

機械構成比: 0.07%　労務構成比: 86.08%　材料構成比: 13.85%　市場単価構成比: 0.00%　標準単価: 68,816.00000

代表機労材規格(積算地区)	構成比	単価(積算地区)	代表機労材規格(東京地区)	単価(東京地区)	備考
積算単価			積算単価		E9999
A=3　18-8-40BB D=2　人力打設 F=1　-			C=12　0.43m3を超え0.46m3以下 E=1　一般養生・特殊養生(練炭)		

施工単価表

接続枡　　V0005　　単第0 -0027　表

300×300×600　　1　　箇所　　当り

名称・規格など	数量	単位	単価	金額	備考
プレキャスト集水桝 据付 基礎砕石有り 製品質量(kg/基)80kgを超え200kg以下	1	基			単第0-0028　表
PC桝 300×300×600	1	個			
コンクリート 無筋・鉄筋構造物 18-8-40BB 人力打設	0.005	m3			単第0-0008　表
グレーチング蓋 PC桝　300用　T-25　細目　110°開閉	1	枚			
＊＊＊　単位当たり　＊＊＊	1	箇所			

施工単価表

プレキャスト集水桝　SPK25040096　単第0 -0028　表

据付 基礎砕石有り　製品質量(kg/基)80kgを超え200kg以下　1　基　当り

機械構成比: 15.14%　労務構成比: 80.75%　材料構成比: 4.11%　市場単価構成比: 0.00%　標準単価: 4,360.10000

代表機労材規格(積算地区)	構成比	単価(積算地区)	代表機労材規格(東京地区)	単価(東京地区)	備考
<賃>バックホウ(クローラ型クレーン機能付) 山積0.28m3(平積0.2)吊能力1.7t 排出ガス対策型(第1,2,3次基準値)低騒音	12.21%		バックホウ クローラ型 クレーン機能付1.7t 山積0.28m3(平積0.2m3)		KTPC00019 KTPT00019
その他(機械)			その他(機械)		EK009
運転手(特殊)	46.45%		運転手(特殊)		RTPC00006 RTPT00006
普通作業員	11.06%		普通作業員		RTPC00002 RTPT00002
土木一般世話役	5.68%		土木一般世話役		RTPC00009 RTPT00009
特殊作業員	1.94%		特殊作業員		RTPC00001 RTPT00001
その他(労務)			その他(労務)		ER009
軽油 パトロール給油,2～4KL積載車給油	3.32%		軽油パトロール給油		TTPC00013 TTPT00013
その他(材料)			その他(材料)		EZ009

施工単価表

プレキャスト集水桝　SPK25040096　単第0 -0028　表

据付 基礎砕石有り　製品質量(kg/基)80kgを超え200kg以下　1　基　当り

機械構成比: 15.14%　労務構成比: 80.75%　材料構成比: 4.11%　市場単価構成比: 0.00%　標準単価： 4,360.10000

代表機労材規格(積算地区)	構成比	単価(積算地区)	代表機労材規格(東京地区)	単価(東京地区)	備考
積算単価			積算単価		EP001
A=1 据付 C=1 基礎砕石有り			B=2 製品質量(kg/基)80kgを超え200kg以下 D=1 -(全ての費用)		

施工単価表

コンクリート打設工　S1040011　単第0 -0029　表

防草コンクリート Co厚さ70mm　18-8-20BB　100　m2　当り

名称・規格など	数量	単位	単価	金額	備考
土木一般世話役	1.000	人			
普通作業員	3.200	人			
レディーミクストコンクリート指定品 呼び強度18,スランプ8,粗骨材20(25) W/C(60%),種別(高炉)	8.470	m3			
諸雑費	3.0	%			#09
＊＊＊　合計　＊＊＊	100	m2			
＊＊＊　単位当たり　＊＊＊	1	m2			
A=1　施工幅 1.0m以下 C=1　- F=70　コンクリート厚さ(mm)			B=2　施工高さ -1.0m以上1.0m以下 D=1　18-8-20BB G=1　-		

施工単価表

硬質塩化ビニル管布設工　SG1D0006001　単第0 -0030　表

呼び径 150mm　1　m　当り

名称・規格など	数量	単位	単価	金額	備考
硬質塩化ビニル管設置【材工共】 管径150mm	1	m			
＊＊＊　単位当たり　＊＊＊	1	m			
A=1　呼び径 150mm D=1　-			B=2　[規]20m未満		

施工単価表

角フリューム布設　　V0011　　単第0 -0031　表

KF-250　　1　m　当り

名称・規格など	数量	単位	単価	金額	備考
用排水路用角フリューム KF-250　L=2.0m	0.5	本			
用排水用角フリューム用パット KF250用　L=0.9m	0.5	枚			
角フリューム据付 L=2000_1000kg/個以下 時間制約なし	1	m			
＊＊＊　単位当たり　＊＊＊	1	m			

施工単価表

下層路盤(車道・路肩部)　SPK25040235　単第0 -0032　表

全仕上り厚100mm 1層施工　RC-30　1　m2　当り

機械構成比: 5.72%　労務構成比: 18.33%　材料構成比: 75.95%　市場単価構成比: 0.00%　標準単価: 1,289.30000

代表機労材規格(積算地区)	構成比	単価(積算地区)	代表機労材規格(東京地区)	単価(東京地区)	備考
モータグレーダ 土工用・排2014 ブレード幅3.1m	3.95%		モータグレーダ 土工用・排2014 ブレード幅3.1m		MTPC00176 MTPT00176
<賃>ロードローラ(マカダム) 質量10～12t 排出ガス対策型(第1,2次基準値)	0.49%		ロードローラ [マカダム]質量10t～12t		KTPC00047 KTPT00047
<賃>タイヤローラ 質量13～14t 排出ガス対策型(2014年規制)普通・超低騒音	0.49%		<賃>タイヤローラ 質量13～14t		KTPC00074 KTPT00074
その他(機械)			その他(機械)		EK009
運転手(特殊)	8.06%		運転手(特殊)		RTPC00006 RTPT00006
普通作業員	2.95%		普通作業員		RTPC00002 RTPT00002
特殊作業員	2.63%		特殊作業員		RTPC00001 RTPT00001
土木一般世話役	2.16%		土木一般世話役		RTPC00009 RTPT00009
その他(労務)			その他(労務)		ER009

施工単価表

下層路盤(車道・路肩部)　SPK25040235　単第0 -0032　表

全仕上り厚100mm 1層施工　RC-30　1　m2　当り

機械構成比: 5.72%　労務構成比: 18.33%　材料構成比: 75.95%　市場単価構成比: 0.00%　標準単価: 1,289.30000

代表機労材規格(積算地区)	構成比	単価(積算地区)	代表機労材規格(東京地区)	単価(東京地区)	備考
再生クラッシャラン 30～0mm	74.21%		クラッシャラン 40～0mm [標準数量]全仕上り厚150mm		TTPCD0018 TTPT00346
軽油 パトロール給油,2～4KL積載車給油	1.50%		軽油パトロール給油		TTPC00013 TTPT00013
その他(材料)			その他(材料)		EZ009
積算単価			積算単価		E9999
A=100　全仕上り厚(mm) D=1　-(全ての費用)			B=3　RC-30		
【路盤材単価】 全仕上り厚(mm)/1000*路盤材単価(円) 全仕上り厚(mm):100.000(mm)					

施工単価表

上層路盤(車道・路肩部)　SPK25040237　単第0 -0033　表

RM-30　全仕上り厚100mm 1層施工　1　m2　当り

機械構成比:　11.57%　労務構成比:　37.08%　材料構成比:　51.35%　市場単価構成比:　0.00%　標準単価:　637.83000

代表機労材規格(積算地区)	構成比	単価(積算地区)	代表機労材規格(東京地区)	単価(東京地区)	備考
モータグレーダ 土工用・排2014 ブレード幅3.1m	7.99%		モータグレーダ 土工用・排2014 ブレード幅3.1m		MTPC00176 MTPT00176
<賃>ロードローラ(マカダム) 質量10～12t 排出ガス対策型(第1,2次基準値)	1.00%		ロードローラ [マカダム]質量10t～12t		KTPC00047 KTPT00047
<賃>タイヤローラ 質量13～14t 排出ガス対策型(2014年規制)普通・超低騒音	0.99%		<賃>タイヤローラ 質量13～14t		KTPC00074 KTPT00074
その他(機械)			その他(機械)		EK009
運転手(特殊)	16.31%		運転手(特殊)		RTPC00006 RTPT00006
普通作業員	5.97%		普通作業員		RTPC00002 RTPT00002
特殊作業員	5.32%		特殊作業員		RTPC00001 RTPT00001
土木一般世話役	4.37%		土木一般世話役		RTPC00009 RTPT00009
その他(労務)			その他(労務)		ER009

施工単価表

上層路盤(車道・路肩部)　SPK25040237　単第0 -0033　表

RM-30　全仕上り厚100mm 1層施工　1　m2　当り

機械構成比:　11.57%　労務構成比:　37.08%　材料構成比:　51.35%　市場単価構成比:　0.00%　標準単価:　637.83000

代表機労材規格(積算地区)	構成比	単価(積算地区)	代表機労材規格(東京地区)	単価(東京地区)	備考
再生粒度調整砕石 30～0mm	47.84%		再生粒度調整砕石 RM-40 [標準数量]全仕上り厚150mm		TTPC00010 TTPT00357
軽油 パトロール給油,2～4KL積載車給油	3.03%		軽油パトロール給油		TTPC00013 TTPT00013
その他(材料)			その他(材料)		EZ009
積算単価			積算単価		E9999
A=5　RM-30 H=1　-(全ての費用)			E=100　全仕上り厚(mm)		
【路盤材単価】 全仕上り厚(mm)/1000*路盤材単価(円) 全仕上り厚(mm):100.000(mm)					

施工単価表

表層(車道・路肩部)　SPK25040244　単第0 -0034　表

平均幅員1.4m未満(1層平均50mm以下)　1層当り平均仕上厚50mm　1　m2　当り

機械構成比: 0.43%　労務構成比: 44.34%　材料構成比: 55.23%　市場単価構成比: 0.00%　標準単価: 2,891.10000

代表機労材規格(積算地区)	構成比	単価(積算地区)	代表機労材規格(東京地区)	単価(東京地区)	備考
振動ローラ(舗装用) ハンドガイド式 運転質量0.5～0.6t	0.24%		振動ローラ(舗装用) ハンドガイド式 運転質量0.5～0.6t		MTPC00047 MTPT00047
振動コンパクタ 前進型 運転質量40～60kg	0.13%		振動コンパクタ 前進型 運転質量40～60kg		MTPC00049 MTPT00049
その他(機械)			その他(機械)		EK009
特殊作業員	19.57%		特殊作業員		RTPC00001 RTPT00001
普通作業員	14.05%		普通作業員		RTPC00002 RTPT00002
土木一般世話役	4.28%		土木一般世話役		RTPC00009 RTPT00009
その他(労務)			その他(労務)		ER009
再生加熱アスファルト混合物 再生密粒度(20)	50.52%		密粒度As混合物(20) [標準数量]平均仕上り厚50mm		TTPCD0038 TTPT00284
アスファルト乳剤(JISK2208) アスファルト乳剤(浸透用) PK-3プライムコート用	4.48%		アスファルト乳剤(JISK2208) アスファルト乳剤(浸透用) PK-3プライムコート用		TTPC00026 TTPT00026

施工単価表

表層(車道・路肩部)　SPK25040244　単第0 -0034　表

平均幅員1.4m未満(1層平均50mm以下)　1層当り平均仕上厚50mm　1　m2　当り

機械構成比: 0.43%　労務構成比: 44.34%　材料構成比: 55.23%　市場単価構成比: 0.00%　標準単価: 2,891.10000

代表機労材規格(積算地区)	構成比	単価(積算地区)	代表機労材規格(東京地区)	単価(東京地区)	備考
ガソリン,レギュラー スタンド渡し,スタンド給油	0.17%		ガソリンレギュラースタンド		TTPC00014 TTPT00014
軽油 パトロール給油,2～4KL積載車給油	0.03%		軽油パトロール給油		TTPC00013 TTPT00013
その他(材料)			その他(材料)		EZ009
積算単価			積算単価		E9999
A=1　平均幅員1.4m未満(1層平均50mm以下) C=6　再生密粒度アスファルト混合物(20) G=1　- I=1　-(全ての費用)			B=50　1層当り平均仕上り厚(mm) E=2　PK-3 H=1　-		
【アスファルト混合物単価】 1層当り平均仕上り厚(mm)/1000*(アスファルト混合物単価(円)+各種割増合計値) 1層当り平均仕上り厚(mm):50.000(mm)					

施工単価表

構造物とりこわし工(無筋構造物)　SDT00031　単第0 -0035　表

機械施工　1　m3　当り

名称・規格など	数量	単位	単価	金額	備考
昼間_無筋構造物【手間のみ】 機械施工 時間的制約なし	1.000	m3			
諸雑費	1	式			
＊＊＊　単位当たり　＊＊＊	1	m3			
A=1　昼間施工 C=1　-			B=1　機械施工 D=1　時間的制約なし		

施工単価表

舗装版切断　SPK25040307　単第0 -0036　表

アスファルト舗装版　アスファルト舗装版厚15cm以下　1　m　当り

機械構成比: 15.05%　労務構成比: 58.43%　材料構成比: 26.52%　市場単価構成比: 0.00%　標準単価: 700.44000

代表機労材規格(積算地区)	構成比	単価(積算地区)	代表機労材規格(東京地区)	単価(東京地区)	備考
コンクリートカッタ バキューム式(超低騒音型)・湿式 切削深20cm級ブレード径φ56cm	10.24%		コンクリートカッタ バキューム式(超低騒音型)・湿式 切削深20cm級ブレード径φ56cm		MTPC00164 MTPT00164
その他(機械)			その他(機械)		EK009
特殊作業員	19.96%		特殊作業員		RTPC00001 RTPT00001
土木一般世話役	10.88%		土木一般世話役		RTPC00009 RTPT00009
普通作業員	8.92%		普通作業員		RTPC00002 RTPT00002
その他(労務)			その他(労務)		ER009
コンクリートカッタブレード 自走式切断機用 径45cm(18インチ)	22.39%		コンクリートカッタブレード 径18インチ		TTPC00394 TTPT00394
ガソリン,レギュラー スタンド渡し,スタンド給油	2.81%		ガソリンレギュラースタンド		TTPC00014 TTPT00014
その他(材料)			その他(材料)		EZ009

施工単価表

舗装版切断　SPK25040307　単第0 -0036　表

アスファルト舗装版　アスファルト舗装版厚15cm以下　1　m　当り

機械構成比: 15.05%　労務構成比: 58.43%　材料構成比: 26.52%　市場単価構成比: 0.00%　標準単価: 700.44000

代表機労材規格(積算地区)	構成比	単価(積算地区)	代表機労材規格(東京地区)	単価(東京地区)	備考
積算単価			積算単価		EP001
A=1 アスファルト舗装版 E=1 -(全ての費用)			B=1 アスファルト舗装版厚15cm以下		

施工単価表

舗装版破砕積込(小規模土工)　SPK25040018　単第0 -0037　表

1　m2　当り

機械構成比:　20.13%　労務構成比:　71.97%　材料構成比:　7.90%　市場単価構成比:　0.00%　標準単価:　1,747.00000

代表機労材規格(積算地区)	構成比	単価(積算地区)	代表機労材規格(東京地区)	単価(東京地区)	備考
小型バックホウ(クローラ型) 標準型・排2 山積0.13/平積0.10m3	20.13%		小型バックホウ(クローラ型) 標準型・排2 山積0.13/平積0.10m3		MTPC00077 MTPT00077
運転手(特殊)	71.97%		運転手(特殊)		RTPC00006 RTPT00006
軽油 パトロール給油,2～4KL積載車給油	7.90%		軽油パトロール給油		TTPC00013 TTPT00013
積算単価			積算単価		EP001
A=1　-(全ての費用)					

施工単価表

殻運搬　SPK25040155　単第0 -0038　表

Co(無筋)構造物とりこわし　DID区間無し　運搬距離10.9km以下(8.0km超)　1　m3　当り

機械構成比: 40.77%　労務構成比: 44.82%　材料構成比: 14.41%　市場単価構成比: 0.00%　標準単価: 1,790.50000

代表機労材規格(積算地区)	構成比	単価(積算地区)	代表機労材規格(東京地区)	単価(東京地区)	備考
ダンプトラック[オンロード・ディーゼル] 10t積級 (タイヤ損耗費及び補修費(良好)を含む)	40.77%		ダンプトラック[オンロード・ディーゼル] 10t積級 (タイヤ損耗費及び補修費(良好)を含む)		MTPC00018T1 MTPT00018T1
運転手(一般)	44.82%		運転手(一般)		RTPC00007 RTPT00007
軽油 パトロール給油,2～4KL積載車給油	14.41%		軽油パトロール給油		TTPC00013 TTPT00013
積算単価			積算単価		EP001
A=1　Co(無筋)構造物とりこわし C=1　DID区間無し E=1　-(全ての費用)			B=1　機械積込 D=44　運搬距離10.9km以下(8.0km超)		

施工単価表

殻運搬　SPK25040155　単第0 -0039　表

舗装版破砕　DID区間無し　運搬距離7.0km以下(5.5km超)　1　m3　当り

機械構成比: 20.25%　労務構成比: 71.03%　材料構成比: 8.72%　市場単価構成比: 0.00%　標準単価: 5,615.30000

代表機労材規格(積算地区)	構成比	単価(積算地区)	代表機労材規格(東京地区)	単価(東京地区)	備考
ダンプトラック[オンロード・ディーゼル] 2t積級 (タイヤ損耗費及び補修費(良好)を含む)	20.25%		ダンプトラック[オンロード・ディーゼル] 2t積級 (タイヤ損耗費及び補修費(良好)を含む)		MTPC00016T1 MTPT00016T1
運転手(一般)	71.03%		運転手(一般)		RTPC00007 RTPT00007
軽油 パトロール給油,2～4KL積載車給油	8.72%		軽油パトロール給油		TTPC00013 TTPT00013
積算単価			積算単価		EP001
A=3　舗装版破砕 C=1　DID区間無し E=1　-(全ての費用)			B=4　機械積込(小規模土工) D=31　運搬距離7.0km以下(5.5km超)		

普通河川尾原川支川　　数 量 総 括 表　　(1/2)

工 種	種 別	細 別	規 格	単位	計算過程の数値	設計計上数値	摘 要
土工							
	掘削工						
		掘削	土砂	m^3	10.2	10	C
	盛土工						
		盛土	路体外	m^3	5.2	10	B
	残土処理工						
		残土処分	土砂	m^3	26.0	30	
擁壁工							
	作業土工						
		床掘	土砂	m^3	1.6	2	
		埋戻	D	m^3	0.7	0.7	
		基面整正		m^2	0.9	0.9	
	場所打ち擁壁工						
		土留め擁壁	H=0.94m, L=1.0m	m^3	0.5	0.5	GW19
		捨てコン	σck=18N/mm2	m^3	0.03	0.03	基礎レベリング
		1号嵩上げコンクリート	コンクリート	m^3	2.8	3	L=18.1m
			型枠	m^2	3.6	4	
		2号嵩上げコンクリート	コンクリート	m^3	0.03	0.03	L=0.5m
			型枠	m^2	0.2	0.2	
排水構造物工							
	作業土工						
		床掘	土砂	m^3	42.7	40	
		埋戻	D	m^3	19.7	20	
	側溝工						
		U型水路	PC水路(B300-H300)	m	25.3	25	3号
		可変側溝	PC水路(B600-H600)	m			1号
			PC水路(B600-H700)	m	19.0	19	1号
			PC水路(B600-H800)	m	13.0	13	1号
			PC水路(B600-H900)	m			1号
		(横断工)	PC水路(B700-H600)	m	4.5	5	2号
		インバートコンクリート		m^3	2.7	3	
		ｺﾝｸﾘｰﾄ蓋	B600	枚	28.0	28	1号
			B300	枚	48.0	48	3号
		ｸﾞﾚｰﾁﾝｸﾞ蓋	B600	枚	3.0	3	1号
			B300	枚	2.0	2	3号
		小口止(妻壁)	コンクリート	m^3	0.03	0.03	
			型枠	m^2	0.2	0.2	
	管渠工						
		重圧管	台付管φ250	m	4.5	5	
	集水桝・マンホール工						
		集水桝	B700-L500-H710	個	1.0	1	1号(A)
			B700-L800-H790	個	1.0	1	1号(B)
			B1000-L700-H1100	個			2号
		接続桝	PC-B300-L300-H600	個	1.0	1	
舗装工							
	アスファルト舗装工						
		下層路盤	再生砕石(t＝10cm)	m^2	36.1	36	
		上層路盤	再生粒調砕石(t＝10cm)	m^2	36.1	36	
		表層	再生密粒度ｱｽｺﾝ(t＝5cm)	m^2	36.1	36	

普通河川尾原川支川　　数 量 総 括 表　　(2/2)

工 種	種 別	細 別	規 格	単位	計算過程の数値	設計計上数値	摘 要
雑工							
	防草工						
		防草対策	コンクリート(t＝7cm)	m^2	16.2	16	V=1.1㎥
構造物撤去工							
	構造物取壊し工						
		ｺﾝｸﾘｰﾄ取壊し		m^3	4.2	4	
		舗装版取壊し	アスファルト,t=5cm	m^2	20.9	21	V=0.4㎥
		殻運搬処理	コンクリート	t	9.8	10	W=4.2×2.35
			アスファルト	t	1.0	1	W=0.4×2.35
		舗装版切断	t=10cm以下	m	77.4	77	
復旧工							
	復旧工	進入路	再生砕石(t＝15cm)	m^2			
			コンクリート舗装(t＝10cm)	m^2			
		防火水槽接続管	VPφ150	m	6.1	6	
		用水路復旧	KF250	m	1.0	1	
仮設工							
	仮設工						
		交通誘導員		人	20.0	20	

土量配分表

	掘削工種	地山数量
掘削	土砂	10.2

	床掘区分	地山数量
床掘	土砂	44.3

	項　目	地山数量
不用土		

	変化率よる換算	換算土量
流用計画	5.8 × 0.90 ＝	5.2
	22.7 × 0.90 ＝	20.4
捨土計画		

	盛土工種	盛土数量	盛土工種	盛土数量
盛土	盛土	5.2		
	盛土量　合計		5.2	

	埋戻し区分	埋戻し数量	埋戻し区分	埋戻し数量
埋戻し			D	20.4
	埋戻し　合計		20.4	

10.2 － 5.8 － 22.7 ＋ 44.3

	項　目	地山数量
残土処分	土砂	26.0

土 工　　数量集計表

名称及び測点	切土	盛土			作業土工			
	掘削 C	盛土B			床掘	埋戻し	基面整正	
	土砂	路体外				D		
単　位	m^3	m^3			m^3	m^3	m^2	
本 線	10.2	5.2						
擁 壁					1.6	0.7	0.9	
排 水					42.7	19.7	50.1	
	10.2	5.2			44.3	20.4	51.0	

土 工　　数量計算書

測　点	距　離	掘削 C			盛土　B			摘　要
		断面	平均	立積	断面	平均	立積	
		0.1	-----	-----	0.1	-----	-----	
NO.0+5.00	4.4	0.1	0.10	0.4	0.1	0.10	0.4	
NO.0+15.00	10.0	0.2	0.15	1.5	0.1	0.10	1.0	
NO.1+5.00	10.0	0.3	0.25	2.5	0.0	0.05	0.5	
NO.2	15.0	0.1	0.20	3.0	0.0			
NO.2+10.00	10.0	0.1	0.10	1.0	0.2	0.10	1.0	
NO.2+18.00	8.0	0.2	0.15	1.2	0.3	0.25	2.0	
NO.3	2.0	0.4	0.30	0.6	0.0	0.15	0.3	
合　計	59.4			10.2			5.2	

擁 壁 工　　数量集計表

名称及び測点	延長/箇所	コンクリート	型枠	基礎材		底張り工	作業土工		
				基礎コン	同型枠	捨てコン	床掘	埋戻し	基面整正
		σck=18N/mm^2		t=0.10m		t=0.05m		D	
単　位	m/箇所	m^3	m^2	m^3	m^2	m^3	m^3	m^3	m^2
				(平面積×0.10)	(L×0.10×2)				
土留め擁壁	1.0	0.5	1.9	0.1	0.2		1.6	0.7	0.9
捨てコン(レベリング)						0.03			
1号嵩上げコンクリート	18.1	2.8	3.6						
2号嵩上げコンクリート	0.5	0.03	0.2						
							1.6	0.7	0.9

重力式護岸(GW19)　　数 量 計 算 書

測　点	距　離	コンクリート			型　枠			基礎材			備考	
		断面	平均	立積	長さ	平均	面積	幅	平均	面積		
計　算　式		1/2×(0.40+B)×H			(1.020+1.005)×H			B+0.10+0.10(㎡)			B	H
		0.48	-----	-----	1.82	-----	-----	0.9	-----	-----	0.670	H=0.90
	1.00	0.56	0.520	0.5	2.07	1.945	1.9	0.9	0.90	0.9	0.706	H=1.02
合　計	1.0			0.5			1.9			0.9		
		平均H=		(1.9/(1.020+1.005))/1.0					=	0.94	m	
				1:0.10の斜率=1.005								
				1:0.20の斜率=1.020								

擁壁工　　数量計算書

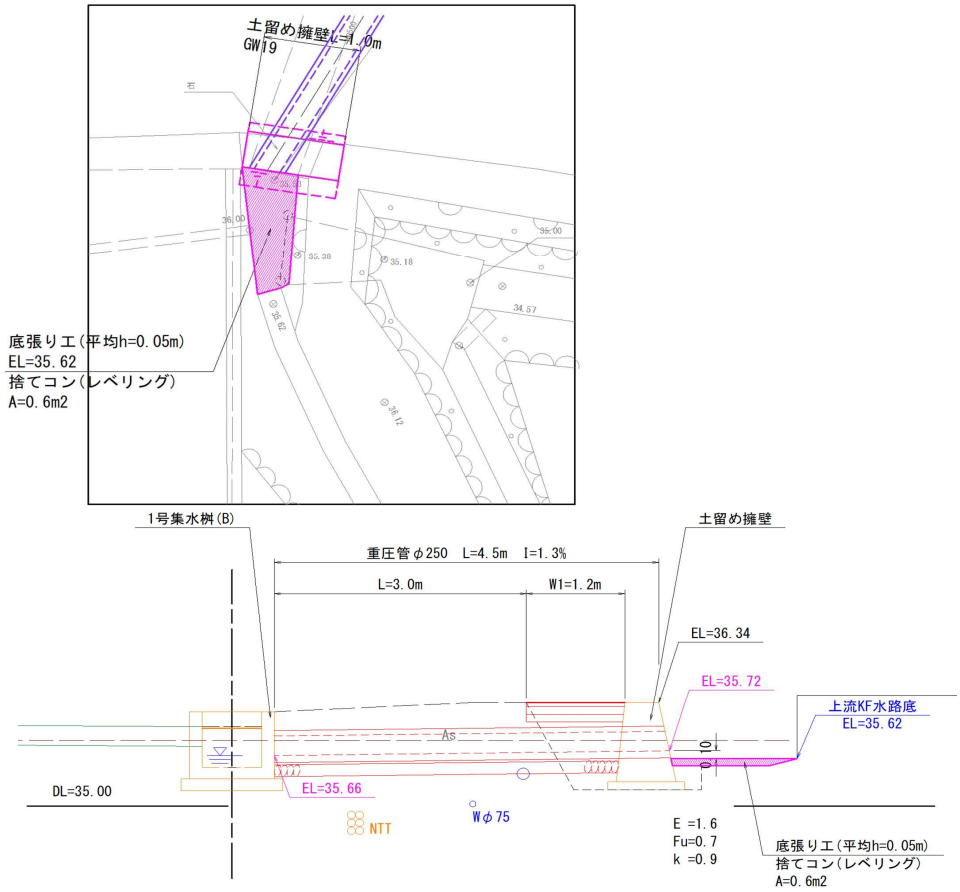

名称	規格	計算式	数量	単位
【捨てコン】				
コンクリート	σck=18N/mm2	0.60×0.05	0.03	m^3
作業土工				
床掘		1.6×1.0	1.6	m^3
埋戻し		0.7×1.0	0.7	m^3
基面整正		0.9×1.0	0.9	m^2

1号嵩上げコンクリート　　数 量 計 算 書

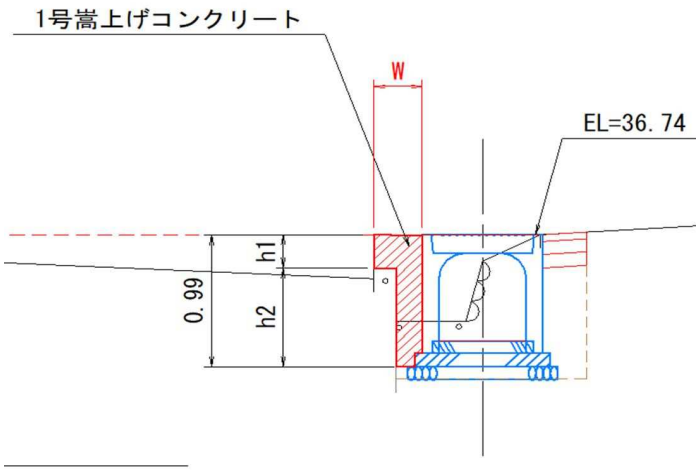

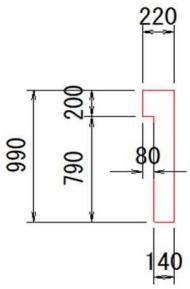

	延長	断面	平均	面積
幅		0.35		
	6.4	0.31	0.33	2.1
	11.7	0.00	0.16	1.9
	18.1			**4.0**
	平均W=	4.0/18.1	=	0.22
高さ		0.27		
	6.4	0.25	0.26	1.7
	11.7	0.08	0.17	2.0
	18.1			**3.7**
	平均H1=	3.7/18.1	=	0.20

L=　18.1　m

名称	規格	計算式	数量	単位
コンクリート	σck=18N/mm2	(0.20×0.22＋0.79×0.14)×18.1	2.8	m^3
型枠		0.20×18.1	3.6	m^2

2号嵩上げコンクリート　　数 量 計 算 書

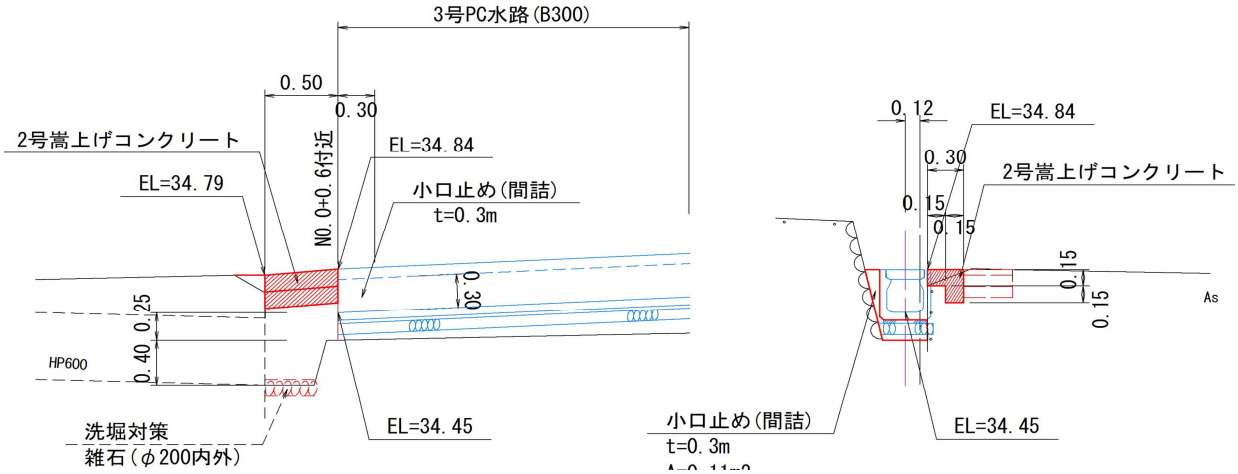

L=　0.5　m

名称	規格	計算式	数量	単位
コンクリート	σck=18N/mm2	(0.30×0.15＋0.15×0.15)×0.50	0.034	m^3
型枠		(0.30＋0.15)×0.50	0.225	m^2

排 水 構 造 物 工　　数 量 集 計 表

名称及び測点	延長/箇所	PC水路/桝	基礎コンクリート		基礎材	敷モルタル	インバートコン	水路蓋	水路蓋	桝蓋
			コンクリート	同型枠				コンクリート	グレーチング	グレーチング
			σck=18N/mm²		RC-40t=0.10m	t=0.03m	σck=18N/mm²	L=500	L=500	
単　位	m/箇所	m/箇所	m³	m²	m²	m³	m³	枚	枚	枚
【1号PC水路】										
600-600						--				
600-700	19.0	19.0	1.8	3.8	19.5	--	1.2			
600-800	13.0	13.0	1.2	2.6	13.4	--	1.2			
600-900						--				
計		32.0	3.0	6.4	32.9		2.4	28.0	3.0	
【2号PC水路】										
700-600	4.5	4.5	0.6	1.1	7.9	--	0.3			
計		4.5	0.6	1.1	7.9		0.3			
【3号PC水路】										
300-300	25.3	25.3			11.6	0.3				
計		25.3			11.6	0.3		48.0	2.0	
水路　計		**61.8**	**3.6**	**7.5**	**52.4**	**0.3**	**2.7**	**76.0**		
【重圧管】					(RC-40t=0.15m)					
φ300	4.5	4.5			1.8	0.03				
計		4.5			1.8	0.03				
接続桝	1.0	1.0	0.03	0.2	0.4		0.8			1.0
計		1.0	0.03	0.2	0.4		0.8			1.0

排 水 構 造 物 工　　数 量 集 計 表

名称及び測点	延長/箇所	コンクリート	型枠	基礎材	桝蓋	参考	作業土工			
						堰板	床掘	埋戻し		基面整正
		σck=18N/mm^2		RC-40t=0.15m	T-25,グレーチング			D		
単　位	m/箇所	m^3	m^2	m^2	式	式	m^3	m^3		m^2
小口止め	1.0	0.03	0.2							
1号集水桝(A)	1.0	0.3	5.2	1.0	1.0	1.0				
1号集水桝(B)	1.0	0.5	6.8	1.3	1.0					
2号集水桝										
本線							32.6	15.8		43.5
重圧管							2.4	1.2		1.2
2号PC水路							7.7	2.7		5.4
		0.8	12.1	2.3	2.0	1.0	42.7	19.7		50.1

作 業 土 工　　数量計算書

測　点	距　離	床掘 E(SE)			埋戻 (Fu)			摘　要
		断面	平均	立積	断面	平均	立積	
		0.1	-----	-----	0.1	-----	-----	
NO.0+5.00	4.4	0.1	0.10	0.4	0.1	0.10	0.4	
NO.0+15.00	10.0	0.3	0.20	2.0	0.2	0.15	1.5	
NO.1+5.00	10.0	0.3	0.30	3.0	0.2	0.20	2.0	
NO.2	15.0	0.8	0.55	8.3	0.3	0.25	3.8	
NO.2+10.00	10.0	0.9	0.85	8.5	0.4	0.35	3.5	
NO.2+18.00	8.0	1.0	0.95	7.6	0.4	0.40	3.2	
NO.3	2.0	1.8	1.40	2.8	1.0	0.70	1.4	
合　計	59.4			32.6			15.8	

作 業 土 工　　数量計算書

測　点	距　離	基面整正 k(SE)						摘　要
		巾	平均	面積	断面	平均	立積	
NO.0		0.5	-----	-----				
NO.0+5.00	4.4	0.5	0.50	2.2				
NO.0+15.00	10.0	0.5	0.50	5.0				
NO.1+5.00	10.0	0.5	0.50	5.0				
NO.2	15.0	1.0	0.75	11.3				
NO.2+10.00	10.0	1.0	1.00	10.0				
NO.2+18.00	8.0	1.0	1.00	8.0				
NO.3	2.0	1.0	1.00	2.0				
合　計	59.4			43.5				

排水工　数量算出根拠図

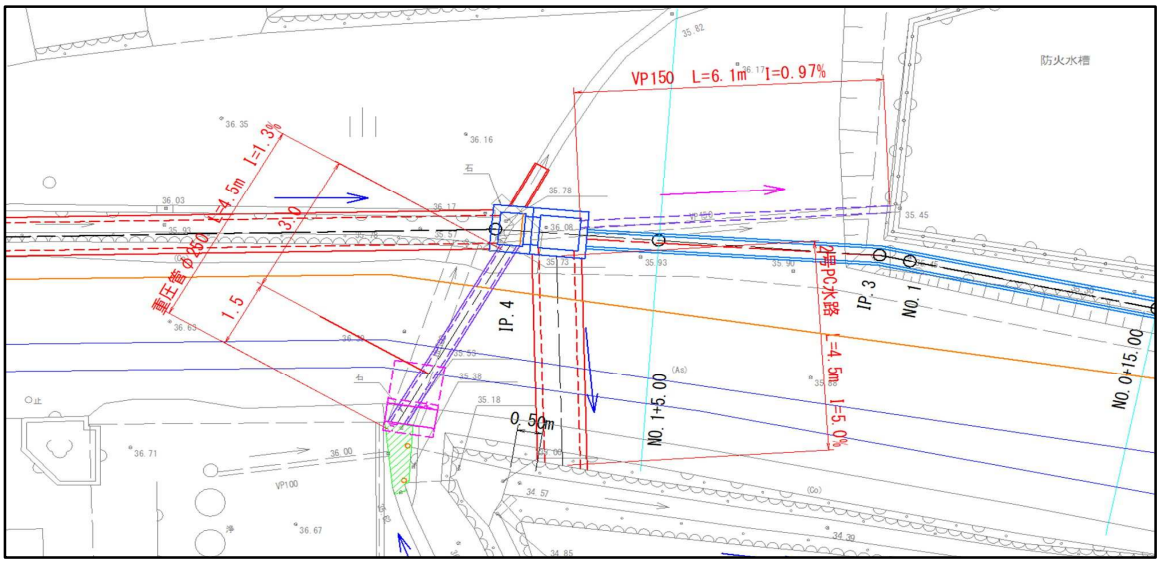

重圧管φ250

S=1:20

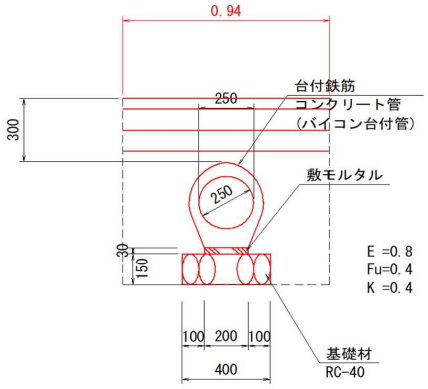

2号PC水路

S=1:20

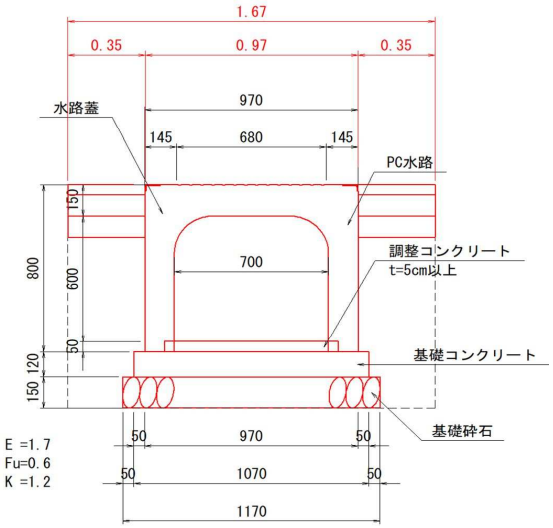

作業土工

重圧管

床掘	0.8×3.0 ＝	2.4 (m3)
埋戻し	0.4×3.0 ＝	1.2 (m3)
基面整正	0.4×3.0 ＝	1.2 (m2)

2号PC水路

床掘	1.7×4.5 ＝	7.7 (m3)
埋戻し	0.6×4.5 ＝	2.7 (m3)
基面整正	1.2×4.5 ＝	5.4 (m2)

排水構造物工　　数 量 計 算 書

1号PC水路(B600)		2号PC水路(B700)		3号PC水路(B300)	
測　点	延　長	測　点	延　長	測　点	延　長
NO.2	11.7	NO.1+7.2付近	4.5	NO.0+5.00	4.4
NO.2+10.00	10.0				8.2
NO.2+18.00	8.0			計	12.6
NO.3	2.0				
				NO.0+15.00	1.3
				NO.1+5.00	10.0
				NO.2	1.4
				計	12.7
合　計	31.7	合　計	4.5	合　計	25.3

排水構造物工　　数 量 計 算 書

重圧管φ250		集水桝		接続桝	
測　点	延　長	測　点	箇　所	測　点	箇　所
		【1号集水桝】			
NO.1+10付近	4.5	【A】NO.1+8.3付近	1	NO.0+13.4付近	1
		【B】NO.1+6.4付近	1		
		【2号集水桝】			
		NO.6+12.7付近			
合　計	4.5				

3号PC水路　　数 量 計 算 書

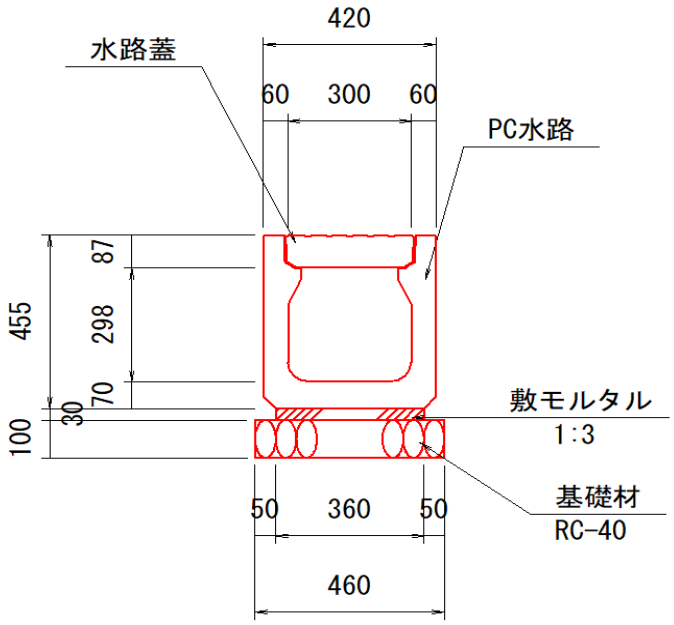

名称	規格	計算式	10m当り	延長	数量	単位
PC水路	B300-H300	構造図より	5.000	25.3	12.7	本
敷モルタル			0.108	25.3	0.3	m^3
基礎材	RC-40t=0.10m		4.600	25.3	11.6	m^2
水路蓋	B300		10.0	25.3	25.3	m

重圧管φ250(台付管)　　数 量 計 算 書

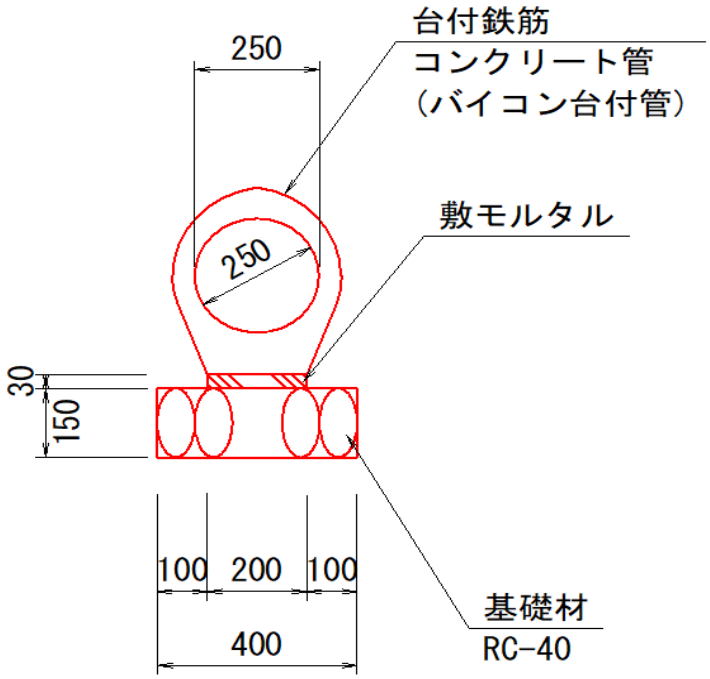

名称	規格	計算式	10m当り	延長	数量	単位
管渠	φ250	構造図より	5.000	4.5	2.3	本
敷モルタル			0.060	4.5	0.03	m^3
基礎材	RC-40t=0.15m		4.000	4.5	1.8	m^2

小口止め　　数量計算書

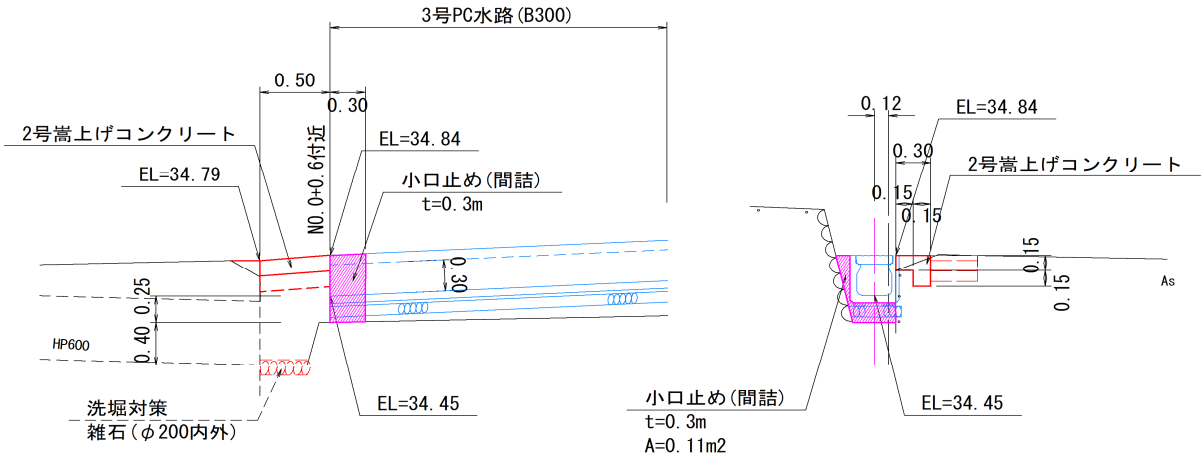

名称	規格	計算式	数量	単位
コンクリート	σck=18N/mm2	0.11×0.3	0.033	m^3
型枠		0.11×2	0.220	m^2

自由勾配側溝(B600) 数量計算表

B600×H700

自由勾配側溝
600×600～900

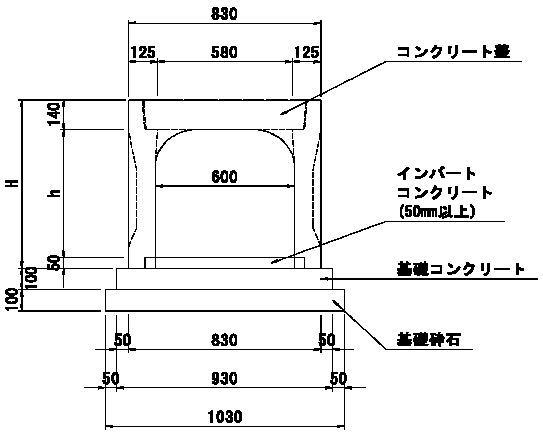

寸法表

規格	h	H
600×600	600	790
600×700	700	890
600×800	800	990
600×900	900	1090

測点	距離 m	規格	インバートコンクリート 厚 mm	平均 mm	幅 mm	底穴 m3/m	数量 m3	敷モルタル 幅 mm	数量 m3	基礎コンクリート (t=100mm) 幅 mm	数量 m3	型枠 m2	基礎砕石 (t=100mm) 幅 mm	数量 m3
NO.1+8.33			148											
NO.2	11.668	600×700	95	122	600		0.854			930	1.085	2.334	1030	1.202
	7.305	600×700	53	74	600		0.324			930	0.679	1.461	1030	0.752
			153											
NO.2+10.00			137		600					930			1030	
NO.2+18.00			175		600					930			1030	
NO.3			118		600					930			1030	
			112		600					930			1030	
NO.3+3.00		600×700	63		600					930			1030	
		600×700	127		600					930			1030	
NO.3+8.00			132		600					930			1030	
IP.5			159		600					930			1030	
			59											
NO.4		600×700	156		600					930			1030	
		600×700	159		600					930			1030	
			59											
NO.4+10.00			114		600					930			1030	
			63		600					930			1030	
			163											
NO.5		600×700	142		600					930			1030	
NO.5+5.00		600×700	201		600					930			1030	
		600×700	65		600					930			1030	
			165											
NO.6			147		600					930			1030	
			64		600					930			1030	
			164											
			116		600					930			1030	
NO.6+10.00			55		600					930			1030	
			161		600					930			1030	
NO.6+12.710			145		600					930			1030	
合計	18.973						1.178				1.764	3.795		1.954

自由勾配側溝(B600) 数量計算表

B600×H800

自由勾配側溝
600×600～900

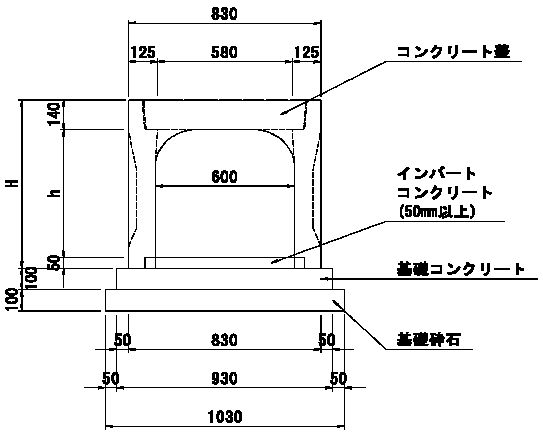

寸法表

規格	h	H
600×600	600	790
600×700	700	890
600×800	800	990
600×900	900	1090

測点	距離 m	規格	インバートコンクリート 厚 mm	平均 mm	幅 mm	底穴 m3/m	数量 m3	敷モルタル 幅 mm	数量 m3	基礎コンクリート (t=100mm) 幅 mm	数量 m3	型枠 m2	基礎砕石 (t=100mm) 幅 mm	数量 m3
NO.1+8.33			148											
NO.2			95		600					930			1030	
			53		600					930			1030	
			153											
NO.2+10.00	2.695	600×800	137	145	600		0.234			930	0.251	0.539	1030	0.278
NO.2+18.00	8.000	600×800	175	156	600		0.749			930	0.744	1.600	1030	0.824
NO.3	2.000	600×800	118	147	600		0.176			930	0.186	0.400	1030	0.206
	0.305	600×800	112	115	600		0.021			930	0.028	0.061	1030	0.031
NO.3+3.00			63		600					930			1030	
			127		600					930			1030	
NO.3+8.00		600×800	132		600					930			1030	
IP.5		600×800	159		600					930			1030	
			59											
NO.4			156		600					930			1030	
			159		600					930			1030	
			59											
NO.4+10.00			114		600					930			1030	
			63		600					930			1030	
			163											
NO.5			142		600					930			1030	
NO.5+5.00			201		600					930			1030	
			65		600					930			1030	
			165											
NO.6		600×800	147		600					930			1030	
		600×800	64		600					930			1030	
			164											
			116		600					930			1030	
NO.6+10.00		600×800	55		600					930			1030	
		600×800	161		600					930			1030	
NO.6+12.710		600×800	145		600					930			1030	
合計	13.000						1.180				1.209	2.600		1.339

自由勾配側溝(B700) 数量計算表

B700×H600

自由勾配側溝
横断暗渠700×600

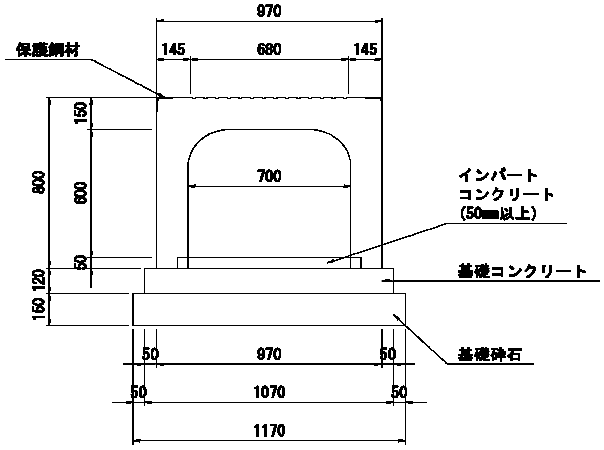

測点	距離 m	規格	インバートコンクリート 厚 mm	平均 mm	幅 mm	底穴 m3/m	数量 m3	敷モルタル 幅 mm	数量 m3	基礎コンクリート (t=120mm) 幅 mm	数量 m3	型枠 m2	基礎砕石 (t=150mm) 幅 mm	数量 m3
			69											
NO.1+7付近	2.394	横断700×600	52	61	700		0.102			1070	0.307	0.575	1170	0.420
	2.132	横断700×600	200	126	700		0.188			1070	0.274	0.512	1170	0.374
合計	4.526						0.290				0.581	1.087		0.794

1号集水桝(A)　　数 量 計 算 書

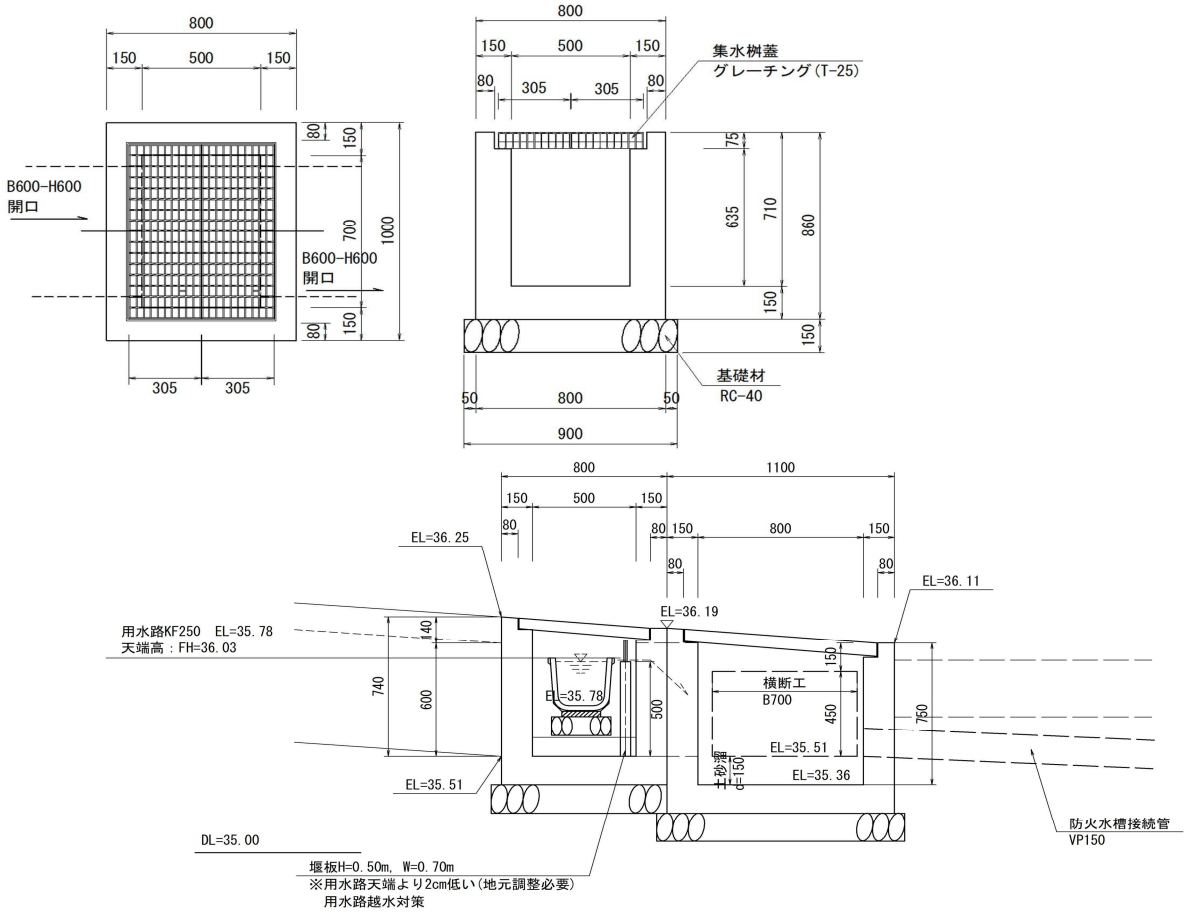

名称	規格	計算式	数量	単位
コンクリート	σck=18N/mm2	構造図より	0.317	m^3
型枠			5.160	m^2
基礎材	RC-40t=0.15m		0.990	m^2
桝蓋	700×500,T-25		1.000	式
堰板	B700-H500		1.0	式

1号集水桝(B)　　数 量 計 算 書

下流側

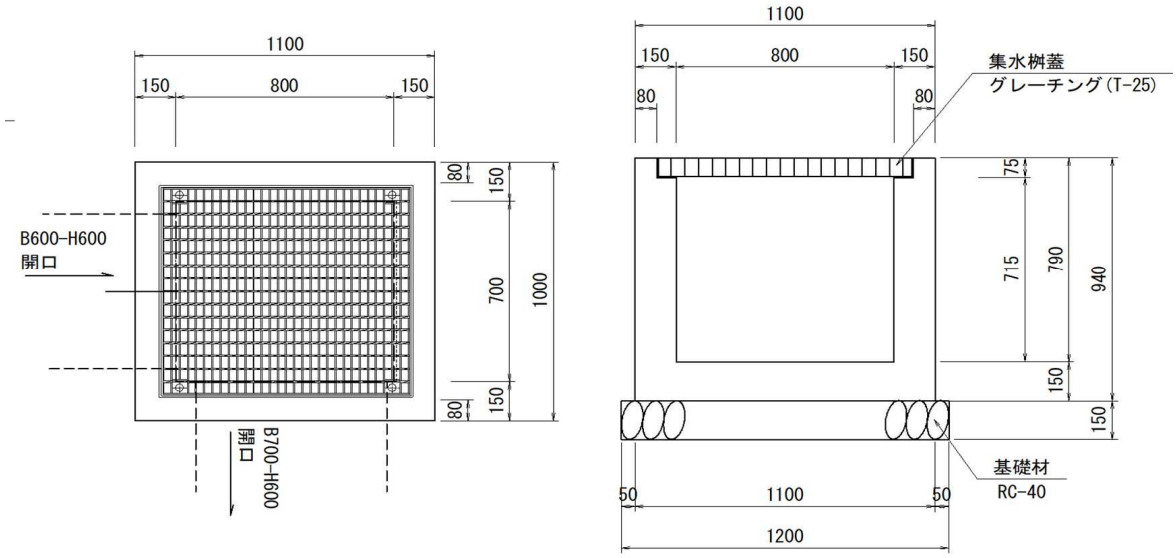

名称	規格	計算式	数量	単位
コンクリート	σck=18N/mm2	構造図より	0.457	m^3
型枠			6.768	m^2
基礎材	RC-40t=0.15m		1.320	m^2
桝蓋	700×800,T-25		1.000	式

接続桝　　数量計算書

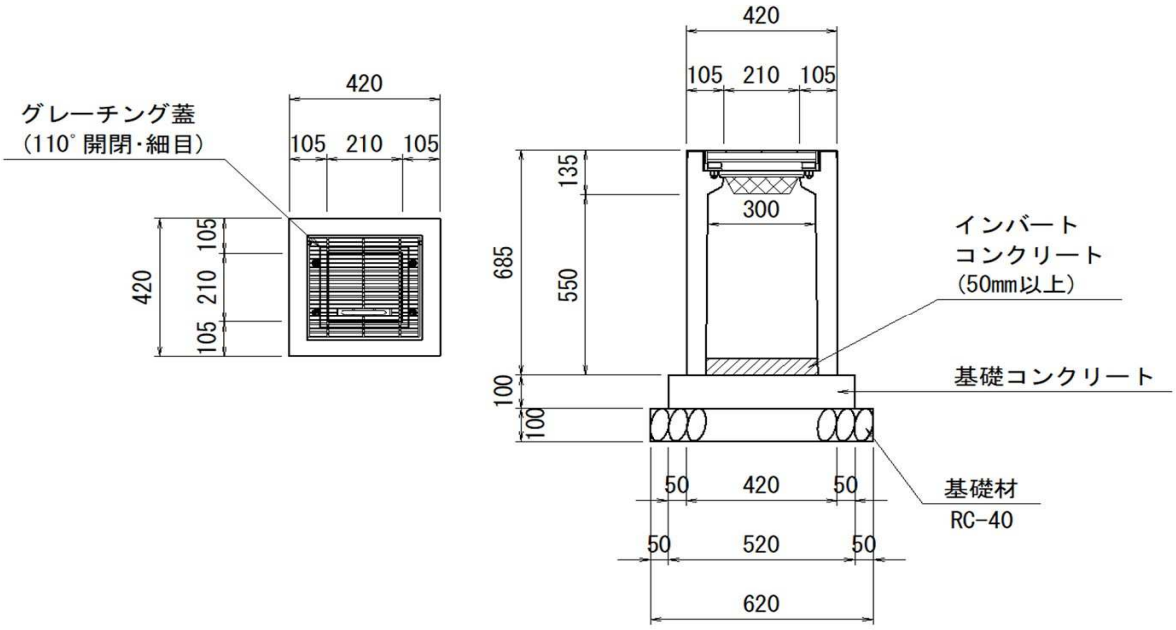

名称	規格	計算式	数量	単位
PC桝	300×300	構造図より	1.000	式
インバートコン			0.005	m^3
基礎コンクリート	σck=18N/mm2		0.027	m^3
同型枠			0.208	m^2
基礎材	RC-40t=0.10m		0.384	m^2

舗 装 工　　数 量 集 計 表

名 称 及 び 測 点	As舗装							
	表層	上層路盤	下層路盤					
	t=5cm	t=10cm	t=10cm					
単　位	m^2	m^2	m^2					
本線	28.0	28.0	28.0					
横断部(重圧管)	4.5	4.5	4.5					
横断部(2号PC水路)	3.6	3.6	3.6					
	36.1	36.1	36.1					

舗装工　数量算出根拠図

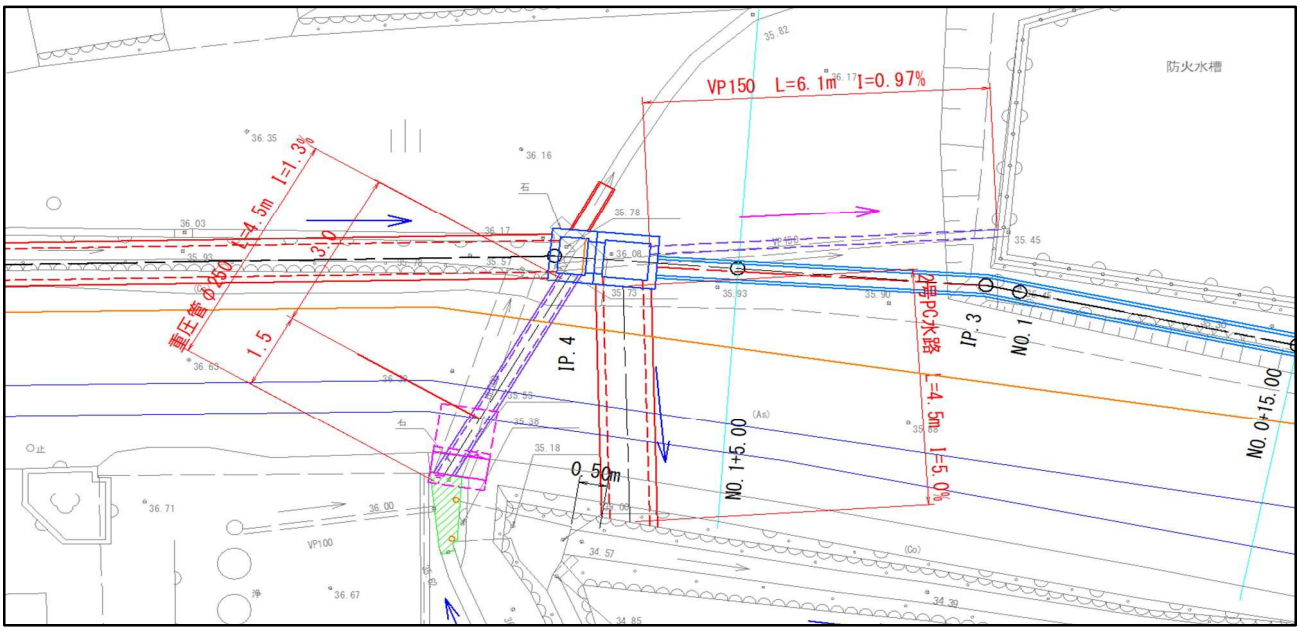

重圧管φ250

S=1:20

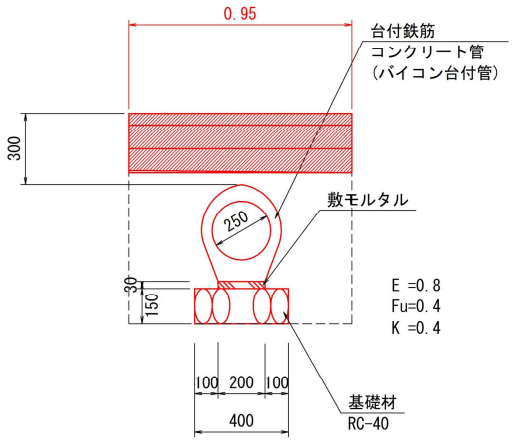

2号PC水路

S=1:20

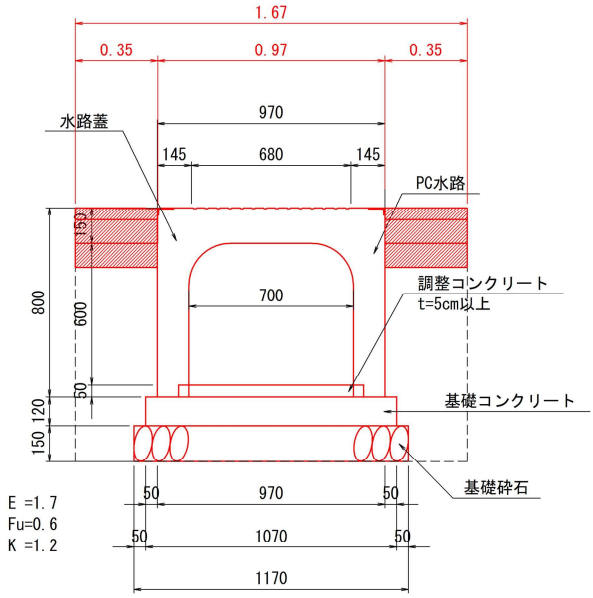

舗装工(アスファルト舗装5+10+10)

重圧管

舗装復旧(5+10+10)

1.0×4.5 ＝　　4.5 (m2)

2号PC水路

舗装復旧(5+10+10)

(0.4＋0.4)×4.5＝　　3.6 (m2)

舗装工　　数 量 計 算 書

測　点	距　離	アスファルト舗装　W1～3						摘　要
		断面	平均	面積	断面	平均	立積	
NO.0		0.57	-----	-----				
NO.0+5.00	4.4	0.57	0.57	2.5				
NO.0+15.00	10.0	0.78	0.68	6.8				
NO.1+5.00	10.0	0.51	0.65	6.5				
NO.2	15.0	0.30	0.41	6.2				
NO.2+10.00	10.0	0.30	0.30	3.0				
NO.2+18.00	8.0	0.30	0.30	2.4				
NO.3	2.0	0.30	0.30	0.6				
合　計	59.4			28.0				

雑　工　　数量集計表

名称及び測点	防草工							
	t=7cm							
単　位	m^2							
本線	16.2							
計	16.2							
	V=1.1m^3							

雑工(防草対策)　　数 量 計 算 書

測　点	距　離	W4 (t=7cm)						摘　要
		断面	平均	面積	断面	平均	立積	
NO.0		0.20	-----	-----				
NO.0+5.00	4.4	0.20	0.20	0.9				
NO.0+15.00	10.0	0.40	0.30	3.0				
NO.1+5.00	10.0	0.60	0.50	5.0				
	3.3	0.60	0.60	2.0				
		0.30	-----	-----				
NO.2+10.00	3.6	0.30	0.30	1.1				
NO.2+18.00	8.0	0.50	0.40	3.2				
NO.3	2.0	0.50	0.50	1.0				
合　計	41.3			16.2				

構造物取壊工　　数量集計表

名称及び測点	コンクリート取壊し	アスファルト剥取り	舗装版切断					
		t=5cm	t=5cm					
単　位	m^3	m^2	m					
本線	3.9	8.7	59.4					
横断部(重圧管)		4.5	9.0					
横断部(2号PC水路)		7.7	9.0					
既存管渠(φ500)L=4.1m	0.3							
計		20.9						
計	4.2	V=0.4㎥	77.4					

取り壊し工　　数 量 計 算 書

測　点	距　離	AsB(舗装版)			CoB(コンクリート)			摘　要
		断面	平均	面積	断面	平均	立積	
NO.0+5.00								
NO.0+15.00								
NO.1+5.00		0.3	-----	-----	0.0	-----	-----	
NO.2	11.7	0.3	0.30	3.5	0.1	0.05	0.6	水路長
NO.2+10.00	10.0	0.2	0.25	2.5	0.1	0.10	1.0	
NO.2+18.00	8.0	0.2	0.20	1.6	0.1	0.10	0.8	
NO.3	2.0	0.9	0.55	1.1	0.1	0.10	0.2	
					0.1	-----	-----	
NO.0+5付近(路側壁)	4.4				0.1	0.10	0.4	
	9.1				0.1	0.10	0.9	
					0.4	-----	-----	
NO.5+5付近(擁壁)					0.4	0.40		
					0.4	0.40		
					1.2	-----	-----	
NO.6+10付近(進入路)					1.2	1.20		
					1.2	1.20		
合　計				8.7			3.9	

取壊し工　数量算出根拠図

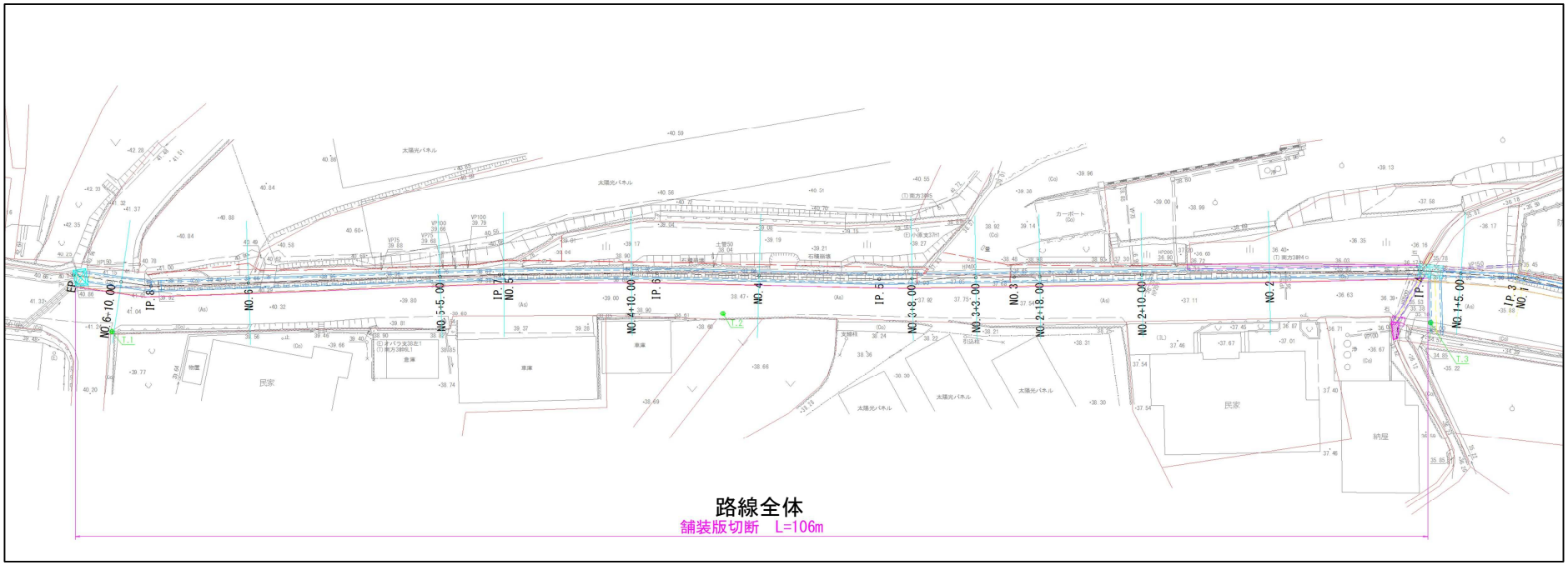

舗装版切断　(No.0～No.3)

59.4

計　　59.4ｍ

取壊し工　数量算出根拠図

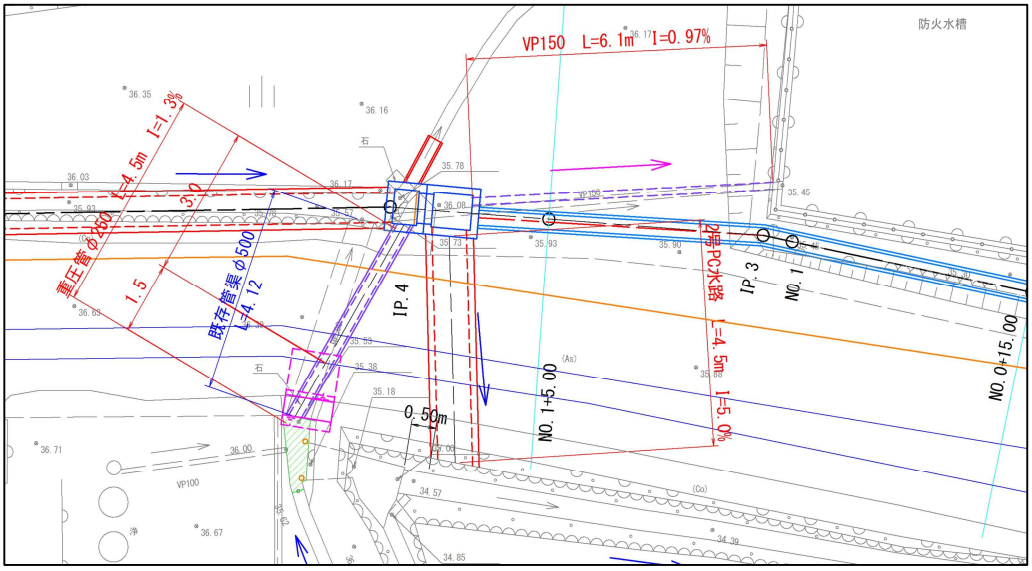

重圧管φ250

S=1:20

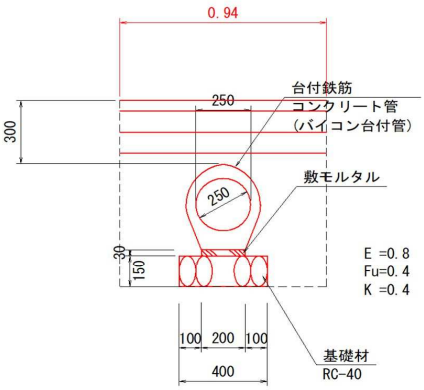

2号PC水路

S=1:20

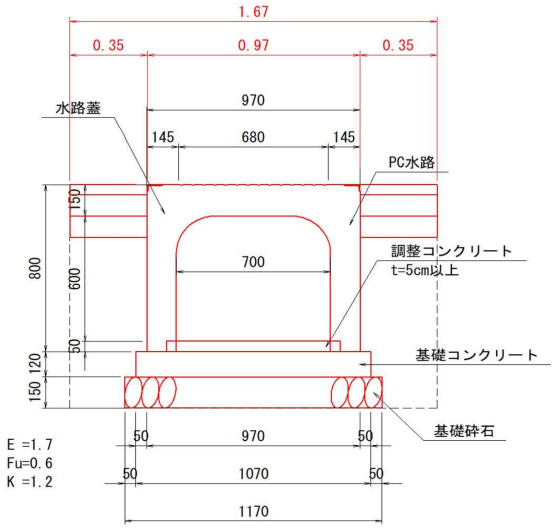

As舗装：t=5cm

重圧管

舗装版切断

4.5×2　＝　9.0　(m)

舗装版撤去

1.0×4.5　＝　4.5　(m2)

2号PC水路

舗装版切断

4.5×2　＝　9.0　(m)

舗装版撤去

1.7×4.5　＝　7.7　(m2)

既存横断管　φ500　L=　4.1 m　外径　D=0.584m

(π/4×0.584^2－π/4×0.50^2)×4.1　＝　0.29 (m3)

復旧工　　数量集計表

名称及び測点	進入路復旧			用水路復旧	水槽給水施設復旧			
	Co舗装	路盤						
	t=10cm	t=15cm		KF250	VP150			
単　位	m^2	m^2		m	m			
NO.3+3.0付近								
NO.6+10付近								
横断部付近								
NO.1+7付近				1.0	6.1			
計								
				1.0	6.1			

復旧工　数量算出根拠図

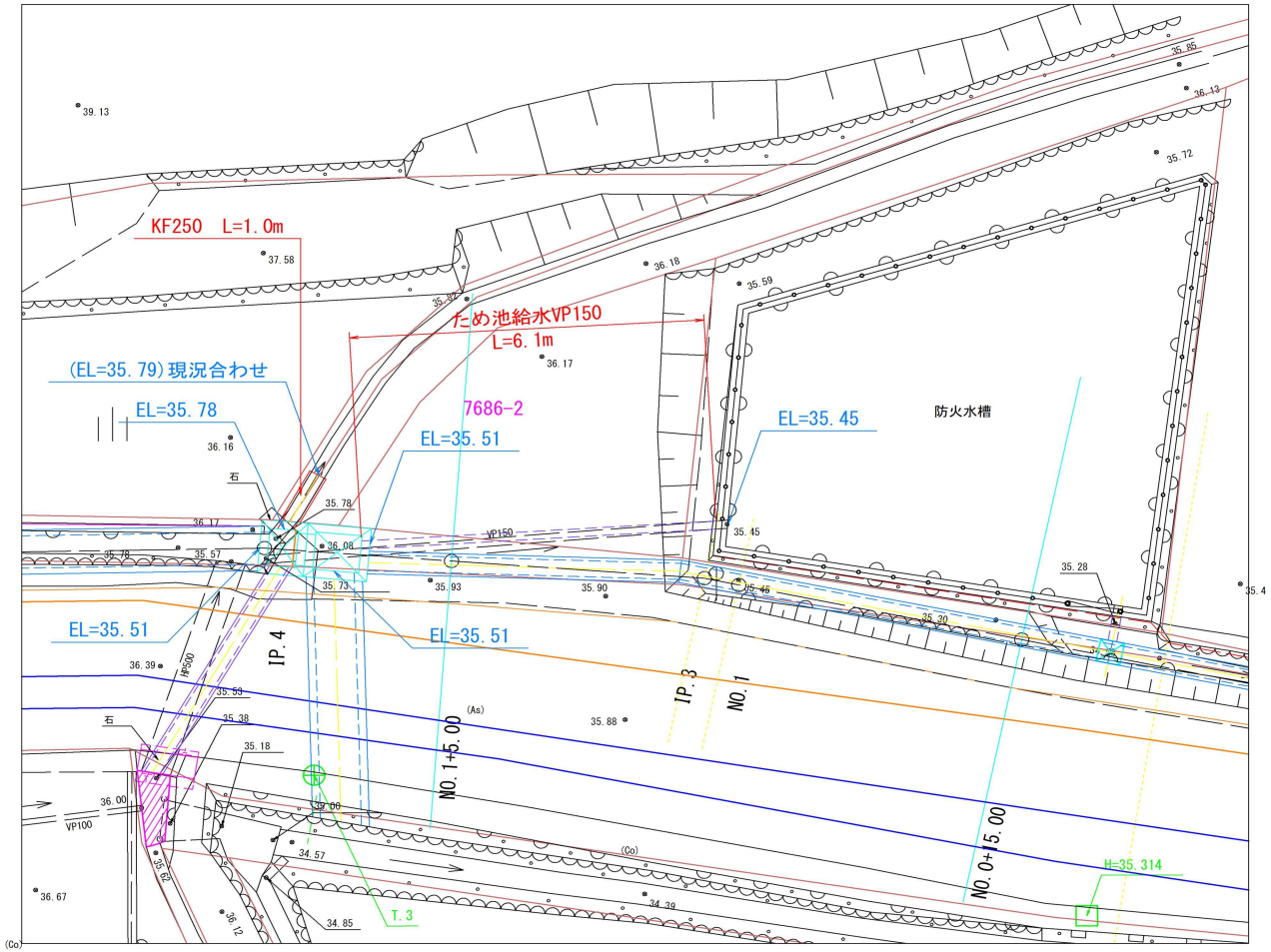

用水路機能復旧	KF250	L=	1.0ｍ
水槽給水管復旧	VP150	L=	6.1ｍ

KF250　　数量計算書

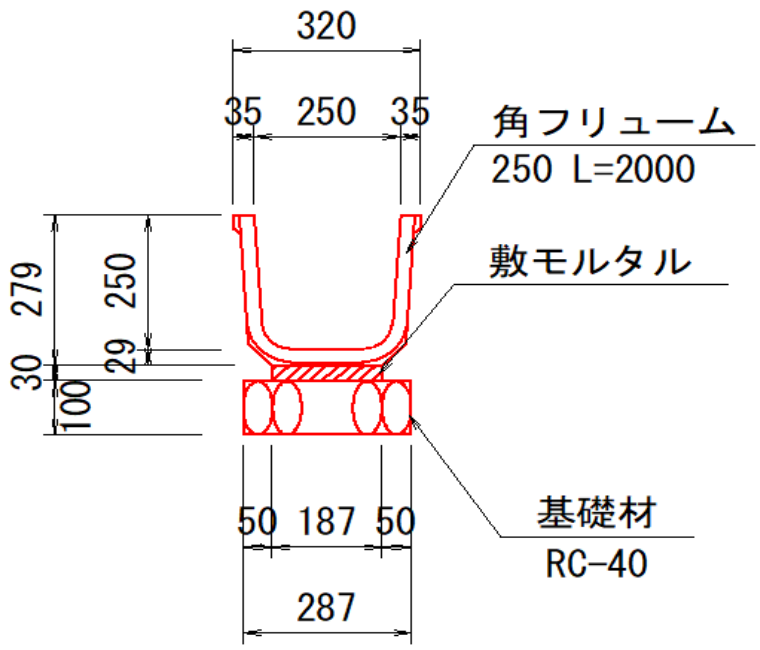

名称	規格	計算式	10m当り	延長	数量	単位
PC水路	KF250	構造図より	5.000	1.0	0.5	本
敷モルタル			0.056	1.0	0.01	m^3
基礎材	RC-40t=0.10m		2.870	1.0	0.3	m^2

図面番号	1/2	縮　尺	図示
工　種	河川改良工事		
種　別	参考割付図	番号	1/2
路線 河川 名	普通河川　尾原川支川		
工事箇所	三原市本郷町南方		
三　原　市			

水路参考割付図(2)

平　面　図

S=1:100

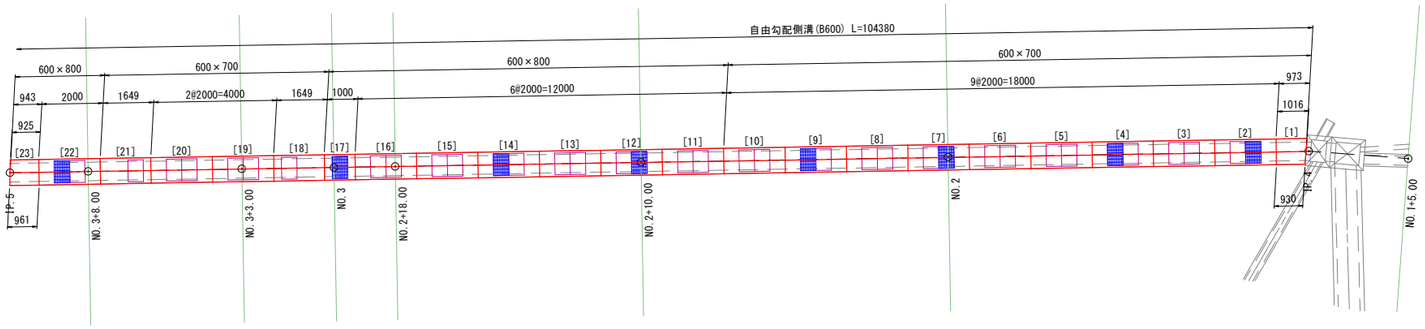

展　開　図

S=1:100

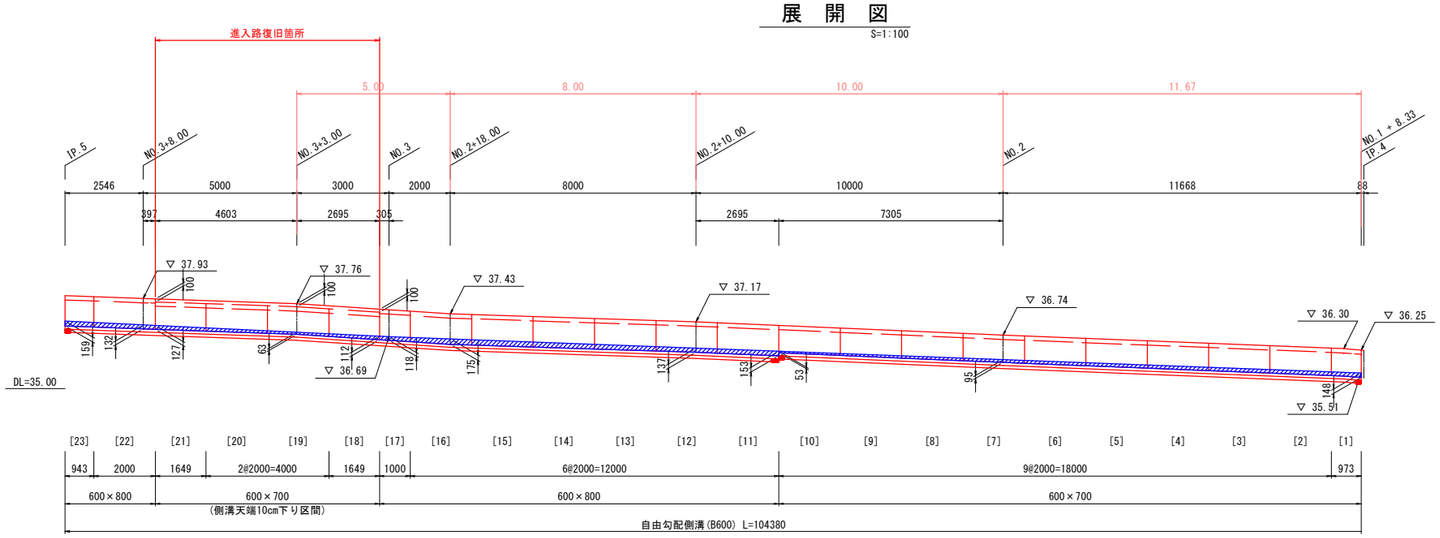

自由勾配側溝

600×600～900

S=1:20

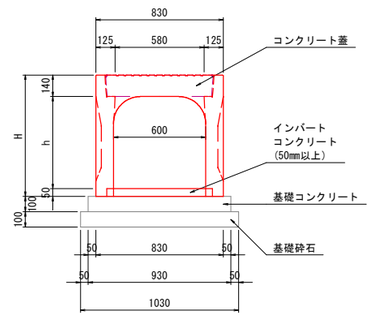

寸法表

規格	h	H
600×600	600	790
600×700	700	890
600×800	800	990
600×900	900	1090

数量表

名称	規格	長さ	タイプ	数量	番号
自由勾配側溝	600×600	2000		7本	図示
(B600)		1000		1本	図示
		1466	調整用・斜切(1451/1481)	1本	32
	600×700	2000		26本	図示
		973	暗渠2m・斜切(1016/ 930)	1本	1
		1649	調整用・短切	2本	18,21
		1310	調整用・斜切(1300/1320)	1本	39
	600×800	2000		11本	図示
		1000		1本	図示
		943	暗渠1m・斜切(961/ 925)	1本	23
		779	暗渠1m・斜切(815/ 743)	1本	54
		1581	調整用・斜切(1545/1617)	1本	55
		1492	調整用・斜切(1367/1617)	1本	57
	600×900	2000		1本	図示
		538	暗渠1m・短切	1本	53
コンクリート蓋	600用	500		79枚	
グレーチング蓋	600用	500		19枚	

図面番号	2/2	縮　尺	図示
工　種	河川改良工事		
種　別	参考割付図	番号	2/2
路線 河川 名	普通河川　尾原川支川		
工事箇所	三原市本郷町南方		
三　原　市			

水路参考割付図(3)

平　面　図

S=1:100

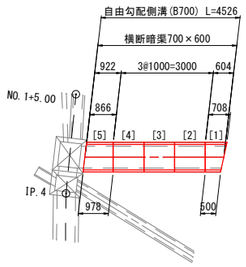

自由勾配側溝

S=1:20

横断暗渠700×600

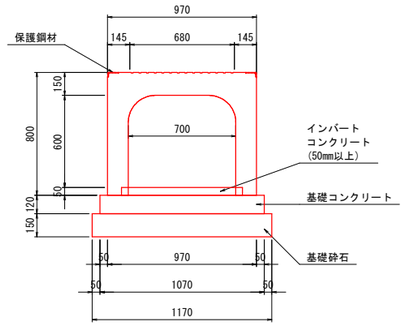

数量表

名称	規格	長さ	タイプ	数量	番号
自由勾配側溝 (B700)	横断 700×600	1000	暗渠1m	3 本	2-4
		604	暗渠1m・斜切(708/ 500)	1 本	1
		922	暗渠1m・斜切(978/ 866)	1 本	5

展　開　図

S=1:100

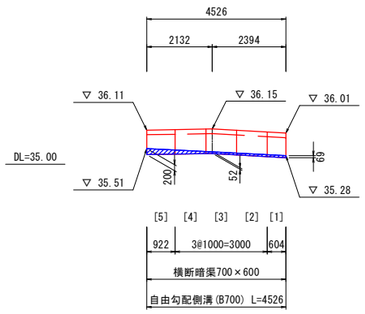

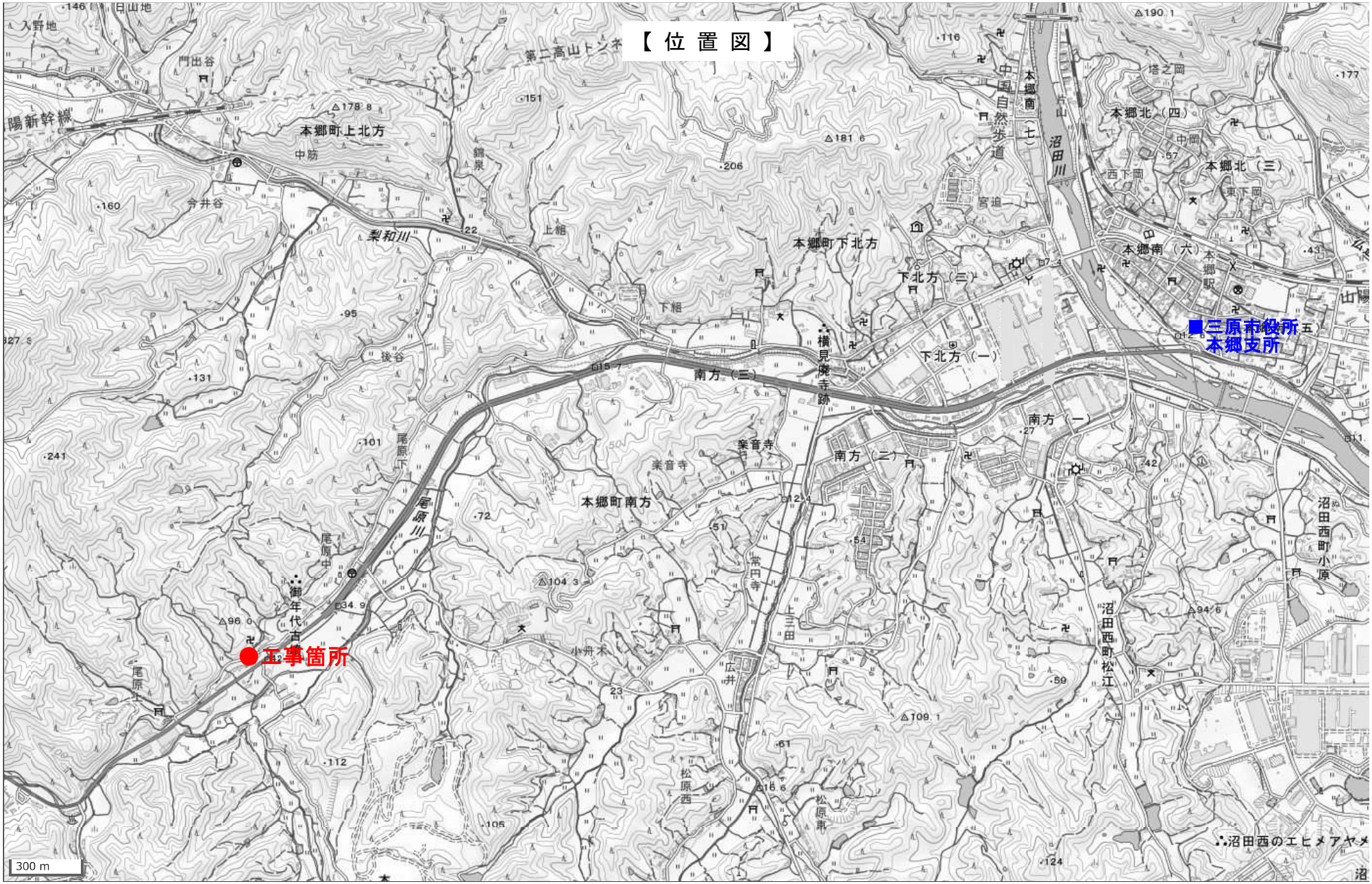
【 位 置 図 】
三原市役所
本郷支所
工事箇所
300 m
本郷町上北方
本郷町下北方
本郷町南方
本郷北（四）
本郷北（三）
本郷南（六）
南方（三）
南方（二）
南方（一）
下北方（三）
下北方（一）
沼田川
梨和川
尾原川
横見廃寺跡
御年代古墳
沼田西のエヒメアヤメ

出典元：国土地理院