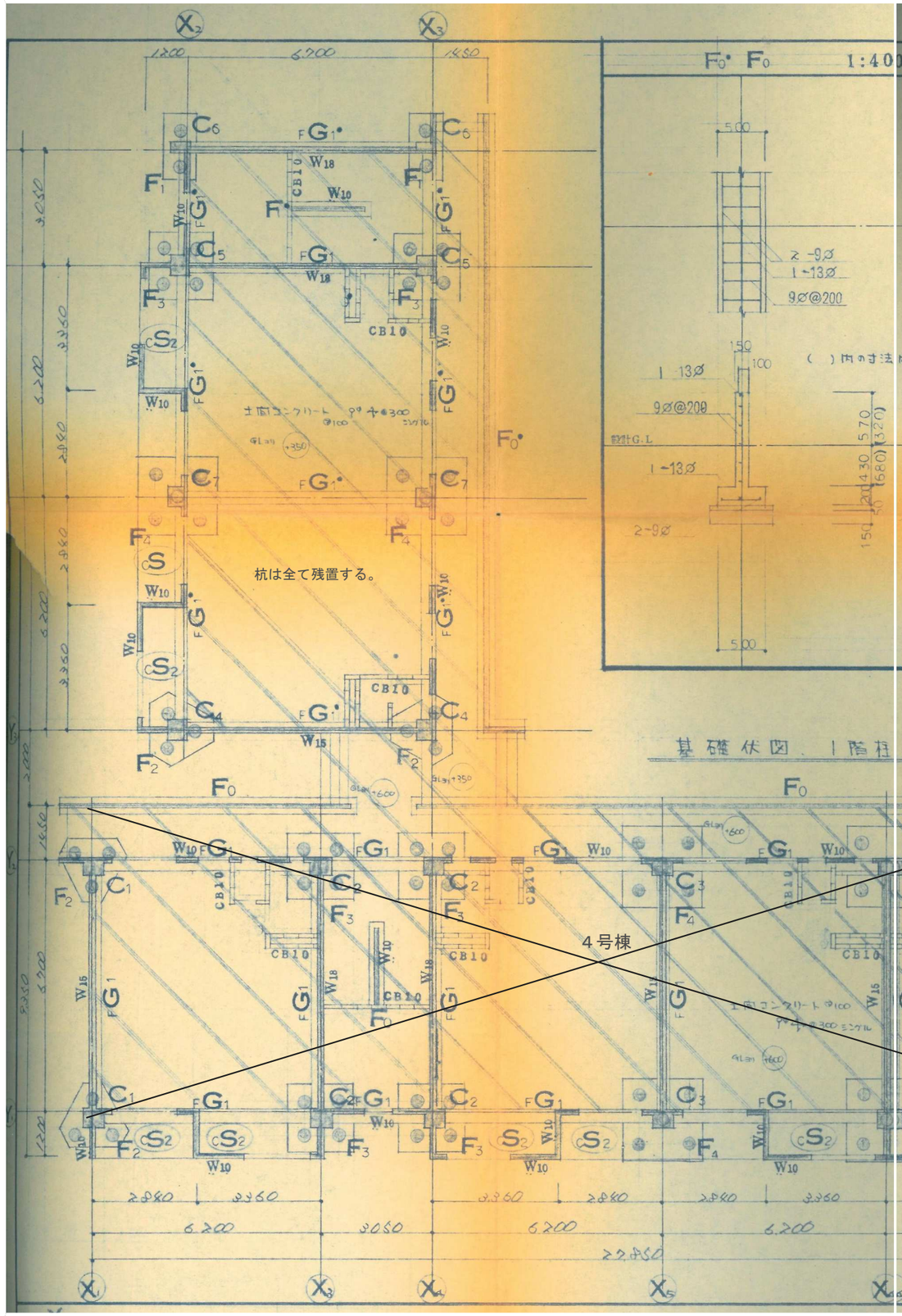





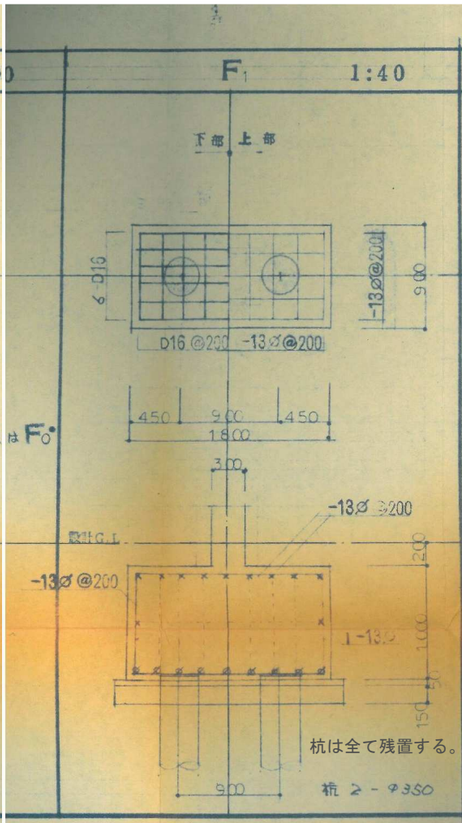


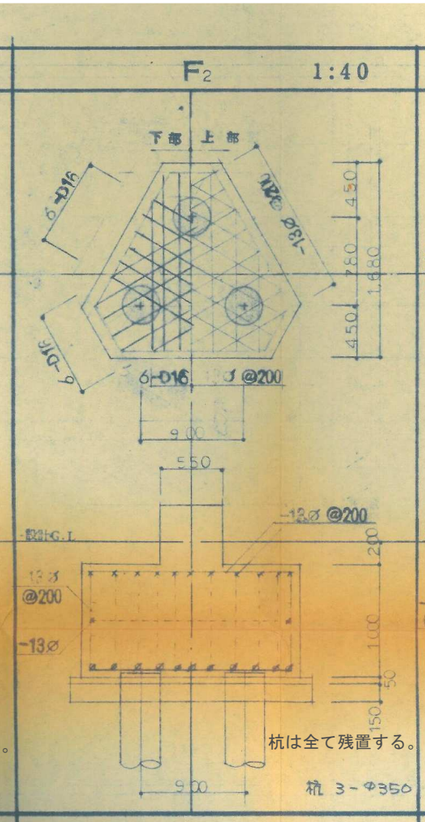


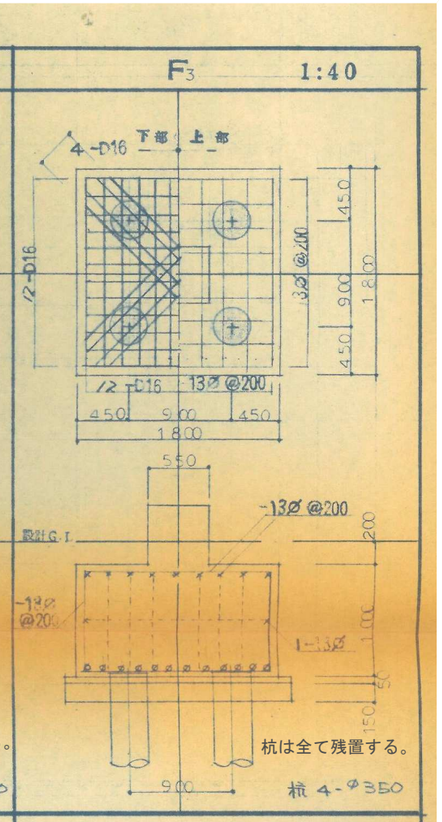


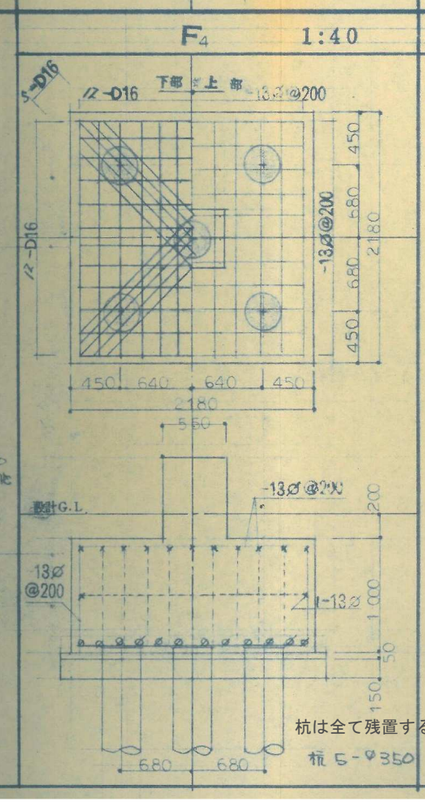


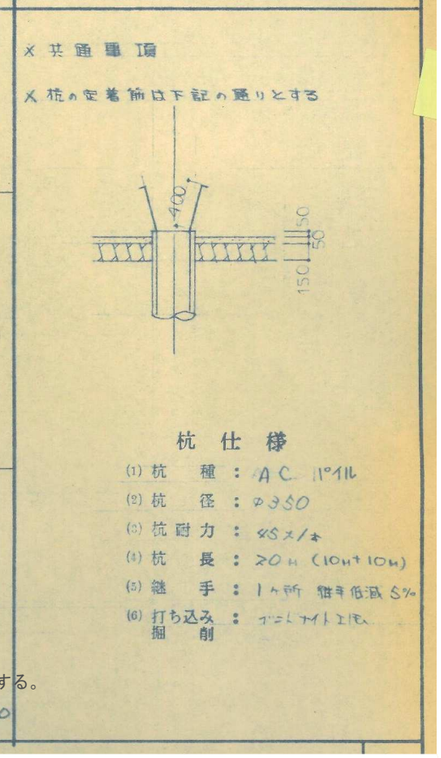


| | | | | | | | | |
|---|---|---|---|---|---|---|---|---|
| 変更日・・・・変更事項(△変更マーク 月 / 日) | NOTE | SAKURA Architects Co.,ltd. さくら建築設計 株式会社 | 広島市東区牛田早稲田1-22-13<br>一級建築士事務所登録 21 (1) 第0232号<br>一級建築士登録 第188696号 正木 繁康 | Checked<br>一級建築士登録<br>第243707号<br>氏名 中畠義行 | Drawn | 市営宮沖住宅3、4、5号棟、母子寮解体工事 | 設計図 | DATE 2022/3/31 |
| 1 / | 凡例 | | | | | 宮沖住宅3号棟 | SCALE 1/40 1/100 | JOB 20080 |
| 2 / | | | | | | 基礎伏図・基礎リスト | No. S 001 | |
| 3 / | | | | | | | | |

図画：A2（縮尺：A1→141%、A3→71%） 印刷日付 %y &m &d

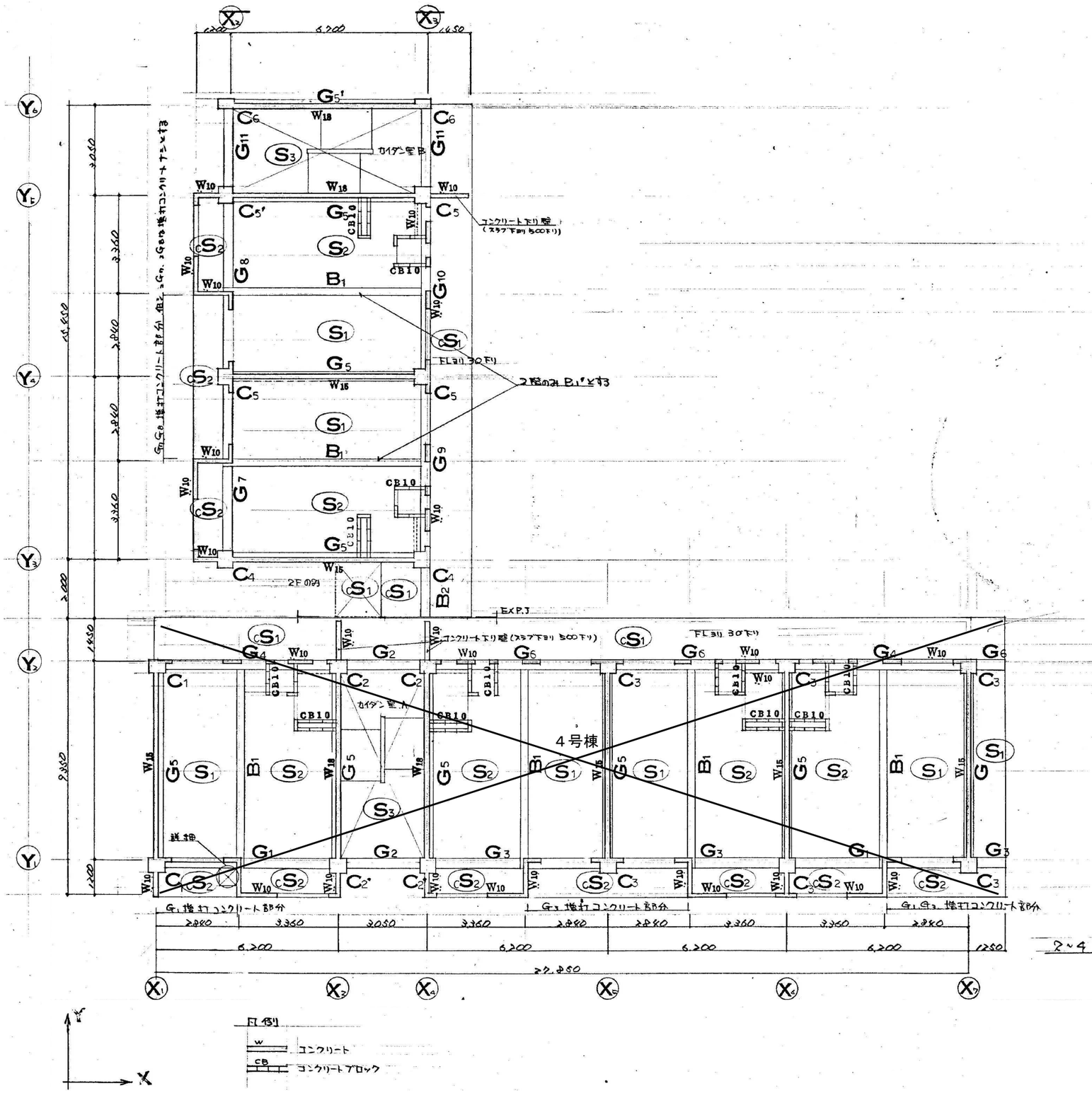


| | | | | | | | | |
|---|---|---|---|---|---|---|---|---|
| 変更日・・・・変更事項(△変更マーク　月 / 日) | NOTE | さくら建築設計 株式会社 | 広島市東区牛田早稲田1-22-13 | Checked | Drawn | 市営宮沖住宅３、４、５号棟、母子寮解体工事 | 設計図 | DATE 2022/3/31 |
| △1 / | 凡例 | SAKURA ArchitectsCo.,ltd. | 一級建築士事務所登録 21（1）第0232号 | 一級建築士登録 第243707号 | | 宮沖住宅３号棟 | SCALE | JOB 20080 |
| △2 / | | | 一級建築士登録 第188696号　正木　繁康 | 氏名　中畠義行 | | 2～4階柱、壁伏図・2～5階梁、床伏図 | 1/100 | No. S 002 |
| △3 / | | | | | | | | |

図面：Ａ２（縮尺：Ａ１→141%、Ａ３→71%）　印刷日付 23' 2' 13

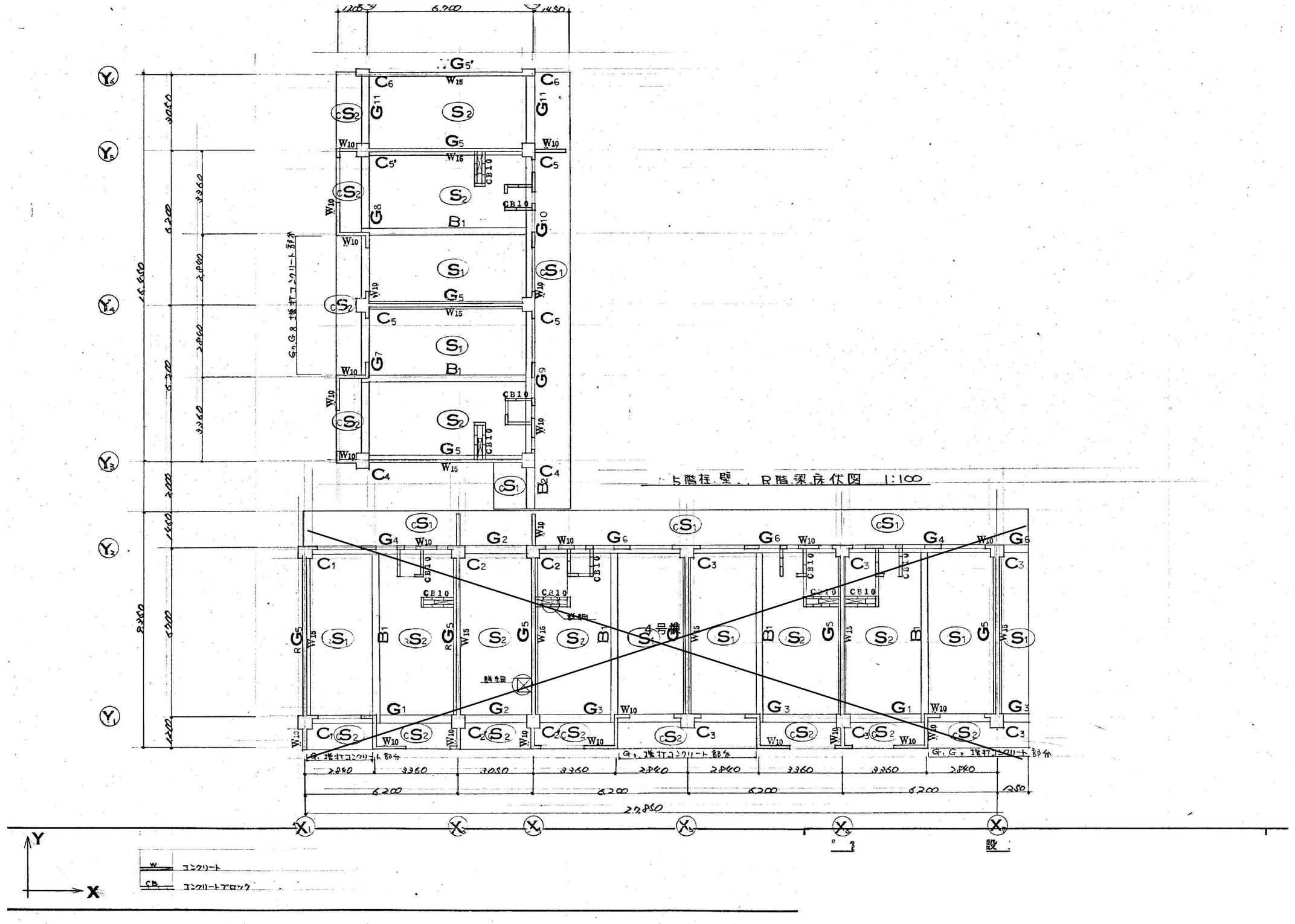


| 変更日・・・・変更事項(△変更マーク　月 / 日) | NOTE |
|---|---|
| △1 / | 凡例 |
| △2 / | |
| △3 / | |


さくら建築設計 株式会社
SAKURA Architects Co.,ltd.
広島市東区牛田早稲田1-22-13
一級建築士事務所登録 21（1）第0232号
一級建築士登録 第188696号　正木　繁康


Checked
一級建築士登録
第243707号
氏名　中畠義行

Drawn

| | | | |
|---|---|---|---|
| 市営宮沖住宅３、４、５号棟、母子寮解体工事 | 設計図 | DATE | 2022/3/31 |
| 宮沖住宅３号棟 | SCALE | JOB | 20080 |
| 5階柱、壁伏図・R階梁、床伏図 | 1/100 | No. S | 003 |

図面：Ａ２（縮尺：Ａ１→141%、Ａ３→71%）　印刷日付 23' 2' 13

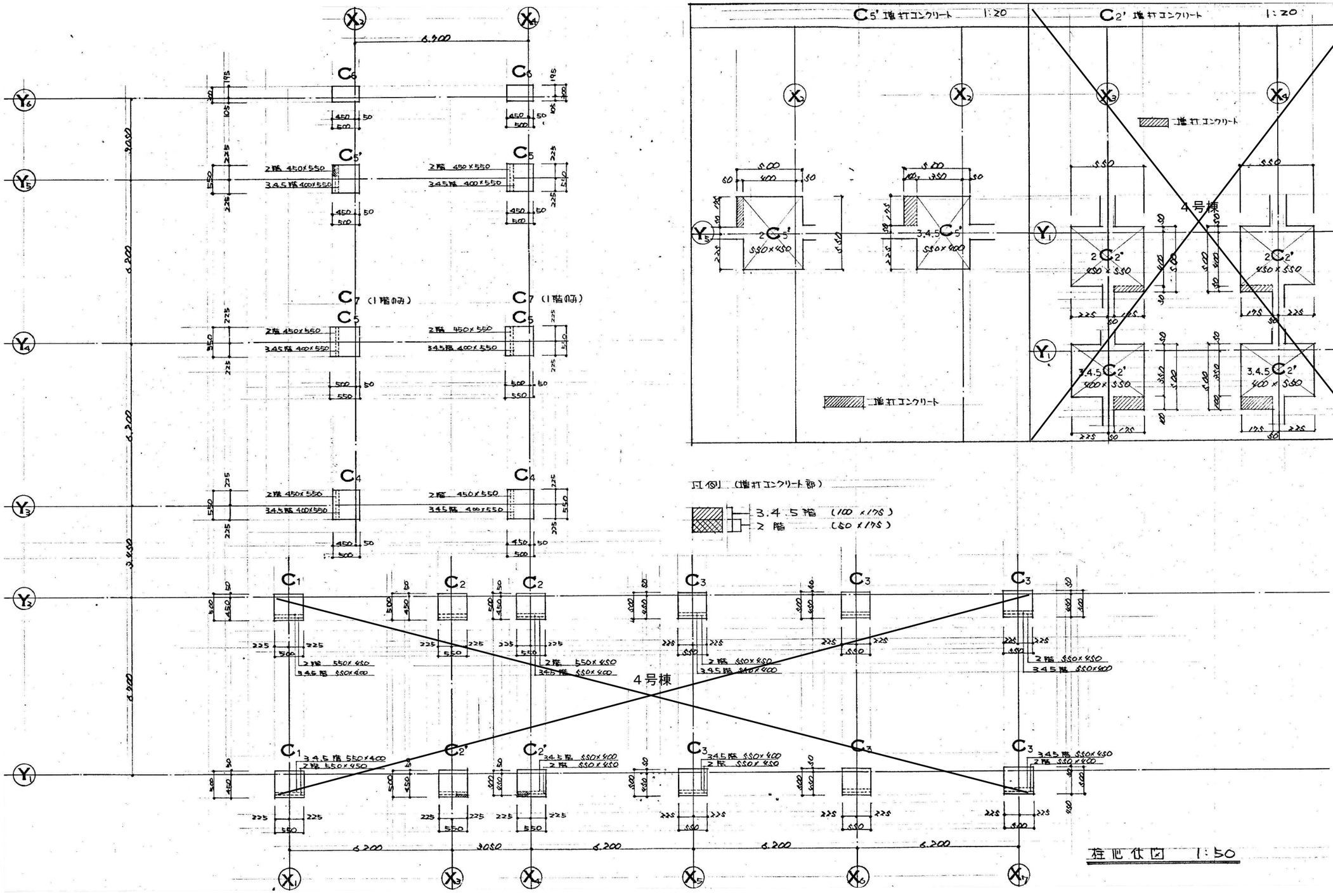


| | | | | | | | |
|---|---|---|---|---|---|---|---|
| 変更日・・・・変更事項(△変更マーク　月 / 日) | NOTE | さくら建築設計 株式会社 SAKURA Architects Co.,ltd. | 広島市東区牛田早稲田1-22-13<br>一級建築士事務所登録 21 (1) 第0232号<br>一級建築士登録 第188696号　正木　繁康 | Checked<br>一級建築士登録<br>第243707号<br>氏名　中畠義行 | Drawn | 市営宮沖住宅３、４、５号棟、母子寮解体工事 | 設計図 |
| △1 / | 凡例 | | | | | 宮沖住宅３号棟 | SCALE 1/20 1/50 |
| △2 / | | | | | | 柱芯伏図 | JOB 20080 |
| △3 / | | | | | | | No. S 004 |

図面：Ａ２（縮尺：Ａ１→141%、Ａ３→71%）　印刷日付 23' 2' 13'

# 梁リスト

| 梁符号 | 2~RB1 | | B | | 2~RB2 | | | | | | | | | | |
|---|---|---|---|---|---|---|---|---|---|---|---|---|---|---|---|
| 位置 | 端 | 中 | | | 全断 | | | | | | | | | | |
| 断面 | 増コン 100 | (2B1'は増コンなし) | | | | | | | | | | | | | |
| 梁巾×梁丈 | 250×600 | 250×600 | × | × | 250×600 | × | × | × | × | × | × | × | × | × | × |
| 主筋上端 | 3-D19 | 2-D19 | | | 3-D19 | | | | | | | | | | |
| 主筋下端 | 2-D19 | 4-D19 | | | 2-D19 | | | | | | | | | | |
| スターラップ | 9φ@200 | 9φ@200 | | | 9φ@150 | | | | | | | | | | |
| 梁腹筋 | 2-9φ | 2-9φ | | | 4-D13 | | | | | | | | | | |

| 梁符号 | 2G7 | | | 2G8 | | | 2G9 | | | 2G10 | | | 2G11 | | |
|---|---|---|---|---|---|---|---|---|---|---|---|---|---|---|---|
| 位置 | 外 | 中 | 内 | 外 | 中 | 内 | 外 | 中 | 内 | 外 | 中 | 内 | 外 | 中 | 内 |
| 断面 | | | | | | | | | | | | | | | |
| 梁巾×梁丈 | 350×600 | 350×600 | 350×600 | 350×600 | 350×600 | 350×600 | 350×700 | 350×700 | 350×700 | × | × | × | 350×400 | 350×400 | 350×400 |
| 主筋上端 | 7-D25 | 3-D25 | 6-D25 | | | | 6-D25 | 3-D25 | 6-D25 | | | | 3-D25 | 3-D25 | 5-D25 |
| 主筋下端 | 7-D25 | 3-D25 | 5-D25 | | 2G7に同じ | | 6-D25 | 3-D25 | 3-D25 | | 2G9に同じ | | 3-D25 | 3-D25 | 5-D25 |
| スターラップ | 13φ@100 | 13φ@100 | 13φ@100 | | | | 9φ@100 | 9φ@100 | 9φ@100 | | | | 9φ@150 | 9φ@150 | 9φ@150 |
| 梁腹筋 | 2-9φ | 2-9φ | 2-9φ | | | | 2-9φ | 2-9φ | 2-9φ | | | | | | |

| 梁符号 | 2G1 | | | 2G2 | | 2G3 | | 2G4 | | | 2G5 | | 2G6 | | |
|---|---|---|---|---|---|---|---|---|---|---|---|---|---|---|---|
| 位置 | 外 | 中 | 内 | 端 | 中 | 端 | 中 | 外 | 中 | 内 | 端 | 中 | 端 | 中 | |
| 断面 | 100 2-13φ コンクリート増コン部分は他図参照 | 2-13φ | | | | 増コン部分は別図参照 100 2-13φ | | | | | 5'のみ300 | 5'のみ300 | | | |
| 梁巾×梁丈 | 350×600 | 350×600 | 350×600 | 350×500 | 350×500 | 350×600 | 350×600 | 350×700 | 350×700 | 350×700 | 350×700 | 350×700 | 350×700 | 350×700 | × |
| 主筋上端 | 7-D25 | 4-D25 | 6-D25 | 8-D22 | 4-D22 | 6-D25 | 3-D25 | 6-D25 | 3-D25 | 5-D25 | 3-D22 | 3-D22 | 5-D25 | 3-D25 | |
| 主筋下端 | 7-D25 | 4-D25 | 5-D25 | 8-D22 | 4-D22 | 5-D25 | 3-D25 | 4-D25 | 3-D25 | 3-D25 | 3-D22 | 3-D22 | 3-D25 | 3-D25 | |
| スターラップ | 13φ@100 | 13φ@100 | 13φ@100 | 13φ@100 | 13φ@100 | 13@200 | 13φ@200 | 9φ@100 | 9φ@100 | 9φ@100 | 9φ@200 | 9φ@200 | 9φ@150 | 9φ@150 | |
| 梁腹筋 | 2-9φ | 2-9φ | 2-9φ | | | 2-9φ | 2-9φ | 2-9φ | 2-9φ | 2-9φ | 2-9φ | 2-9φ | 2-9φ | 2-9φ | |

| 梁符号 | FG1 | FG1' | | | | | | | | | | | | | |
|---|---|---|---|---|---|---|---|---|---|---|---|---|---|---|---|
| 位置 | 端部 | 中央部 | | | | | | | | | | | | | |
| 断面 | 設計G.L. 570 30 捨コン | FG1'は320とする | | | | | | | | | | | | | |
| 梁巾×梁丈 | 350×1200 | 350×1200 | × | × | × | × | × | × | × | × | × | × | × | × | × |
| 主筋上端 | 4-D25 | 2-D25 | | | | | | | | | | | | | |
| 主筋下端 | 4-D25 | 2-D25 | | | | | | | | | | | | | |
| スターラップ | 9φ@150 | 9φ@150 | | | | | | | | | | | | | |
| 梁腹筋 | 4-9φ | 4-9φ | | | | | | | | | | | | | |

## 梁における共通事項

B, D

巾止め筋は9φ@600

| B(梁巾) | スターラップ | B(梁巾) | スターラップ | D(梁丈) | 腹筋 |
|---|---|---|---|---|---|
| 200 | □D10@250 | 400 | □D10@150 | D≦550 | — |
| 250 | □D10@250 | 450 | □D10@125 | 550<D≦1000 | 2-D10 |
| 300 | □D10@200 | 500 | 山D10@175 | 1000<D≦1500 | 4-D10 |
| 350 | □D10@175 | | | 1500<D | 6-D10 |

鉄筋コンクリート工事仕様

材料 コンクリート：設計強度 28Fc = 210

鉄筋：異形鉄筋 SD30 普通丸鋼 SR24

加工組立 継手：ガス圧接

その他 建築工事標準仕様書による。

# 柱リスト

| 符号 | | 2C4 | 2C5,5' | 2C6 |
|---|---|---|---|---|
| 断面 | a, b | | 500 2-13φ 9φ@100 5'のみ増コンとする | |
| a×b | | 450×550 | 450×550 | 500×300 |
| 主筋 | | 6-D22 2-D19 | 10-D22 2-D19 | 4-D19 |
| フープ | | □13φ@100 | □13φ@100 | □9φ@100 |
| ダイヤフープ | | ×9φ@300 | ×9φ@300 | ×9φ@300 |

| 符号 | | 2C1 | 2C2,2' | 2C3 |
|---|---|---|---|---|
| 断面 | a, b | | 増コンの柱(2ヶ所) 500 9φ@100 2-13φ 2'のみ増コンとする | |
| a×b | | 550×450 | 550×450 | 550×450 |
| 主筋 | | 6-D22 2-D19 | 16-D22 2-D19 | 10-D22 2-D19 |
| フープ | | □9φ@100 | 目13φ@100 | □13φ@100 |
| ダイヤフープ | | ×9φ@300 | ×9φ@300 | ×9φ@300 |

| 符号 | | 1C4 | 1C5 | 1C6 | 1C7 |
|---|---|---|---|---|---|
| 断面 | a, b | | | | |
| a×b | | 500×550 | 500×550 | 500×300 | 550×550 |
| 主筋 | | 8-D25 2-D19 | 14-D25 2-D19 | 8-D19 | 16-D25 |
| フープ | | □13φ@100 | 田13φ@100 | □9φ@100 | 田13φ@100 |
| ダイヤフープ | | ×9φ@300 | ×9φ@300 | ×9φ@300 | ×9φ@300 |

| 符号 | | 1C1 | 1C2 | 1C3 |
|---|---|---|---|---|
| 断面 | a, b | | | |
| a×b | | 550×500 | 550×500 | 550×500 |
| 主筋 | | 8-D25 2-D19 | 14-D25 2-D19 | 10-D25 2-D19 |
| フープ | | □13φ@100 | 目13φ@100 | 目13φ@100 |
| ダイヤフープ | | ×9φ@300 | ×9φ@300 | ×9φ@300 |

※○は束筋

| 変更日・・・・変更事項(△変更マーク 月 / 日) | NOTE |
|---|---|
| △1 / | 凡例 |
| △2 / | |
| △3 / | |

SAKURA ArchitectsCo.,ltd. さくら建築設計 株式会社

広島市東区牛田早稲田1-22-13
一級建築士事務所登録 21（1）第0232号
一級建築士登録 第188696号 正木 繁康

Checked: 一級建築士登録 第243707号 氏名 中畠義行

Drawn

| 市営宮沖住宅３、４、５号棟、母子寮解体工事 | 設計図 | DATE | 2022/3/31 |
|---|---|---|---|
| 宮沖住宅３号棟 | SCALE | JOB | 20080 |
| 柱、梁リスト(１) | 1/50 | No. S | 005 |

図画：Ａ２（縮尺：Ａ１→141%、Ａ３→71%） 印刷日付 23 2 13

# 梁リスト

| 梁符号 | 4G7 | | | 4G8 | | | 4G9 | | | 4G10 | | | 4G11 | | |
|---|---|---|---|---|---|---|---|---|---|---|---|---|---|---|---|
| 位置 | 外 | 中 | 内 | 外 | 中 | 内 | 外 | 中 | 内 | 外 | 中 | 内 | 外 | 中 | 内 |
| 断面 | 壁コン部分は別図参照 | | | 壁コン部分は別図参照 | | | | | | | | | | | |
| 梁巾×梁丈 | 300×600 | 300×600 | 300×600 | 300×600 | 300×600 | 300×600 | 300×700 | 300×700 | 300×700 | 300×700 | 300×700 | 300×700 | 250×400 | 250×400 | 250×400 |
| 主筋上端 | 6-D22 | 3-D22 | 5-D22 | 5-D22 | 3-D22 | 5-D22 | 5-D22 | 3-D22 | 5-D22 | | | | 4-D22 | 2-D22 | 4-D22 |
| 主筋下端 | 4-D22 | 3-D22 | 2-D22 | 2-D22 | 3-D22 | 2-D22 | 3-D22 | 3-D22 | 3-D22 | | 4G9に同じ | | 2-D22 | 2-D22 | 2-D22 |
| スターラップ | 9φ@100 | 9φ@100 | 9φ@100 | 9φ@150 | 9φ@150 | 9φ@150 | 9φ@200 | 9φ@200 | 9φ@200 | | | | 9φ@150 | 9φ@150 | 9φ@150 |
| 梁腹筋 | 2-9φ | 2-9φ | 2-9φ | 2-9φ | 2-9φ | 2-9φ | 2-9φ | 2-9φ | 2-9φ | | | | | | |

| 梁符号 | 4G1 | | | 4G2 | | 4G3 | | 4G4 | | | 4G5 | | 4G6 | | |
|---|---|---|---|---|---|---|---|---|---|---|---|---|---|---|---|
| 位置 | 外 | 中 | 内 | 端 | 中 | 端 | 中 | 外 | 中 | 内 | 端 | 中 | 端 | 中 | |
| 断面 | 壁コン部分は別図参照 | | | | | 壁コン部分は別図参照 | | | | | | | | | |
| 梁巾×梁丈 | 300×600 | 300×600 | 300×600 | 300×500 | 300×500 | 300×600 | 300×600 | 300×600 | 300×700 | 300×700 | 300×700 | 300×700 | 300×700 | 300×700 | × |
| 主筋上端 | 6-D22 | 3-D22 | 5-D22 | 5-D22 | 3-D22 | 5-D22 | 3-D22 | 5-D22 | 3-D22 | 4-D22 | 3-D22 | 3-D22 | 4-D22 | 2-D22 | |
| 主筋下端 | 2-D22 | 3-D22 | 2-D22 | 3-D22 | 3-D22 | 2-D22 | 3-D22 | 3-D22 | 3-D22 | 3-D22 | 3-D22 | 3-D22 | 3-D22 | 3-D22 | |
| スターラップ | 9φ@150 | 9φ@150 | 9φ@150 | 9φ@150 | 9φ@150 | 9φ@150 | 9φ@150 | 9φ@200 | 9φ@200 | 9φ@200 | 9φ@200 | 9φ@200 | 9φ@200 | 9φ@200 | |
| 梁腹筋 | 2-9φ | 2-9φ | 2-9φ | | | 2-9φ | 2-9φ | 2-9φ | 2-9φ | 2-9φ | 2-9φ | 2-9φ | 2-9φ | 2-9φ | |

| 梁符号 | 3G7 | | | 3G8 | | | 3G9 | | | 3G10 | | | 3G11 | | |
|---|---|---|---|---|---|---|---|---|---|---|---|---|---|---|---|
| 位置 | 外 | 中 | 内 | 外 | 中 | 内 | 外 | 中 | 内 | 外 | 中 | 内 | 外 | 中 | 内 |
| 断面 | 壁コン部分は別図参照 | | | | | | | | | | | | | | |
| 梁巾×梁丈 | 350×600 | 350×600 | 350×600 | 350×600 | 350×600 | 350×600 | 350×700 | 350×700 | 350×700 | 350×700 | 350×700 | 350×700 | 300×400 | 300×400 | 300×400 |
| 主筋上端 | 7-D22 | 3-D22 | 7-D22 | | | | 6-D22 | 3-D22 | 6-D22 | | | | 3-D22 | 2-D22 | 4-D22 |
| 主筋下端 | 4-D22 | 3-D22 | 4-D22 | 3G7に同じ | | | 4-D22 | 3-D22 | 3-D22 | | 3G9に同じ | | 3-D22 | 2-D22 | 3-D22 |
| スターラップ | 9φ@100 | 9φ@100 | 9φ@100 | | | | 9φ150 | 9φ150 | 9φ150 | | | | 9φ@100 | 9φ@100 | 9φ@100 |
| 梁腹筋 | 2-9φ | 2-9φ | 2-9φ | | | | 2-9φ | 2-9φ | 2-9φ | | | | | | |

| 梁符号 | 3G1 | | | 3G2 | | 3G3 | | | 3G4 | | 3G5 | | 3G6 | | |
|---|---|---|---|---|---|---|---|---|---|---|---|---|---|---|---|
| 位置 | 外 | 中 | 内 | 端 | 中 | 端 | 中 | 外 | 中 | 内 | 端 | 中 | 端 | 中 | |
| 断面 | 壁コン部分は別図参照 | | | | | 壁コン部分は別図参照 | | | | | 5φのみ300 | 5φのみ300 | | | |
| 梁巾×梁丈 | 350×600 | 350×600 | 350×600 | 350×500 | 350×500 | 350×600 | 350×600 | 350×700 | 350×700 | 350×700 | 350×700 | 350×700 | 350×700 | 350×700 | × |
| 主筋上端 | 6-D22 | 3-D22 | 6-D22 | 7-D22 | 3-D22 | 6-D22 | 3-D22 | 6-D22 | 3-D22 | 5-D22 | 3-D22 | 3-D22 | 5-D22 | 3-D22 | |
| 主筋下端 | 4-D22 | 3-D22 | 3-D22 | 5-D22 | 3-D22 | 3-D22 | 3-D22 | 3-D22 | 3-D22 | 3-D22 | 3-D22 | 3-D22 | 3-D22 | 3-D22 | |
| スターラップ | 9φ@100 | 9φ@100 | 9φ@100 | 13φ@150 | 13φ@150 | 9φ@150 | 9φ@150 | 9φ@150 | 9φ@150 | 9φ@150 | 9φ@200 | 9φ@200 | 9φ@150 | 9φ@150 | |
| 梁腹筋 | 2-9φ | 2-9φ | 2-9φ | | | 2-9φ | 2-9φ | 2-9φ | 2-9φ | 2-9φ | 2-9φ | 2-9φ | 2-9φ | 2-9φ | |

梁における共通事項

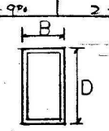


| B(梁巾) | スターラップ | B(梁巾) | スターラップ |
|---|---|---|---|
| 200 | □ D10@250 | 400 | □ D10@150 |
| 250 | □ D10@250 | 450 | □ D10@125 |
| 300 | □ D10@200 | 500 | 山 D10@175 |
| 350 | □ D10@175 | | |

| D(梁丈) | 腹筋 |
|---|---|
| D ≦ 550 | — |
| 550 < D ≦ 1000 | 2-D10 |
| 1000 < D ≦ 1500 | 4-D10 |
| 1500 < D | 6-D10 |

止×筋は9φ@600

鉄筋コンクリート工事仕様

材料　コンクリート：設計強度 28Fc＝
　　鉄筋：異形鉄筋 SD30
　　普通丸鋼 SR24

加工組立　継手：ガス圧接
　　その他 建築工事標準仕様書による。

# 柱リスト

| 符号 | 4.5C4 | 4.5C5.5° | 4.5C6 |
|---|---|---|---|
| 断面 | | 5°のみ壁コンとする | |
| a×b | 400×550 | 400×550 | 600×300 |
| 主筋 | 8-D19 | 8-D19 | 4-D19 |
| フープ | □9φ@100 | □9φ@100 | □9φ@100 |
| ダイヤフープ | ✕9φ@300 | ✕9φ@300 | ✕9φ@300 |

| 符号 | 4.5C1 | 4.5C2.2° | 4.5C3 |
|---|---|---|---|
| 断面 | | 2°のみ壁コンとする | |
| a×b | 550×400 | 550×400 | 550×400 |
| 主筋 | 8-D19 | 8-D19 | 8-D19 |
| フープ | □9φ@100 | □9φ@100 | □9φ@100 |
| ダイヤフープ | ✕9φ@300 | ✕9φ@300 | ✕9φ@300 |

| 符号 | 3C4 | 3C5.5° | 3C6 |
|---|---|---|---|
| 断面 | | 5°のみ壁コンとする(1ヶ所) | |
| a×b | 400×550 | 400×550 | 500×300 |
| 主筋 | 8-D19 | 12-D19 | 4-D19 |
| フープ | □9φ@100 | □13φ@100 | □9φ@100 |
| ダイヤフープ | ✕9φ@300 | ✕9φ@300 | ✕9φ@300 |

| 符号 | 3C1 | 3C2.2° | 3C3 |
|---|---|---|---|
| 断面 | | 2°のみ壁コンとする | |
| a×b | 550×400 | 550×400 | 550×400 |
| 主筋 | 8-D19 | 14-D19 | 8-D19 |
| フープ | □9φ@100 | □13φ@100 | □13φ@100 |
| ダイヤフープ | ✕9φ@300 | ✕9φ@300 | ✕9φ@300 |

| 変更日・・・・変更事項(△変更マーク　月 / 日) | NOTE |
|---|---|
| △1 / | 凡例 |
| △2 / | |
| △3 / | |

SAKURA Architects Co.,ltd.

さくら建築設計 株式会社

広島市東区牛田早稲田1-22-13
一級建築士事務所登録 21（1）第0232号
一級建築士登録 第188696号　正木　繁康

Checked 一級建築士登録 第243707号 氏名　中畠義行

Drawn

| | | | |
|---|---|---|---|
| 市営宮沖住宅3、4、5号棟、母子寮解体工事 | 設計図 | DATE | 2022/3/31 |
| 宮沖住宅3号棟 | SCALE | JOB | 20080 |
| 柱、梁リスト（2） | 1/50 | No. S | 006 |

図面：A2（縮尺：A1→141%、A3→71%）　印刷日付 23' 2' 13

# 梁リスト

| 梁符号 | RG7 | | | RG8 | | | RG9 | | | RG10 | | | RG11 | | |
|---|---|---|---|---|---|---|---|---|---|---|---|---|---|---|---|
| 位置 | 外 | 中 | 内 | 外 | 中 | 内 | 外 | 中 | 内 | 外 | 中 | 内 | 外 | 中 | 内 |
| 断面 | 端コン部分は別図参照 | | | | | | | | | | | | | | |
| 梁巾×梁丈 | 250×600 | 250×600 | 250×600 | 250×700 | 250×700 | 250×700 | 250×700 | 250×700 | 250×700 | 250×700 | 250×700 | 250×700 | 250×400 | 250×400 | 250×400 |
| 主筋上端 | 4-D22 | 2-D22 | 4-D22 | | | | 2-D22 | 2-D22 | 4-D22 | | | | 2-D22 | 2-D22 | 2-D22 |
| 主筋下端 | 4-D22 | 2-D22 | 4-D22 | | RG7に同じ | | 2-D22 | 2-D22 | 2-D22 | | RG9に同じ | | 2-D22 | 2-D22 | 2-D22 |
| スターラップ | 9φ@200 | 9φ@200 | 9φ@200 | | | | 9φ@200 | 9φ@200 | 9φ@200 | | | | 9φ@200 | 9φ@200 | 9φ@200 |
| 梁腹筋 | 2-9φ | 2-9φ | 2-9φ | | | | 2-9φ | 2-9φ | 2-9φ | | | | | | |

| 梁符号 | RG1 | | | RG2 | | RG3 | | RG4 | | | RG5 | | RG6 | | |
|---|---|---|---|---|---|---|---|---|---|---|---|---|---|---|---|
| 位置 | 外 | 中 | 内 | 端 | 中 | 端 | 中 | 外 | 中 | 内 | 端 | 中 | 端 | 中 | |
| 断面 | 端コン部分は別図参照 | | | | | 端コン部分は別図参照 | | | | | | | | | |
| 梁巾×梁丈 | 250×600 | 250×600 | 250×600 | 250×500 | 250×500 | 250×600 | 250×600 | 250×700 | 250×700 | 250×700 | 250×700 | 250×700 | 250×700 | 250×700 | x |
| 主筋上端 | 2-D22 | 2-D22 | 4-D22 | 4-D22 | 2-D22 | 4-D22 | 2-D22 | 2-D22 | 2-D22 | 4-D22 | 3-D22 | 3-D22 | 4-D22 | 2-D22 | |
| 主筋下端 | 2-D22 | 4-D22 | 4-D22 | 4-D22 | 2-D22 | 4-D22 | 2-D22 | 2-D22 | 2-D22 | 2-D22 | 3-D22 | 3-D22 | 2-D22 | 2-D22 | |
| スターラップ | 9φ@200 | 9φ@200 | 9φ@200 | 9φ@200 | 9φ@200 | 9φ@200 | 9φ@200 | 9φ@200 | 9φ@200 | 9φ@200 | 9φ@200 | 9φ@200 | 9φ@200 | 9φ@200 | |
| 腰筋 | 2-9φ | 2-9φ | 2-9φ | | | 2-9φ | 2-9φ | 2-9φ | 2-9φ | 2-9φ | 2-9φ | 2-9φ | 2-9φ | 2-9φ | |

| 梁符号 | 5G7 | | | 5G8 | | | 5G9 | | | 5G10 | | | 5G11 | | |
|---|---|---|---|---|---|---|---|---|---|---|---|---|---|---|---|
| 位置 | 外 | 中 | 内 | 外 | 中 | 内 | 外 | 中 | 内 | 外 | 中 | 内 | 外 | 中 | 内 |
| 断面 | 端コン部分は別図参照 | | | | | | | | | | | | | | |
| 梁巾×梁丈 | 300×600 | 300×600 | 300×600 | 300×600 | 300×600 | 300×600 | 300×700 | 300×700 | 300×700 | 300×700 | 300×700 | 300×700 | 250×400 | 250×400 | 250×400 |
| 主筋上端 | 4-D22 | 2-D22 | 4-D22 | | | | 4-D22 | 2-D22 | 4-D22 | | | | 2-D22 | 2-D22 | 2-D22 |
| 主筋下端 | 2-D22 | 2-D22 | 2-D22 | | 5G7に同じ | | 2-D22 | 3-D22 | 2-D22 | | 5G9に同じ | | 2-D22 | 2-D22 | 2-D22 |
| スターラップ | 9φ@200 | 9φ@200 | 9φ@200 | | | | 9φ@200 | 9φ@200 | 9φ@200 | | | | 9φ@200 | 9φ@200 | 9φ@200 |
| 梁腹筋 | 2-9φ | 2-9φ | 2-9φ | | | | 2-9φ | 2-9φ | 2-9φ | | | | | | |

| 梁符号 | 5G1 | | | 5G2 | | 5G3 | | 5G4 | | | 5G5 | | 5G6 | | |
|---|---|---|---|---|---|---|---|---|---|---|---|---|---|---|---|
| 位置 | 外 | 中 | 内 | 端 | 中 | 端 | 中 | 外 | 中 | 内 | 端 | 中 | 端 | 中 | |
| 断面 | 端コン部分は別図参照 | | | | | 端コン部分は別図参照 | | | | | | | | | |
| 梁巾×梁丈 | 300×600 | 300×600 | 300×600 | 300×500 | 300×500 | 300×600 | 300×600 | 300×700 | 300×700 | 300×700 | 300×700 | 300×700 | 300×700 | 300×700 | x |
| 主筋上端 | 4-D22 | 2-D22 | 4-D22 | 4-D22 | 2-D22 | 4-D22 | 2-D22 | 2-D22 | 2-D22 | 3-D22 | 3-D22 | 3-D22 | 2-D22 | 2-D22 | |
| 主筋下端 | 2-D22 | 2-D22 | 2-D22 | 2-D22 | 2-D22 | 2-D22 | 2-D22 | 2-D22 | 3-D22 | 2-D22 | 3-D22 | 3-D22 | 2-D22 | 3-D22 | |
| スターラップ | 9φ@200 | 9φ@200 | 9φ@200 | 9φ@200 | 9φ@200 | 9φ@200 | 9φ@200 | 9φ@200 | 9φ@200 | 9φ@200 | 9φ@200 | 9φ@200 | 9φ@200 | 9φ@200 | |
| 腰筋 | 2-9φ | 2-9φ | 2-9φ | | | 2-9φ | 2-9φ | 2-9φ | 2-9φ | 2-9φ | 2-9φ | 2-9φ | 2-9φ | 2-9φ | |

## 梁における共通事項

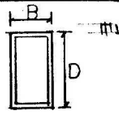


中止×筋 @9φ@600

| B(梁巾) | スターラップ | B(梁巾) | スターラップ | D(梁丈) | 腹筋 |
|---|---|---|---|---|---|
| 200 | □ D10@250 | 400 | □ D10@150 | D≦550 | — |
| 250 | □ D10@250 | 450 | □ D10@175 | 550<D≦1000 | 2-D10 |
| 300 | □ D10@200 | 500 | 山 D10@175 | 1000<D≦1500 | 4-D10 |
| 350 | □ D10@175 | | | 1500<D | 6-D10 |

鉄筋コンクリート工事仕様

材料　コンクリート：設計強度 28Fc＝
　　鉄筋：異形鉄筋 SD30
　　普通丸鋼 SR24

加工組立　継手：ガス圧接
　　他 建築工事標準仕様書による。

# 柱リスト

| 符号 | | | |
|---|---|---|---|
| | | | |
| a×b | × | × | × |
| 主筋 | | | |
| フープ | | | |
| ダイヤフープ | | | |

| 符号 | | | |
|---|---|---|---|
| | | | |
| a×b | × | × | × |
| 主筋 | | | |
| フープ | | | |
| ダイヤフープ | | | |

| 符号 | | | |
|---|---|---|---|
| | | | |
| a×b | × | × | × |
| 主筋 | | | |
| フープ | | | |
| ダイヤフープ | | | |

| 符号 | | | |
|---|---|---|---|
| | | | |
| a×b | × | × | × |
| 主筋 | | | |
| フープ | | | |
| ダイヤフープ | | | |

| 変更日・・・・変更事項(△変更マーク　月 / 日) | NOTE |
|---|---|
| △1 / | 凡例 |
| △2 / | |
| △3 / | |

SAKURA ArchitectsCo.,ltd.

さくら建築設計 株式会社

広島市東区牛田早稲田1-22-13
一級建築士事務所登録 21 (1) 第0232号
一級建築士登録 第188696号　正木　繁康

Checked: 一級建築士登録 第243707号 氏名 中畠義行

Drawn:

市営宮沖住宅3、4、5号棟、母子寮解体工事
宮沖住宅3号棟
柱、梁リスト(3)

設計図
SCALE 1/50
DATE 2022/3/31
JOB 20080
No. S 007

図画：A2（縮尺：A1→141%、A3→71%）　印刷日付 23' 2' 13

## 床リスト

| 階 | 符号 | 版厚 | 固定 | 位置 | 短辺方向 X1 | 短辺方向 X2 | 短辺方向 X3 | 長辺方向 Y1 | 長辺方向 Y2 | 長辺方向 Y3 |
|---|---|---|---|---|---|---|---|---|---|---|
| R | S12 | 100 | 4 | 上層 | 9-13φ @200 | 13φ @400 | 13φ @300 | 9φ @300 | 9φ @600 | 9φ @450 |
| | | | | 下層 | 9φ @400 | 9φ @200 | 9φ @300 | 9φ @600 | 9φ @300 | 9φ @450 |
| 5-2 | S.1 | 100 | 4 | 上層 | 9-13φ @175 | | 13φ @250 | 9φ @250 | | 9φ @350 |
| | | | | 下層 | 9φ @350 | 9φ @175 | 9φ @250 | 9φ @500 | 9φ 250 | 9φ @350 |
| 5-1-2 | S.2 | 100 | 4 | 上層 | 9-13φ @150 | | 13φ @225 | 9φ @200 | | 9φ @300 |
| | | | | 下層 | 9φ @300 | 9φ @150 | 9φ @225 | 9φ @400 | 9φ @200 | 9φ @300 |
| | S3 階段踊場 | 120 | 2 | 上層 | | 13φ @200 | | | 9φ @200 | |
| | | | | 下層 | | 13φ @200 | | | 9φ @200 | |
| R-5-2 | CS1 | 150(床)<br>120(壁) | 1 | 上層 | | 9φ 13φ @125 | | | 9φ @200 | |
| | | | | 下層 | | 9φ @200 | | | 9φ @200 | |
| R | CS2 | 120 | 1 | 上層 | | 9φ @150 | | | 9φ @200 | |
| | | | | 下層 | | 9φ @200 | | | 9φ @200 | |
| 5-1 | CS2 | 120 | | 上層 | | 13φ @150 | | | 9φ @200 | |
| | | | | 下層 | | 9φ @200 | | | 9φ @200 | |
| | | | | 上層 | | | | | | |
| | | | | 下層 | | | | | | |
| | | | | 上層 | | | | | | |
| | | | | 下層 | | | | | | |
| | | | | 上層 | | | | | | |
| | | | | 下層 | | | | | | |
| | | | | 上層 | | | | | | |
| | | | | 下層 | | | | | | |
| | | | | 上層 | | | | | | |
| | | | | 下層 | | | | | | |
| | | | | 上層 | | | | | | |
| | | | | 下層 | | | | | | |
| | | | | 上層 | | | | | | |
| | | | | 下層 | | | | | | |

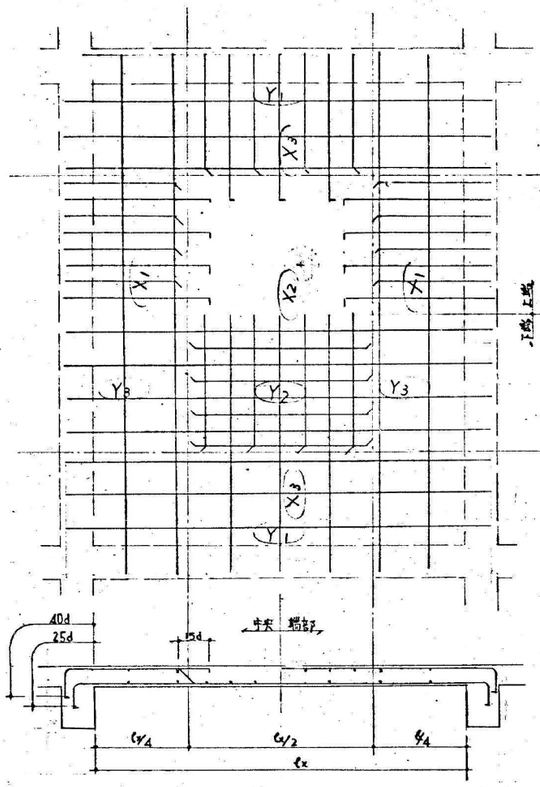


床標準配筋図

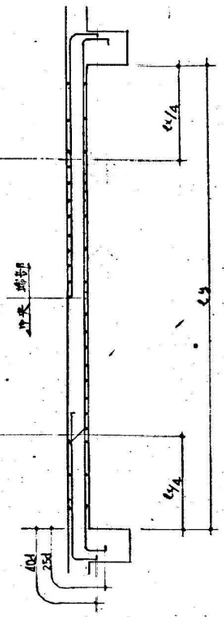


## 壁リスト

| 符号 | 壁厚 | 配筋 | 開口部周辺隅面部補強 | 斜補強筋 | 配筋断面図 | 備考 |
|---|---|---|---|---|---|---|
| W10 | 100 | タテ.ヨコ筋共 D10@200 シングル | 1-D13 | 1-D13 | | 1-D13 |
| W12 | 120 | | | | | |
| W15 | 150 | タテ.ヨコ筋共 D10@150 ダブル | 2-D13 | 1-D13 | | 2-D13 |
| W18 | 180 | タテ.ヨコ筋共 D10@200 ダブル | 2-D16 | 2-D16 | | 2-D16 |
| W20 | 200 | | | | | |
| W25 | 250 | | | | | |
| | | | | | | |
| | | | | | | |
| | | | | | | |
| WCB10 | 100 | タテ筋 9φ@800 @, ヨコ筋 9φ@600 @ | | | | |
| WCB15 | 150 | | | | | |

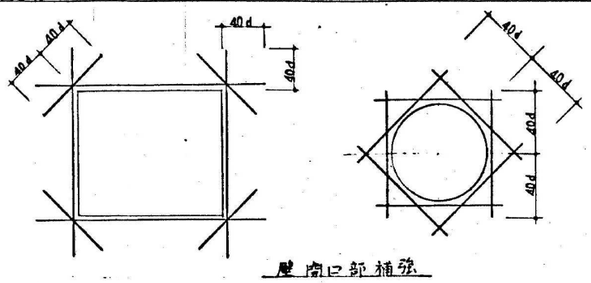


壁開口部補強

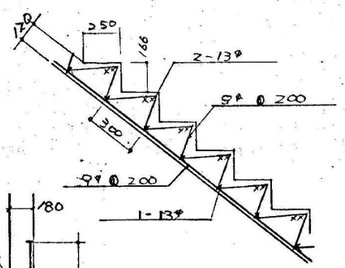


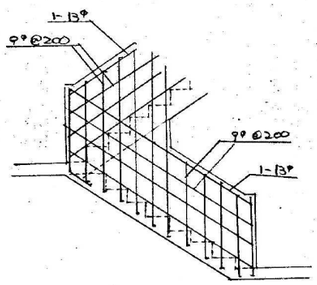


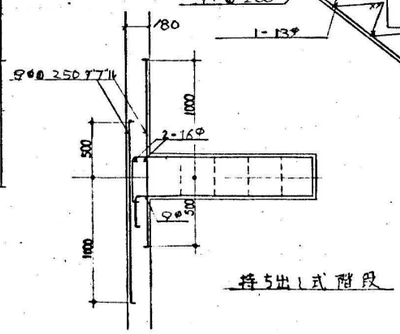


持ち出し式階段

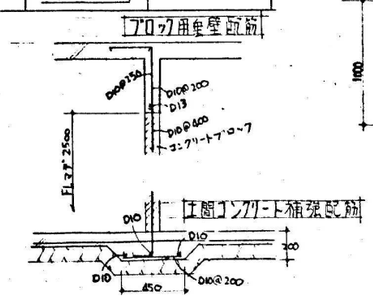


| 変更日・・・・変更事項(△変更マーク 月 / 日) | NOTE |
|---|---|
| △1 / | 凡例 |
| △2 / | |
| △3 / | |


SAKURA Architects Co.,ltd.
さくら建築設計 株式会社
広島市東区牛田早稲田1-22-13
一級建築士事務所登録 21 (1) 第0232号
一級建築士登録 第188696号 正木 繁康
Checked 一級建築士登録 第243707号 氏名 中畠義行
Drawn


| | | | |
|---|---|---|---|
| 市営宮沖住宅3、4、5号棟、母子寮解体工事 | 設計図 | DATE | 2022/3/31 |
| 宮沖住宅3号棟 | SCALE | JOB | 20080 |
| 床、壁リスト・階段配筋図 | 1/50 | No. S | 008 |

図画：A2（縮尺：A1→141%、A3→71%） 印刷日付 23' 2' 13'

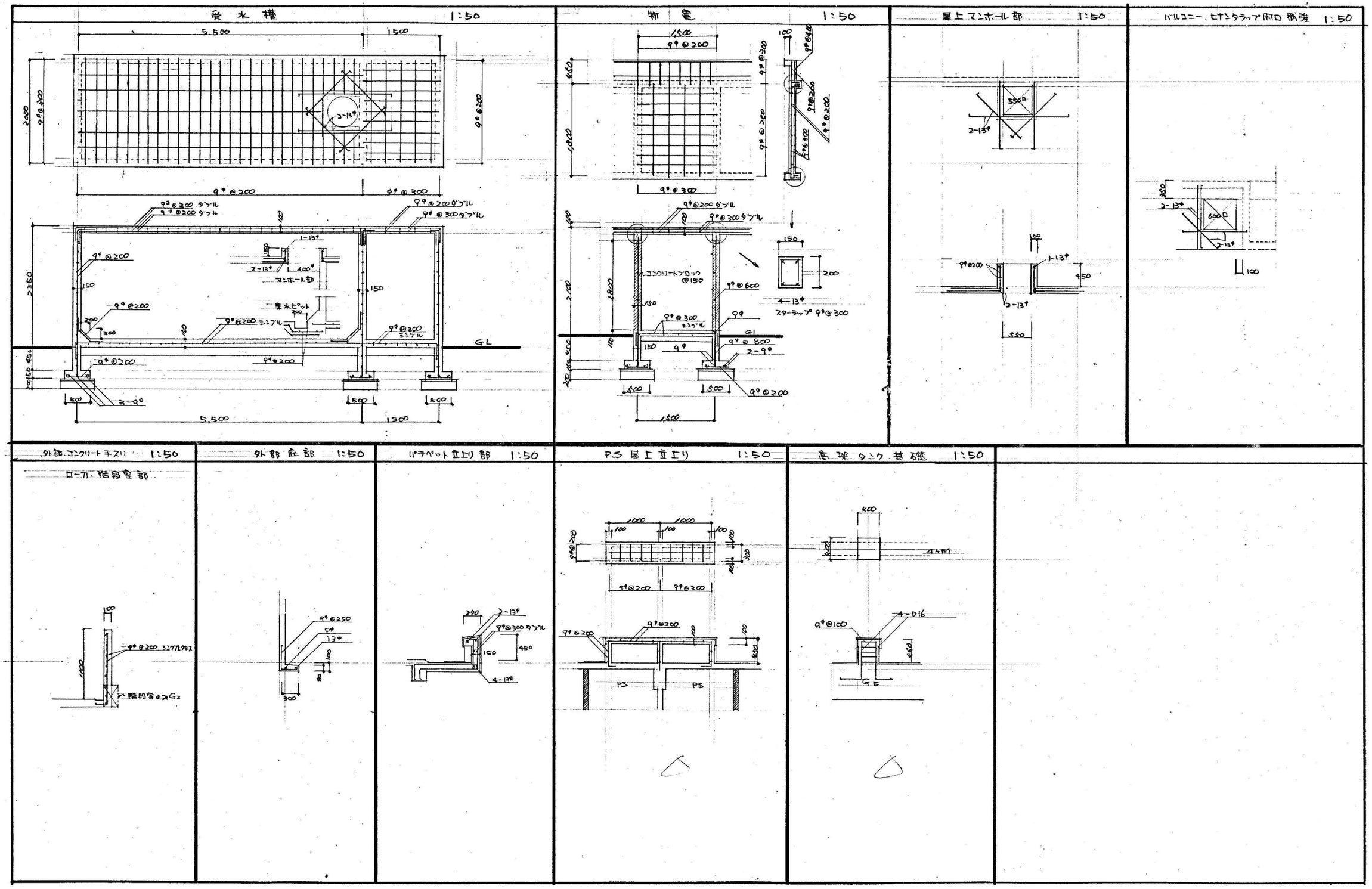


| | | | | | | | |
|---|---|---|---|---|---|---|---|
| 変更日・・・・変更事項(△変更マーク　月 / 日) | NOTE | SAKURA ArchitectsCo.,ltd. さくら建築設計 株式会社 | 広島市東区牛田早稲田1-22-13<br>一級建築士事務所登録 21 (1) 第0232号<br>一級建築士登録 第188696号　正木　繁康 | Checked<br>一級建築士登録<br>第243707号<br>氏名　中畠義行 | Drawn | 市営宮沖住宅３、４、５号棟、母子寮解体工事 | 設計図 |
| △1 / | 凡例 | | | | | 宮沖住宅３号棟 | SCALE |
| △2 / | | | | | | 雑配筋図 | 1/50 |
| △3 / | | | | | | | |

| | |
|---|---|
| DATE | 2022/3/31 |
| JOB | 20080 |
| No. | S 009 |

図画：Ａ２（縮尺：Ａ１→141%、Ａ３→71%）　印刷日付 23 2 13

※杭は杭頭をコンクリート等で塞いで残置する

※杭は杭頭をコンクリート等で塞いで残置する

| 変更日・・・・変更事項(△変更マーク　月 / 日) | NOTE |
|---|---|
| △1 / | 凡例 |
| △2 / | |
| △3 / | |


さくら建築設計 株式会社
SAKURA Architects Co.,ltd.

広島市東区牛田早稲田1-22-13
一級建築士事務所登録 21（1）第0232号
一級建築士登録 第188696号　正木　繁康

Checked
一級建築士登録
第243707号
氏名　中畠義行

Drawn


| | | | |
|---|---|---|---|
| 市営宮沖住宅３、４、５号棟、母子寮解体工事 | 設計図 | DATE | 2022/3/31 |
| 宮沖住宅３号棟 | SCALE | JOB | 20080 |
| 架構図（１） | 1/50 | No. S | 010 |

図画：Ａ２（縮尺：Ａ１→141%、Ａ３→71%）

※杭は杭頭をコンクリート等で塞いで残置する

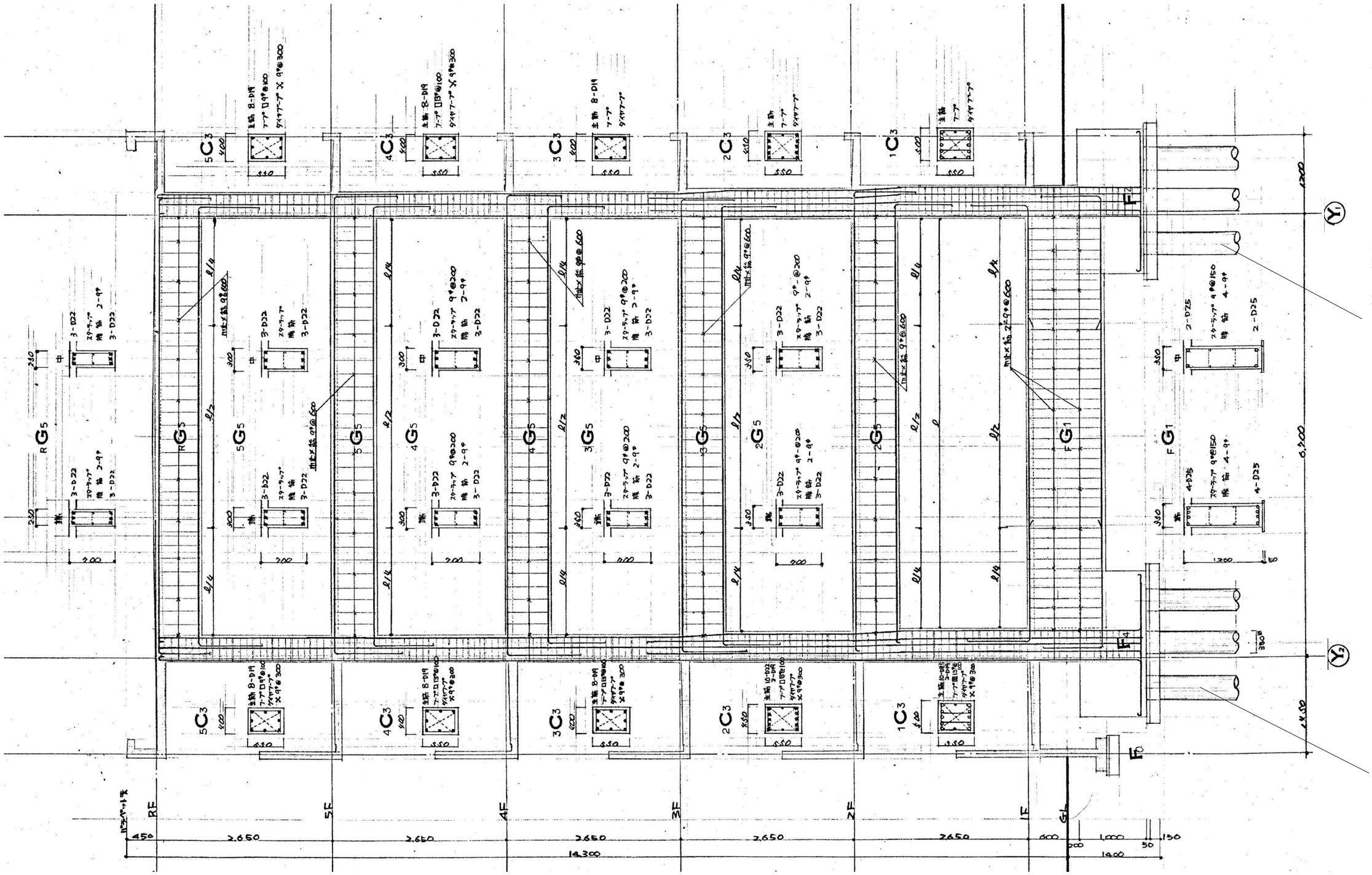


| | | | | | | | | |
|---|---|---|---|---|---|---|---|---|
| 変更日・・・・変更事項（△変更マーク　月 / 日） | NOTE | さくら建築設計 株式会社 SAKURA Architects Co.,ltd. | 広島市東区牛田早稲田1-22-13<br>一級建築士事務所登録 21（1）第0232号<br>一級建築士登録 第188696号　正木　繁康 | Checked<br>一級建築士登録<br>第243707号<br>氏名　中畠義行 | Drawn | 市営宮沖住宅３、４、５号棟、母子寮解体工事 | 設計図 | DATE 2022/3/31 |
| △1 / | 凡例 | | | | | 宮沖住宅３号棟 | SCALE | JOB 20080 |
| △2 / | | | | | | 架構図（２） | 1/50 | No. S 011 |
| △3 / | | | | | | | | |

図画：Ａ２（縮尺：Ａ１→141%、Ａ３→71%）

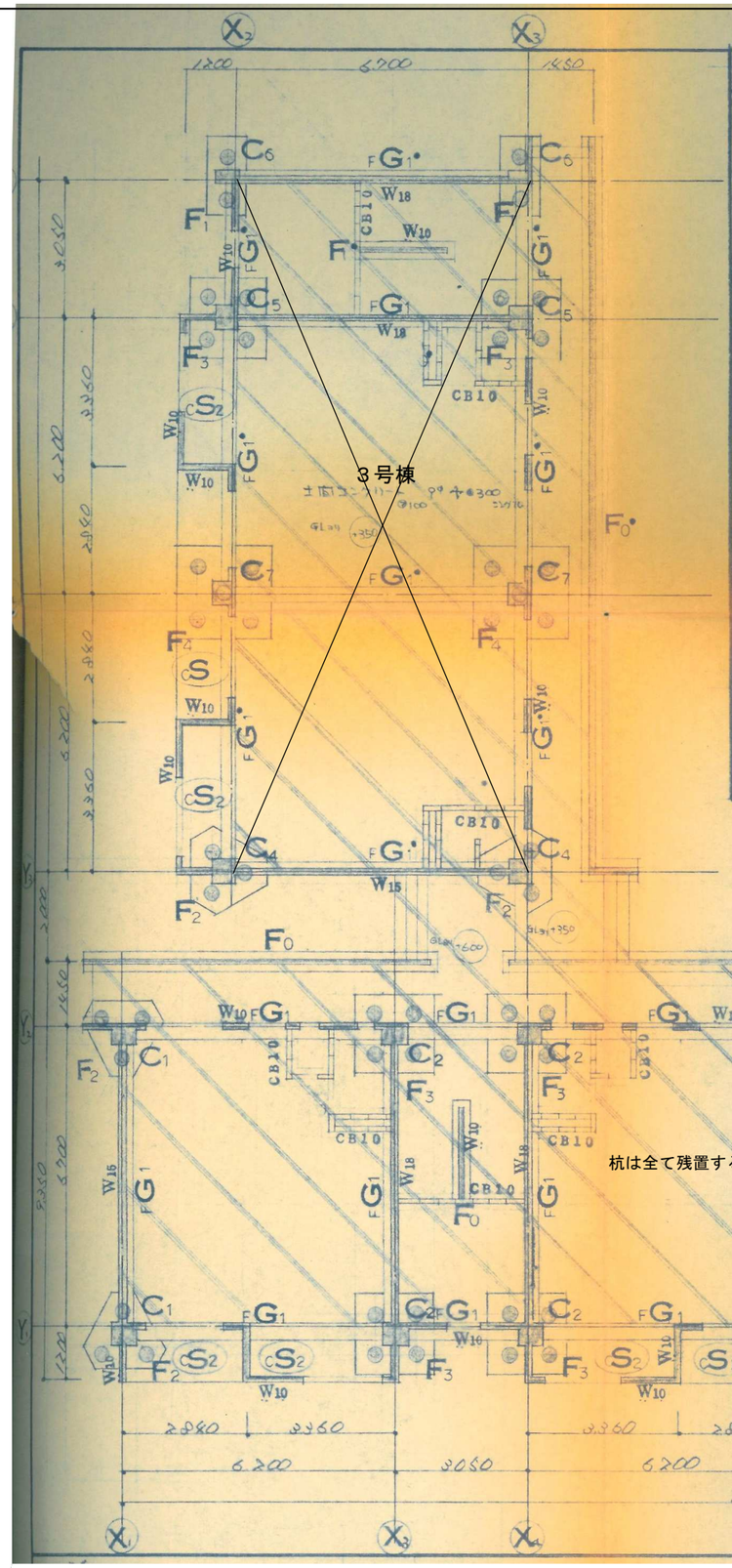


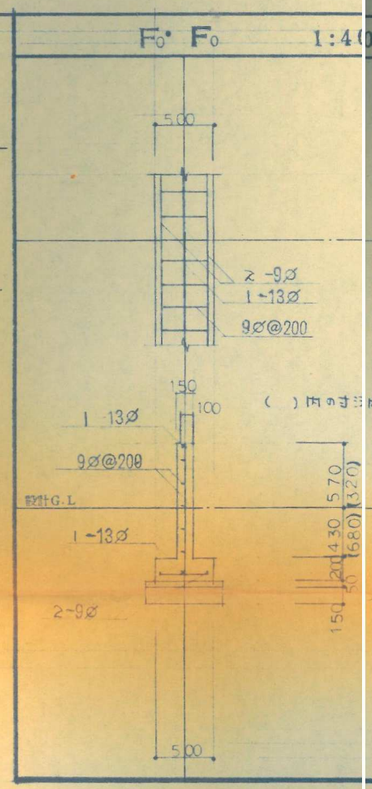


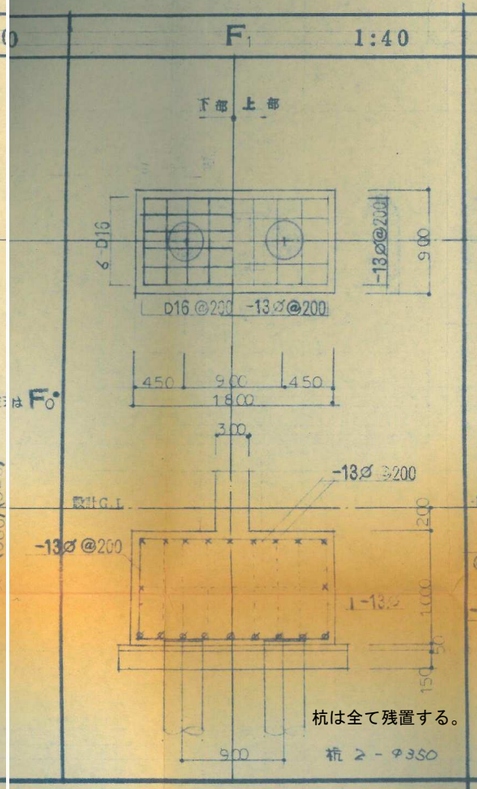


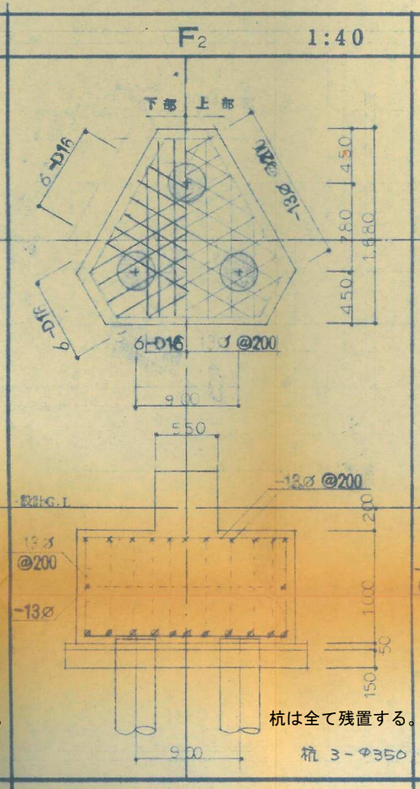


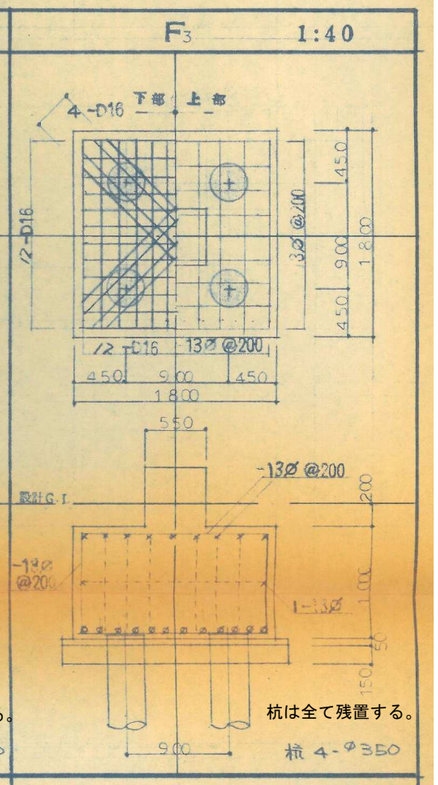


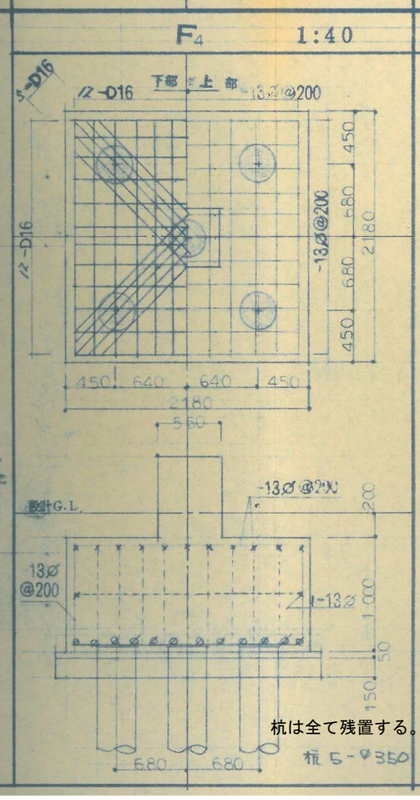


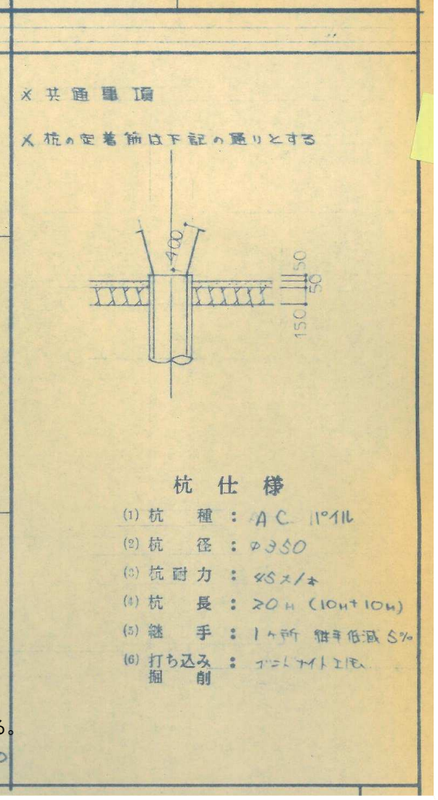


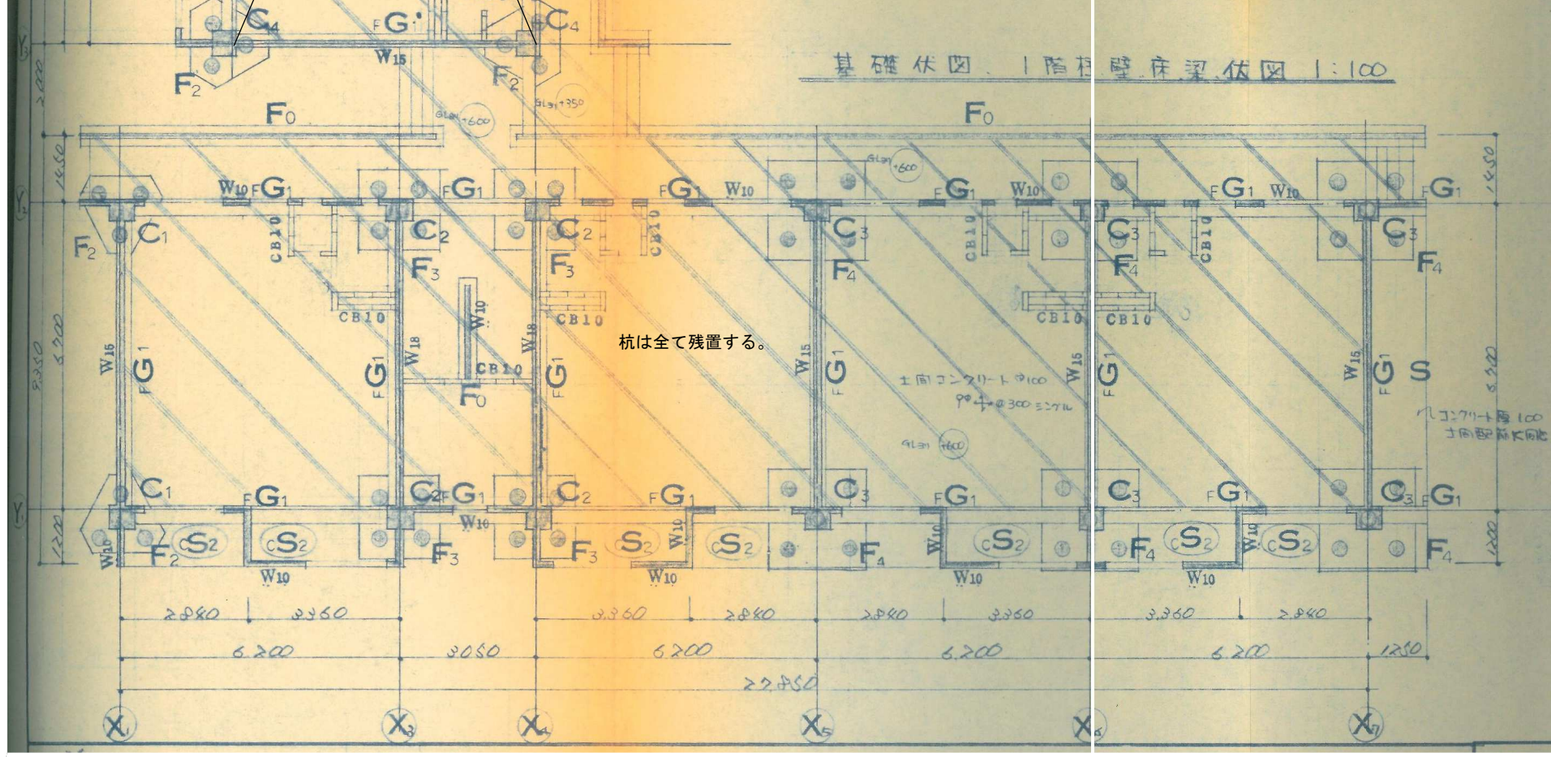


| | | | | | | | |
|---|---|---|---|---|---|---|---|
| 変更日・・・・変更事項(△変更マーク 月 / 日) | NOTE | さくら建築設計 株式会社 SAKURA Architects Co.,ltd. | 広島市東区牛田早稲田1-22-13<br>一級建築士事務所登録 21 (1) 第0232号<br>一級建築士登録 第188696号 正木 繁康 | Checked<br>一級建築士登録<br>第243707号<br>氏名 中畠義行 | Drawn | 市営宮沖住宅3、4、5号棟、母子寮解体工事<br>2期工事（4号棟） | 設計図 DATE 2022/3/31 |
| △1 / | 凡例 | | | | | | SCALE 1/40 1/100 JOB 20080 |
| △2 / | | | | | | 基礎伏図・基礎リスト | No. S 012 |
| △3 / | | | | | | | |

図面：A2（縮尺：A1→141%、A3→71%） 印刷日付 %y &m &d

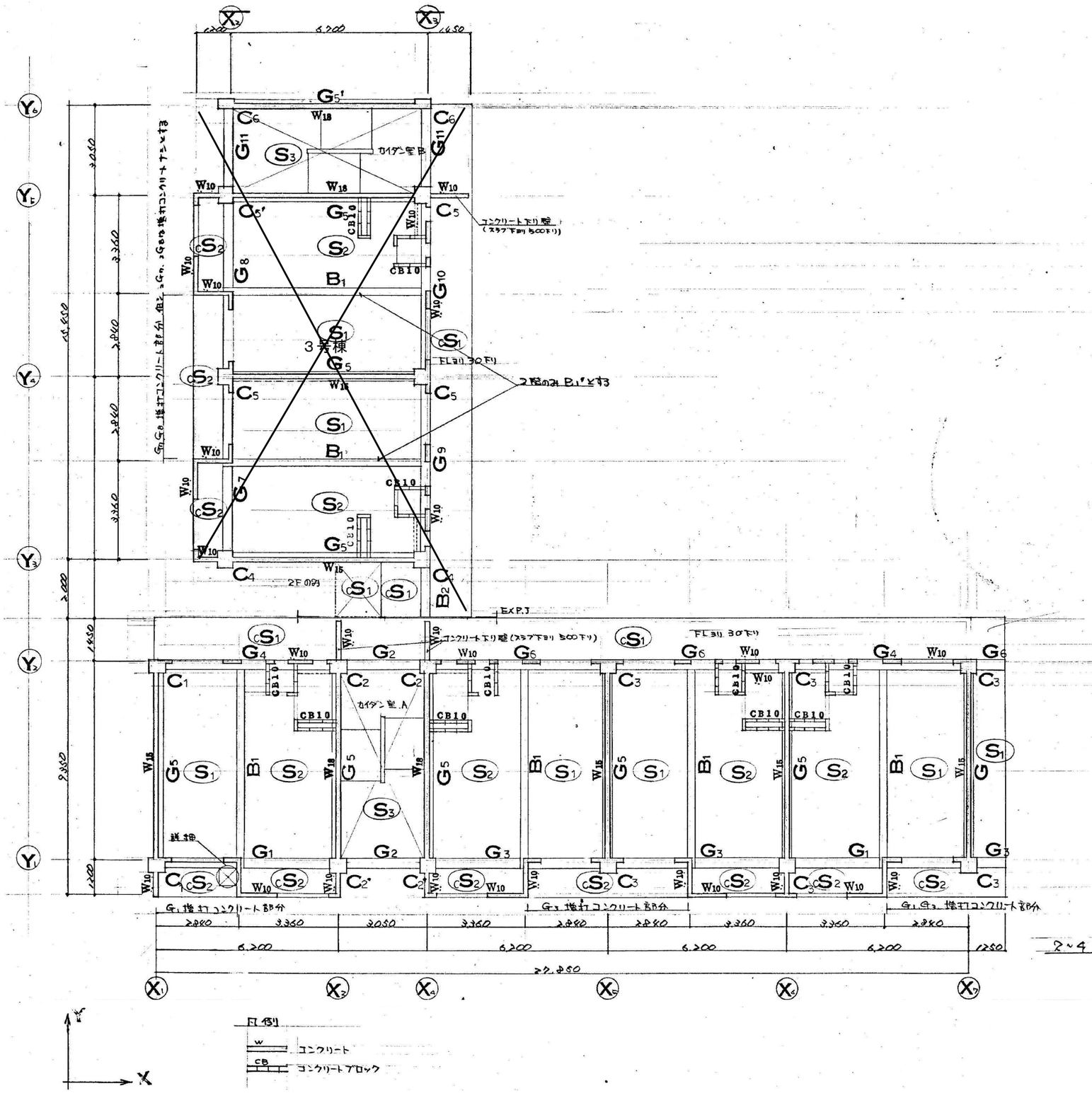


| 変更日・・・・変更事項(△変更マーク　月 / 日) | NOTE |
|---|---|
| △ / | 凡例 |
| △ / | |
| △ / | |

SAKURA ArchitectsCo.,ltd.

さくら建築設計
株式会社

広島市東区牛田早稲田1-22-13
一級建築士事務所登録 21 (1) 第0232号
一級建築士登録 第188696号　正木　繁康

Checked
一級建築士登録
第243707号
氏名　中畠義行

Drawn

| | | | |
|---|---|---|---|
| 市営宮沖住宅3、4、5号棟、母子寮解体工事 | 設計図 | DATE | 2022/3/31 |
| 2期工事（4号棟） | | SCALE | JOB 20080 |
| 2～4階柱、壁伏図・2～5階梁、床伏図 | 1/100 | No. | S 013 |

図面：A2（縮尺：A1→141%、A3→71%）　印刷日付 23' 2' 13

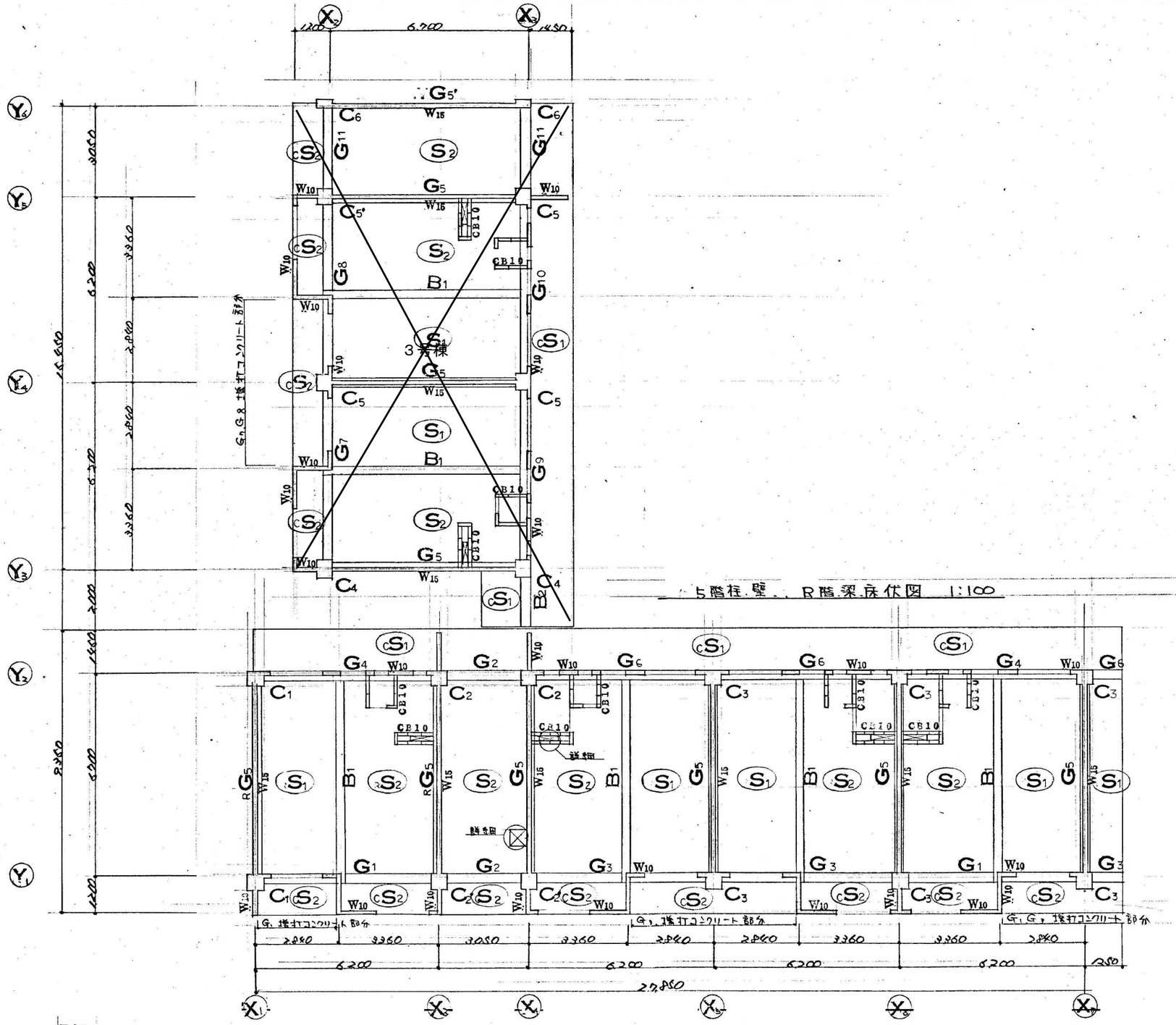


| | | | | | | | | |
|---|---|---|---|---|---|---|---|---|
| | 変更日・・・・変更事項(△変更マーク　月 / 日) | NOTE | さくら建築設計 株式会社 | 広島市東区牛田早稲田1-22-13 | Checked | Drawn | 市営宮沖住宅３、４、５号棟、母子寮解体工事 | 設計図 DATE 2022/3/31 |
| | △1 / | 凡例 | SAKURA Architects Co.,ltd. | 一級建築士事務所登録 21 (1) 第0232号 | 一級建築士登録 第243707号 | | ２期工事（４号棟） | SCALE JOB 20080 |
| | △2 / | | | 一級建築士登録 第188696号 正木 繁康 | 氏名 中畠義行 | | 5階柱、壁伏図・R階梁、床伏図 | 1/100 No. S 014 |
| | △3 / | | | | | | | |

図面：Ａ２（縮尺：Ａ１→141%、Ａ３→71%）　印刷日付 23 2 13

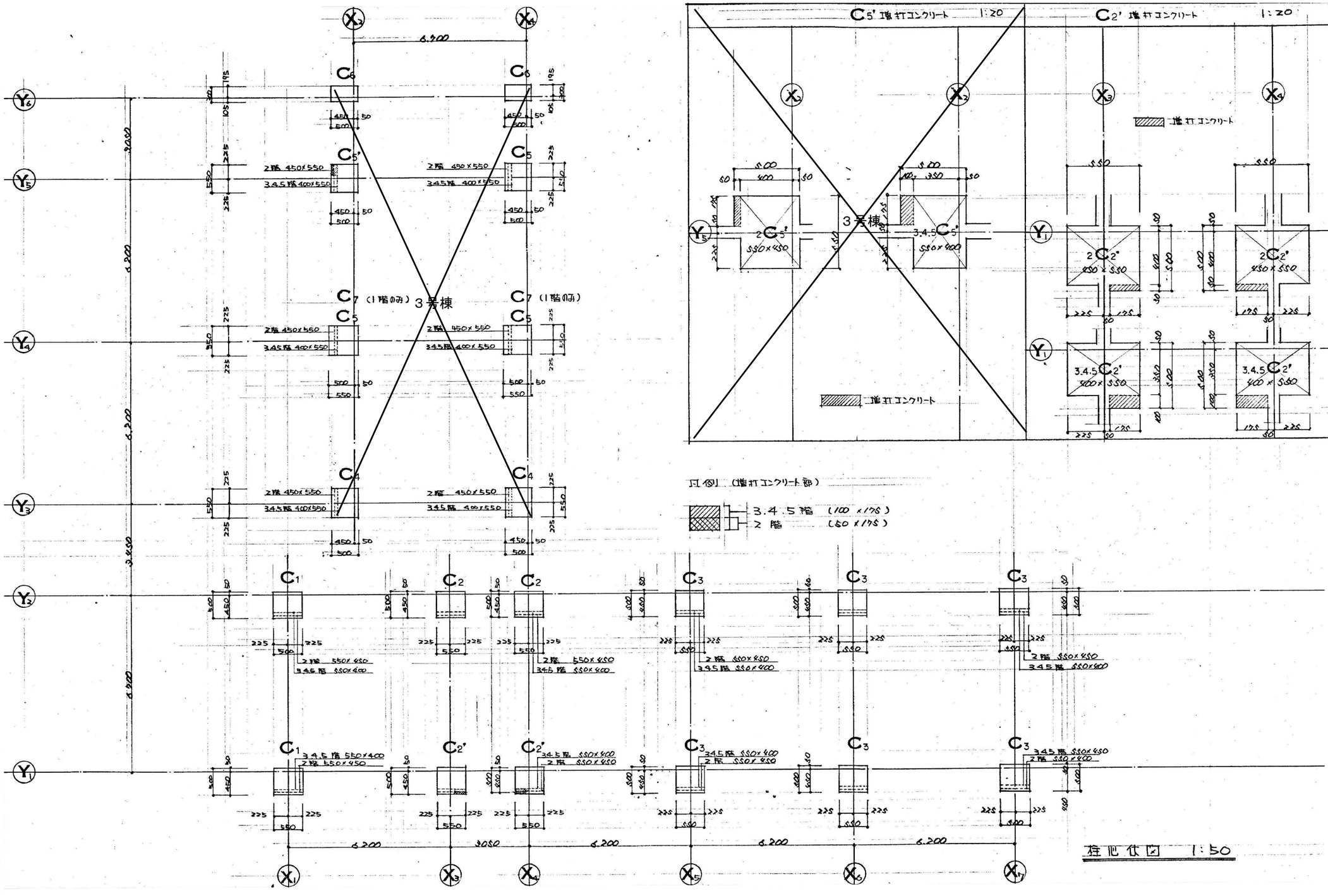


| | | | | | | | |
|---|---|---|---|---|---|---|---|
| 変更日・・・・変更事項(△変更マーク　月 / 日) | NOTE | さくら建築設計 株式会社 SAKURA Architects Co.,ltd. | 広島市東区牛田早稲田1-22-13<br>一級建築士事務所登録 21 (1) 第0232号<br>一級建築士登録 第188696号　正木　繁康 | Checked<br>一級建築士登録<br>第243707号<br>氏名　中畠義行 | Drawn | 市営宮沖住宅3、4、5号棟、母子寮解体工事<br>2期工事（4号棟）<br>柱芯伏図 | 設計図<br>SCALE 1/100<br>DATE 2022/3/31<br>JOB 20080<br>No. S 015 |
| 凡例 | | | | | | | |

図面：A2（縮尺：A1→141%、A3→71%）　印刷日付 23' 2' 13'

# 梁リスト

| 梁符号 | 2~RB1 | | B | | 2~RB2 | | | | | | | | | | |
|---|---|---|---|---|---|---|---|---|---|---|---|---|---|---|---|
| 位置 | 端 | 中 | | | 全断 | | | | | | | | | | |
| 断面 | 増コン100 (2B1'は増コンなし) 100 2-13φ | | | | | | | | | | | | | | |
| 梁巾×梁丈 | 250×600 | 250×600 | × | × | 250×600 | × | × | × | × | × | × | × | × | × | × |
| 主筋上端 | 3-D19 | 2-D19 | | | 3-D19 | | | | | | | | | | |
| 主筋下端 | 2-D19 | 4-D19 | | | 2-D19 | | | | | | | | | | |
| スターラップ | 9φ@200 | 9φ@200 | | | 9φ@150 | | | | | | | | | | |
| 梁腹筋 | 2-9φ | 2-9φ | | | 4-D13 | | | | | | | | | | |

| 梁符号 | 2G7 | | | 2G8 | | | 2G9 | | | 2G10 | | | 2G11 | | |
|---|---|---|---|---|---|---|---|---|---|---|---|---|---|---|---|
| 位置 | 外 | 中 | 内 | 外 | 中 | 内 | 外 | 中 | 内 | 外 | 中 | 内 | 外 | 中 | 内 |
| 断面 | | | | | | | | | | | | | | | |
| 梁巾×梁丈 | 350×600 | 350×600 | 350×600 | 350×600 | 350×600 | 350×600 | 350×700 | 350×700 | 350×700 | × | × | × | 350×400 | 350×400 | 350×400 |
| 主筋上端 | 7-D25 | 3-D25 | 6-D25 | | | | 6-D25 | 3-D25 | 6-D25 | | | | 3-D25 | 3-D25 | 5-D25 |
| 主筋下端 | 7-D25 | 3-D25 | 5-D25 | | 2G7に同じ | | 6-D25 | 3-D25 | 3-D25 | | 2G9に同じ | | 3-D25 | 3-D25 | 5-D25 |
| スターラップ | 13φ@100 | 13φ@100 | 13φ@100 | | | | 9φ@100 | 9φ@100 | 9φ@100 | | | | 9φ@150 | 9φ@150 | 9φ@150 |
| 梁腹筋 | 2-9φ | 2-9φ | 2-9φ | | | | 2-9φ | 2-9φ | 2-9φ | | | | | | |

| 梁符号 | 2G1 | | | 2G2 | | 2G3 | | 2G4 | | | 2G5 | | 2G6 | | |
|---|---|---|---|---|---|---|---|---|---|---|---|---|---|---|---|
| 位置 | 外 | 中 | 内 | 端 | 中 | 端 | 中 | 外 | 中 | 内 | 端 | 中 | 端 | 中 | |
| 断面 | 100 2-13φ | 2-13φ コンクリート増コン部分は他図参照 | | | | 増コン部分は別図参照 100 2-13φ | | | | | 5'のみ300 | 5'のみ300 | | | |
| 梁巾×梁丈 | 350×600 | 350×600 | 350×600 | 350×500 | 350×500 | 350×600 | 350×600 | 350×700 | 350×700 | 350×700 | 350×700 | 350×700 | 350×700 | 350×700 | × |
| 主筋上端 | 7-D25 | 4-D25 | 6-D25 | 8-D22 | 4-D22 | 6-D25 | 3-D25 | 6-D25 | 3-D25 | 5-D25 | 3-D22 | 3-D22 | 5-D25 | 3-D25 | |
| 主筋下端 | 7-D25 | 4-D25 | 5-D25 | 8-D22 | 4-D22 | 5-D25 | 3-D25 | 4-D25 | 3-D25 | 3-D25 | 3-D22 | 3-D22 | 3-D25 | 3-D25 | |
| スターラップ | 13φ@100 | 13φ@100 | 13φ@100 | 13φ@100 | 13φ@100 | 13@200 | 13φ@200 | 9φ@100 | 9φ@100 | 9φ@100 | 9φ@200 | 9φ@200 | 9φ@150 | 9φ@150 | |
| 梁腹筋 | 2-9φ | 2-9φ | 2-9φ | | | 2-9φ | 2-9φ | 2-9φ | 2-9φ | 2-9φ | 2-9φ | 2-9φ | 2-9φ | 2-9φ | |

| 梁符号 | FG1 FG1' | | | | | | | | | | | | | | |
|---|---|---|---|---|---|---|---|---|---|---|---|---|---|---|---|
| 位置 | 端部 | 中央部 | | | | | | | | | | | | | |
| 断面 | 設計G.L 570 50 捨コン | FG1'は320にスル | | | | | | | | | | | | | |
| 梁巾×梁丈 | 350×1200 | 350×1200 | × | × | × | × | × | × | × | × | × | × | × | × | × |
| 主筋上端 | 4-D25 | 2-D25 | | | | | | | | | | | | | |
| 主筋下端 | 4-D25 | 2-D25 | | | | | | | | | | | | | |
| スターラップ | 9φ-@150 | 9φ-@150 | | | | | | | | | | | | | |
| 梁腹筋 | 4-9φ | 4-9φ | | | | | | | | | | | | | |

梁における共通事項

B D

巾止め筋は9φ@600

| B(梁巾) | スターラップ | B(梁巾) | スターラップ | D(梁丈) | 腹筋 |
|---|---|---|---|---|---|
| 200 | □ D10@250 | 400 | □ D10@150 | D ≦ 550 | — |
| 250 | □ D10@250 | 450 | □ D10@175 | 550 < D ≦ 1000 | 2-D10 |
| 300 | □ D10@200 | 500 | 山 D10@175 | 1000 < D ≦ 1500 | 4-D10 |
| 350 | □ D10@175 | | | 1500 < D | 6-D10 |

鉄筋コンクリート工事仕様

材料　コンクリート：設計強度 28Fc = 210

鉄筋：異形鉄筋 SD30

普通丸鋼 SR24

加工組立　継手：ガス圧接

その他 建築工事標準仕様書による。

# 柱リスト

| 符号 | 2C4 | 2C5,5' | 2C6 |
|---|---|---|---|
| 断面 (a, b) | | 500 2-13φ 9φ@100 5'のみ増コンとする | |
| a×b | 450×550 | 450×550 | 500×300 |
| 主筋 | 6-D22 2-D19 | 10-D22 2-D19 | 4-D19 |
| フープ | □13φ@100 | □13φ@100 | □9φ@100 |
| ダイヤフープ | X9φ@300 | X9φ@300 | X9φ@300 |

| 符号 | 2C1 | 2C2,2' | 2C3 |
|---|---|---|---|
| 断面 (a, b) | | 増コンの柱(2ヶ所) 500 9φ@100 2-13φ 2'のみ増コンとする | |
| a×b | 550×450 | 550×450 | 550×450 |
| 主筋 | 6-D22 2-D19 | 16-D22 2-D19 | 10-D22 2-D19 |
| フープ | □9φ@100 | ▤13φ@100 | □13φ@100 |
| ダイヤフープ | X9φ@300 | X9φ@300 | X9φ@300 |

| 符号 | 1C4 | 1C5 | 1C6 | 1C7 |
|---|---|---|---|---|
| 断面 (a, b) | | | | |
| a×b | 500×550 | 500×550 | 500×300 | 550×550 |
| 主筋 | 8-D25 2-D19 | 14-D25 2-D19 | 8-D19 | 16-D25 |
| フープ | □13φ@100 | ▥13φ@100 | □9φ@100 | ▦13φ@100 |
| ダイヤフープ | X9φ@300 | X9φ@300 | X9φ@300 | X9φ@300 |

| 符号 | 1C1 | 1C2 | 1C3 |
|---|---|---|---|
| 断面 (a, b) | | | |
| a×b | 550×500 | 550×500 | 550×500 |
| 主筋 | 8-D25 2-D19 | 14-D25 2-D19 | 10-D25 2-D19 |
| フープ | □13φ@100 | ▤13φ@100 | ▤13φ@100 |
| ダイヤフープ | X9φ@300 | X9φ@300 | X9φ@300 |

※○は来筋

| 変更日・・・・変更事項(△変更マーク 月 / 日) | NOTE |
|---|---|
| △1 ／ | 凡例 |
| △2 ／ | |
| △3 ／ | |

SAKURA ArchitectsCo.,ltd. さくら建築設計株式会社

広島市東区牛田早稲田1-22-13
一級建築士事務所登録 21 (1) 第0232号
一級建築士登録 第188696号 正木 繁康

Checked 一級建築士登録 第243707号 氏名 中畠義行

Drawn

| 市営宮沖住宅３、４、５号棟、母子寮解体工事 | 設計図 | DATE | 2022/3/31 |
|---|---|---|---|
| ２期工事（４号棟） | SCALE | JOB | 20080 |
| 柱、梁リスト(１) | 1/50 | No. S | 016 |

図画：Ａ２（縮尺：Ａ１→141%、Ａ３→71%）　印刷日付 23' 2' 13

# 梁リスト

| 梁符号 | 4G7 | | | 4G8 | | | 4G9 | | | 4G10 | | | 4G11 | | |
|---|---|---|---|---|---|---|---|---|---|---|---|---|---|---|---|
| 位置 | 外 | 中 | 内 | 外 | 中 | 内 | 外 | 中 | 内 | 外 | 中 | 内 | 外 | 中 | 内 |
| 断面 | 壁コン部分は別図参照 | | | 壁コン部分は別図参照 | | | | | | | | | | | |
| 梁巾×梁丈 | 300×600 | 300×600 | 300×600 | 300×600 | 300×600 | 300×600 | 300×700 | 300×700 | 300×700 | 300×700 | 300×700 | 300×700 | 250×400 | 250×400 | 250×400 |
| 主筋上端 | 6-D22 | 3-D22 | 5-D22 | 5-D22 | 3-D22 | 5-D22 | 5-D22 | 3-D22 | 5-D22 | | | | 4-D22 | 2-D22 | 4-D22 |
| 主筋下端 | 4-D22 | 3-D22 | 2-D22 | 2-D22 | 3-D22 | 2-D22 | 3-D22 | 3-D22 | 3-D22 | | 4G9に同じ | | 2-D22 | 2-D22 | 2-D22 |
| スターラップ | 9φ@100 | 9φ@100 | 9φ@100 | 9φ@150 | 9φ@150 | 9φ@150 | 9φ@200 | 9φ@200 | 9φ@200 | | | | 9φ@150 | 9φ@150 | 9φ@150 |
| 梁腹筋 | 2-9φ | 2-9φ | 2-9φ | 2-9φ | 2-9φ | 2-9φ | 2-9φ | 2-9φ | 2-9φ | | | | | | |

| 梁符号 | 4G1 | | | 4G2 | | 4G3 | | 4G4 | | | 4G5 | | 4G6 | | |
|---|---|---|---|---|---|---|---|---|---|---|---|---|---|---|---|
| 位置 | 外 | 中 | 内 | 端 | 中 | 端 | 中 | 外 | 中 | 内 | 端 | 中 | 端 | 中 | |
| 断面 | 壁コン部分は別図参照 | | | | | 壁コン部分は別図参照 | | | | | | | | | |
| 梁巾×梁丈 | 300×600 | 300×600 | 300×600 | 300×500 | 300×500 | 300×600 | 300×600 | 300×600 | 300×700 | 300×700 | 300×700 | 300×700 | 300×700 | 300×700 | × |
| 主筋上端 | 6-D22 | 3-D22 | 5-D22 | 5-D22 | 3-D22 | 5-D22 | 3-D22 | 5-D22 | 3-D22 | 4-D22 | 3-D22 | 3-D22 | 4-D22 | 2-D22 | |
| 主筋下端 | 2-D22 | 3-D22 | 2-D22 | 3-D22 | 3-D22 | 2-D22 | 3-D22 | 3-D22 | 3-D22 | 3-D22 | 3-D22 | 3-D22 | 3-D22 | 3-D22 | |
| スターラップ | 9φ@150 | 9φ@150 | 9φ@150 | 9φ@150 | 9φ@150 | 9φ@150 | 9φ@150 | 9φ@200 | 9φ@200 | 9φ@200 | 9φ@200 | 9φ@200 | 9φ@200 | 9φ@200 | |
| 梁腹筋 | 2-9φ | 2-9φ | 2-9φ | | | 2-9φ | 2-9φ | 2-9φ | 2-9φ | 2-9φ | 2-9φ | 2-9φ | 2-9φ | 2-9φ | |

| 梁符号 | 3G7 | | | 3G8 | | | 3G9 | | | 3G10 | | | 3G11 | | |
|---|---|---|---|---|---|---|---|---|---|---|---|---|---|---|---|
| 位置 | 外 | 中 | 内 | 外 | 中 | 内 | 外 | 中 | 内 | 外 | 中 | 内 | 外 | 中 | 内 |
| 断面 | 壁コン部分は別図参照 | | | | | | | | | | | | | | |
| 梁巾×梁丈 | 350×600 | 350×600 | 350×600 | 350×600 | 350×600 | 350×600 | 350×700 | 350×700 | 350×700 | 350×700 | 350×700 | 350×700 | 300×400 | 300×400 | 300×400 |
| 主筋上端 | 7-D22 | 3-D22 | 7-D22 | | | | 6-D22 | 3-D22 | 6-D22 | | | | 3-D22 | 2-D22 | 4-D22 |
| 主筋下端 | 4-D22 | 3-D22 | 4-D22 | 3G7に同じ | | | 4-D22 | 3-D22 | 3-D22 | | 3G9に同じ | | 3-D22 | 2-D22 | 3-D22 |
| スターラップ | 9φ@100 | 9φ@100 | 9φ@100 | | | | 9φ150 | 9φ150 | 9φ150 | | | | 9φ@100 | 9φ@100 | 9φ@100 |
| 梁腹筋 | 2-9φ | 2-9φ | 2-9φ | | | | 2-9φ | 2-9φ | 2-9φ | | | | | | |

| 梁符号 | 3G1 | | | 3G2 | | 3G3 | | | 3G4 | | 3G5 | | 3G6 | | |
|---|---|---|---|---|---|---|---|---|---|---|---|---|---|---|---|
| 位置 | 外 | 中 | 内 | 端 | 中 | 端 | 中 | 外 | 中 | 内 | 端 | 中 | 端 | 中 | |
| 断面 | 壁コン部分は別図参照 | | | | | 壁コン部分は別図参照 | | | | | 5φのみ300 | 5φのみ300 | | | |
| 梁巾×梁丈 | 350×600 | 350×600 | 350×600 | 350×500 | 350×500 | 350×600 | 350×600 | 350×700 | 350×700 | 350×700 | 350×700 | 350×700 | 350×700 | 350×700 | × |
| 主筋上端 | 6-D22 | 3-D22 | 6-D22 | 7-D22 | 3-D22 | 6-D22 | 3-D22 | 6-D22 | 3-D22 | 5-D22 | 3-D22 | 3-D22 | 5-D22 | 3-D22 | |
| 主筋下端 | 4-D22 | 3-D22 | 3-D22 | 5-D22 | 3-D22 | 3-D22 | 3-D22 | 3-D22 | 3-D22 | 3-D22 | 3-D22 | 3-D22 | 3-D22 | 3-D22 | |
| スターラップ | 9φ@100 | 9φ@100 | 9φ@100 | 13φ@150 | 13φ@150 | 9φ@150 | 9φ@150 | 9φ@150 | 9φ@150 | 9φ@150 | 9φ@200 | 9φ@200 | 9φ@150 | 9φ@150 | |
| 梁腹筋 | 2-9φ | 2-9φ | 2-9φ | | | 2-9φ | 2-9φ | 2-9φ | 2-9φ | 2-9φ | 2-9φ | 2-9φ | 2-9φ | 2-9φ | |

梁における共通事項

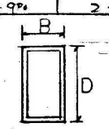


止め筋はφ@600

| B(梁巾) | スターラップ | B(梁巾) | スターラップ |
|---|---|---|---|
| 200 | □ D10@250 | 400 | □ D10@150 |
| 250 | □ D10@250 | 450 | □ D10@125 |
| 300 | □ D10@200 | 500 | 山 D10@175 |
| 350 | □ D10@175 | | |

| D(梁丈) | 腹筋 |
|---|---|
| D ≦ 550 | — |
| 550 < D ≦ 1000 | 2-D10 |
| 1000 < D ≦ 1500 | 4-D10 |
| 1500 < D | 6-D10 |

鉄筋コンクリート工事仕様

材料　コンクリート：設計強度 28Fc＝
　　鉄筋：異形鉄筋 SD30
　　普通丸鋼 SR24

加工組立　継手：ガス圧接
　　その他 建築工事標準仕様書による。

# 柱リスト

| 符号 | 4.5C4 | 4.5C5.5° | 4.5C6 |
|---|---|---|---|
| 断面 | | 5°のみ壁コンとする | |
| d×b | 400×550 | 400×550 | 600×300 |
| 主筋 | 8-D19 | 8-D19 | 4-D19 |
| フープ | □9φ@100 | □9φ@100 | □9φ@100 |
| ダイヤフープ | ✕9φ@300 | ✕9φ@300 | ✕9φ@300 |

| 符号 | 4.5C1 | 4.5C2.2° | 4.5C3 |
|---|---|---|---|
| 断面 | | 2°のみ壁コンとする | |
| d×b | 550×400 | 550×400 | 550×400 |
| 主筋 | 8-D19 | 8-D19 | 8-D19 |
| フープ | □9φ@100 | □9φ@100 | □9φ@100 |
| ダイヤフープ | ✕9φ@300 | ✕9φ@300 | ✕9φ@300 |

| 符号 | 3C4 | 3C5.5° | 3C6 |
|---|---|---|---|
| 断面 | | 5°のみ壁コンとする | |
| d×b | 400×550 | 400×550 | 600×300 |
| 主筋 | 8-D19 | 12-D19 | 4-D19 |
| フープ | □9φ@100 | □13φ@100 | □9φ@100 |
| ダイヤフープ | ✕9φ@300 | ✕9φ@300 | ✕9φ@300 |

| 符号 | 3C1 | 3C2.2° | 3C3 |
|---|---|---|---|
| 断面 | | 2°のみ壁コンとする | |
| d×b | 550×400 | 550×400 | 550×400 |
| 主筋 | 8-D19 | 14-D19 | 8-D19 |
| フープ | □9φ@100 | □13φ@100 | □13φ@100 |
| ダイヤフープ | ✕9φ@300 | ✕9φ@300 | ✕9φ@300 |

| 変更日・・・・変更事項(△変更マーク　月 / 日) | NOTE |
|---|---|
| △1 / | 凡例 |
| △2 / | |
| △3 / | |


SAKURA ArchitectsCo.,ltd.
さくら建築設計 株式会社
広島市東区牛田早稲田1-22-13
一級建築士事務所登録 21（1）第0232号
一級建築士登録 第188696号　正木　繁康
Checked 一級建築士登録 第243707号 氏名　中畠義行
Drawn


| | | | |
|---|---|---|---|
| 市営宮沖住宅3、4、5号棟、母子寮解体工事 | 設計図 | DATE | 2022/3/31 |
| 2期工事（4号棟） | SCALE | JOB | 20080 |
| 柱、梁リスト（2） | 1/50 | No. | S 017 |

図面：A2（縮尺：A1→141%、A3→71%）　印刷日付 23' 2' 13

# 梁リスト

| 梁符号 | RG7 | | | RG8 | | | RG9 | | | RG10 | | | RG11 | | |
|---|---|---|---|---|---|---|---|---|---|---|---|---|---|---|---|
| 位置 | 外 | 中 | 内 | 外 | 中 | 内 | 外 | 中 | 内 | 外 | 中 | 内 | 外 | 中 | 内 |
| 断面 | 増コン部分は別図参照 | | | | | | | | | | | | | | |
| 梁巾×梁丈 | 250×600 | 250×600 | 250×600 | 250×700 | 250×700 | 250×700 | 250×700 | 250×700 | 250×700 | 250×700 | 250×700 | 250×700 | 250×400 | 250×400 | 250×400 |
| 主筋上端 | 4-D22 | 2-D22 | 4-D22 | | | | 2-D22 | 2-D22 | 4-D22 | | | | 2-D22 | 2-D22 | 2-D22 |
| 主筋下端 | 4-D22 | 2-D22 | 4-D22 | | RG7に同じ | | 2-D22 | 2-D22 | 2-D22 | | RG9に同じ | | 2-D22 | 2-D22 | 2-D22 |
| スターラップ | 9φ@200 | 9φ@200 | 9φ@200 | | | | 9φ@200 | 9φ@200 | 9φ@200 | | | | 9φ@200 | 9φ@200 | 9φ@200 |
| 梁腹筋 | 2-9φ | 2-9φ | 2-9φ | | | | 2-9φ | 2-9φ | 2-9φ | | | | | | |

| 梁符号 | RG1 | | | RG2 | | RG3 | | RG4 | | | RG5 | | RG6 | | |
|---|---|---|---|---|---|---|---|---|---|---|---|---|---|---|---|
| 位置 | 外 | 中 | 内 | 端 | 中 | 端 | 中 | 外 | 中 | 内 | 端 | 中 | 端 | 中 | |
| 断面 | 増コン部分は別図参照 | | | | | 増コン部分は別図参照 | | | | | | | | | |
| 梁巾×梁丈 | 250×600 | 250×600 | 250×600 | 250×500 | 250×500 | 250×600 | 250×600 | 250×700 | 250×700 | 250×700 | 250×700 | 250×700 | 250×700 | 250×700 | × |
| 主筋上端 | 2-D22 | 2-D22 | 4-D22 | 4-D22 | 2-D22 | 4-D22 | 2-D22 | 2-D22 | 2-D22 | 4-D22 | 3-D22 | 3-D22 | 4-D22 | 2-D22 | |
| 主筋下端 | 2-D22 | 4-D22 | 4-D22 | 4-D22 | 2-D22 | 4-D22 | 2-D22 | 2-D22 | 2-D22 | 2-D22 | 3-D22 | 3-D22 | 2-D22 | 2-D22 | |
| スターラップ | 9φ@200 | 9φ@200 | 9φ@200 | 9φ@200 | 9φ@200 | 9φ@200 | 9φ@200 | 9φ@200 | 9φ@200 | 9φ@200 | 9φ@200 | 9φ@200 | 9φ@200 | 9φ@200 | |
| 腰筋 | 2-9φ | 2-9φ | 2-9φ | | | 2-9φ | 2-9φ | 2-9φ | 2-9φ | 2-9φ | 2-9φ | 2-9φ | 2-9φ | 2-9φ | |

| 梁符号 | 5G7 | | | 5G8 | | | 5G9 | | | 5G10 | | | 5G11 | | |
|---|---|---|---|---|---|---|---|---|---|---|---|---|---|---|---|
| 位置 | 外 | 中 | 内 | 外 | 中 | 内 | 外 | 中 | 内 | 外 | 中 | 内 | 外 | 中 | 内 |
| 断面 | 増コン部分は別図参照 | | | | | | | | | | | | | | |
| 梁巾×梁丈 | 300×600 | 300×600 | 300×600 | 300×600 | 300×600 | 300×600 | 300×700 | 300×700 | 300×700 | 300×700 | 300×700 | 300×700 | 250×400 | 250×400 | 250×400 |
| 主筋上端 | 4-D22 | 2-D22 | 4-D22 | | | | 4-D22 | 2-D22 | 4-D22 | | | | 2-D22 | 2-D22 | 2-D22 |
| 主筋下端 | 2-D22 | 2-D22 | 2-D22 | | 5G7に同じ | | 2-D22 | 3-D22 | 2-D22 | | 5G9に同じ | | 2-D22 | 2-D22 | 2-D22 |
| スターラップ | 9φ@200 | 9φ@200 | 9φ@200 | | | | 9φ@200 | 9φ@200 | 9φ@200 | | | | 9φ@200 | 9φ@200 | 9φ@200 |
| 梁腹筋 | 2-9φ | 2-9φ | 2-9φ | | | | 2-9φ | 2-9φ | 2-9φ | | | | | | |

| 梁符号 | 5G1 | | | 5G2 | | 5G3 | | 5G4 | | | 5G5 | | 5G6 | | |
|---|---|---|---|---|---|---|---|---|---|---|---|---|---|---|---|
| 位置 | 外 | 中 | 内 | 端 | 中 | 端 | 中 | 外 | 中 | 内 | 端 | 中 | 端 | 中 | |
| 断面 | 増コン部分は別図参照 | | | | | 増コン部分は別図参照 | | | | | | | | | |
| 梁巾×梁丈 | 300×600 | 300×600 | 300×600 | 300×500 | 300×500 | 300×600 | 300×600 | 300×700 | 300×700 | 300×700 | 300×700 | 300×700 | 300×700 | 300×700 | × |
| 主筋上端 | 4-D22 | 2-D22 | 4-D22 | 3-D22 | 2-D22 | 4-D22 | 2-D22 | 2-D22 | 2-D22 | 3-D22 | 3-D22 | 3-D22 | 2-D22 | 2-D22 | |
| 主筋下端 | 2-D22 | 2-D22 | 2-D22 | 2-D22 | 2-D22 | 2-D22 | 2-D22 | 2-D22 | 3-D22 | 2-D22 | 3-D22 | 3-D22 | 2-D22 | 3-D22 | |
| スターラップ | 9φ@200 | 9φ@200 | 9φ@200 | 9φ@200 | 9φ@200 | 9φ@200 | 9φ@200 | 9φ@200 | 9φ@200 | 9φ@200 | 9φ@200 | 9φ@200 | 9φ@200 | 9φ@200 | |
| 腰筋 | 2-9φ | 2-9φ | 2-9φ | | | 2-9φ | 2-9φ | 2-9φ | 2-9φ | 2-9φ | 2-9φ | 2-9φ | 2-9φ | 2-9φ | |

## 梁における共通事項

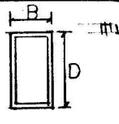


中止×筋 9φ@600

| B(梁巾) | スターラップ | B(梁巾) | スターラップ | D(梁丈) | 腹筋 |
|---|---|---|---|---|---|
| 200 | □ D10@250 | 400 | □ D10@150 | D≦550 | — |
| 250 | □ D10@250 | 450 | □ D10@175 | 550<D≦1000 | 2-D10 |
| 300 | □ D10@200 | 500 | 山 D10@175 | 1000<D≦1500 | 4-D10 |
| 350 | □ D10@175 | | | 1500<D | 6-D10 |

鉄筋コンクリート工事仕様

材料　コンクリート：設計強度 28Fc＝
　　鉄筋：異形鉄筋 SD30
　　普通丸鋼 SR24

加工組立　継手：ガス圧接
　　他 建築工事標準仕様書による。

# 柱リスト

| 符号 | | | |
|---|---|---|---|
| | | | |
| a×b | × | × | × |
| 主筋 | | | |
| フープ | | | |
| ダイヤフープ | | | |

| 符号 | | | |
|---|---|---|---|
| | | | |
| a×b | × | × | × |
| 主筋 | | | |
| フープ | | | |
| ダイヤフープ | | | |

| 符号 | | | |
|---|---|---|---|
| | | | |
| a×b | × | × | × |
| 主筋 | | | |
| フープ | | | |
| ダイヤフープ | | | |

| 符号 | | | |
|---|---|---|---|
| | | | |
| a×b | × | × | × |
| 主筋 | | | |
| フープ | | | |
| ダイヤフープ | | | |

| 変更日・・・・変更事項(△変更マーク　月 / 日) | NOTE |
|---|---|
| △1 / | 凡例 |
| △2 / | |
| △3 / | |

SAKURA ArchitectsCo.,ltd.

さくら建築設計 株式会社

広島市東区牛田早稲田1-22-13
一級建築士事務所登録 21 (1) 第0232号
一級建築士登録 第188696号　正木　繁康

Checked: 一級建築士登録 第243707号 氏名 中畠義行

Drawn:

市営宮沖住宅3、4、5号棟、母子寮解体工事
2期工事（4号棟）
柱、梁リスト(3)

設計図
DATE 2022/3/31
SCALE 1/50
JOB 20080
No. S 018

図画：A2（縮尺：A1→141%、A3→71%）　印刷日付 23' 2' 13

## 床リスト

| 階 | 符号 | 版厚 | 固定 | 位置 | 短辺方向 X1 | 短辺方向 X2 | 短辺方向 X3 | 長辺方向 Y1 | 長辺方向 Y2 | 長辺方向 Y3 |
|---|---|---|---|---|---|---|---|---|---|---|
| R | S12 | 100 | 4 | 上層 | 9-13φ @200 | 13φ @400 | 13φ @300 | 9φ @300 | 9φ @600 | 9φ @450 |
| | | | | 下層 | 9φ @400 | 9φ @200 | 9φ @300 | 9φ @600 | 9φ @300 | 9φ @450 |
| 5-2 | S.1 | 100 | 4 | 上層 | 9-13φ @175 | | 13φ @250 | 9φ @250 | | 9φ @350 |
| | | | | 下層 | 9φ @350 | 9φ @175 | 9φ @250 | 9φ @500 | 9φ 250 | 9φ @350 |
| 5-1-2 | S.2 | 100 | 4 | 上層 | 9-13φ @150 | | 13φ @225 | 9φ @200 | | 9φ @300 |
| | | | | 下層 | 9φ @300 | 9φ @150 | 9φ @225 | 9φ @400 | 9φ @200 | 9φ @300 |
| | S3 階段踊場 | 120 | 2 | 上層 | | 13φ @200 | | | 9φ @200 | |
| | | | | 下層 | | 13φ @200 | | | 9φ @200 | |
| R-5-2 | CS1 | 150(床)<br>120(生) | 1 | 上層 | | 9φ 13φ @125 | | | 9φ @200 | |
| | | | | 下層 | | 9φ @200 | | | 9φ @200 | |
| R | CS2 | 120 | 1 | 上層 | | 9φ @150 | | | 9φ @200 | |
| | | | | 下層 | | 9φ @200 | | | 9φ @200 | |
| 5-1 | CS2 | 120 | | 上層 | | 13φ @150 | | | 9φ @200 | |
| | | | | 下層 | | 9φ @200 | | | 9φ @200 | |
| | | | | 上層 | | | | | | |
| | | | | 下層 | | | | | | |
| | | | | 上層 | | | | | | |
| | | | | 下層 | | | | | | |
| | | | | 上層 | | | | | | |
| | | | | 下層 | | | | | | |
| | | | | 上層 | | | | | | |
| | | | | 下層 | | | | | | |
| | | | | 上層 | | | | | | |
| | | | | 下層 | | | | | | |
| | | | | 上層 | | | | | | |
| | | | | 下層 | | | | | | |
| | | | | 上層 | | | | | | |
| | | | | 下層 | | | | | | |

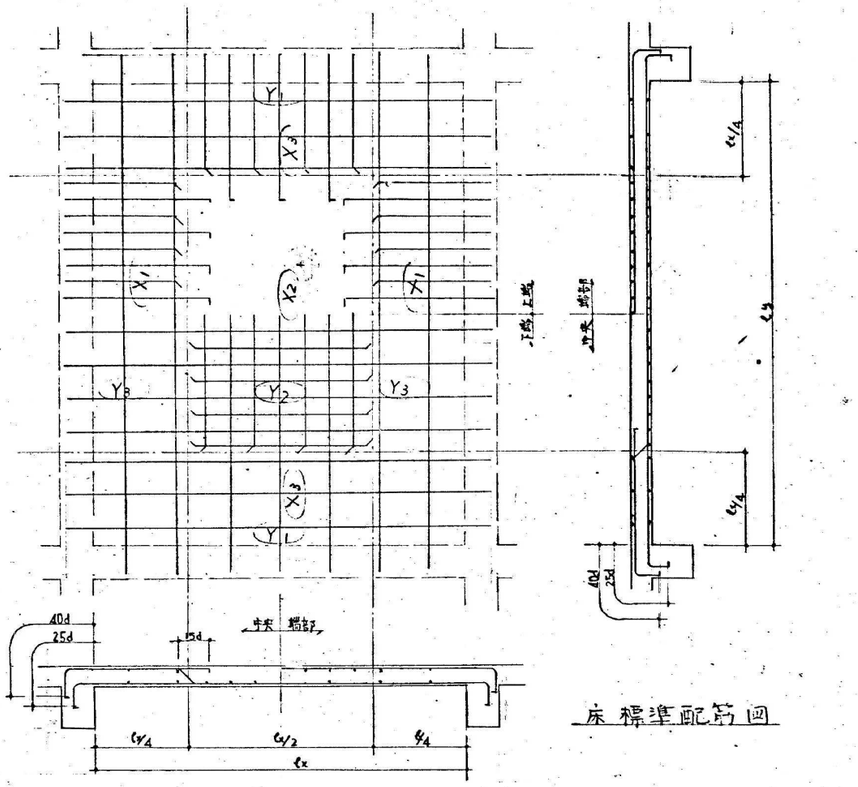


床標準配筋図

## 壁リスト

| 符号 | 壁厚 | 配筋 | 開口部周辺隅面部補強 | 斜補強筋 | 配筋断面図 | 備考 |
|---|---|---|---|---|---|---|
| W10 | 100 | タテヨコ筋共 D10@200 シングル | 1-D13 | 1-D13 | 1-D13 | |
| W12 | 120 | | | | | |
| W15 | 150 | タテヨコ筋共 D10@150 ダブル | 2-D13 | 1-D13 | 2-D13 | |
| W18 | 180 | タテヨコ筋共 D10@200 ダブル | 2-D16 | 2-D16 | 2-D16 | |
| W20 | 200 | | | | | |
| W25 | 250 | | | | | |
| | | | | | | |
| | | | | | | |
| | | | | | | |
| WCB10 | 100 | タテ筋 9φ@800@, ヨコ筋 9φ@600@ | | | | |
| WCB15 | 150 | | | | | |

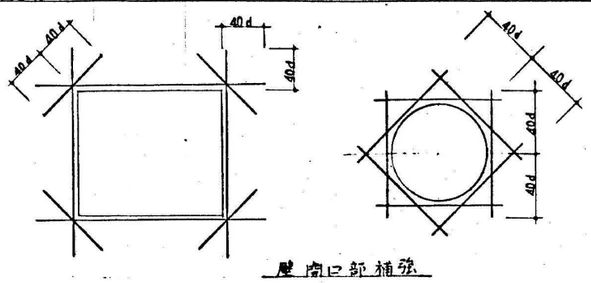


壁開口部補強

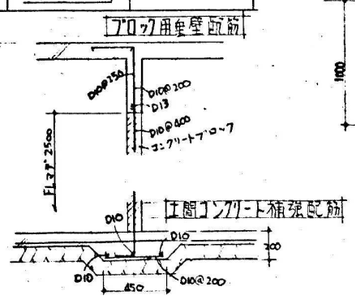


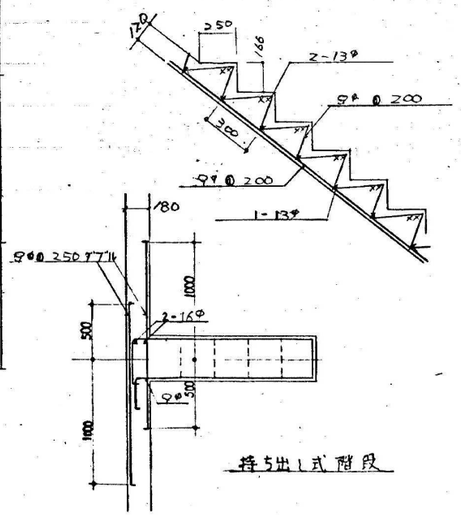


持ち出し式階段

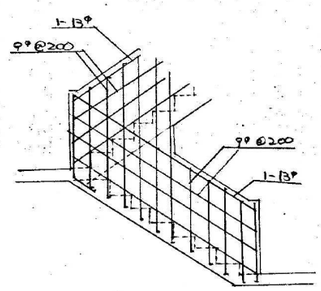


| | | | | | | | |
|---|---|---|---|---|---|---|---|
| 変更日・・・・変更事項(△変更マーク 月 / 日) | NOTE | さくら建築設計 株式会社 | 広島市東区牛田早稲田1-22-13 | Checked | Drawn | 市営宮沖住宅3、4、5号棟、母子寮解体工事 2期工事（4号棟） | 設計図 |
| △1 / | 凡例 | SAKURA Architects Co.,ltd. | 一級建築士事務所登録 21（1）第0232号 | 一級建築士登録 | | 床、壁リスト・階段配筋図 | SCALE 1/50 |
| △2 / | | | 一級建築士登録 第188696号 正木 繁康 | 第243707号 | | | JOB 20080 |
| △3 / | | | | 氏名 中畠義行 | | | No. S 019 |

DATE 2022/3/31

図面：A2（縮尺：A1→141%、A3→71%） 印刷日付 23 2 13

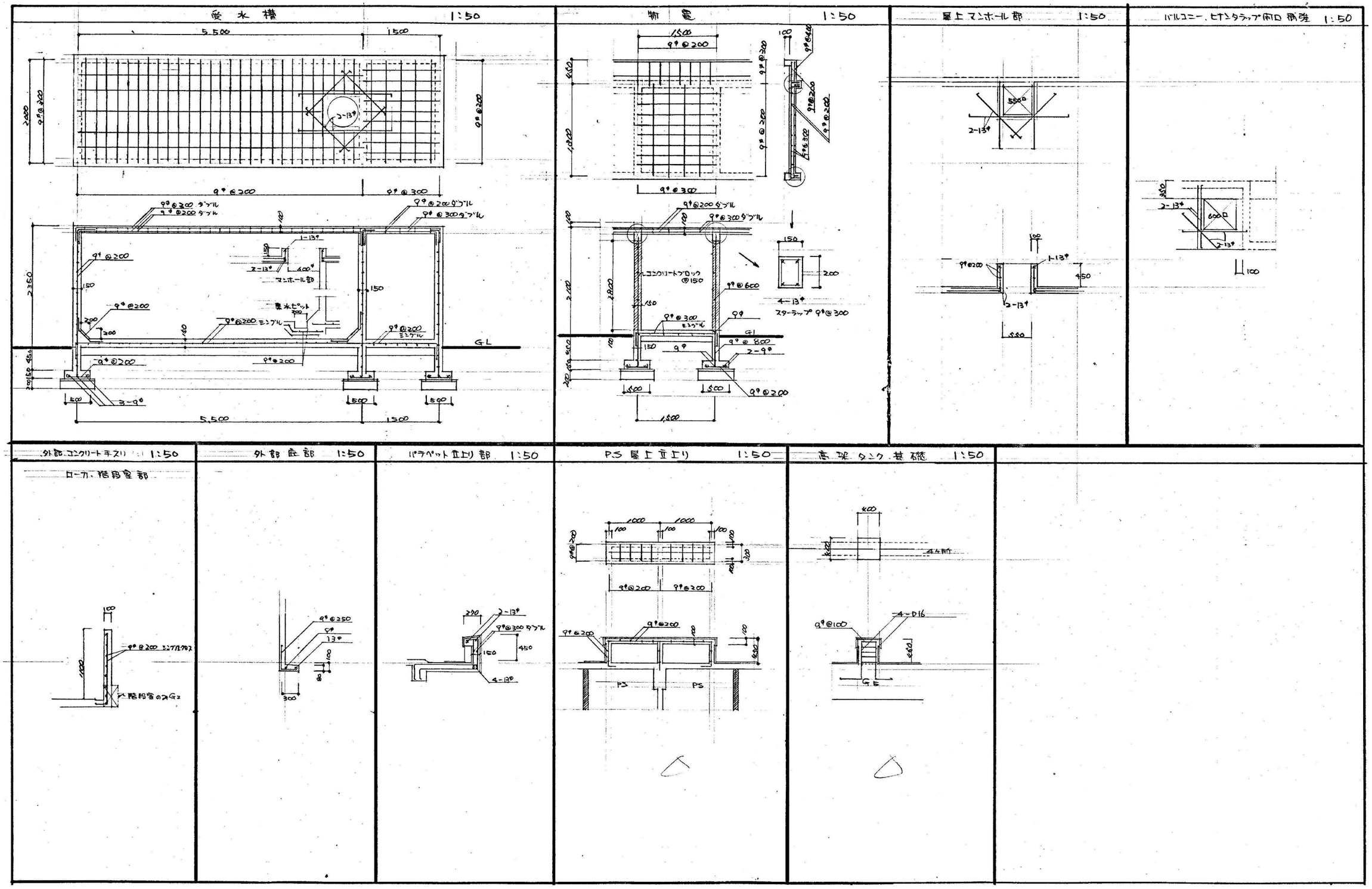


| | | | | | | | |
|---|---|---|---|---|---|---|---|
| 変更日・・・・変更事項(△変更マーク　月 / 日) | NOTE | さくら建築設計 株式会社 | 広島市東区牛田早稲田1-22-13 | Checked | Drawn | 市営宮沖住宅３、４、５号棟、母子寮解体工事 | 設計図 | DATE 2022/3/31 |
| 1 / | 凡例 | | 一級建築士事務所登録 21 (1) 第0232号 | 一級建築士登録 | | ２期工事（４号棟） | SCALE | JOB 20080 |
| 2 / | | | 一級建築士登録 第188696号　正木　繁康 | 第243707号 | | 雑配筋図 | 1/50 | No. S 020 |
| 3 / | | | | 氏名　中畠義行 | | | | |

SAKURA ArchitectsCo.,ltd.

図画：Ａ２（縮尺：Ａ１→141%、Ａ３→71%）　印刷日付 23 2 13

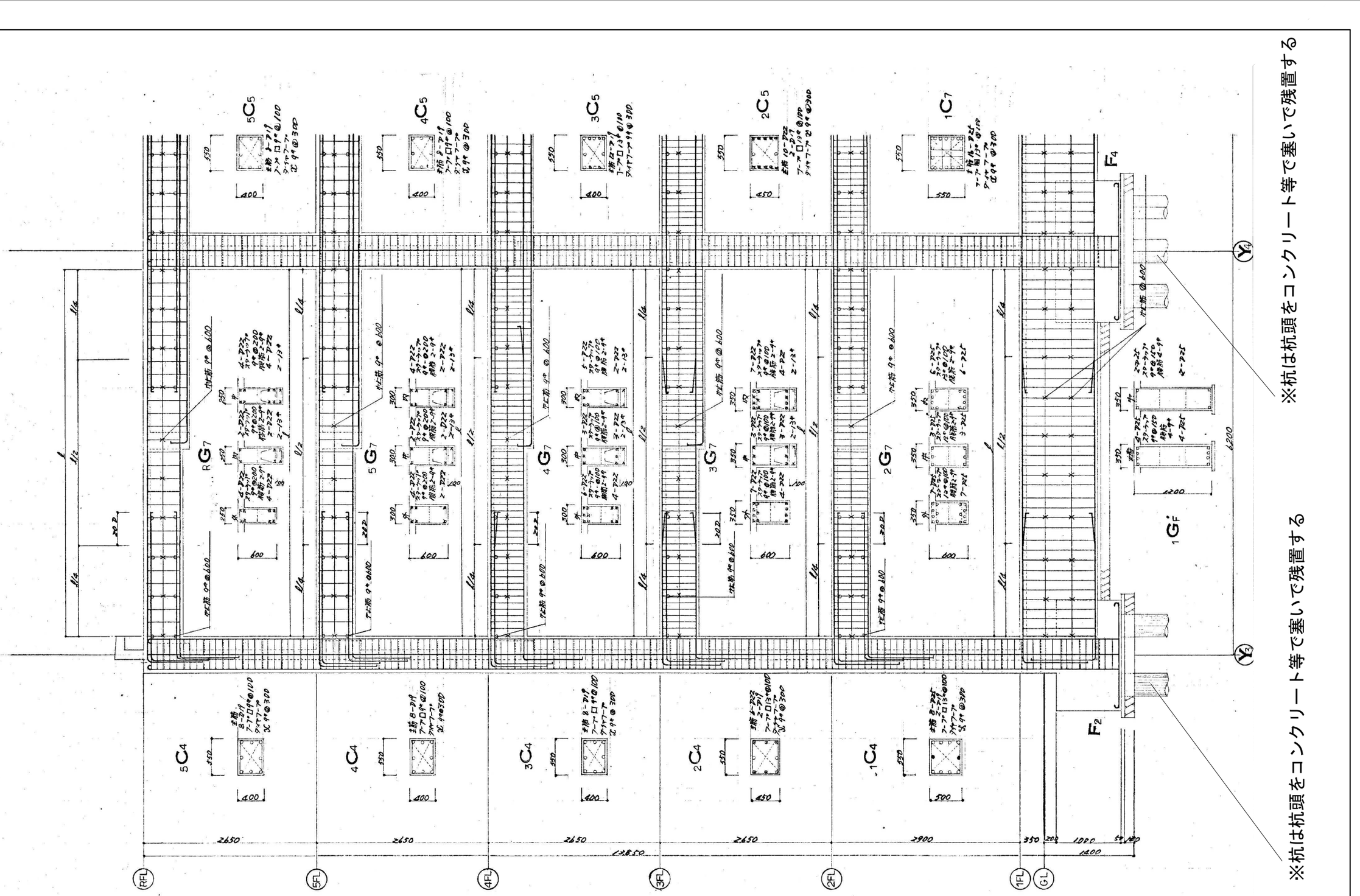


※杭は杭頭をコンクリート等で塞いで残置する

| | | | | | | | | |
|---|---|---|---|---|---|---|---|---|
| 変更日・・・・変更事項（△変更マーク　月 / 日） | NOTE | さくら建築設計 株式会社 SAKURA Architects Co.,ltd. | 広島市東区牛田早稲田1-22-13<br>一級建築士事務所登録 21（1）第0232号<br>一級建築士登録 第188696号　正木　繁康 | Checked<br>一級建築士登録<br>第243707号<br>氏名　中畠義行 | Drawn | 市営宮沖住宅３、４、５号棟、母子寮解体工事 | 設計図 | DATE 2022/3/31 |
| 1 / | 凡例 | | | | | ２期工事（４号棟） | SCALE | JOB 20080 |
| 2 / | | | | | | 架構図（１） | 1/50 | No. S 021 |
| 3 / | | | | | | | | |

図面：Ａ２（縮尺：Ａ１→141%、Ａ３→71%）　印刷日付 %y &m &d

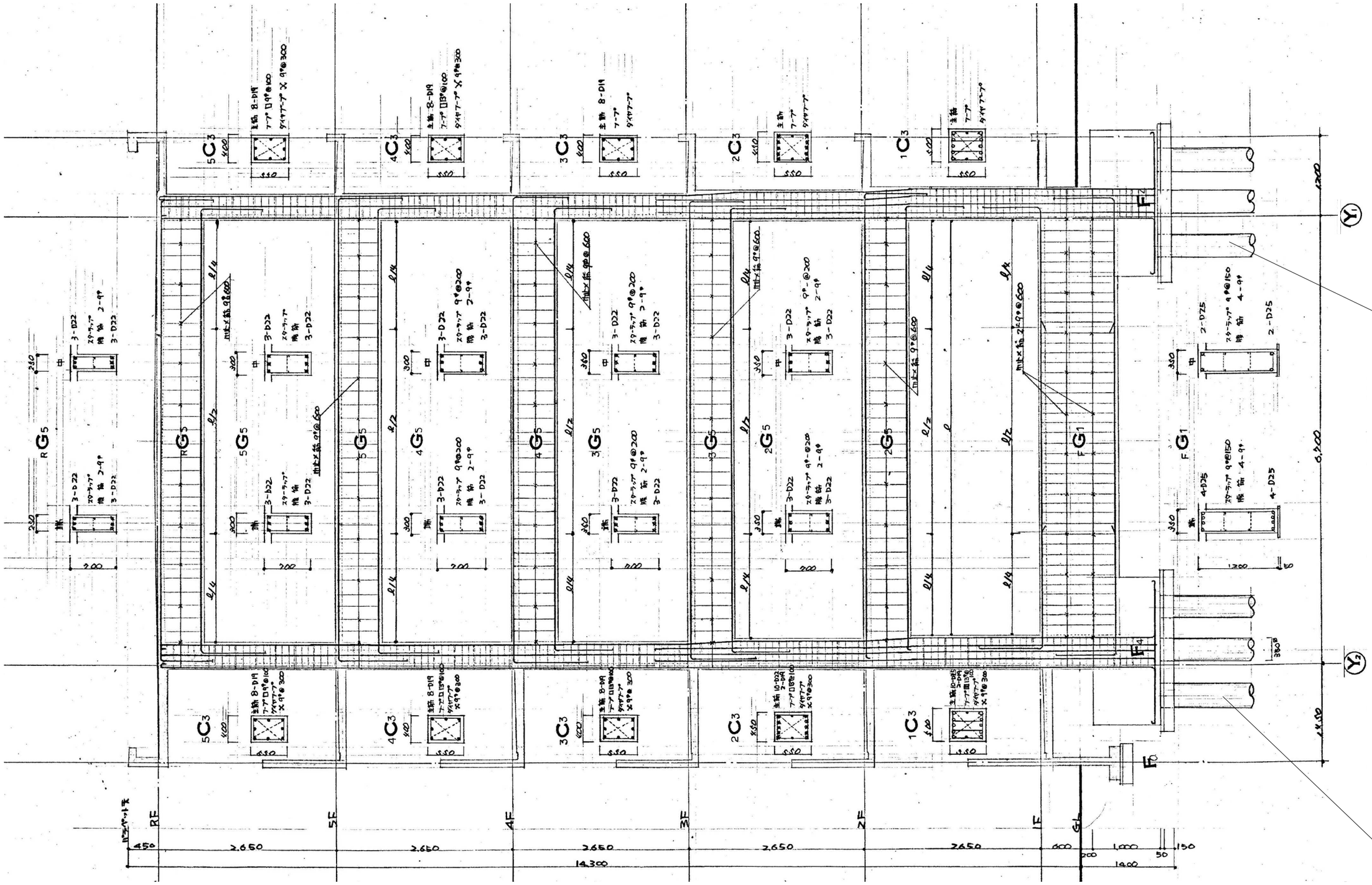


| | | | | | | | |
|---|---|---|---|---|---|---|---|
| 変更日・・・・変更事項（△変更マーク　月 / 日） | NOTE | さくら建築設計 株式会社 SAKURA ArchitectsCo.,ltd. | 広島市東区牛田早稲田1-22-13<br>一級建築士事務所登録 21（1）第0232号<br>一級建築士登録 第188696号　正木　繁康 | Checked<br>一級建築士登録<br>第243707号<br>氏名　中畠義行 | Drawn | 市営宮沖住宅３、４、５号棟、母子寮解体工事<br>２期工事（４号棟）<br>架構図（２） | 設計図<br>SCALE 1/50<br>DATE 2022/3/31<br>JOB 20080<br>No. S 022 |
| 1 /<br>2 /<br>3 / | 凡例 | | | | | | |

図面：Ａ２（縮尺：Ａ１→141%、Ａ３→71%）　印刷日付 %y &m &d

## 構造特記仕様書（変更後）

1　本仕様書及び設計図に記載なき部分については
日本建築学会標準仕様書による。

2　本仕様書を変更する場合又は疑義を生じた場合は係員の
承認を受けるものとする。

3　試験杭　・図示の２本　L=20,000　径450
・杭の種別及び工法は本杭に準ずる。

4　杭　・杭の種別
高温高圧蒸気養生遠心力プレストレストコンクリート杭
（800kg/cm²以上）（ONA.AHS. 同等品以上）

・長さ

| 長さ | 径 | 本数 |
|---|---|---|
| 20,000m | 450 | 2本 |
| 13,000m | 450 | 30本 |
| 13,000m | 400 | 7本 |

・継手　１カ所　全溶接（継手低減　5%）
・長期設計耐力　径450 —— 60.0 t/本
400 —— 45.0 t/本
・杭打工法　湿式オーガー併用セメントミルク注入工法
プレボーリング深さ　20,000m

5　鉄筋　・鉄筋の種別　丸鋼　SR-24（JIS G 3112の規格品）
異形鉄筋　SD-30（　〃　）
片持スラブ、腰壁、パラペットの先端の補強用鉄筋
及び梁貫通孔補強筋はSD30
・鉄筋のガス圧接　径19φ以上の主筋のみ
ガス圧接によらない鉄筋の継手及び定着長さは
標準配筋図による。

5　コンクリート　・セメントの種類　普通ポルトランドセメント
又は混合セメントのA種
・レディーミクストコンクリート
JIS A 5308のJIS表示許可工場
で製造されたコンクリート
・普通コンクリートの調合
設計基準強度　Fc（kg/cm²）　210
・無筋コンクリートの調合
甲種　Fc（kg/cm²）　150
土間、犬走りは補強筋の有無にかかわらず
無筋コンクリートと扱う。

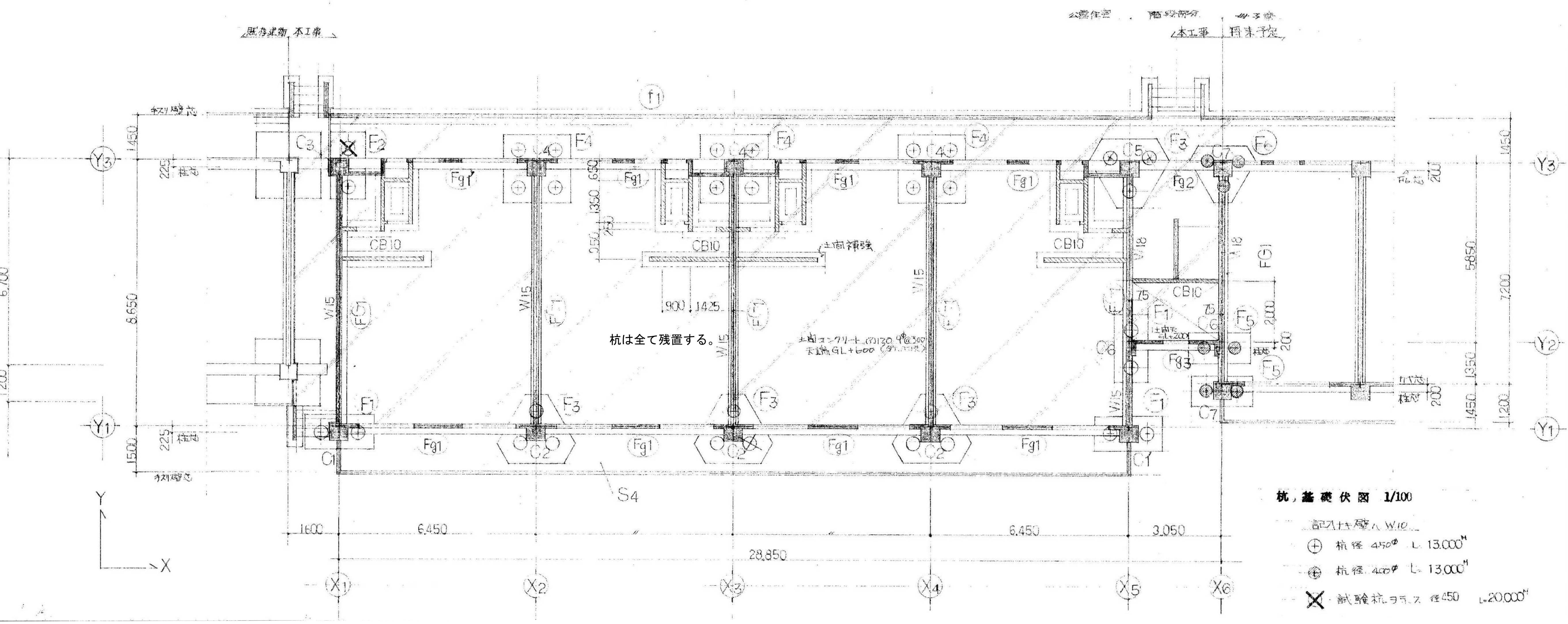


**杭，基礎伏図　1/100**

記入ナキ壁ハW10

⊕　杭径450φ　L 13,000M
◉　杭径400φ　L 13,000M
☒　試験杭ヲ示ス　径450　L=20,000M

| 変更日・・・・変更事項（△変更マーク　月 / 日） | NOTE |
|---|---|
| △1 ／ | 凡例 |
| △2 ／ | |
| △3 ／ | |

SAKURA ArchitectsCo.,ltd.　さくら建築設計 株式会社

広島市東区牛田早稲田1-22-13
一級建築士事務所登録 21（1）第0232号
一級建築士登録 第188696号　正木　繁康

Checked　一級建築士登録 第243707号　氏名　中畠義行

Drawn

市営宮沖住宅３、４、５号棟、母子寮解体工事
２期工事（５号棟）
杭・基礎伏図

| 設計図 | DATE | 2022/3/31 |
|---|---|---|
| SCALE | JOB | 20080 |
| 1/100 | No. S | 023 |

図面：A２（縮尺：A１→141%、A３→71%）　印刷日付 %y %m %d

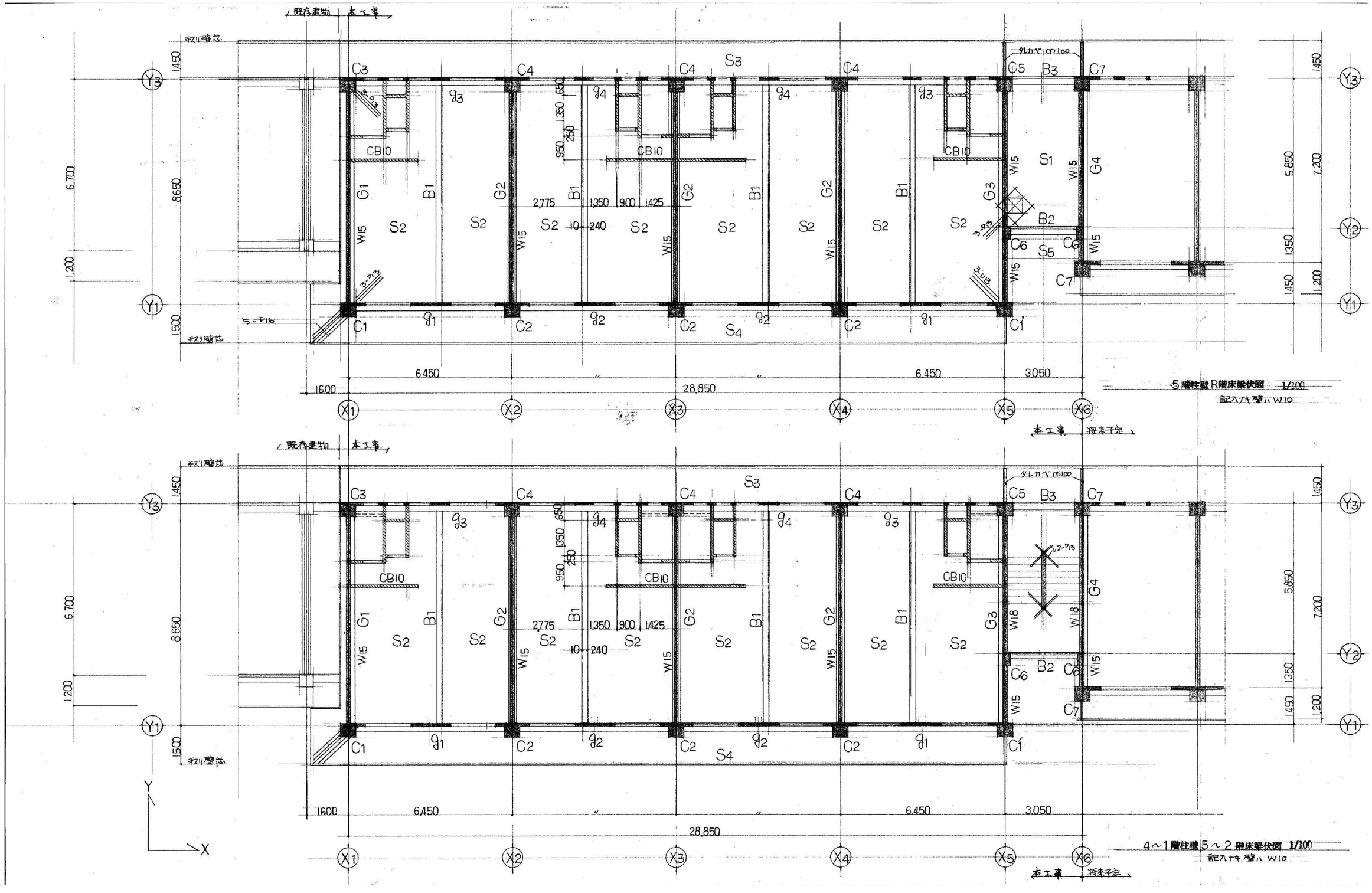


| | | | | | | | |
|---|---|---|---|---|---|---|---|
| 変更日・・・・変更事項(△変更マーク　月 / 日) | NOTE | さくら建築設計 株式会社 | 広島市東区牛田早稲田1-22-13 | Checked | Drawn | 市営宮沖住宅３、４、５号棟、母子寮解体工事 | 設計図 | DATE 2022/3/31 |
| △1 / | 凡例 | SAKURA Architects Co.,ltd. | 一級建築士事務所登録 21（1）第0232号 | 一級建築士登録 | | ２期工事（５号棟） | SCALE | JOB 20080 |
| △2 / | | | 一級建築士登録 第188696号　正木　繁康 | 第243707号 | | 柱壁・床梁伏図 | 1/100 | No. S 024 |
| △3 / | | | | 氏名　中島義行 | | | | |

図面：Ａ２（縮尺：Ａ１→141%、Ａ３→71%）　印刷日付 23' 2' 13

基礎配筋リスト 1/50

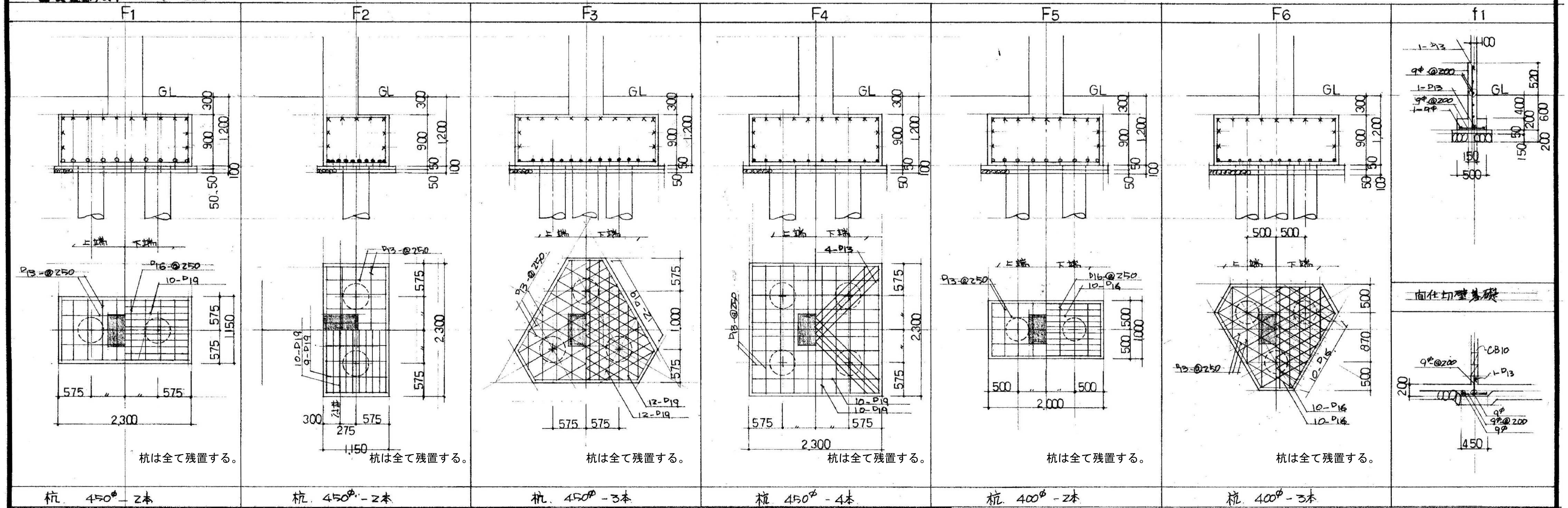


地中梁リスト 中kx筋 D13-@900 トスル

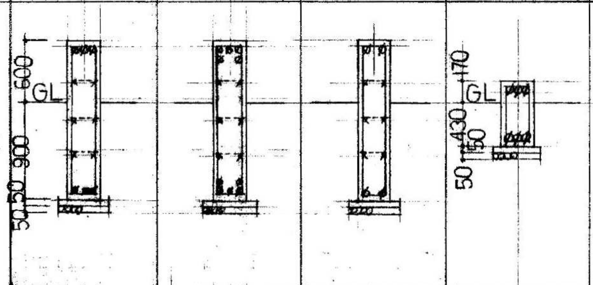

| 符号 | FG1 Fg1 | Fg1' | Fg2 | Fg3 |
| --- | --- | --- | --- | --- |
| | 端，中央共 | 端・中央共 | 端・中央共 | 端・中央共 |
| 断面 1/50 | | | | |
| b×D | 300 × 1,500 | 300×1,500 | 300 × 1,500 | 300 × 600 |
| 上筋 | 3－D22 | 5－D22 | 2－D22 | 3－D22 |
| 下筋 | 3－D22 | 5－D22 | 2－D22 | 3－D22 |
| 腹筋 | 6－D13 | 6－D13 | 6－D13 | ―― |
| 肋筋 | D13-@300 | D13-@300 | D13-@300 | D13-@300 |

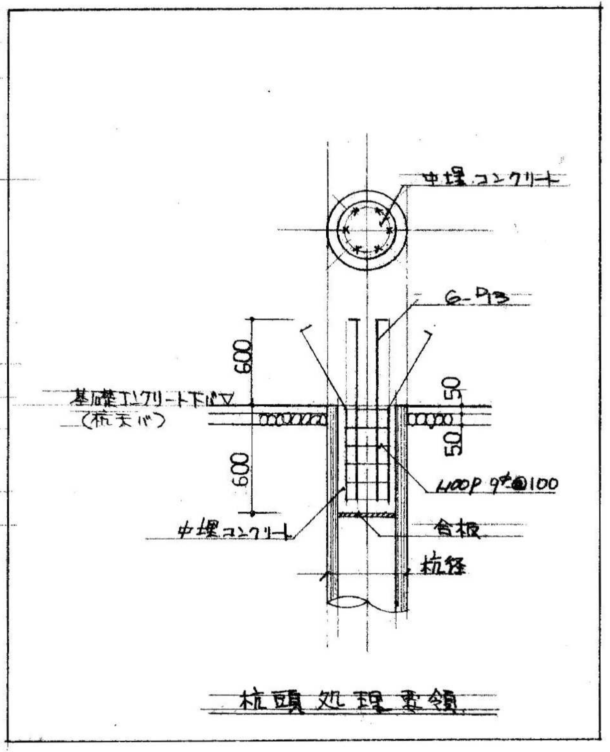


杭頭処理要領

| | | |
| --- | --- | --- |
| 変更日・・・・変更事項(△変更マーク 月 / 日) | NOTE | |
| △1 ／ | 凡例 | |
| △2 ／ | | |
| △3 ／ | | |

さくら建築設計 株式会社
SAKURA ArchitectsCo.,ltd.

広島市東区牛田早稲田1-22-13
一級建築士事務所登録 21 (1) 第0232号
一級建築士登録 第188696号 正木 繁康

Checked
一級建築士登録
第243707号
氏名 中畠義行

Drawn

| | | | |
| --- | --- | --- | --- |
| 市営宮沖住宅３、４、５号棟、母子寮解体工事 | 設計図 | DATE | 2022/3/31 |
| ２期工事（５号棟） | SCALE | JOB | 20080 |
| 基礎・地中梁リスト | 1/50 | No. S | 025 |

図画：Ａ２（縮尺：Ａ１→141%、Ａ３→71%）　印刷日付 %y %m %d

## 梁配筋リスト

※共通事項：腹筋 2-9φ，肋止筋 9φ-@1200

| 符号 | G1 | | G2·3 | | G4 | | g1·3 | | | g2·4 | | B1 | | B2·3 |
|---|---|---|---|---|---|---|---|---|---|---|---|---|---|---|
| | 両端 | 中央 | 両端 | 中央 | 両端 | 中央 | 外端 | 中央 | 内端 | 両端 | 中央 | 両端 | 中央 | 全断面 |
| R階 | 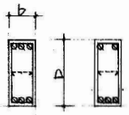 | | 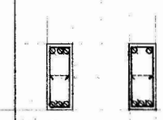 | | 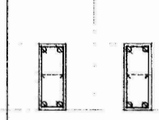 | | 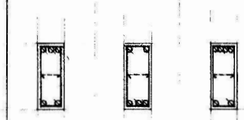 | | | 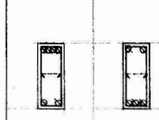 | | 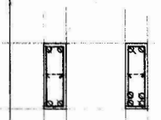 | | |
| b × D | 300 × 750 | | 300 × 750 | | 300 × 750 | | 300 × 750 | | | 300 × 750 | | 250 × 1150 | | 250 × 500 |
| 上筋 | 3 - D22 | 2 - D22 | 3 - D22 | 2 - D22 | 2 - D22 | 2 - D22 | 3 - D22 | 2 - D22 | 4 - D22 | 4 - D22 | 2 - D22 | 2 - D22 | 2 - D22 | 3 - D22 |
| 下筋 | 3 - D22 | 3 - D22 | 3 - D22 | 3 - D22 | 2 - D22 | 2 - D22 | 2 - D22 | 3 - D22 | 2 - D22 | 2 - D22 | 3 - D22 | 2 - D22 | 4 - D22 | 3 - D22 |
| スターラップ | 9φ - @200 | | 9φ - @200 | | 9φ - @200 | | 9φ - @200 | | | 9φ - @200 | | 9φ - @250 | | 9φ - @250 |
| 5階 | 上に全ず | | 上に全ず | | 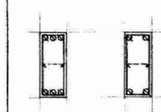 | | 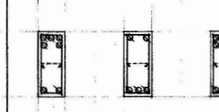 | | | 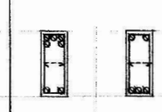 | | 上に全ず | | |
| b × D | | | | | 300 × 750 | | 300 × 750 | | | 300 × 750 | | | | 300 × 400 |
| 上筋 | | | | | 3 - D22 | 2 - D22 | 5 - D22 | 2 - D22 | 5 - D22 | 5 - D22 | 2 - D22 | | | 3 - D22 |
| 下筋 | | | | | 3 - D22 | 2 - D22 | 2 - D22 | 3 - D22 | 2 - D22 | 2 - D22 | 3 - D22 | | | 3 - D22 |
| スターラップ | | | | | 9φ - @200 | | 9φ - @200 | | | 9φ - @200 | | | | 9φ - @200 |
| 4階 | 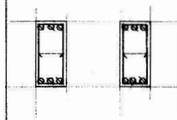 | | 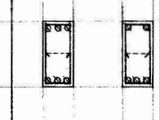 | | 上に全ず | | 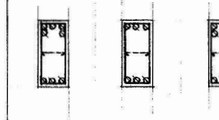 | | | 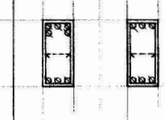 | | 上に全ず | | 上に全ず |
| b × D | 350 × 750 | | 350 × 750 | | | | 350 × 750 | | | 350 × 750 | | | | |
| 上筋 | 3 - D22 | 3 - D22 | 3 - D22 | 2 - D22 | | | 5 - D22 | 3 - D22 | 5 - D22 | 5 - D22 | 3 - D22 | | | |
| 下筋 | 3 - D22 | 3 - D22 | 3 - D22 | 3 - D22 | | | 3 - D22 | 3 - D22 | 3 - D22 | 3 - D22 | 3 - D22 | | | |
| スターラップ | 9φ - @175 | | 9φ - @175 | | | | 9φ - @175 | | | 9φ - @175 | | | | |
| 3階 | 上に全ず | | 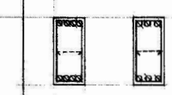 | | 上に全ず | | 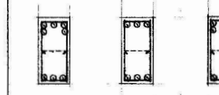 | | | 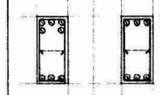 | | 上に全ず | 上に全ず | |
| b × D | | | 350 × 750 | | | | 350 × 750 | | | 350 × 750 | | | | |
| 上筋 | | | 4 - D22 | 3 - D22 | | | 5 - D25 | 3 - D25 | 5 - D25 | 5 - D25 | 3 - D25 | | | |
| 下筋 | | | 4 - D22 | 3 - D22 | | | 3 - D25 | 3 - D25 | 3 - D25 | 3 - D25 | 3 - D25 | | | |
| スターラップ | | | 9φ - @175 | | | | 9φ - @150 | 9φ - @175 | 9φ - @150 | 9φ - @150 | 9φ - @175 | | | |
| 2階 | 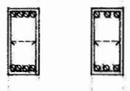 | | 上に全ず | | 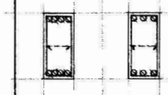 | | 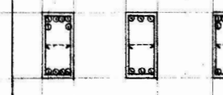 | | | 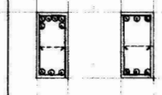 | | 上に全ず | 上に全ず | |
| b × D | 350 × 750 | | | | 350 × 750 | | 350 × 750 | | | 350 × 750 | | | | |
| 上筋 | 4 - D22 | 3 - D22 | | | 4 - D22 | 3 - D22 | 6 - D25 | 3 - D25 | 6 - D25 | 6 - D25 | 3 - D25 | | | |
| 下筋 | 4 - D22 | 3 - D22 | | | 4 - D22 | 3 - D22 | 4 - D25 | 3 - D25 | 3 - D25 | 3 - D25 | 3 - D25 | | | |
| スターラップ | 9φ - @175 | | | | 9φ - @175 | | D13 - @200 | D13 - @250 | D13 - @200 | D13 - @200 | D13 - @250 | | | |

## 柱配筋リスト

※方向 Y↑ →X

| 符号 | C1·1'·3·5 | C2·4 | C6 | C7 |
|---|---|---|---|---|
| 5階<br>4階 | 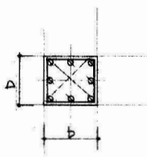 | 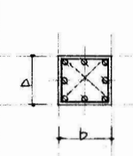 | 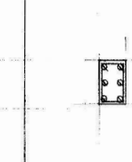 | 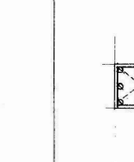 |
| b × D | 600 × 550 | 600 × 550 | 300 × 500 | 600 × 500 |
| 主筋 | 8 - D22 | 8 - D22 | 6 - D22 | 8 - D22 |
| Hoop | 9φ - @100 | 9φ - @100 | 9φ - @150 | 9φ - @100 |
| ダイヤフラム | 9φ - @500 | 9φ - @500 | — | 9φ - @500 |
| 3階 | 上に全ず | 上に全ず | 上に全ず | 上に全ず |
| 2階 | 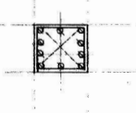 | 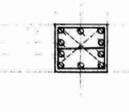 | 上に全ず | 上に全ず |
| b × D | 600 × 550 | 600 × 550 | | |
| 主筋 | 10 - D22 | 10 - D22 | | |
| Hoop | 9φ - @100 | D13 - @100 | | |
| ダイヤフラム | 9φ - @500 | 9φ - @500 | | |
| 1階 柱頭 | 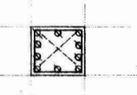 | 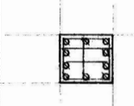 | 上に全ず | |
| b × D | 600 × 550 | 600 × 550 | | 600 × 500 |
| 主筋 | 10 - D22 | 10 - D22 | | 14 - D22 |
| Hoop | D13 - @100 | D13 - @100 | | 9φ - @100 |
| ダイヤフラム | 9φ - @500 | ~~9φ - @500~~ | | 9φ - @500 |
| 1階 柱脚 | 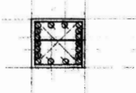 | 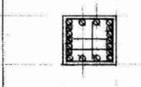 | 上に全ず | 上に全ず |
| b × D | 600 × 550 | 600 × 550 | | |
| 主筋 | 12 - D22<br>6 - D25 | 12 - D22<br>6 - D25 | | |
| Hoop | D13 - @100 | D13 - @100 | | |
| ダイヤフラム | 9φ - @500 | 9φ - @100 | | |

| 変更日・・・・変更事項(△変更マーク　月 / 日) | NOTE |
|---|---|
| △1 / | 凡例 |
| △2 / | |
| △3 / | |

SAKURA ArchitectsCo.,ltd.

さくら建築設計 株式会社

広島市東区牛田早稲田1-22-13
一級建築士事務所登録 21（1）第0232号
一級建築士登録 第188696号　正木　繁康

Checked: 一級建築士登録 第243707号 氏名　中畠義行

Drawn:

市営宮沖住宅3、4、5号棟、母子寮解体工事
2期工事（5号棟）
柱・梁配筋リスト

設計図
SCALE 1/50
DATE 2022/3/31
JOB 20080
No. S 026

図面：A2（縮尺：A1→141%、A3→71%）　印刷日付 23' 2' 13'

スラブ配筋リスト　記：ベント筋補強筋 1-D13 通シ

| 符号 | 版厚 | 位置 | 短辺方向 端部 | 短辺方向 中央 | 長辺方向 端部 | 長辺方向 中央 | 備考 |
|---|---|---|---|---|---|---|---|
| RS1 RS2 | 120 | 上筋 | (9φ+D13)-@200 | D13-@400 | 9φ-@250 | 9φ-@500 | 周辺部 9φ-@250 |
| | | 下筋 | 9φ-@400 | 9φ-@200 | 9φ-@500 | 9φ-@250 | |
| 5~2S2 | 120 | 上筋 | (9φ+D13)-@200 | ―― | (9φ+D13)-@250 | ―― | 周辺部 9φ-@250 |
| | | 下筋 | 9φ-@400 | 9φ-@200 | 9φ-@500 | 9φ-@250 | |
| | | 上筋 | | | | | |
| | | 下筋 | | | | | |

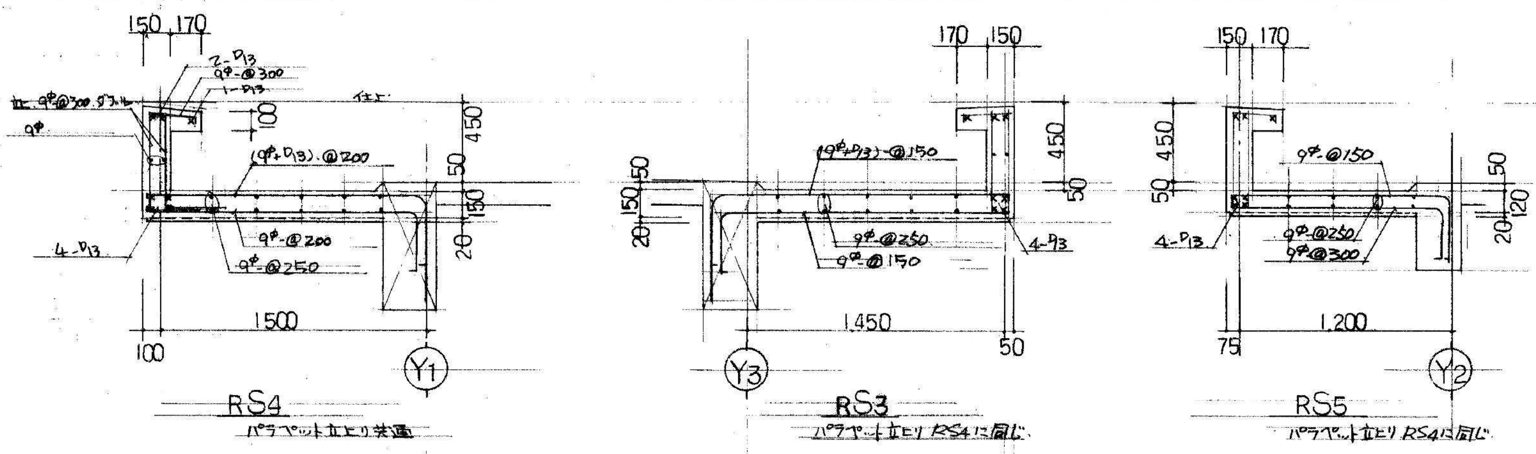


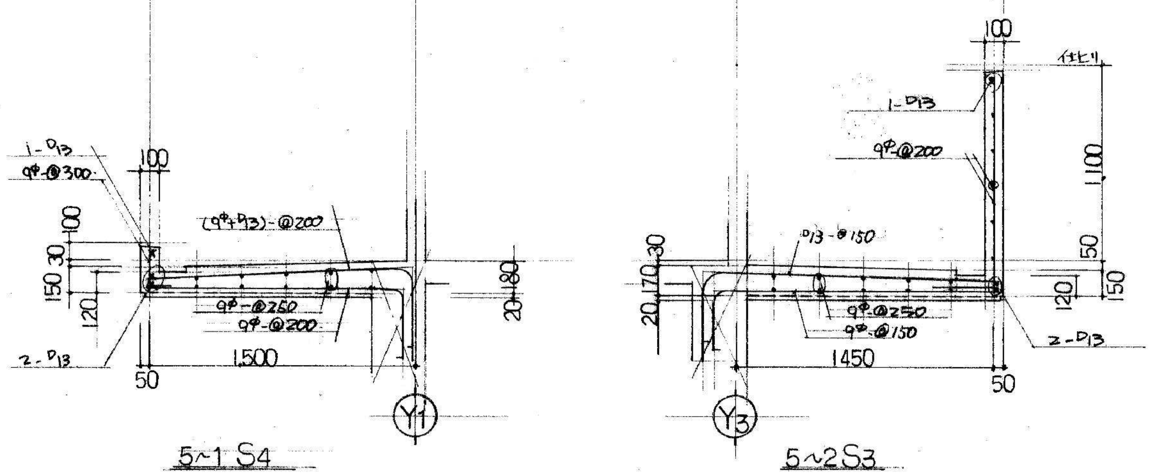


特出シスラブ配筋リスト S=1/30

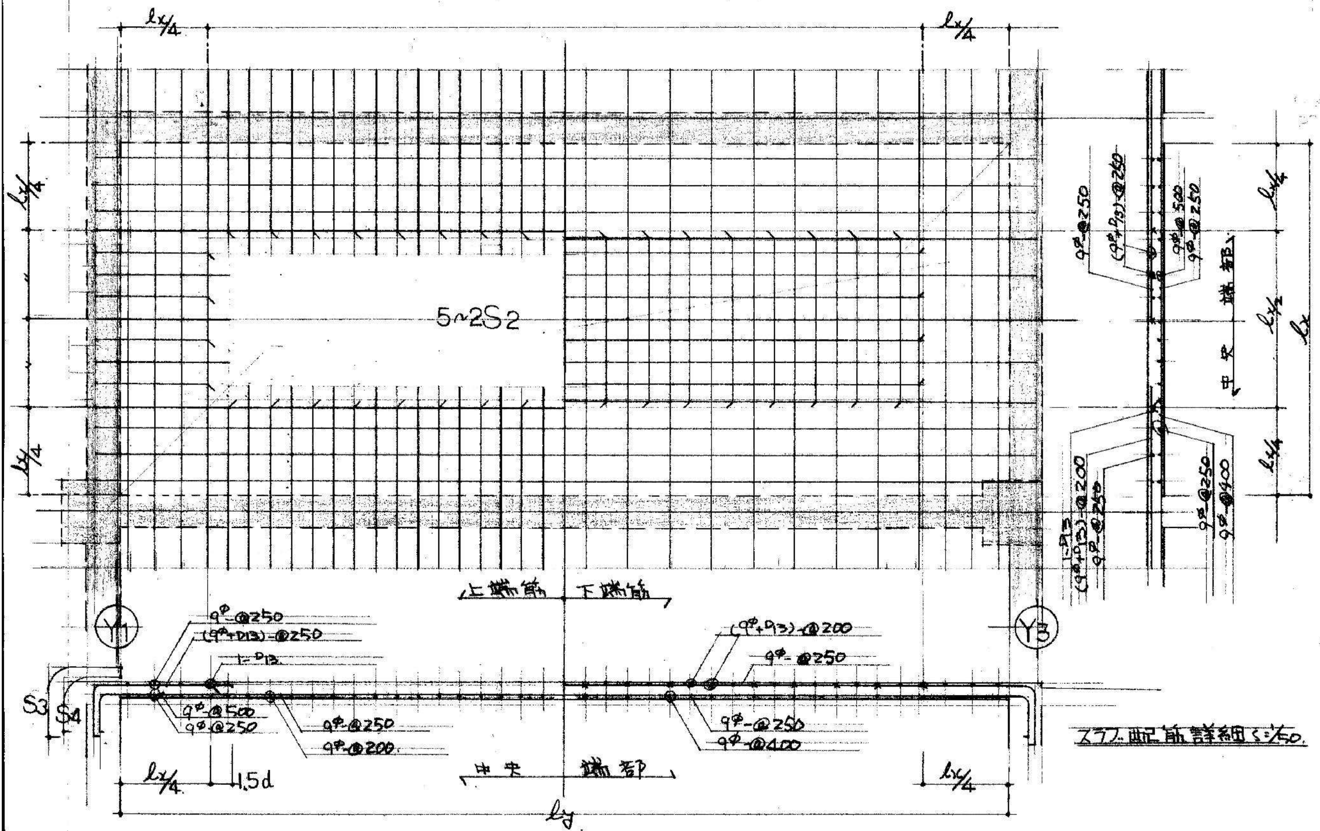


スラブ配筋詳細 S=1/50

壁配筋リスト

| 符号 | 壁厚 | 配筋 | 開口部周辺隅角部補強 | 斜補強筋 | 配筋断面図 | 備考 |
|---|---|---|---|---|---|---|
| W10 | 100 | タテ、ヨコ共 9φ-@200 シングル | 1-D13 | 1-D13 | 1-D13 | |
| W15 | 150 | タテ、ヨコ共 9φ-@150 チドリ | ―― | ―― | 300 | |
| W18 | 180 | タテ、ヨコ共 9φ-@200 ダブル | ―― | ―― | | |
| | | | | | | |
| CB10 | 100 | タテ 9φ-@800，ヨコ 9φ-@600 | 1-D13 | ―― | | A種 |
| CB15 | 150 | タテ 9φ-@800，ヨコ 9φ-@600. | 1-D13 | ―― | | 物置 C種 |

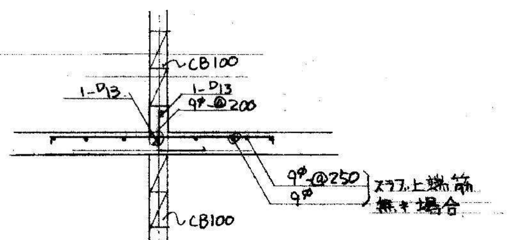


ブロック壁受スラブ部分スラブ補強 S=1/30

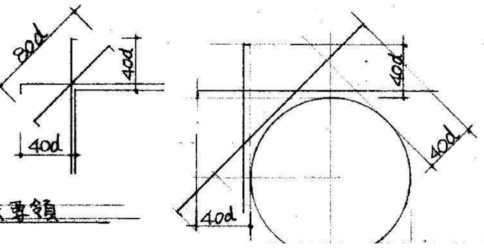


スラブ、壁開口補強要領

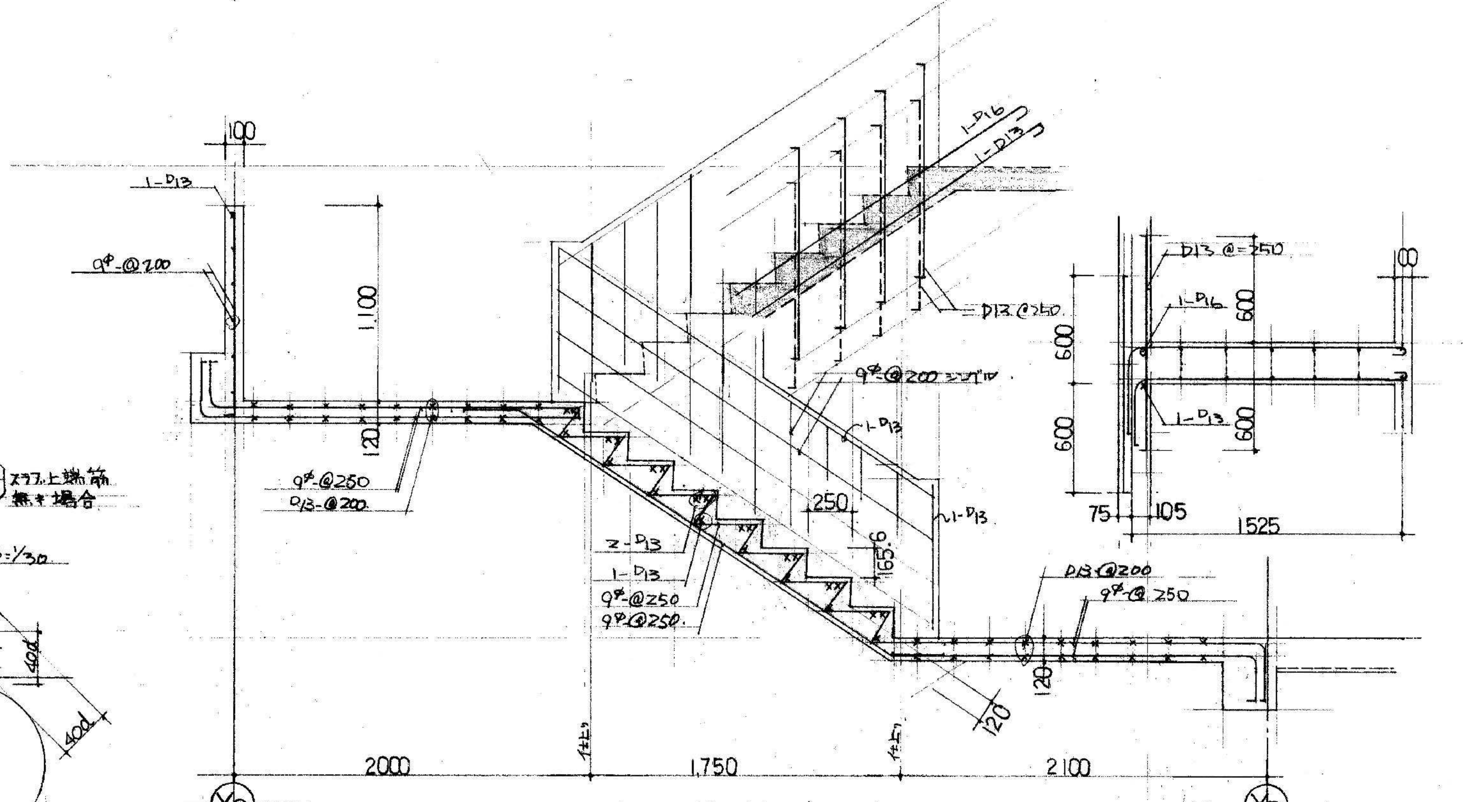


階段配筋詳細図 S=1/30

| | | | |
|---|---|---|---|
| 変更日・・・・変更事項(△変更マーク　月 / 日) | NOTE 凡例 | | |
| △1 ／ | | | |
| △2 ／ | | | |
| △3 ／ | | | |

SAKURA ArchitectsCo.,ltd. さくら建築設計 株式会社

広島市東区牛田早稲田1-22-13
一級建築士事務所登録 21（1）第0232号
一級建築士登録 第188696号　正木　繁康

Checked 一級建築士登録 第243707号 氏名　中畠義行

Drawn

| | | | |
|---|---|---|---|
| 市営宮沖住宅３、４、５号棟、母子寮解体工事 | 設計図 | DATE | 2022/3/31 |
| ２期工事（５号棟） | SCALE | JOB | 20080 |
| スラブ、壁配筋リスト・階段配筋詳細図 | 1/30 1/50 | No. S | 027 |

図面：Ａ２（縮尺：Ａ１→141%、Ａ３→71%）　印刷日付 23 2 13

## 受水槽 1/50

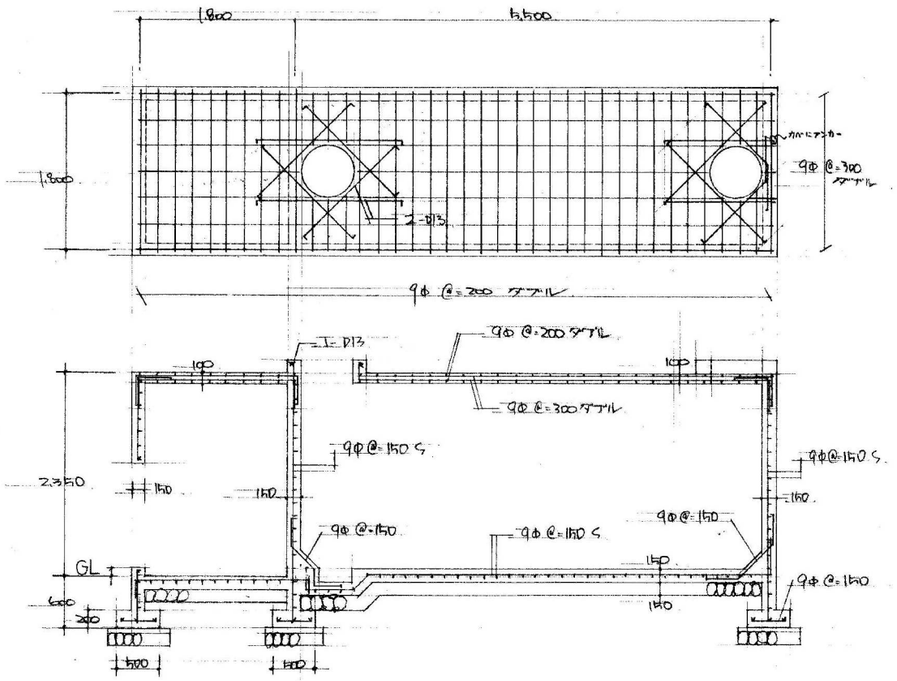


## 断面 1/50

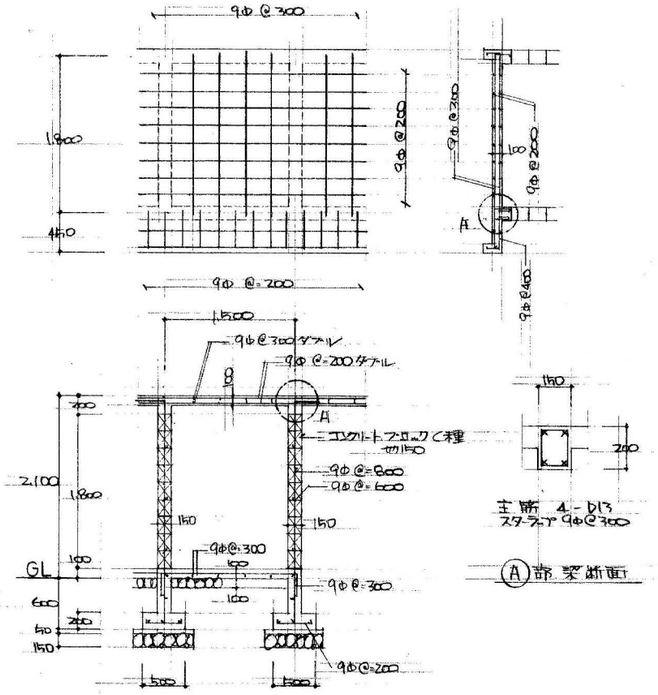


## 屋上パイプ立上り 1/50

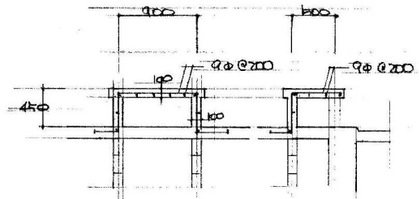


## 高架水槽基礎 1/30

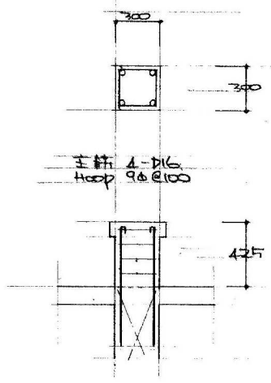


## 屋上マンホール 1/30

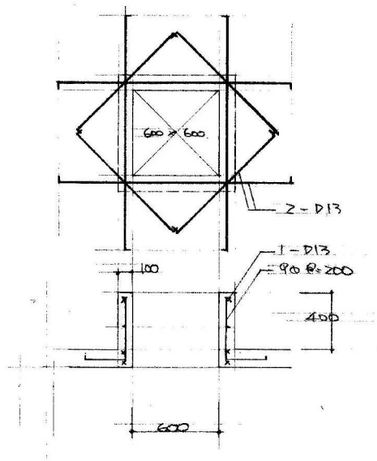


## バランス釜取付部 1/30

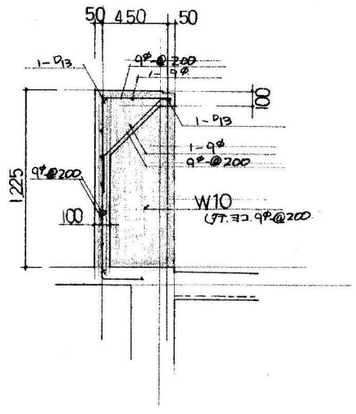


| | | | | | | | |
|---|---|---|---|---|---|---|---|
| 変更日・・・・変更事項(△変更マーク 月 / 日) | NOTE | SAKURA Architects Co.,ltd. さくら建築設計 株式会社 | 広島市東区牛田早稲田1-22-13<br>一級建築士事務所登録 21 (1) 第0232号<br>一級建築士登録 第188696号 正木 繁康 | Checked<br>一級建築士登録<br>第243707号<br>氏名 中畠義行 | Drawn | 市営宮沖住宅３、４、５号棟、母子寮解体工事<br>２期工事（５号棟） | 設計図<br>SCALE<br>1/30<br>1/50 | DATE 2022/3/31<br>JOB 20080<br>No. S 028 |
| △1 / | 凡例 | | | | | 各部配筋リスト | | |
| △2 / | | | | | | | | |
| △3 / | | | | | | | | |

図面：Ａ２（縮尺：Ａ１→141%、Ａ３→71%） 印刷日付 23' 2' 13

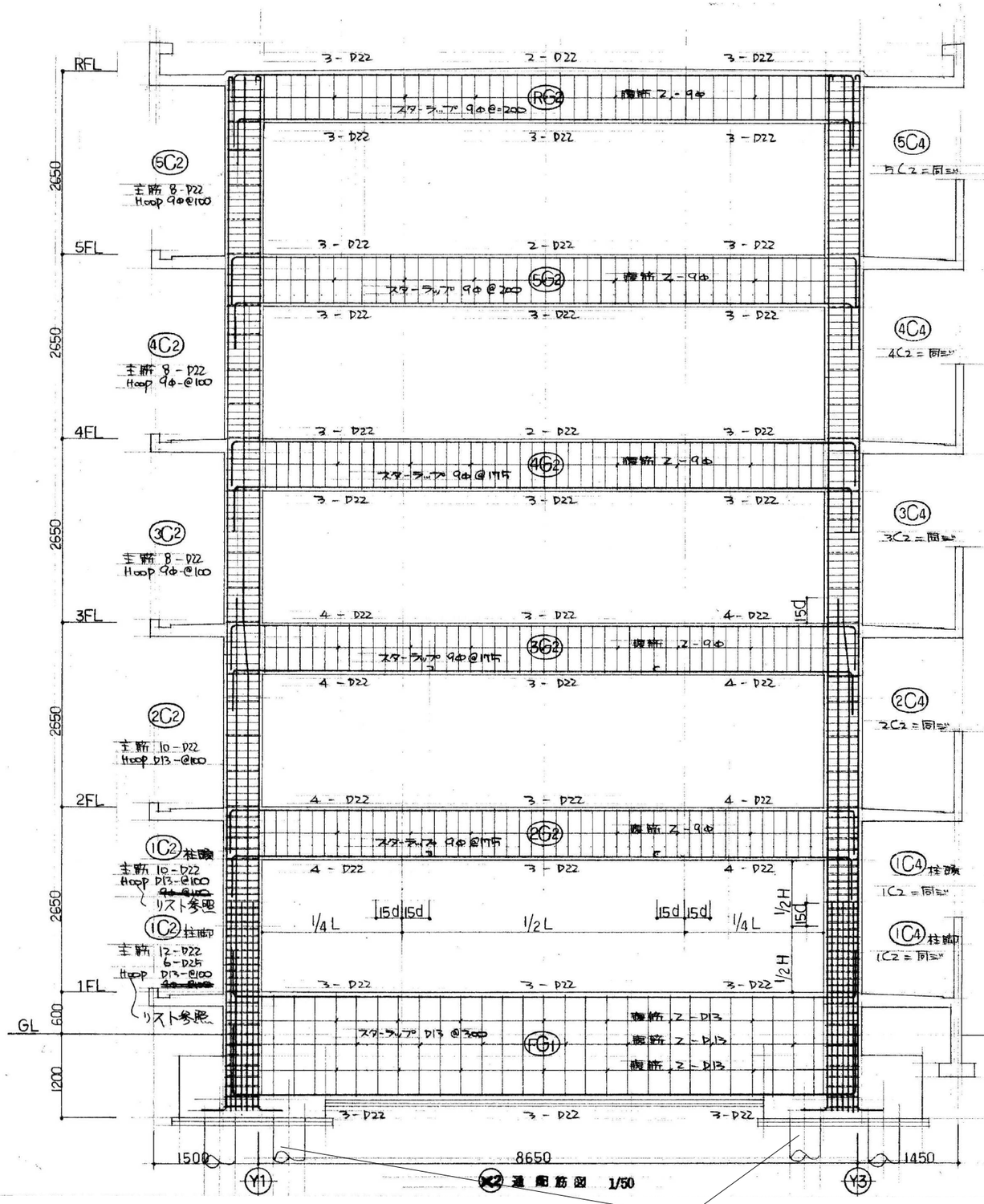


X2 通り軸筋図 1/50

※杭は杭頭をコンクリート等で塞いで残置する

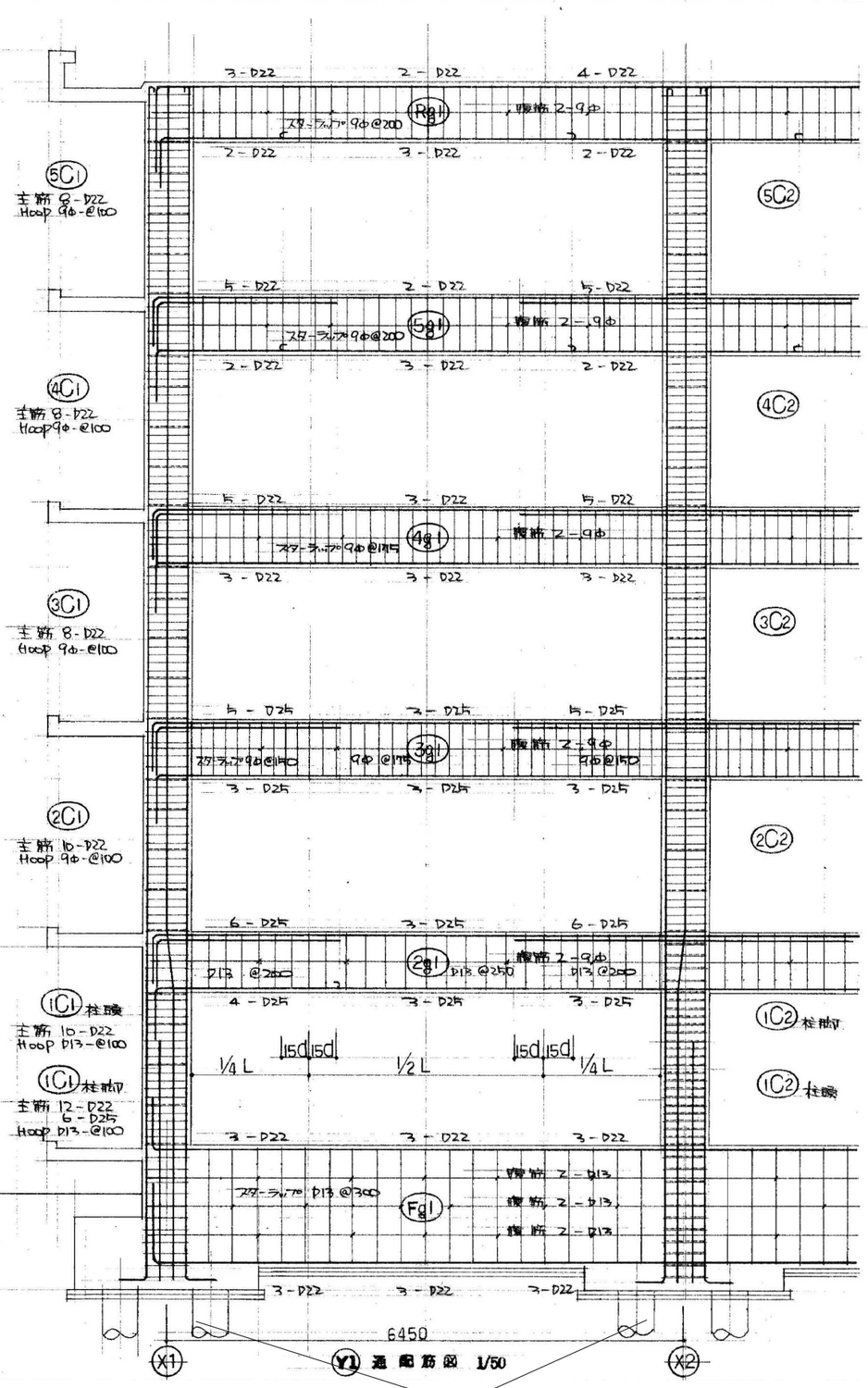


Y1 通り軸筋図 1/50

※杭は杭頭をコンクリート等で塞いで残置する

| | | | | | | | |
|---|---|---|---|---|---|---|---|
| 変更日・・・・変更事項(△変更マーク　月 / 日) | NOTE | さくら建築設計 株式会社 SAKURA Architects Co.,ltd. | 広島市東区牛田早稲田1-22-13<br>一級建築士事務所登録 21 (1) 第0232号<br>一級建築士登録 第188696号　正木　繁康 | Checked<br>一級建築士登録<br>第243707号<br>氏名　中畠義行 | Drawn | 市営宮沖住宅3、4、5号棟、母子寮解体工事<br>2期工事（5号棟） | 設計図<br>DATE 2022/3/31 |
| △ / | 凡例 | | | | | 軸組配筋図 | SCALE 1/50<br>JOB 20080<br>No. S 029 |
| △ / | | | | | | | |
| △ / | | | | | | | |

図画：A2（縮尺：A1→141%、A3→71%）　印刷日付 %y &m &d

## 構造特記仕様書

1. 本仕様書及び設計図に記載なき部分については、日本建築学会標準仕様書による。

2. 本仕様書を変更する場合、又は疑義を生じた場合は係員の承認を受けるものとする。

3. 試験杭
   - 図示の2本　L＝20.000　杭至 500φ、300φ
   - 杭の種別及び工法は本杭に準ずる。

4. 杭
   - 杭の種別　PC杭（500kg/cm² 以上）
   - 杭の長さ　L＝20.000（10.0＋10.0）
     - 杭至 500φ — 8本
     - 〃 450φ — 4本
     - 〃 400φ — 7本
     - 〃 300φ — 5本
   - 継手　1ヶ所　全溶接（継手低減5%）
   - 長期設計耐力
     - 杭至 500φ — 78.0t/本
     - 〃 450φ — 60.0t/本
     - 〃 400φ — 45.0t/本
     - 〃 300φ — 28.0t/本
   - 杭打工法　湿式オーガー併用セメントミルク注入工法
     プレボーリング深さ 20.000

5. 鉄筋
   - 鉄筋の種別　丸鋼 SR-24（JIS G3112の規格品）
     異形鉄筋 SD-30（　〃　）
     片持スラブ、腰壁、パラペットの先端補強用鉄筋及び、梁貫通孔補強は SD-30
   - 鉄筋のガス圧接　至19φ以上の柱筋のみとする。
     ガス圧接によらない鉄筋の継手及び定着長さは標準配筋図による。

6. コンクリート
   - セメントの種類　普通ポルトランドセメント　又は、混合セメントのA種。
   - レディーミクストコンクリート　JIS A5308のJIS表示許可工場で製造されたコンクリート。
   - 普通コンクリートの調合　設計基準強度 FC（kg/cm²）210
   - 無筋コンクリートの調合　甲種 FC（kg/cm²）150
     土間、犬走りは補強筋の有無にかかわらず無筋コンクリートとして扱う。

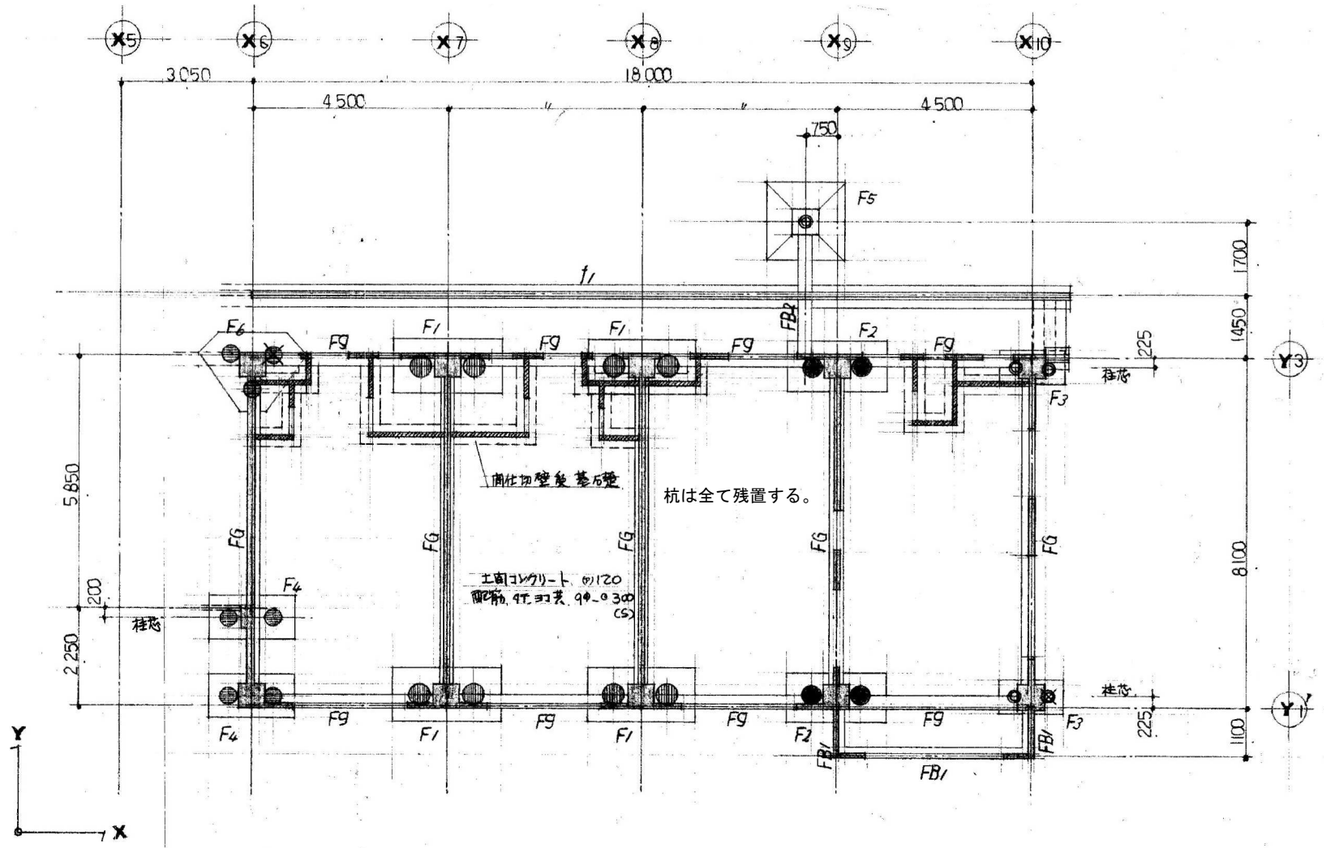


杭・基礎伏図 1/100

杭符号
- 杭至 500φ
- 〃 450φ
- 〃 400φ
- 〃 300φ

杭符号に×印は試験杭を示す。

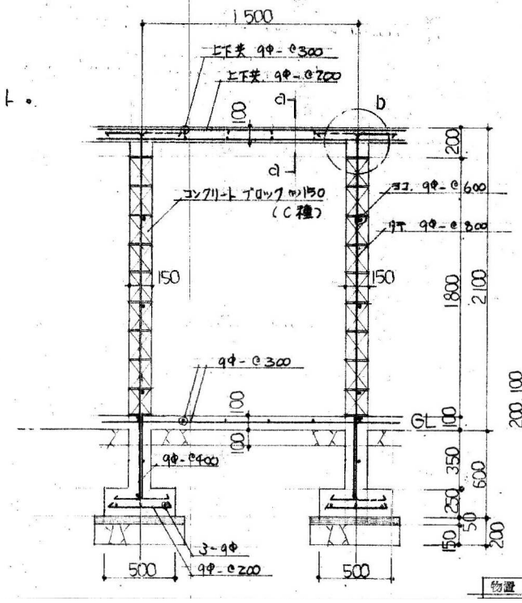


物置配筋図 1/30

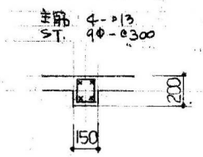


b 配筋図 1/30

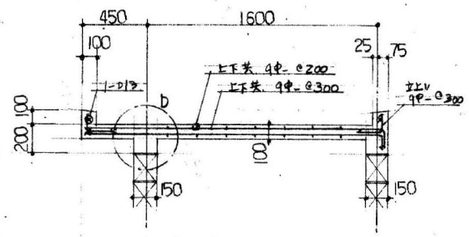


a-a 配筋図 1/30

| | | | | | | | |
|---|---|---|---|---|---|---|---|
| 変更日・・・・変更事項（△変更マーク　月 / 日） | NOTE | さくら建築設計株式会社 | 広島市東区牛田早稲田1-22-13<br>一級建築士事務所登録 21（1）第0232号<br>一級建築士登録 第188696号　正木　繁康 | Checked<br>一級建築士登録<br>第243707号<br>氏名　中畠義行 | Drawn | 市営宮沖住宅3、4、5号棟、母子寮解体工事 | 設計図 |
| △1 / | 凡例 | | | | | 2期工事（母子寮） | SCALE 1/30 1/100 |
| △2 / | | | | | | 特記仕様書・杭、基礎伏図 | |
| △3 / | | | | | | | |

| DATE | 2022/3/31 |
|---|---|
| JOB | 20080 |
| No. | S 030 |

図画：A2（縮尺：A1→141%、A3→71%）　印刷日付 %y' &m' &d'

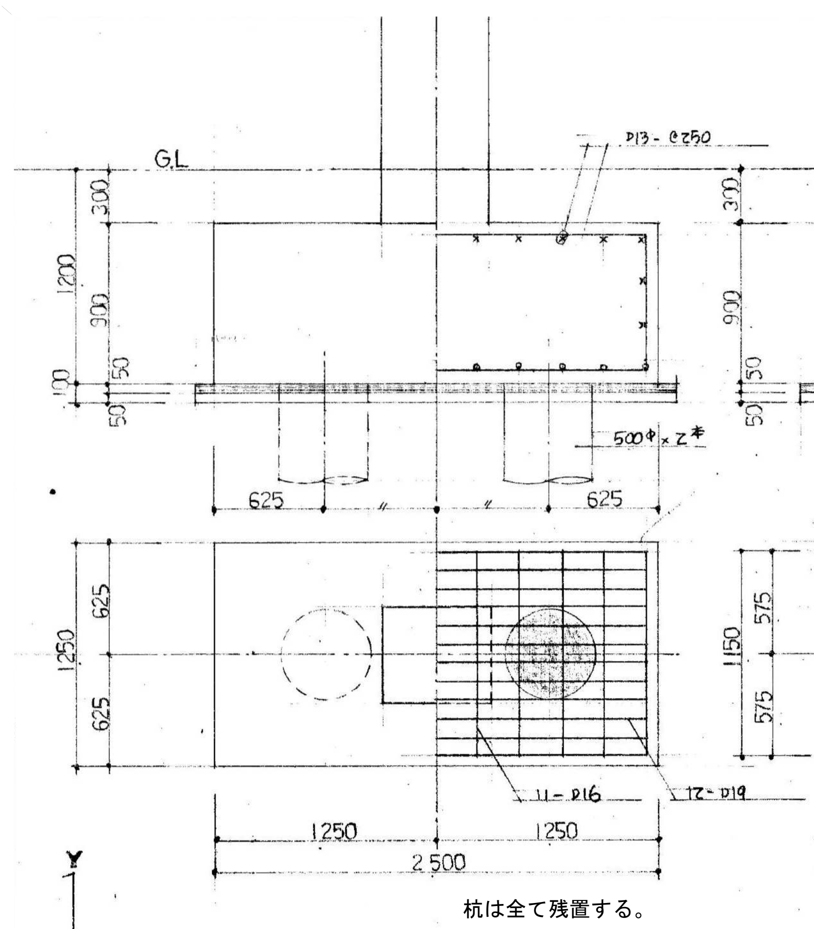

杭は全て残置する。

F1 配筋図 1/30

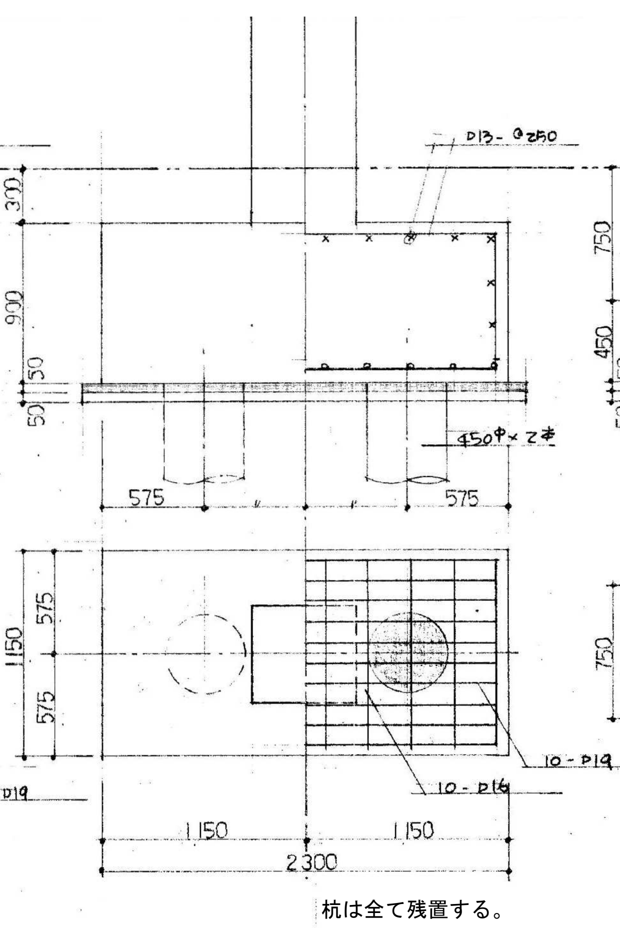

杭は全て残置する。

F2 配筋図 1/30

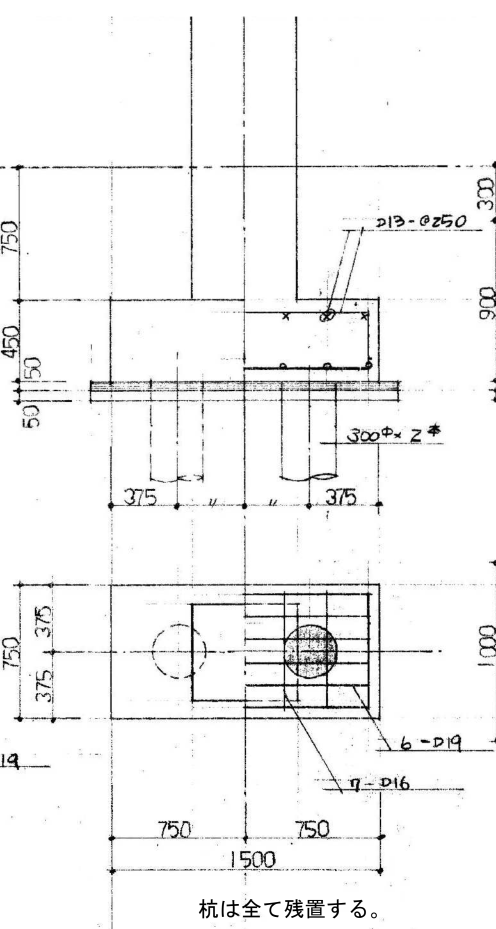

杭は全て残置する。

F3 配筋図 1/30

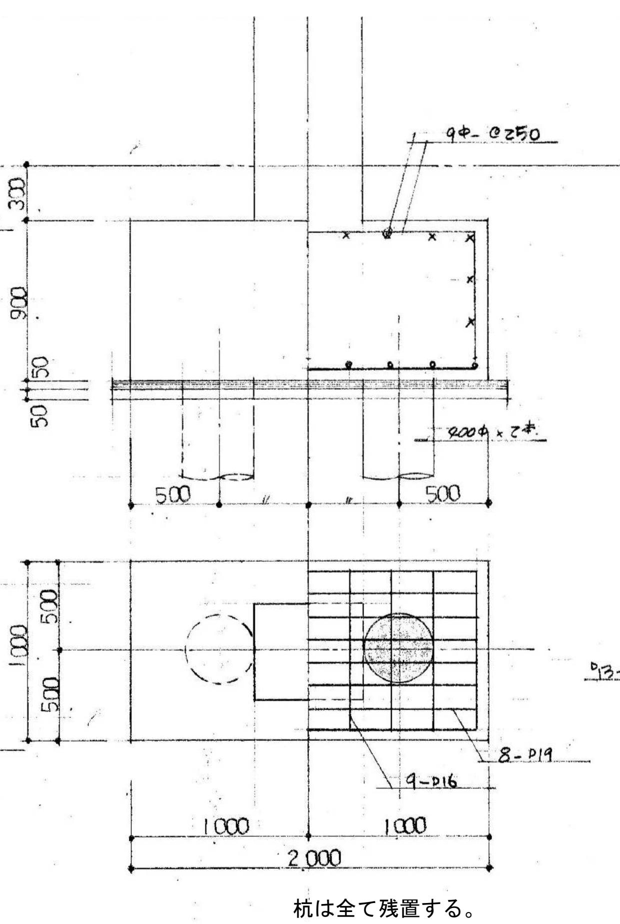

杭は全て残置する。

F4 配筋図 1/30

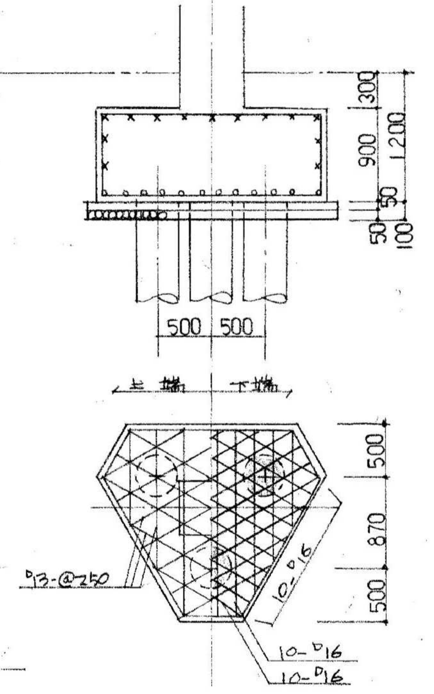

杭は全て残置する。

F6 配筋図 1/50

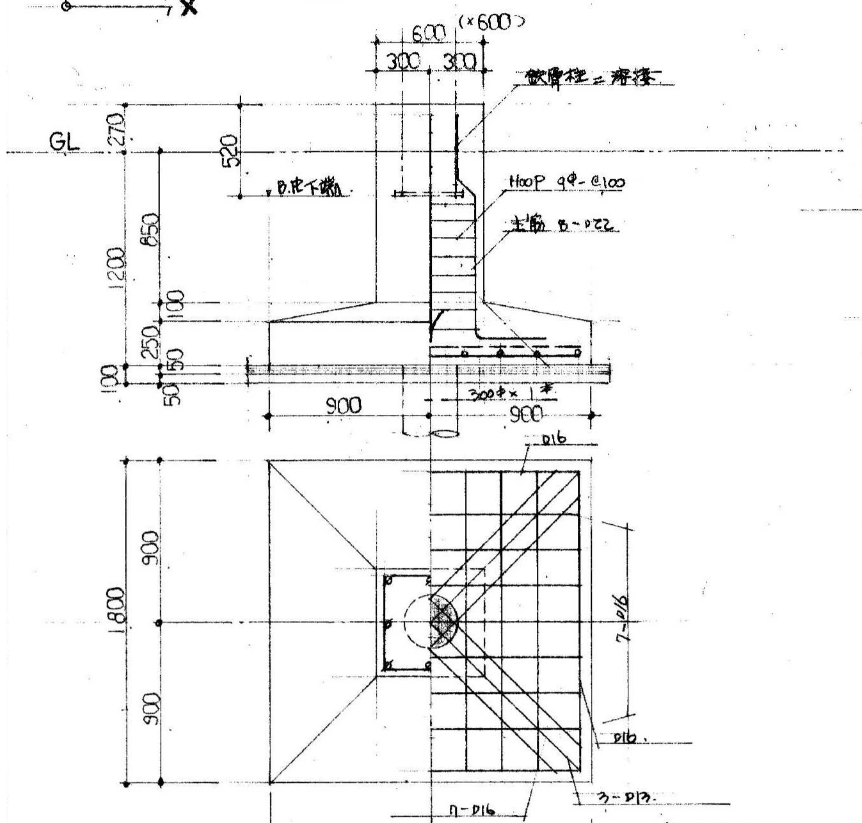

F5 配筋図 1/30

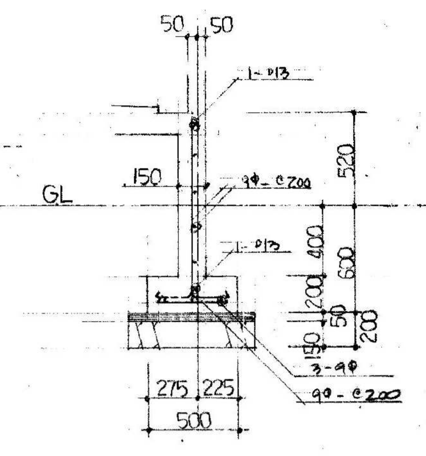

f1 配筋図 1/30

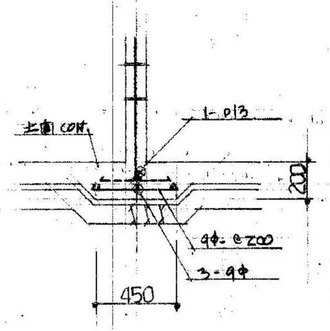

間仕切壁配筋図 1/30

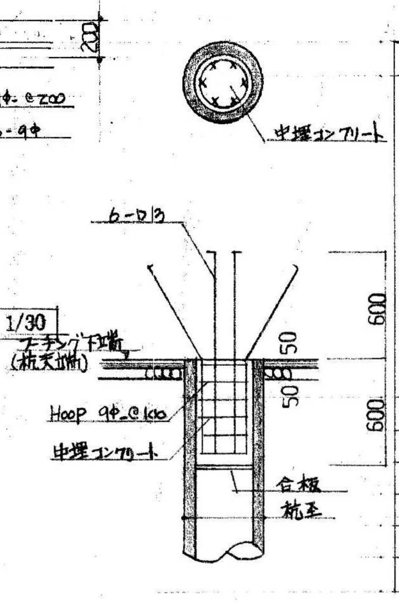

杭頭処理要領 1/30

地中梁リスト 1/50 ※中止メ筋ハ ー D13-@900トスル

| 符号 | FG, F9 | FB1 | FB2 |
|---|---|---|---|
| 配筋図 | 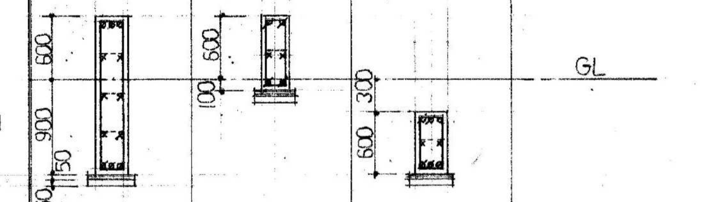 | | |
| 位置 | ALL | ALL | ALL |
| b×D | 300×1500 | 250×700 | 300×600 |
| 上筋 | 3-D22 | 2-D22 | 3-D22 |
| 下筋 | 3-D22 | 2-D22 | 3-D22 |
| 腹筋 | 6-D13 | 2-D13 | 2-D13 |
| St φ | D13-@300 | D13-@300 | D13-@300 |

| | | |
|---|---|---|
| 変更日・・・・変更事項(△変更マーク 月 / 日) | NOTE 凡例 | さくら建築設計株式会社 SAKURA ArchitectsCo.,ltd. |
| 広島市東区牛田早稲田1-22-13 一級建築士事務所登録 21(1)第0232号 一級建築士登録 第188696号 正木 繁康 | Checked 一級建築士登録 第243707号 氏名 中畠義行 | Drawn |
| 市営宮沖住宅3、4、5号棟、母子寮解体工事 2期工事(母子寮) 基礎配筋図・地中梁リスト | 設計図 SCALE 1/30 1/50 | DATE 2022/3/31 JOB 20080 No. S 031 |

図面：A2（縮尺：A1→141%、A3→71%）　印刷日付

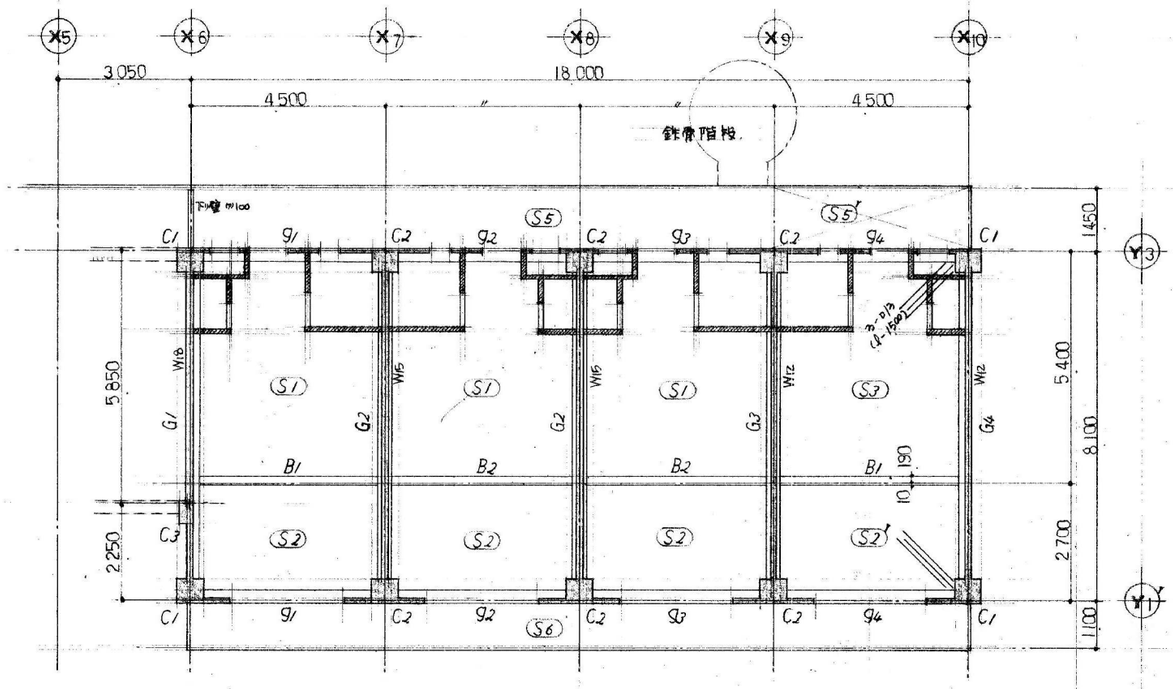


2階柱壁3階床梁伏図 1/100

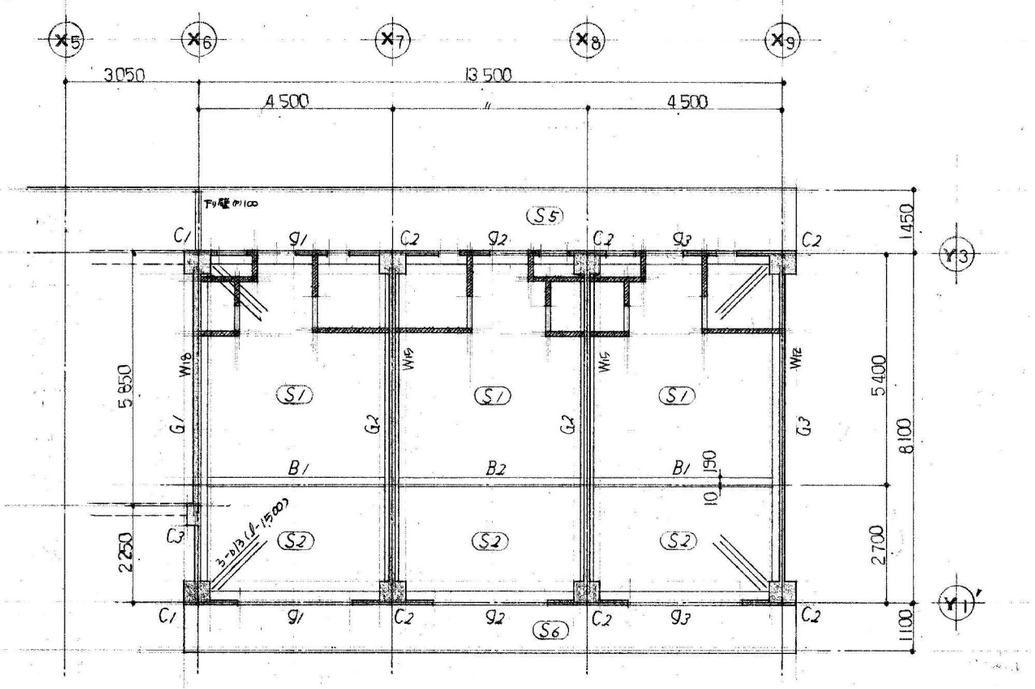


5階柱壁R階床梁伏図 1/100

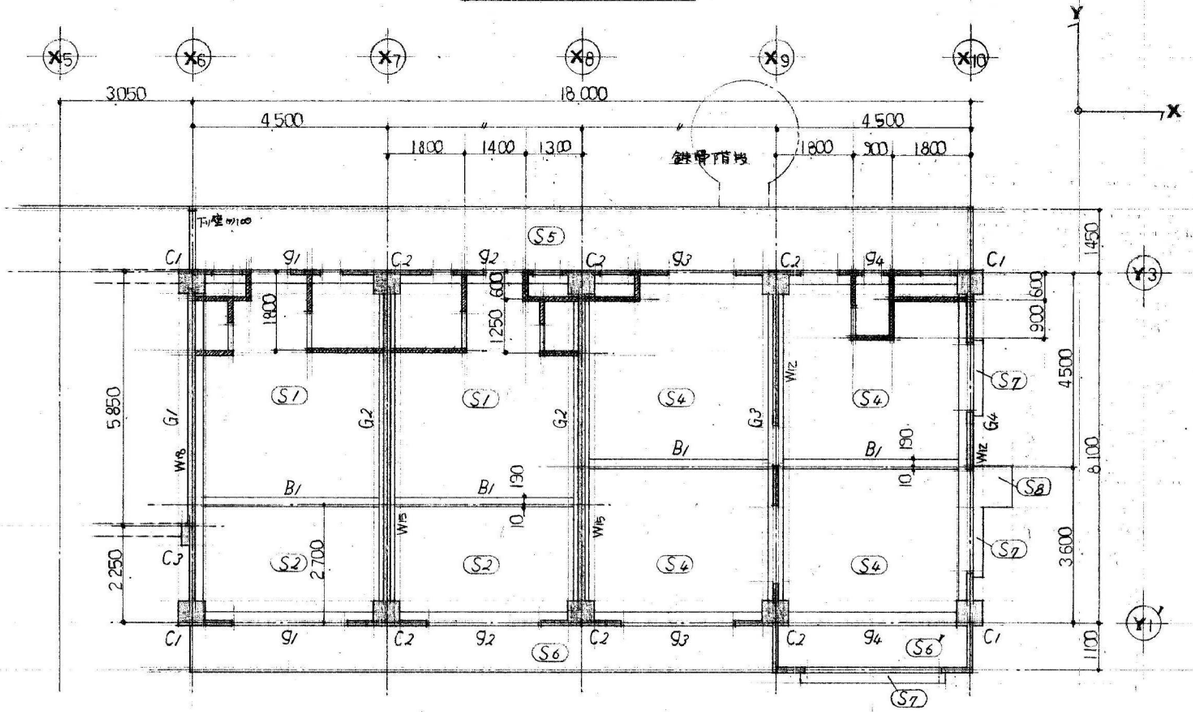


1階柱壁2階床梁伏図 1/100

○ 記入ナキ壁ハ W10 トスル
▨ 印ハ CB10 トスル（A種）

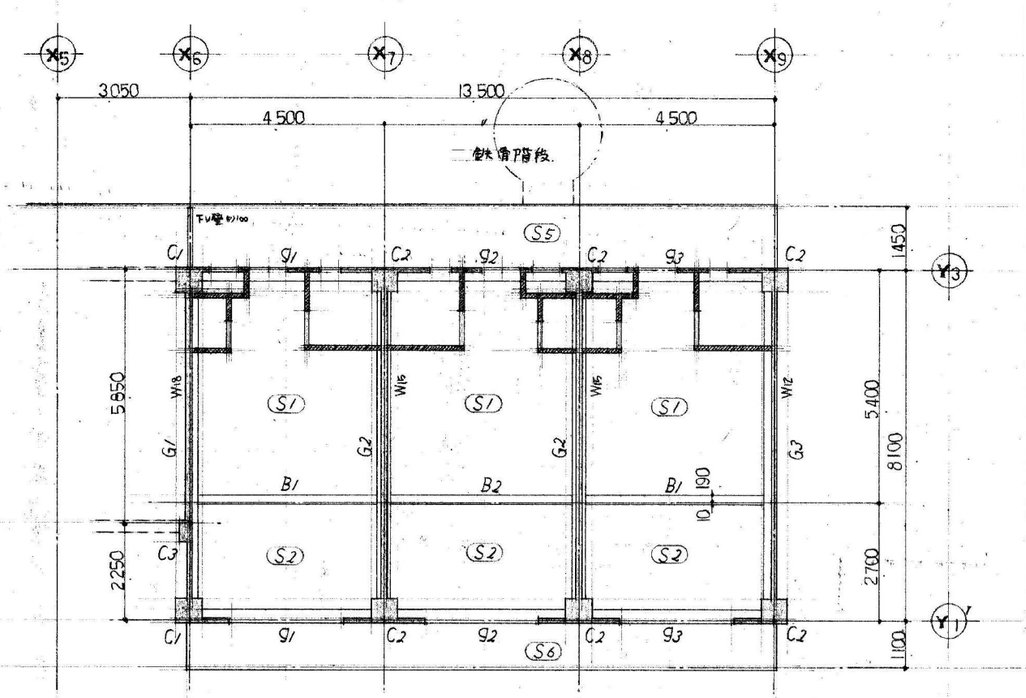


3,4階柱壁 4,5階床梁伏図 1/100

| | | | | | | | |
|---|---|---|---|---|---|---|---|
| 変更日・・・・変更事項(△変更マーク　月 / 日) | NOTE | さくら建築設計 株式会社 SAKURA Architects Co.,ltd. | 広島市東区牛田早稲田1-22-13<br>一級建築士事務所登録 21（1）第0232号<br>一級建築士登録 第188696号　正木　繁康 | Checked<br>一級建築士登録<br>第243707号<br>氏名　中畠義行 | Drawn | 市営宮沖住宅3、4、5号棟、母子寮解体工事<br>2期工事（母子寮）<br>柱壁・床梁伏図 | 設計図<br>SCALE 1/50<br>DATE 2022/3/31<br>JOB 20080<br>No. S 032 |
| △1 / | 凡例 | | | | | | |
| △2 / | | | | | | | |
| △3 / | | | | | | | |

図面：A2（縮尺：A1→141%、A3→71%）　印刷日付 23' 2' 13

## 梁配筋リスト

※共通事項：腹筋 2-9°，中止め筋 9°-@1000 内外

| 符号 | G1.2.3 | | G1.2.3 | | B1.2 | |
|---|---|---|---|---|---|---|
| R階 | 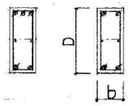 | | 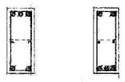 | | 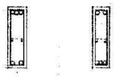 | |
| 位置 | 両端 | 中央 | 両端 | 中央 | 両端 | 中央 |
| b×D | 300 × 750 | | 300 × 750 | | 200 × 700 | |
| 上筋 | 3-D22 | 2-D22 | 3-D22 | 2-D22 | 3-D16 | 2-D16 |
| 下筋 | 2-D22 | 2-D22 | 2-D22 | 3-D22 | 2-D16 | 3-D16 |
| St | 9°-@200° | | 9°-@200° | | 9°-@250° | |

| 符号 | G1.2.3 | | g1.2.3 | | B1.2 | |
|---|---|---|---|---|---|---|
| 5階 | 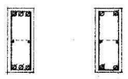 | | | | 上に全ジ | |
| 位置 | 両端 | 中央 | 両端 | 中央 | | |
| b×D | 300 × 750 | | 300 × 750 | | | |
| 上筋 | 3-D22 | 2-D22 | 3-D22 | 2-D22 | | |
| 下筋 | 3-D22 | 2-D22 | 2-D22 | 3-D22 | | |
| St | 9°-@200° | | 9°-@200° | | | |

| 符号 | G1.2.3 | | g2 | | g1.3 | B1.2 |
|---|---|---|---|---|---|---|
| 4階 | 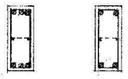 | | 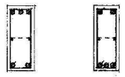 | | 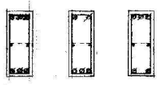 | 上に全ジ |
| 位置 | 両端 | 中央 | 両端 | 中央 | 外端 中央 内端 | |
| b×D | 300 × 750 | | 300 × 750 | | 300 × 750 | |
| 上筋 | 3-D22 | 2-D22 | 3-D22 | 2-D22 | 4-D22 2-D22 3-D22 | |
| 下筋 | 3-D22 | 2-D22 | 2-D22 | 3-D22 | 3-D22 3-D22 2-D22 | |
| St | 9°-@200° | | 9°-@200° | | 9°-@200° | |

| 符号 | G1.2.3.4 | | g1.2.3.4 | | B1.2 |
|---|---|---|---|---|---|
| 3階 | 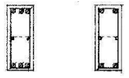 | | 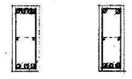 | | 上に全ジ |
| 位置 | 両端 | 中央 | 両端 | 中央 | |
| b×D | 300 × 750 | | 300 × 750 | | |
| 上筋 | 3-D22 | 2-D22 | 4-D22 | 2-D22 | |
| 下筋 | 3-D22 | 2-D22 | 3-D22 | 3-D22 | |
| St | 9°-@200° | | 9°-@200° | | |

| 符号 | G1.2 | G3 | G4 | g1.4 | g2.3 | B1 |
|---|---|---|---|---|---|---|
| 2階 | 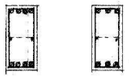 | 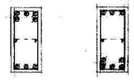 | 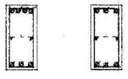 | | 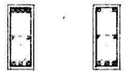 | 上に全ジ |
| 位置 | 両端 | 中央 | 両端 | 中央 | 両端 | 中央 | 外端 | 中央 | 内端 | 両端 | 中央 | |
| b×D | 350 × 750 | | 350 × 750 | | 350 × 750 | | 300 × 750 | | | 300 × 750 | | |
| 上筋 | 4-D22 | 3-D22 | 5-D22 | 3-D22 | 4-D22 | 3-D22 | 5-D22 | 2-D22 | 4-D22 | 4-D22 | 2-D22 | |
| 下筋 | 4-D22 | 3-D22 | 3-D22 | 5-D22 | 3-D22 | 3-D22 | 4-D22 | 3-D22 | 3-D22 | 3-D22 | 3-D22 | |
| St | 9°-@175° | | 9°-@175° | | 9°-@175° | | 9°-@200° | | | 9°-@200° | | |

## 柱配筋リスト

| | C1.2 | | C3 |
|---|---|---|---|
| 5階 | 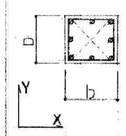 | | |
| b×D | 600 × 550 | | 300 × 500 |
| 主筋 | 8-D22 | | 6-D22 |
| hp | 9°-@100° | | 9°-@150° |
| D.hp | 9°-@500 | | |

| | C1.2 | | C3 |
|---|---|---|---|
| 4階 | 上に全ジ | | 上に全ジ |
| b×D | | | |
| 主筋 | | | |
| hp | | | |
| D.hp | | | |

| | C1.2 | | C3 |
|---|---|---|---|
| 3階 | 上に全ジ | | 上に全ジ |
| b×D | | | |
| 主筋 | | | |
| hp | | | |
| D.hp | | | |

| | C1.2 | | C3 |
|---|---|---|---|
| 2階 | 上に全ジ | | 上に全ジ |
| b×D | | | |
| 主筋 | | | |
| hp | | | |
| D.hp | | | |

| | C1 | C2 | C3 |
|---|---|---|---|
| 1階 | | | 上に全ジ |
| b×D | 600 × 550 | 620 × 550 | |
| 主筋 | 12-D22 | 12-D22 | |
| hp | 9°-@100° | 9°-@100° | |
| D.hp | 9°-@500 | 9°-@500 | |

| 変更日・・・・変更事項(△変更マーク　月 / 日) | NOTE |
|---|---|
| △1 / | 凡例 |
| △2 / | |
| △3 / | |

SAKURA Architects Co.,ltd.

さくら建築設計 株式会社

広島市東区牛田早稲田1-22-13
一級建築士事務所登録 21（1）第0232号
一級建築士登録 第188696号　正木　繁康

Checked
一級建築士登録
第243707号
氏名　中畠義行

Drawn

| | | | |
|---|---|---|---|
| 市営宮沖住宅3、4、5号棟、母子寮解体工事 | 設計図 | DATE | 2022/3/31 |
| 2期工事（母子寮） | SCALE | JOB | 20080 |
| 柱・梁配筋リスト | 1/50 | No. S | 033 |

図面：A2（縮尺：A1→141%、A3→71%）　印刷日付 23' 2' 13

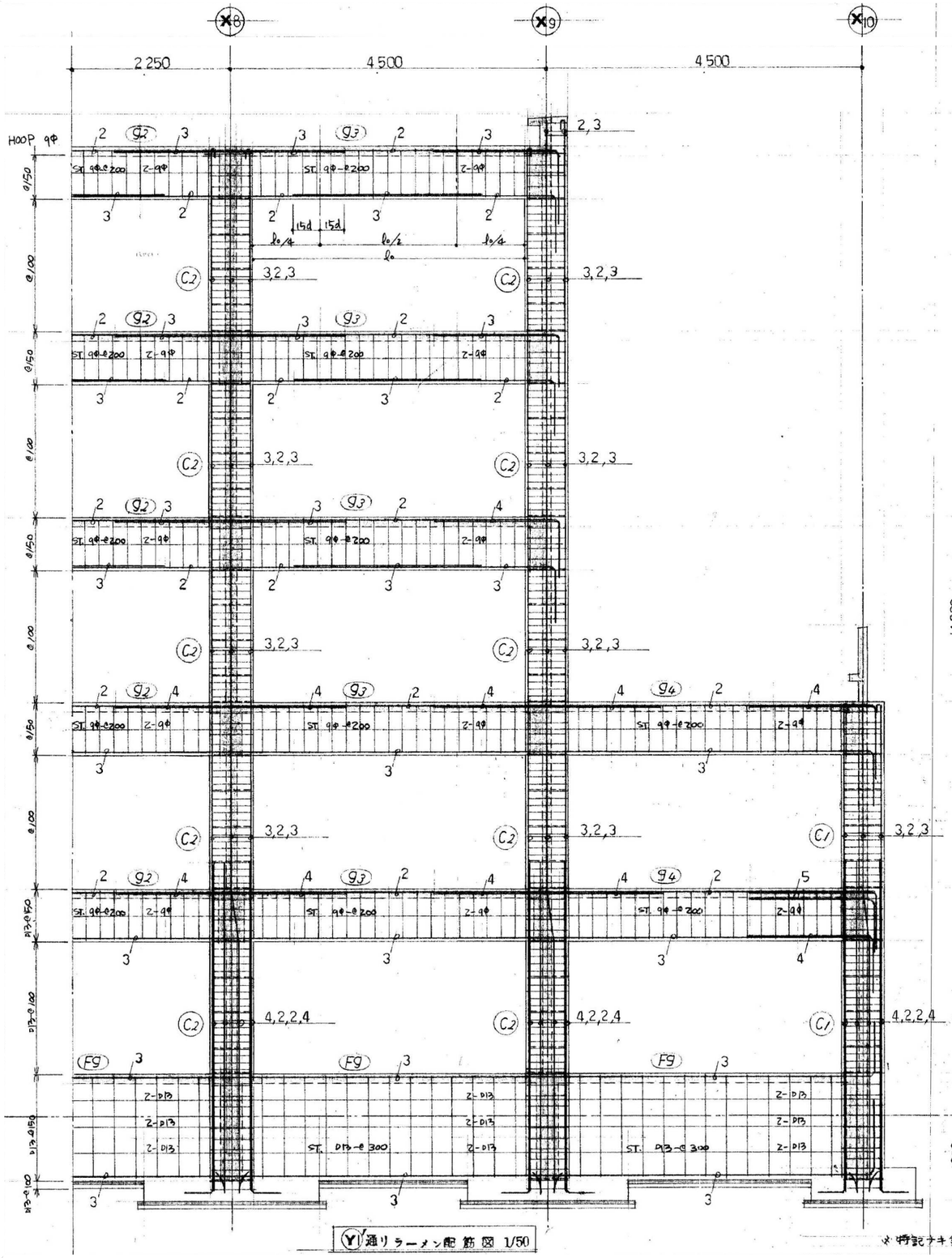


Y1通りラーメン配筋図 1/50

※特記ナキ鉄筋ハ全テD22トスル。

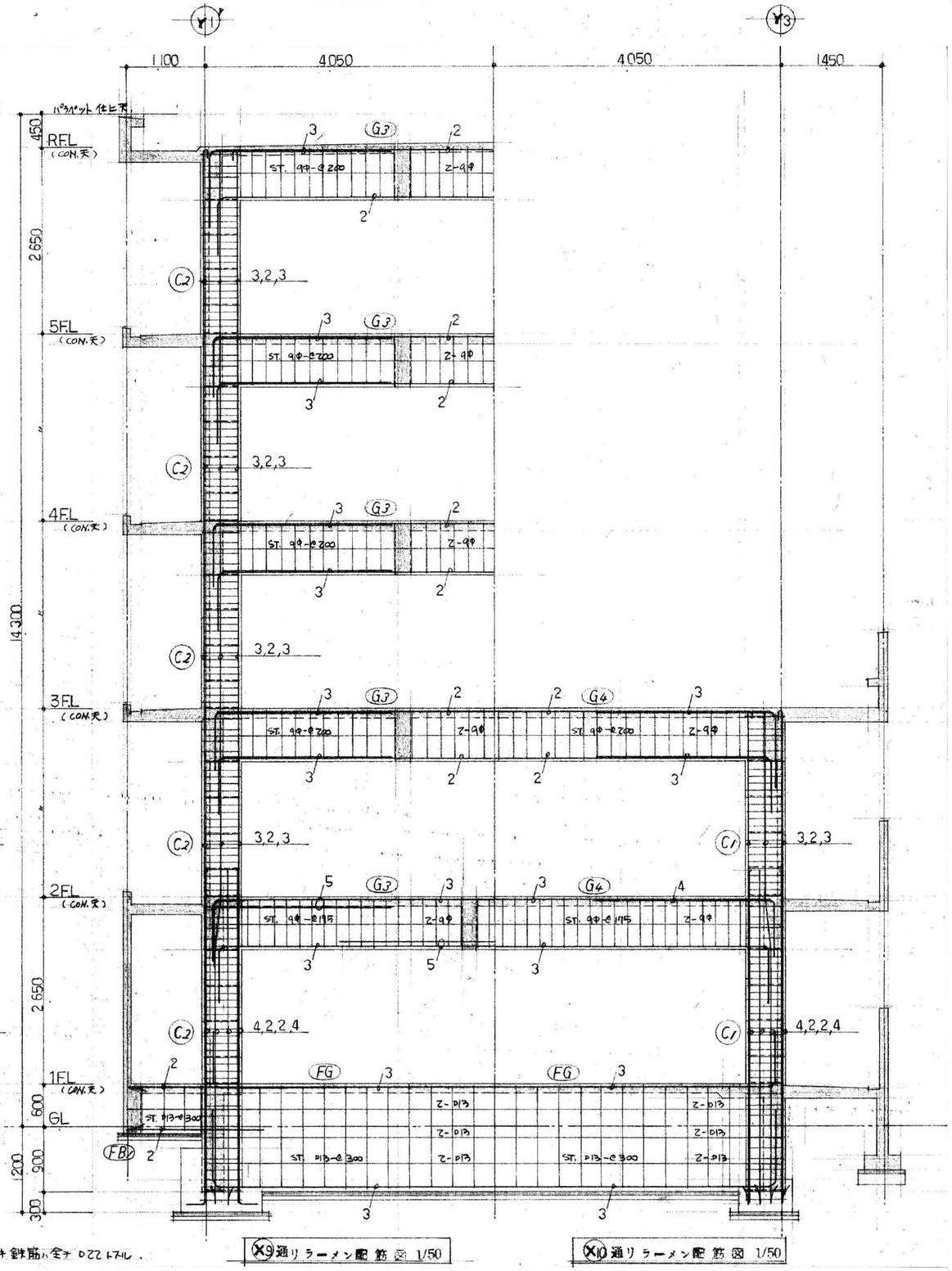


X9通りラーメン配筋図 1/50

X10通りラーメン配筋図 1/50

※杭は杭頭をコンクリート等で塞いで残置する

※杭は杭頭をコンクリート等で塞いで残置する

| | | | | | | | | |
|---|---|---|---|---|---|---|---|---|
| 1 | 変更日・・・・変更事項(△変更マーク　月 / 日) | NOTE | さくら建築設計 株式会社 SAKURA ArchitectaCo.,ltd. | 広島市東区牛田早稲田1-22-13<br>一級建築士事務所登録 21 (1) 第0232号<br>一級建築士登録 第188696号　正木　繁康 | Checked<br>一級建築士登録<br>第243707号<br>氏名　中畠義行 | Drawn | 市営宮沖住宅3、4、5号棟、母子寮解体工事<br>2期工事（母子寮）<br>ラーメン配筋図 | 設計図 DATE 2022/3/31<br>SCALE 1/50 JOB 20080<br>No. S 034 |
| | △1 / | 凡例 | | | | | | |
| | △2 / | | | | | | | |
| | △3 / | | | | | | | |

図画：A2（縮尺：A1→141%、A3→71%）　印刷日付 %y &m &d

スラブ配筋リスト　　※ベンド肩筋ハ 1-D13 通シトスル.

| 階 | 符号 | 版厚 | 位置 | 短辺方向 Lx 端部 | 短辺方向 Lx 中央 | 長辺方向 LY 端部 | 長辺方向 LY 中央 | 備考 |
|---|---|---|---|---|---|---|---|---|
| R | S1 | 120 | 上筋 | (9φ+D13)-@150 | D13-@300 | (9φ+D13)-@250 | D13-@500 | ・周辺部 上下共 9φ-@250<br>・スラブ勾配付.<br>・トップ筋ヲ延長. |
| | | | 下筋 | 9φ-@300 | 9φ-@150 | 9φ-@500 | 9φ-@250 | |
| R<br>2~5 | S2<br>S2' | 120 | 上筋 | 9φ-@200 | | 9φ-@250 | | ・モチアミ、ダブル配筋.<br>・RFハスラブ勾配付. |
| | | | 下筋 | 9φ-@200 | | 9φ-@250 | | |
| 2~5 | S1 | 120 | 上筋 | D13-@200 | ——— | (9φ+D13)-@200 | ——— | ・周辺部 上下共 9φ-@250 |
| | | | 下筋 | 9φ-@400 | (9φ+D13)-@200 | 9φ-@400 | 9φ-@200 | |
| 3 | S3 | 120 | 上筋 | (D13+D16)-@150 | D16-@300 | D13-@200 | D13-@400 | ・周辺部 上下共 9φ-@250<br>・トップ筋ヲ延長. |
| | | | 下筋 | D13-@300 | D13-@150 | 9φ-@400 | (9φ+D13)-@200 | |
| 2 | S4 | 120 | 上筋 | (9φ+D13)-@200 | ——— | (9φ+D13)-@250 | ——— | ・周辺部 上下共 9φ-@250 |
| | | | 下筋 | 9φ-@400 | 9φ-@200 | 9φ-@500 | 9φ-@250 | |
| | | | | | | | | |
| | | | | | | | | |

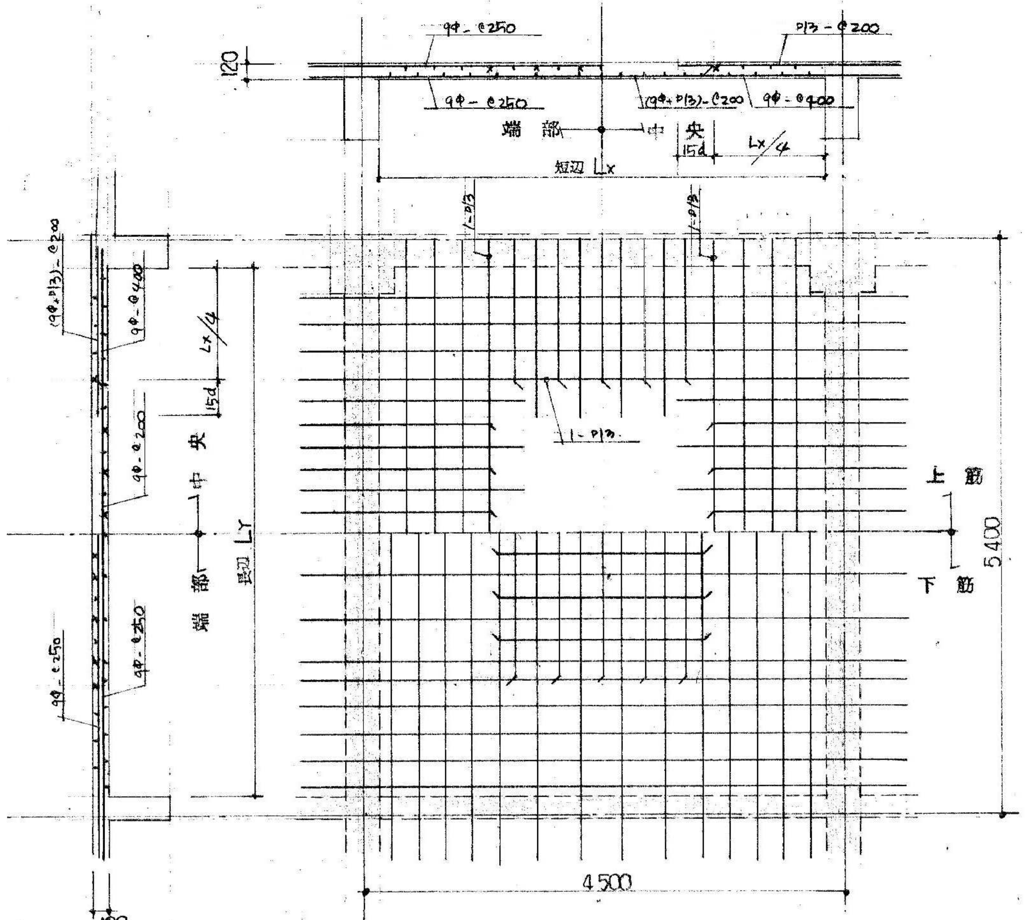

2~5F (S1) 配筋図 1/50

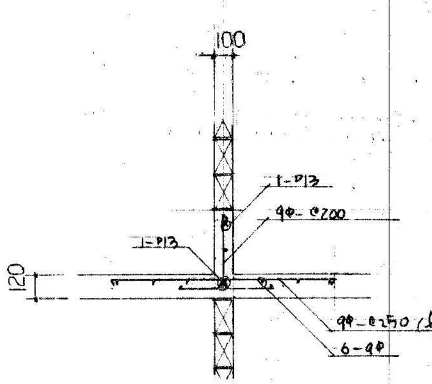

コンクリートブロック壁受スラブ補強 配筋図 1/30
(但シ, スラブ上筋ノ無シノ場合)

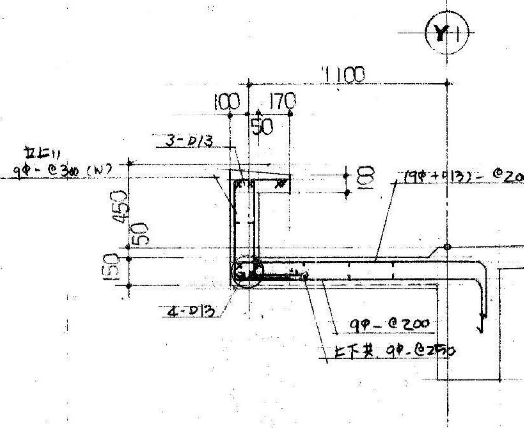

RF (S6) 配筋図 1/30

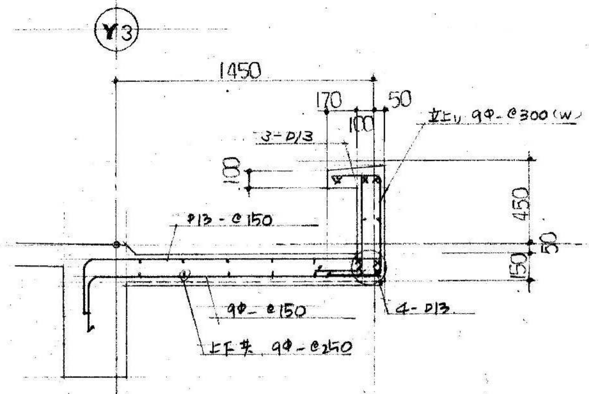

RF (S5) 配筋図 1/30

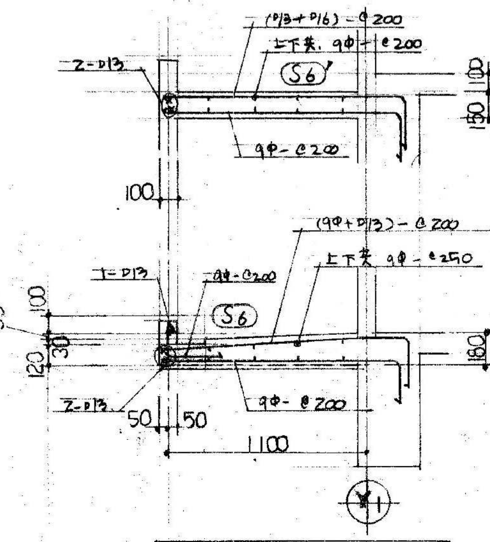

2~5F (S6),(S6)' 配筋図 1/30

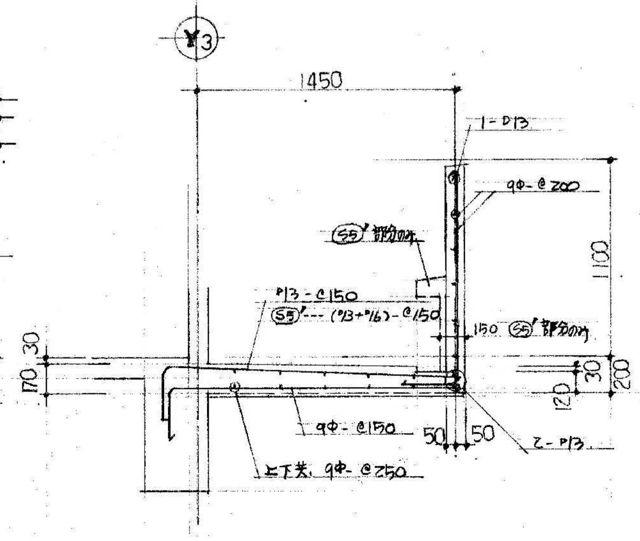

2~5F (S5),(S5)' 配筋図 1/30

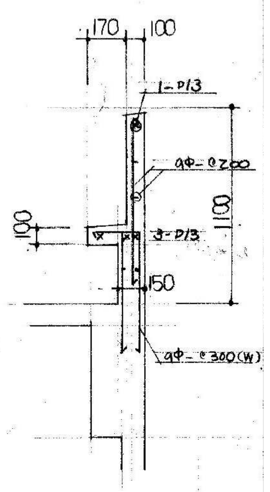

3F 屋根パラペット配筋図 1/30

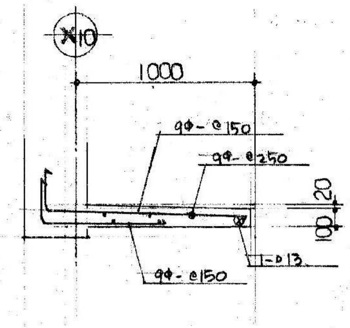

(S8) 配筋図 1/30

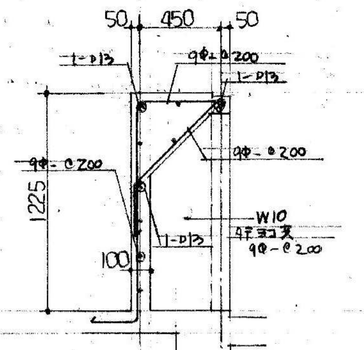

バランス釜取付部 配筋図 1/30

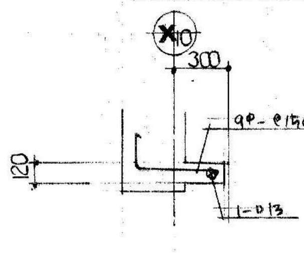

(S7) 配筋図 1/30

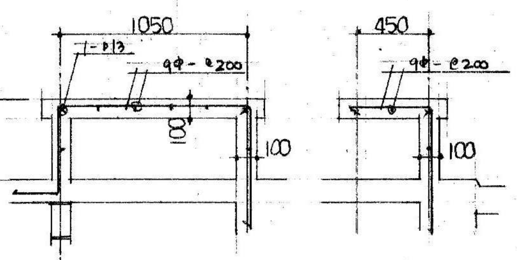

屋上 P.S 立上り 配筋図 1/30

| | | | | |
|---|---|---|---|---|
| 変更日・・・・変更事項(△変更マーク　月 / 日) | NOTE | さくら建築設計 株式会社 SAKURA Architects Co.,ltd. | 広島市東区牛田早稲田1-22-13<br>一級建築士事務所登録 21 (1) 第0232号<br>一級建築士登録 第188696号　正木　繁康 | Checked 一級建築士登録 第243707号 氏名　中畠義行 |
| △1 ／ | 凡例 | | | Drawn |
| △2 ／ | | | | |
| △3 ／ | | | | |

| | | | |
|---|---|---|---|
| 市営宮沖住宅３、４、５号棟、母子寮解体工事 | 設計図 | DATE | 2022/3/31 |
| ２期工事（母子寮） | SCALE | JOB | 20080 |
| スラブ配筋リスト・雑配筋リスト | 1/30 | No. S | 035 |
| | 1/50 | | |

図面：Ａ２（縮尺：Ａ１→141%、Ａ３→71%）　印刷日付 23 2 13

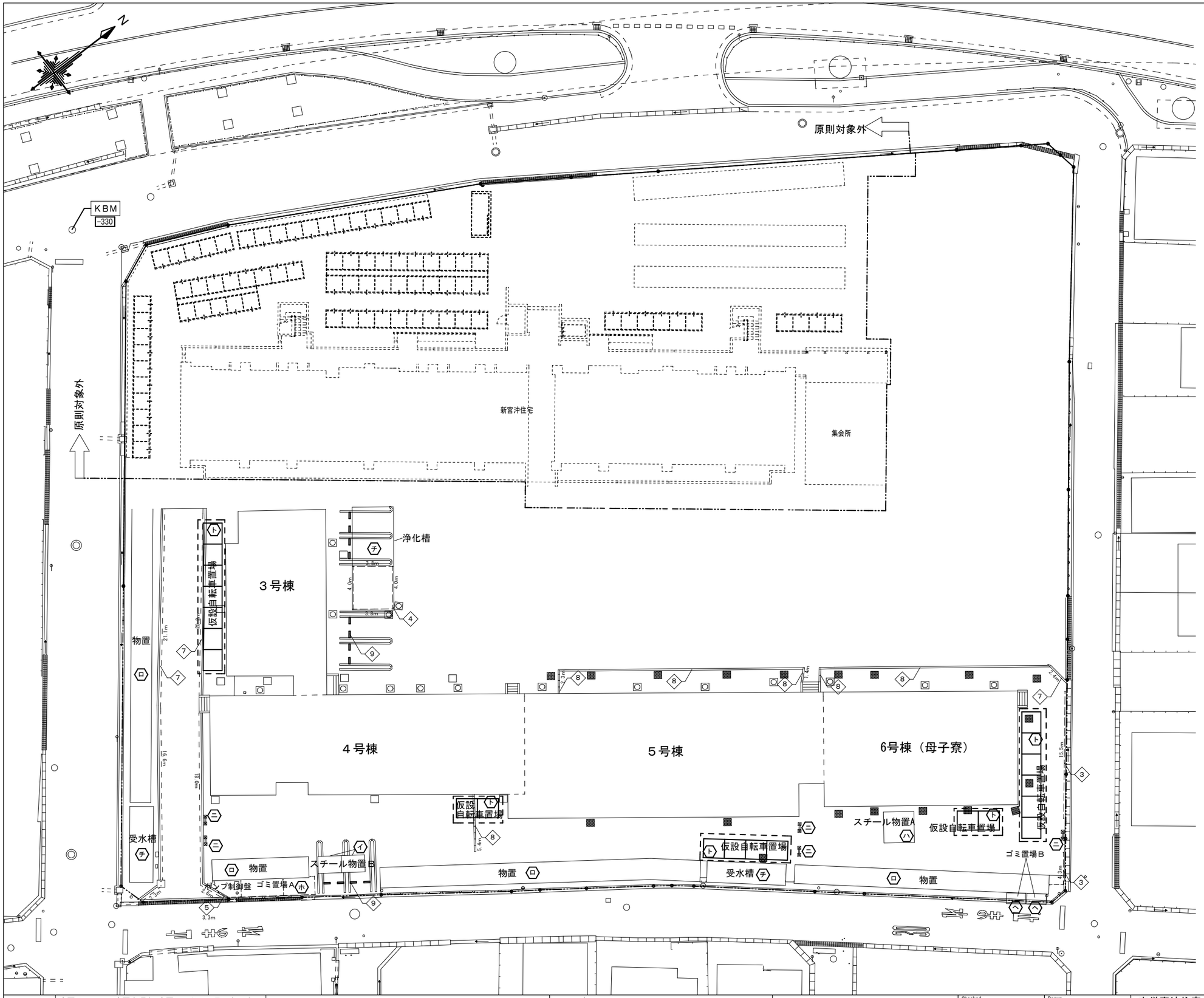


２期工事：撤去・移設工作物　凡例

| 記号 | 名　称 | 数量（箇所） |
|---|---|---|
| イ | スチール物置Ｂ（移設２回）※要協議 | 2 |
| ロ | 物置 | |
| ハ | スチール物置Ａ（移設２回）※要協議 | 1 |
| ニ | バリカーＡ | 5 |
| ホ | ゴミ置場Ａ | 1 |
| ヘ | ゴミ置場Ｂ（移設２回）※要協議、申請手続含む | 2 |
| ト | 仮設自転車置場 | 5 |
| チ | 浄化槽、受水槽 | |

２期工事：撤去擁壁・縁石・側溝　凡例

| 記号 | 名　称 | 数量 | 単位 |
|---|---|---|---|
| | | | |
| | | | |
| 3 | ネットフェンス　H1300 | 19.8 | m |
| 4 | ネットフェンス　H1200　片開き門扉付 | 15.6 | m |
| 5 | ネットフェンス　H1500　片開き門扉付 | 3.3 | m |
| | | | |
| 7 | L字側溝　W450 | 83.2 | m |
| 8 | 縁石　150/170×200×600 | 10.5 | m |
| 9 | 車止め　120×200×600 | 12 | 個 |
| | | | |

| 変更日・・・・変更事項（△変更マーク　月 / 日） | NOTE |
|---|---|
| 1 / | 凡例 |
| 2 / | |
| 3 / | |


さくら建築設計 株式会社
SAKURA Architects Co.,ltd.
広島市東区牛田早稲田1-22-13
一級建築士事務所登録 21（1）第0232号
一級建築士登録 第188696号　正木　繁康
Checked
一級建築士登録
第243707号
氏名　中畠義行
Drawn


| | | | |
|---|---|---|---|
| 市営宮沖住宅３、４、５、６号棟解体工事 | 設計図 | DATE | 2024/5/2 |
| 解体２期工事 | | SCALE | JOB 20080 |
| 外構撤去図－１（工作物） | 1/250 | No. G | 001 |

図画：Ａ２（縮尺：Ａ１→141%、Ａ３→71%）

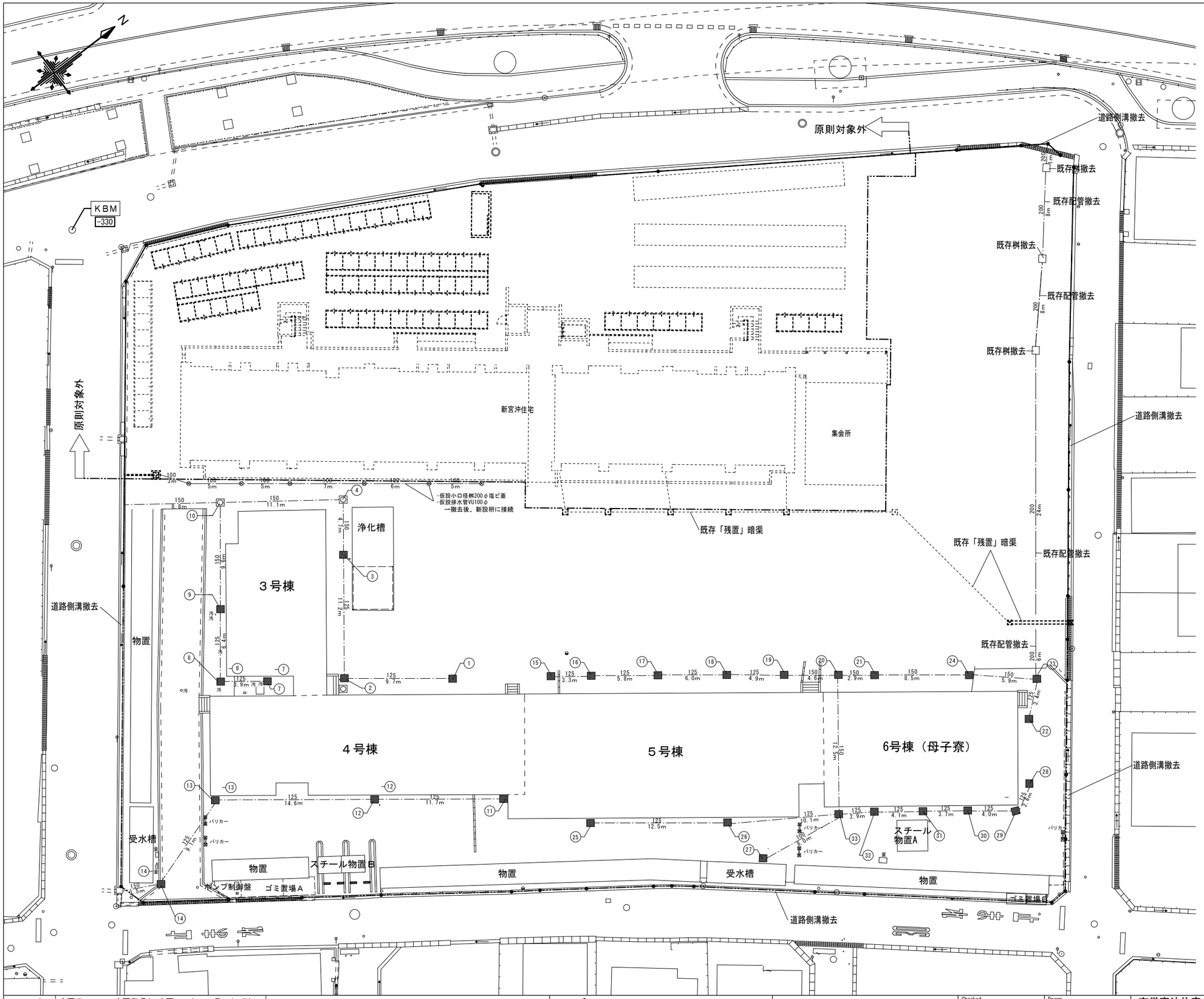


２期工事：撤去雨水桝・汚水桝　凡例

| 棟 | 記号 | 名　称 | 数量（箇所） |
|---|---|---|---|
| 3号<br>4号 | ① | 350×350　縞鋼板t6蓋 | 1 |
| | ② | 400×400　縞鋼板t6蓋 | 1 |
| | ③ | 400×400　縞鋼板t6蓋 | 1 |
| | ④ | 400×400（300φ）　鋳鉄製丸蓋 | 1 |
| | | | |
| | | | |
| | ⑦ | 350×350　縞鋼板t6蓋 | 1 |
| | ⑧ | 350×350　縞鋼板t6蓋 | 1 |
| | ⑨ | 400×400　縞鋼板t6蓋 | 1 |
| | ⑩ | 400×400（300φ）　鋳鉄製丸蓋 | 1 |
| | ⑪ | 350×350　縞鋼板t6蓋 | 1 |
| | ⑫ | 350×350　縞鋼板t6蓋 | 1 |
| | ⑬ | 400×400　縞鋼板t6蓋 | 1 |
| | ⑭ | 400×400　縞鋼板t6蓋 | 1 |
| | | | |
| | | | |
| 5号<br>6号 | ⑮ | 350×350　縞鋼板t6蓋 | 1 |
| | ⑯ | 350×350　縞鋼板t6蓋 | 1 |
| | ⑰ | 400×400　縞鋼板t6蓋 | 1 |
| | ⑱ | 400×400　縞鋼板t6蓋 | 1 |
| | ⑲ | 400×400　縞鋼板t6蓋 | 1 |
| | ⑳ | 450×450　縞鋼板t6蓋 | 1 |
| | ㉑ | 450×450　縞鋼板t6蓋 | 1 |
| | ㉒ | 350×350　縞鋼板t6蓋 | 1 |
| | ㉓ | 350×350　縞鋼板t6蓋 | 1 |
| | ㉔ | 500×500　縞鋼板t6蓋 | 1 |
| | ㉕ | 350×350　縞鋼板t6蓋 | 1 |
| | ㉖ | 400×400　縞鋼板t6蓋 | 1 |
| | ㉗ | 350×350　縞鋼板t6蓋 | 1 |
| | ㉘ | 350×350　縞鋼板t6蓋 | 1 |
| | ㉙ | 350×350　縞鋼板t6蓋 | 1 |
| | ㉚ | 350×350　縞鋼板t6蓋 | 1 |
| | ㉛ | 400×400　縞鋼板t6蓋 | 1 |
| | ㉜ | 400×400　縞鋼板t6蓋 | 1 |
| | ㉝ | 400×400　縞鋼板t6蓋 | 1 |

２期工事：撤去埋設管　凡例

| 記号 | 名　称 | 数量（m） |
|---|---|---|
| 200 | 埋設硬質塩ビ管　200Φ | 7.5 |
| 150 | 埋設硬質塩ビ管　150Φ | 72.1 |
| 125 | 埋設硬質塩ビ管　125Φ | 129.9 |
| 100 | 埋設硬質塩ビ管　100Φ | 8.0 |
| | | |

変更日・・・・変更事項（△変更マーク　月 / 日）

NOTE

凡例


SAKURA ArchitectsCo.,ltd.
さくら建築設計 株式会社
広島市東区牛田早稲田1-22-13
一級建築士事務所登録 21（1）第0232号
一級建築士登録 第188696号　正木　繁康
Checked
一級建築士登録
第243707号
氏名　中畠義行
Drawn


市営宮沖住宅３、４、５、６号棟解体工事　設計図
解体２期工事
外構撤去図－２（雨水排水）
DATE 2024/5/2
SCALE 1/250
JOB 20080
No. G 002

図画：Ａ２（縮尺：Ａ１→141%、Ａ３→71%）

N

KBM
-330

原則対象外

原則対象外

新宮沖住宅

集会所

浄化槽

３号棟

仮設自転車置場

物置

４号棟

５号棟

6号棟（母子寮）

仮設自転車置場

受水槽

物置

スチール物置Ｂ

ポンプ制御盤

ゴミ置場Ａ

仮設自転車置場

物置

受水槽

スチール物置Ａ

仮設自転車置場

仮設自転車置場

物置

ゴミ置場Ｂ

凡例

| | |
|---|---|
| | アスファルト舗装（表層t50　路盤t150）撤去 |
| | 土間コンクリートの撤去 |
| | 土の撤去（草、根共）、整地 |
| | |
| ∘*.** | 現況高さ |

＊解体後、敷地整地敷き均し（真砂土100mm共、砕石50mm）。

| 変更日・・・・変更事項（△変更マーク　月 / 日） | NOTE |
|---|---|
| 1 / | 凡例 |
| 2 / | |
| 3 / | |


SAKURA Architects Co.,ltd.
さくら建築設計 株式会社
広島市東区牛田早稲田1-22-13
一級建築士事務所登録 21（1）第0232号
一級建築士登録 第188696号　正木　繁康
Checked
一級建築士登録
第243707号
氏名　中畠義行
Drawn


| | | | |
|---|---|---|---|
| 市営宮沖住宅３、４、５、６号棟解体工事 | 設計図 | DATE | 2024/5/2 |
| 解体２期工事 | SCALE | JOB | 20080 |
| 外構撤去図－３（路盤） | 1/250 | No. G | 003 |

図画：Ａ２（縮尺：Ａ１→141%、Ａ３→71%）

## (イ) スチール物置Ｂ（1ヶ所）　1:50

【主要部材仕様表】

| 部材名 | 厚さ(mm) | 材質 |
|---|---|---|
| 屋根パネル | 0.4 | カラーガルバリウム鋼板 |
| 母屋 | 1.2 | カラーガルバリウム鋼板 |
| 鼻隠し | 0.5 | カラーガルバリウム鋼板 |
| 上レール | 1.2 | カラーガルバリウム鋼板 |
| 下レール | 0.8 | アルミニウム合金押出形材 |
| 柱 | 0.8 | カラーガルバリウム鋼板 |
| 壁パネル | 0.5 | カラーガルバリウム鋼板 |
| 袖壁 | 0.5 | カラーガルバリウム鋼板 |
| 間柱 | 1.0 | カラーガルバリウム鋼板 |
| 床板 | 0.6 | カラーガルバリウム鋼板 |
| 床補強 | 1.2 | カラーガルバリウム鋼板 |
| 扉 | 0.6 | カラーガルバリウム鋼板 |
| 棚板 | 0.5 | カラーガルバリウム鋼板 |

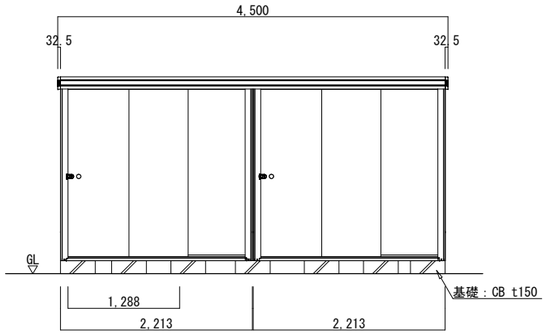

正面立面図

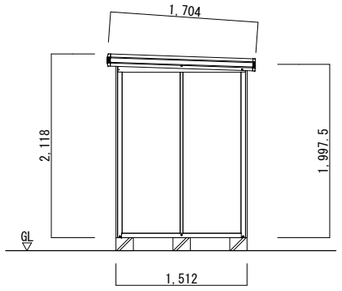

側面立面図

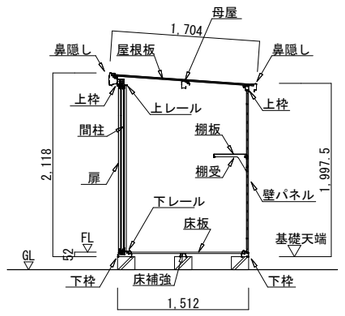

矩計図

## (ロ) ゴミ置場Ｂ（2ヶ所）移設２回

移設手順　①本体解体前：運搬（現宮沖住宅敷地内）→ ②本体解体後：運搬（現宮沖住宅敷地内）

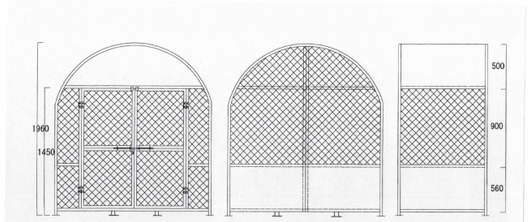


| ゴミステーション仕様 | |
|---|---|
| 床 | SUS板 |
| 側 | SUSエキスパンド |
| 屋根 | SUS板 |
| 骨 | SUSアングル |

製作　株式会社　明基製作所

## (ハ) スチール物置Ａ（１ヶ所）移設２回　1:50

移設手順　本体解体前：①解体（荷物搬出共）→ ②運搬（現宮沖住宅敷地内）→ ③移設先で組立（荷物搬入共）
本体解体後：④解体（荷物搬出共）→ ⑤運搬（現宮沖住宅敷地内）→ ⑥移設先で組立（荷物搬入共）

【主要部材仕様表】

| 部材名 | 厚さ(mm) | 材質 |
|---|---|---|
| 屋根パネル | 0.4 | カラーガルバリウム鋼板 |
| 母屋 | 1.2 | カラーガルバリウム鋼板 |
| 鼻隠し | 0.5 | カラーガルバリウム鋼板 |
| 上レール | 1.2 | カラーガルバリウム鋼板 |
| 下レール | 0.8 | アルミニウム合金押出形材 |
| 柱 | 0.8 | カラーガルバリウム鋼板 |
| 壁パネル | 0.5 | カラーガルバリウム鋼板 |
| 袖壁 | 0.5 | カラーガルバリウム鋼板 |
| 間柱 | 1.0 | カラーガルバリウム鋼板 |
| 床板 | 0.6 | カラーガルバリウム鋼板 |
| 床補強 | 1.2 | カラーガルバリウム鋼板 |
| 扉 | 0.6 | カラーガルバリウム鋼板 |
| 棚板 | 0.5 | カラーガルバリウム鋼板 |

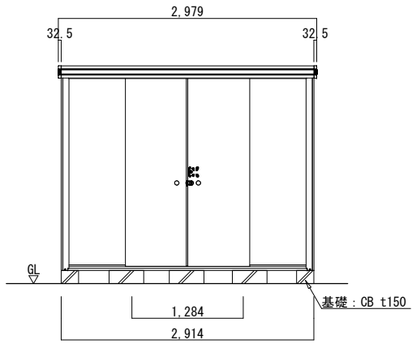

正面立面図

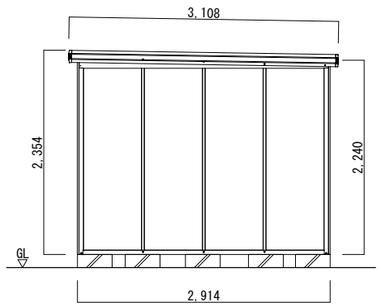

側面立面図

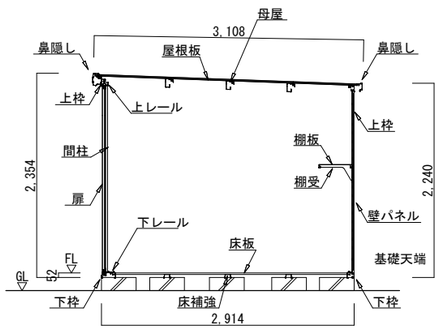

矩計図

## (ニ) バリカーＡ（５ヶ所）　1:30

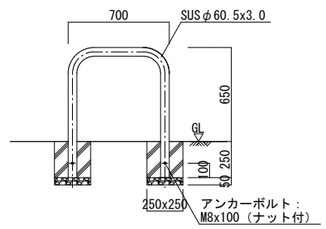


## (ホ) ゴミ置場Ａ（1ヶ所）　1:30

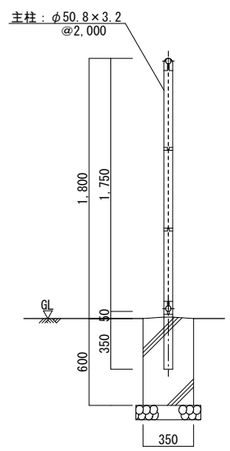


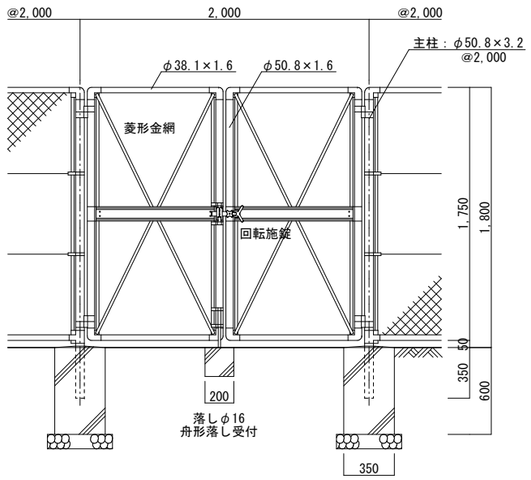


## (ト) 仮設自転車置場（5ヶ所）　1:50

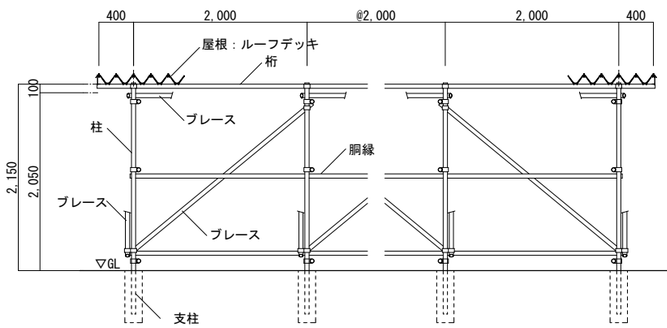

正面図

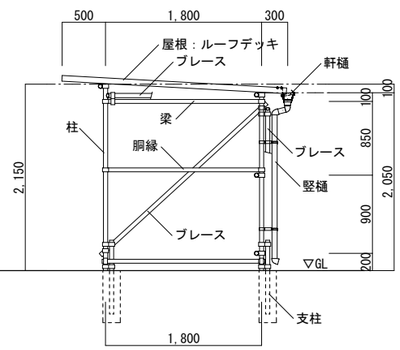

側面図

構造部材：φ48.6×2.4（亜鉛メッキ）
支柱部分：根入 L=500、ｾﾒﾝﾄﾐﾙｸ注入φ200

| 変更日・・・・変更事項(△変更マーク　月 / 日) | NOTE |
|---|---|
| 1 / | 凡例 |
| 2 / | |
| 3 / | |


さくら建築設計 株式会社
SAKURA Architects Co.,ltd.
広島市東区牛田早稲田1-22-13
一級建築士事務所登録 21（1）第0232号
一級建築士登録 第188696号　正木　繁康
Checked 一級建築士登録 第243707号 氏名　中畠義行
Drawn


| | | | |
|---|---|---|---|
| 市営宮沖住宅３、４、５、６号棟解体工事 | 設計図 | DATE | 2024/5/2 |
| 解体２期工事 | SCALE | JOB | 20080 |
| 外構撤去詳細図（１） | 1/50 1/30 | No. G | 004 |

図面：Ａ２（縮尺：Ａ１→141%、Ａ３→71%）

① 

② 

③ ネットフェンス　H1200　1:30

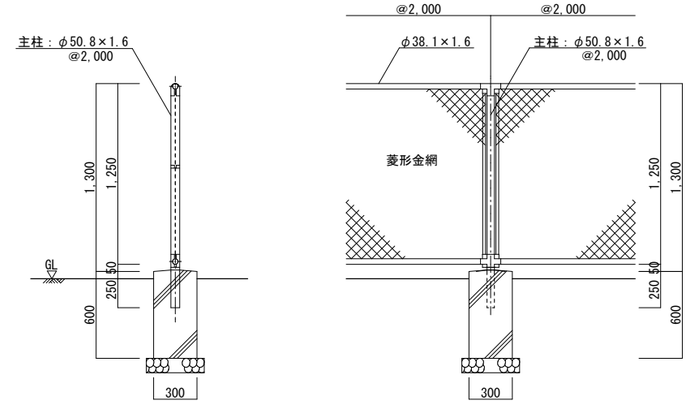


④ ネットフェンス　H1200　片開き門扉付　1:30

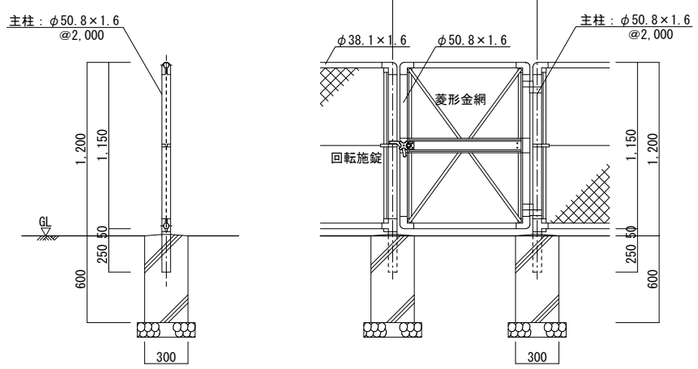


⑤ ネットフェンス　H1500　片開き門扉付　1:30

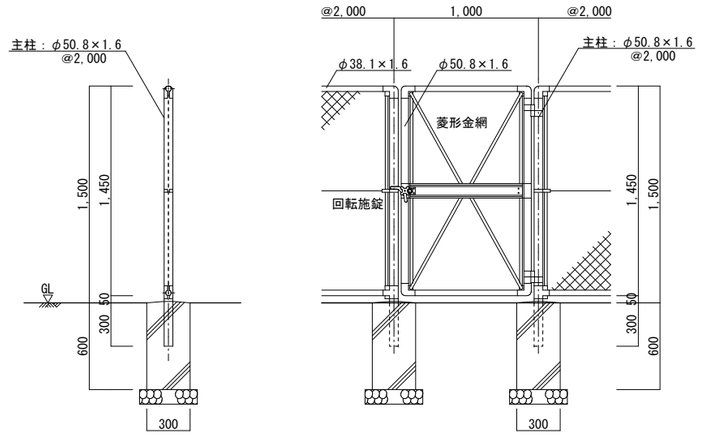


⑥ 

⑦ L字側溝　W450　1:20

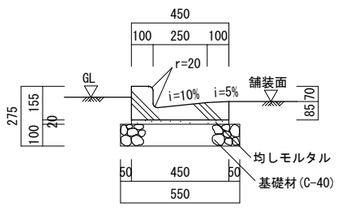


⑧ 縁石　150/170×200×600　1:20

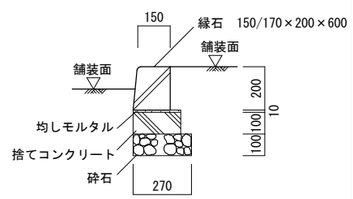


⑨ 車止め　120×200×600　1:20

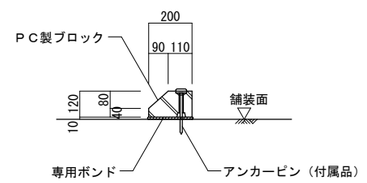


⑩ RC擁壁　W150　1:30

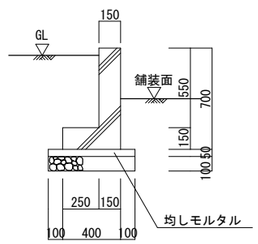


| 変更日・・・・変更事項（△変更マーク　月 / 日） | NOTE |
|---|---|
| △1 / | 凡例 |
| △2 / | |
| △3 / | |


SAKURA Architects Co.,ltd.
さくら建築設計 株式会社
広島市東区牛田早稲田1-22-13
一級建築士事務所登録 21（1）第0232号
一級建築士登録 第188696号　正木　繁康
Checked 一級建築士登録 第243707号 氏名　中畠義行
Drawn


| | | | |
|---|---|---|---|
| 市営宮沖住宅３、４、５、６号棟解体工事 | 設計図 | DATE | 2024/5/2 |
| 解体２期工事 | SCALE | JOB | 20080 |
| 外構撤去詳細図（２） | 1/30<br>1/20 | No. | G　005 |

図画：Ａ２（縮尺：Ａ１→141%、Ａ３→71%）

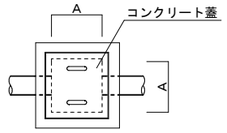


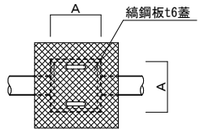


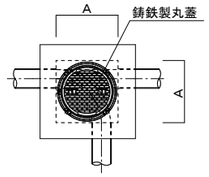


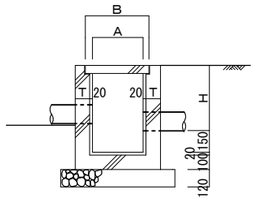


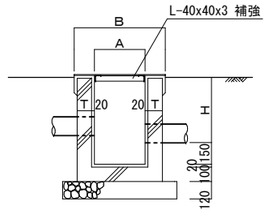


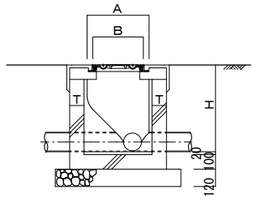


雨水桝寸法表

| 記号 | A x A | H | T | B | 備考 |
|---|---|---|---|---|---|
| ① | 350 | 300 | 100 | 750 | ▩ 縞鋼板t6蓋 |
| ② | 400 | 350 | 100 | 750 | ▩ 縞鋼板t6蓋 |
| ③ | 400 | 460 | 100 | 750 | ▩ 縞鋼板t6蓋 |
| ④ | 400 | 480 | 100 | 300φ | ○ 鋳鉄製丸蓋 |
| | | | | | |
| | | | | | |
| ⑦ | 350 | 350 | 100 | 750 | ▩ 縞鋼板t6蓋 |
| ⑧ | 350 | 375 | 100 | 750 | ▩ 縞鋼板t6蓋 |
| ⑨ | 400 | 430 | 100 | 750 | ▩ 縞鋼板t6蓋 |
| ⑩ | 400 | 460 | 100 | 300φ | ○ 鋳鉄製丸蓋 |
| ⑪ | 350 | 300 | 100 | 750 | ▩ 縞鋼板t6蓋 |
| ⑫ | 350 | 350 | 100 | 750 | ▩ 縞鋼板t6蓋 |
| ⑬ | 400 | 425 | 100 | 750 | ▩ 縞鋼板t6蓋 |
| ⑭ | 400 | 466 | 100 | 750 | ▩ 縞鋼板t6蓋 |
| ⑮ | 350 | 350 | 100 | 750 | ▩ 縞鋼板t6蓋 |
| ⑯ | 350 | 370 | 100 | 750 | ▩ 縞鋼板t6蓋 |
| ⑰ | 400 | 400 | 100 | 750 | ▩ 縞鋼板t6蓋 |
| ⑱ | 400 | 430 | 100 | 750 | ▩ 縞鋼板t6蓋 |
| ⑲ | 400 | 455 | 100 | 750 | ▩ 縞鋼板t6蓋 |
| ⑳ | 450 | 530 | 100 | 750 | ▩ 縞鋼板t6蓋 |
| ㉑ | 450 | 555 | 100 | 750 | ▩ 縞鋼板t6蓋 |
| ㉒ | 350 | 350 | 100 | 750 | ▩ 縞鋼板t6蓋 |
| ㉓ | 350 | 350 | 100 | 750 | ▩ 縞鋼板t6蓋 |
| ㉔ | 500 | 600 | 100 | 750 | ▩ 縞鋼板t6蓋 |
| ㉕ | 350 | 350 | 100 | 750 | ▩ 縞鋼板t6蓋 |
| ㉖ | 400 | 410 | 100 | 750 | ▩ 縞鋼板t6蓋 |
| ㉗ | 350 | 350 | 100 | 750 | ▩ 縞鋼板t6蓋 |
| ㉘ | 350 | 350 | 100 | 750 | ▩ 縞鋼板t6蓋 |
| ㉙ | 350 | 370 | 100 | 750 | ▩ 縞鋼板t6蓋 |
| ㉚ | 350 | 390 | 100 | 750 | ▩ 縞鋼板t6蓋 |
| ㉛ | 400 | 415 | 100 | 750 | ▩ 縞鋼板t6蓋 |
| ㉜ | 400 | 445 | 100 | 750 | ▩ 縞鋼板t6蓋 |
| ㉝ | 400 | 460 | 100 | 750 | ▩ 縞鋼板t6蓋 |
| | | | | | |
| | | | | | |




SAKURA Architects Co.,ltd.
さくら建築設計 株式会社
広島市東区牛田早稲田1-22-13
一級建築士事務所登録 21（1）第0232号
一級建築士登録 第188696号　正木　繁康
Checked
一級建築士登録
第243707号
氏名　中畠義行
Drawn


市営宮沖住宅３、４、５、６号棟解体工事　設計図　DATE 2024/5/2
解体２期工事　SCALE 1/30　JOB 20080
外構撤去詳細図（３）　No. G 006

図画：Ａ２（縮尺：Ａ１→141%、Ａ３→71%）

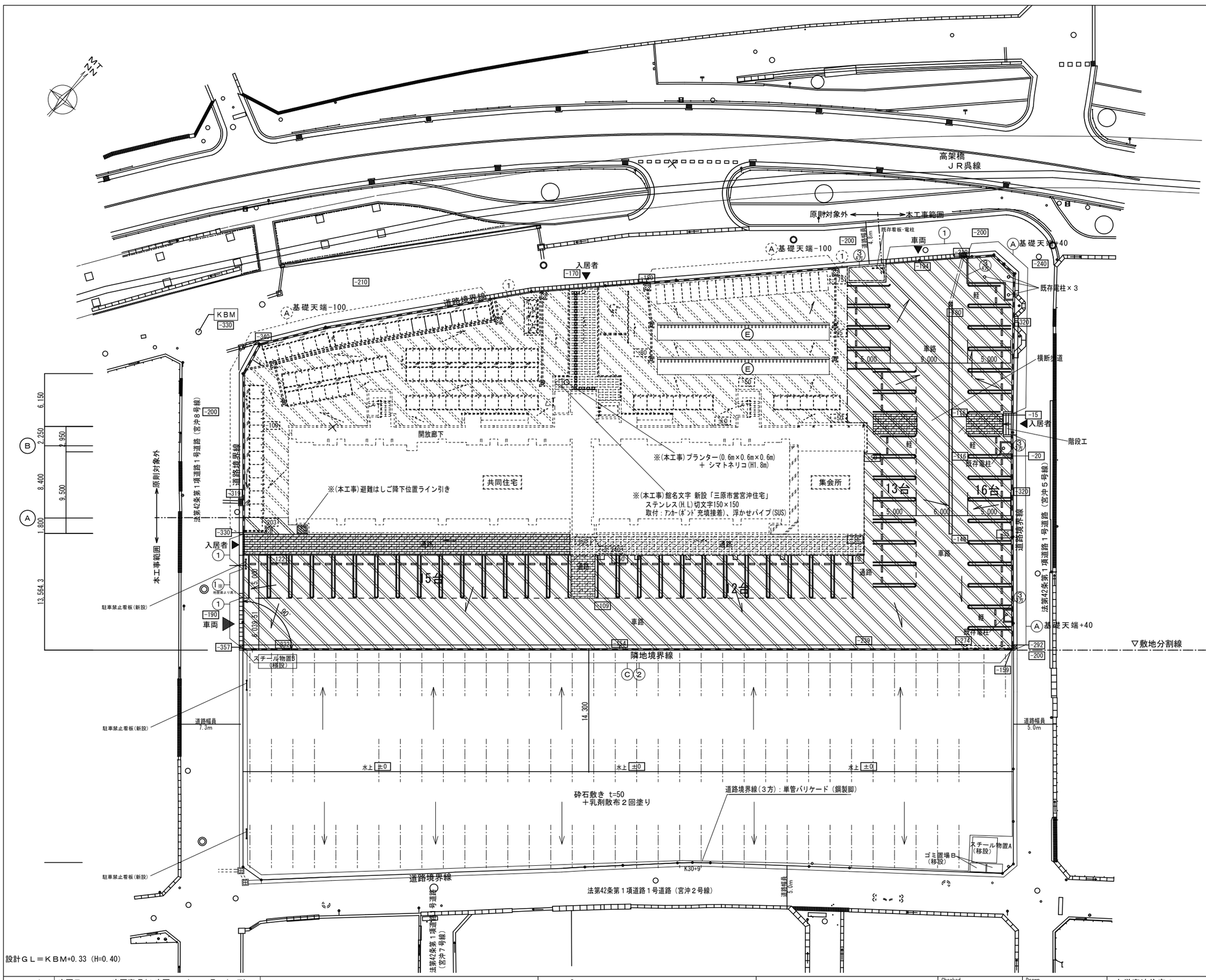


設計ＧＬ＝ＫＢＭ+0.33（H=0.40）

## 凡例

| | |
|---|---|
| | ｱｽﾌｧﾙﾄ舗装（４t 耐圧仕様）<br>（ｱｽｺﾝ t=50、再生ｸﾗｯｼｬﾗ t=150 程度） |
| | （工事対象外）：ｱｽﾌｧﾙﾄ舗装（４t 耐圧仕様）<br>（工事対象外）：（ｱｽｺﾝ t=50、再生ｸﾗｯｼｬﾗ t=150 程度） |
| | （工事対象外）：ｺﾝｸﾘｰﾄ舗装（土間ｺﾝｸﾘｰﾄ t=150、<br>D10 @200 ｼﾝｸﾞﾙｸﾛｽ、再生ｸﾗｯｼｬﾗ t=100） |
| | ｲﾝﾀｰﾛｯｷﾝｸﾞ舗装 t=60<br>砂敷 t=30 程度<br>ｸﾗｯｼｬﾗﾝ t=100程度 |
| | （工事対象外）：ｲﾝﾀｰﾛｯｷﾝｸﾞ舗装t=60<br>（工事対象外）：砂敷 t=30 程度<br>（工事対象外）：ｸﾗｯｼｬﾗﾝ t=100程度 |
| | （工事対象外）：視覚障害者用誘導ブロック300角 |
| | 設計Ｇ．Ｌ±0からの計画高さを示す。 |
| | |
| Ⓐ | ﾒｯｼｭﾌｪﾝｽ H=1,200 ＋ ｺﾝｸﾘｰﾄ基礎<br>朝日ｽﾁｰﾙ工業（株）ﾕﾆﾌｪﾝｽA型同等品以上 |
| Ⓑ | 目隠しﾌｪﾝｽ H=1,200 ＋ ｺﾝｸﾘｰﾄ基礎<br>朝日ｽﾁｰﾙ工業（株）目隠しﾌｪﾝｽXW型同等品以上 |
| Ⓒ | ﾒｯｼｭﾌｪﾝｽ H=1,200 ＋ PC基礎180×180×450<br>朝日ｽﾁｰﾙ工業（株）ﾕﾆﾌｪﾝｽA型同等品以上 |
| Ⓓ | ｺﾝｸﾘｰﾄ塀 H=1,800 複層塗材E吹付<br>（アクリル系） |
| Ⓔ | ｻｲｸﾙﾗｯｸ 三協ｱﾙﾐ ｻｲｸﾙﾗｯｸ SZ-2型同等品<br>前輪式 連結式 6台用 材工共 16基 |
| ① | 縁石：地先境界ﾌﾞﾛｯｸ 120×120×600 |
| ② | 縁石：地先境界ﾌﾞﾛｯｸ 150×150×600 |
| ③ | 歩車道境界ﾌﾞﾛｯｸ 200×150×600 |

## 特記事項

- 駐車場ﾗｲﾝ引き（W=100）、駐車場番号、車椅子ﾏｰｸ、軽自動車ﾏｰｸ（4カ所）、横断歩道は、ﾗｲﾝﾌｧﾙﾄにて施工すること。
- 各平置駐輪場には、車輪止めﾊﾟｲﾌﾟ設置
- 停止ﾗｲﾝ引き（W=150）（「STOP」文字入共）は、ﾗｲﾝﾌｧﾙﾄにて施工。（出入口２カ所）
- 各駐車ｽﾍﾟｰｽには車止めPCﾌﾞﾛｯｸを設置する。（ｱﾝｶｰ固定 2本/箇所）

| 変更日・・・・変更事項（△変更マーク 月 / 日） | NOTE |
|---|---|
| △1 / | 凡例 |
| △2 / | |
| △3 / | |


さくら建築設計 株式会社
SAKURA Architects Co.,ltd.
広島市東区牛田早稲田1-22-13
一級建築士事務所登録 21（1）第0232号
一級建築士登録 第188696号 正木 繁康
Checked 一級建築士登録 第243707号 氏名 中畠義行
Drawn


| | | | |
|---|---|---|---|
| 市営宮沖住宅３、４、５、６号棟解体工事 | 設計図 | DATE | 2024/5/2 |
| 解体２期工事 | SCALE | JOB | 20080 |
| 外構配置図 | 1/300 | No. | G 007 |

図画：Ａ２（縮尺：Ａ１→141%、Ａ３→71%）

## 舗 装 構 成

S=1:10

### アスファルト舗装（駐車場）

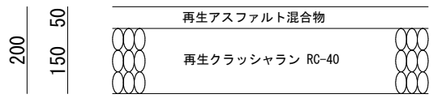


### アスファルト舗装（車道）

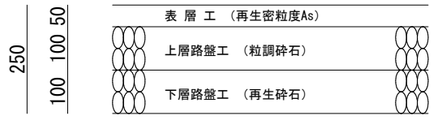


### コンクリート舗装

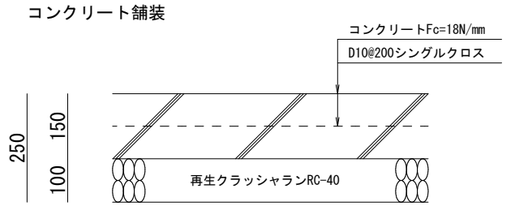


### インターロッキング舗装（車道）

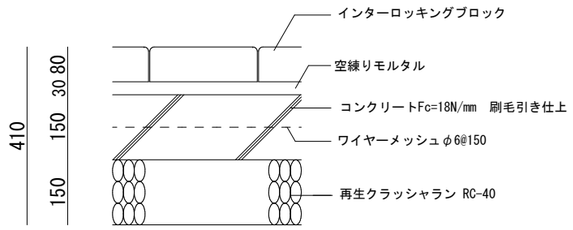


### インターロッキング舗装（歩道）

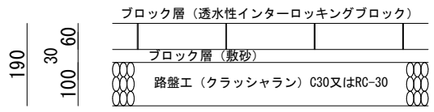


## 歩車道境界ブロック

S=1:10

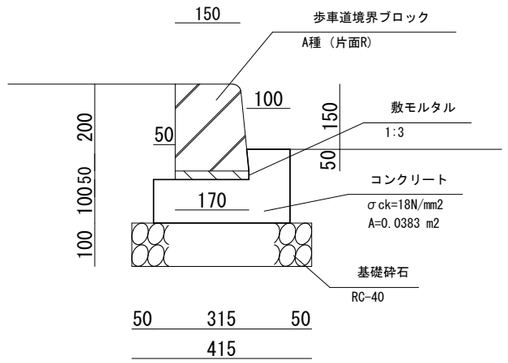


## 地先境界ブロック(W120)

S=1:10

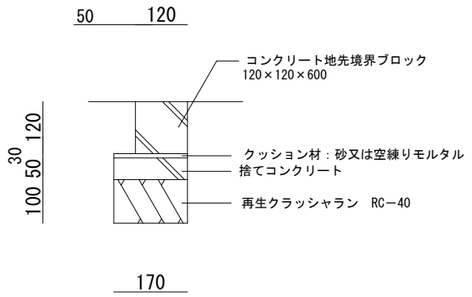


## 地先境界ブロック(W150)

S=1:10

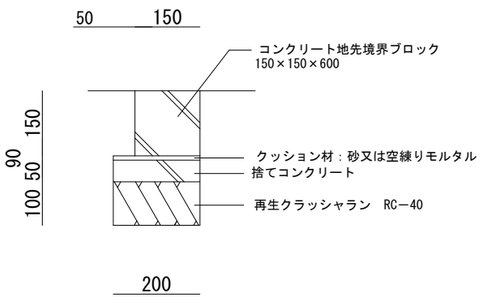


## コンクリート基礎

S=1:20

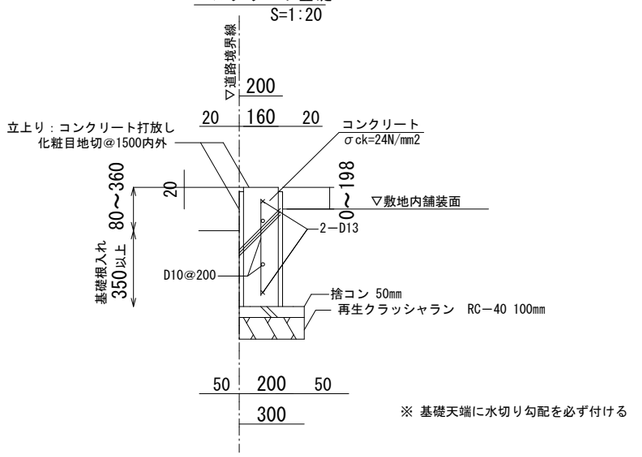


※ 基礎天端に水切り勾配を必ず付ける

## 車止め詳細図

S=1:20

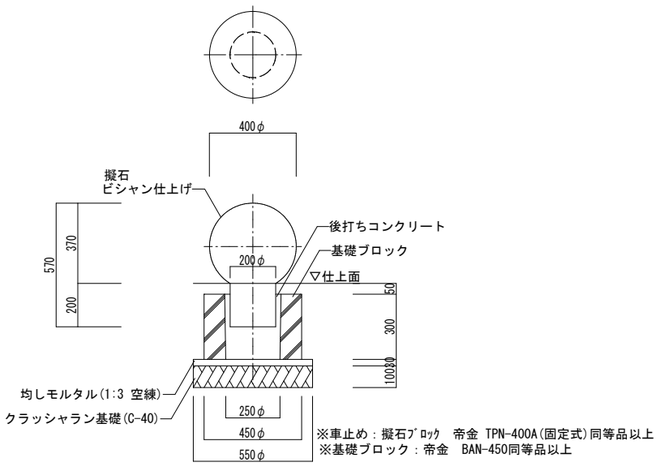


※車止め：擬石ﾌﾞﾛｯｸ 帝金 TPN-400A(固定式)同等品以上
※基礎ブロック：帝金 BAN-450同等品以上

| 変更日・・・・変更事項(△変更マーク 月 / 日) | NOTE |
|---|---|
| △1 / | 凡例 |
| △2 / | |
| △3 / | |

SAKURA Architects Co.,ltd.

さくら建築設計 株式会社

広島市東区牛田早稲田1-22-13
一級建築士事務所登録 21（1）第0232号
一級建築士登録 第188696号 正木 繁康

Checked: 一級建築士登録 第243707号 氏名 中畠義行

Drawn:

| | | | |
|---|---|---|---|
| 市営宮沖住宅３、４、５、６号棟解体工事 | 設計図 | DATE | 2024/5/2 |
| 解体２期工事 | SCALE | JOB | 20080 |
| 外構詳細図（1） | 1/20,10 | No. | G 008 |

図画：Ａ２（縮尺：Ａ１→141%、Ａ３→71%）

## 階段工
S=1:50

(平面図)

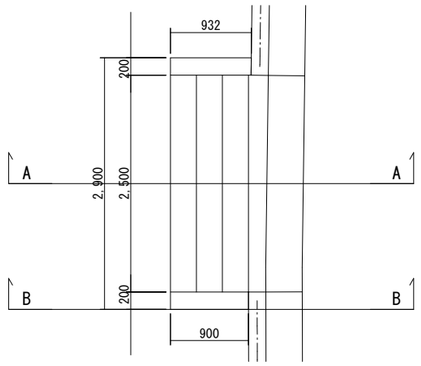


(A-A断面)

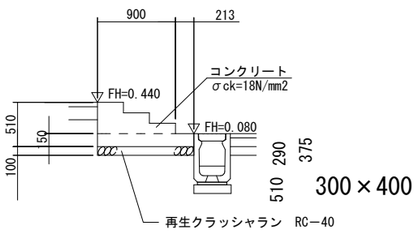


(B-B断面)

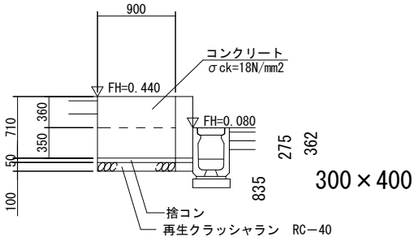


※ 水勾配を必ず考慮すること

## フェンス(H=1200)
(ＵＮ－Ａ１２００Ｓ－５０相当品)　S=1:20

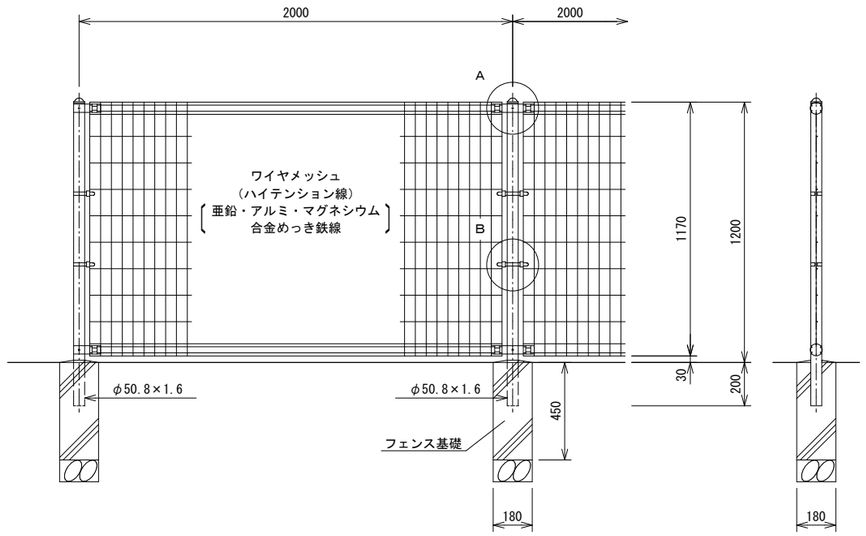


※ 基礎天端に水切り勾配を必ず付ける

## フェンス基礎(□180×H450)
S=1:10

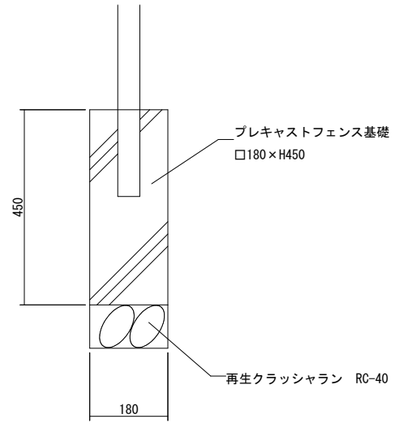


## 駐車場禁止看板(H=1900)
S=1:30

数　量：２ケ所（本工事１カ所）
支　柱：□75×t2.3角鋼管　電気亜鉛メッキ
　　支柱化粧：再生木材
表示基板：t6.0アルミポリエチ複合板
　　案内図印刷（CAPPタフテクト）
上下枠：φ28×t7.0アルミパイプボルト
　　アルマイト

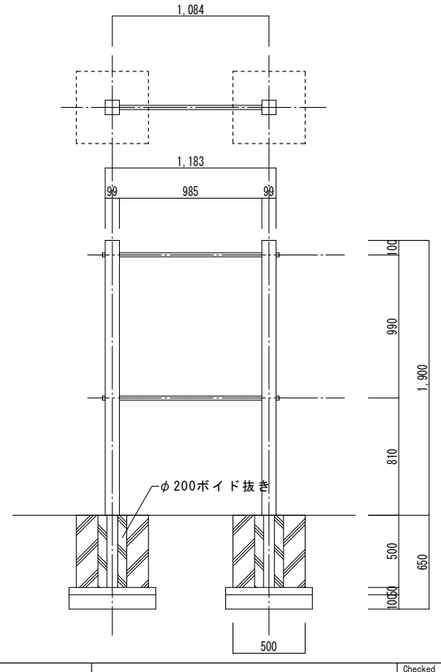


## 駐車禁止看板　記述内容　S=1:20

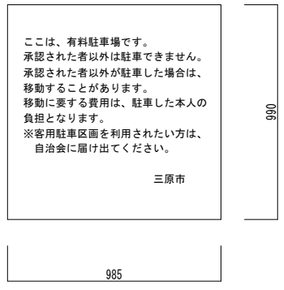


| | | | | | | | | |
|---|---|---|---|---|---|---|---|---|
| | 変更日・・・・変更事項(△変更マーク　月 / 日) | NOTE | さくら建築設計 株式会社 | 広島市東区牛田早稲田1-22-13<br>一級建築士事務所登録 21 (1) 第0232号<br>一級建築士登録 第188696号　正木　繁康 | Checked<br>一級建築士登録<br>第243707号<br>氏名　中畠義行 | Drawn | 市営宮沖住宅３、４、５、６号棟解体工事 | 設計図 | DATE 2024/5/2 |
| | △1 | 凡例 | | | | | 解体２期工事 | SCALE | JOB 20080 |
| | △2 | | | | | | 外構詳細図 (2) | 1/10,20,50 | No. G 009 |
| | △3 | | | | | | | | |

図面：Ａ２（縮尺：Ａ１→141%、Ａ３→71%）

| | | 種類・形状 | 内法・寸法 |
|---|---|---|---|
| Ⓐ | 側溝300×300<br>（蓋付） | 二次製品 | B300×H300 |
| Ⓑ | 可変側溝（蓋付）<br>300×300～700 | 二次製品 | B300×H300～700 |
| Ⓒ | 可変側溝(暗渠)<br>300×700 | 二次製品 | B300×H700 |
| Ⓓ | 可変側溝(出入口用、蓋付)<br>300×300～500 | 二次製品 | B300×H300～500 |
| Ⓔ | U型水路150<br>ｸﾞﾚｰﾁﾝｸﾞ蓋 細目ﾉﾝｽﾘｯﾌﾟ付 | 二次製品 | B150×H150 |

| | | 種類・形状 | 内法・寸法 |
|---|---|---|---|
| ㋐ | VUφ100 | 二次製品 | 呼び径100 |
| ㋑ | VUφ150 | 二次製品 | 呼び径150 |
| ㋑－2 | VUφ150（有孔） | 二次製品 | 呼び径150 |
| ㋒ | HP管φ250(全巻) | 現場打ち | 呼び径250 |
| ㋓ | 重圧管φ400 | 二次製品 | 呼び径400 |

桝リスト（雨水）

| 記号 | 名称 | 桝寸法 | 設計GLより | 地盤より | 備考 |
|---|---|---|---|---|---|
| ①-1 | FX桝① | □300×H500 | －３５７ | ３８５ | 二次製品 ｸﾞﾚｰﾁﾝｸﾞ蓋 |
| ①-2 | FX桝① | □300×H500 | －２７４ | ３８５ | 二次製品 ｸﾞﾚｰﾁﾝｸﾞ蓋 |
| ①-3 | FX桝① | □300×H500 | －５０ | ３８５ | 二次製品 ｸﾞﾚｰﾁﾝｸﾞ蓋 |
| ①-4 | FX桝① | □300×H500 | －１５４ | ３８５ | 二次製品 ｸﾞﾚｰﾁﾝｸﾞ蓋 |
| ②-1 | FX桝② | □300×H600 | －１８０ | ３３５ | 二次製品 ｸﾞﾚｰﾁﾝｸﾞ蓋 |
| ②-2 | FX桝② | □300×H600 | －２９２ | ３００ | 二次製品 ｸﾞﾚｰﾁﾝｸﾞ蓋 |
| ⑤-1 | AS桝③ | 300×600×H1200 | －３１９ | １，２１０ | 二次製品 ｸﾞﾚｰﾁﾝｸﾞ蓋 |
| ⑤-2 | AS桝③ | 300×600×H1200 | －２１０ | １，２１０ | 二次製品 ｸﾞﾚｰﾁﾝｸﾞ蓋 |

桝リスト（雨水）

| 記号 | 名称 | 桝寸法 | 設計GLより | 地盤より | 備考 |
|---|---|---|---|---|---|
| ⑧ | 3号集水桝 | □500×H500/539 | －２０３ | ５００ | RC製 ｸﾞﾚｰﾁﾝｸﾞ蓋 |
| ⑪ | RC製ため桝 | ３５０×３５０ | －７０ | ３００ | RC-1 ｸﾞﾚｰﾁﾝｸﾞ蓋 |
| ⑫ | RC製ため桝 | ３５０×３５０ | －７５ | ３５０ | RC-1 ｸﾞﾚｰﾁﾝｸﾞ蓋 |
| ⑬ | RC製ため桝 | ３５０×３５０ | －９０ | ３９０ | RC-1 ｸﾞﾚｰﾁﾝｸﾞ蓋 |
| ⑭ | RC製ため桝 | ３５０×３５０ | －１００ | ４５０ | RC-1 ｸﾞﾚｰﾁﾝｸﾞ蓋 |
| ⑮ | RC製ため桝 | ３５０×３５０ | －１１０ | ４９０ | RC-2 ｸﾞﾚｰﾁﾝｸﾞ蓋 |
| ⑯ | RC製ため桝 | ３５０×３５０ | －１２０ | ５３０ | RC-2 ｸﾞﾚｰﾁﾝｸﾞ蓋 |
| ㊹ | AS桝① | □600×H1000 | －３４０ | １，０２５ | 二次製品 ｸﾞﾚｰﾁﾝｸﾞ蓋 |
| ㊺ | AS桝② | □600×H1200 | －３４９ | １，２２５ | 二次製品 ｸﾞﾚｰﾁﾝｸﾞ蓋 |

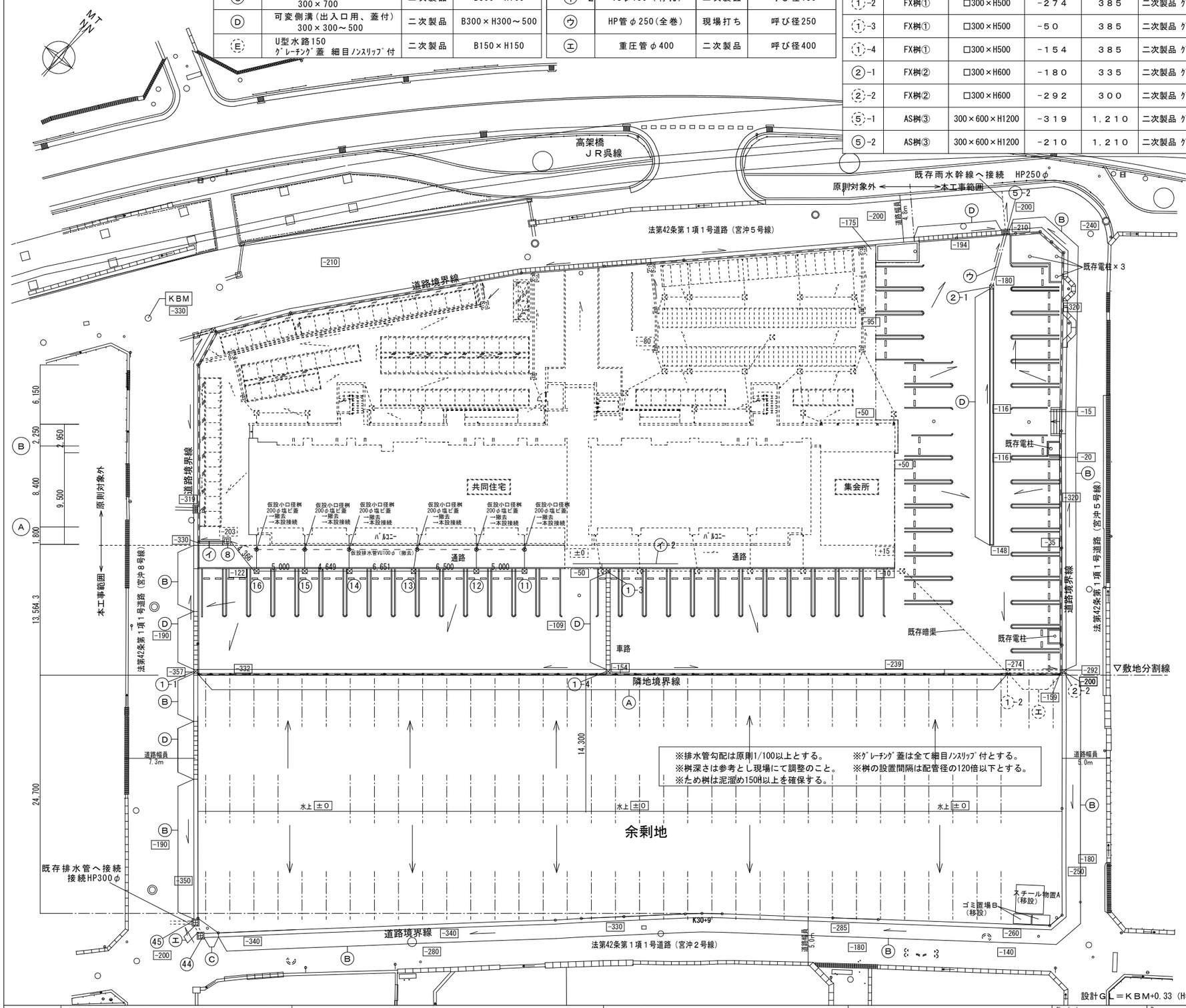


| 変更日・・・・変更事項(△変更マーク　月 / 日) | NOTE |
|---|---|
| 1 / | 凡例 |
| 2 / | |
| 3 / | |


SAKURA ArchitectaCo.,ltd.
さくら建築設計 株式会社
広島市東区牛田早稲田1-22-13
一級建築士事務所登録 21（1）第0232号
一級建築士登録 第188696号　正木　繁康
Checked 一級建築士登録 第243707号 氏名　中畠義行
Drawn


| | | | |
|---|---|---|---|
| 市営宮沖住宅３、４、５、６号棟解体工事 | 設計図 | DATE | 2024/5/2 |
| 解体２期工事 | SCALE | JOB | 20080 |
| 雨水排水計画図 | 1/300 | No. | G　010 |

図画：Ａ２（縮尺：Ａ１→141%、Ａ３→71%）

## (A) 側溝300×300

S=1:20

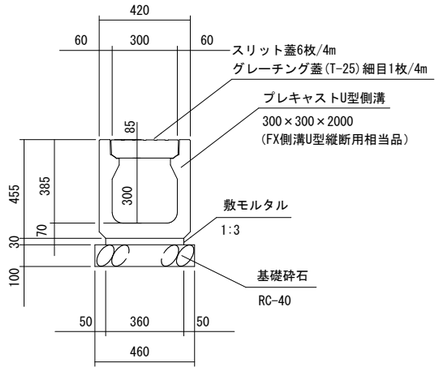


## (B) 可変側溝300×500

S=1:20

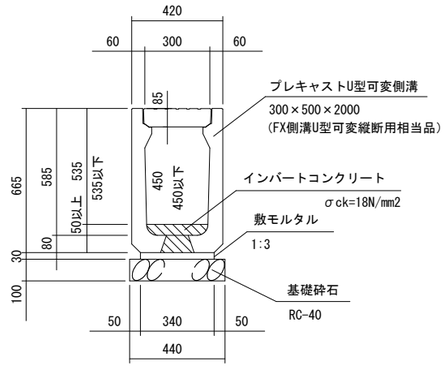


## (C) 可変側溝(暗渠)300×700

S=1:20

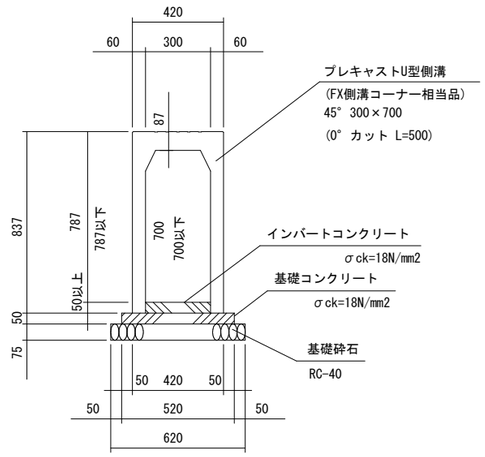


## (B) 可変側溝300×300

S=1:20

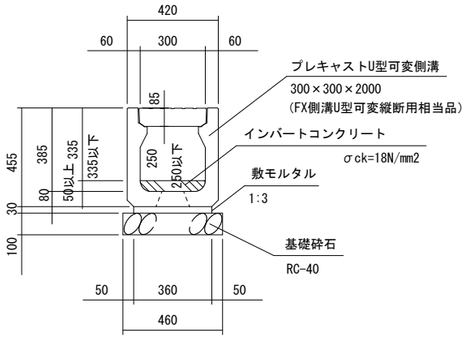


## (B) 可変側溝300×600

S=1:20

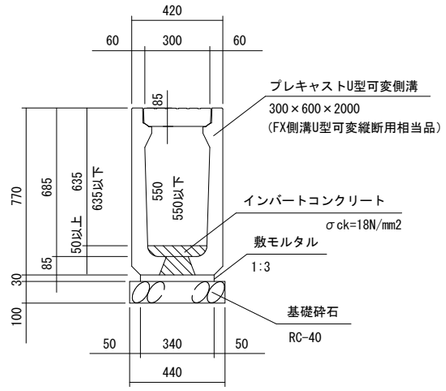


## (A)(B) コンクリート蓋

S=1:20

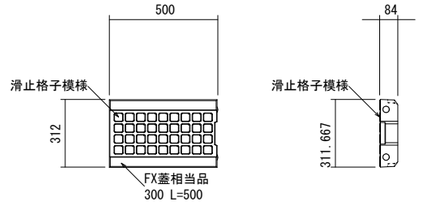


## (B) 可変側溝300×400

S=1:20

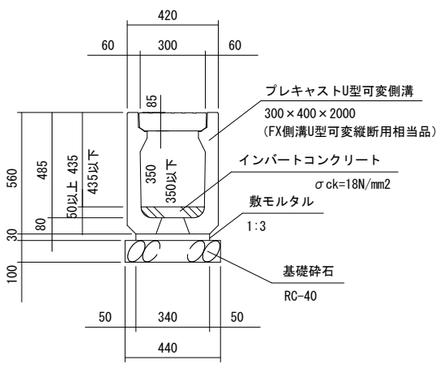


## (B) 可変側溝300×700

S=1:20

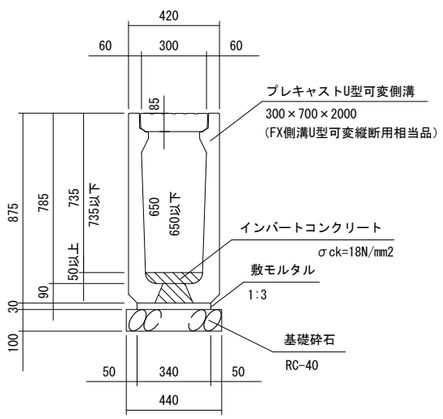


| 変更日・・・・変更事項(△変更マーク　月 / 日) | NOTE |
|---|---|
| △1 / | 凡例 |
| △2 / | |
| △3 / | |


さくら建築設計 株式会社
SAKURA Architects Co.,ltd.
広島市東区牛田早稲田1-22-13
一級建築士事務所登録 21 (1) 第0232号
一級建築士登録 第188696号　正木　繁康
Checked
一級建築士登録
第243707号
氏名　中畠義行
Drawn


| 市営宮沖住宅３、４、５、６号棟解体工事 | 設計図 | DATE | 2024/5/2 |
|---|---|---|---|
| 解体２期工事 | SCALE | JOB | 20080 |
| 雨水排水詳細図（１） | 1/20 | No. G | 011 |

図画：Ａ２（縮尺：Ａ１→141%、Ａ３→71%）

## (D) 可変側溝(出入口用)300×300

S=1:20

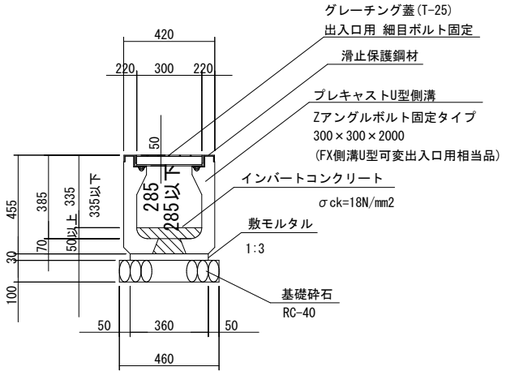


## (D) 可変側溝(出入口用)300×500

S=1:20

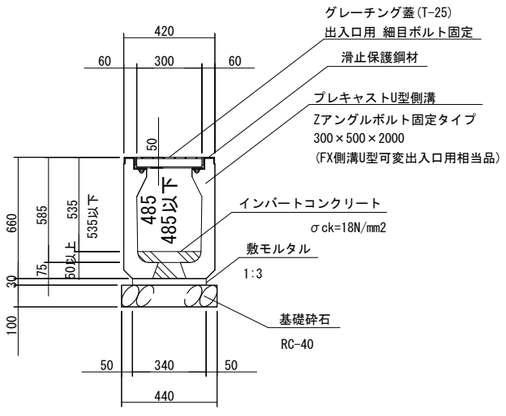


## (E) U型水路150×150

S=1:20

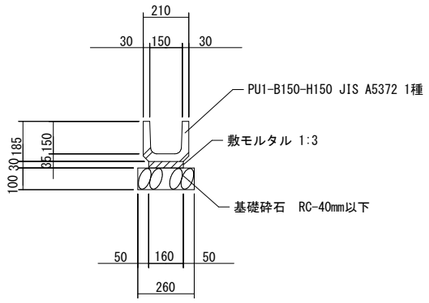


側溝断面積A=0.017m2

## (ア) VUφ100

S=1:10

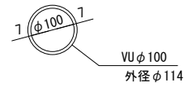


## (イ) VUφ150

S=1:10

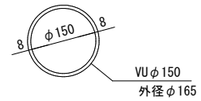


## (ウ) HP管φ250(全巻)

S=1:20

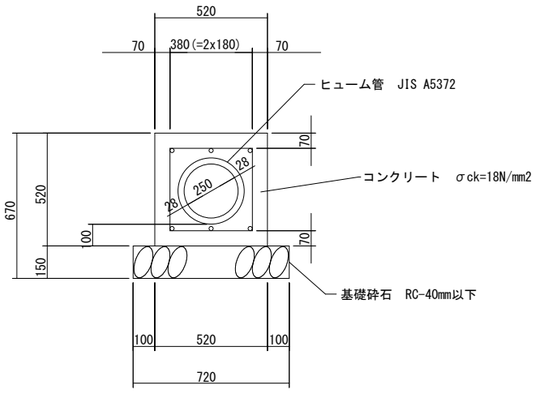


## (I) 重圧管φ400

S=1:20

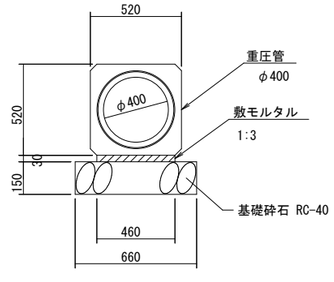


| 変更日・・・・変更事項(△変更マーク　月 / 日) | NOTE |
|---|---|
| △1 / | 凡例 |
| △2 / | |
| △3 / | |


さくら建築設計 株式会社
SAKURA Architects Co.,ltd.
広島市東区牛田早稲田1-22-13
一級建築士事務所登録 21 (1) 第0232号
一級建築士登録 第188696号　正木　繁康
Checked
一級建築士登録
第243707号
氏名　中畠義行
Drawn


| 市営宮沖住宅３、４、５、６号棟解体工事 | 設計図 | DATE | 2024/5/2 |
|---|---|---|---|
| 解体２期工事 | SCALE | JOB | 20080 |
| 雨水排水詳細図（２） | 1/20, 10 | No. | G 012 |

図画：Ａ２（縮尺：Ａ１→141%、Ａ３→71%）　印刷日付 ' %y ' &m ' &d

## FX桝①②

S=1:20

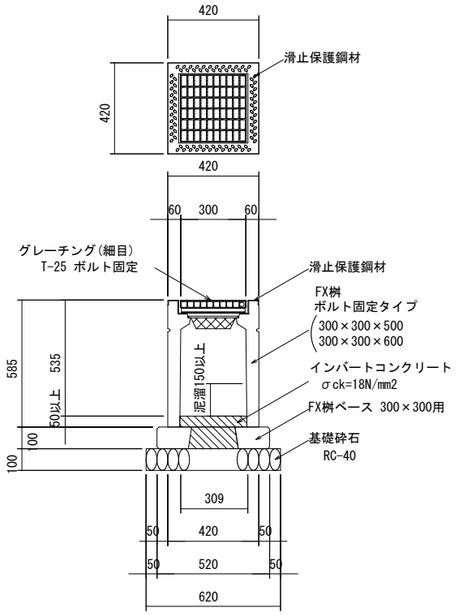


| | H | H1 | 呼び名 |
|---|---|---|---|
| FX桝① | 535 | 585 | □300×500 |
| FX桝② | 635 | 685 | □300×600 |

## AS桝①②

S=1:20

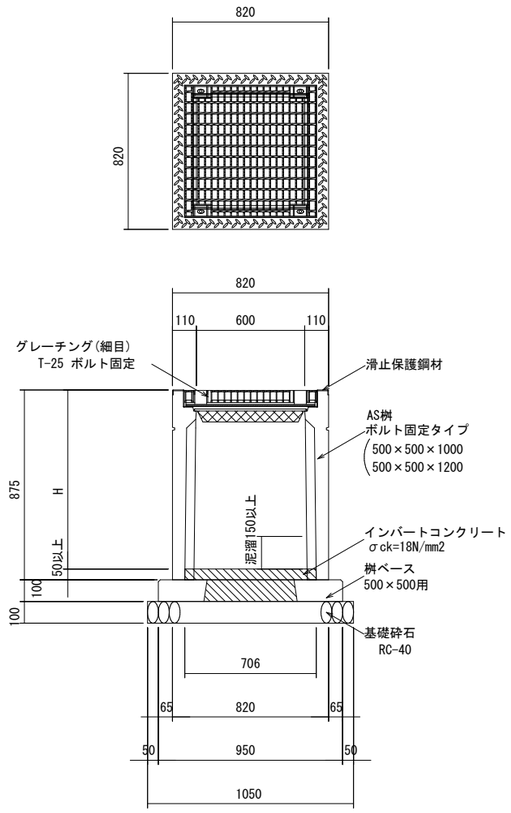


| | H | H1 | 呼び名 |
|---|---|---|---|
| AS桝① | 1025 | 1075 | □600×1000 |
| AS桝② | 1225 | 1275 | □600×1200 |

## AS桝③

S=1:20

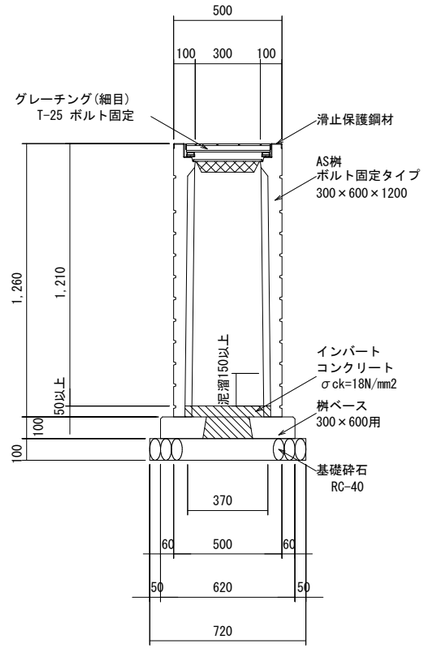


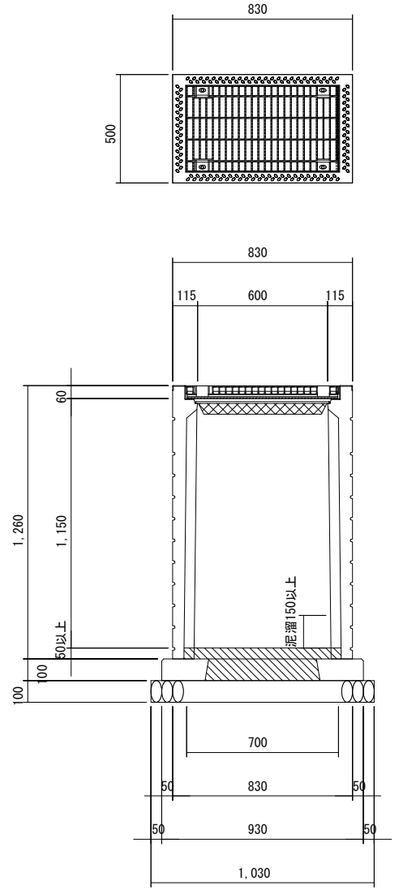


| | H | H1 | 呼び名 |
|---|---|---|---|
| AS桝③ | 1210 | 1260 | 300×600×1200 |

| | | | | | | | | |
|---|---|---|---|---|---|---|---|---|
| | 変更日・・・・変更事項(△変更マーク　月 / 日) | NOTE | さくら建築設計 株式会社 | 広島市東区牛田早稲田1-22-13 | Checked | Drawn | 市営宮沖住宅３、４、５、６号棟解体工事 | 設計図 | DATE 2024/5/2 |
| | △1 / | 凡例 | SAKURA Architects Co.,ltd. | 一級建築士事務所登録 21 (1) 第0232号 | 一級建築士登録 | | 解体２期工事 | SCALE | JOB 20080 |
| | △2 / | | | 一級建築士登録 第188696号　正木　繁康 | 第243707号 | | 雨水排水詳細図（３） | 1/20 | No. G 013 |
| | △3 / | | | | 氏名　中畠義行 | | | | |

図画：Ａ２（縮尺：Ａ１→141%、Ａ３→71%）

## 1号集水桝

S=1:20

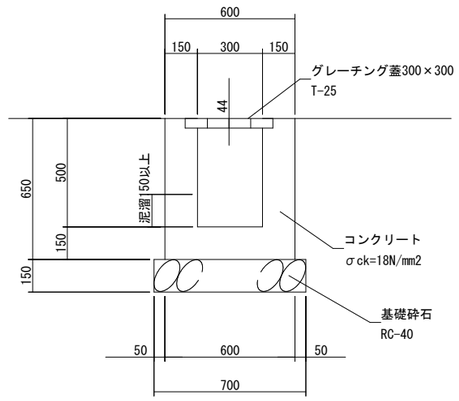


## 3号集水桝

S=1:20

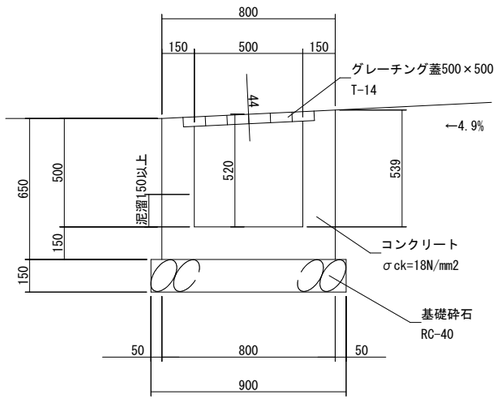


## 2号集水桝

S=1:20

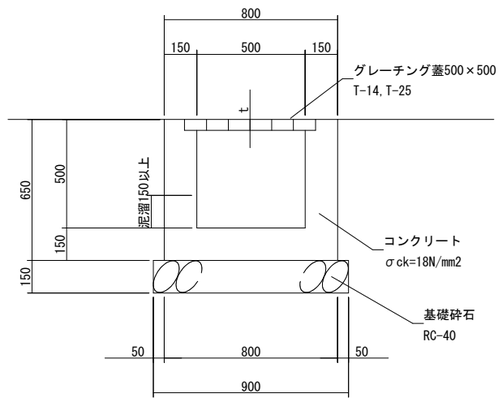


2号集水桝①　t=44（T-14）

2号集水桝②　t=56（T-25）

| | | | | | | | | |
|---|---|---|---|---|---|---|---|---|
| | 変更日・・・・変更事項（△変更マーク　月 / 日） | NOTE | さくら建築設計 株式会社 SAKURA Architects Co.,ltd. | 広島市東区牛田早稲田1-22-13<br>一級建築士事務所登録 21（1）第0232号<br>一級建築士登録 第188696号　正木　繁康 | Checked<br>一級建築士登録<br>第243707号<br>氏名　中畠義行 | Drawn | 市営宮沖住宅３、４、５、６号棟解体工事 | 設計図 DATE 2024/5/2 |
| | △1 / | 凡例 | | | | | 解体２期工事 | SCALE JOB 20080 |
| | △2 / | | | | | | 雨水排水詳細図（４） | 1/20 No. G 014 |
| | △3 / | | | | | | | |

図画：Ａ２（縮尺：Ａ１→141%、Ａ３→71%）

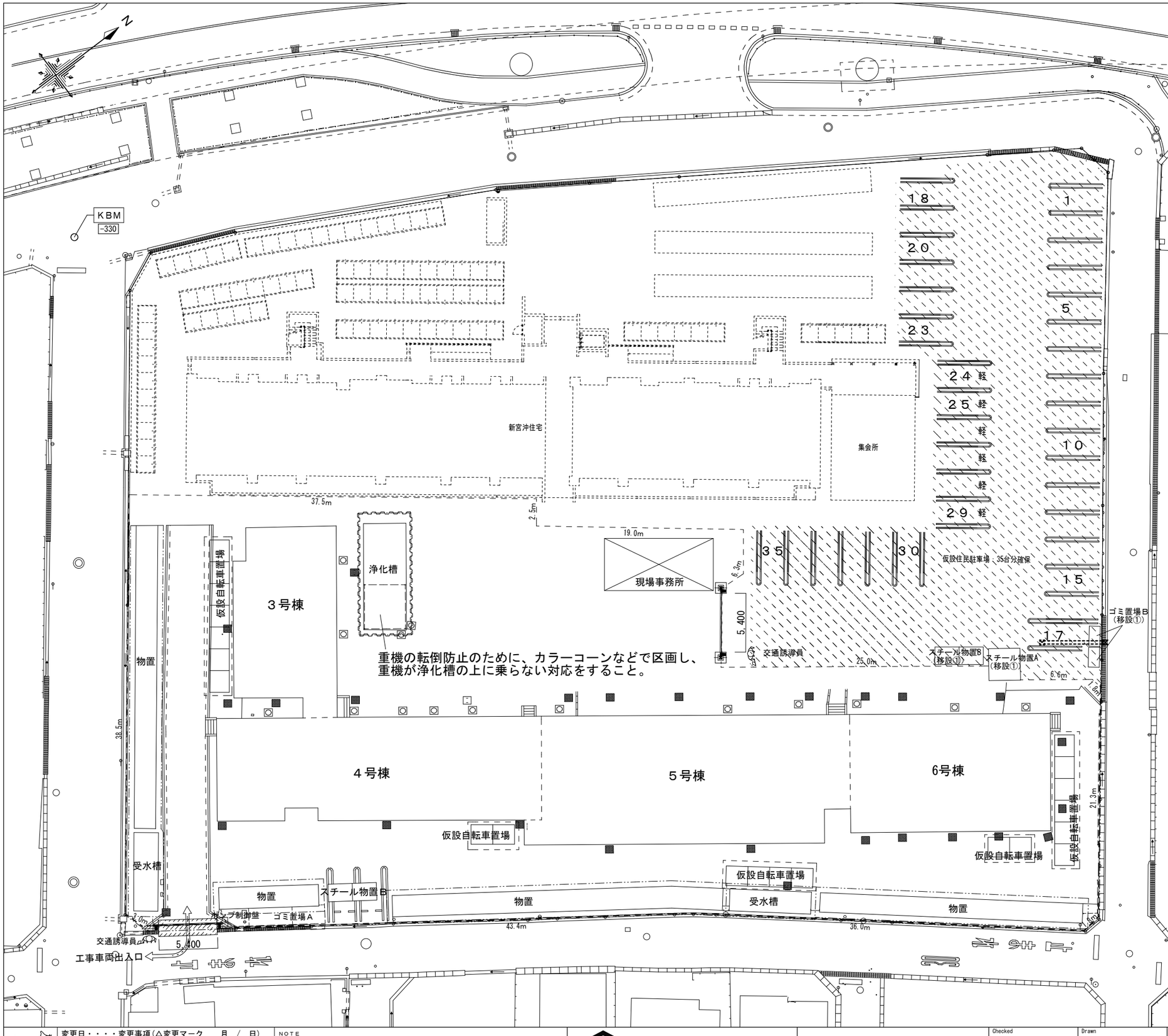


凡例

| | |
|---|---|
| | 解体建物 |
| | 建物養生足場：枠組み足場W900（H=14.0m以上）・防音シート張（防炎1類） |
| | 建物養生足場（物置、受水槽）：単管足場（H=3.4m以上）・防音シート張（防炎1類） |
| | 土留め（浄化槽）：軽量鋼製矢板　Ⅱ型　H=10.5m |
| | 工事用仮囲い：万能鋼板塀　H=3.0m　t=1.2mm　248m |
| | 工事用車輌出入口扉（パネルゲートW=5.4m×H=4.5m）　1ヶ所 |
| | 敷鉄板　t=22　1524×6096 |
| | 交通誘導員（仮設材搬出入時、解体材搬出時）　1人 |
| | 工事用車両　経路 |
| | 隣地境界線（工事範囲） |
| | |

＊敷鉄板の段差はアスファルトにて調整(W500程度)すること
＊敷鉄板の仮設に先だち道路使用・占有等の申請を関係機関と協議のうえ行うこと。
＊騒音振動計及び粉塵計（4台）を設置すること。
＊監視カメラ（2台）、夜間照明器具を設置すること。

工事用仮囲い詳細図　S=1:100

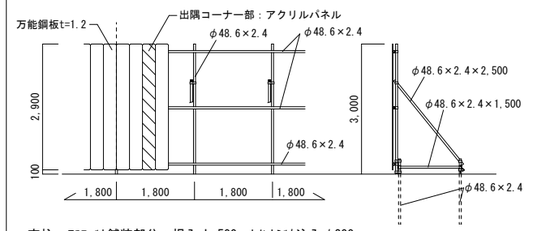


支柱　ｱｽﾌｧﾙﾄ舗装部分：根入 L=500、ｾﾒﾝﾄﾐﾙｸ注入φ200
　　土部分：根入 L=1,000

工事用車両出入口扉 姿図　S=1:100

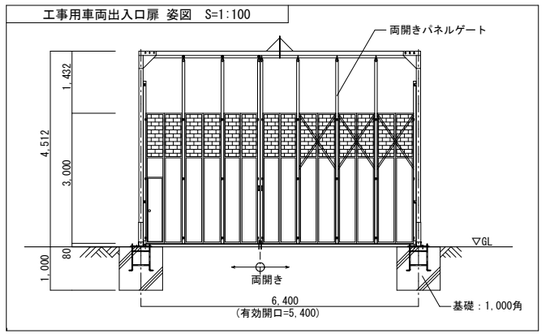


| 変更日・・・・変更事項(△変更マーク　月 / 日) | NOTE |
|---|---|
| 1 / | 凡例 |
| 2 / | |
| 3 / | |


SAKURA Architects Co.,ltd.
さくら建築設計 株式会社
広島市東区牛田早稲田1-22-13
一級建築士事務所登録 21（1）第0232号
一級建築士登録 第188696号　正木　繁康
Checked
一級建築士登録 第243707号
氏名　中畠義行
Drawn


| | | | |
|---|---|---|---|
| 市営宮沖住宅３、４、５、６号棟解体工事 | 設計図 | DATE | 2024/5/2 |
| 解体２期工事 | SCALE | JOB | 20080 |
| 仮設計画図（１） | 1/250 | No. | K　001 |
| （付属棟撤去） | | | |

図画：Ａ２（縮尺：Ａ１→141%、Ａ３→71%）

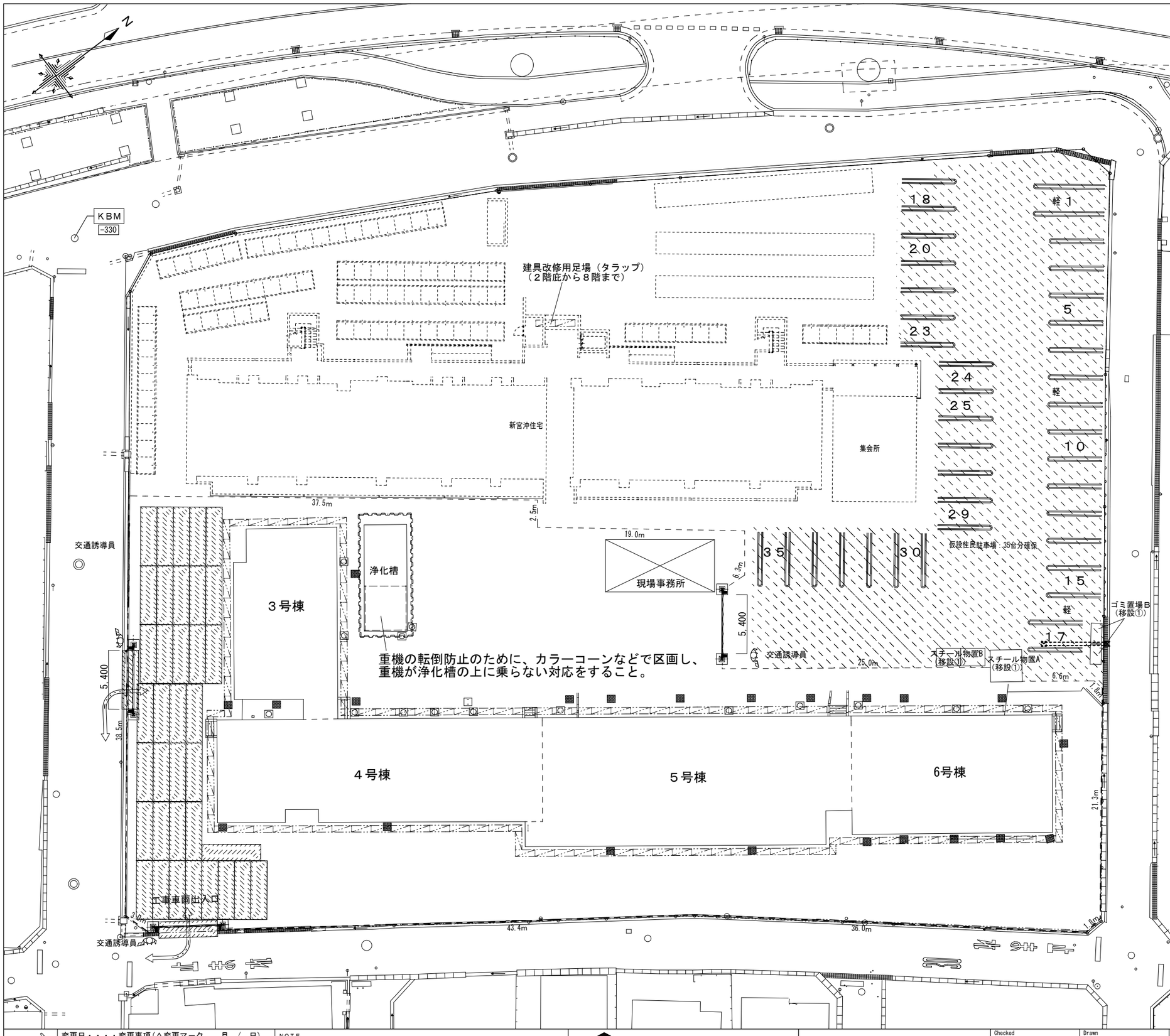


凡例

| | |
|---|---|
| | 解体建物 |
| | 建物養生足場：枠組み足場W900（H=14.0m以上）・防音シート張（防炎1類） |
| | 建物養生足場（物置、受水槽）：単管足場（H=3.4m以上）・防音シート張（防炎1類） |
| | 土留め（浄化槽）：軽量鋼製矢板　Ⅱ型　H=10.5m |
| | 工事用仮囲い：万能鋼板塀　H=3.0m　t=1.2mm　248m |
| | 工事用車輌出入口扉（パネルゲートW=5.4m×H=4.5m）　1ヶ所 |
| | 敷鉄板　t=22　1524×6096 |
| | 交通誘導員（仮設材搬出入時、解体材搬出時）　1人 |
| | 工事用車両　経路 |
| | 隣地境界線（工事範囲） |
| | |

＊敷鉄板の段差はアスファルトにて調整(W500程度)すること
＊敷鉄板の仮設に先だち道路使用・占有等の申請を関係機関と協議のうえ行うこと。
＊騒音振動計及び粉塵計（4台）を設置すること。
＊監視カメラ（2台）、夜間照明器具を設置すること。

工事用仮囲い詳細図　S=1:100

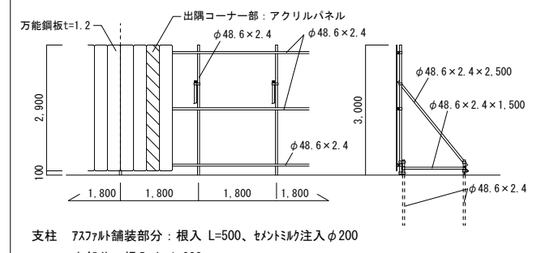


支柱　ｱｽﾌｧﾙﾄ舗装部分：根入 L=500、ｾﾒﾝﾄﾐﾙｸ注入φ200
土部分：根入 L=1,000

工事用車両出入口扉 姿図　S=1:100

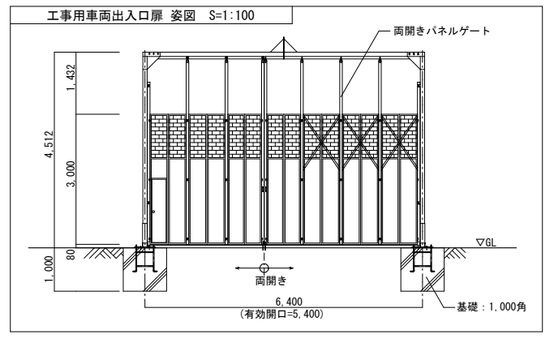


| 変更日・・・・変更事項(△変更マーク　月 / 日) | NOTE |
|---|---|
| 1 / | 凡例 |
| 2 / | |
| 3 / | |


SAKURA Architects Co.,ltd.
さくら建築設計 株式会社
広島市東区牛田早稲田1-22-13
一級建築士事務所登録 21（1）第0232号
一級建築士登録 第188696号　正木　繁康
Checked 一級建築士登録 第243707号 氏名　中畠義行
Drawn


| | | | |
|---|---|---|---|
| 市営宮沖住宅３、４、５、６号棟解体工事 | 設計図 | DATE | 2024/5/2 |
| 解体２期工事 | | SCALE | JOB 20080 |
| 仮設計画図（２） | 1/250 | No. | K 002 |
| （本体棟撤去） | | | |

図面：Ａ２（縮尺：Ａ１→141%、Ａ３→71%）

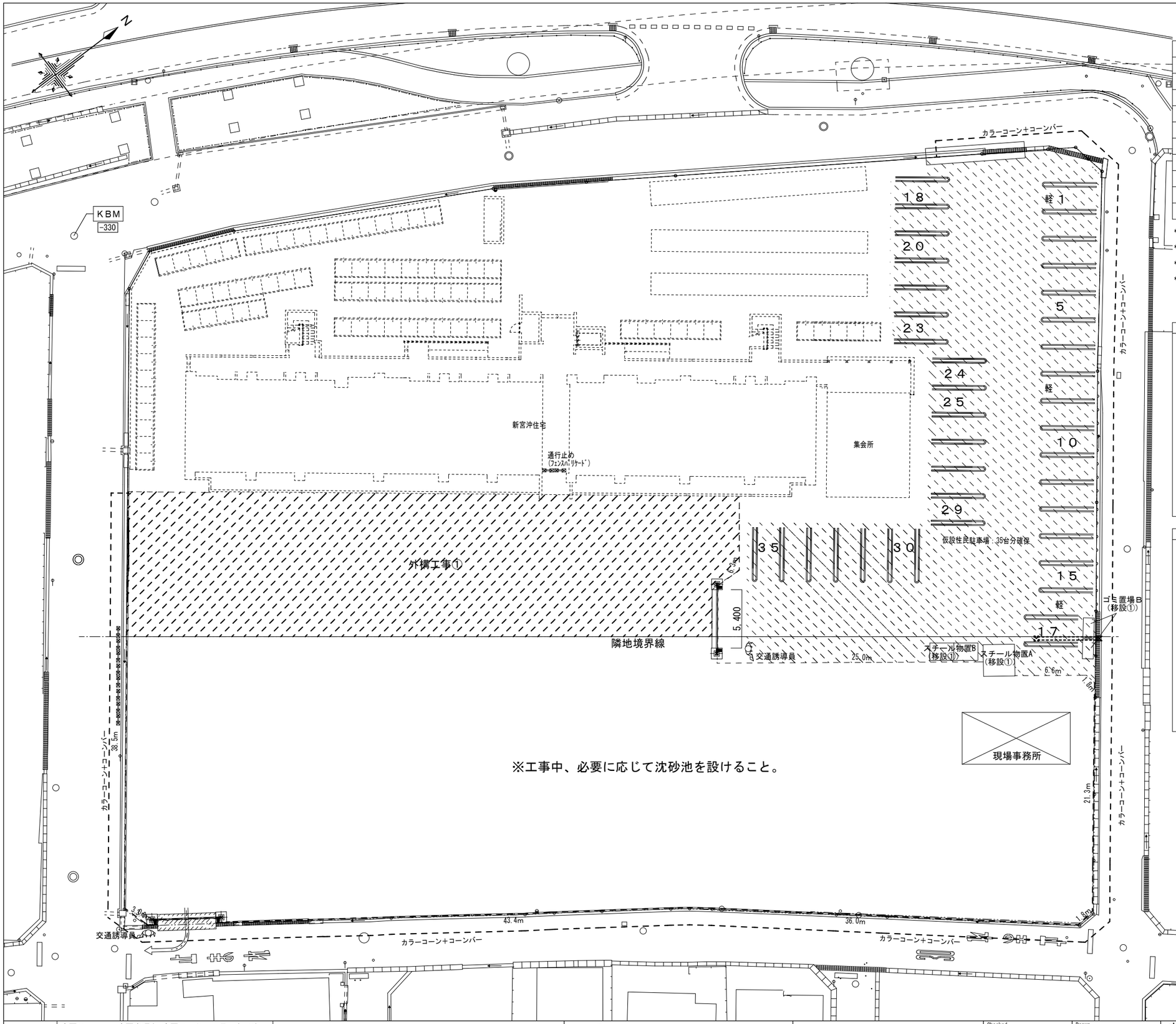


凡例

| | |
|---|---|
| | 解体建物 |
| | 建物養生足場：枠組み足場W900（H=14.0m以上）・防音シート張（防炎1類） |
| | 建物養生足場（物置、受水槽）：単管足場（H=3.4m以上）・防音シート張（防炎1類） |
| | 土留め（浄化槽）：軽量鋼製矢板　Ⅱ型　H=10.5m |
| | 工事用仮囲い：万能鋼板塀　H=3.0m　t=1.2mm　248m |
| | 工事用車輌出入口扉（パネルゲートW=5.4m×H=4.5m）　1ヶ所 |
| | 敷鉄板　t=22　1524×6096 |
| | 交通誘導員（仮設材搬出入時、解体材搬出時）　1人 |
| | 工事用車両　経路 |
| | 隣地境界線（工事範囲） |
| | |

＊敷鉄板の段差はアスファルトにて調整(W500程度)すること
＊敷鉄板の仮設に先だち道路使用・占有等の申請を関係機関と協議のうえ行うこと。
＊騒音振動計及び粉塵計（4台）を設置すること。
＊監視カメラ（2台）、夜間照明器具を設置すること。

工事用仮囲い詳細図　S=1:100

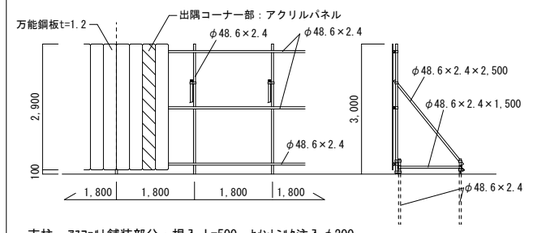


支柱　ｱｽﾌｧﾙﾄ舗装部分：根入 L=500、ｾﾒﾝﾄﾐﾙｸ注入φ200
土部分：根入 L=1,000

工事用車両出入口扉 姿図　S=1:100

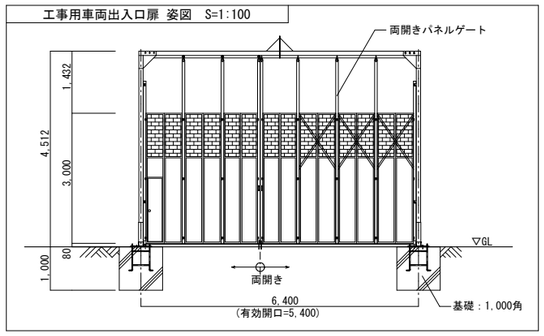


| 変更日・・・・変更事項(△変更マーク　月 / 日) | NOTE |
|---|---|
| △1 / | 凡例 |
| △2 / | |
| △3 / | |

SAKURA Architects Co.,ltd.
さくら建築設計 株式会社

広島市東区牛田早稲田1-22-13
一級建築士事務所登録 21（1）第0232号
一級建築士登録 第188696号　正木　繁康

Checked 一級建築士登録 第243707号 氏名　中畠義行
Drawn

| | | | |
|---|---|---|---|
| 市営宮沖住宅３、４、５、６号棟解体工事 | 設計図 | DATE | 2024/5/2 |
| 解体２期工事 | SCALE | JOB | 20080 |
| 仮設計画図（３） | 1/250 | No. | K 003 |
| （外構工事①） | | | |

図面：Ａ２（縮尺：Ａ１→141%、Ａ３→71%）

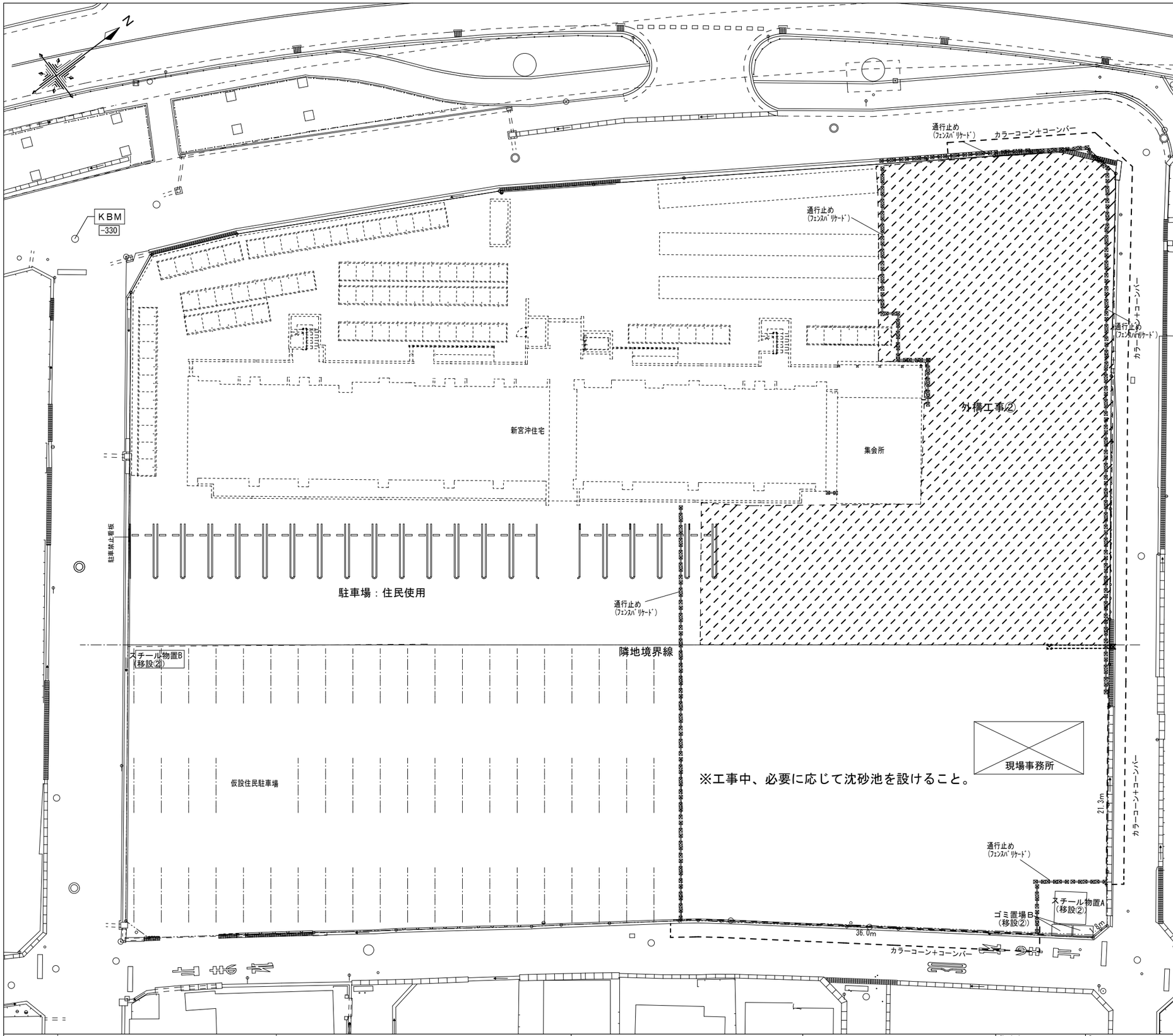


凡例

| | |
|---|---|
| | 解体建物 |
| | 建物養生足場：枠組み足場W900（H=14.0m以上）・防音シート張（防炎1類） |
| | 建物養生足場（物置、受水槽）：単管足場（H=3.4m以上）・防音シート張（防炎1類） |
| | 土留め（浄化槽）：軽量鋼製矢板　Ⅱ型　H=10.5m |
| | 工事用仮囲い：万能鋼板塀　H=3.0m　t=1.2mm　248m |
| | 工事用車輌出入口扉（パネルゲートW=5.4m×H=4.5m）　1ヶ所 |
| | 敷鉄板　t=22　1524×6096 |
| | 交通誘導員（仮設材搬出入時、解体材搬出時）　1人 |
| | 工事用車両　経路 |
| | 隣地境界線（工事範囲） |
| | |

＊敷鉄板の段差はアスファルトにて調整(W500程度)すること
＊敷鉄板の仮設に先だち道路使用・占有等の申請を関係機関と協議のうえ行うこと。
＊騒音振動計及び粉塵計（4台）を設置すること。
＊監視カメラ（2台）、夜間照明器具を設置すること。

工事用仮囲い詳細図　S=1:100

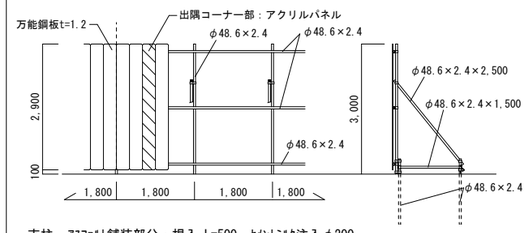


支柱　ｱｽﾌｧﾙﾄ舗装部分：根入 L=500、ｾﾒﾝﾄﾐﾙｸ注入φ200
　　土部分：根入 L=1,000

工事用車両出入口扉 姿図　S=1:100

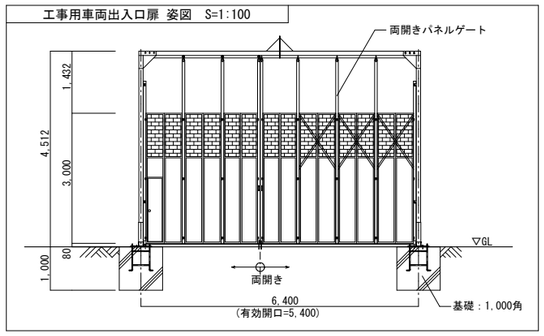


| | | | | | | | |
|---|---|---|---|---|---|---|---|
| 変更日・・・・変更事項(△変更マーク　月 / 日) | NOTE | さくら建築設計 株式会社 | 広島市東区牛田早稲田1-22-13 | Checked | Drawn | 市営宮沖住宅３、４、５、６号棟解体工事 | 設計図 | DATE 2024/5/2 |
| △1 / | 凡例 | SAKURA Architects Co.,ltd. | 一級建築士事務所登録 21（1）第0232号 | 一級建築士登録 | | 解体２期工事 | SCALE | JOB 20080 |
| △2 / | | | 一級建築士登録 第188696号　正木　繁康 | 第243707号 | | 仮設計画図（４） | 1/250 | No. K 004 |
| △3 / | | | | 氏名　中畠義行 | | （外構工事②） | | |

図画：Ａ２（縮尺：Ａ１→141%、Ａ３→71%）

工事場所：三原市宮沖1丁目18番

付近見取図

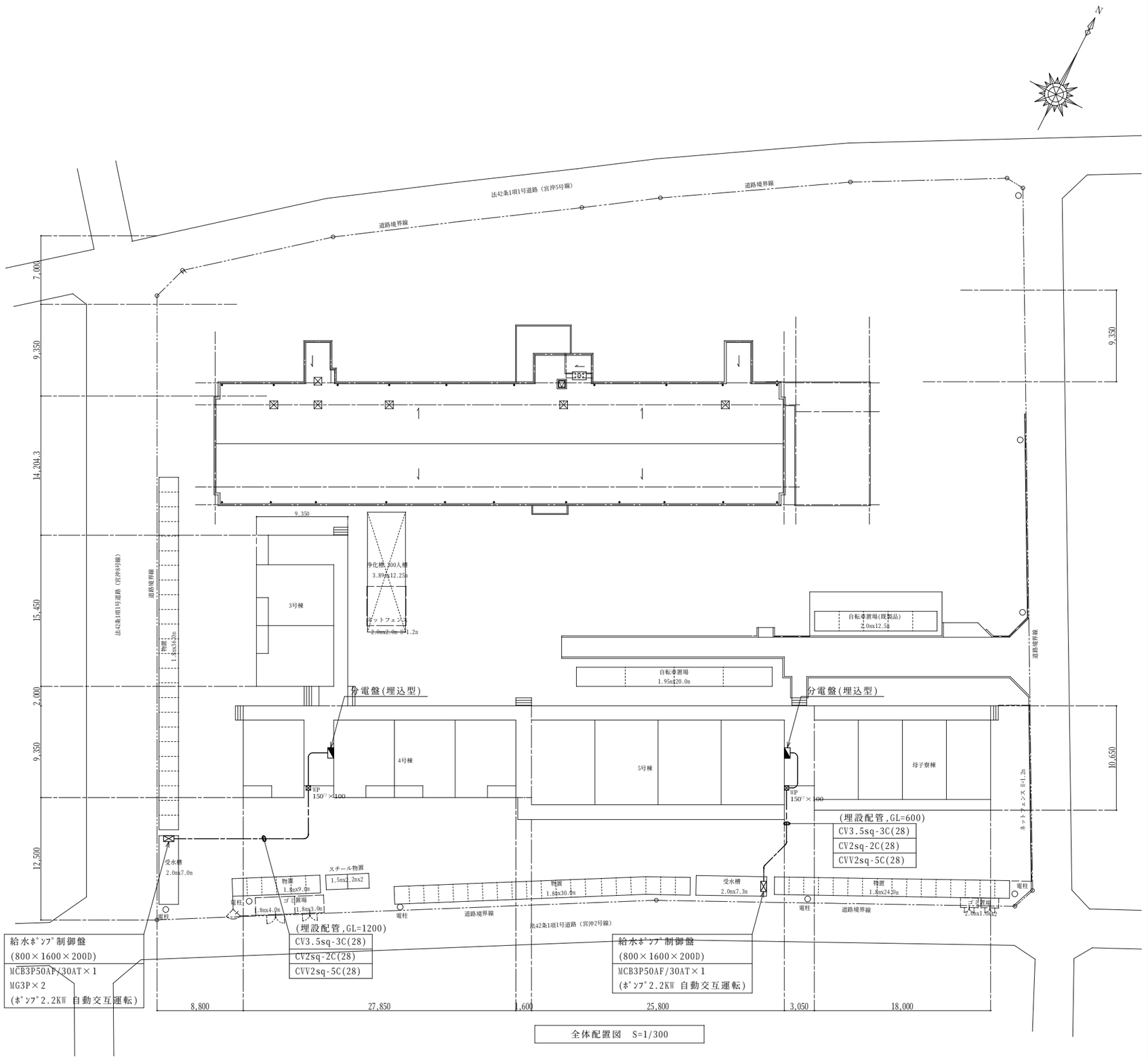


全体配置図　S=1/300

| | | | | | | | | |
|---|---|---|---|---|---|---|---|---|
| | 変更日・・・・変更事項(△変更マーク　月　/　日) | NOTE | さくら建築設計 株式会社 | 広島市東区牛田早稲田1-22-13<br>一級建築士事務所登録 21（1）第0232号<br>一級建築士登録 第188696号　正木　繁康 | Checked<br>一級建築士登録<br>第243707号<br>氏名　中畠義行 | Drawn | 市営宮沖住宅3,4,5号棟、母子寮解体工事<br>2期工事<br>全体配置図 | 設計図<br>SCALE 1/300<br>DATE 2022/3/31<br>JOB 20080<br>No. E 001 |
| | △1 | 凡例 | SAKURA Architects&Co.,ltd. | | | | | |
| | △2 | | | | | | | |
| | △3 | | | | | | | |

図画：Ａ２（縮尺：Ａ１→141%、Ａ３→71%）　印刷日付 22 8 25

工事場所：三原市宮沖1丁目18番

付近見取図

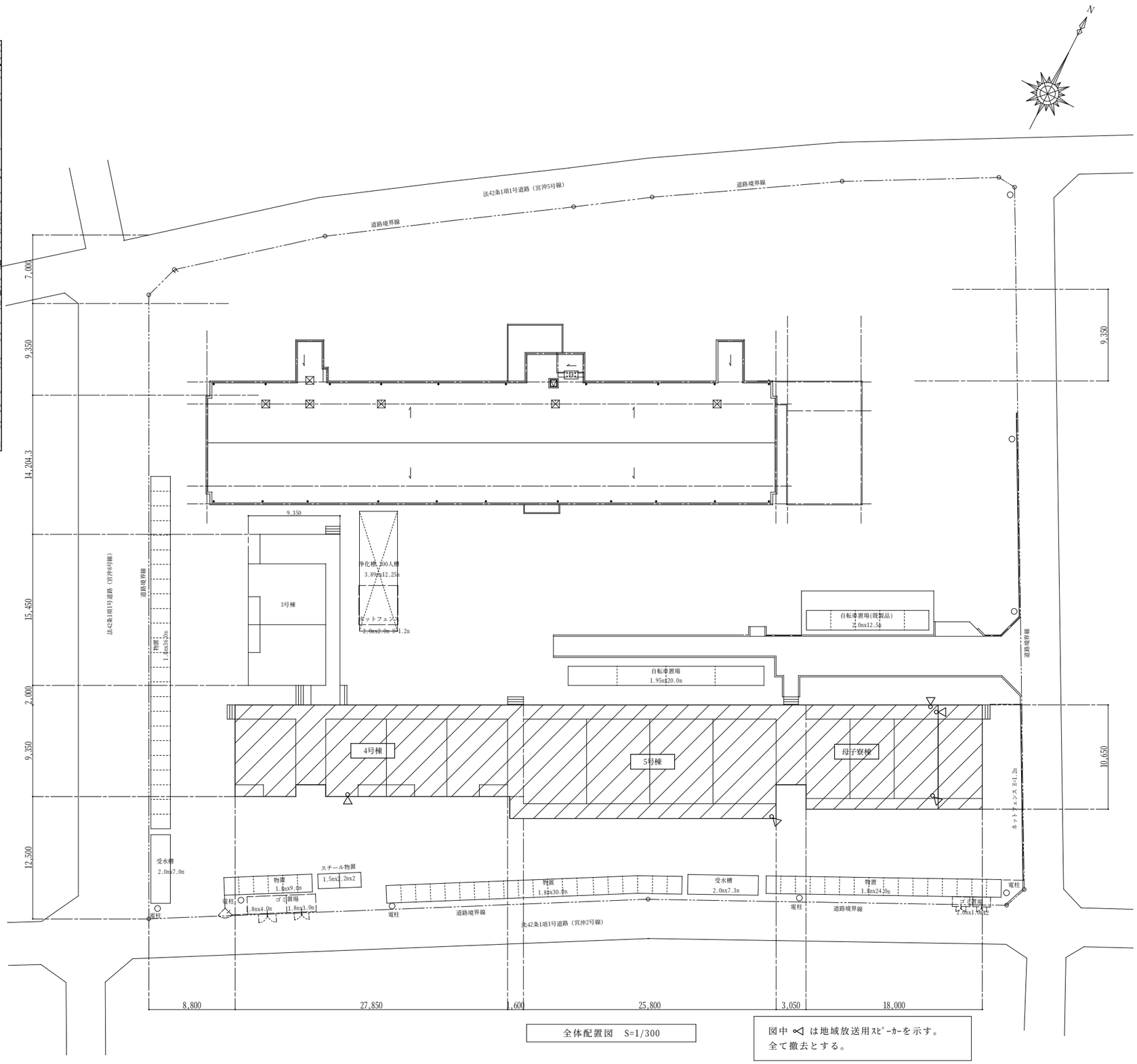


全体配置図　S=1/300

図中 ⋈ は地域放送用ｽﾋﾟｰｶｰを示す。
全て撤去とする。

| | | | | | | | | |
|---|---|---|---|---|---|---|---|---|
| | 変更日・・・・変更事項(△変更マーク　月 / 日) | NOTE | さくら建築設計 株式会社 SAKURA Architects Co.,ltd. | 広島市東区牛田早稲田1-22-13<br>一級建築士事務所登録 21（1）第0232号<br>一級建築士登録 第188696号　正木　繁康 | Checked<br>一級建築士登録<br>第243707号<br>氏名　中畠義行 | Drawn | 市営宮沖住宅3,4,5号棟、母子寮解体工事<br>2期工事<br>全体配置図　弱電設備 | 設計図<br>SCALE 1/300<br>DATE 2022/3/31<br>JOB 20080<br>No. E 002 |
| | △1 | 凡例 | | | | | | |
| | △2 | | | | | | | |
| | △3 | | | | | | | |

図画：Ａ２（縮尺：Ａ１→141%、Ａ３→71%）　印刷日付 22 8 25

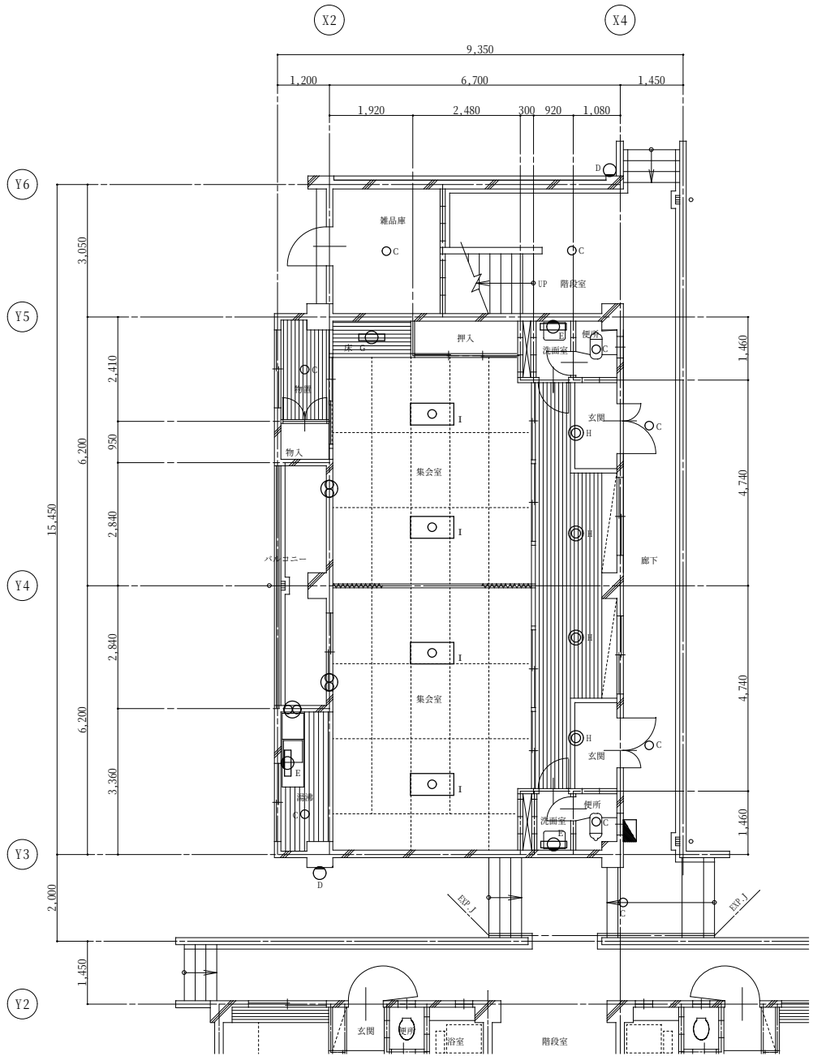


1階平面図　S=1/100
（3号棟）

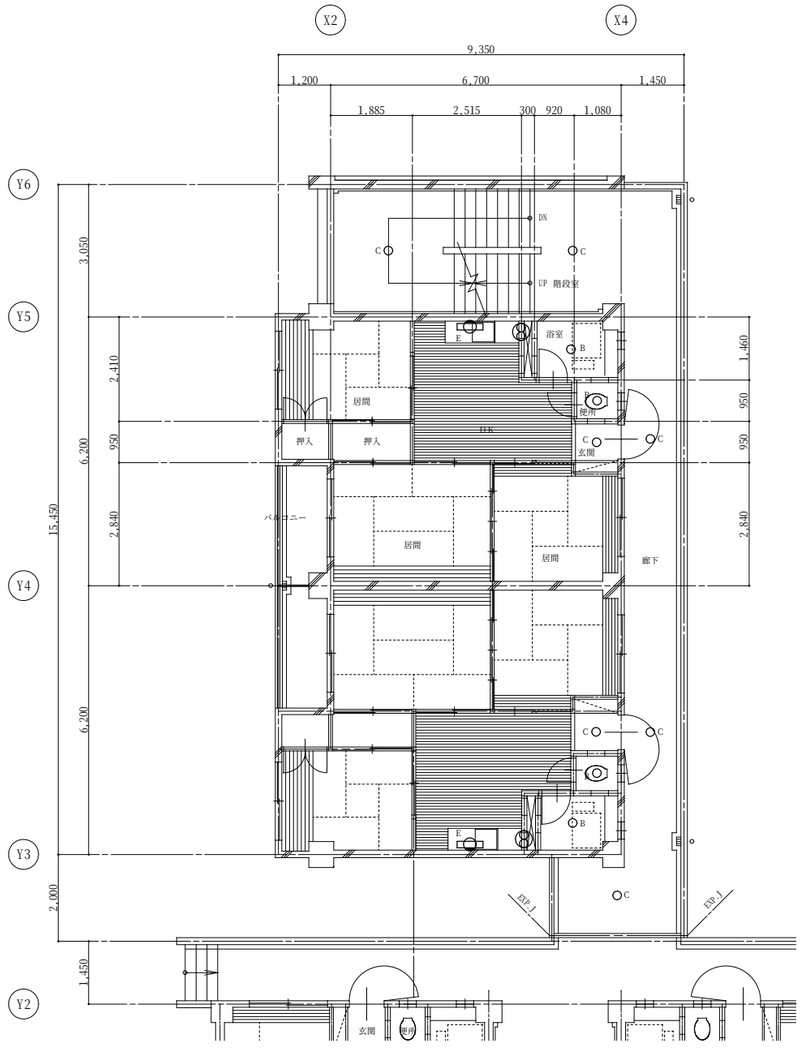


2～5階平面図　S=1/100
（3号棟）

| | |
|---|---|
| B | 天井直付照明(ｺｯﾌﾟ型,防水型)IL40W×1 |
| C | 天井直付ｼｰﾘﾝｸﾞ照明　IL40W×1 |
| D | 直付ﾌﾟﾗｹｯﾄ(ｺｯﾌﾟ型,防水型)IL40W×1 |
| E | 直付蛍光灯(流元灯)FL20W×1 |
| G | 直付蛍光灯　FL20W×1 |
| H | 埋込ﾀﾞｳﾝﾗｲﾄ　IL40W×1 |
| I | 直付蛍光灯(カバー付)FL40W×4 |
| ⊗ | 壁付換気扇(15cm) |
| ◪ | 分電盤(鋼板製,露出型,300×300×125)<br>MCCB3P 40A×1,MCCB2P 20A×4 |

| | | | | | | | |
|---|---|---|---|---|---|---|---|
| 変更日・・・・変更事項(△変更マーク　月 / 日) | NOTE | さくら建築設計 株式会社 | 広島市東区牛田早稲田1-22-13<br>一級建築士事務所登録 21（1）第0232号<br>一級建築士登録 第188696号　正木　繁康 | Checked<br>一級建築士登録<br>第243707号<br>氏名　中畠義行 | Drawn | 市営宮沖住宅3,4,5号棟、母子寮解体工事 | 設計図 | DATE 2022/3/31 |
| △1 | 凡例 | | | | | 2期工事 | SCALE | JOB 20080 |
| △2 | | | | | | 3号棟平面図　電気設備 | 1/100 | No. E 003 |
| △3 | | | | | | | | |

図画：A2（縮尺：A1→141%、A3→71%）　印刷日付 22 4 25

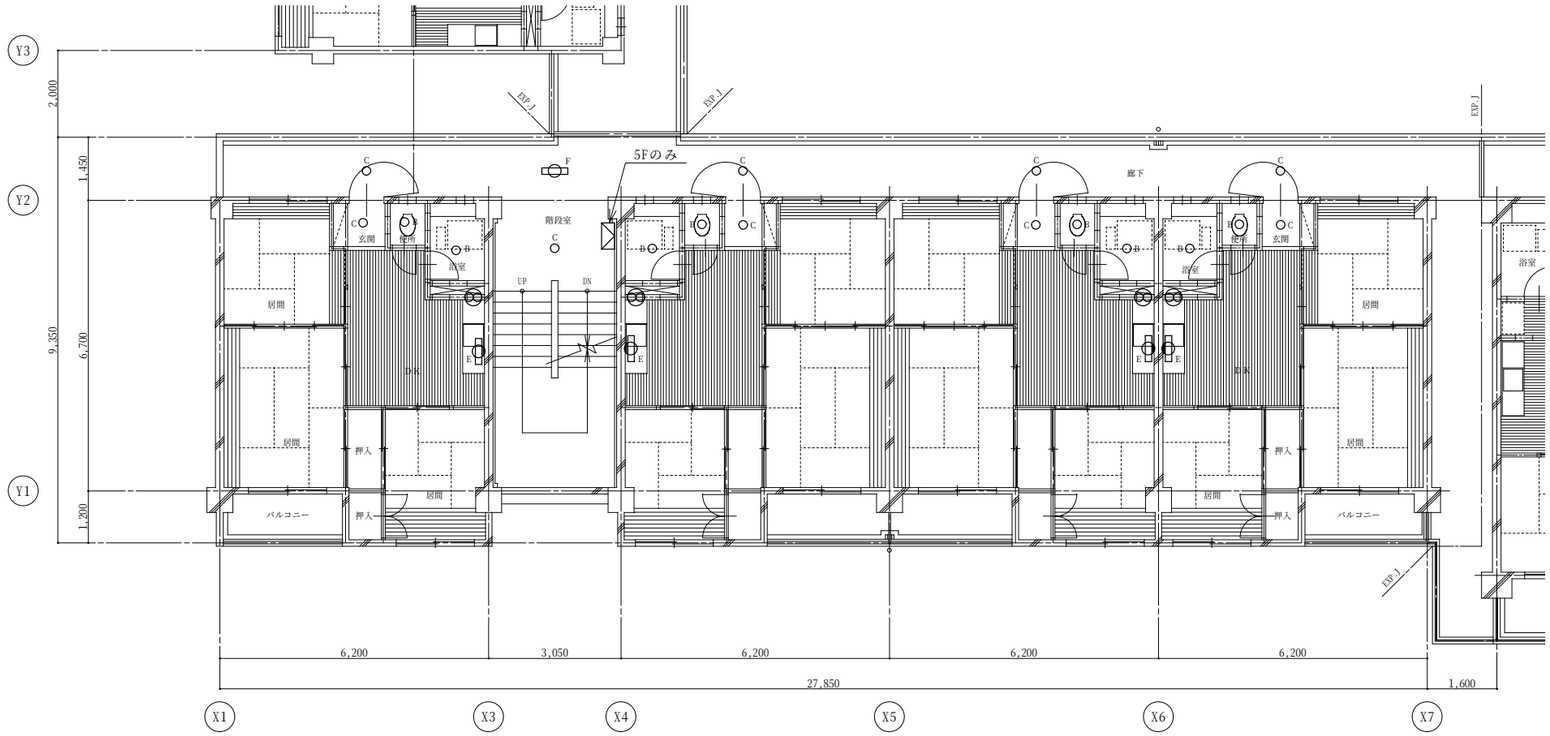


2～5階平面図　S=1/100
（4号棟）

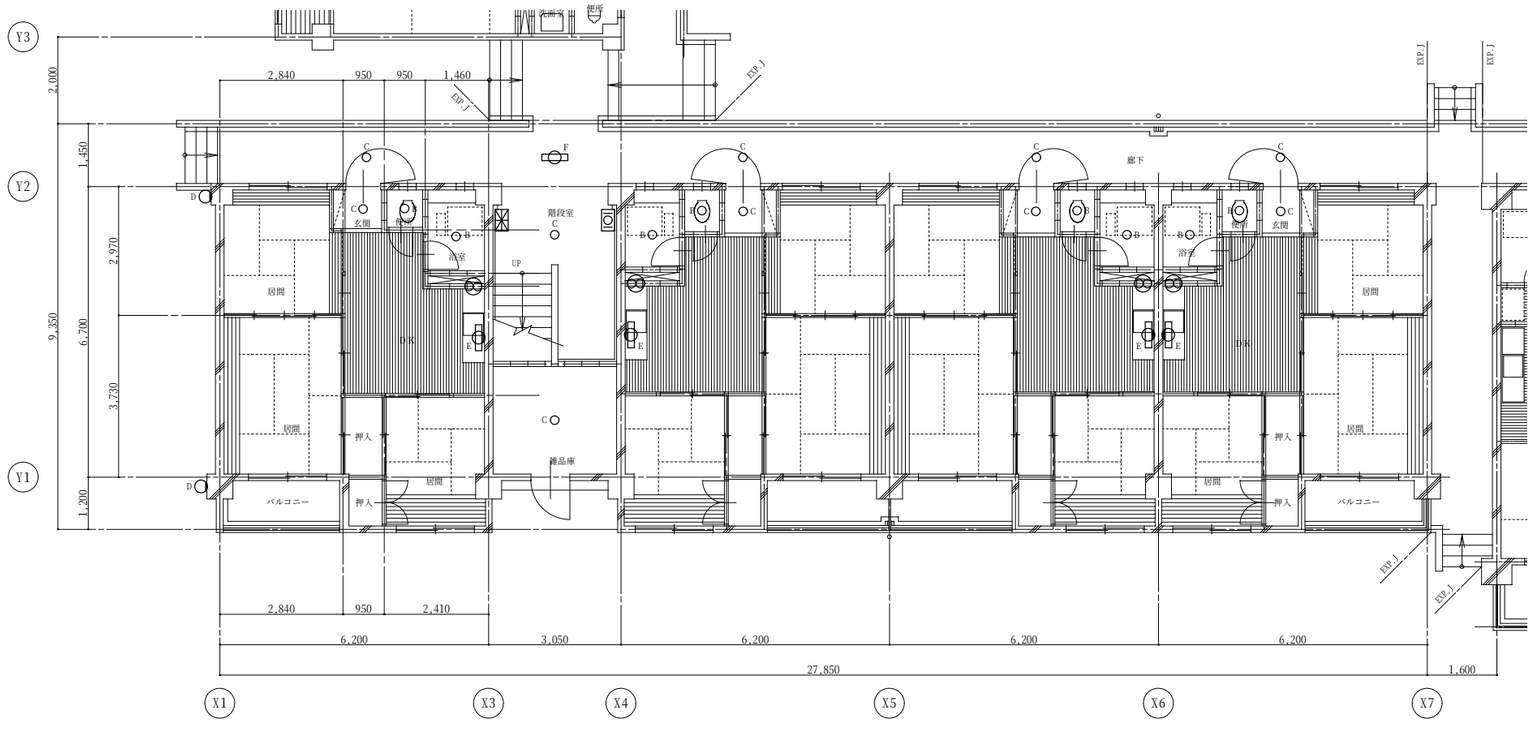


| | |
|---|---|
| ○B | 天井直付照明(ｺｯﾌﾟ型,防水型)IL40W×1 |
| ○C | 天井直付ｼｰﾘﾝｸﾞ照明　IL40W×1 |
| ◐D | 直付ﾌﾟﾗｸﾞｹｯﾄ(ｺｯﾌﾟ型,防水型)IL40W×1 |
| E | 直付蛍光灯(流元灯)FL20W×1 |
| F | 直付蛍光灯(逆富士型)FL20W×1 |
| ⊗ | 壁付換気扇(15cm) |
| | 火災受信機(鋼板製,露出型,350×500×90) |
| | TV機器収容箱(6分配器,ﾌﾞｰｽﾀｰ)<br>(鋼板製,露出型,600×600×180) |
| | 集合保安器盤(樹脂製,露出型,800×600×150) |

VHF/UHFｱﾝﾃﾅ2段(ｱﾝﾃﾅﾏｽﾄ自立型)の撤去費用を見込むこと

1階平面図　S=1/100
（4号棟）

| | | | | | | | |
|---|---|---|---|---|---|---|---|
| | 変更日・・・・変更事項(△変更マーク　月 / 日) | NOTE | さくら建築設計 株式会社 | 広島市東区牛田早稲田1-22-13<br>一級建築士事務所登録 21（1）第0232号<br>一級建築士登録 第188696号　正木　繁康 | Checked<br>一級建築士登録<br>第243707号<br>氏名　中畠義行 | Drawn | 市営宮沖住宅3,4,5号棟、母子寮解体工事　設計図 | DATE 2022/3/31 |
| | △1 / | 凡例 | | | | | 2期工事 | SCALE 1/100 JOB 20080 |
| | △2 / | | | | | | 4号棟平面図　電気設備 | No. E 004 |
| | △3 / | | | | | | | |

図画：A2（縮尺：A1→141%、A3→71%）　印刷日付 22 4 25

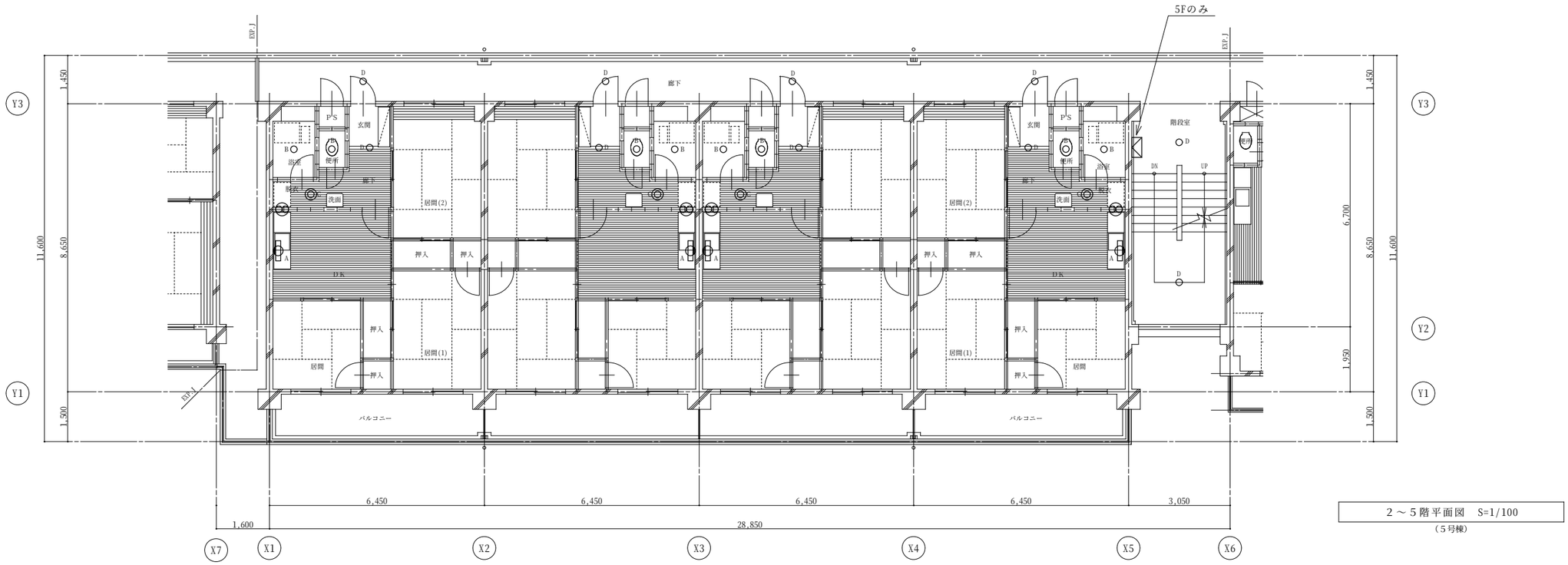


2～5階平面図　S=1/100
（5号棟）

| | |
|---|---|
| A | 直付蛍光灯(流元灯)FL20W×1 |
| B | 天井直付照明(ｺｯﾌﾟ型,防水型)IL40W×1 |
| B | 直付ﾌﾞﾗｹｯﾄ(ｺｯﾌﾟ型,防水型)IL40W×1 |
| C | 埋込ﾀﾞｳﾝﾗｲﾄ　IL40W×1 |
| D | 天井直付ｼｰﾘﾝｸﾞ照明　IL40W×1 |
| | 壁付換気扇(15cm) |
| | TV機器収容箱(4分配器,ﾌﾞｰｽﾀｰ)<br>(鋼板製,露出型,600×600×180) |
| | 引込開閉器盤<br>(鋼板製,露出型,1000×1600×250)<br>MCCB3P 100AF/100AT×3<br>MCCB2P 30AF/20AT×4, ELCB3P 30AF/30AT |

VHF/UHFｱﾝﾃﾅ2段(ｱﾝﾃﾅﾏｽﾄ自立型)の撤去費用
を見込むこと

1階平面図　S=1/100
（5号棟）

| | | | | | | | |
|---|---|---|---|---|---|---|---|
| 変更日・・・・変更事項(△変更マーク　月 / 日) | NOTE | さくら建築設計 株式会社 | 広島市東区牛田早稲田1-22-13<br>一級建築士事務所登録 21（1）第0232号<br>一級建築士登録 第188696号　正木　繁康 | Checked<br>一級建築士登録<br>第243707号<br>氏名　中畠義行 | Drawn | 市営宮沖住宅3,4,5号棟、母子寮解体工事 | 設計図 | DATE 2022/3/31 |
| 1 | 凡例 | SAKURA Architects Co.,ltd. | | | | 2期工事 | SCALE | JOB 20080 |
| 2 | | | | | | 5号棟平面図　電気設備 | 1/100 | No. E 005 |
| 3 | | | | | | | | |

図画：A2（縮尺：A1→141%、A3→71%）　印刷日付 22 4 25

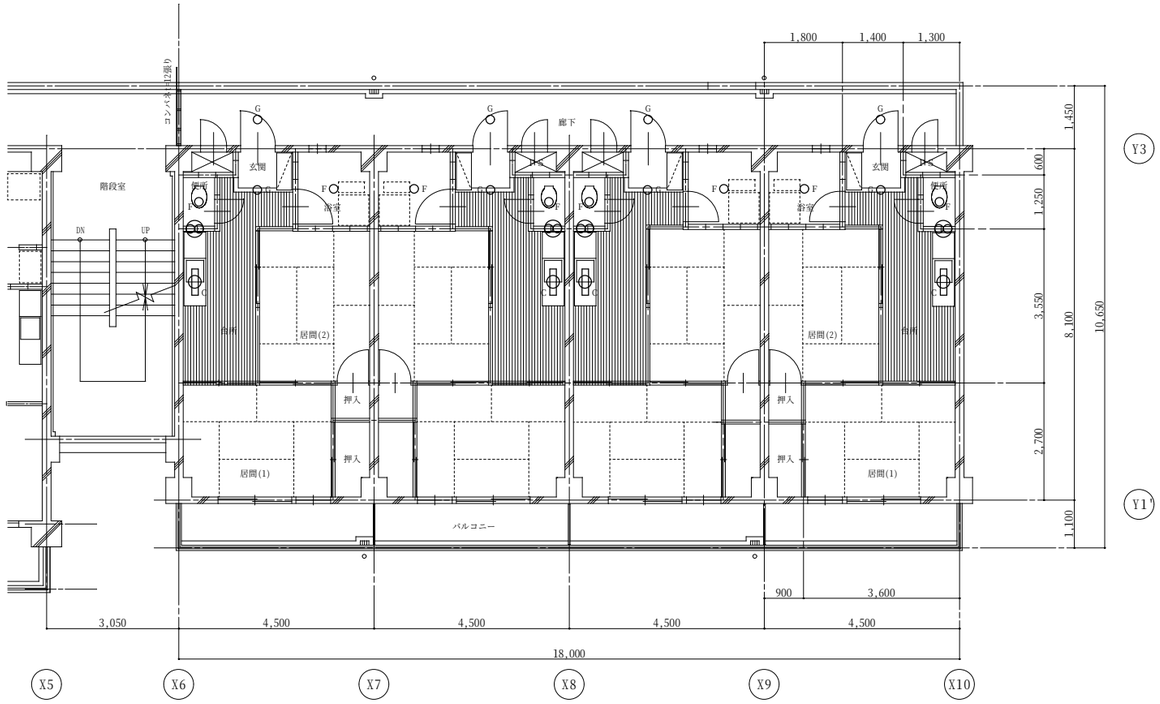


2階平面図　S=1/100

（母子寮棟）

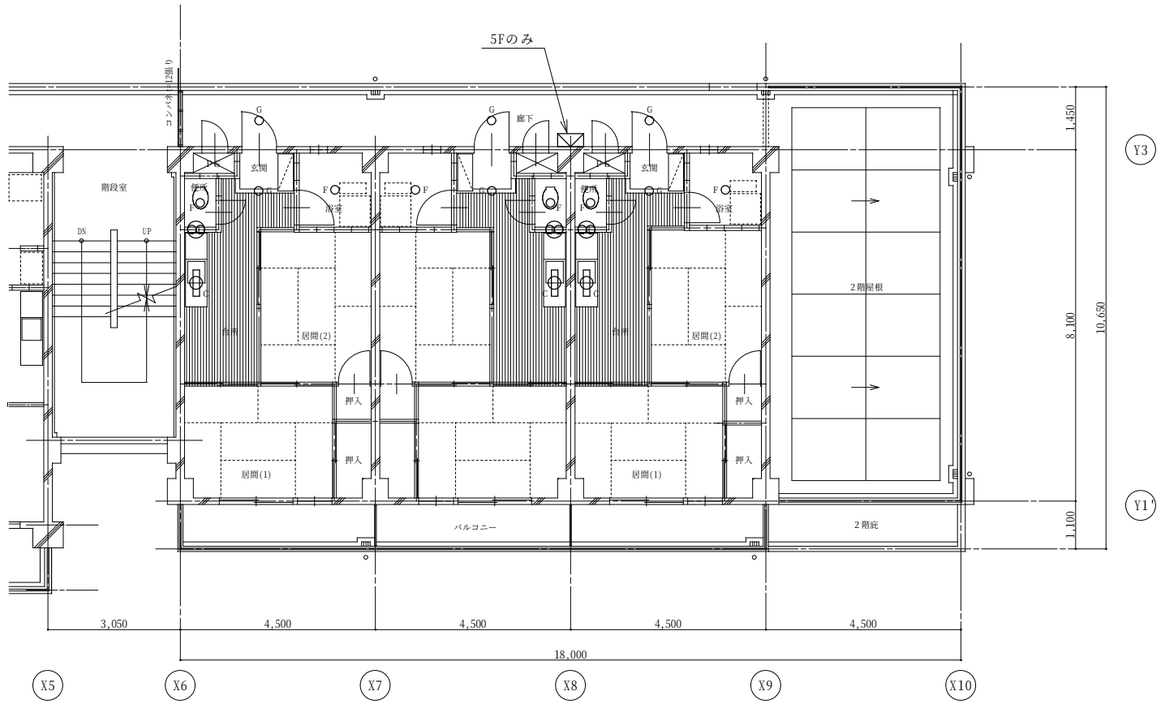


3～5階平面図　S=1/100

（母子寮棟）

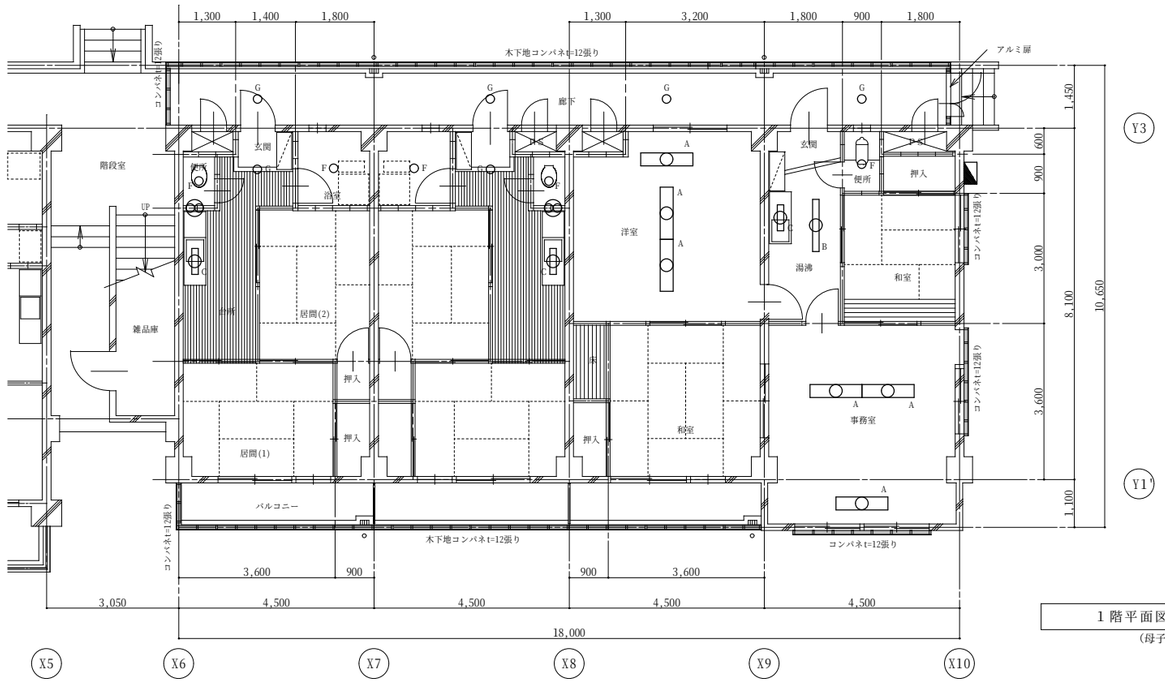


1階平面図　S=1/100

（母子寮棟）

| | |
|---|---|
| A | 直付蛍光灯(V型)FL40W×2 |
| B | 直付蛍光灯(V型)FL40W×1 |
| C | 直付蛍光灯(流元灯)FL20W×1 |
| F | 天井直付照明(ｺｯﾌﾟ型,防水型)IL40W×1 |
| G | 天井直付ｼｰﾘﾝｸﾞ照明　IL40W×1 |
| | 壁付換気扇(15cm) |
| | TV機器収容箱(4分配器,ﾌﾞｰｽﾀｰ)<br>(鋼板製,露出型,600×600×180) |
| | 引込開閉器盤(鋼板製,露出型,1000×1600×250D)<br>MCCB3P　225AF/200AT,100AF/75AT×2<br>50AF/50AT×2,30AF/20AT×2 |

VHF/UHFｱﾝﾃﾅ2段(ｱﾝﾃﾅﾏｽﾄ自立型)の撤去費用を見込むこと

| | | | | | | | |
|---|---|---|---|---|---|---|---|
| | 変更日・・・・変更事項(△変更マーク　月 / 日) | NOTE | さくら建築設計 株式会社 | 広島市東区牛田早稲田1-22-13<br>一級建築士事務所登録 21（1）第0232号<br>一級建築士登録 第188696号　正木　繁康 | Checked<br>一級建築士登録<br>第243707号<br>氏名　中畠義行 | Drawn | 市営宮沖住宅3,4,5号棟、母子寮解体工事 | 設計図 | DATE 2022/3/31 |
| | △1 / | 凡例 | SAKURA ArchitectaCo.,ltd. | | | | 2期工事 | SCALE | JOB 20080 |
| | △2 / | | | | | | 母子寮棟平面図　電気設備 | 1/100 | No. E 006 |
| | △3 / | | | | | | | | |

図画：A2（縮尺：A1→141%、A3→71%）　印刷日付 22 4 25

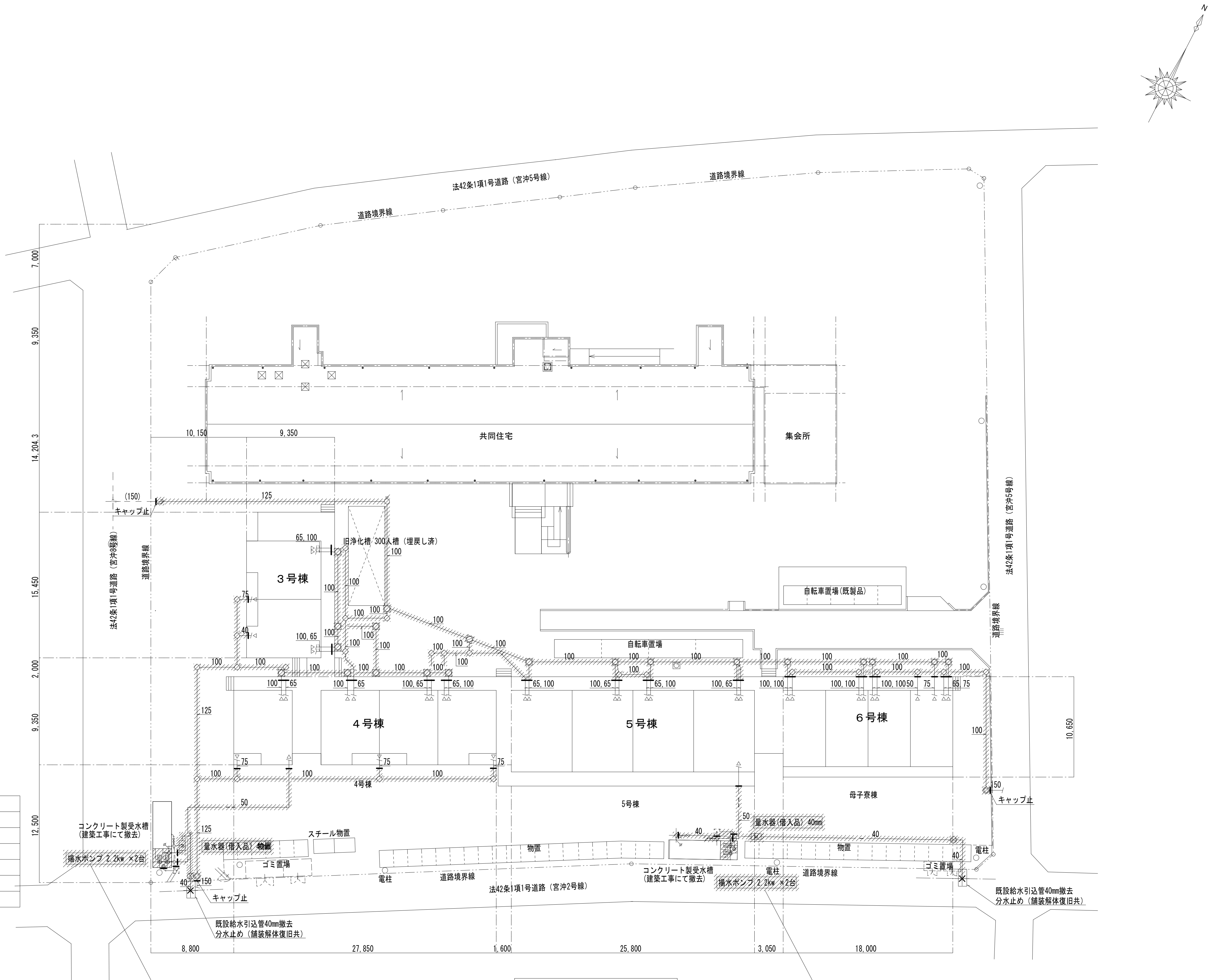


| 図示記号 | 名　称 | 仕　様 |
|---|---|---|
| —— – —— | 給 水 管 | 水道用硬質ポリ塩化ビニルライニング鋼管 |
| —— -- —— | 揚 水 管 | 水道用硬質ポリ塩化ビニルライニング鋼管 |
| —— XS —— | 連 結 送 水 管 | 配管用炭素鋼鋼管（白） |
| - - - - - - | 通　気　管 | 硬質ポリ塩化ビニル管（VP） |
| ———— | 雑　排　水　管 | 硬質ポリ塩化ビニル管（VU） |
| ——C—— | 汚　水　排　水　管 | 硬質ポリ塩化ビニル管（VP） |

凡例・特記事項

1. 図中の機器・器具・配管は既設を示す。
2. 既設管切断又は切離し箇所を示す。（必要に応じてキャップ止めとする）
3. 撤去を示す。
4. 土中放棄を示す。
5. 給排水配管の切断撤去末端処理は市指定業者によること。また、廃止手続きは受注者にて行うこと。
   給水引込管撤去に伴う、公道舗装解体復旧は本工事とする。

※揚水ポンプは、別の市営住宅にて再使用する。
取り外して、市営住宅管理グループに引き渡すこと。
取り外し方法は監督員の指示によること。

全体配置図　S=1/300

※揚水ポンプは、別の市営住宅にて再使用する。
取り外して、市営住宅管理グループに引き渡すこと。
取り外し方法は監督員の指示によること。

NOTE

凡例

さくら建築設計 株式会社
SAKURA ArchitectsCo.,ltd.

広島市東区牛田早稲田1-22-13
一級建築士事務所登録 21（1）第0232号
一級建築士登録 第188696号　正木　繁康

Checked
一級建築士登録
第243707号
氏名　中畠義行

Drawn

市営宮沖住宅３，４，５、６号棟解体工事

衛生設備 配置図(撤去)

| 設計図 | DATE | 2022/3/31 |
|---|---|---|
| SCALE | JOB | 20080 |
| 1/300 | No. | M-001 |

図画：Ａ２（縮尺：Ａ１→141%、Ａ３→71%）

凡例・特記事項

1．図中の機器・器具・配管は既設を示す。
2．——//—— 既設管切断又は切離し箇所を示す。（必要に応じてキャップ止めとする）
3．////// 撤去を示す。
4．×××××× 土中放棄を示す。
5．各階バルコニー、PS内露出配管及びR階露出配管は設備工事にて撤去する。

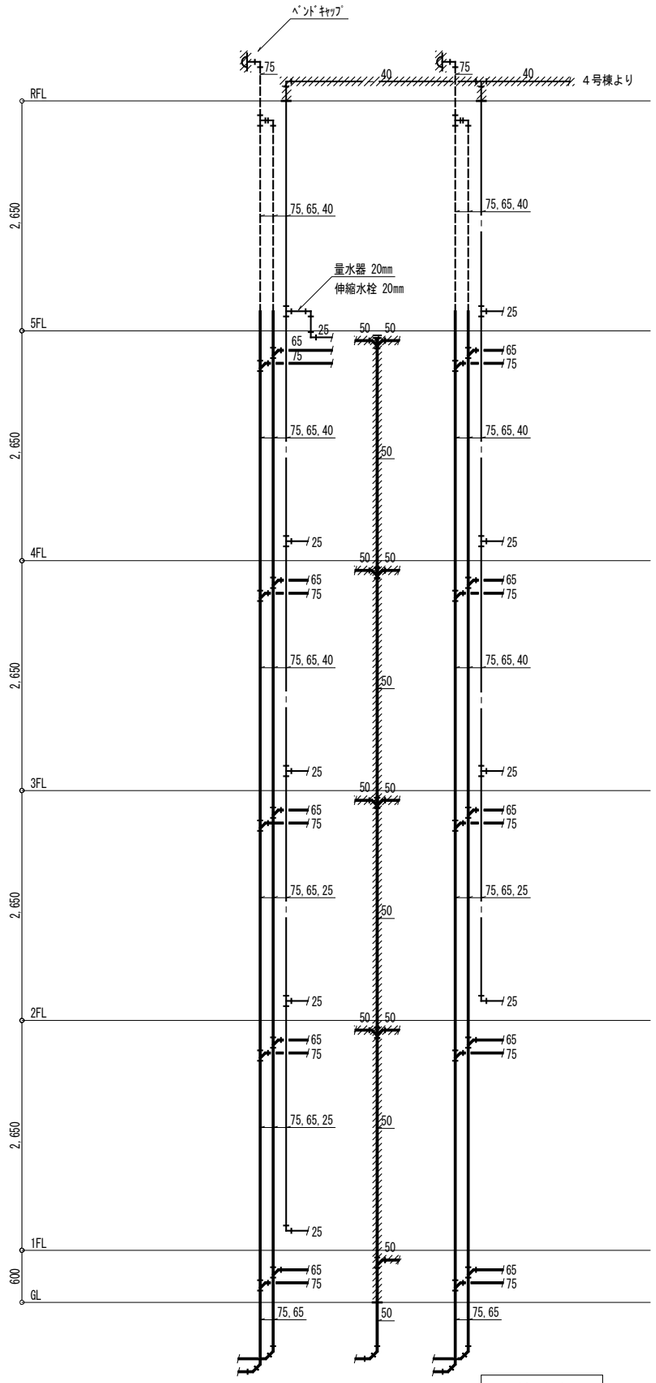


3号棟系統図

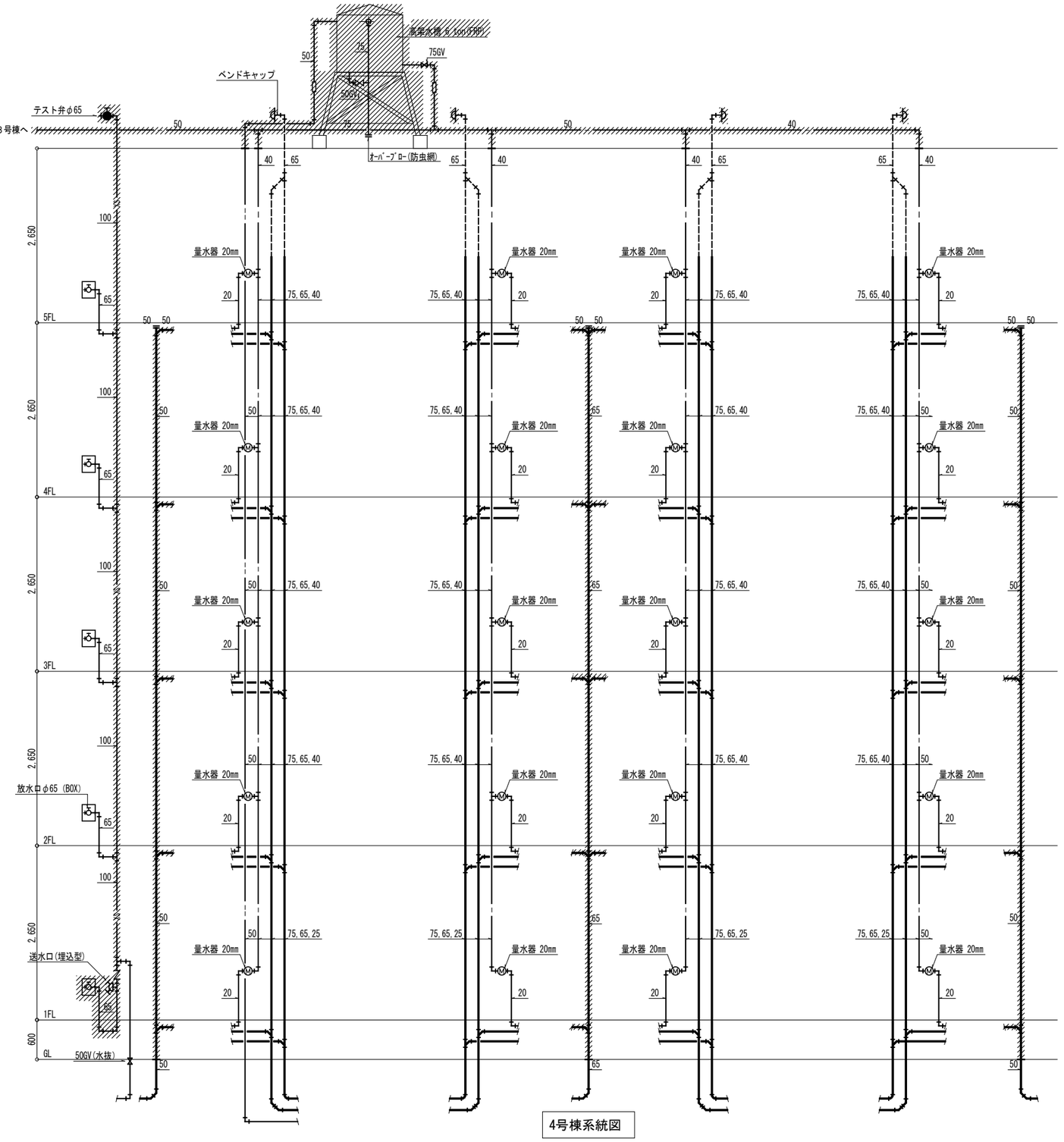


4号棟系統図

| | | | | | | | | |
|---|---|---|---|---|---|---|---|---|
| | NOTE | さくら建築設計 株式会社 SAKURA Architects Co.,ltd. | 広島市東区牛田早稲田1-22-13<br>一級建築士事務所登録 21（1）第0232号<br>一級建築士登録 第188696号 正木 繁康 | Checked 一級建築士登録 第243707号 氏名 中畠義行 | Drawn | 市営宮沖住宅３，４，５号棟，母子寮解体工事 | 設計図 | DATE 2022/3/31 |
| | 凡例 | | | | | | SCALE N.S | JOB 20080 |
| | | | | | | ３・４号棟 衛生設備 系統図（撤去） | No. M | 002 |

図画：Ａ２（縮尺：Ａ１→141%、Ａ３→71%）　印刷日付 22 3 11

凡例・特記事項

1．図中の機器・器具・配管は既設を示す。
2．——//—— 既設管切断又は切離し箇所を示す。（必要に応じてキャップ止めとする）
3．////////// 撤去を示す。
4．×××××××× 土中放棄を示す。
5．各階バルコニー、R階露出配管及びR階露出配管は設備工事にて撤去する。その他隠ぺい配管は建築解体工事にて撤去する。

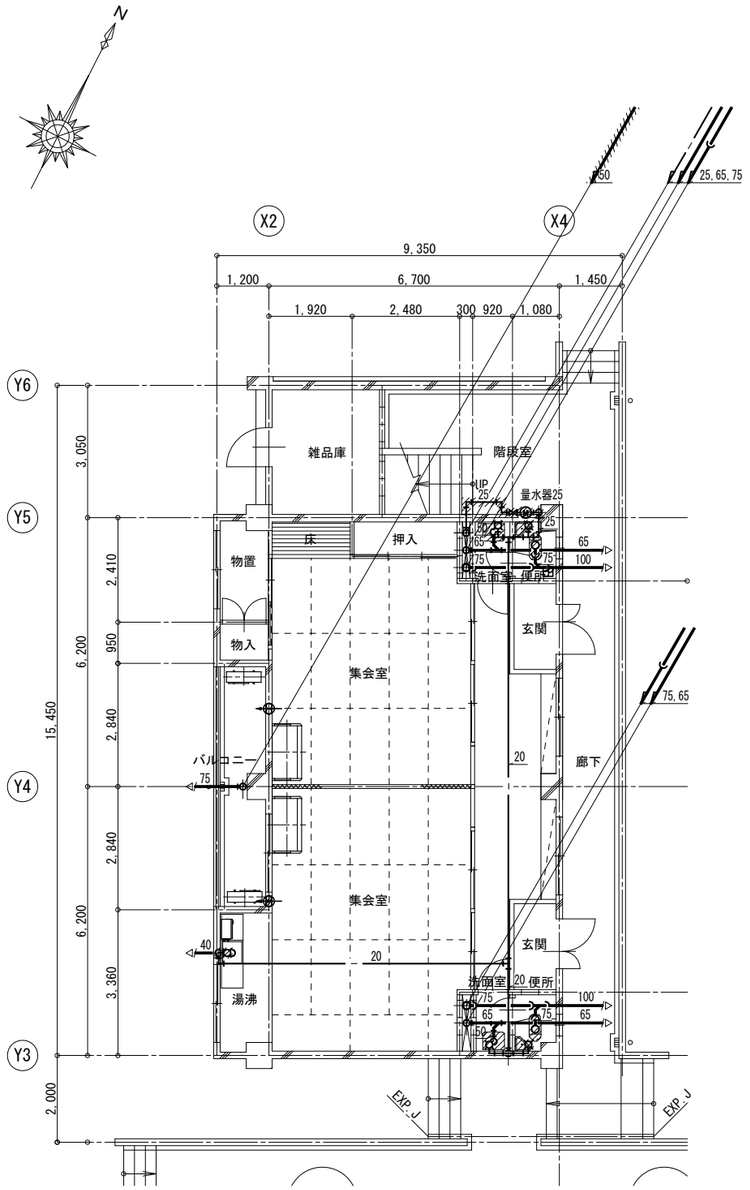


１階平面図　S=1/100
（３号棟）

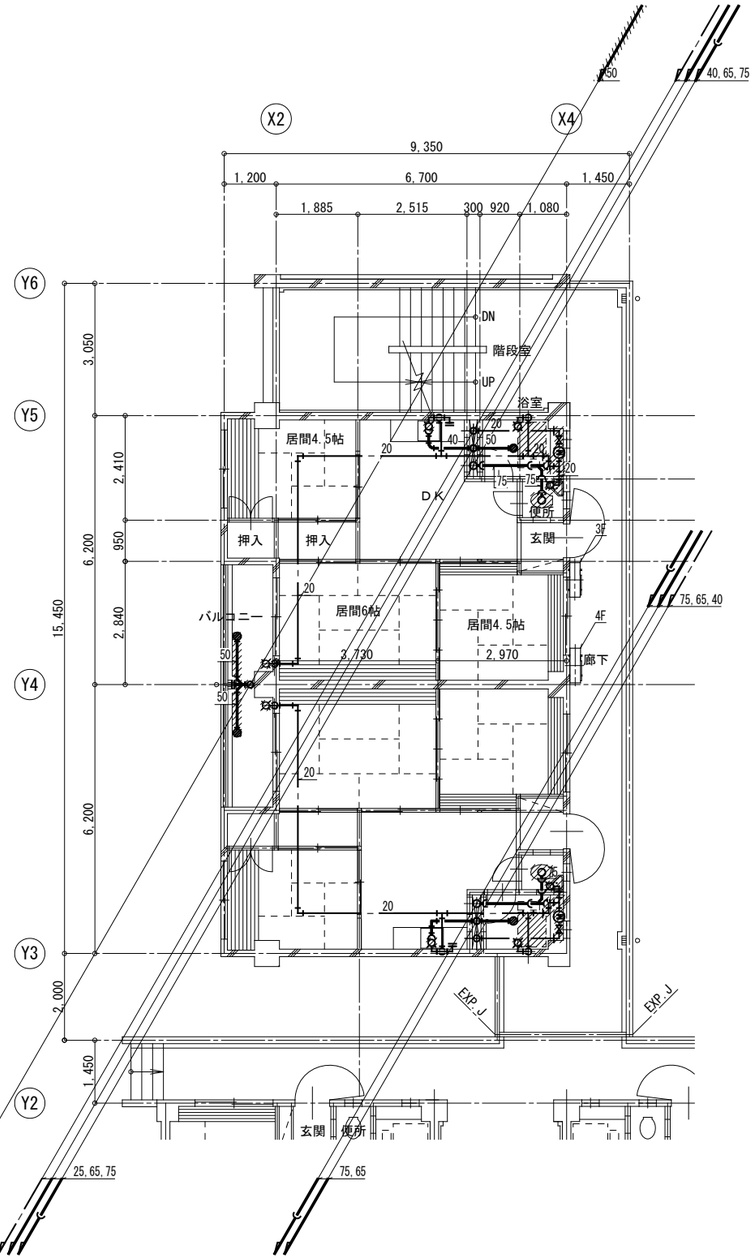


２～５階平面図　S=1/100
（３号棟）

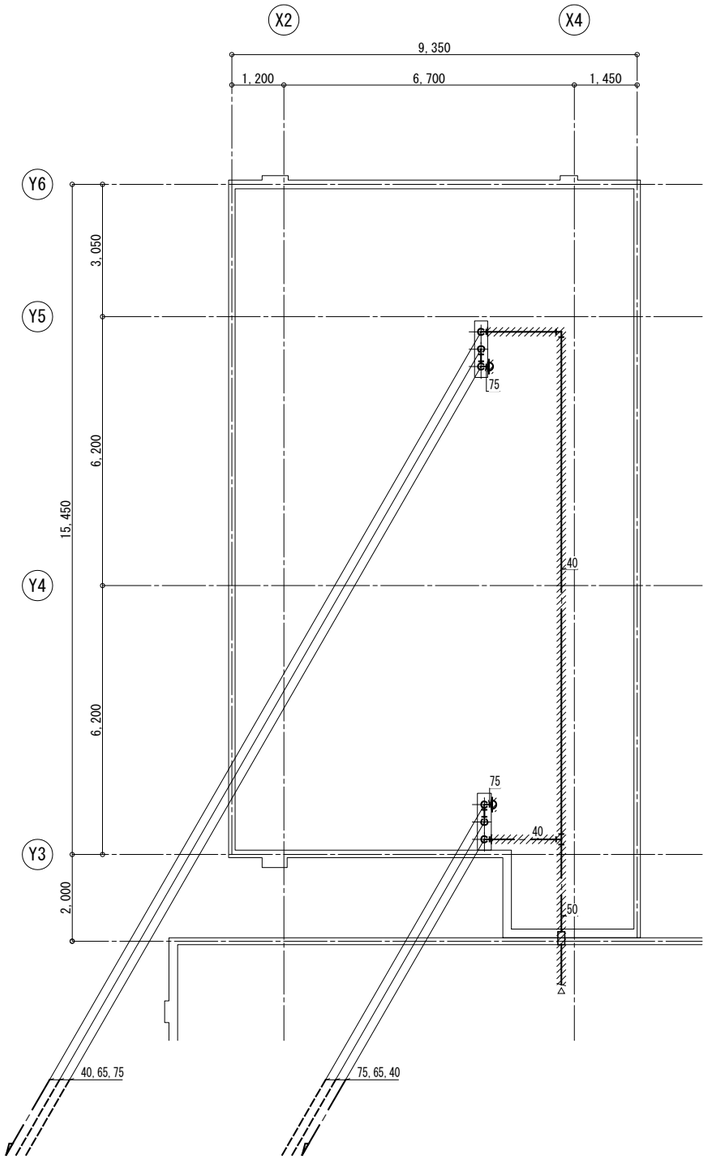


R階平面図　S=1/100
（３号棟）

| ３号棟　撤去品リスト（１階） | | |
|---|---|---|
| 和風兼用便器 | C375AV　S670（タンク） | 2 |
| 洗面器 | L230D | 2 |
| 化粧棚 | S3 | 2 |
| 自在水栓 | T130AR13 | 1 |
| 量水器 | 25A | 1 |
| 伸縮止水栓 | 25A | 1 |
| 天井扇 | | 1 |
| ガス瞬間湯沸器 | 5号　元止式 | 1 |
| | 290L×140×360H　5.4kg | |
| パッケージエアコン（室内機）（室外機） | 壁掛型　冷房能力　4.5KW | 2 |
| | 1050L×200×360H　18kg | |
| | 830L×300×690H　51kg | |
| | 冷媒　R22　1.7kg | |

| ３号棟　撤去品リスト（２～５階） | | |
|---|---|---|
| 浴槽（FRP製） | 800×700×650H　21kg | 8 |
| 洋風大便器 | C14　S670（タンク） | 8 |
| 自在水栓 | T30AR13 | 16 |
| 横水栓 | T26－13 | 8 |
| 量水器 | 20A | 8 |
| 伸縮止水栓 | 20A | 8 |
| ルームエアコン（室内機）（室外機） | 壁掛型　冷房能力　2.2KW相当 | 2 |
| | 800L×240D×300H　10kg | |
| | 720L×270D×560H　30kg | |
| | 冷媒　R22　550g | |

NOTE
凡例

SAKURA Architects Co.,ltd.
さくら建築設計 株式会社

広島市東区牛田早稲田1-22-13
一級建築士事務所登録 21（1）第0232号
一級建築士登録 第188696号　正木　繁康

Checked
一級建築士登録
第243707号
氏名　中畠義行

Drawn

市営宮沖住宅３，４，５号棟，母子寮解体工事　設計図
３号棟 衛生設備　１～R階平面図（撤去）

DATE 2022/3/31
SCALE 1/100
JOB 20080
No. M 003

図画：Ａ２（縮尺：Ａ１→141%、Ａ３→71%）　印刷日付 22 3 11

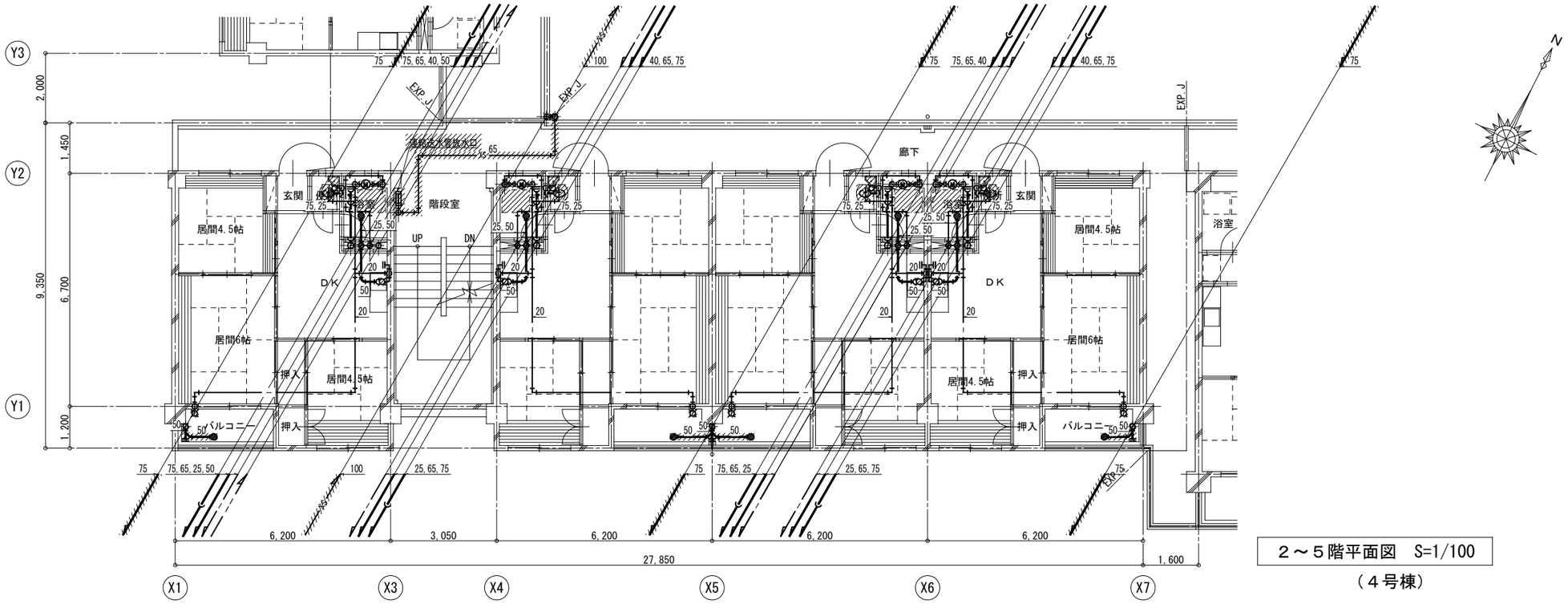


２～５階平面図　S=1/100

（４号棟）

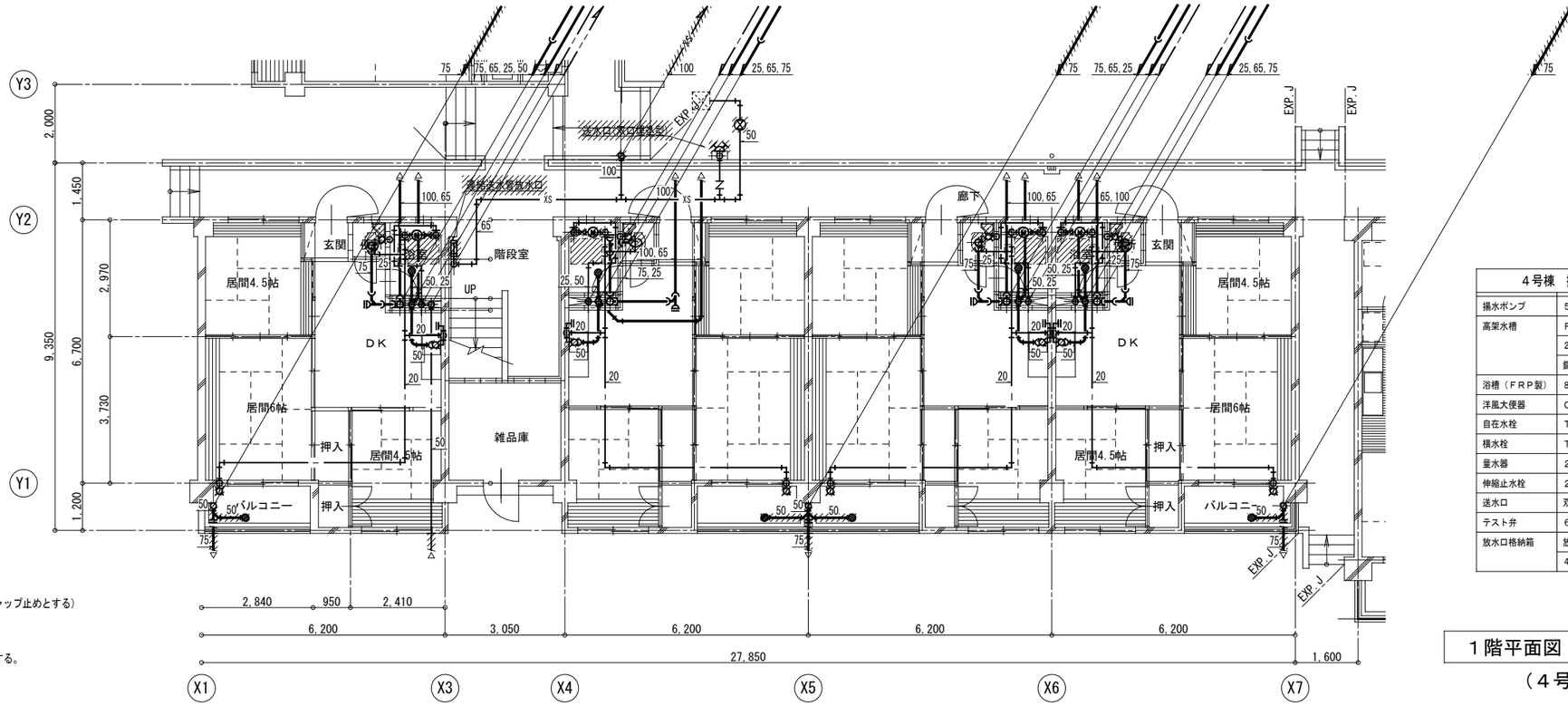


| ４号棟　撤去品リスト（１～５階） | | |
|---|---|---|
| 揚水ポンプ | ５０φ×２.２ＫＷ | ２ |
| 高架水槽 | ＦＲＰ製円筒形一体型　６０００Ｌ | １ |
| | ２０００φ×２４５０Ｈ　２３０ｋｇ | |
| | 鋼製架台　１５００Ｈ | |
| 浴槽（ＦＲＰ製） | ８００×７００×６５０Ｈ　２１ｋｇ | ２０ |
| 洋風大便器 | Ｃ１４　Ｓ６７０（タンク） | ２０ |
| 自在水栓 | Ｔ３０ＡＲ１３ | ４０ |
| 横水栓 | Ｔ２６－１３ | ２０ |
| 量水器 | ２０Ａ | ２０ |
| 伸縮止水栓 | ２０Ａ | ２０ |
| 送水口 | 双口埋込型　１００×６５×６５ | １ |
| テスト弁 | ６５Ａ | １ |
| 放水口格納箱 | 放水口６５Ａ | ５ |
| | ４５０×２５０×５５０Ｈ | |

１階平面図　S=1/100

（４号棟）

凡例・特記事項

1. 図中の機器・器具・配管は既設を示す。
2. 既設管切断又は切離し箇所を示す。（必要に応じてキャップ止めとする）
3. 撤去を示す。
4. 土中放棄を示す。
5. 各階バルコニー、R階露出配管及びR階露出配管は設備工事にて撤去する。
その他隠ぺい配管は建築解体工事にて撤去する。

| | | | | | | | | |
|---|---|---|---|---|---|---|---|---|
| NOTE | さくら建築設計株式会社 | 広島市東区牛田早稲田1-22-13 | Checked | Drawn | 市営宮沖住宅３，４，５号棟，母子寮解体工事 | 設計図 | DATE | 2022/3/31 |
| 凡例 | SAKURA ArchitectsCo.,ltd. | 一級建築士事務所登録 21（1）第0232号 | 一級建築士登録 | | | SCALE | JOB | 20080 |
| | | 一級建築士登録 第188696号　正木　繁康 | 第243707号 | | ４号棟 衛生設備　１～５階平面図(撤去) | 1/100 | No. M | 004 |
| | | | 氏名　中畠義行 | | | | | |

図画：Ａ２（縮尺：Ａ１→141%、Ａ３→71%）　印刷日付 22' 3' 11'

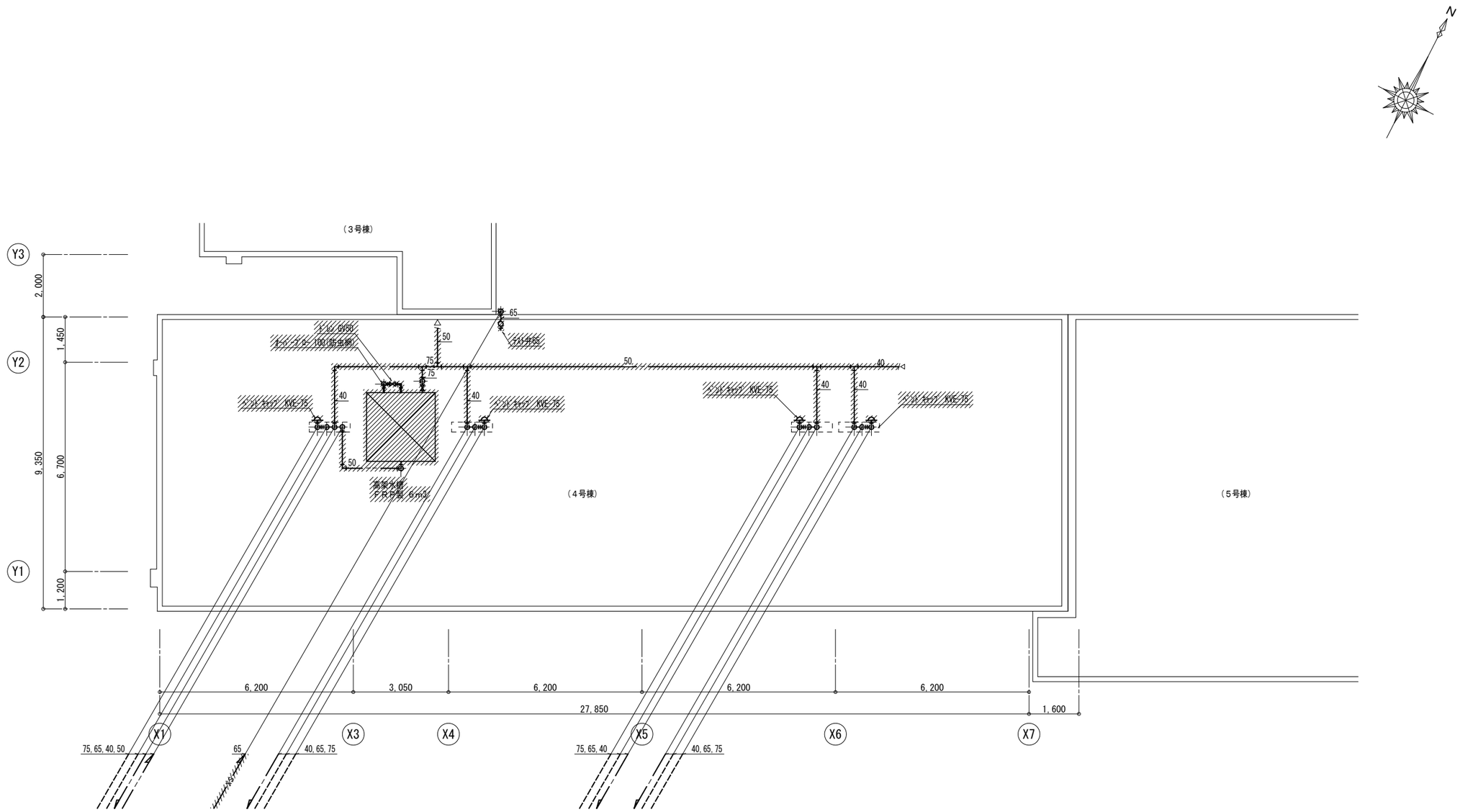


凡例・特記事項

1. 図中の機器・器具・配管は既設を示す。
2. 既設管切断又は切離し箇所を示す。（必要に応じてキャップ止めとする）
3. 撤去を示す。
4. 土中放棄を示す。
5. 各階バルコニー、R階露出配管及びR階露出配管は設備工事にて撤去する。
その他隠ぺい配管は建築解体工事にて撤去する。

| | | | | | | | | | |
|---|---|---|---|---|---|---|---|---|---|
| NOTE | | さくら建築設計株式会社 | 広島市東区牛田早稲田1-22-13<br>一級建築士事務所登録 21（1）第0232号<br>一級建築士登録 第188696号　正木　繁康 | Checked<br>一級建築士登録<br>第243707号<br>氏名　中畠義行 | Drawn | 市営宮沖住宅３，４，５号棟，母子寮解体工事 | 設計図 | DATE | 2022/3/31 |
| 凡例 | | | | | | | SCALE | JOB | 20080 |
| | | | | | | ４号棟 衛生設備 Ｒ階平面図（撤去） | 1/100 | No. M | 005 |

図画：Ａ２（縮尺：Ａ１→141%、Ａ３→71%）　印刷日付 22 3 11

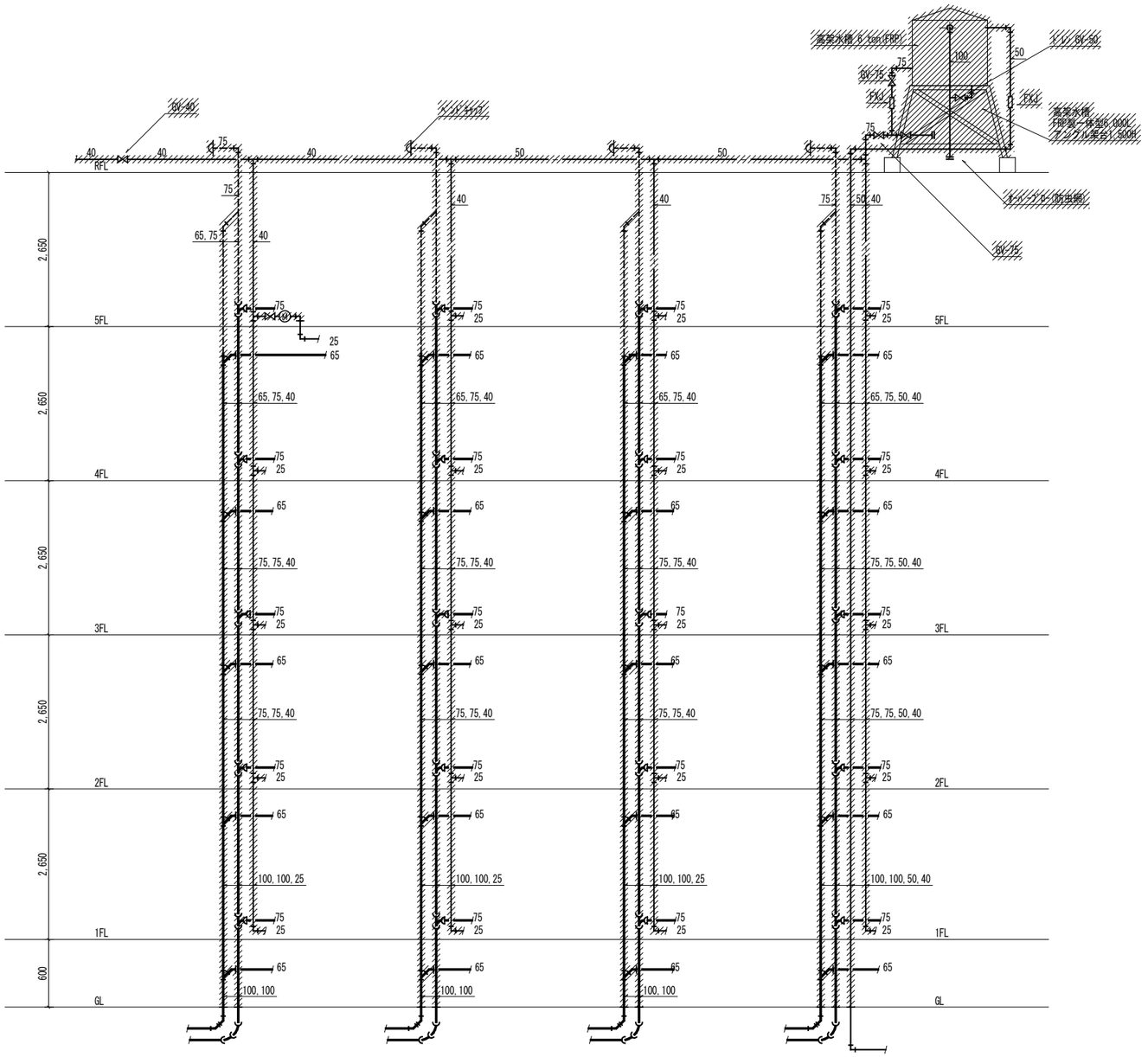


凡例・特記事項

1．図中の機器・器具・配管は既設を示す。
2．——//—— 既設管切断又は切離し箇所を示す。（必要に応じてキャップ止めとする）
3．////////// 撤去を示す。
4．×××××××× 土中放棄を示す。
5．各階バルコニー、R階露出配管及びR階露出配管は設備工事にて撤去する。
　その他隠ぺい配管は建築解体工事にて撤去する。

| NOTE |
|---|
| 凡例 |


さくら建築設計 株式会社
SAKURA Architects Co.,ltd.
広島市東区牛田早稲田1-22-13
一級建築士事務所登録 21（1）第0232号
一級建築士登録 第188696号　正木　繁康
Checked 一級建築士登録 第243707号 氏名　中畠義行
Drawn


市営宮沖住宅３，４，５号棟，母子寮解体工事　設計図　DATE 2022/3/31
５号棟 衛生設備 系統図（撤去）　SCALE N.S　JOB 20080　No. M 006

図画：Ａ２（縮尺：Ａ１→141%、Ａ３→71%）　印刷日付 22 3 11

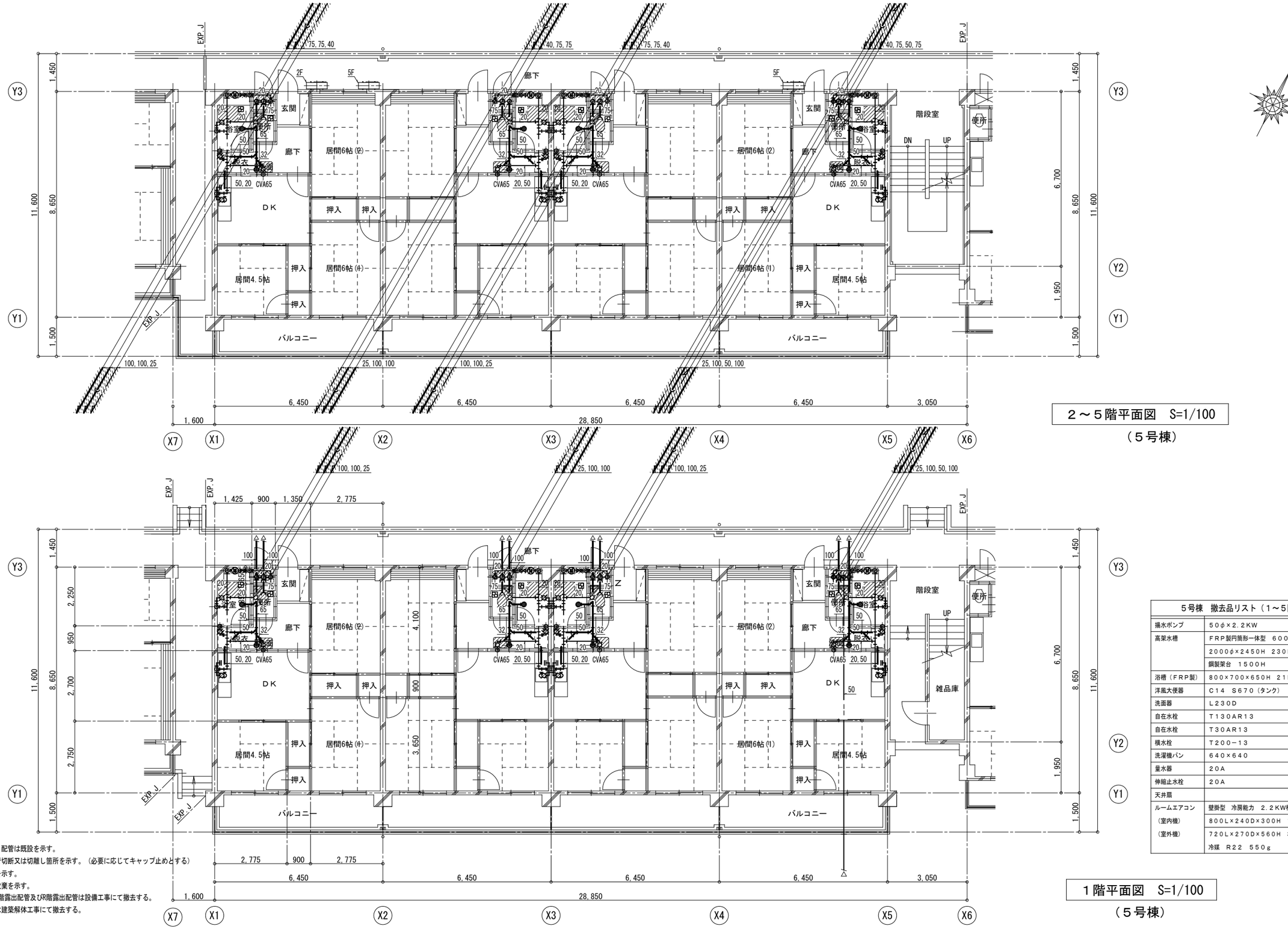


凡例・特記事項

1. 図中の機器・器具・配管は既設を示す。
2. ―//― 既設管切断又は切離し箇所を示す。（必要に応じてキャップ止めとする）
3. ////// 撤去を示す。
4. ×××××× 土中放棄を示す。
5. 各階バルコニー、R階露出配管及びR階露出配管は設備工事にて撤去する。
   その他隠ぺい配管は建築解体工事にて撤去する。

２～５階平面図　S=1/100
（５号棟）

１階平面図　S=1/100
（５号棟）

５号棟　撤去品リスト（１～５階）

| | | |
|---|---|---|
| 揚水ポンプ | 50φ×2.2KW | 2 |
| 高架水槽 | FRP製円筒形一体型　6000L | 1 |
| | 2000φ×2450H　230kg | |
| | 鋼製架台　1500H | |
| 浴槽（FRP製） | 800×700×650H　21kg | 20 |
| 洋風大便器 | C14　S670（タンク） | 20 |
| 洗面器 | L230D | 20 |
| 自在水栓 | T130AR13 | 20 |
| 自在水栓 | T30AR13 | 20 |
| 横水栓 | T200－13 | 20 |
| 洗濯機パン | 640×640 | 20 |
| 量水器 | 20A | 20 |
| 伸縮止水栓 | 20A | 20 |
| 天井扉 | | 40 |
| ルームエアコン | 壁掛型　冷房能力　2.2KW相当 | 3 |
| （室内機） | 800L×240D×300H　10kg | |
| （室外機） | 720L×270D×560H　30kg | |
| | 冷媒　R22　550g | |

| | | | | | | | |
|---|---|---|---|---|---|---|---|
| | NOTE | さくら建築設計 株式会社 | 広島市東区牛田早稲田1-22-13 | Checked | Drawn | 市営宮沖住宅３，４，５号棟，母子寮解体工事 | 設計図 DATE 2022/3/31 |
| | 凡例 | SAKURA Architects Co.,ltd. | 一級建築士事務所登録 21（1）第0232号 | 一級建築士登録 | | | SCALE JOB 20080 |
| | | | 一級建築士登録 第188696号　正木　繁康 | 第243707号 | | ５号棟 衛生設備　１～５階平面図(撤去) | 1/100 No. M 007 |
| | | | | 氏名　中畠義行 | | | |

図画：Ａ２（縮尺：Ａ１→141%、Ａ３→71%）　印刷日付 22 3 11

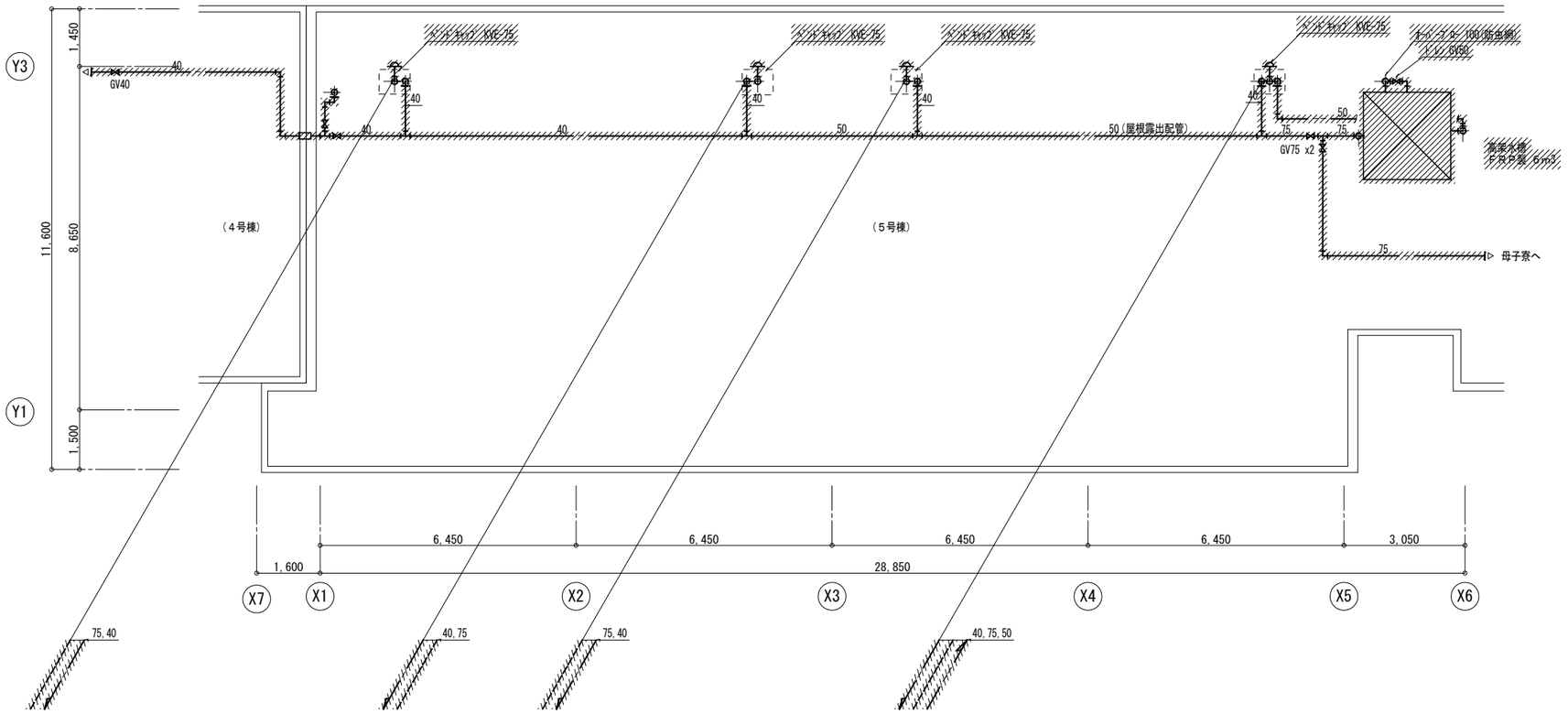


凡例・特記事項

1．図中の機器・器具・配管は既設を示す。
2．―//― 既設管切断又は切離し箇所を示す。（必要に応じてキャップ止めとする）
3．//////// 撤去を示す。
4．xxxxxxxx 土中放棄を示す。
5．各階バルコニー、R階露出配管及びR階露出配管は設備工事にて撤去する。
その他隠ぺい配管は建築解体工事にて撤去する。

| | | | | | | | | |
|---|---|---|---|---|---|---|---|---|
| | | NOTE | さくら建築設計 株式会社 SAKURA Architects Co.,ltd. | 広島市東区牛田早稲田1-22-13<br>一級建築士事務所登録 21（1）第0232号<br>一級建築士登録 第188696号 正木 繁康 | Checked<br>一級建築士登録<br>第243707号<br>氏名 中畠義行 | Drawn | 市営宮沖住宅３，４，５号棟，母子寮解体工事 設計図 | DATE 2022/3/31 |
| | | 凡例 | | | | | | SCALE JOB 20080 |
| | | | | | | | ５号棟 衛生設備 R階平面図(撤去) | 1/100 No. M 008 |

図画：Ａ２（縮尺：Ａ１→141%、Ａ３→71%） 印刷日付 22 3 11

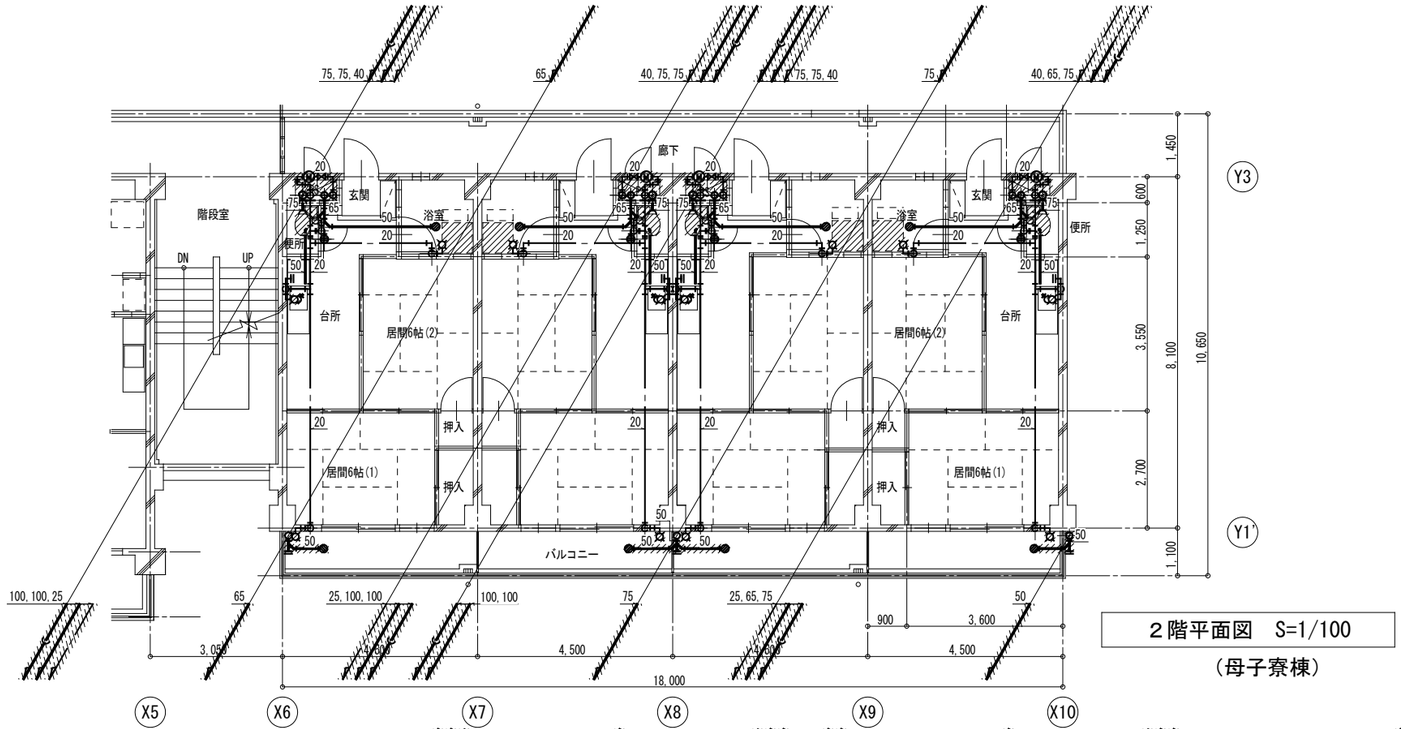


２階平面図　S=1/100

（母子寮棟）

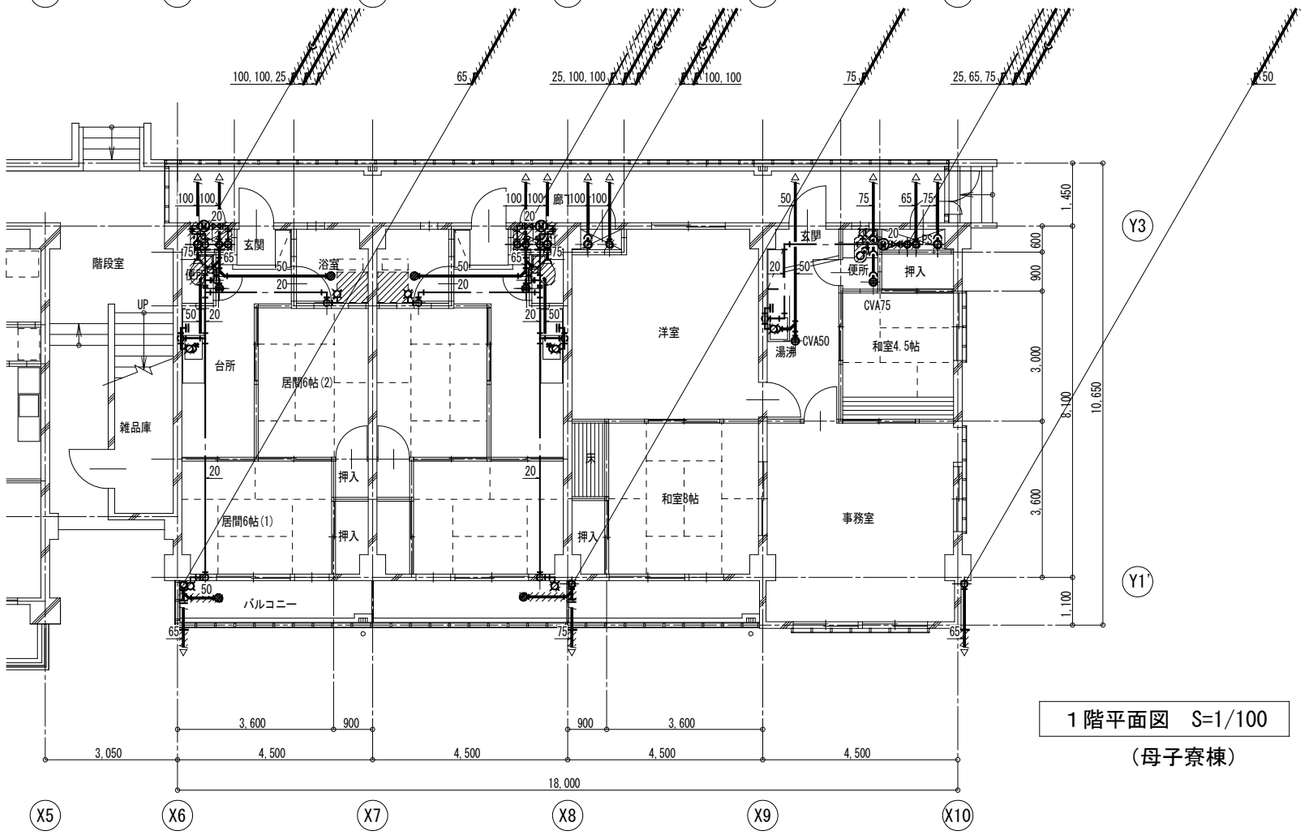


１階平面図　S=1/100

（母子寮棟）

| 母子寮　撤去品リスト（１～５階） | | |
|---|---|---|
| 和風兼用便器 | Ｃ３７５ＡＶ　Ｓ６７０（タンク） | １ |
| 自在水栓 | Ｔ１３０ＡＲ１３ | １ |
| ガス瞬間湯沸器 | ５号　元止式 | １ |
| | ２９０Ｌ×１４０×３６０Ｈ　５.４ｋｇ | |
| 浴槽（ＦＲＰ製） | ８００×７００×６５０Ｈ　２１ｋｇ | １５ |
| 洋風大便器 | Ｃ１４　Ｓ６７０（タンク） | １５ |
| 自在水栓 | Ｔ１３０ＡＲ１３ | １６ |
| 自在水栓 | Ｔ３０ＡＲ１３ | １５ |
| 横水栓 | Ｔ２００－１３ | １５ |
| 量水器 | ２０Ａ | １６ |
| 伸縮止水栓 | ２０Ａ | １６ |
| 天井扇 | | ３１ |

凡例・特記事項

1．図中の機器・器具・配管は既設を示す。
2．既設管切断又は切離し箇所を示す。（必要に応じてキャップ止めとする）
3．撤去を示す。
4．土中放棄を示す。
5．各階立管以降の排水管及び量水器一次側以降の給水管は建築解体工事で撤去。

| | | | | | | | | | |
|---|---|---|---|---|---|---|---|---|---|
| NOTE | | さくら建築設計株式会社 | 広島市東区牛田早稲田1-22-13 | Checked | Drawn | 市営宮沖住宅３，４，５号棟，母子寮解体工事 | 設計図 | DATE | 2022/3/31 |
| 凡例 | | | 一級建築士事務所登録 21（1）第0232号 | 一級建築士登録 | | | SCALE | JOB | 20080 |
| | | | 一級建築士登録 第188696号　正木　繁康 | 第243707号 | | 母子寮 衛生設備　１，２階平面図(撤去) | 1/100 | No. M | 009 |
| | | | | 氏名　中畠義行 | | | | | |

SAKURA ArchitectsCo.,ltd.

図画：Ａ２（縮尺：Ａ１→141%、Ａ３→71%）　印刷日付 22 3 11

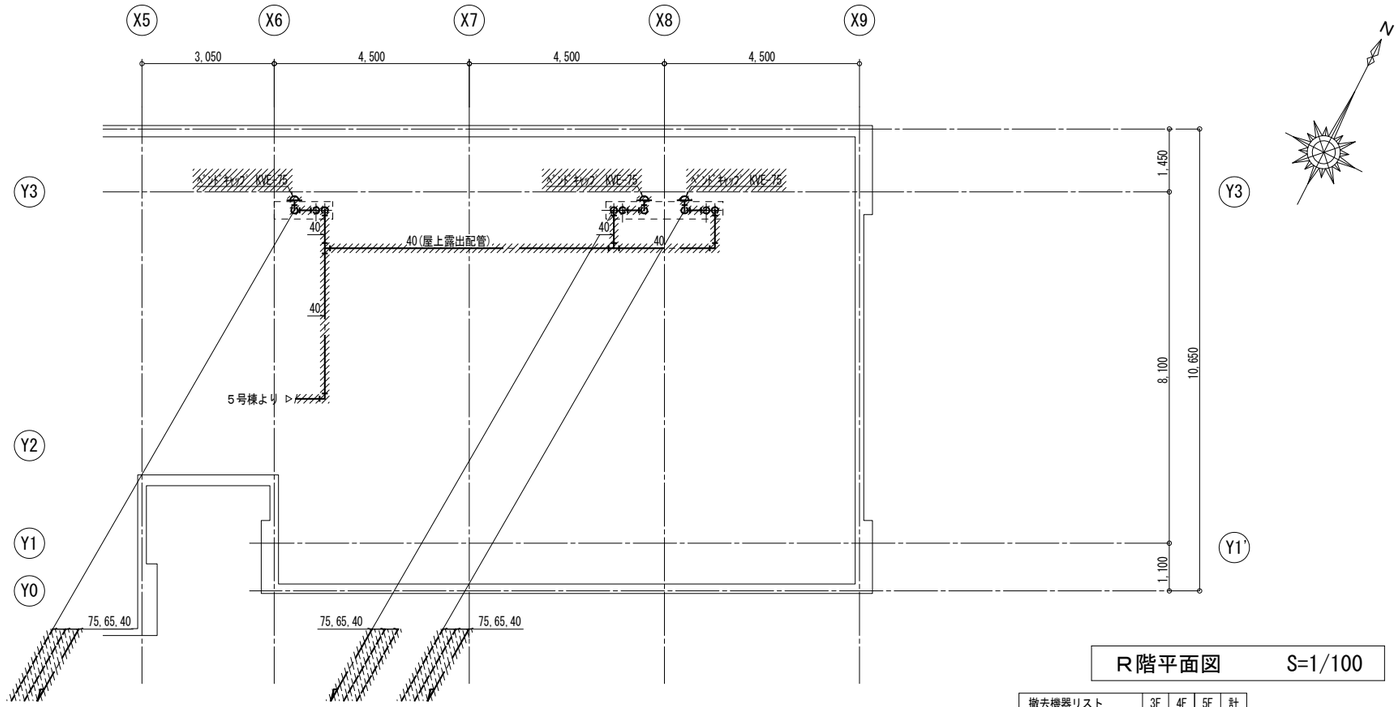


R階平面図　S=1/100

| 撤去機器リスト | 3F | 4F | 5F | 計 |
|---|---|---|---|---|
| 量水器 | 3 | 3 | 3 | 9 |
| 大便器 | 3 | 3 | 3 | 9 |
| 浴槽 | 3 | 3 | 3 | 9 |
| 水栓 | 9 | 9 | 9 | 27 |

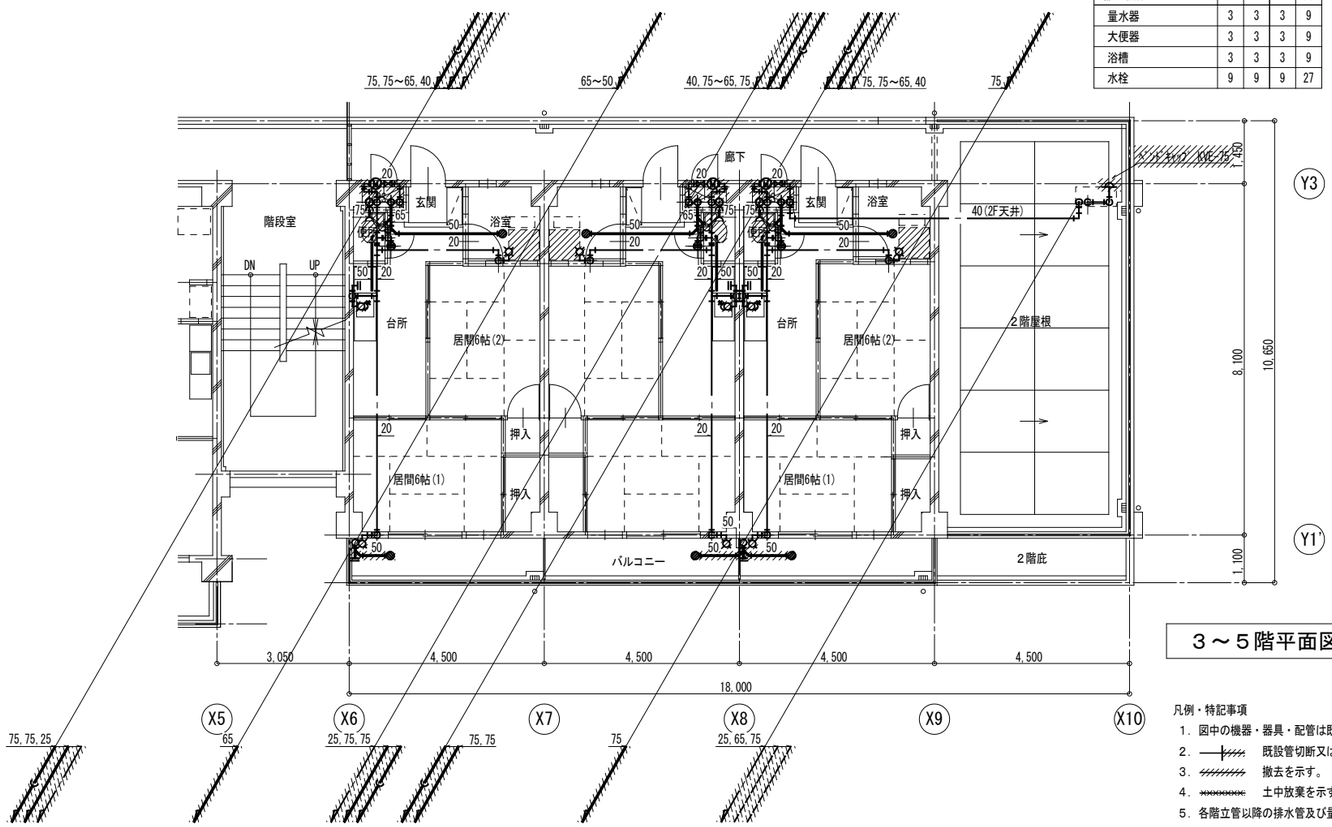


３～５階平面図　S=1/100

凡例・特記事項

1．図中の機器・器具・配管は既設を示す。
2．―//― 既設管切断又は切離し箇所を示す。（必要に応じてキャップ止めとする）
3．//// 撤去を示す。
4．xxxxxx 土中放棄を示す。
5．各階立管以降の排水管及び量水器一次側以降の給水管は建築解体工事で撤去。

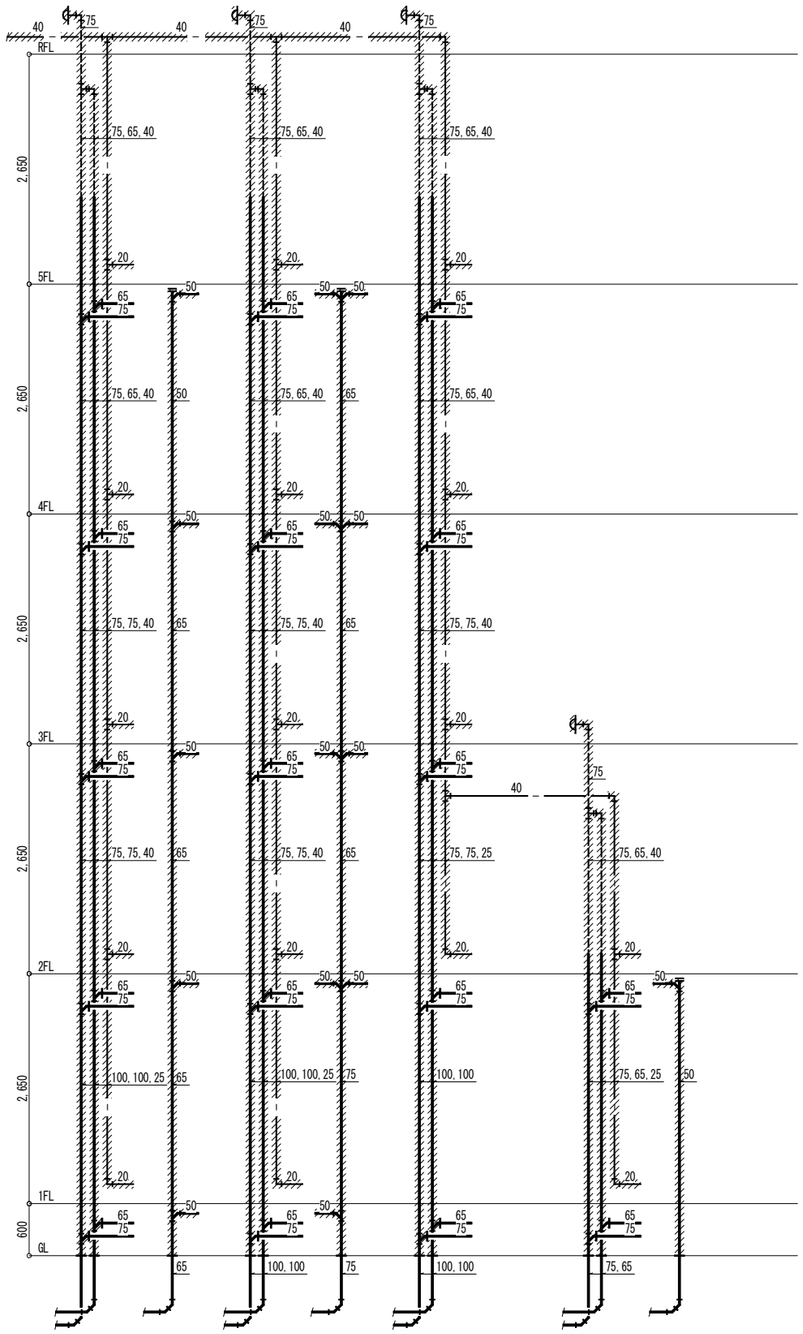


系統図　S=N.S

（母子寮棟）

| | | | | | | | |
|---|---|---|---|---|---|---|---|
| | | NOTE | | | | | |
| | | 凡例 | | | | | |
| SAKURA Architects Co.,ltd. | さくら建築設計 株式会社 | 広島市東区牛田早稲田1-22-13<br>一級建築士事務所登録 21（1）第0232号<br>一級建築士登録 第188696号　正木　繁康 | Checked<br>一級建築士登録<br>第243707号<br>氏名　中畠義行 | Drawn | 市営宮沖住宅３，４，５号棟，母子寮解体工事 | 設計図 | DATE 2022/3/31 |
| | | | | | | SCALE | JOB 20080 |
| | | | | | 母子寮 衛生設備　３～R階平面図・系統図(撤去) | 1/100<br>N.S | No. M 010 |

図画：Ａ２（縮尺：Ａ１→141%、Ａ３→71%）　印刷日付 22 3 11

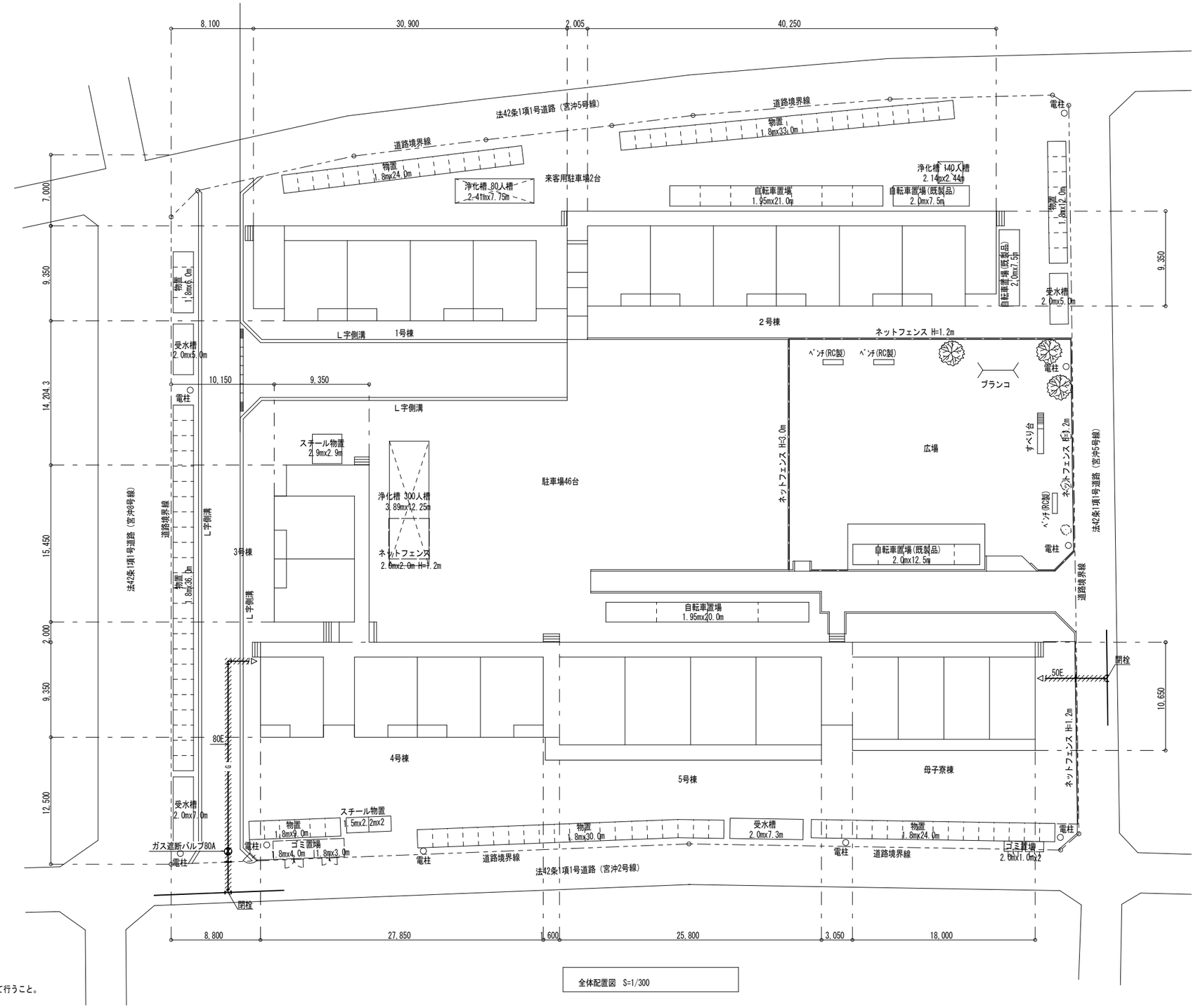


全体配置図 S=1/300

管種凡例

| 図示記号 | 名称 | 仕様 |
|---|---|---|
| G OOS | ガス管 | 配管用炭素鋼鋼管（白） |
| G OOE | ガス管(土中埋設) | ガス用ポリエチレン管 |

凡例・特記事項

1. 図中の機器・器具・配管は既設を示す。
2. ——|——— 既設管切断又は切離し箇所を示す。（必要に応じてキャップ止めとする）
3. ////////// 撤去を示す。
4. ×××××××× 土中放棄を示す。
5. ガス管の撤去末端処理は広島ガス（株）指定業者によること。また、廃止手続きは受注者にて行うこと。

NOTE
凡例

SAKURA Architects Co.,ltd.
さくら建築設計 株式会社

広島市東区牛田早稲田1-22-13
一級建築士事務所登録 21（1）第0232号
一級建築士登録 第188696号 正木 繁康

Checked
一級建築士登録
第243707号
氏名 中畠義行

Drawn

市営宮沖住宅３，４，５号棟，母子寮解体工事 設計図
DATE 2022/3/31
SCALE 1/300
JOB 20080
ガス設備 配置図(撤去)
No. M 011

図面：Ａ２（縮尺：Ａ１→141%、Ａ３→71%） 印刷日付 22 3 11

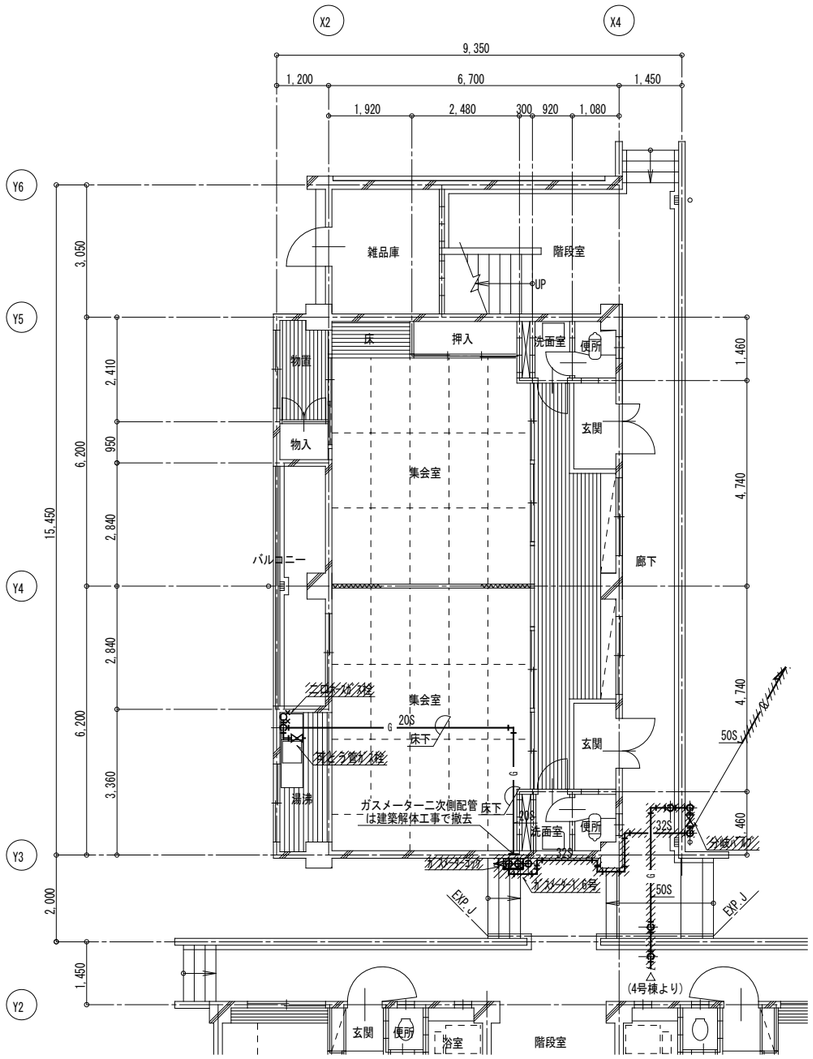


1階平面図　S=1/100

（３号棟）

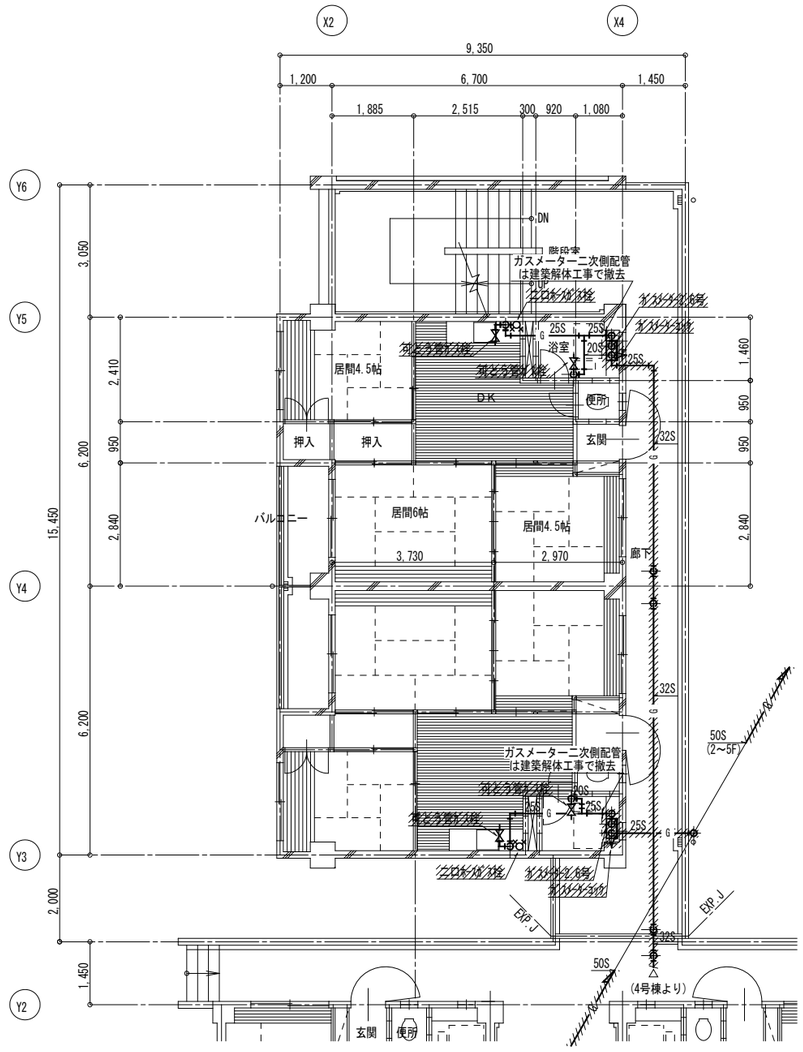


2～5階平面図　S=1/100

（３号棟）

| 撤去機器リスト | 1F | 2F | 3F | 4F | 5F | 計 |
|---|---|---|---|---|---|---|
| 可とう管ｶﾞｽ栓15A | 1 | 4 | 4 | 4 | 4 | 17 |
| ニロキｰスｶﾞｽ栓 | 1 | 2 | 2 | 2 | 2 | 9 |
| ｶﾞｽﾒｰﾀｰｺｯｸ | 1 | 2 | 2 | 2 | 2 | 9 |
| ｶﾞｽﾒｰﾀｰ1.6号 | 1 | － | － | － | － | 1 |
| ｶﾞｽﾒｰﾀｰ2.6号 | － | 2 | 2 | 2 | 2 | 8 |

凡例・特記事項

1．図中の機器・器具・配管は既設を示す。
2．―//― 既設管切断又は切離し箇所を示す。（必要に応じてキャップ止めとする）
3．//// 撤去を示す。
4．×××× 土中放棄を示す。

| NOTE | |
|---|---|
| 凡例 | |

SAKURA Architects Co.,ltd.
さくら建築設計 株式会社
広島市東区牛田早稲田1-22-13
一級建築士事務所登録 21（1）第0232号
一級建築士登録 第188696号　正木　繁康
Checked
一級建築士登録
第243707号
氏名　中畠義行
Drawn

| 市営宮沖住宅３，４，５号棟，母子寮解体工事 | 設計図 | DATE | 2022/3/31 |
|---|---|---|---|
| | | SCALE | JOB 20080 |
| ガス設備　３号棟平面図（撤去） | 1/100 | No. M | 012 |

図画：Ａ２（縮尺：Ａ１→141%、Ａ３→71%）　印刷日付 22 3 11

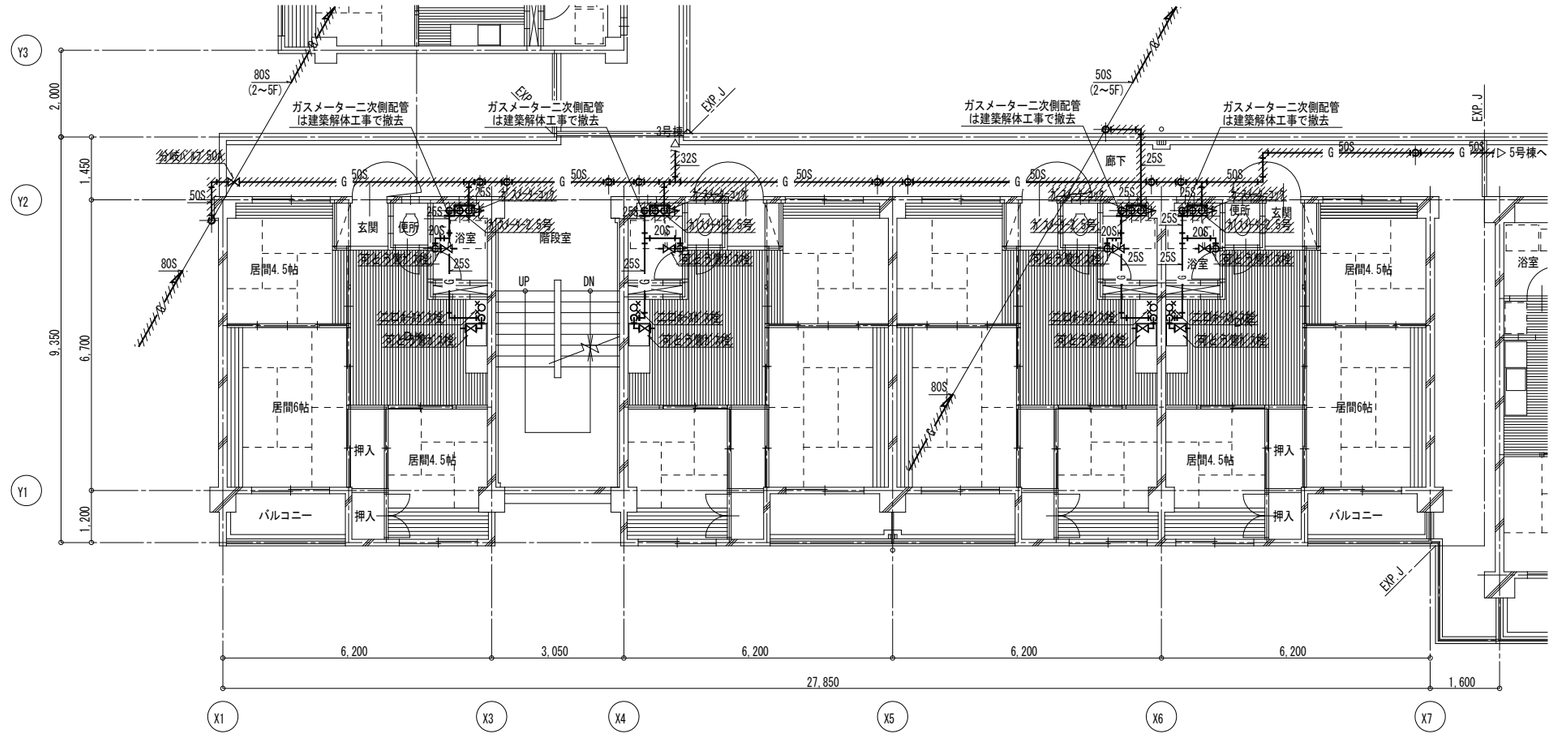


2～5階平面図　S=1/100

（4号棟）

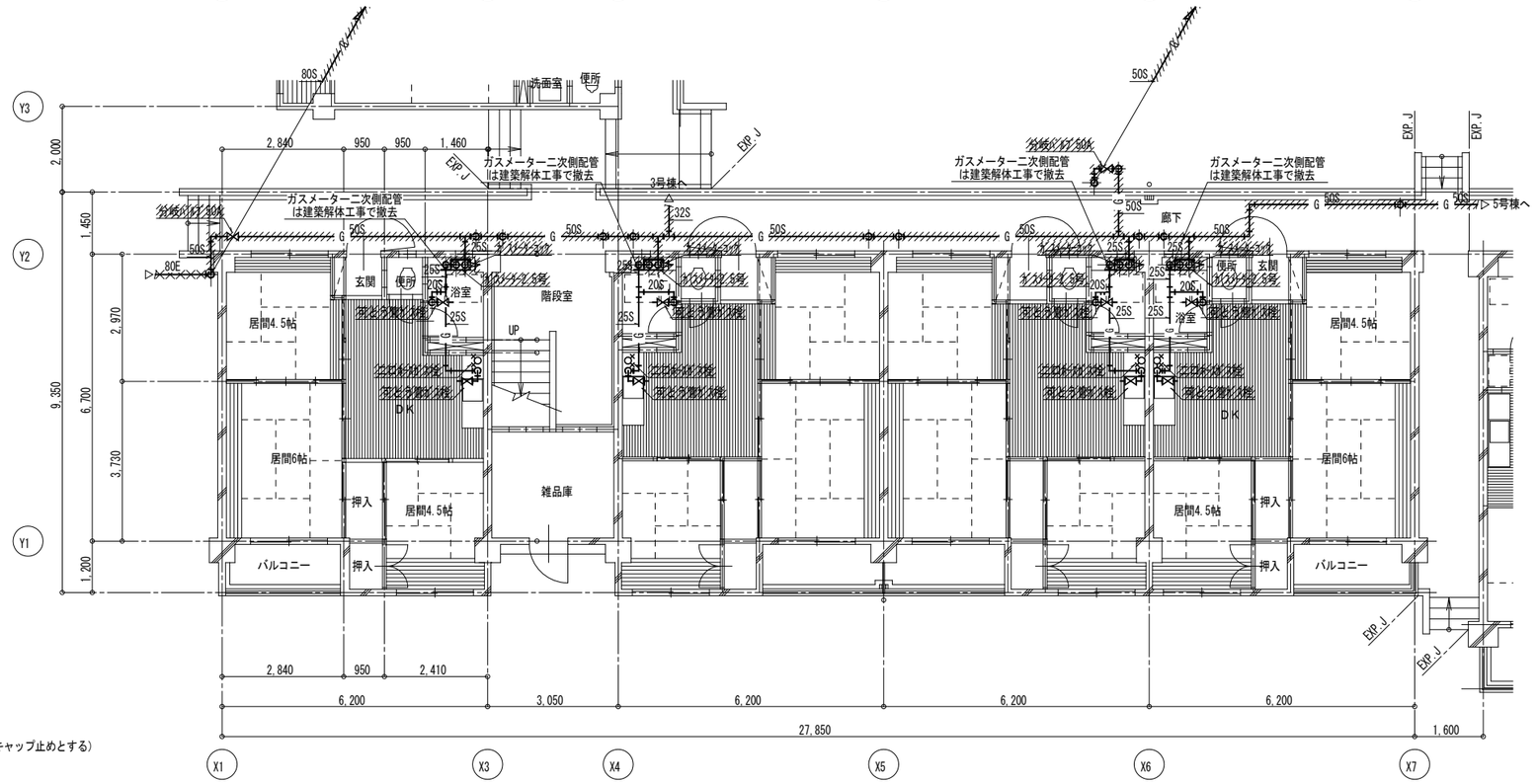


| 撤去機器リスト | 1F | 2F | 3F | 4F | 5F | 計 |
|---|---|---|---|---|---|---|
| 可とう管ｶﾞｽ栓15A | 8 | 8 | 8 | 8 | 8 | 40 |
| 二口ﾎｰｽｶﾞｽ栓 | 4 | 4 | 4 | 4 | 4 | 20 |
| 風呂釜(排気ﾄｯﾌﾟ共) | 4 | 4 | 4 | 4 | 4 | 20 |
| ｶﾞｽﾒｰﾀｰ2.5号 (ｶﾞｽﾒｰﾀｰｺｯｸ25A共) | 4 | 4 | 4 | 4 | 4 | 20 |

1階平面図　S=1/100

（4号棟）

凡例・特記事項

1．図中の機器・器具・配管は既設を示す。
2．既設管切断又は切離し箇所を示す。（必要に応じてキャップ止めとする）
3．撤去を示す。
4．土中放棄を示す。

| | | | | | | | |
|---|---|---|---|---|---|---|---|
| NOTE | さくら建築設計 株式会社 | 広島市東区牛田早稲田1-22-13 | Checked | Drawn | 市営宮沖住宅３，４，５号棟，母子寮解体工事 | 設計図 | DATE 2022/3/31 |
| 凡例 | SAKURA ArchitectsCo.,ltd. | 一級建築士事務所登録 21（1）第0232号 | 一級建築士登録 | | | SCALE | JOB 20080 |
| | | 一級建築士登録 第188696号　正木　繁康 | 第243707号 | | ガス設備　４号棟平面図（撤去） | 1/100 | No. M 013 |
| | | | 氏名　中畠義行 | | | | |

図画：Ａ２（縮尺：Ａ１→141%、Ａ３→71%）　印刷日付 22 3 11

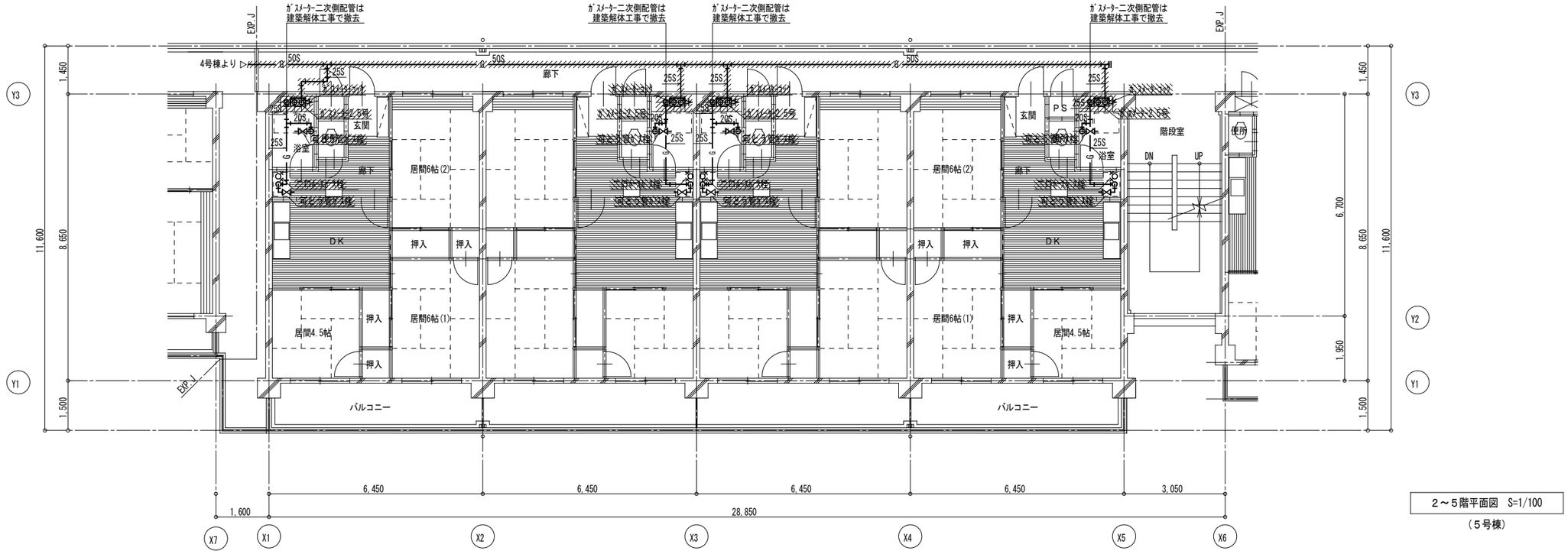


2～5階平面図　S=1/100

（5号棟）

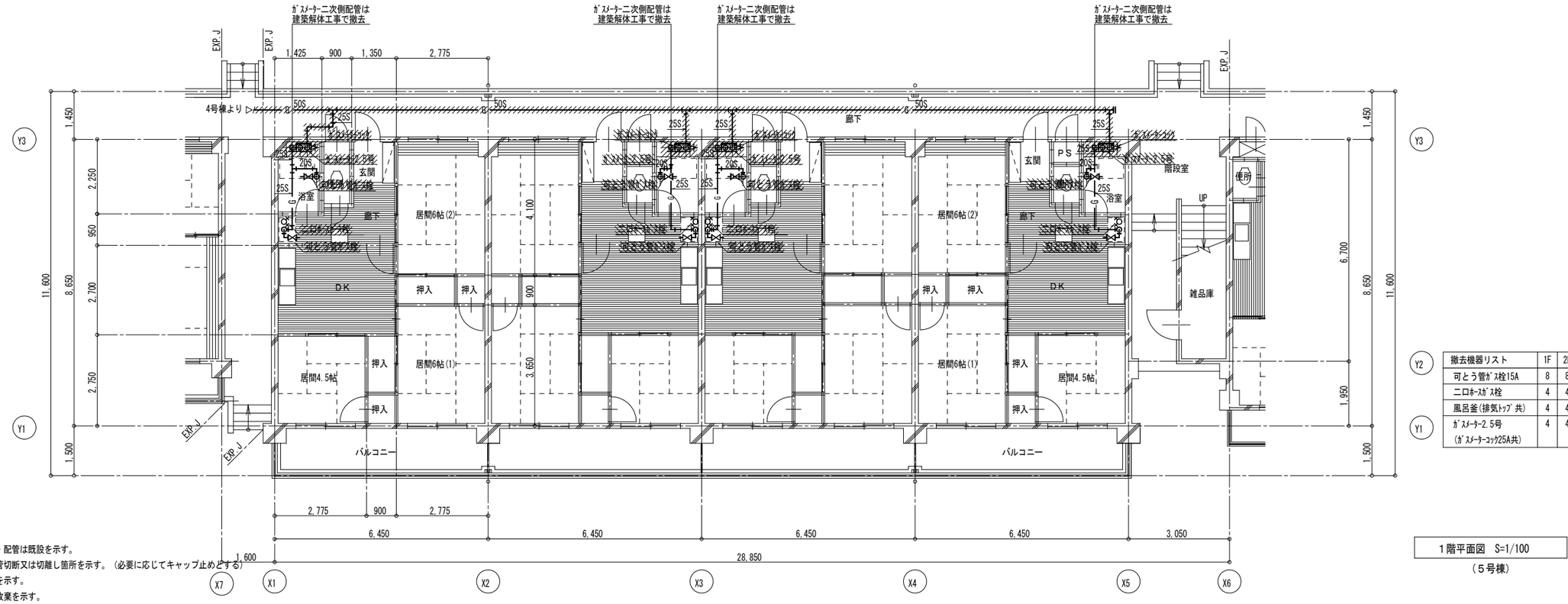


| 撤去機器リスト | 1F | 2F | 3F | 4F | 5F | 計 |
|---|---|---|---|---|---|---|
| 可とう管ｶﾞｽ栓15A | 8 | 8 | 8 | 8 | 8 | 40 |
| ニロホースｶﾞｽ栓 | 4 | 4 | 4 | 4 | 4 | 20 |
| 風呂釜(排気ﾄｯﾌﾟ共) | 4 | 4 | 4 | 4 | 4 | 20 |
| ｶﾞｽﾒｰﾀｰ2.5号<br>(ｶﾞｽﾒｰﾀｰｺｯｸ25A共) | 4 | 4 | 4 | 4 | 4 | 20 |

凡例・特記事項

1．図中の機器・器具・配管は既設を示す。
2．―//― 既設管切断又は切離し箇所を示す。（必要に応じてキャップ止めとする）
3．//// 撤去を示す。
4．xxxxxx 土中放棄を示す。

1階平面図　S=1/100

（5号棟）

| NOTE | | | | | |
|---|---|---|---|---|---|
| 凡例 | | | | | |
| さくら建築設計 株式会社 | 広島市東区牛田早稲田1-22-13<br>一級建築士事務所登録 21（1）第0232号<br>一級建築士登録 第188696号　正木　繁康 | Checked<br>一級建築士登録<br>第243707号<br>氏名　中畠義行 | Drawn | 市営宮沖住宅３，４，５号棟，母子寮解体工事 | 設計図 |
| | | | | ガス設備　５号棟平面図(撤去) | 1/100 |

DATE 2022/3/31
SCALE　JOB 20080
No. M 014

図画：Ａ２（縮尺：Ａ１→141%、Ａ３→71%）　印刷日付 22 3 11

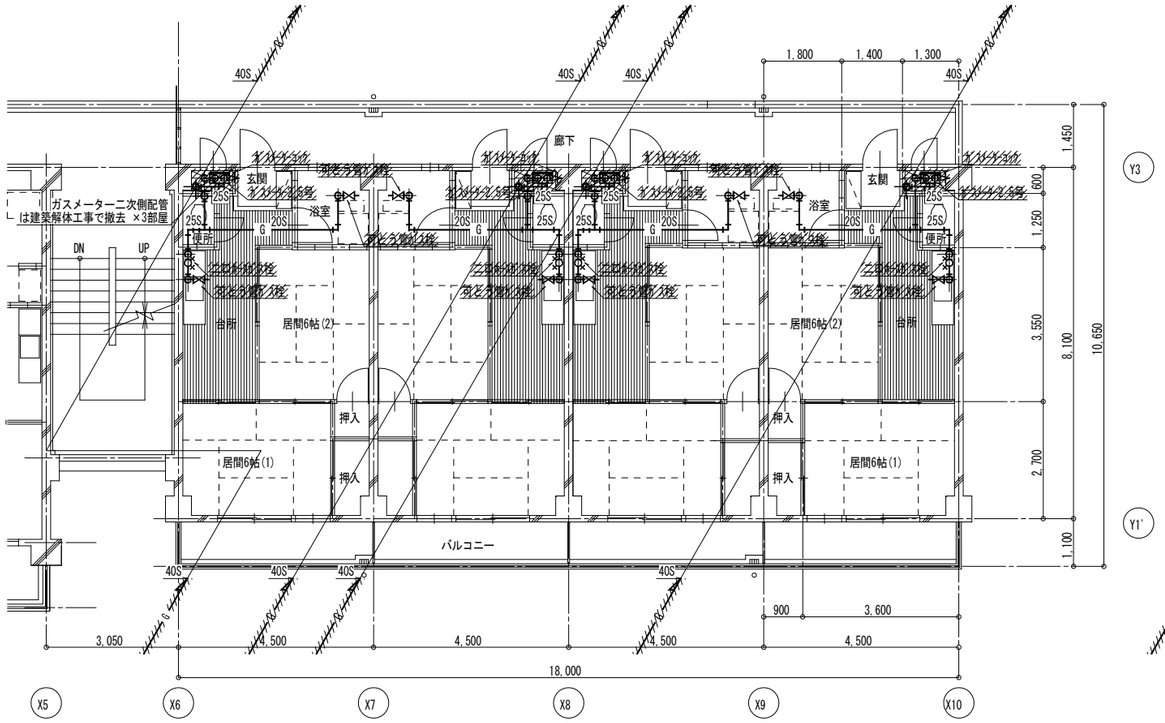


2階平面図　S=1/100

(母子寮棟)

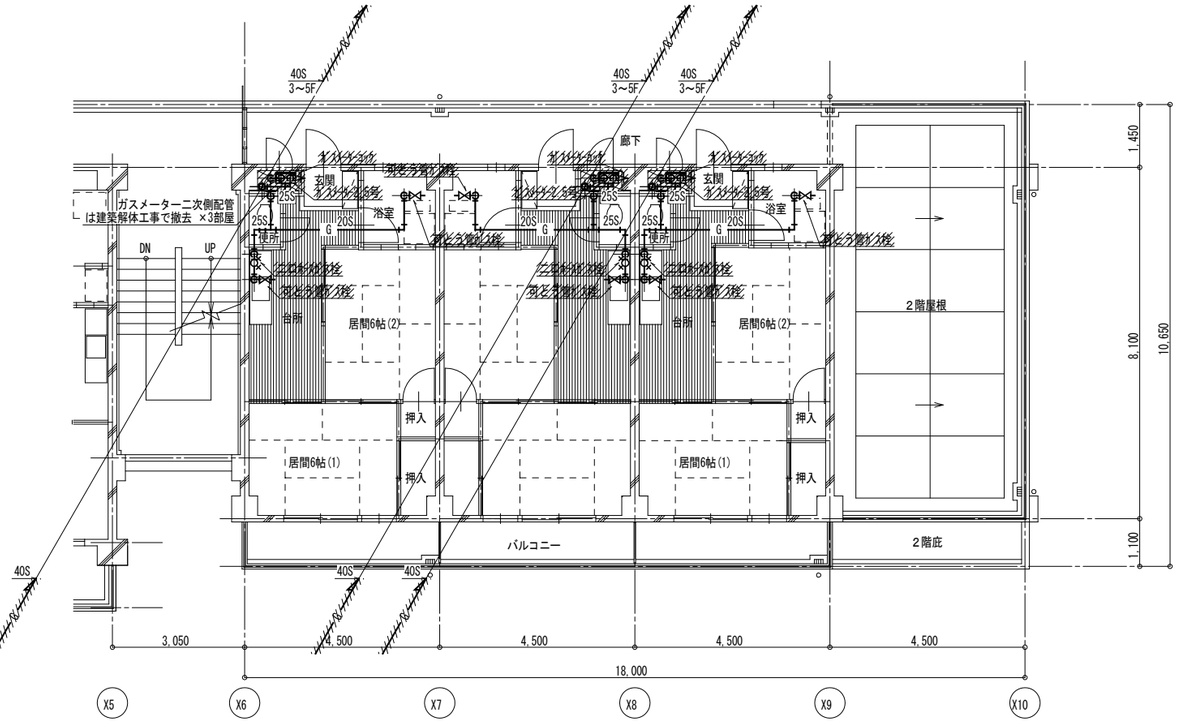


3～5階平面図　S=1/100

(母子寮棟)

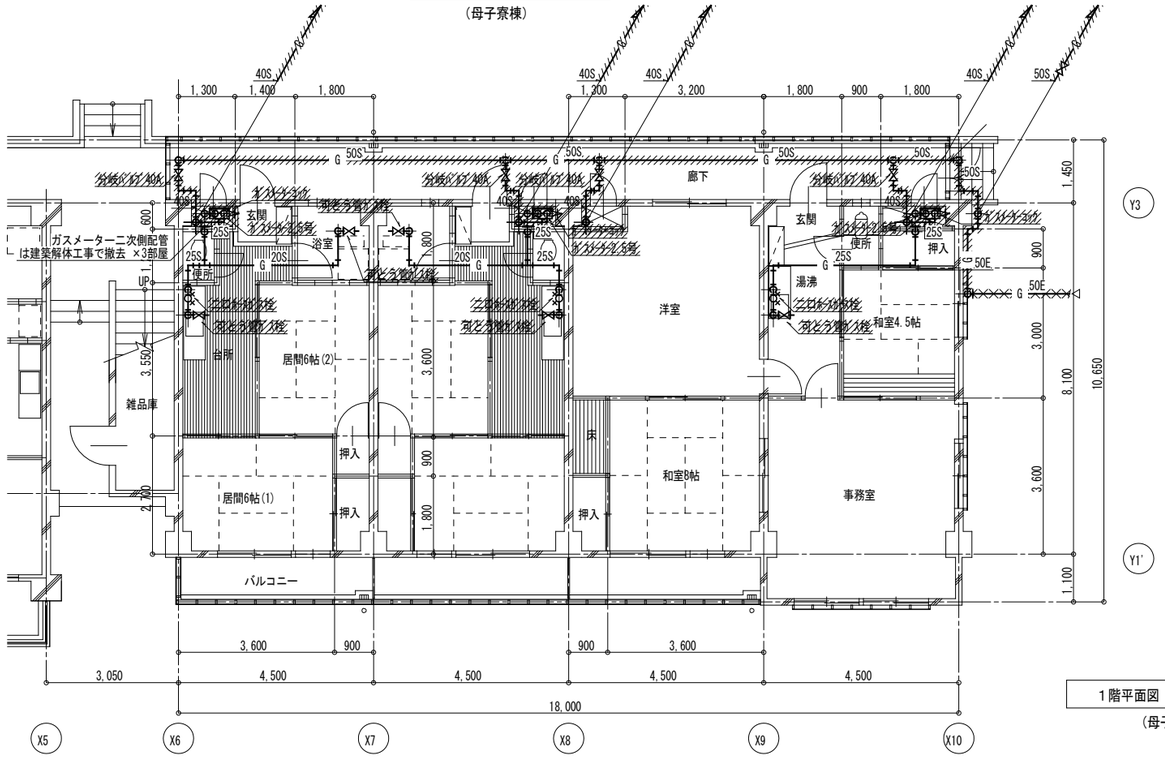


1階平面図　S=1/100

(母子寮棟)

凡例・特記事項

1．図中の機器・器具・配管は既設を示す。

2．―//― 既設管切断又は切離し箇所を示す。(必要に応じてキャップ止めとする)

3．//// 撤去を示す。

4．×××× 土中放棄を示す。

| 撤去機器リスト | 1F | 2F | 3F | 4F | 5F | 計 |
|---|---|---|---|---|---|---|
| 可とう管ｶﾞｽ栓15A | 5 | 8 | 6 | 6 | 6 | 31 |
| ニロネｰｽｶﾞｽ栓 | 3 | 4 | 3 | 3 | 3 | 16 |
| 風呂釜(排気ﾄｯﾌﾟ共) | 2 | 4 | 3 | 3 | 3 | 15 |
| ｶﾞｽﾒｰﾀｰｺｯｸ | 3 | 4 | 3 | 3 | 3 | 16 |
| ｶﾞｽﾒｰﾀｰ2.5号 | 3 | 4 | 3 | 3 | 3 | 16 |

NOTE

凡例

SAKURA Architects Co.,ltd.

さくら建築設計
株式会社

広島市東区牛田早稲田1-22-13
一級建築士事務所登録 21 (1) 第0232号
一級建築士登録 第188696号　正木　繁康

Checked
一級建築士登録
第243707号
氏名　中畠義行

Drawn

市営宮沖住宅３，４，５号棟,母子寮解体工事　設計図

DATE 2022/3/31

SCALE 1/100

JOB 20080

ガス設備 母子寮棟平面図(撤去)

No. M 015

図画：Ａ２（縮尺：Ａ１→141%、Ａ３→71%）

印刷日付 22 3 11

# 参　考　数　量　書

工　事　名　称　　旧宮沖住宅３号棟外解体工事

工　事　場　所　　三原市宮沖一丁目

［工　事　概　要］

| | |
|---|---|
| 用途、構造、面積 | 市営住宅、鉄筋コンクリート造5階建て、床面積4,305㎡ |
| 工　事　範　囲 | 解体工事一式 |
| 別 途 発 注 工 事 | 無　し |
| 工　　期 | 契約締結日の翌日　～　令和8年2月18日 |
| 一　般　事　項 | |

《 工事予算内訳 》　　合　計　金　額

〈内　　訳〉

| 区　　分 | 金　　額 | 概　　要 |
|---|---|---|
| 設　計　金　額 | | |
| 消　費　税　額 | | |
| 合　計　金　額 | | |

# 工事費内訳



| 名　　称 | 数　　量 | 単 位 | 金　　額 | 備　　考 |
|---|---|---|---|---|
| 直接工事費 | | | | |
| 建築工事 | 1 | 式 | | |
| 計 | | | | |
| 共通費 | | | | |
| 共通仮設費 | 1 | 式 | | |
| 現場管理費 | 1 | 式 | | |
| 一般管理費等 | 1 | 式 | | |
| 計 | | | | |
| | | | | |
| 工事価格 | 1 | 式 | | |
| 消費税等相当額 | 1 | 式 | | 消費税率 10 % |
| 工事費 | 1 | 式 | | |
| | | | | |
| 調査基準価格 | 1 | 式 | | |
| 調査基準価格の100/110 | 1 | 式 | | |

| 名　　称 | 数　　量 | 単 位 | 金　　額 | 備　　考 |
|---|---|---|---|---|
| 解体･外構工事 | 1 | 式 | | |
| 計 | | | | |
| | | | | |
| | | | | |
| | | | | |
| | | | | |
| | | | | |
| | | | | |
| | | | | |
| | | | | |
| | | | | |
| | | | | |
| | | | | |
| | | | | |

| 名　　称 | 数　　量 | 単 位 | 金　　額 | 備　　考 |
|---|---|---|---|---|
| 3号棟解体（公営住宅） | 1 | 式 | | |
| 4号棟解体（改良住宅） | 1 | 式 | | |
| 5号棟解体（公営住宅） | 1 | 式 | | |
| 6号棟解体（改良住宅） | 1 | 式 | | |
| 屋外付帯 | 1 | 式 | | |
| 計 | | | | |
| | | | | |
| | | | | |
| | | | | |
| | | | | |
| | | | | |
| | | | | |
| | | | | |
| | | | | |
| | | | | |

3号棟解体（公営住宅）

| 名　　称 | 数　　量 | 単 位 | 金　　額 | 備　　考 |
|---|---|---|---|---|
| 直接仮設 | 1 | 式 | | |
| 住宅棟解体撤去 | 1 | 式 | | |
| 屋外解体撤去 | 1 | 式 | | |
| 電気設備解体撤去 | 1 | 式 | | |
| 機械設備解体撤去 | 1 | 式 | | |
| 発生材処理 | 1 | 式 | | |
| 整地 | 1 | 式 | | |
| 計 | | | | |
| | | | | |
| | | | | |
| | | | | |
| | | | | |
| | | | | |
| | | | | |
| | | | | |

4号棟解体（改良住宅）

| 名　　称 | 数　　量 | 単 位 | 金　　額 | 備　　考 |
|---|---|---|---|---|
| 直接仮設 | 1 | 式 | | |
| 住宅棟解体撤去 | 1 | 式 | | |
| 屋外解体撤去 | 1 | 式 | | |
| 電気設備解体撤去 | 1 | 式 | | |
| 機械設備解体撤去 | 1 | 式 | | |
| 発生材処理 | 1 | 式 | | |
| 整地 | 1 | 式 | | |
| 計 | | | | |
| | | | | |
| | | | | |
| | | | | |
| | | | | |
| | | | | |
| | | | | |
| | | | | |

5号棟解体（公営住宅）

| 名　　称 | 数　　量 | 単 位 | 金　　額 | 備　　考 |
|---|---|---|---|---|
| 直接仮設 | 1 | 式 | | |
| 住宅棟解体撤去 | 1 | 式 | | |
| 屋外解体撤去 | 1 | 式 | | |
| 電気設備解体撤去 | 1 | 式 | | |
| 機械設備解体撤去 | 1 | 式 | | |
| 発生材処理 | 1 | 式 | | |
| 整地 | 1 | 式 | | |
| 計 | | | | |
| | | | | |
| | | | | |
| | | | | |
| | | | | |
| | | | | |
| | | | | |
| | | | | |

6号棟解体（改良住宅）

| 名　　称 | 数　　量 | 単 位 | 金　　額 | 備　　考 |
|---|---|---|---|---|
| 直接仮設 | 1 | 式 | | |
| 住宅棟解体撤去 | 1 | 式 | | |
| 屋外解体撤去 | 1 | 式 | | |
| 電気設備解体撤去 | 1 | 式 | | |
| 機械設備解体撤去 | 1 | 式 | | |
| 発生材処理 | 1 | 式 | | |
| 整地 | 1 | 式 | | |
| 計 | | | | |
| | | | | |
| | | | | |
| | | | | |
| | | | | |
| | | | | |
| | | | | |
| | | | | |

屋外付帯

| 名　　称 | 数　　量 | 単 位 | 金　　額 | 備　　考 |
|---|---|---|---|---|
| 囲障 | 1 | 式 | | |
| 舗装 | 1 | 式 | | |
| 雨水排水設備 | 1 | 式 | | |
| 道路排水溝改修 | 1 | 式 | | |
| その他 | 1 | 式 | | |
| 計 | | | | |
| | | | | |
| | | | | |
| | | | | |
| | | | | |
| | | | | |
| | | | | |
| | | | | |
| | | | | |
| | | | | |

3号棟解体（公営住宅）

| 科目名称 | 中科目名称 | 数量 | 単位 | 金額 | 備考 |
|---|---|---|---|---|---|
| 直接仮設 | | 1 | 式 | | |
| 計 | | | | | |
| 住宅棟解体撤去 | | 1 | 式 | | |
| 計 | | | | | |
| 屋外解体撤去 | 物置解体撤去 | 1 | 式 | | |
| 屋外解体撤去 | 受水槽解体撤去 | 1 | 式 | | |
| 屋外解体撤去 | 浄化槽躯体解体撤去 | 1 | 式 | | |
| 屋外解体撤去 | 舗装･その他解体撤去 | 1 | 式 | | |
| 計 | | | | | |
| 電気設備解体撤去 | 幹線動力設備 | 1 | 式 | | |
| 電気設備解体撤去 | 電灯設備 | 1 | 式 | | |
| 計 | | | | | |
| 機械設備解体撤去 | 衛生設備撤去 | 1 | 式 | | |
| 機械設備解体撤去 | 空調･換気設備撤去 | 1 | 式 | | |
| 機械設備解体撤去 | ガス設備撤去 | 1 | 式 | | |

3号棟解体（公営住宅）

| 科　目　名　称 | 中　科　目　名　称 | 数　　量 | 単 位 | 金　　額 | 備　　考 |
|---|---|---|---|---|---|
| 計 | | | | | |
| 発生材処理 | 発生材運搬 | 1 | 式 | | |
| 発生材処理 | 発生材処分 | 1 | 式 | | |
| 計 | | | | | |
| 整地 | | 1 | 式 | | |
| 計 | | | | | |
| | | | | | |
| | | | | | |
| | | | | | |
| | | | | | |
| | | | | | |
| | | | | | |
| | | | | | |
| | | | | | |

4号棟解体（改良住宅）

| 科　目　名　称 | 中　科　目　名　称 | 数　　量 | 単 位 | 金　　額 | 備　　考 |
|---|---|---|---|---|---|
| 直接仮設 | | 1 | 式 | | |
| 計 | | | | | |
| 住宅棟解体撤去 | | 1 | 式 | | |
| 計 | | | | | |
| 屋外解体撤去 | 物置解体撤去 | 1 | 式 | | |
| 屋外解体撤去 | 受水槽解体撤去 | 1 | 式 | | |
| 屋外解体撤去 | 浄化槽躯体解体撤去 | 1 | 式 | | |
| 屋外解体撤去 | 舗装･その他解体撤去 | 1 | 式 | | |
| 計 | | | | | |
| 電気設備解体撤去 | 電灯設備 | 1 | 式 | | |
| 電気設備解体撤去 | 弱電設備 | 1 | 式 | | |
| 電気設備解体撤去 | 外構 | 1 | 式 | | |
| 計 | | | | | |
| 機械設備解体撤去 | 衛生設備撤去 | 1 | 式 | | |
| 機械設備解体撤去 | ガス設備撤去 | 1 | 式 | | |

4号棟解体（改良住宅）

| 科　目　名　称 | 中　科　目　名　称 | 数　　量 | 単 位 | 金　　額 | 備　　考 |
|---|---|---|---|---|---|
| 計 | | | | | |
| 発生材処理 | 発生材運搬 | 1 | 式 | | |
| 発生材処理 | 発生材処分 | 1 | 式 | | |
| 計 | | | | | |
| 整地 | | 1 | 式 | | |
| 計 | | | | | |
| | | | | | |
| | | | | | |
| | | | | | |
| | | | | | |
| | | | | | |
| | | | | | |
| | | | | | |
| | | | | | |

5号棟解体（公営住宅）

| 科目名称 | 中科目名称 | 数量 | 単位 | 金額 | 備考 |
|---|---|---|---|---|---|
| 直接仮設 | | 1 | 式 | | |
| 計 | | | | | |
| 住宅棟解体撤去 | | 1 | 式 | | |
| 計 | | | | | |
| 屋外解体撤去 | 物置解体撤去 | 1 | 式 | | |
| 屋外解体撤去 | ﾎﾟﾝﾌﾟ室･受水槽解体撤去 | 1 | 式 | | |
| 屋外解体撤去 | 浄化槽躯体解体撤去 | 1 | 式 | | |
| 屋外解体撤去 | 舗装･その他解体撤去 | 1 | 式 | | |
| 計 | | | | | |
| 電気設備解体撤去 | 幹線動力設備 | 1 | 式 | | |
| 電気設備解体撤去 | 電灯設備 | 1 | 式 | | |
| 電気設備解体撤去 | 弱電設備 | 1 | 式 | | |
| 電気設備解体撤去 | 外構 | 1 | 式 | | |
| 計 | | | | | |
| 機械設備解体撤去 | 衛生設備撤去 | 1 | 式 | | |

5号棟解体（公営住宅）

| 科目名称 | 中科目名称 | 数量 | 単位 | 金額 | 備考 |
|---|---|---|---|---|---|
| 機械設備解体撤去 | 空調･換気設備撤去 | 1 | 式 | | |
| 機械設備解体撤去 | ガス設備撤去 | 1 | 式 | | |
| 計 | | | | | |
| 発生材処理 | 発生材運搬 | 1 | 式 | | |
| 発生材処理 | 発生材処分 | 1 | 式 | | |
| 計 | | | | | |
| 整地 | | 1 | 式 | | |
| 計 | | | | | |
| | | | | | |
| | | | | | |
| | | | | | |
| | | | | | |
| | | | | | |
| | | | | | |
| | | | | | |

6号棟解体（改良住宅）

| 科　目　名　称 | 中　科　目　名　称 | 数　量 | 単位 | 金　額 | 備　考 |
|---|---|---|---|---|---|
| 直接仮設 | | 1 | 式 | | |
| 計 | | | | | |
| 住宅棟解体撤去 | | 1 | 式 | | |
| 計 | | | | | |
| 屋外解体撤去 | 物置解体撤去 | 1 | 式 | | |
| 屋外解体撤去 | ﾎﾟﾝﾌﾟ室･受水槽解体撤去 | 1 | 式 | | |
| 屋外解体撤去 | 浄化槽躯体解体撤去 | 1 | 式 | | |
| 屋外解体撤去 | 舗装･その他解体撤去 | 1 | 式 | | |
| 計 | | | | | |
| 電気設備解体撤去 | 幹線動力設備 | 1 | 式 | | |
| 電気設備解体撤去 | 電灯設備 | 1 | 式 | | |
| 電気設備解体撤去 | 弱電設備 | 1 | 式 | | |
| 電気設備解体撤去 | 外構 | 1 | 式 | | |
| 計 | | | | | |
| 機械設備解体撤去 | 衛生設備撤去 | 1 | 式 | | |

6号棟解体（改良住宅）

| 科目名称 | 中科目名称 | 数量 | 単位 | 金額 | 備考 |
|---|---|---|---|---|---|
| 機械設備解体撤去 | 空調･換気設備撤去 | 1 | 式 | | |
| 機械設備解体撤去 | ガス設備撤去 | 1 | 式 | | |
| 計 | | | | | |
| 発生材処理 | 発生材運搬 | 1 | 式 | | |
| 発生材処理 | 発生材処分 | 1 | 式 | | |
| 計 | | | | | |
| 整地 | | 1 | 式 | | |
| 計 | | | | | |
| | | | | | |
| | | | | | |
| | | | | | |
| | | | | | |
| | | | | | |
| | | | | | |
| | | | | | |

屋外付帯

| 科　目　名　称 | 中　科　目　名　称 | 数　　量 | 単 位 | 金　　額 | 備　　考 |
|---|---|---|---|---|---|
| 囲障 | | 1 | 式 | | |
| 計 | | | | | |
| 舗装 | 南側舗装 | 1 | 式 | | |
| 舗装 | 北東駐車場舗装 | 1 | 式 | | |
| 計 | | | | | |
| 雨水排水設備 | 撤去 | 1 | 式 | | |
| 雨水排水設備 | 雨水排水設備 | 1 | 式 | | |
| 計 | | | | | |
| 道路排水溝改修 | 撤去 | 1 | 式 | | |
| 道路排水溝改修 | 改修 | 1 | 式 | | |
| 計 | | | | | |
| その他 | その他 | 1 | 式 | | |
| 計 | | | | | |
| | | | | | |
| | | | | | |

3号棟解体（公営住宅）　直接仮設

| 名　称 | 摘　要 | 数　量 | 単位 | 単　価 | 金　額 | 備　考 |
|---|---|---|---|---|---|---|
| (外部足場) | | | | | | |
| 枠組本足場<br>(手すり先行方式) | 建枠 900×1700　布枠500+240<br>22m未満　修理費含む | 736 | ㎡ | | | |
| 安全手すり<br>(手すり先行方式) | 枠組本足場用<br>修理費含む | 46.4 | m | | | |
| (内部足場) | | | | | | |
| 内部足場 | 階高4.0m以下<br>脚立足場 | 99.1 | ㎡ | | | |
| (災害防止) | | | | | | |
| 防音ｼｰﾄ張り | 修理費含む | 736 | ㎡ | | | |
| (仮設材運搬) | | | | | | |
| 仮設材運搬<br>(枠組本足場)<br>(手すり先行方式) | 建枠幅900(二枚布) | 736 | ㎡ | | | |
| 仮設材運搬<br>(安全てすり) | 枠組本足場用(手すり先行方式) | 46.4 | m | | | |
| 仮設材運搬<br>(内部仕上足場<br>脚立足場) | 5階建 | 99.1 | ㎡ | | | |
| 仮設材運搬<br>(ｼｰﾄ･ﾈｯﾄ類) | | 736 | ㎡ | | | |
| 計 | | | | | | |
| | | | | | | |
| | | | | | | |

3号棟解体（公営住宅）　住宅棟解体撤去

| 名　称 | 摘　要 | 数　量 | 単位 | 単　価 | 金　額 | 備　考 |
|---|---|---|---|---|---|---|
| 機械解体 | 鉄筋ｺﾝｸﾘｰﾄ　地中部分 | 55.4 | m3 | | | |
| 機械解体 | 鉄筋ｺﾝｸﾘｰﾄ　地上部分 | 257 | m3 | | | |
| 機械解体 | 床ｺﾝｸﾘｰﾄ<br>15cm以下 | 9.9 | m3 | | | |
| 機械解体 | ｺﾝｸﾘｰﾄﾌﾞﾛｯｸ<br>地上部分 | 13.8 | m3 | | | |
| 機械解体 | れんがﾌﾞﾛｯｸ<br>地上部分 | 1.3 | m3 | | | |
| 機械解体 | 無筋ｺﾝｸﾘｰﾄ　基礎 | 3.6 | m3 | | | |
| 鉄筋切断 | 集積共 | 329 | m3 | | | |
| 砂利敷き撤去 | 集積共 | 23.5 | m3 | | | |
| 内部造作材解体撤去 | 共同住宅 | 712 | ㎡ | | | |
| 屋上ｱｽﾌｧﾙﾄ防水層撤去 | ｱｽﾍﾞｽﾄ含有材　集積共 | 164 | ㎡ | | | |
| ｱｽﾍﾞｽﾄ成形板撤去 | ﾊﾞﾙｺﾆｰ:ﾌﾚｷｼﾌﾞﾙ板　t=6.3<br>集積共 | 23.8 | ㎡ | | | |
| ｱｽﾍﾞｽﾄ成形板撤去 | 壁ｱｽﾍﾞﾆﾔ　t=5<br>集積共 | 133 | ㎡ | | | |
| ｱｽﾍﾞｽﾄ成形板撤去 | 天井ｱｽﾍﾞﾆﾔ　t=4<br>集積共 | 26.8 | ㎡ | | | |
| とりこわし機械運搬<br>(ﾍﾞｰｽﾏｼﾝ,ﾊﾞｯｸﾎｳ) | 排出ｶﾞｽ対策型 油圧式ｸﾛｰﾗ型0.8m3 | 1 | 往復 | | | |
| 計 | | | | | | |

3号棟解体（公営住宅）　屋外解体撤去　物置解体撤去

| 名　称 | 摘　要 | 数　量 | 単位 | 単　価 | 金　額 | 備　考 |
|---|---|---|---|---|---|---|
| 単管一本足場 | H=10m未満 | 31 | ㎡ | | | |
| 防音ｼｰﾄ張り | | 31 | ㎡ | | | |
| 仮設材運搬<br>(単管一本足場) | | 31 | ㎡ | | | |
| 仮設材運搬<br>(ｼｰﾄ･ﾈｯﾄ類) | | 31 | ㎡ | | | |
| 機械解体 | 鉄筋ｺﾝｸﾘｰﾄ　地中部分 | 4.9 | m3 | | | |
| 機械解体 | 鉄筋ｺﾝｸﾘｰﾄ　地上部分 | 2.8 | m3 | | | |
| 機械解体 | 床ｺﾝｸﾘｰﾄ<br>15cm以下 | 1.3 | m3 | | | |
| 機械解体 | ｺﾝｸﾘｰﾄﾌﾞﾛｯｸ<br>地上部分 | 8.3 | ㎡ | | | |
| 機械解体 | 無筋ｺﾝｸﾘｰﾄ　基礎 | 1 | m3 | | | |
| 鉄筋切断 | 集積共 | 9 | m3 | | | |
| 砂利敷き撤去 | 集積共 | 5.2 | m3 | | | |
| 内部造作材撤去 | 木製棚 | 18.9 | ㎡ | | | |
| 計 | | | | | | |
| | | | | | | |
| | | | | | | |

3号棟解体（公営住宅）　屋外解体撤去　受水槽解体撤去

| 名　称 | 摘　要 | 数　量 | 単位 | 単　価 | 金　額 | 備　考 |
|---|---|---|---|---|---|---|
| 単管一本足場 | H=10m未満 | 8.8 | ㎡ | | | |
| 防音ｼｰﾄ張り | | 8.8 | ㎡ | | | |
| 仮設材運搬<br>(単管一本足場) | | 8.8 | ㎡ | | | |
| 仮設材運搬<br>(ｼｰﾄ･ﾈｯﾄ類) | | 8.8 | ㎡ | | | |
| 機械解体 | 鉄筋ｺﾝｸﾘｰﾄ　地中部分 | 0.9 | m3 | | | |
| 機械解体 | 鉄筋ｺﾝｸﾘｰﾄ　地上部分 | 2.9 | m3 | | | |
| 機械解体 | 床ｺﾝｸﾘｰﾄ<br>15cm以下 | 0.6 | m3 | | | |
| 機械解体 | 無筋ｺﾝｸﾘｰﾄ　基礎 | 0.2 | m3 | | | |
| 鉄筋切断 | 集積共 | 4.4 | m3 | | | |
| 砂利敷き撤去 | 集積共 | 1.4 | m3 | | | |
| 計 | | | | | | |
| | | | | | | |
| | | | | | | |
| | | | | | | |
| | | | | | | |

| 3号棟解体（公営住宅） | 屋外解体撤去 | | | 浄化槽躯体解体撤去 | | |
|---|---|---|---|---|---|---|
| 名　称 | 摘　要 | 数　量 | 単 位 | 単　価 | 金　額 | 備　考 |
| 浄化槽山留め工事 | 軽量鋼製矢板Ⅱ型<br>自立山留め　ﾊﾞｲﾌﾞﾛﾊﾝﾏ | 53.8 | ㎡ | | | |
| 機械解体 | 鉄筋ｺﾝｸﾘｰﾄ　地中部分 | 4.6 | m3 | | | |
| 機械解体 | 無筋ｺﾝｸﾘｰﾄ　基礎 | 0.2 | m3 | | | |
| 鉄筋切断 | 集積共 | 4.6 | m3 | | | |
| 砂利敷き撤去 | 集積共 | 0.9 | m3 | | | |
| 計 | | | | | | |
| | | | | | | |
| | | | | | | |
| | | | | | | |
| | | | | | | |
| | | | | | | |
| | | | | | | |
| | | | | | | |
| | | | | | | |
| | | | | | | |

3号棟解体（公営住宅）　屋外解体撤去　舗装･その他解体撤去

| 名　称 | 摘　要 | 数　量 | 単位 | 単　価 | 金　額 | 備　考 |
|---|---|---|---|---|---|---|
| ｱｽﾌｧﾙﾄ舗装撤去 | 50mm | 165 | ㎡ | | | |
| 土間ｺﾝｸﾘｰﾄ撤去 | 厚さ100 | 18.4 | ㎡ | | | |
| 舗装路盤材撤去 | 集積共 | 26.5 | m3 | | | |
| 仮設自転車置場撤去 | 屋根折板葺･軒樋･竪樋共<br>骨組:単管ﾊﾟｲﾌﾟ | 16.1 | ㎡ | | | |
| ｽﾃﾝﾚｽ製ﾊﾞﾘｶｰA撤去 | W700×H650<br>基礎共 | 1 | か所 | | | |
| ﾈｯﾄﾌｪﾝｽ撤去 | H=1.2m　基礎共 | 2.5 | m | | | |
| ﾈｯﾄﾌｪﾝｽ撤去 | H=1.3m　基礎共 | 3.2 | m | | | |
| ﾈｯﾄﾌｪﾝｽ撤去 | H=1.5m　基礎共 | 0.5 | m | | | |
| ｺﾞﾐ置場A撤去<br>ﾈｯﾄﾌｪﾝｽ撤去 | H=1.8m　基礎共 | 7 | m | | | |
| L型側溝撤去 | W=450<br>基礎共 | 13.3 | m | | | |
| 縁石撤去 | 150/170×200×600<br>基礎共 | 1.7 | m | | | |
| 車止め撤去 | 120×200×600 | 8 | か所 | | | |
| ｺﾝｸﾘｰﾄ雨水桝撤去 | 内寸350角　H=363　t=100<br>縞鋼板蓋 | 2 | か所 | | | |
| ｺﾝｸﾘｰﾄ雨水桝撤去 | 内寸400角　H=460　t=100<br>縞鋼板蓋 | 2 | か所 | | | |
| ｺﾝｸﾘｰﾄ雨水桝撤去 | 内寸400角　H=470　t=100<br>縞鋼板蓋 | 2 | か所 | | | |

3号棟解体（公営住宅）　屋外解体撤去　舗装･その他解体撤去

| 名　称 | 摘　要 | 数　量 | 単 位 | 単　価 | 金　額 | 備　考 |
|---|---|---|---|---|---|---|
| 埋設雨水排水管撤去 | VP　φ125 | 21.5 | m | | | |
| 埋設雨水排水管撤去 | VP　φ150 | 34.2 | m | | | |
| 計 | | | | | | |
| | | | | | | |
| | | | | | | |
| | | | | | | |
| | | | | | | |
| | | | | | | |
| | | | | | | |
| | | | | | | |
| | | | | | | |
| | | | | | | |
| | | | | | | |

| 3号棟解体（公営住宅） | | 電気設備解体撤去 | | | 幹線動力設備 | |
|---|---|---|---|---|---|---|
| 名　　称 | 摘　　要 | 数　　量 | 単 位 | 単　　価 | 金　　額 | 備　　考 |
| 宮沖3号棟<br>分電盤<br>撤去 | (露出型)鋼板製 | 1 | 面 | | | |
| 計 | | | | | | |
| | | | | | | |
| | | | | | | |
| | | | | | | |
| | | | | | | |
| | | | | | | |
| | | | | | | |
| | | | | | | |
| | | | | | | |
| | | | | | | |
| | | | | | | |
| | | | | | | |
| | | | | | | |

3号棟解体（公営住宅）　電気設備解体撤去　電灯設備

| 名　称 | 摘　要 | 数　量 | 単位 | 単　価 | 金　額 | 備　考 |
|---|---|---|---|---|---|---|
| 照明器具　B<br>撤去 | 天井直付(ｺｯﾌﾟ型・防水型)<br>IL40W×1 | 16 | 個 | | | |
| 照明器具　C<br>撤去 | 天井直付ｼｰﾘﾝｸﾞ<br>IL40W×1 | 37 | 個 | | | |
| 照明器具　D<br>撤去 | 直付ﾌﾞﾗｹｯﾄ(ｺｯﾌﾟ型・防水型)<br>IL40W×1 | 2 | 個 | | | |
| 照明器具　E<br>撤去 | 直付(流元灯)<br>FL20W×1 | 11 | 個 | | | |
| 照明器具　G<br>撤去 | 直付蛍光灯<br>FL20W×1 | 1 | 個 | | | |
| 照明器具　H<br>撤去 | 埋込ﾀﾞｳﾝﾗｲﾄ<br>IL40W×1 | 4 | 個 | | | |
| 照明器具　I<br>撤去 | 直付蛍光灯(ｶﾊﾞｰ付)<br>FL40W×4 | 4 | 個 | | | |
| 壁付換気扇<br>撤去 | 15cm | 11 | 個 | | | |
| 計 | | | | | | |
| | | | | | | |
| | | | | | | |
| | | | | | | |
| | | | | | | |
| | | | | | | |
| | | | | | | |

3号棟解体（公営住宅）　機械設備解体撤去　衛生設備撤去

| 名　称 | 摘　要 | 数　量 | 単位 | 単　価 | 金　額 | 備　考 |
|---|---|---|---|---|---|---|
| 機器・器具撤去 | | | | | | |
| (衛生器具類) | | | | | | |
| 洋風便器撤去 | 再使用しない<br>ﾛｰﾀﾝｸ　紙巻器共 | 8 | 組 | | | |
| 和風便器撤去 | 再使用しない<br>ﾛｰﾀﾝｸ　紙巻器共 | 2 | 組 | | | |
| 洗面器撤去 | 再使用しない | 2 | 組 | | | |
| 化粧棚撤去 | 再使用しない | 2 | 組 | | | |
| 自在水栓撤去 | 再使用しない<br>単水栓　13A | 17 | 個 | | | |
| 横水栓撤去 | 再使用しない<br>単水栓　13A | 8 | 個 | | | |
| 瞬間湯沸器撤去 | 再使用しない<br>5号元止型 | 1 | 台 | | | |
| 小計 | | | | | | |
| 配管撤去 | | | | | | |
| (給水管撤去) | | | | | | |
| 給水・塩ﾋﾞﾗｲﾆﾝｸﾞ鋼管撤去(SGP-VA) | 再使用しない<br>屋外配管　50A | 3 | m | | | |
| 給水・塩ﾋﾞﾗｲﾆﾝｸﾞ鋼管撤去(SGP-VA) | 再使用しない<br>屋外配管　40A | 15 | m | | | |
| 給水・塩ﾋﾞﾗｲﾆﾝｸﾞ鋼管撤去(SGP-VA) | 再使用しない<br>屋内一般　25A | 3 | m | | | |

3号棟解体（公営住宅）　機械設備解体撤去　衛生設備撤去

| 名　称 | 摘　要 | 数　量 | 単位 | 単　価 | 金　額 | 備　考 |
|---|---|---|---|---|---|---|
| 給水・塩ﾋﾞﾆﾙﾗｲﾆﾝｸﾞ鋼管撤去(SGP-VA) | 再使用しない<br>屋内一般　20A | 18 | m | | | |
| (排水管撤去) | | | | | | |
| 排水・硬質塩化ﾋﾞﾆﾙ管撤去(VP) | 再使用しない<br>屋外配管　75A | 1 | m | | | |
| 排水・硬質塩化ﾋﾞﾆﾙ管撤去(VP) | 再使用しない<br>屋外配管　50A | 25 | m | | | |
| 排水・硬質塩化ﾋﾞﾆﾙ管撤去(VP) | 再使用しない<br>地中配管　125A | 36 | m | | | |
| 排水・硬質塩化ﾋﾞﾆﾙ管撤去(VP) | 再使用しない<br>地中配管　100A | 59 | m | | | |
| 排水・硬質塩化ﾋﾞﾆﾙ管撤去(VP) | 再使用しない<br>地中配管　75A | 1 | m | | | |
| 排水・硬質塩化ﾋﾞﾆﾙ管撤去(VP) | 再使用しない<br>地中配管　40A | 1 | m | | | |
| (保温撤去) | | | | | | |
| 給水管保温撤去 | 再使用しない<br>ｸﾞﾗｽｳｰﾙ、屋外露出、SUSﾗｯｷﾝｸﾞ<br>50A | 3 | m | | | |
| 給水管保温撤去 | 再使用しない<br>ｸﾞﾗｽｳｰﾙ、屋外露出、SUSﾗｯｷﾝｸﾞ<br>40A | 15 | m | | | |
| 給水管保温撤去 | 再使用しない<br>ｸﾞﾗｽｳｰﾙ、屋内露出、ｱﾙﾐｶﾞﾗｽｸﾛｽ<br>25A | 3 | m | | | |
| 給水管保温撤去 | 再使用しない<br>ｸﾞﾗｽｳｰﾙ、屋内露出、ｱﾙﾐｶﾞﾗｽｸﾛｽ<br>20A | 18 | m | | | |
| 小計 | | | | | | |
| 配管付属品撤去 | | | | | | |

3号棟解体（公営住宅）　機械設備解体撤去　衛生設備撤去

| 名　称 | 摘　要 | 数　量 | 単位 | 単　価 | 金　額 | 備　考 |
|---|---|---|---|---|---|---|
| 量水器撤去 | 再使用しない<br>25A | 1 | 個 | | | |
| 量水器撤去 | 再使用しない<br>20A | 8 | 個 | | | |
| 伸縮止水栓撤去 | 再使用しない<br>25A | 1 | 個 | | | |
| 伸縮止水栓撤去 | 再使用しない<br>20A | 8 | 個 | | | |
| ﾌﾚｷｼﾌﾞﾙｼﾞｮｲﾝﾄ<br>撤去 | 再使用しない<br>50A | 1 | 個 | | | |
| 通気金物撤去 | 再使用しない<br>80A | 2 | 個 | | | |
| ｲﾝﾊﾞｰﾄ桝撤去<br>(ﾌﾟﾗｽﾁｯｸ桝) | 再使用しない<br>小口径桝200φ　蓋共 | 9 | か所 | | | |
| ﾄﾗｯﾌﾟ桝撤去<br>(既製ｺﾝｸﾘｰﾄ桝) | 再使用しない<br>ｺﾝｸﾘｰﾄ桝　450×450　蓋共 | 4 | か所 | | | |
| 土工事 | 桝撤去用 | 1 | 式 | | | 別紙 00-0002 |
| 土工事 | 排水管撤去用 | 1 | 式 | | | 別紙 00-0003 |
| 配管切断 | | 1 | 式 | | | 別紙 00-0004 |
| 小計 | | | | | | |
| 計 | | | | | | |
| | | | | | | |
| | | | | | | |

3号棟解体（公営住宅）　機械設備解体撤去　空調･換気設備撤去

| 名　称 | 摘　要 | 数　量 | 単位 | 単　価 | 金　額 | 備　考 |
|---|---|---|---|---|---|---|
| ﾊﾟｯｹｰｼﾞｴｱｺﾝ<br>室外機撤去★ | 再使用しない<br>冷房能力=5.4KW | 2 | 台 | | | |
| ﾊﾟｯｹｰｼﾞｴｱｺﾝ<br>室内機撤去★ | 再使用しない<br>冷房能力=5.4KW、壁掛型 | 2 | 台 | | | |
| ﾙｰﾑｴｱｺﾝ室外機<br>撤去★ | 再使用しない<br>冷房能力=2.2KW | 2 | 台 | | | |
| ﾙｰﾑｴｱｺﾝ室内機<br>撤去★ | 再使用しない<br>冷房能力=2.2KW、壁掛型 | 2 | 台 | | | |
| 冷媒ｶﾞｽ回収廃棄<br>処分★ | (ﾊﾟｯｹｰｼﾞｴｱｺﾝのみ) | 1 | 式 | | | |
| 家電ﾘｻｲｸﾙ券費★ | ﾙｰﾑｴｱｺﾝ　2.2KW<br>(室外機、室内機、冷媒ｶﾞｽ処理) | 8 | 台 | | | |
| 天井扇撤去 | 再使用しない | 1 | 台 | | | |
| 計 | | | | | | |
| | | | | | | |
| | | | | | | |
| | | | | | | |
| | | | | | | |
| | | | | | | |
| | | | | | | |
| | | | | | | |

3号棟解体（公営住宅）　機械設備解体撤去　ガス設備撤去

| 名　称 | 摘　要 | 数　量 | 単 位 | 単　価 | 金　額 | 備　考 |
|---|---|---|---|---|---|---|
| 機器・器具・配管撤去 | | | | | | |
| 内管工事 | | 1 | 式 | | | |
| 器具工事 | | 1 | 式 | | | |
| 計 | | | | | | |
| | | | | | | |
| | | | | | | |
| | | | | | | |
| | | | | | | |
| | | | | | | |
| | | | | | | |
| | | | | | | |
| | | | | | | |
| | | | | | | |
| | | | | | | |

3号棟解体（公営住宅）　発生材処理　発生材運搬

| 名　称 | 摘　要 | 数　量 | 単位 | 単　価 | 金　額 | 備　考 |
|---|---|---|---|---|---|---|
| ｺﾝｸﾘｰﾄ類<br>集積、積込み | 機 械 | 459 | m3 | | | |
| 内装材 積込み | 機 械 | 62.4 | m3 | | | |
| ｱｽﾍﾞｽﾄ含有材積込 | 人力 | 2.6 | m3 | | | |
| 建設発生土運搬 | ﾀﾞﾝﾌﾟﾄﾗｯｸ　10t積級<br>ﾊﾞｯｸﾎｳ0.8m3　土砂 DID区間有り<br>19.5km以下 | 60.3 | m3 | | | |
| とりこわし<br>発生材運搬 | ﾀﾞﾝﾌﾟﾄﾗｯｸ　10t積級<br>ﾊﾞｯｸﾎｳ0.8m3　無筋ｺﾝｸﾘｰﾄ類<br>DID区間有り　5.0km以下 | 8.8 | m3 | | | |
| とりこわし<br>発生材運搬 | ﾀﾞﾝﾌﾟﾄﾗｯｸ　10t積級<br>ﾊﾞｯｸﾎｳ0.8m3　無筋ｺﾝｸﾘｰﾄ類<br>DID区間有り　8.5km以下 | 353 | m3 | | | |
| とりこわし<br>発生材運搬 | ﾀﾞﾝﾌﾟﾄﾗｯｸ　10t積級<br>ﾊﾞｯｸﾎｳ0.8m3　無筋ｺﾝｸﾘｰﾄ類<br>DID区間有り　5.0km以下 | 60.4 | m3 | | | |
| とりこわし<br>発生材運搬 | ﾀﾞﾝﾌﾟﾄﾗｯｸ　10t積級<br>ﾊﾞｯｸﾎｳ0.8m3　無筋ｺﾝｸﾘｰﾄ類<br>DID区間有り　5.0km以下 | 22.2 | m3 | | | |
| とりこわし<br>発生材運搬 | ﾀﾞﾝﾌﾟﾄﾗｯｸ　10t積級<br>ﾊﾞｯｸﾎｳ0.8m3　無筋ｺﾝｸﾘｰﾄ類<br>DID区間有り　19.5km以下 | 14.5 | m3 | | | |
| とりこわし<br>発生材運搬 | ﾀﾞﾝﾌﾟﾄﾗｯｸ　10t積級<br>ﾊﾞｯｸﾎｳ0.8m3　無筋ｺﾝｸﾘｰﾄ類<br>DID区間有り　19.5km以下 | 3.1 | m3 | | | |
| とりこわし<br>発生材運搬 | ﾀﾞﾝﾌﾟﾄﾗｯｸ　10t積級<br>ﾊﾞｯｸﾎｳ0.8m3　石こうﾎﾞｰﾄﾞ類<br>DID区間有り　19.5km以下 | 11.2 | m3 | | | |
| とりこわし<br>発生材運搬 | ﾀﾞﾝﾌﾟﾄﾗｯｸ　10t積級<br>ﾊﾞｯｸﾎｳ0.8m3　木材類<br>DID区間有り　19.5km以下 | 20 | m3 | | | |
| とりこわし<br>発生材運搬 | ﾀﾞﾝﾌﾟﾄﾗｯｸ　10t積級<br>ﾊﾞｯｸﾎｳ0.8m3　木材類<br>DID区間有り　19.5km以下 | 14.8 | m3 | | | |
| とりこわし<br>発生材運搬 | ﾀﾞﾝﾌﾟﾄﾗｯｸ　4t積級<br>ﾊﾞｯｸﾎｳ0.28m3 石こうﾎﾞｰﾄﾞ類<br>DID区間有り　27.0km以下 | 2 | m3 | | | |
| とりこわし<br>発生材運搬 | ﾀﾞﾝﾌﾟﾄﾗｯｸ　2t積級<br>人力積込　石こうﾎﾞｰﾄﾞ類<br>DID区間有り　23.0km以下 | 2.6 | m3 | | | |

3号棟解体（公営住宅）　発生材処理　発生材運搬

| 名　称 | 摘　要 | 数　量 | 単 位 | 単　価 | 金　額 | 備　考 |
|---|---|---|---|---|---|---|
| とりこわし<br>発生材運搬 | ﾀﾞﾝﾌﾟﾄﾗｯｸ　10t積級<br>ﾊﾞｯｸﾎｳ0.8m3　-<br>DID区間有り 19.5km以下 | 4 | 台 | | | |
| 計 | | | | | | |
| | | | | | | |
| | | | | | | |
| | | | | | | |
| | | | | | | |
| | | | | | | |
| | | | | | | |
| | | | | | | |
| | | | | | | |
| | | | | | | |
| | | | | | | |
| | | | | | | |
| | | | | | | |

3号棟解体（公営住宅）　発生材処理　発生材処分

| 名　称 | 摘　要 | 数　量 | 単位 | 単　価 | 金　額 | 備　考 |
|---|---|---|---|---|---|---|
| 建設発生土<br>(砂利) | 10t車　産廃扱い | 60.3 | m3 | | | |
| ｱｽﾌｧﾙﾄ舗装材 | 10t車 | 19.4 | t | | | |
| 鉄筋ｺﾝｸﾘｰﾄ | 10t車 | 848 | t | | | |
| 無筋ｺﾝｸﾘｰﾄ | 10t車 | 125 | t | | | |
| ｺﾝｸﾘｰﾄﾌﾞﾛｯｸ | 10t車 | 33.2 | t | | | |
| がれき類 | 10t車 | 14.5 | m3 | | | |
| ｶﾞﾗｽ･陶磁器類 | 10t車 | 3.1 | m3 | | | |
| 廃ﾌﾟﾗｽﾁｯｸ類 | 10t車 | 11.2 | m3 | | | |
| 建設発生木材 | 10t車 | 20 | m3 | | | |

| 3号棟解体（公営住宅） | | 発生材処理 | | | 発生材処分 | |
|---|---|---|---|---|---|---|
| 名　称 | 摘　要 | 数　量 | 単位 | 単　価 | 金　額 | 備　考 |
| 木くず | 10t車 | 14.8 | m3 | | | |
| 廃ﾎﾞｰﾄﾞ | 4t車 | 2 | m3 | | | |
| 蛍光管<br>(FL20W以下) | | 5 | 本 | | | |
| 蛍光管<br>(FL40W以下) | | 16 | 本 | | | |
| ｱｽﾍﾞｽﾄ成形板 | 2t車 | 2.6 | m3 | | | |
| (有価鋼材処分) | | | | | | |
| ｽｸﾗｯﾌﾟ | ﾍﾋﾞｰ　H2 | 32.2 | t | | | |
| ｽｸﾗｯﾌﾟ | ﾍﾋﾞｰ　H3 | 1 | t | | | |
| ｽｸﾗｯﾌﾟ | ﾍﾋﾞｰ　H4 | 0.7 | t | | | |
| ｽｸﾗｯﾌﾟ | ｱﾙﾐくず　込みｶﾞﾗ | 350 | kg | | | |
| ｽｸﾗｯﾌﾟ | ｽﾃﾝﾚｽくず　18Cr：8Ni | 38.6 | kg | | | |
| (産業廃棄物税) | | | | | | |
| 産業廃棄物税 | | 40.4 | t | | | |

| 3号棟解体（公営住宅） | | 発生材処理 | | | 発生材処分 | |
|---|---|---|---|---|---|---|
| 名　　称 | 摘　　要 | 数　　量 | 単 位 | 単　　価 | 金　　額 | 備　　考 |
| 計 | | | | | | |
| | | | | | | |
| | | | | | | |
| | | | | | | |
| | | | | | | |
| | | | | | | |
| | | | | | | |
| | | | | | | |
| | | | | | | |
| | | | | | | |
| | | | | | | |
| | | | | | | |
| | | | | | | |
| | | | | | | |
| | | | | | | |

3号棟解体（公営住宅）　整地

| 名　称 | 摘　要 | 数　量 | 単位 | 単　価 | 金　額 | 備　考 |
|---|---|---|---|---|---|---|
| 埋戻し(A種) | -　山砂の類 | 69 | m3 | | | |
| 整地 | 機械　敷き均し | 414 | ㎡ | | | |
| 整地機械運搬 | ﾌﾞﾙﾄﾞｰｻﾞｰ（15t級）<br>振動ﾛｰﾗｰ（2.4～2.8t） | 1 | 式 | | | |
| 計 | | | | | | |
| | | | | | | |
| | | | | | | |
| | | | | | | |
| | | | | | | |
| | | | | | | |
| | | | | | | |
| | | | | | | |
| | | | | | | |
| | | | | | | |
| | | | | | | |

4号棟解体（改良住宅）　直接仮設

| 名　称 | 摘　要 | 数　量 | 単位 | 単　価 | 金　額 | 備　考 |
|---|---|---|---|---|---|---|
| (外部足場) | | | | | | |
| 枠組本足場<br>(手すり先行方式) | 建枠 900×1700　布枠500+240<br>22m未満　修理費含む | 800 | ㎡ | | | |
| 安全手すり<br>(手すり先行方式) | 枠組本足場用<br>修理費含む | 56.1 | m | | | |
| (内 部足場) | | | | | | |
| 内部足場 | 階高4.0m以下<br>脚立足場 | 165 | ㎡ | | | |
| (災害防止) | | | | | | |
| 防音ｼｰﾄ張り | 修理費含む | 800 | ㎡ | | | |
| (仮設材運搬) | | | | | | |
| 仮設材運搬<br>(枠組本足場)<br>(手すり先行方式) | 建枠幅900(二枚布) | 800 | ㎡ | | | |
| 仮設材運搬<br>(安全てすり) | 枠組本足場用(手すり先行方式) | 56.1 | m | | | |
| 仮設材運搬<br>(内部仕上足場<br>脚立足場) | 5階建 | 165 | ㎡ | | | |
| 仮設材運搬<br>(ｼｰﾄ･ﾈｯﾄ類) | | 800 | ㎡ | | | |
| 計 | | | | | | |
| | | | | | | |
| | | | | | | |

4号棟解体（改良住宅）　住宅棟解体撤去

| 名　称 | 摘　要 | 数　量 | 単位 | 単　価 | 金　額 | 備　考 |
|---|---|---|---|---|---|---|
| 機械解体 | 鉄筋ｺﾝｸﾘｰﾄ　地中部分 | 90.7 | m3 | | | |
| 機械解体 | 鉄筋ｺﾝｸﾘｰﾄ　地上部分 | 422 | m3 | | | |
| 機械解体 | 床ｺﾝｸﾘｰﾄ<br>15cm以下 | 30 | m3 | | | |
| 機械解体 | ｺﾝｸﾘｰﾄﾌﾞﾛｯｸ<br>地上部分 | 15.7 | m3 | | | |
| 機械解体 | れんがﾌﾞﾛｯｸ<br>地上部分 | 2.2 | m3 | | | |
| 機械解体 | 無筋ｺﾝｸﾘｰﾄ　基礎 | 5.7 | m3 | | | |
| 鉄筋切断 | 集積共 | 600 | m3 | | | |
| 砂利敷き撤去 | 集積共 | 45.5 | m3 | | | |
| 屋上ｱｽﾌｧﾙﾄ防水層撤去 | ｱｽﾍﾞｽﾄ含有材　集積共 | 308 | ㎡ | | | |
| ｱｽﾍﾞｽﾄ成形板撤去 | ﾊﾞﾙｺﾆｰ:ﾌﾚｷｼﾌﾞﾙ板　t=6.3<br>集積共 | 57.8 | ㎡ | | | |
| ｱｽﾍﾞｽﾄ成形板撤去 | ﾊﾞﾗﾝｽ釜仕切:ﾌﾚｷｼﾌﾞﾙ板　t=6.3<br>集積共 | 2.8 | ㎡ | | | |
| ｱｽﾍﾞｽﾄ成形板撤去 | 壁ｱｽﾍﾞﾆﾔ　t=5<br>集積共 | 207 | ㎡ | | | |
| ｱｽﾍﾞｽﾄ成形板撤去 | 天井ｱｽﾍﾞﾆﾔ　t=4<br>集積共 | 67 | ㎡ | | | |
| 内部造作材解体撤去 | 共同住宅 | 1,238 | ㎡ | | | |
| とりこわし機械運搬<br>(ﾍﾞｰｽﾏｼﾝ,ﾊﾞｯｸﾎｳ) | 排出ｶﾞｽ対策型 油圧式ｸﾛｰﾗ型0.8m3 | 1 | 往復 | | | |

4号棟解体（改良住宅）　住宅棟解体撤去

| 名　称 | 摘　要 | 数　量 | 単 位 | 単　価 | 金　額 | 備　考 |
|---|---|---|---|---|---|---|
| 計 | | | | | | |
| | | | | | | |
| | | | | | | |
| | | | | | | |
| | | | | | | |
| | | | | | | |
| | | | | | | |
| | | | | | | |
| | | | | | | |
| | | | | | | |
| | | | | | | |
| | | | | | | |
| | | | | | | |
| | | | | | | |
| | | | | | | |

4号棟解体（改良住宅）　屋外解体撤去　物置解体撤去

| 名　称 | 摘　要 | 数　量 | 単位 | 単　価 | 金　額 | 備　考 |
|---|---|---|---|---|---|---|
| 単管一本足場 | H=10m未満 | 111 | ㎡ | | | |
| 防音ｼｰﾄ張り | | 111 | ㎡ | | | |
| 仮設材運搬<br>(単管一本足場) | | 111 | ㎡ | | | |
| 仮設材運搬<br>(ｼｰﾄ･ﾈｯﾄ類) | | 111 | ㎡ | | | |
| 機械解体 | 鉄筋ｺﾝｸﾘｰﾄ　地中部分 | 16.3 | m3 | | | |
| 機械解体 | 鉄筋ｺﾝｸﾘｰﾄ　地上部分 | 9.2 | m3 | | | |
| 機械解体 | 床ｺﾝｸﾘｰﾄ<br>15cm以下 | 4.5 | m3 | | | |
| 機械解体 | ｺﾝｸﾘｰﾄﾌﾞﾛｯｸ<br>地上部分 | 27 | ㎡ | | | |
| 機械解体 | 無筋ｺﾝｸﾘｰﾄ　基礎 | 3.1 | m3 | | | |
| 鉄筋切断 | 集積共 | 30 | m3 | | | |
| 砂利敷き撤去 | 集積共 | 13.8 | m3 | | | |
| 内部造作材撤去 | 木製棚 | 54 | ㎡ | | | |
| 計 | | | | | | |
| | | | | | | |
| | | | | | | |

4号棟解体（改良住宅）　屋外解体撤去　受水槽解体撤去

| 名　称 | 摘　要 | 数　量 | 単位 | 単　価 | 金　額 | 備　考 |
|---|---|---|---|---|---|---|
| 単管一本足場 | H=10m未満 | 17.7 | ㎡ | | | |
| 防音ｼｰﾄ張り | | 17.7 | ㎡ | | | |
| 仮設材運搬<br>(単管一本足場) | | 17.7 | ㎡ | | | |
| 仮設材運搬<br>(ｼｰﾄ･ﾈｯﾄ類) | | 17.7 | ㎡ | | | |
| 機械解体 | 鉄筋ｺﾝｸﾘｰﾄ　地中部分 | 1.8 | m3 | | | |
| 機械解体 | 鉄筋ｺﾝｸﾘｰﾄ　地上部分 | 5.9 | m3 | | | |
| 機械解体 | 床ｺﾝｸﾘｰﾄ<br>15cm以下 | 1.3 | m3 | | | |
| 機械解体 | 無筋ｺﾝｸﾘｰﾄ　基礎 | 0.5 | m3 | | | |
| 鉄筋切断 | 集積共 | 8.9 | m3 | | | |
| 砂利敷き撤去 | 集積共 | 2.6 | m3 | | | |
| 計 | | | | | | |
| | | | | | | |
| | | | | | | |
| | | | | | | |
| | | | | | | |

4号棟解体（改良住宅）　屋外解体撤去　浄化槽躯体解体撤去

| 名　称 | 摘　要 | 数　量 | 単 位 | 単　価 | 金　額 | 備　考 |
|---|---|---|---|---|---|---|
| 浄化槽山留め工事 | 軽量鋼製矢板Ⅱ型<br>自立山留め　ﾊﾞｲﾌﾞﾛﾊﾝﾏ | 101 | ㎡ | | | |
| 機械解体 | 鉄筋ｺﾝｸﾘｰﾄ　地中部分 | 8.7 | m3 | | | |
| 機械解体 | 無筋ｺﾝｸﾘｰﾄ　基礎 | 0.4 | m3 | | | |
| 鉄筋切断 | 集積共 | 8.7 | m3 | | | |
| 砂利敷き撤去 | 集積共 | 1.8 | m3 | | | |
| 計 | | | | | | |
| | | | | | | |
| | | | | | | |
| | | | | | | |
| | | | | | | |
| | | | | | | |
| | | | | | | |
| | | | | | | |
| | | | | | | |
| | | | | | | |

4号棟解体（改良住宅）　屋外解体撤去　舗装･その他解体撤去

| 名　称 | 摘　要 | 数　量 | 単位 | 単　価 | 金　額 | 備　考 |
|---|---|---|---|---|---|---|
| ｱｽﾌｧﾙﾄ舗装撤去 | 50mm | 309 | ㎡ | | | |
| 土間ｺﾝｸﾘｰﾄ撤去 | 厚さ100 | 34.4 | ㎡ | | | |
| 舗装路盤材撤去 | 集積共 | 49.7 | m3 | | | |
| ｽﾁｰﾙ物置移設（２回） | 1.512m×2.213m | 2 | か所 | | | |
| ｽﾁｰﾙ物置移設（２回） | 3m×3m | 1 | か所 | | | |
| 仮設自転車置場撤去 | 屋根折板葺･軒樋･竪樋共<br>骨組:単管ﾊﾟｲﾌﾟ | 30.2 | ㎡ | | | |
| ｽﾃﾝﾚｽ製ﾊﾞﾘｶｰA撤去 | W700×H650<br>基礎共 | 2 | か所 | | | |
| ﾈｯﾄﾌｪﾝｽ撤去 | H=1.2m　基礎共 | 4.7 | m | | | |
| ﾈｯﾄﾌｪﾝｽ撤去 | H=1.3m　基礎共 | 5.9 | m | | | |
| ﾈｯﾄﾌｪﾝｽ撤去 | H=1.5m　基礎共 | 1 | m | | | |
| ｺﾞﾐ置場A撤去<br>ｱﾝｸﾞﾙﾌｪﾝｽ撤去 | H=1.8m　基礎共 | 5.1 | m | | | |
| L型側溝撤去 | W=450<br>基礎共 | 25 | m | | | |
| 縁石撤去 | 150/170×200×600<br>基礎共 | 3.2 | m | | | |
| 車止め撤去 | 120×200×600 | 6 | か所 | | | |
| ｺﾝｸﾘｰﾄ雨水桝撤去 | 内寸350角　H=320　t=100<br>縞鋼板蓋 | 3 | か所 | | | |

4号棟解体（改良住宅）　屋外解体撤去　舗装･その他解体撤去

| 名　称 | 摘　要 | 数　量 | 単位 | 単　価 | 金　額 | 備　考 |
|---|---|---|---|---|---|---|
| ｺﾝｸﾘｰﾄ雨水桝撤去 | 内寸400角　H=415　t=100<br>縞鋼板蓋 | 3 | か所 | | | |
| 埋設雨水排水管<br>撤去 | VP　φ125 | 45.1 | m | | | |
| 埋設雨水排水管<br>撤去 | VP　φ150 | 3.5 | m | | | |
| 計 | | | | | | |
| | | | | | | |
| | | | | | | |
| | | | | | | |
| | | | | | | |
| | | | | | | |
| | | | | | | |
| | | | | | | |
| | | | | | | |
| | | | | | | |
| | | | | | | |

4号棟解体（改良住宅）　電気設備解体撤去　電灯設備

| 名　称 | 摘　要 | 数　量 | 単位 | 単　価 | 金　額 | 備　考 |
|---|---|---|---|---|---|---|
| 照明器具　B<br>撤去 | 天井直付(ｺｯﾌﾟ型・防水型)<br>IL40W×1 | 40 | 個 | | | |
| 照明器具　C<br>撤去 | 天井直付ｼｰﾘﾝｸﾞ<br>IL40W×1 | 46 | 個 | | | |
| 照明器具　D<br>撤去 | 直付ﾌﾞﾗｹｯﾄ(ｺｯﾌﾟ型・防水型)<br>IL40W×1 | 2 | 個 | | | |
| 照明器具　E<br>撤去 | 直付(流元灯)<br>FL20W×1 | 20 | 個 | | | |
| 照明器具　F<br>撤去 | 直付蛍光灯(逆富士型)<br>FL20W×1 | 5 | 個 | | | |
| 壁付換気扇<br>撤去 | 15cm | 20 | 個 | | | |
| 計 | | | | | | |
| | | | | | | |
| | | | | | | |
| | | | | | | |
| | | | | | | |
| | | | | | | |
| | | | | | | |
| | | | | | | |
| | | | | | | |

4号棟解体（改良住宅）　電気設備解体撤去　弱電設備

| 名　称 | 摘　要 | 数　量 | 単位 | 単　価 | 金　額 | 備　考 |
|---|---|---|---|---|---|---|
| 宮沖4号棟<br>火災受信機<br>撤去 | P型1級25回線<br>(露出型)鋼板 | 1 | 面 | | | |
| 宮沖4号棟<br>集合保安器盤<br>撤去 | (露出型)樹脂 | 1 | 面 | | | |
| 宮沖4号棟<br>TV機器収納箱<br>撤去 | (露出型)鋼板 | 1 | 個 | | | |
| 6分配器<br>撤去 | | 1 | 個 | | | |
| ﾌﾞｰｽﾀｰ<br>撤去 | | 1 | 個 | | | |
| TVｱﾝﾃﾅ<br>撤去 | 2段 | 1 | 組 | | | |
| ｱﾝﾃﾅﾏｽﾄ<br>撤去 | 自立型 | 1 | 基 | | | |
| ﾄﾗﾝﾍﾟｯﾄｽﾋﾟｰｶｰ<br>撤去 | | 1 | 個 | | | |
| 計 | | | | | | |
| | | | | | | |
| | | | | | | |
| | | | | | | |
| | | | | | | |
| | | | | | | |
| | | | | | | |

4号棟解体（改良住宅）　電気設備解体撤去　外構

| 名　称 | 摘　要 | 数　量 | 単 位 | 単　価 | 金　額 | 備　考 |
|---|---|---|---|---|---|---|
| 構内配電線路設備 | | | | | | |
| ｹｰﾌﾞﾙ<br>撤去 | | 1 | 式 | | | 別紙 00-0005 |
| 電線管<br>撤去 | | 1 | 式 | | | 別紙 00-0006 |
| 宮沖2期<br>給水ﾎﾟﾝﾌﾟ制御盤<br>撤去 | (露出型)鋼板 | 1 | 面 | | | |
| 土工事 | | 1 | 式 | | | 別紙 00-0007 |
| 計 | | | | | | |
| | | | | | | |
| | | | | | | |
| | | | | | | |
| | | | | | | |
| | | | | | | |
| | | | | | | |
| | | | | | | |
| | | | | | | |
| | | | | | | |

4号棟解体（改良住宅）　機械設備解体撤去　衛生設備撤去

| 名　称 | 摘　要 | 数　量 | 単位 | 単　価 | 金　額 | 備　考 |
|---|---|---|---|---|---|---|
| 機器・器具撤去 | | | | | | |
| (機器類) | | | | | | |
| 揚水ﾎﾟﾝﾌﾟ撤去 | 再使用しない<br>50A×2.2KW | 2 | 台 | | | |
| 高架水槽撤去 | 再使用しない<br>FRP製　一体形　6m3 | 1 | 基 | | | |
| 機器搬出 | 高架水槽、架台共 | 1 | 式 | | | 別紙 00-0008 |
| (衛生器具類) | | | | | | |
| 洋風便器撤去 | 再使用しない<br>ﾛｰﾀﾝｸ　紙巻器共 | 20 | 組 | | | |
| 浴槽撤去 | 再使用しない<br>800×700×650H | 20 | 台 | | | |
| 自在水栓撤去 | 再使用しない<br>単水栓　13A | 40 | 個 | | | |
| 横水栓撤去 | 再使用しない<br>単水栓　13A | 20 | 個 | | | |
| 小計 | | | | | | |
| 配管撤去 | | | | | | |
| (給水管撤去) | | | | | | |
| 給水・塩ﾋﾞﾗｲﾆﾝｸﾞ鋼管撤去(SGP-VA) | 再使用しない<br>屋外配管　80A | 3 | m | | | |
| 給水・塩ﾋﾞﾗｲﾆﾝｸﾞ鋼管撤去(SGP-VA) | 再使用しない<br>屋外配管　50A | 21 | m | | | |

4号棟解体（改良住宅）　機械設備解体撤去　衛生設備撤去

| 名　称 | 摘　要 | 数　量 | 単位 | 単　価 | 金　額 | 備　考 |
|---|---|---|---|---|---|---|
| 給水・塩ﾋﾞﾗｲﾆﾝｸﾞ鋼管撤去(SGP-VA) | 再使用しない 屋外配管　40A | 11 | m | | | |
| 給水・塩ﾋﾞﾗｲﾆﾝｸﾞ鋼管撤去(SGP-VA) | 再使用しない 屋外配管　20A | 34 | m | | | |
| 給水・塩ﾋﾞﾗｲﾆﾝｸﾞ鋼管撤去(SGP-VA) | 再使用しない 地中配管　50A | 22 | m | | | |
| 給水・塩ﾋﾞﾗｲﾆﾝｸﾞ鋼管撤去(SGP-VA) | 再使用しない 地中配管　40A | 8 | m | | | |
| (消火管撤去) | | | | | | |
| 消火・配管用炭素鋼鋼管撤去(SCP-白) | 再使用しない 屋外配管　100A | 11 | m | | | |
| 消火・配管用炭素鋼鋼管撤去(SCP-白) | 再使用しない 屋外配管　65A | 38 | m | | | |
| (排水管撤去) | | | | | | |
| 排水・硬質塩化ﾋﾞﾆﾙ管撤去(VP) | 再使用しない 屋外配管　75A | 4 | m | | | |
| 排水・硬質塩化ﾋﾞﾆﾙ管撤去(VP) | 再使用しない 屋外配管　40A | 1 | m | | | |
| 排水・硬質塩化ﾋﾞﾆﾙ管撤去(VP) | 再使用しない 屋内配管　75A | 41 | m | | | |
| 排水・硬質塩化ﾋﾞﾆﾙ管撤去(VP) | 再使用しない 屋内配管　50A | 33 | m | | | |
| 排水・硬質塩化ﾋﾞﾆﾙ管撤去(VP) | 再使用しない 地中配管　125A | 10 | m | | | |
| 排水・硬質塩化ﾋﾞﾆﾙ管撤去(VP) | 再使用しない 地中配管　100A | 75 | m | | | |
| 排水・硬質塩化ﾋﾞﾆﾙ管撤去(VP) | 再使用しない 地中配管　75A | 3 | m | | | |

4号棟解体（改良住宅）　機械設備解体撤去　衛生設備撤去

| 名　称 | 摘　要 | 数　量 | 単位 | 単　価 | 金　額 | 備　考 |
|---|---|---|---|---|---|---|
| 排水・硬質塩化ﾋﾞﾆﾙ管撤去(VP) | 再使用しない<br>地中配管　65A | 8 | m | | | |
| (保温撤去) | | | | | | |
| 給水管保温撤去 | 再使用しない<br>ｸﾞﾗｽｳｰﾙ、屋外露出、SUSﾗｯｷﾝｸﾞ<br>80A | 3 | m | | | |
| 給水管保温撤去 | 再使用しない<br>ｸﾞﾗｽｳｰﾙ、屋外露出、SUSﾗｯｷﾝｸﾞ<br>50A | 21 | m | | | |
| 給水管保温撤去 | 再使用しない<br>ｸﾞﾗｽｳｰﾙ、屋外露出、SUSﾗｯｷﾝｸﾞ<br>40A | 11 | m | | | |
| 給水管保温撤去 | 再使用しない<br>ｸﾞﾗｽｳｰﾙ、屋外露出、SUSﾗｯｷﾝｸﾞ<br>20A | 34 | m | | | |
| (給水引込撤去) | | | | | | |
| 引込給水閉止 | 分水栓止め　40A | 1 | 式 | | | 別紙 00-0009 |
| 小計 | | | | | | |
| 配管付属品撤去 | | | | | | |
| 量水器撤去 | 再使用する<br>40A | 1 | 個 | | | |
| 量水器撤去 | 再使用しない<br>20A | 20 | 個 | | | |
| 伸縮止水栓撤去 | 再使用しない<br>40A | 1 | 個 | | | |
| 伸縮止水栓撤去 | 再使用しない<br>20A | 20 | 個 | | | |
| 止水栓撤去 | 再使用しない<br>40A | 2 | 個 | | | |

4号棟解体（改良住宅）　機械設備解体撤去　衛生設備撤去

| 名　称 | 摘　要 | 数　量 | 単位 | 単　価 | 金　額 | 備　考 |
|---|---|---|---|---|---|---|
| ｹﾞｰﾄﾊﾞﾙﾌﾞ撤去 | 再使用しない<br>80A | 1 | 個 | | | |
| ｹﾞｰﾄﾊﾞﾙﾌﾞ撤去 | 再使用しない<br>50A | 4 | 個 | | | |
| ｹﾞｰﾄﾊﾞﾙﾌﾞ撤去 | 再使用しない<br>40A | 5 | 個 | | | |
| ﾁｬｯｷﾊﾞﾙﾌﾞ撤去 | 再使用しない<br>50A | 2 | 個 | | | |
| 防振継手撤去 | 再使用しない<br>50A | 4 | 個 | | | |
| 量水器ﾎﾞｯｸｽ<br>撤去 | 再使用しない<br>40A | 1 | 個 | | | |
| 止水栓ﾎﾞｯｸｽ<br>撤去 | 再使用しない<br>40A | 2 | 個 | | | |
| 通気金物撤去 | 再使用しない<br>80A | 4 | 個 | | | |
| 防虫網撤去 | 再使用しない<br>100A | 1 | 個 | | | |
| 送水口撤去 | 再使用しない<br>100A×65A×65A | 1 | 個 | | | |
| 放水口格納箱撤去 | 再使用しない<br>放水口ﾊﾞﾙﾌﾞ65A共 | 5 | 個 | | | |
| ﾃｽﾄ弁撤去 | 再使用しない<br>65A | 1 | 個 | | | |
| ｲﾝﾊﾞｰﾄ桝撤去<br>(ﾌﾟﾗｽﾁｯｸ桝) | 再使用しない<br>小口径桝200φ　蓋共 | 8 | か所 | | | |
| ﾄﾗｯﾌﾟ桝撤去<br>(既製ｺﾝｸﾘｰﾄ桝) | 再使用しない<br>ｺﾝｸﾘｰﾄ桝　450×450　蓋共 | 5 | か所 | | | |
| 土工事 | 桝撤去用 | 1 | 式 | | | 別紙 00-0010 |

4号棟解体（改良住宅）　機械設備解体撤去　衛生設備撤去

| 名　称 | 摘　要 | 数　量 | 単 位 | 単　価 | 金　額 | 備　考 |
|---|---|---|---|---|---|---|
| 土工事 | 給水管撤去用 | 1 | 式 | | | 別紙 00-0011 |
| 土工事 | 排水管撤去用 | 1 | 式 | | | 別紙 00-0012 |
| 配管切断 | | 1 | 式 | | | 別紙 00-0013 |
| 小計 | | | | | | |
| 計 | | | | | | |
| | | | | | | |
| | | | | | | |
| | | | | | | |
| | | | | | | |
| | | | | | | |
| | | | | | | |
| | | | | | | |
| | | | | | | |
| | | | | | | |

4号棟解体（改良住宅）　機械設備解体撤去　ガス設備撤去

| 名　称 | 摘　要 | 数　量 | 単 位 | 単　価 | 金　額 | 備　考 |
|---|---|---|---|---|---|---|
| 機器・器具・配管撤去 | | | | | | |
| 内管工事 | | 1 | 式 | | | |
| 器具工事 | | 1 | 式 | | | |
| 計 | | | | | | |
| | | | | | | |
| | | | | | | |
| | | | | | | |
| | | | | | | |
| | | | | | | |
| | | | | | | |
| | | | | | | |
| | | | | | | |
| | | | | | | |
| | | | | | | |

4号棟解体（改良住宅）　発生材処理　発生材運搬

| 名　称 | 摘　要 | 数　量 | 単位 | 単　価 | 金　額 | 備　考 |
|---|---|---|---|---|---|---|
| ｺﾝｸﾘｰﾄ類<br>集積、積込み | 機 械 | 858 | m3 | | | |
| 内装材 積込み | 機 械 | 146 | m3 | | | |
| ｱｽﾍﾞｽﾄ含有材積込 | 人力 | 5 | m3 | | | |
| 建設発生土運搬 | ﾀﾞﾝﾌﾟﾄﾗｯｸ　10t積級<br>ﾊﾞｯｸﾎｳ0.8m3　土砂 DID区間有り<br>19.5km以下 | 118 | m3 | | | |
| とりこわし<br>発生材運搬 | ﾀﾞﾝﾌﾟﾄﾗｯｸ　10t積級<br>ﾊﾞｯｸﾎｳ0.8m3　無筋ｺﾝｸﾘｰﾄ類<br>DID区間有り　5.0km以下 | 15.5 | m3 | | | |
| とりこわし<br>発生材運搬 | ﾀﾞﾝﾌﾟﾄﾗｯｸ　10t積級<br>ﾊﾞｯｸﾎｳ0.8m3　無筋ｺﾝｸﾘｰﾄ類<br>DID区間有り　8.5km以下 | 648 | m3 | | | |
| とりこわし<br>発生材運搬 | ﾀﾞﾝﾌﾟﾄﾗｯｸ　10t積級<br>ﾊﾞｯｸﾎｳ0.8m3　無筋ｺﾝｸﾘｰﾄ類<br>DID区間有り　5.0km以下 | 110 | m3 | | | |
| とりこわし<br>発生材運搬 | ﾀﾞﾝﾌﾟﾄﾗｯｸ　10t積級<br>ﾊﾞｯｸﾎｳ0.8m3　無筋ｺﾝｸﾘｰﾄ類<br>DID区間有り　5.0km以下 | 42.9 | m3 | | | |
| とりこわし<br>発生材運搬 | ﾀﾞﾝﾌﾟﾄﾗｯｸ　10t積級<br>ﾊﾞｯｸﾎｳ0.8m3　無筋ｺﾝｸﾘｰﾄ類<br>DID区間有り　19.5km以下 | 40.7 | m3 | | | |
| とりこわし<br>発生材運搬 | ﾀﾞﾝﾌﾟﾄﾗｯｸ　10t積級<br>ﾊﾞｯｸﾎｳ0.8m3　無筋ｺﾝｸﾘｰﾄ類<br>DID区間有り　19.5km以下 | 5.5 | m3 | | | |
| とりこわし<br>発生材運搬 | ﾀﾞﾝﾌﾟﾄﾗｯｸ　10t積級<br>ﾊﾞｯｸﾎｳ0.8m3　石こうﾎﾞｰﾄﾞ類<br>DID区間有り　19.5km以下 | 36 | m3 | | | |
| とりこわし<br>発生材運搬 | ﾀﾞﾝﾌﾟﾄﾗｯｸ　10t積級<br>ﾊﾞｯｸﾎｳ0.8m3　木材類<br>DID区間有り　19.5km以下 | 40.9 | m3 | | | |
| とりこわし<br>発生材運搬 | ﾀﾞﾝﾌﾟﾄﾗｯｸ　10t積級<br>ﾊﾞｯｸﾎｳ0.8m3　木材類<br>DID区間有り　19.5km以下 | 36.2 | m3 | | | |
| とりこわし<br>発生材運搬 | ﾀﾞﾝﾌﾟﾄﾗｯｸ　4t積級<br>ﾊﾞｯｸﾎｳ0.28m3 石こうﾎﾞｰﾄﾞ類<br>DID区間有り 27.0km以下 | 4.4 | m3 | | | |
| とりこわし<br>発生材運搬 | ﾀﾞﾝﾌﾟﾄﾗｯｸ　2t積級<br>人力積込　石こうﾎﾞｰﾄﾞ類<br>DID区間有り 23.0km以下 | 5 | m3 | | | |

4号棟解体（改良住宅）　発生材処理　発生材運搬

| 名　称 | 摘　要 | 数　量 | 単位 | 単　価 | 金　額 | 備　考 |
|---|---|---|---|---|---|---|
| とりこわし<br>発生材運搬 | ﾀﾞﾝﾌﾟﾄﾗｯｸ　10t積級<br>ﾊﾞｯｸﾎｳ0.8m3　-<br>DID区間有り 19.5km以下 | 8 | 台 | | | |
| 計 | | | | | | |
| | | | | | | |
| | | | | | | |
| | | | | | | |
| | | | | | | |
| | | | | | | |
| | | | | | | |
| | | | | | | |
| | | | | | | |
| | | | | | | |
| | | | | | | |
| | | | | | | |
| | | | | | | |

4号棟解体（改良住宅）　発生材処理　発生材処分

| 名　称 | 摘　要 | 数　量 | 単位 | 単　価 | 金　額 | 備　考 |
|---|---|---|---|---|---|---|
| 建設発生土<br>(砂利) | 10t車　産廃扱い | 118 | m3 | | | |
| ｱｽﾌｧﾙﾄ舗装材 | 10t車 | 34.1 | t | | | |
| 鉄筋ｺﾝｸﾘｰﾄ | 10t車 | 1,556 | t | | | |
| 無筋ｺﾝｸﾘｰﾄ | 10t車 | 244 | t | | | |
| ｺﾝｸﾘｰﾄﾌﾞﾛｯｸ | 10t車 | 64.4 | t | | | |
| がれき類 | 10t車 | 40.7 | m3 | | | |
| ｶﾞﾗｽ･陶磁器類 | 10t車 | 5.5 | m3 | | | |
| 廃ﾌﾟﾗｽﾁｯｸ類 | 10t車 | 36 | m3 | | | |
| 建設発生木材 | 10t車 | 40.9 | m3 | | | |

4号棟解体（改良住宅）　発生材処理　発生材処分

| 名　称 | 摘　要 | 数　量 | 単位 | 単　価 | 金　額 | 備　考 |
|---|---|---|---|---|---|---|
| 木くず | 10t車 | 36.2 | m3 | | | |
| 廃ﾎﾞｰﾄﾞ | 4t車 | 4.4 | m3 | | | |
| 蛍光管<br>(FL20W以下) | | 25 | 本 | | | |
| ｱｽﾍﾞｽﾄ成形板 | 2t車 | 5 | m3 | | | |
| (有価鋼材処分) | | | | | | |
| ｽｸﾗｯﾌﾟ | ﾍﾋﾞｰ　H2 | 62 | t | | | |
| ｽｸﾗｯﾌﾟ | ﾍﾋﾞｰ　H3 | 2.4 | t | | | |
| ｽｸﾗｯﾌﾟ | ﾍﾋﾞｰ　H4 | 2.9 | t | | | |
| ｽｸﾗｯﾌﾟ | ｱﾙﾐくず　込みｶﾞﾗ | 715 | kg | | | |
| ｽｸﾗｯﾌﾟ | ｽﾃﾝﾚｽくず　18Cr：8Ni | 73.9 | kg | | | |
| ｽｸﾗｯﾌﾟ | 銅くず（1号銅線） | 2.4 | kg | | | |
| ｽｸﾗｯﾌﾟ | 銅くず（2号銅線） | 1.6 | kg | | | |
| (産業廃棄物税) | | | | | | |
| 産業廃棄物税 | | 102 | t | | | |

| 4号棟解体（改良住宅） | 発生材処理 | | | 発生材処分 | | |
|---|---|---|---|---|---|---|
| 名　　称 | 摘　　要 | 数　　量 | 単 位 | 単　　価 | 金　　額 | 備　　考 |
| 計 | | | | | | |
| | | | | | | |
| | | | | | | |
| | | | | | | |
| | | | | | | |
| | | | | | | |
| | | | | | | |
| | | | | | | |
| | | | | | | |
| | | | | | | |
| | | | | | | |
| | | | | | | |
| | | | | | | |
| | | | | | | |
| | | | | | | |

4号棟解体（改良住宅）　整地

| 名　称 | 摘　要 | 数　量 | 単位 | 単　価 | 金　額 | 備　考 |
|---|---|---|---|---|---|---|
| 埋戻し(A種) | -　山砂の類 | 263 | m3 | | | |
| 整地 | 機械　敷き均し | 777 | ㎡ | | | |
| 整地機械運搬 | ﾌﾞﾙﾄﾞｰｻﾞｰ（15t級）<br>振動ﾛｰﾗｰ（2.4～2.8t） | 1 | 式 | | | |
| 計 | | | | | | |
| | | | | | | |
| | | | | | | |
| | | | | | | |
| | | | | | | |
| | | | | | | |
| | | | | | | |
| | | | | | | |
| | | | | | | |
| | | | | | | |
| | | | | | | |

5号棟解体（公営住宅）　直接仮設

| 名　称 | 摘　要 | 数　量 | 単位 | 単　価 | 金　額 | 備　考 |
|---|---|---|---|---|---|---|
| (外部足場) | | | | | | |
| 枠組本足場<br>(手すり先行方式) | 建枠 900×1700　布枠500+240<br>22m未満　修理費含む | 911 | ㎡ | | | |
| 安全手すり<br>(手すり先行方式) | 枠組本足場用<br>修理費含む | 63.7 | m | | | |
| (内 部足場) | | | | | | |
| 内部足場 | 階高4.0m以下<br>脚立足場 | 542 | ㎡ | | | |
| (災害防止) | | | | | | |
| 防音ｼｰﾄ張り | 修理費含む | 911 | ㎡ | | | |
| (仮設材運搬) | | | | | | |
| 仮設材運搬<br>(枠組本足場)<br>(手すり先行方式) | 建枠幅900(二枚布) | 911 | ㎡ | | | |
| 仮設材運搬<br>(安全てすり) | 枠組本足場用(手すり先行方式) | 63.7 | m | | | |
| 仮設材運搬<br>(内部仕上足場<br>脚立足場) | 5階建 | 542 | ㎡ | | | |
| 仮設材運搬<br>(ｼｰﾄ･ﾈｯﾄ類) | | 911 | ㎡ | | | |
| 計 | | | | | | |
| | | | | | | |
| | | | | | | |

5号棟解体（公営住宅）　住宅棟解体撤去

| 名　称 | 摘　要 | 数　量 | 単位 | 単　価 | 金　額 | 備　考 |
|---|---|---|---|---|---|---|
| 機械解体 | 鉄筋ｺﾝｸﾘｰﾄ　地中部分 | 70.3 | m3 | | | |
| 機械解体 | 鉄筋ｺﾝｸﾘｰﾄ　地上部分 | 504 | m3 | | | |
| 機械解体 | 床ｺﾝｸﾘｰﾄ<br>15cm以下 | 33.5 | m3 | | | |
| 機械解体 | ｺﾝｸﾘｰﾄﾌﾞﾛｯｸ<br>地上部分 | 38.2 | m3 | | | |
| 機械解体 | れんがﾌﾞﾛｯｸ<br>地上部分 | 1.9 | m3 | | | |
| 機械解体 | 無筋ｺﾝｸﾘｰﾄ　基礎 | 5.8 | m3 | | | |
| 鉄筋切断 | 集積共 | 689 | m3 | | | |
| 砂利敷き撤去 | 集積共 | 32.7 | m3 | | | |
| 屋上ｱｽﾌｧﾙﾄ防水層撤去 | ｱｽﾍﾞｽﾄ含有材　集積共 | 431 | ㎡ | | | |
| ｱｽﾍﾞｽﾄ成形板撤去 | ﾊﾞﾙｺﾆｰ:ﾌﾚｷｼﾌﾞﾙ板　t=6.3<br>集積共 | 159 | ㎡ | | | |
| ｱｽﾍﾞｽﾄ成形板撤去 | 壁ｱｽﾍﾞﾆﾔ　t=5<br>集積共 | 214 | ㎡ | | | |
| ｱｽﾍﾞｽﾄ成形板撤去 | 壁化粧ﾊﾟﾈﾙｾﾒﾝﾄ板　t=6.3<br>集積共 | 409 | ㎡ | | | |
| ｱｽﾍﾞｽﾄ成形板撤去 | 天井ｱｽﾍﾞﾆﾔ　t=4<br>集積共 | 74.8 | ㎡ | | | |
| ｱｽﾍﾞｽﾄ含有保温材撤去 | (ﾚﾍﾞﾙ2)<br>PS内ｴﾙﾎﾞ部分 | 40 | か所 | | | |
| 内部造作材解体撤去 | 共同住宅 | 1,501 | ㎡ | | | |

5号棟解体（公営住宅）　住宅棟解体撤去

| 名　称 | 摘　要 | 数　量 | 単 位 | 単　価 | 金　額 | 備　考 |
|---|---|---|---|---|---|---|
| とりこわし機械<br>運搬<br>(ﾍﾞｰｽﾏｼﾝ,ﾊﾞｯｸﾎｳ) | 排出ｶﾞｽ対策型 油圧式ｸﾛｰﾗ型0.8m3 | 1 | 往復 | | | |
| 計 | | | | | | |
| | | | | | | |
| | | | | | | |
| | | | | | | |
| | | | | | | |
| | | | | | | |
| | | | | | | |
| | | | | | | |
| | | | | | | |
| | | | | | | |
| | | | | | | |
| | | | | | | |
| | | | | | | |

5号棟解体（公営住宅）　屋外解体撤去　物置解体撤去

| 名　称 | 摘　要 | 数　量 | 単位 | 単　価 | 金　額 | 備　考 |
|---|---|---|---|---|---|---|
| 単管一本足場 | H=10m未満 | 75.1 | ㎡ | | | |
| 防音ｼｰﾄ張り | | 75.1 | ㎡ | | | |
| 仮設材運搬<br>(単管一本足場) | | 75.1 | ㎡ | | | |
| 仮設材運搬<br>(ｼｰﾄ･ﾈｯﾄ類) | | 75.1 | ㎡ | | | |
| 機械解体 | 鉄筋ｺﾝｸﾘｰﾄ　地中部分 | 16.8 | m3 | | | |
| 機械解体 | 鉄筋ｺﾝｸﾘｰﾄ　地上部分 | 9.3 | m3 | | | |
| 機械解体 | 床ｺﾝｸﾘｰﾄ<br>15cm以下 | 4.5 | m3 | | | |
| 機械解体 | ｺﾝｸﾘｰﾄﾌﾞﾛｯｸ<br>地上部分 | 21.3 | ㎡ | | | |
| 機械解体 | 無筋ｺﾝｸﾘｰﾄ　基礎 | 3.3 | m3 | | | |
| 鉄筋切断 | 集積共 | 30.5 | m3 | | | |
| 砂利敷き撤去 | 集積共 | 14.2 | m3 | | | |
| 内部造作材撤去 | 木製棚 | 54 | ㎡ | | | |
| 計 | | | | | | |
| | | | | | | |
| | | | | | | |

5号棟解体（公営住宅）　屋外解体撤去　ﾎﾟﾝﾌﾟ室･受水槽解体撤去

| 名　称 | 摘　要 | 数　量 | 単位 | 単　価 | 金　額 | 備　考 |
|---|---|---|---|---|---|---|
| 単管一本足場 | H=10m未満 | 20.2 | ㎡ | | | |
| 防音ｼｰﾄ張り | | 20.2 | ㎡ | | | |
| 仮設材運搬<br>(単管一本足場) | | 20.2 | ㎡ | | | |
| 仮設材運搬<br>(ｼｰﾄ･ﾈｯﾄ類) | | 20.2 | ㎡ | | | |
| 機械解体 | 鉄筋ｺﾝｸﾘｰﾄ　地中部分 | 1.8 | m3 | | | |
| 機械解体 | 鉄筋ｺﾝｸﾘｰﾄ　地上部分 | 4.8 | m3 | | | |
| 機械解体 | 床ｺﾝｸﾘｰﾄ<br>15cm以下 | 1 | m3 | | | |
| 機械解体 | 無筋ｺﾝｸﾘｰﾄ　基礎 | 0.4 | m3 | | | |
| 鉄筋切断 | 集積共 | 7.6 | m3 | | | |
| 砂利敷き撤去 | 集積共 | 2.2 | m3 | | | |
| 計 | | | | | | |
| | | | | | | |
| | | | | | | |
| | | | | | | |
| | | | | | | |

5号棟解体（公営住宅）　屋外解体撤去　浄化槽躯体解体撤去

| 名　称 | 摘　要 | 数　量 | 単 位 | 単　価 | 金　額 | 備　考 |
|---|---|---|---|---|---|---|
| 浄化槽山留め工事 | 軽量鋼製矢板Ⅱ型<br>自立山留め　ﾊﾞｲﾌﾞﾛﾊﾝﾏ | 101 | ㎡ | | | |
| 機械解体 | 鉄筋ｺﾝｸﾘｰﾄ　地中部分 | 8.7 | m3 | | | |
| 機械解体 | 無筋ｺﾝｸﾘｰﾄ　基礎 | 0.4 | m3 | | | |
| 鉄筋切断 | 集積共 | 8.7 | m3 | | | |
| 砂利敷き撤去 | 集積共 | 1.8 | m3 | | | |
| 計 | | | | | | |
| | | | | | | |
| | | | | | | |
| | | | | | | |
| | | | | | | |
| | | | | | | |
| | | | | | | |
| | | | | | | |
| | | | | | | |
| | | | | | | |

5号棟解体（公営住宅）　屋外解体撤去　舗装･その他解体撤去

| 名　称 | 摘　要 | 数　量 | 単位 | 単　価 | 金　額 | 備　考 |
|---|---|---|---|---|---|---|
| ｱｽﾌｧﾙﾄ舗装撤去 | 50mm | 309 | ㎡ | | | |
| 土間ｺﾝｸﾘｰﾄ撤去 | 厚さ100 | 34.4 | ㎡ | | | |
| 舗装路盤材撤去 | 集積共 | 49.7 | m3 | | | |
| 仮設自転車置場撤去 | 屋根折板葺･軒樋･竪樋共<br>骨組:単管ﾊﾟｲﾌﾟ | 30.2 | ㎡ | | | |
| ｽﾃﾝﾚｽ製ﾊﾞﾘｶｰA撤去 | W700×H650<br>基礎共 | 2 | か所 | | | |
| ﾈｯﾄﾌｪﾝｽ撤去 | H=1.2m　基礎共 | 4.7 | m | | | |
| ﾈｯﾄﾌｪﾝｽ撤去 | H=1.3m　基礎共 | 5.9 | m | | | |
| ﾈｯﾄﾌｪﾝｽ撤去 | H=1.5m　基礎共 | 1 | m | | | |
| ｺﾞﾐ置場B移設（２回） | ｽﾃﾝﾚｽ製<br>W1830×D1000　H=1800 | 2 | か所 | | | |
| L型側溝撤去 | W=450<br>基礎共 | 25 | m | | | |
| 縁石撤去 | 150/170×200×600<br>基礎共 | 3.2 | m | | | |
| ｺﾝｸﾘｰﾄ雨水桝撤去 | 内寸350角　H=355　t=100<br>縞鋼板蓋 | 4 | か所 | | | |
| ｺﾝｸﾘｰﾄ雨水桝撤去 | 内寸400角　H=425　t=100<br>縞鋼板蓋 | 4 | か所 | | | |
| 埋設雨水排水管撤去 | VP　φ100 | 8 | m | | | |
| 埋設雨水排水管撤去 | VP　φ125 | 42.6 | m | | | |

5号棟解体（公営住宅）　屋外解体撤去　舗装･その他解体撤去

| 名　称 | 摘　要 | 数　量 | 単 位 | 単　価 | 金　額 | 備　考 |
|---|---|---|---|---|---|---|
| 埋設雨水排水管<br>撤去 | VP　φ150 | 4.6 | m | | | |
| 計 | | | | | | |
| | | | | | | |
| | | | | | | |
| | | | | | | |
| | | | | | | |
| | | | | | | |
| | | | | | | |
| | | | | | | |
| | | | | | | |
| | | | | | | |
| | | | | | | |
| | | | | | | |
| | | | | | | |

| 5号棟解体（公営住宅） | 電気設備解体撤去 | 幹線動力設備 | | | | |
|---|---|---|---|---|---|---|
| 名　称 | 摘　要 | 数　量 | 単 位 | 単　価 | 金　額 | 備　考 |
| 宮沖5号棟<br>引込開閉器盤<br>撤去 | (露出型)鋼板 | 1 | 面 | | | |
| 計 | | | | | | |
| | | | | | | |
| | | | | | | |
| | | | | | | |
| | | | | | | |
| | | | | | | |
| | | | | | | |
| | | | | | | |
| | | | | | | |
| | | | | | | |
| | | | | | | |
| | | | | | | |
| | | | | | | |
| | | | | | | |

5号棟解体（公営住宅）　電気設備解体撤去　電灯設備

| 名　称 | 摘　要 | 数　量 | 単位 | 単　価 | 金　額 | 備　考 |
|---|---|---|---|---|---|---|
| 照明器具<br>撤去 | 直付(流元灯)<br>FL20W×1 | 20 | 個 | | | |
| 照明器具<br>撤去 | 天井直付(ｺｯﾌﾟ型・防水型)<br>IL40W×1 | 41 | 個 | | | |
| 照明器具<br>撤去 | 直付ﾌﾞﾗｹｯﾄ(ｺｯﾌﾟ型・防水型)<br>IL40W×1 | 1 | 個 | | | |
| 照明器具<br>撤去 | 埋込ﾀﾞｳﾝﾗｲﾄ<br>IL40W×1 | 20 | 個 | | | |
| 照明器具<br>撤去 | 天井直付ｼｰﾘﾝｸﾞ<br>IL40W×1 | 49 | 個 | | | |
| 壁付換気扇<br>撤去 | 15cm | 20 | 個 | | | |
| 計 | | | | | | |
| | | | | | | |
| | | | | | | |
| | | | | | | |
| | | | | | | |
| | | | | | | |
| | | | | | | |
| | | | | | | |
| | | | | | | |

5号棟解体（公営住宅）　電気設備解体撤去　弱電設備

| 名　称 | 摘　要 | 数　量 | 単位 | 単　価 | 金　額 | 備　考 |
|---|---|---|---|---|---|---|
| 宮沖5号棟<br>TV機器収納箱<br>撤去 | (露出型)鋼板 | 1 | 個 | | | |
| 4分配器<br>撤去 | | 1 | 個 | | | |
| ﾌﾞｰｽﾀｰ<br>撤去 | | 1 | 個 | | | |
| TVｱﾝﾃﾅ<br>撤去 | 2段 | 1 | 組 | | | |
| ｱﾝﾃﾅﾏｽﾄ<br>撤去 | 自立型 | 1 | 基 | | | |
| ﾄﾗﾝﾍﾟｯﾄｽﾋﾟｰｶｰ<br>撤去 | | 1 | 個 | | | |
| 計 | | | | | | |
| | | | | | | |
| | | | | | | |
| | | | | | | |
| | | | | | | |
| | | | | | | |
| | | | | | | |
| | | | | | | |
| | | | | | | |

5号棟解体（公営住宅）　電気設備解体撤去　外構

| 名　称 | 摘　要 | 数　量 | 単位 | 単　価 | 金　額 | 備　考 |
|---|---|---|---|---|---|---|
| 構内配電線路設備 | | | | | | |
| ｹｰﾌﾞﾙ<br>撤去 | | 1 | 式 | | | 別紙 00-0014 |
| 電線管<br>撤去 | | 1 | 式 | | | 別紙 00-0015 |
| 宮沖2期<br>給水ﾎﾟﾝﾌﾟ制御盤<br>撤去 | (露出型)鋼板 | 1 | 面 | | | |
| 土工事 | | 1 | 式 | | | 別紙 00-0016 |
| 計 | | | | | | |
| | | | | | | |
| | | | | | | |
| | | | | | | |
| | | | | | | |
| | | | | | | |
| | | | | | | |
| | | | | | | |
| | | | | | | |
| | | | | | | |

5号棟解体（公営住宅）　機械設備解体撤去　衛生設備撤去

| 名　称 | 摘　要 | 数　量 | 単位 | 単　価 | 金　額 | 備　考 |
|---|---|---|---|---|---|---|
| 機器・器具撤去 | | | | | | |
| (機器類) | | | | | | |
| 揚水ﾎﾟﾝﾌﾟ撤去 | 再使用しない<br>50A×2.2KW | 2 | 台 | | | |
| 高架水槽撤去 | 再使用しない<br>FRP製　一体形　6m3 | 1 | 基 | | | |
| 機器搬出 | 高架水槽、架台共 | 1 | 式 | | | 別紙 00-0017 |
| (衛生器具類) | | | | | | |
| 洋風便器撤去 | 再使用しない<br>ﾛｰﾀﾝｸ　紙巻器共 | 20 | 組 | | | |
| 洗面器撤去 | 再使用しない | 20 | 組 | | | |
| 洗濯機ﾊﾟﾝ撤去 | 再使用しない<br>排水ﾄﾗｯﾌﾟ共 | 20 | 組 | | | |
| 浴槽撤去 | 再使用しない<br>800×700×650H | 20 | 台 | | | |
| 自在水栓撤去 | 再使用しない<br>単水栓　13A | 40 | 個 | | | |
| 横水栓撤去 | 再使用しない<br>単水栓　13A | 20 | 個 | | | |
| 小計 | | | | | | |
| 配管撤去 | | | | | | |
| (給水管撤去) | | | | | | |

5号棟解体（公営住宅）　機械設備解体撤去　衛生設備撤去

| 名　称 | 摘　要 | 数　量 | 単位 | 単　価 | 金　額 | 備　考 |
|---|---|---|---|---|---|---|
| 給水・塩ﾋﾞﾗｲﾆﾝｸﾞ鋼管撤去(SGP-VA) | 再使用しない 屋外配管　80A | 12 | m | | | |
| 給水・塩ﾋﾞﾗｲﾆﾝｸﾞ鋼管撤去(SGP-VA) | 再使用しない 屋外配管　50A | 23 | m | | | |
| 給水・塩ﾋﾞﾗｲﾆﾝｸﾞ鋼管撤去(SGP-VA) | 再使用しない 屋外配管　40A | 24 | m | | | |
| 給水・塩ﾋﾞﾗｲﾆﾝｸﾞ鋼管撤去(SGP-VA) | 再使用しない 屋外配管　25A | 2 | m | | | |
| 給水・塩ﾋﾞﾗｲﾆﾝｸﾞ鋼管撤去(SGP-VA) | 再使用しない 屋内一般　40A | 41 | m | | | |
| 給水・塩ﾋﾞﾗｲﾆﾝｸﾞ鋼管撤去(SGP-VA) | 再使用しない 屋内一般　25A | 11 | m | | | |
| 給水・塩ﾋﾞﾗｲﾆﾝｸﾞ鋼管撤去(SGP-VA) | 再使用しない 屋内一般　20A | 60 | m | | | |
| 給水・塩ﾋﾞﾗｲﾆﾝｸﾞ鋼管撤去(SGP-VA) | 再使用しない 地中配管　50A | 7 | m | | | |
| 給水・塩ﾋﾞﾗｲﾆﾝｸﾞ鋼管撤去(SGP-VA) | 再使用しない 地中配管　40A | 33 | m | | | |
| (排水管撤去) | | | | | | |
| 排水・硬質塩化ﾋﾞﾆﾙ管撤去(VP) | 再使用しない 屋外配管　100A | 4 | m | | | |
| 排水・硬質塩化ﾋﾞﾆﾙ管撤去(VP) | 再使用しない 屋外配管　50A | 1 | m | | | |
| 排水・硬質塩化ﾋﾞﾆﾙ管撤去(VP) | 再使用しない 屋内配管　100A | 99 | m | | | |
| 排水・硬質塩化ﾋﾞﾆﾙ管撤去(VP) | 再使用しない 屋内配管　75A | 15 | m | | | |
| 排水・硬質塩化ﾋﾞﾆﾙ管撤去(VP) | 再使用しない 地中配管　100A | 41 | m | | | |

5号棟解体（公営住宅）　機械設備解体撤去　衛生設備撤去

| 名　称 | 摘　要 | 数　量 | 単位 | 単　価 | 金　額 | 備　考 |
|---|---|---|---|---|---|---|
| 排水・硬質塩化ﾋﾞﾆﾙ管撤去(VP) | 再使用しない<br>地中配管　65A | 12 | m | | | |
| (保温撤去) | | | | | | |
| 給水管保温撤去 | 再使用しない<br>ｸﾞﾗｽｳｰﾙ、屋外露出、SUSﾗｯｷﾝｸﾞ<br>80A | 12 | m | | | |
| 給水管保温撤去 | 再使用しない<br>ｸﾞﾗｽｳｰﾙ、屋外露出、SUSﾗｯｷﾝｸﾞ<br>50A | 23 | m | | | |
| 給水管保温撤去 | 再使用しない<br>ｸﾞﾗｽｳｰﾙ、屋外露出、SUSﾗｯｷﾝｸﾞ<br>40A | 24 | m | | | |
| 給水管保温撤去 | 再使用しない<br>ｸﾞﾗｽｳｰﾙ、屋外露出、SUSﾗｯｷﾝｸﾞ<br>25A | 2 | m | | | |
| 給水管保温撤去 | 再使用しない<br>ｸﾞﾗｽｳｰﾙ、屋内露出、ｱﾙﾐｶﾞﾗｽｸﾛｽ<br>40A | 41 | m | | | |
| 給水管保温撤去 | 再使用しない<br>ｸﾞﾗｽｳｰﾙ、屋内露出、ｱﾙﾐｶﾞﾗｽｸﾛｽ<br>25A | 11 | m | | | |
| 給水管保温撤去 | 再使用しない<br>ｸﾞﾗｽｳｰﾙ、屋内露出、ｱﾙﾐｶﾞﾗｽｸﾛｽ<br>20A | 60 | m | | | |
| (給水引込撤去) | | | | | | |
| 引込給水閉止 | 分水栓止め　40A | 1 | 式 | | | 別紙 00-0018 |
| 小計 | | | | | | |
| 配管付属品撤去 | | | | | | |
| 量水器撤去 | 再使用する<br>40A | 1 | 個 | | | |
| 量水器撤去 | 再使用しない<br>20A | 20 | 個 | | | |

5号棟解体（公営住宅）　機械設備解体撤去　衛生設備撤去

| 名　称 | 摘　要 | 数　量 | 単位 | 単　価 | 金　額 | 備　考 |
|---|---|---|---|---|---|---|
| 伸縮止水栓撤去 | 再使用しない<br>40A | 1 | 個 | | | |
| 伸縮止水栓撤去 | 再使用しない<br>20A | 20 | 個 | | | |
| 止水栓撤去 | 再使用しない<br>40A | 2 | 個 | | | |
| ｹﾞｰﾄﾊﾞﾙﾌﾞ撤去 | 再使用しない<br>80A | 3 | 個 | | | |
| ｹﾞｰﾄﾊﾞﾙﾌﾞ撤去 | 再使用しない<br>50A | 5 | 個 | | | |
| ｹﾞｰﾄﾊﾞﾙﾌﾞ撤去 | 再使用しない<br>40A | 6 | 個 | | | |
| ｹﾞｰﾄﾊﾞﾙﾌﾞ撤去 | 再使用しない<br>25A | 2 | 個 | | | |
| ﾁｬｯｷﾊﾞﾙﾌﾞ撤去 | 再使用しない<br>50A | 2 | 個 | | | |
| 防振継手撤去 | 再使用しない<br>50A | 4 | 個 | | | |
| ﾌﾚｷｼﾌﾞﾙｼﾞｮｲﾝﾄ<br>撤去 | 再使用しない<br>40A | 1 | 個 | | | |
| 量水器ﾎﾞｯｸｽ<br>撤去 | 再使用しない<br>40A | 1 | 個 | | | |
| 止水栓ﾎﾞｯｸｽ<br>撤去 | 再使用しない<br>40A | 2 | 個 | | | |
| 通気金物撤去 | 再使用しない<br>80A | 4 | 個 | | | |
| 防虫網撤去 | 再使用しない<br>80A | 1 | 個 | | | |
| ｲﾝﾊﾞｰﾄ桝撤去<br>(ﾌﾟﾗｽﾁｯｸ桝) | 再使用しない<br>小口径桝200φ　蓋共 | 2 | か所 | | | |

5号棟解体（公営住宅）　機械設備解体撤去　衛生設備撤去

| 名　称 | 摘　要 | 数　量 | 単位 | 単　価 | 金　額 | 備　考 |
|---|---|---|---|---|---|---|
| ﾄﾗｯﾌﾟ桝撤去<br>(既製ｺﾝｸﾘｰﾄ桝) | 再使用しない<br>ｺﾝｸﾘｰﾄ桝　450×450　蓋共 | 6 | か所 | | | |
| 土工事 | 桝撤去用 | 1 | 式 | | | 別紙 00-0019 |
| 土工事 | 給水管撤去用 | 1 | 式 | | | 別紙 00-0020 |
| 土工事 | 排水管撤去用 | 1 | 式 | | | 別紙 00-0021 |
| 配管切断 | | 1 | 式 | | | 別紙 00-0022 |
| 小計 | | | | | | |
| 計 | | | | | | |
| | | | | | | |
| | | | | | | |
| | | | | | | |
| | | | | | | |
| | | | | | | |
| | | | | | | |
| | | | | | | |
| | | | | | | |

5号棟解体（公営住宅）　機械設備解体撤去　空調･換気設備撤去

| 名　称 | 摘　要 | 数　量 | 単位 | 単　価 | 金　額 | 備　考 |
|---|---|---|---|---|---|---|
| ﾙｰﾑｴｱｺﾝ室外機<br>撤去★ | 再使用しない<br>冷房能力=2.2KW | 3 | 台 | | | |
| ﾙｰﾑｴｱｺﾝ室内機<br>撤去★ | 再使用しない<br>冷房能力=2.2KW、壁掛型 | 3 | 台 | | | |
| 天井扇撤去 | 再使用しない | 40 | 台 | | | |
| 家電ﾘｻｲｸﾙ券費★ | ﾙｰﾑｴｱｺﾝ　2.2KW<br>（室外機、室内機、冷媒ｶﾞｽ処理） | 3 | 台 | | | |
| 計 | | | | | | |
| | | | | | | |
| | | | | | | |
| | | | | | | |
| | | | | | | |
| | | | | | | |
| | | | | | | |
| | | | | | | |
| | | | | | | |
| | | | | | | |

5号棟解体（公営住宅）　機械設備解体撤去　ガス設備撤去

| 名　称 | 摘　要 | 数　量 | 単 位 | 単　価 | 金　額 | 備　考 |
|---|---|---|---|---|---|---|
| 機器・器具・配管撤去 | | | | | | |
| 内管工事 | | 1 | 式 | | | |
| 器具工事 | | 1 | 式 | | | |
| 計 | | | | | | |
| | | | | | | |
| | | | | | | |
| | | | | | | |
| | | | | | | |
| | | | | | | |
| | | | | | | |
| | | | | | | |
| | | | | | | |
| | | | | | | |
| | | | | | | |

5号棟解体（公営住宅）　発生材処理　発生材運搬

| 名　称 | 摘　要 | 数　量 | 単位 | 単　価 | 金　額 | 備　考 |
|---|---|---|---|---|---|---|
| ｺﾝｸﾘｰﾄ類<br>集積、積込み | 機 械 | 918 | m3 | | | |
| 内装材 積込み | 機 械 | 153 | m3 | | | |
| ｱｽﾍﾞｽﾄ含有材積込 | 人力 | 10.4 | m3 | | | |
| 建設発生土運搬 | ﾀﾞﾝﾌﾟﾄﾗｯｸ　10t積級<br>ﾊﾞｯｸﾎｳ0.8m3　土砂 DID区間有り<br>19.5km以下 | 106 | m3 | | | |
| とりこわし<br>発生材運搬 | ﾀﾞﾝﾌﾟﾄﾗｯｸ　10t積級<br>ﾊﾞｯｸﾎｳ0.8m3　無筋ｺﾝｸﾘｰﾄ類<br>DID区間有り　5.0km以下 | 15.6 | m3 | | | |
| とりこわし<br>発生材運搬 | ﾀﾞﾝﾌﾟﾄﾗｯｸ　10t積級<br>ﾊﾞｯｸﾎｳ0.8m3　無筋ｺﾝｸﾘｰﾄ類<br>DID区間有り　8.5km以下 | 692 | m3 | | | |
| とりこわし<br>発生材運搬 | ﾀﾞﾝﾌﾟﾄﾗｯｸ　10t積級<br>ﾊﾞｯｸﾎｳ0.8m3　無筋ｺﾝｸﾘｰﾄ類<br>DID区間有り　5.0km以下 | 120 | m3 | | | |
| とりこわし<br>発生材運搬 | ﾀﾞﾝﾌﾟﾄﾗｯｸ　10t積級<br>ﾊﾞｯｸﾎｳ0.8m3　無筋ｺﾝｸﾘｰﾄ類<br>DID区間有り　5.0km以下 | 59.5 | m3 | | | |
| とりこわし<br>発生材運搬 | ﾀﾞﾝﾌﾟﾄﾗｯｸ　10t積級<br>ﾊﾞｯｸﾎｳ0.8m3　無筋ｺﾝｸﾘｰﾄ類<br>DID区間有り　19.5km以下 | 31.9 | m3 | | | |
| とりこわし<br>発生材運搬 | ﾀﾞﾝﾌﾟﾄﾗｯｸ　10t積級<br>ﾊﾞｯｸﾎｳ0.8m3　無筋ｺﾝｸﾘｰﾄ類<br>DID区間有り　19.5km以下 | 6.6 | m3 | | | |
| とりこわし<br>発生材運搬 | ﾀﾞﾝﾌﾟﾄﾗｯｸ　10t積級<br>ﾊﾞｯｸﾎｳ0.8m3　石こうﾎﾞｰﾄﾞ類<br>DID区間有り　19.5km以下 | 36.1 | m3 | | | |
| とりこわし<br>発生材運搬 | ﾀﾞﾝﾌﾟﾄﾗｯｸ　10t積級<br>ﾊﾞｯｸﾎｳ0.8m3　木材類<br>DID区間有り　19.5km以下 | 48.3 | m3 | | | |
| とりこわし<br>発生材運搬 | ﾀﾞﾝﾌﾟﾄﾗｯｸ　10t積級<br>ﾊﾞｯｸﾎｳ0.8m3　木材類<br>DID区間有り　19.5km以下 | 38.4 | m3 | | | |
| とりこわし<br>発生材運搬 | ﾀﾞﾝﾌﾟﾄﾗｯｸ　4t積級<br>ﾊﾞｯｸﾎｳ0.28m3 石こうﾎﾞｰﾄﾞ類<br>DID区間有り　27.0km以下 | 3.9 | m3 | | | |
| とりこわし<br>発生材運搬 | ﾀﾞﾝﾌﾟﾄﾗｯｸ　2t積級<br>人力積込　石こうﾎﾞｰﾄﾞ類<br>DID区間有り　23.0km以下 | 9.5 | m3 | | | |

5号棟解体（公営住宅）　発生材処理　発生材運搬

| 名　称 | 摘　要 | 数　量 | 単位 | 単　価 | 金　額 | 備　考 |
|---|---|---|---|---|---|---|
| ｱｽﾍﾞｽﾄ除去材運搬 | 2t車（特別管理） | 1 | 台 | | | |
| とりこわし<br>発生材運搬 | ﾀﾞﾝﾌﾟﾄﾗｯｸ　10t積級<br>ﾊﾞｯｸﾎｳ0.8m3　－<br>DID区間有り　19.5km以下 | 7 | 台 | | | |
| 計 | | | | | | |
| | | | | | | |
| | | | | | | |
| | | | | | | |
| | | | | | | |
| | | | | | | |
| | | | | | | |
| | | | | | | |
| | | | | | | |
| | | | | | | |
| | | | | | | |
| | | | | | | |

| 5号棟解体（公営住宅） | 発生材処理 | | | 発生材処分 | | |
|---|---|---|---|---|---|---|
| 名　称 | 摘　要 | 数　量 | 単位 | 単　価 | 金　額 | 備　考 |
| 建設発生土<br>(砂利) | 10t車　産廃扱い | 106 | m3 | | | |
| ｱｽﾌｧﾙﾄ舗装材 | 10t車 | 34.4 | t | | | |
| 鉄筋ｺﾝｸﾘｰﾄ | 10t車 | 1,660 | t | | | |
| 無筋ｺﾝｸﾘｰﾄ | 10t車 | 246 | t | | | |
| ｺﾝｸﾘｰﾄﾌﾞﾛｯｸ | 10t車 | 89.2 | t | | | |
| がれき類 | 10t車 | 31.9 | m3 | | | |
| ｶﾞﾗｽ･陶磁器類 | 10t車 | 6.6 | m3 | | | |
| 廃ﾌﾟﾗｽﾁｯｸ類 | 10t車 | 36.1 | m3 | | | |
| 建設発生木材 | 10t車 | 48.3 | m3 | | | |

| 5号棟解体（公営住宅） | | 発生材処理 | | | 発生材処分 | |
|---|---|---|---|---|---|---|
| 名　称 | 摘　要 | 数　量 | 単位 | 単　価 | 金　額 | 備　考 |
| 木くず | 10t車 | 38.4 | m3 | | | |
| 廃ﾎﾞｰﾄﾞ | 4t車 | 3.9 | m3 | | | |
| 蛍光管<br>(FL20W以下) | | 20 | 本 | | | |
| ｱｽﾍﾞｽﾄ成形板 | 2t車 | 9.3 | m3 | | | |
| ｱｽﾍﾞｽﾄ除去材 | 2t車（特別管理） | 1.1 | m3 | | | |
| (有価鋼材処分) | | | | | | |
| ｽｸﾗｯﾌﾟ | ﾍﾋﾞｰ　H2 | 50.7 | t | | | |
| ｽｸﾗｯﾌﾟ | ﾍﾋﾞｰ　H3 | 2.6 | t | | | |
| ｽｸﾗｯﾌﾟ | ﾍﾋﾞｰ　H4 | 2 | t | | | |
| ｽｸﾗｯﾌﾟ | ｱﾙﾐくず　込みｶﾞﾗ | 1,121 | kg | | | |
| ｽｸﾗｯﾌﾟ | ｽﾃﾝﾚｽくず　18Cr：8Ni | 407 | kg | | | |
| ｽｸﾗｯﾌﾟ | 銅くず（1号銅線） | 1.5 | kg | | | |
| ｽｸﾗｯﾌﾟ | 銅くず（2号銅線） | 1 | kg | | | |
| (産業廃棄物税) | | | | | | |

| 5号棟解体（公営住宅） | 発生材処理 | | | | 発生材処分 | |
|---|---|---|---|---|---|---|
| 名　　称 | 摘　　要 | 数　　量 | 単 位 | 単　　価 | 金　　額 | 備　　考 |
| 産業廃棄物税 | | 104 | t | | | |
| 計 | | | | | | |
| | | | | | | |
| | | | | | | |
| | | | | | | |
| | | | | | | |
| | | | | | | |
| | | | | | | |
| | | | | | | |
| | | | | | | |
| | | | | | | |
| | | | | | | |
| | | | | | | |
| | | | | | | |

5号棟解体（公営住宅）　整地

| 名　称 | 摘　要 | 数　量 | 単位 | 単　価 | 金　額 | 備　考 |
|---|---|---|---|---|---|---|
| 埋戻し(A種) | -　山砂の類 | 237 | m3 | | | |
| 整地 | 機械　敷き均し | 777 | ㎡ | | | |
| 整地機械運搬 | ﾌﾞﾙﾄﾞｰｻﾞｰ（15t級）<br>振動ﾛｰﾗｰ（2.4～2.8t） | 1 | 式 | | | |
| 計 | | | | | | |
| | | | | | | |
| | | | | | | |
| | | | | | | |
| | | | | | | |
| | | | | | | |
| | | | | | | |
| | | | | | | |
| | | | | | | |
| | | | | | | |
| | | | | | | |

6号棟解体（改良住宅）　直接仮設

| 名　称 | 摘　要 | 数　量 | 単位 | 単　価 | 金　額 | 備　考 |
|---|---|---|---|---|---|---|
| (外部足場) | | | | | | |
| 枠組本足場<br>(手すり先行方式) | 建枠 900×1700　布枠500+240<br>22m未満　修理費含む | 715 | ㎡ | | | |
| 安全手すり<br>(手すり先行方式) | 枠組本足場用<br>修理費含む | 65.9 | m | | | |
| (内 部足場) | | | | | | |
| 内部足場 | 階高4.0m以下<br>脚立足場 | 233 | ㎡ | | | |
| (災害防止) | | | | | | |
| 防音ｼｰﾄ張り | 修理費含む | 715 | ㎡ | | | |
| (仮設材運搬) | | | | | | |
| 仮設材運搬<br>(枠組本足場)<br>(手すり先行方式) | 建枠幅900(二枚布) | 715 | ㎡ | | | |
| 仮設材運搬<br>(安全てすり) | 枠組本足場用(手すり先行方式) | 65.9 | m | | | |
| 仮設材運搬<br>(内部仕上足場<br>脚立足場) | 5階建 | 233 | ㎡ | | | |
| 仮設材運搬<br>(ｼｰﾄ･ﾈｯﾄ類) | | 715 | ㎡ | | | |
| 計 | | | | | | |
| | | | | | | |
| | | | | | | |

6号棟解体（改良住宅）　住宅棟解体撤去

| 名　称 | 摘　要 | 数　量 | 単位 | 単　価 | 金　額 | 備　考 |
|---|---|---|---|---|---|---|
| 機械解体 | 鉄筋ｺﾝｸﾘｰﾄ　地中部分 | 64.8 | m3 | | | |
| 機械解体 | 鉄筋ｺﾝｸﾘｰﾄ　地上部分 | 295 | m3 | | | |
| 機械解体 | 床ｺﾝｸﾘｰﾄ<br>15cm以下 | 21.8 | m3 | | | |
| 機械解体 | ｺﾝｸﾘｰﾄﾌﾞﾛｯｸ<br>地上部分 | 21.2 | m3 | | | |
| 機械解体 | れんがﾌﾞﾛｯｸ<br>地上部分 | 1.1 | m3 | | | |
| 機械解体 | 無筋ｺﾝｸﾘｰﾄ　基礎 | 8.2 | m3 | | | |
| 鉄筋切断 | 集積共 | 419 | m3 | | | |
| 砂利敷き撤去 | 集積共 | 19.8 | m3 | | | |
| 屋上ｱｽﾌｧﾙﾄ防水層撤去 | ｱｽﾍﾞｽﾄ含有材　集積共 | 204 | ㎡ | | | |
| ｱｽﾍﾞｽﾄ成形板撤去 | ﾊﾞﾙｺﾆｰ:ﾌﾚｷｼﾌﾞﾙ板　t=6.3<br>集積共 | 79.9 | ㎡ | | | |
| ｱｽﾍﾞｽﾄ成形板撤去 | 壁化粧ﾊﾟﾈﾙｾﾒﾝﾄ板　t=6.3<br>集積共 | 338 | ㎡ | | | |
| ｱｽﾍﾞｽﾄ成形板撤去 | 天井ｱｽﾍﾞﾆﾔ　t=4<br>集積共 | 55.1 | ㎡ | | | |
| ｱｽﾍﾞｽﾄ含有保温材撤去 | (ﾚﾍﾞﾙ2)<br>PS内ｴﾙﾎﾞ部分 | 47 | か所 | | | |
| 外部ｺﾝﾊﾟﾈ張り撤去 | 厚12　下地共　集積共 | 82.6 | ㎡ | | | |
| 内部造作材解体撤去 | 共同住宅 | 854 | ㎡ | | | |

6号棟解体（改良住宅）　住宅棟解体撤去

| 名　称 | 摘　要 | 数　量 | 単 位 | 単　価 | 金　額 | 備　考 |
|---|---|---|---|---|---|---|
| とりこわし機械<br>運搬<br>(ﾍﾞｰｽﾏｼﾝ,ﾊﾞｯｸﾎｳ) | 排出ｶﾞｽ対策型 油圧式ｸﾛｰﾗ型0.8m3 | 1 | 往復 | | | |
| 計 | | | | | | |
| | | | | | | |
| | | | | | | |
| | | | | | | |
| | | | | | | |
| | | | | | | |
| | | | | | | |
| | | | | | | |
| | | | | | | |
| | | | | | | |
| | | | | | | |
| | | | | | | |
| | | | | | | |

6号棟解体（改良住宅）　屋外解体撤去　物置解体撤去

| 名　称 | 摘　要 | 数　量 | 単位 | 単　価 | 金　額 | 備　考 |
|---|---|---|---|---|---|---|
| 単管一本足場 | H=10m未満 | 68.5 | ㎡ | | | |
| 防音ｼｰﾄ張り | | 68.5 | ㎡ | | | |
| 仮設材運搬<br>(単管一本足場) | | 68.5 | ㎡ | | | |
| 仮設材運搬<br>(ｼｰﾄ･ﾈｯﾄ類) | | 68.5 | ㎡ | | | |
| 機械解体 | 鉄筋ｺﾝｸﾘｰﾄ　地中部分 | 13.2 | m3 | | | |
| 機械解体 | 鉄筋ｺﾝｸﾘｰﾄ　地上部分 | 7.3 | m3 | | | |
| 機械解体 | 床ｺﾝｸﾘｰﾄ<br>15cm以下 | 3.1 | m3 | | | |
| 機械解体 | ｺﾝｸﾘｰﾄﾌﾞﾛｯｸ<br>地上部分 | 19.1 | ㎡ | | | |
| 機械解体 | 無筋ｺﾝｸﾘｰﾄ　基礎 | 2.6 | m3 | | | |
| 鉄筋切断 | 集積共 | 23.6 | m3 | | | |
| 砂利敷き撤去 | 集積共 | 11 | m3 | | | |
| 内部造作材撤去 | 木製棚 | 38.4 | ㎡ | | | |
| 計 | | | | | | |
| | | | | | | |
| | | | | | | |

6号棟解体（改良住宅）　屋外解体撤去　ﾎﾟﾝﾌﾟ室･受水槽解体撤去

| 名　称 | 摘　要 | 数　量 | 単位 | 単　価 | 金　額 | 備　考 |
|---|---|---|---|---|---|---|
| 単管一本足場 | H=10m未満 | 15.9 | ㎡ | | | |
| 防音ｼｰﾄ張り | | 15.9 | ㎡ | | | |
| 仮設材運搬<br>(単管一本足場) | | 15.9 | ㎡ | | | |
| 仮設材運搬<br>(ｼｰﾄ･ﾈｯﾄ類) | | 15.9 | ㎡ | | | |
| 機械解体 | 鉄筋ｺﾝｸﾘｰﾄ　地中部分 | 1.4 | m3 | | | |
| 機械解体 | 鉄筋ｺﾝｸﾘｰﾄ　地上部分 | 3.7 | m3 | | | |
| 機械解体 | 床ｺﾝｸﾘｰﾄ<br>15cm以下 | 0.8 | m3 | | | |
| 機械解体 | 無筋ｺﾝｸﾘｰﾄ　基礎 | 0.3 | m3 | | | |
| 鉄筋切断 | 集積共 | 5.9 | m3 | | | |
| 砂利敷き撤去 | 集積共 | 1.7 | m3 | | | |
| 計 | | | | | | |
| | | | | | | |
| | | | | | | |
| | | | | | | |
| | | | | | | |

6号棟解体（改良住宅）　屋外解体撤去　浄化槽躯体解体撤去

| 名　称 | 摘　要 | 数　量 | 単位 | 単　価 | 金　額 | 備　考 |
|---|---|---|---|---|---|---|
| 浄化槽山留め工事 | 軽量鋼製矢板Ⅱ型<br>自立山留め　ﾊﾞｲﾌﾞﾛﾊﾝﾏ | 80.6 | ㎡ | | | |
| 機械解体 | 鉄筋ｺﾝｸﾘｰﾄ　地中部分 | 7 | m3 | | | |
| 機械解体 | 無筋ｺﾝｸﾘｰﾄ　基礎 | 0.3 | m3 | | | |
| 鉄筋切断 | 集積共 | 7 | m3 | | | |
| 砂利敷き撤去 | 集積共 | 0.9 | m3 | | | |
| 計 | | | | | | |
| | | | | | | |
| | | | | | | |
| | | | | | | |
| | | | | | | |
| | | | | | | |
| | | | | | | |
| | | | | | | |
| | | | | | | |
| | | | | | | |

6号棟解体（改良住宅）　屋外解体撤去　舗装･その他解体撤去

| 名　称 | 摘　要 | 数　量 | 単位 | 単　価 | 金　額 | 備　考 |
|---|---|---|---|---|---|---|
| 土撤去 | 草、根共<br>集積･積込共 | 6.8 | m3 | | | |
| ｱｽﾌｧﾙﾄ舗装撤去 | 50mm | 213 | ㎡ | | | |
| 土間ｺﾝｸﾘｰﾄ撤去 | 厚さ100 | 27.5 | ㎡ | | | |
| 舗装路盤材撤去 | 集積共 | 34.7 | m3 | | | |
| 仮設自転車置場<br>撤去 | 屋根折板葺･軒樋･竪樋共<br>骨組:単管ﾊﾟｲﾌﾟ | 24.2 | ㎡ | | | |
| ｽﾃﾝﾚｽ製ﾊﾞﾘｶｰA<br>撤去 | W700×H650<br>基礎共 | 1 | か所 | | | |
| ﾈｯﾄﾌｪﾝｽ撤去 | H=1.2m　基礎共 | 3.7 | m | | | |
| ﾈｯﾄﾌｪﾝｽ撤去 | H=1.3m　基礎共 | 4.8 | m | | | |
| ﾈｯﾄﾌｪﾝｽ撤去 | H=1.5m　基礎共 | 0.8 | m | | | |
| ｺﾞﾐ置場B移設<br>（２回） | ｽﾃﾝﾚｽ製<br>W1830×D1000　H=1800 | 1 | か所 | | | |
| L型側溝撤去 | W=450<br>基礎共 | 20 | m | | | |
| 縁石撤去 | 150/170×200×600<br>基礎共 | 2.5 | m | | | |
| ｺﾝｸﾘｰﾄ雨水桝撤去 | 内寸350角　H=365　t=100<br>縞鋼板蓋 | 5 | か所 | | | |
| ｺﾝｸﾘｰﾄ雨水桝撤去 | 内寸400角　H=440　t=100<br>縞鋼板蓋 | 3 | か所 | | | |
| ｺﾝｸﾘｰﾄ雨水桝撤去 | 内寸450角　H=695　t=100<br>縞鋼板蓋 | 2 | か所 | | | |

6号棟解体（改良住宅）　屋外解体撤去　舗装･その他解体撤去

| 名　称 | 摘　要 | 数　量 | 単位 | 単　価 | 金　額 | 備　考 |
|---|---|---|---|---|---|---|
| ｺﾝｸﾘｰﾄ雨水桝撤去 | 内寸500角　H=750　t=100<br>縞鋼板蓋 | 1 | か所 | | | |
| 埋設雨水排水管撤去 | VP　φ125 | 20.7 | m | | | |
| 埋設雨水排水管撤去 | VP　φ150 | 29.8 | m | | | |
| 埋設雨水排水管撤去 | VP　φ200 | 7.5 | m | | | |
| 計 | | | | | | |
| | | | | | | |
| | | | | | | |
| | | | | | | |
| | | | | | | |
| | | | | | | |
| | | | | | | |
| | | | | | | |
| | | | | | | |
| | | | | | | |

6号棟解体（改良住宅）　電気設備解体撤去　幹線動力設備

| 名　称 | 摘　要 | 数　量 | 単 位 | 単　価 | 金　額 | 備　考 |
|---|---|---|---|---|---|---|
| 宮沖6号棟<br>引込開閉器盤<br>撤去 | (露出型)鋼板 | 1 | 面 | | | |
| 計 | | | | | | |
| | | | | | | |
| | | | | | | |
| | | | | | | |
| | | | | | | |
| | | | | | | |
| | | | | | | |
| | | | | | | |
| | | | | | | |
| | | | | | | |
| | | | | | | |
| | | | | | | |
| | | | | | | |
| | | | | | | |

6号棟解体（改良住宅）　電気設備解体撤去　電灯設備

| 名　称 | 摘　要 | 数　量 | 単位 | 単　価 | 金　額 | 備　考 |
|---|---|---|---|---|---|---|
| 照明器具　A<br>撤去 | 直付蛍光灯(V型)<br>FL40W×2 | 6 | 個 | | | |
| 照明器具　B<br>撤去 | 直付蛍光灯(V型)<br>FL40W×1 | 1 | 個 | | | |
| 照明器具　C<br>撤去 | 直付(流元灯)<br>FL20W×1 | 16 | 個 | | | |
| 照明器具　F<br>撤去 | 天井直付(ｺｯﾌﾟ型・防水型)<br>IL40W×1 | 31 | 個 | | | |
| 照明器具　G<br>撤去 | 天井直付ｼｰﾘﾝｸﾞ<br>IL40W×1 | 32 | 個 | | | |
| 壁付換気扇<br>撤去 | 15cm | 15 | 個 | | | |
| 計 | | | | | | |
| | | | | | | |
| | | | | | | |
| | | | | | | |
| | | | | | | |
| | | | | | | |
| | | | | | | |
| | | | | | | |
| | | | | | | |

6号棟解体（改良住宅）　電気設備解体撤去　弱電設備

| 名　称 | 摘　要 | 数　量 | 単位 | 単　価 | 金　額 | 備　考 |
|---|---|---|---|---|---|---|
| 宮沖6号棟<br>TV機器収納箱<br>撤去 | (露出型)鋼板 | 1 | 個 | | | |
| 4分配器<br>撤去 | | 1 | 個 | | | |
| ﾌﾞｰｽﾀｰ<br>撤去 | | 1 | 個 | | | |
| TVｱﾝﾃﾅ<br>撤去 | 2段 | 1 | 組 | | | |
| ｱﾝﾃﾅﾏｽﾄ<br>撤去 | 自立型 | 1 | 基 | | | |
| ﾄﾗﾝﾍﾟｯﾄｽﾋﾟｰｶｰ<br>撤去 | | 3 | 個 | | | |
| 計 | | | | | | |
| | | | | | | |
| | | | | | | |
| | | | | | | |
| | | | | | | |
| | | | | | | |
| | | | | | | |
| | | | | | | |
| | | | | | | |

6号棟解体（改良住宅）　電気設備解体撤去　外構

| 名　称 | 摘　要 | 数　量 | 単位 | 単　価 | 金　額 | 備　考 |
|---|---|---|---|---|---|---|
| 構内通信線路<br>(仮設撤去)設備 | | | | | | |
| ｹｰﾌﾞﾙ<br>撤去 | | 1 | 式 | | | 別紙 00-0023 |
| 電線管<br>撤去 | | 1 | 式 | | | 別紙 00-0024 |
| ﾒｯｾﾝｼﾞｬｰﾜｲﾔｰ<br>撤去 | | 1 | 式 | | | 別紙 00-0025 |
| 鋼管ﾎﾟｰﾙ<br>撤去 | 7m　根かせ共 | 2 | 本 | | | |
| 支線<br>撤去 | ｱﾝｶｰ共 | 1 | 組 | | | |
| TVｱﾝﾃﾅ<br>撤去 | 2段 | 1 | 組 | | | |
| ｱﾝﾃﾅﾏｽﾄ<br>撤去 | 屋根馬(支線共) | 1 | 基 | | | |
| 計 | | | | | | |
| | | | | | | |
| | | | | | | |
| | | | | | | |
| | | | | | | |
| | | | | | | |
| | | | | | | |

6号棟解体（改良住宅）　機械設備解体撤去　衛生設備撤去

| 名　称 | 摘　要 | 数　量 | 単位 | 単　価 | 金　額 | 備　考 |
|---|---|---|---|---|---|---|
| 機器・器具撤去 | | | | | | |
| (衛生器具類) | | | | | | |
| 洋風便器撤去 | 再使用しない<br>ﾛｰﾀﾝｸ　紙巻器共 | 15 | 組 | | | |
| 和風便器撤去 | 再使用しない<br>ﾛｰﾀﾝｸ　紙巻器共 | 1 | 組 | | | |
| 浴槽撤去 | 再使用しない<br>800×700×650H | 15 | 台 | | | |
| 自在水栓撤去 | 再使用しない<br>単水栓　13A | 31 | 個 | | | |
| 横水栓撤去 | 再使用しない<br>単水栓　13A | 15 | 個 | | | |
| 瞬間湯沸器撤去 | 再使用しない<br>5号元止型 | 1 | 台 | | | |
| 小計 | | | | | | |
| 配管撤去 | | | | | | |
| (給水管撤去) | | | | | | |
| 給水・塩ﾋﾞﾗｲﾆﾝｸﾞ鋼管撤去(SGP-VA) | 再使用しない<br>屋外配管　40A | 16 | m | | | |
| 給水・塩ﾋﾞﾗｲﾆﾝｸﾞ鋼管撤去(SGP-VA) | 再使用しない<br>屋内一般　40A | 31 | m | | | |
| 給水・塩ﾋﾞﾗｲﾆﾝｸﾞ鋼管撤去(SGP-VA) | 再使用しない<br>屋内一般　25A | 7 | m | | | |
| 給水・塩ﾋﾞﾗｲﾆﾝｸﾞ鋼管撤去(SGP-VA) | 再使用しない<br>屋内一般　20A | 45 | m | | | |

6号棟解体（改良住宅）　機械設備解体撤去　衛生設備撤去

| 名　称 | 摘　要 | 数　量 | 単位 | 単　価 | 金　額 | 備　考 |
|---|---|---|---|---|---|---|
| (排水管撤去) | | | | | | |
| 排水・硬質塩化ﾋﾞﾆﾙ管撤去(VP) | 再使用しない<br>屋外配管　75A | 3 | m | | | |
| 排水・硬質塩化ﾋﾞﾆﾙ管撤去(VP) | 再使用しない<br>屋外配管　65A | 17 | m | | | |
| 排水・硬質塩化ﾋﾞﾆﾙ管撤去(VP) | 再使用しない<br>屋外配管　50A | 29 | m | | | |
| 排水・硬質塩化ﾋﾞﾆﾙ管撤去(VP) | 再使用しない<br>屋内配管　100A | 18 | m | | | |
| 排水・硬質塩化ﾋﾞﾆﾙ管撤去(VP) | 再使用しない<br>屋内配管　75A | 56 | m | | | |
| 排水・硬質塩化ﾋﾞﾆﾙ管撤去(VP) | 再使用しない<br>屋内配管　65A | 20 | m | | | |
| 排水・硬質塩化ﾋﾞﾆﾙ管撤去(VP) | 再使用しない<br>地中配管　100A | 62 | m | | | |
| 排水・硬質塩化ﾋﾞﾆﾙ管撤去(VP) | 再使用しない<br>地中配管　75A | 4 | m | | | |
| (保温撤去) | | | | | | |
| 給水管保温撤去 | 再使用しない<br>ｸﾞﾗｽｳｰﾙ、屋外露出、SUSﾗｯｷﾝｸﾞ<br>40A | 16 | m | | | |
| 給水管保温撤去 | 再使用しない<br>ｸﾞﾗｽｳｰﾙ、屋内隠ぺい、ｱﾙﾐｶﾞﾗｽｸﾛｽ<br>40A | 31 | m | | | |
| 給水管保温撤去 | 再使用しない<br>ｸﾞﾗｽｳｰﾙ、屋内隠ぺい、ｱﾙﾐｶﾞﾗｽｸﾛｽ<br>25A | 7 | m | | | |
| 給水管保温撤去 | 再使用しない<br>ｸﾞﾗｽｳｰﾙ、屋内隠ぺい、ｱﾙﾐｶﾞﾗｽｸﾛｽ<br>20A | 45 | m | | | |
| 小計 | | | | | | |

6号棟解体（改良住宅）　機械設備解体撤去　衛生設備撤去

| 名　称 | 摘　要 | 数　量 | 単位 | 単　価 | 金　額 | 備　考 |
|---|---|---|---|---|---|---|
| 配管付属品撤去 | | | | | | |
| 量水器撤去 | 再使用しない<br>20A | 16 | 個 | | | |
| 伸縮止水栓撤去 | 再使用しない<br>20A | 16 | 個 | | | |
| 通気金物撤去 | 再使用しない<br>80A | 4 | 個 | | | |
| ｲﾝﾊﾞｰﾄ桝撤去<br>(ﾌﾟﾗｽﾁｯｸ桝) | 再使用しない<br>小口径桝200φ　蓋共 | 7 | か所 | | | |
| ﾄﾗｯﾌﾟ桝撤去<br>(既製ｺﾝｸﾘｰﾄ桝) | 再使用しない<br>ｺﾝｸﾘｰﾄ桝　450×450　蓋共 | 5 | か所 | | | |
| 土工事 | 桝撤去用 | 1 | 式 | | | 別紙 00-0026 |
| 土工事 | 排水管撤去用 | 1 | 式 | | | 別紙 00-0027 |
| 配管切断 | | 1 | 式 | | | 別紙 00-0028 |
| 小計 | | | | | | |
| 計 | | | | | | |
| | | | | | | |
| | | | | | | |
| | | | | | | |
| | | | | | | |

6号棟解体（改良住宅）　機械設備解体撤去　空調･換気設備撤去

| 名　称 | 摘　要 | 数　量 | 単 位 | 単　価 | 金　額 | 備　考 |
|---|---|---|---|---|---|---|
| 天井扇撤去 | 再使用しない | 11 | 台 | | | |
| 計 | | | | | | |
| | | | | | | |
| | | | | | | |
| | | | | | | |
| | | | | | | |
| | | | | | | |
| | | | | | | |
| | | | | | | |
| | | | | | | |
| | | | | | | |
| | | | | | | |
| | | | | | | |
| | | | | | | |
| | | | | | | |

6号棟解体（改良住宅）　機械設備解体撤去　ガス設備撤去

| 名　称 | 摘　要 | 数　量 | 単 位 | 単　価 | 金　額 | 備　考 |
|---|---|---|---|---|---|---|
| 機器・器具・配管撤去 | | | | | | |
| 内管工事 | | 1 | 式 | | | |
| 器具工事 | | 1 | 式 | | | |
| 計 | | | | | | |
| | | | | | | |
| | | | | | | |
| | | | | | | |
| | | | | | | |
| | | | | | | |
| | | | | | | |
| | | | | | | |
| | | | | | | |
| | | | | | | |
| | | | | | | |

6号棟解体（改良住宅）　発生材処理　発生材運搬

| 名　称 | 摘　要 | 数　量 | 単位 | 単　価 | 金　額 | 備　考 |
|---|---|---|---|---|---|---|
| ｺﾝｸﾘｰﾄ類<br>集積、積込み | 機 械 | 601 | m3 | | | |
| 内装材 積込み | 機 械 | 86.9 | m3 | | | |
| ｱｽﾍﾞｽﾄ含有材積込 | 人力 | 6.1 | m3 | | | |
| 建設発生土運搬 | ﾀﾞﾝﾌﾟﾄﾗｯｸ　10t積級<br>ﾊﾞｯｸﾎｳ0.8m3　土砂 DID区間有り<br>19.5km以下 | 6.8 | m3 | | | |
| 建設発生土運搬 | ﾀﾞﾝﾌﾟﾄﾗｯｸ　10t積級<br>ﾊﾞｯｸﾎｳ0.8m3　土砂 DID区間有り<br>19.5km以下 | 72.4 | m3 | | | |
| とりこわし<br>発生材運搬 | ﾀﾞﾝﾌﾟﾄﾗｯｸ　10t積級<br>ﾊﾞｯｸﾎｳ0.8m3　無筋ｺﾝｸﾘｰﾄ類<br>DID区間有り　5.0km以下 | 10.7 | m3 | | | |
| とりこわし<br>発生材運搬 | ﾀﾞﾝﾌﾟﾄﾗｯｸ　10t積級<br>ﾊﾞｯｸﾎｳ0.8m3　無筋ｺﾝｸﾘｰﾄ類<br>DID区間有り　8.5km以下 | 458 | m3 | | | |
| とりこわし<br>発生材運搬 | ﾀﾞﾝﾌﾟﾄﾗｯｸ　10t積級<br>ﾊﾞｯｸﾎｳ0.8m3　無筋ｺﾝｸﾘｰﾄ類<br>DID区間有り　5.0km以下 | 77.5 | m3 | | | |
| とりこわし<br>発生材運搬 | ﾀﾞﾝﾌﾟﾄﾗｯｸ　10t積級<br>ﾊﾞｯｸﾎｳ0.8m3　無筋ｺﾝｸﾘｰﾄ類<br>DID区間有り　5.0km以下 | 40.3 | m3 | | | |
| とりこわし<br>発生材運搬 | ﾀﾞﾝﾌﾟﾄﾗｯｸ　10t積級<br>ﾊﾞｯｸﾎｳ0.8m3　無筋ｺﾝｸﾘｰﾄ類<br>DID区間有り 19.5km以下 | 15 | m3 | | | |
| とりこわし<br>発生材運搬 | ﾀﾞﾝﾌﾟﾄﾗｯｸ　10t積級<br>ﾊﾞｯｸﾎｳ0.8m3　無筋ｺﾝｸﾘｰﾄ類<br>DID区間有り 19.5km以下 | 3.7 | m3 | | | |
| とりこわし<br>発生材運搬 | ﾀﾞﾝﾌﾟﾄﾗｯｸ　10t積級<br>ﾊﾞｯｸﾎｳ0.8m3　石こうﾎﾞｰﾄﾞ類<br>DID区間有り 19.5km以下 | 17.9 | m3 | | | |
| とりこわし<br>発生材運搬 | ﾀﾞﾝﾌﾟﾄﾗｯｸ　10t積級<br>ﾊﾞｯｸﾎｳ0.8m3　木材類<br>DID区間有り 19.5km以下 | 23.8 | m3 | | | |
| とりこわし<br>発生材運搬 | ﾀﾞﾝﾌﾟﾄﾗｯｸ　10t積級<br>ﾊﾞｯｸﾎｳ0.8m3　木材類<br>DID区間有り 19.5km以下 | 24.2 | m3 | | | |
| とりこわし<br>発生材運搬 | ﾀﾞﾝﾌﾟﾄﾗｯｸ　4t積級<br>ﾊﾞｯｸﾎｳ0.28m3 石こうﾎﾞｰﾄﾞ類<br>DID区間有り 27.0km以下 | 3.5 | m3 | | | |

6号棟解体（改良住宅）　発生材処理　発生材運搬

| 名　称 | 摘　要 | 数　量 | 単位 | 単　価 | 金　額 | 備　考 |
|---|---|---|---|---|---|---|
| とりこわし<br>発生材運搬 | ﾀﾞﾝﾌﾟﾄﾗｯｸ　2t積級<br>人力積込　石こうﾎﾞｰﾄﾞ類<br>DID区間有り 23.0km以下 | 4.9 | m3 | | | |
| ｱｽﾍﾞｽﾄ除去材運搬 | 2t車（特別管理） | 1 | 台 | | | |
| とりこわし<br>発生材運搬 | ﾀﾞﾝﾌﾟﾄﾗｯｸ　10t積級<br>ﾊﾞｯｸﾎｳ0.8m3　－<br>DID区間有り 19.5km以下 | 4 | 台 | | | |
| 計 | | | | | | |
| | | | | | | |
| | | | | | | |
| | | | | | | |
| | | | | | | |
| | | | | | | |
| | | | | | | |
| | | | | | | |
| | | | | | | |
| | | | | | | |
| | | | | | | |

6号棟解体（改良住宅）　発生材処理　発生材処分

| 名　称 | 摘　要 | 数　量 | 単位 | 単　価 | 金　額 | 備　考 |
|---|---|---|---|---|---|---|
| 建設発生土<br>(土･草･根) | 10t車　産廃扱い | 6.8 | m3 | | | |
| 建設発生土<br>(砂利) | 10t車　産廃扱い | 72.4 | m3 | | | |
| ｱｽﾌｧﾙﾄ舗装材 | 10t車 | 23.4 | t | | | |
| 鉄筋ｺﾝｸﾘｰﾄ | 10t車 | 1,098 | t | | | |
| 無筋ｺﾝｸﾘｰﾄ | 10t車 | 161 | t | | | |
| ｺﾝｸﾘｰﾄﾌﾞﾛｯｸ | 10t車 | 60.4 | t | | | |
| がれき類 | 10t車 | 15 | m3 | | | |
| ｶﾞﾗｽ･陶磁器類 | 10t車 | 3.7 | m3 | | | |
| 廃ﾌﾟﾗｽﾁｯｸ類 | 10t車 | 17.9 | m3 | | | |

6号棟解体（改良住宅）　発生材処理　発生材処分

| 名　称 | 摘　要 | 数　量 | 単位 | 単　価 | 金　額 | 備　考 |
|---|---|---|---|---|---|---|
| 建設発生木材 | 10t車 | 23.8 | m3 | | | |
| 木くず | 10t車 | 24.2 | m3 | | | |
| 廃ﾎﾞｰﾄﾞ | 4t車 | 3.5 | m3 | | | |
| 蛍光管<br>(FL20W以下) | | 20 | 本 | | | |
| ｱｽﾍﾞｽﾄ成形板 | 2t車 | 4.9 | m3 | | | |
| ｱｽﾍﾞｽﾄ除去材 | 2t車（特別管理） | 1.2 | m3 | | | |
| (有価鋼材処分) | | | | | | |
| ｽｸﾗｯﾌﾟ | ﾍﾋﾞｰ　H2 | 31.6 | t | | | |
| ｽｸﾗｯﾌﾟ | ﾍﾋﾞｰ　H3 | 2 | t | | | |
| ｽｸﾗｯﾌﾟ | ﾍﾋﾞｰ　H4 | 0.9 | t | | | |
| ｽｸﾗｯﾌﾟ | ｱﾙﾐくず　込みｶﾞﾗ | 722 | kg | | | |
| ｽｸﾗｯﾌﾟ | ｽﾃﾝﾚｽくず　18Cr：8Ni | 7 | kg | | | |
| ｽｸﾗｯﾌﾟ | 銅くず（2号銅線） | 3.8 | kg | | | |

6号棟解体（改良住宅）　発生材処理　発生材処分

| 名　称 | 摘　要 | 数　量 | 単 位 | 単　価 | 金　額 | 備　考 |
|---|---|---|---|---|---|---|
| (産業廃棄物税) | | | | | | |
| 産業廃棄物税 | | 56.1 | t | | | |
| 計 | | | | | | |
| | | | | | | |
| | | | | | | |
| | | | | | | |
| | | | | | | |
| | | | | | | |
| | | | | | | |
| | | | | | | |
| | | | | | | |
| | | | | | | |
| | | | | | | |

6号棟解体（改良住宅）　整地

| 名　称 | 摘　要 | 数　量 | 単位 | 単　価 | 金　額 | 備　考 |
|---|---|---|---|---|---|---|
| 埋戻し(A種) | -　山砂の類 | 195 | m3 | | | |
| 整地 | 機械　敷き均し | 622 | ㎡ | | | |
| 整地機械運搬 | ﾌﾞﾙﾄﾞｰｻﾞｰ（15t級）<br>振動ﾛｰﾗｰ（2.4～2.8t） | 1 | 式 | | | |
| 計 | | | | | | |
| | | | | | | |
| | | | | | | |
| | | | | | | |
| | | | | | | |
| | | | | | | |
| | | | | | | |
| | | | | | | |
| | | | | | | |
| | | | | | | |
| | | | | | | |

屋外付帯　囲障

| 名　称 | 摘　要 | 数　量 | 単位 | 単　価 | 金　額 | 備　考 |
|---|---|---|---|---|---|---|
| 遣り方 | | 1 | 式 | | | 別紙 00-0029 |
| 墨出し | | 1 | 式 | | | 別紙 00-0030 |
| 養生 | | 1 | 式 | | | 別紙 00-0031 |
| 整理清掃<br>後片付け | | 1 | 式 | | | 別紙 00-0032 |
| 根切り | 小規模土工<br>- | 14.3 | m3 | | | |
| 埋戻し(A種) | 小規模土工 山砂の類 | 9.5 | m3 | | | |
| 建設発生土運搬 | ﾀﾞﾝﾌﾟﾄﾗｯｸ　4t積級<br>ﾊﾞｯｸﾎｳ0.28m3 土砂 DID区間有り<br>27.0km以下 | 14.3 | m3 | | | |
| 建設発生土処分 | 産廃扱い | 14.3 | m3 | | | |
| 土工機械運搬<br>(ﾊﾞｯｸﾎｳ) | | 1 | 式 | | | 別紙 00-0033 |
| 砂利地業 | 再生ｸﾗｯｼｬﾗﾝ | 1.4 | m3 | | | |
| 普通ｺﾝｸﾘｰﾄ | (捨てｺﾝｸﾘｰﾄ)<br>FC=18N/mm2　S=15 | 0.7 | m3 | | | |
| 普通ｺﾝｸﾘｰﾄ | (基礎ｺﾝｸﾘｰﾄ)<br>FC=24N/mm2　S=18 | 5.4 | m3 | | | |
| ｺﾝｸﾘｰﾄ打設手間 | 圧送費､基本料別途 | 1 | 式 | | | 別紙 00-0034 |
| 異形鉄筋 | SD295<br>D10 | 0.1 | t | | | |

屋外付帯　囲障

| 名　称 | 摘　要 | 数　量 | 単位 | 単　価 | 金　額 | 備　考 |
|---|---|---|---|---|---|---|
| 異形鉄筋 | SD295<br>D13 | 0.1 | t | | | |
| 鉄筋ｽｸﾗｯﾌﾟ控除 | H2 | 0.01 | t | | | |
| 鉄筋加工組立 | RC壁式構造<br>階高2.8m程度　形状単純 | 0.2 | t | | | |
| 鉄筋運搬費 | 4ｔ車　30km程度 | 0.2 | t | | | |
| 型枠 | 普通合板型枠<br>－　基礎部<br>－ | 39 | ㎡ | | | |
| 型枠 | 打放合板型枠B種<br>壁式構造　基礎部<br>－ | 15.2 | ㎡ | | | |
| 型枠運搬費 | 4ｔ車　30km程度 往復 | 54.2 | ㎡ | | | |
| 型枠目地棒 | 化粧目地 幅20 ×深さ10程度 | 35.3 | m | | | |
| 打放し面補修 | B 種 ｺｰﾝ処理　部分目違いばらい | 15.2 | ㎡ | | | |
| 基礎天端<br>直均し仕上げ | W=200<br>金ごて　直均し仕上げ | 47.6 | m | | | |
| ﾈｯﾄﾌｪﾝｽ | H=1200　ｺﾝｸﾘｰﾄ基礎（別途）<br>朝日ｽﾁｰﾙ工業<br>ﾕﾆﾌｪﾝｽA型同等品以上 | 47.6 | m | | | |
| ﾈｯﾄﾌｪﾝｽ | H=1200　PC基礎:180×180　H=450共<br>朝日ｽﾁｰﾙ工業<br>ﾕﾆﾌｪﾝｽA型同等品以上 | 89.5 | m | | | |
| 計 | | | | | | |
| | | | | | | |
| | | | | | | |

| 屋外付帯 | 舗装 | 南側舗装 | | | | |
|---|---|---|---|---|---|---|
| 名　称 | 摘　要 | 数　量 | 単位 | 単　価 | 金　額 | 備　考 |
| すきとり | 積み込み共 H300程度 | 19.9 | m3 | | | |
| 建設発生土運搬 | ﾀﾞﾝﾌﾟﾄﾗｯｸ　10t積級<br>ﾊﾞｯｸﾎｳ0.45m3 土砂 DID区間有り<br>28.5km以下 | 19.9 | m3 | | | |
| 建設発生土処分 | 産廃扱い | 19.9 | m3 | | | |
| 土工機械運搬<br>(ﾌﾞﾙﾄﾞｰｻﾞ) | | 1 | 式 | | | 別紙 00-0035 |
| 直接仮設（舗装） | | 846 | ㎡ | | | |
| 路床整正 | | 846 | ㎡ | | | |
| ｱｽﾌｧﾙﾄ舗装 | A-5-15 再生密粒 再生ｸﾗｯｼｬﾗﾝ | 759 | ㎡ | | | |
| 舗装機械運搬 | | 1 | 式 | | | 別紙 00-0036 |
| 駐車区画線 | 幅100　厚さ1.0　溶融式 | 244 | m | | | |
| 停止区画線 | 幅150　厚さ1.0　溶融式 | 6 | m | | | |
| 避難はしご降下位置ライン引き | 幅150　厚さ1.0　溶融式 | 1 | か所 | | | |
| 駐車場番号 | ﾄﾗﾌｨｯｸﾍﾟｲﾝﾄ<br>文字300×180　t1.0 | 53 | 文字 | | | |
| STOP文字 | ﾄﾗﾌｨｯｸﾍﾟｲﾝﾄ<br>文字800×400　t1.0（4文字） | 1 | か所 | | | |
| 車止め | ﾊﾟｰｷﾝｸﾞﾌﾞﾛｯｸ　材工共 | 52 | か所 | | | |

| 屋外付帯 | 舗装 | 南側舗装 | | | | |
|---|---|---|---|---|---|---|
| 名　称 | 摘　要 | 数　量 | 単 位 | 単　価 | 金　額 | 備　考 |
| 縁石 | 120×120<br>基礎共 | 63.9 | m | | | |
| 縁石 | 150×150<br>基礎共 | 89.5 | m | | | |
| ｲﾝﾀｰﾛｯｷﾝｸﾞﾌﾞﾛｯｸ<br>舗装 | 厚6cm<br>砂厚30　路盤厚100　※ | 102 | ㎡ | | | |
| 駐車禁止看板 | W1183×H1900<br>支柱:□75×75　t2.3<br>上下枠:Φ28　t=7　ｱﾙﾐﾊﾟｲﾌﾟﾎﾞﾙﾄ<br>表示基板:t=6<br>ｱﾙﾐﾎﾟﾘｴﾁ複合板（ﾎﾜｲﾄ）<br>基礎:500×500　H=500<br>砕石厚100　捨てｺﾝ厚50　※ | 2 | か所 | | | |
| 植栽(FRPﾌﾟﾗﾝﾀｰ) | ﾌﾟﾗﾝﾀｰ：600×600×600<br>植栽(ｼﾏﾄﾈﾘｺH1800)共　※ | 4 | 基 | | | |
| 館名文字 | 150角　切文字<br>8文字程度<br>ｽﾃﾝﾚｽHL　材工共　※ | 3 | か所 | | | |
| 建設発生土運搬 | ﾀﾞﾝﾌﾟﾄﾗｯｸ　2t積級<br>人力積込　土砂 DID区間有り<br>23.0km以下 | 1.6 | m3 | | | |
| 建設発生土処分 | 産廃扱い 2t車 | 1.6 | m3 | | | |
| （余剰地） | | | | | | |
| 砕石敷き | 厚150 | 2,305 | ㎡ | | | |
| 防塵処理 | 乳剤散布２回塗り<br>プライムコート　砂養生含む | 2,305 | ㎡ | | | |
| 駐車場ライン | ロープ張り<br>（余剰地） | 510 | m | | | |

| 屋外付帯 | 舗装 | 南側舗装 | | | | |
|---|---|---|---|---|---|---|
| 名　称 | 摘　要 | 数　量 | 単 位 | 単　価 | 金　額 | 備　考 |
| 単管バリケード（鋼製脚） | @5000程度 | 140 | m | | | |
| 計 | | | | | | |
| | | | | | | |
| | | | | | | |
| | | | | | | |
| | | | | | | |
| | | | | | | |
| | | | | | | |
| | | | | | | |
| | | | | | | |
| | | | | | | |
| | | | | | | |
| | | | | | | |
| | | | | | | |

| 屋外付帯 | 舗装 | 北東駐車場舗装 | | | | |
|---|---|---|---|---|---|---|
| 名　称 | 摘　要 | 数　量 | 単位 | 単　価 | 金　額 | 備　考 |
| (撤去) | | | | | | |
| 車止め撤去 | L=600 | 48 | か所 | | | |
| 区画ﾛｰﾌﾟ撤去 | ﾄﾗﾛｰﾌﾟ・ﾋﾟﾝ | 238 | m | | | |
| 番号表示撤去 | 200角　ｱｸﾘﾙ板 | 24 | か所 | | | |
| 砕石撤去 | | 116 | m3 | | | |
| 土工機械運搬<br>(ﾌﾞﾙﾄﾞｰｻﾞ) | | 1 | 式 | | | 別紙 00-0037 |
| 撤去材運搬 | | 1 | 式 | | | 別紙 00-0038 |
| 発生材処分 | | 1 | 式 | | | 別紙 00-0039 |
| 小計 | | | | | | |
| (改修) | | | | | | |
| すきとり | 積み込み共 H300程度 | 75.8 | m3 | | | |
| 建設発生土運搬 | ﾀﾞﾝﾌﾟﾄﾗｯｸ　10t積級<br>ﾊﾞｯｸﾎｳ0.45m3 土砂 DID区間有り<br>28.5km以下 | 75.8 | m3 | | | |
| 建設発生土処分 | 産廃扱い | 75.8 | m3 | | | |
| 直接仮設（舗装） | | 789 | ㎡ | | | |

| 屋外付帯 | 舗装 | 北東駐車場舗装 | | | | |
|---|---|---|---|---|---|---|
| 名　称 | 摘　要 | 数　量 | 単位 | 単　価 | 金　額 | 備　考 |
| 路床整正 | | 789 | ㎡ | | | |
| ｱｽﾌｧﾙﾄ舗装 | A-5-15 再生密粒 再生ｸﾗｯｼｬﾗﾝ | 812 | ㎡ | | | |
| 舗装機械運搬 | | 1 | 式 | | | 別紙 00-0040 |
| 駐車区画線 | 幅100　厚さ1.0　溶融式 | 316 | m | | | |
| 停止区画線 | 幅150　厚さ1.0　溶融式 | 6 | m | | | |
| 駐車場番号 | ﾄﾗﾌｨｯｸﾍﾟｲﾝﾄ<br>文字300×180　t1.0 | 50 | 文字 | | | |
| STOP文字 | ﾄﾗﾌｨｯｸﾍﾟｲﾝﾄ<br>文字800×400　t1.0（4文字） | 1 | か所 | | | |
| 横断歩道 | 幅450　厚さ1.0　溶融式 | 18 | m | | | |
| 駐車場文字 | ﾄﾗﾌｨｯｸﾍﾟｲﾝﾄ「軽」<br>文字300×300　t1.0 | 4 | 文字 | | | |
| 車止め | ﾊﾟｰｷﾝｸﾞﾌﾞﾛｯｸ　材工共 | 60 | か所 | | | |
| 縁石 | 120×120<br>基礎共 | 23.6 | m | | | |
| ｲﾝﾀｰﾛｯｷﾝｸﾞﾌﾞﾛｯｸ<br>舗装 | 厚6cm<br>砂厚30　路盤厚100　※ | 25 | ㎡ | | | |
| 駐車禁止看板 | W1183×H1900<br>支柱:□75×75　t2.3<br>上下枠:Φ28　t=7　ｱﾙﾐﾊﾟｲﾌﾟﾎﾞﾙﾄ<br>表示基板:t=6<br>ｱﾙﾐﾎﾟﾘｴﾁ複合板（ﾎﾜｲﾄ）<br>基礎:500×500　H=500<br>砕石厚100　捨てｺﾝ厚50　※ | 1 | か所 | | | |

| 屋外付帯 | 舗装 | 北東駐車場舗装 | | | | |
|---|---|---|---|---|---|---|
| 名　称 | 摘　要 | 数　量 | 単位 | 単　価 | 金　額 | 備　考 |
| 建設発生土運搬 | ﾀﾞﾝﾌﾟﾄﾗｯｸ　2t積級<br>人力積込　土砂 DID区間有り<br>23.0km以下 | 1.6 | m3 | | | |
| 建設発生土処分 | 産廃扱い 2t車 | 1.6 | m3 | | | |
| 東側通路<br>階段 | W2900×D915　H=300 (3段)<br>両側立上り共 | 1 | か所 | | | |
| 建設発生土運搬 | ﾀﾞﾝﾌﾟﾄﾗｯｸ　2t積級<br>人力積込　土砂 DID区間有り<br>23.0km以下 | 1.2 | m3 | | | |
| 建設発生土処分 | 産廃扱い 2t車 | 1.2 | m3 | | | |
| 小計 | | | | | | |
| 計 | | | | | | |
| | | | | | | |
| | | | | | | |
| | | | | | | |
| | | | | | | |
| | | | | | | |
| | | | | | | |

| 屋外付帯 | 雨水排水設備 | 撤去 | | | | |
|---|---|---|---|---|---|---|
| 名　　称 | 摘　　要 | 数　　量 | 単 位 | 単　　価 | 金　　額 | 備　　考 |
| ｺﾝｸﾘｰﾄ雨水桝撤去 | 内寸500角　H=755　t=100<br>鋳鉄製丸蓋 | 1 | か所 | | | |
| ｺﾝｸﾘｰﾄ雨水桝撤去 | 内寸500角　H=805　t=100<br>縞鋼板蓋 | 3 | か所 | | | |
| ｺﾝｸﾘｰﾄ雨水桝撤去 | 内寸500角　H=500　t=100<br>ｺﾝｸﾘｰﾄ蓋 | 2 | か所 | | | |
| 塩ﾋﾞ小口桝撤去 | 200Φ | 6 | か所 | | | |
| 埋設雨水排水管<br>撤去 | VP　φ150 | 48.9 | m | | | |
| 埋設雨水排水管<br>撤去 | VP　φ200 | 39.5 | m | | | |
| ｺﾝｸﾘｰﾄ類<br>集積、積込み | 機 械 | 2.1 | m3 | | | |
| 内装材 積込み | 機 械 | 1.3 | m3 | | | |
| 撤去材運搬 | | 1 | 式 | | | 別紙 00-0041 |
| 処分費 | | 1 | 式 | | | 別紙 00-0042 |
| 計 | | | | | | |
| | | | | | | |
| | | | | | | |
| | | | | | | |
| | | | | | | |

| 屋外付帯 | 雨水排水設備 | | | 雨水排水設備 | | |
|---|---|---|---|---|---|---|
| 名　称 | 摘　要 | 数　量 | 単位 | 単　価 | 金　額 | 備　考 |
| ｱ<br>排水管埋設 | VU管<br>径100 | 13.8 | m | | | |
| ｲ<br>排水管埋設 | VU管<br>径150 | 32.1 | m | | | |
| ｲ-2<br>排水管埋設 | VU管（有孔管）<br>径150　※ | 10 | m | | | |
| ｳ<br>排水管埋設 | HP管<br>径250　ｺﾝｸﾘｰﾄ巻き | 5.6 | m | | | |
| A<br>可変側溝 | 300×300　基礎共 | 83.8 | m | | | |
| A<br>可変側溝<br>ｽﾘｯﾄｺﾝｸﾘｰﾄ蓋 | 300×500×84 | 126 | 枚 | | | |
| A<br>可変側溝<br>ｺﾝｸﾘｰﾄ蓋取付費 | 300×500×84 | 126 | 枚 | | | |
| A<br>鋼製ｸﾞﾚｰﾁﾝｸﾞ蓋 | W300　L=1000<br>T-25　細目 | 21 | 枚 | | | |
| A<br>ｸﾞﾚｰﾁﾝｸﾞ<br>取付費 | W300　L=1000<br>T-25　細目 | 21 | 枚 | | | |
| D<br>可変側溝<br>(出入口用) | B300-H300　基礎共<br>ｸﾞﾚｰﾁﾝｸﾞT-25(細目)取付共　※ | 13.3 | m | | | |
| D<br>可変側溝<br>(出入口用) | B300-H400　基礎共<br>ｸﾞﾚｰﾁﾝｸﾞT-25(細目)取付共　※ | 23.3 | m | | | |
| ②-1<br>AS桝 | 300×300×H600<br>ｸﾞﾚｰﾁﾝｸﾞT-25（細目）取付共 | 1 | か所 | | | |
| ⑧（3号集水桝）<br>集水桝 | 500角　H=539<br>ｸﾞﾚｰﾁﾝｸﾞ蓋（細目）　※ | 1 | か所 | | | |
| ⑪～⑯<br>集水桝 | 350角　H=420（平均）<br>ｸﾞﾚｰﾁﾝｸﾞ（細目） | 6 | か所 | | | |
| ①<br>FX桝 | 300×300×H500<br>ｸﾞﾚｰﾁﾝｸﾞT-25（細目）取付共　※ | 2 | か所 | | | |

| 屋外付帯 | 雨水排水設備 | | | 雨水排水設備 | | |
|---|---|---|---|---|---|---|
| 名　称 | 摘　要 | 数　量 | 単位 | 単　価 | 金　額 | 備　考 |
| 建設発生土運搬 | ﾀﾞﾝﾌﾟﾄﾗｯｸ　4t積級<br>ﾊﾞｯｸﾎｳ0.28m3 土砂 DID区間有り<br>27.0km以下 | 81.1 | m3 | | | |
| 建設発生土処分 | 4t車　産廃扱い | 81.1 | m3 | | | |
| 土工機械運搬<br>(ﾊﾞｯｸﾎｳ) | | 1 | 式 | | | 別紙 00-0043 |
| 既存排水管接続 | VU 100Φ | 6 | か所 | | | |
| 既存桝排水管接続 | VU 150Φ | 1 | か所 | | | |
| 既存FX桝<br>側溝接続 | 300×400 | 1 | か所 | | | |
| 計 | | | | | | |
| | | | | | | |
| | | | | | | |
| | | | | | | |
| | | | | | | |
| | | | | | | |
| | | | | | | |
| | | | | | | |

屋外付帯　道路排水溝改修　撤去

| 名　称 | 摘　要 | 数　量 | 単位 | 単　価 | 金　額 | 備　考 |
|---|---|---|---|---|---|---|
| ｶｯﾀｰ入れ | | 1 | 式 | | | 別紙 00-0044 |
| ｸﾞﾚｰﾁﾝｸﾞ撤去 | 集積共 | 25.6 | m | | | |
| 鉄板敷き撤去 | W=450　集積共 | 28.9 | m | | | |
| ｺﾝｸﾘｰﾄ撤去 | 鉄筋切断共 ｺﾝｸﾘｰﾄﾌﾞﾚｰｶ 集積共 | 46.2 | m3 | | | |
| ｱｽﾌｧﾙﾄ舗装撤去 | 人力　集積共 | 3.3 | m3 | | | |
| 舗装路盤材撤去 | 人力　集積･積込共 | 13.1 | m3 | | | |
| 発生材積込み | ｺﾝｸﾘｰﾄ類　　人力 | 50.1 | m3 | | | |
| (発生材運搬費) | | | | | | |
| 建設発生土運搬 | ﾀﾞﾝﾌﾟﾄﾗｯｸ　2t積級<br>人力積込　土砂 DID区間有り<br>23.0km以下 | 13.1 | m3 | | | |
| 発生材運搬 | | 1 | 式 | | | 別紙 00-0045 |
| 処分費 | | 1 | 式 | | | 別紙 00-0046 |
| 計 | | | | | | |
| | | | | | | |
| | | | | | | |
| | | | | | | |

| 屋外付帯 | 道路排水溝改修 | 改修 |
|---|---|---|

| 名　称 | 摘　要 | 数　量 | 単位 | 単　価 | 金　額 | 備　考 |
|---|---|---|---|---|---|---|
| 直接仮設 | | 90.3 | ㎡ | | | |
| 根切り | 人力土工<br>－<br>－ | 112 | m3 | | | |
| 埋戻し | 人力土工<br>－<br>A種（山砂の類） | 70.8 | m3 | | | |
| 建設発生土運搬 | ﾀﾞﾝﾌﾟﾄﾗｯｸ　2t積級<br>人力積込　土砂 DID区間有り<br>23.0km以下 | 112 | m3 | | | |
| 建設発生土処分 | 2t車　砂質土 | 112 | m3 | | | |
| 砂利地業 | 再生ｸﾗｯｼｬﾗﾝ | 9.6 | m3 | | | |
| B<br>ﾌﾟﾚｷｬｽﾄU型<br>可変側溝 | B300-H300<br>標準品　取付共　ｺﾝｸﾘｰﾄ蓋共 | 22.5 | m | | | |
| B<br>ﾌﾟﾚｷｬｽﾄU型<br>可変側溝 | B300-H400<br>標準品　取付共　ｺﾝｸﾘｰﾄ蓋共 | 35.3 | m | | | |
| B<br>ﾌﾟﾚｷｬｽﾄU型<br>可変側溝 | B300-H500<br>標準品　取付共　ｺﾝｸﾘｰﾄ蓋共 | 27.3 | m | | | |
| B<br>ﾌﾟﾚｷｬｽﾄU型<br>可変側溝 | B300-H600<br>標準品　取付共　ｺﾝｸﾘｰﾄ蓋共 | 68.4 | m | | | |
| B<br>ﾌﾟﾚｷｬｽﾄU型<br>可変側溝 | B300-H700<br>標準品　取付共　ｺﾝｸﾘｰﾄ蓋共 | 26.9 | m | | | |
| B<br>ﾌﾟﾚｷｬｽﾄU型<br>可変側溝 | B300-H500（暗渠）　L=4.6<br>標準品　取付共 | 2 | か所 | | | |
| C<br>ﾌﾟﾚｷｬｽﾄU型<br>可変側溝 | B300-H700（暗渠）L=1.5<br>標準品　取付共 | 1 | か所 | | | |
| D<br>ﾌﾟﾚｷｬｽﾄU型<br>可変側溝 | B300-H400（出入口用）<br>ｸﾞﾚｰﾁﾝｸﾞT-25(細目)取付共　※ | 20 | m | | | |

| 屋外付帯 | 道路排水溝改修 | 改修 |
|---|---|---|

| 名　称 | 摘　要 | 数　量 | 単位 | 単　価 | 金　額 | 備　考 |
|---|---|---|---|---|---|---|
| エ<br>重圧管 | 重圧管<br>径400　ｺﾝｸﾘｰﾄ巻き | 1 | m | | | |
| ①<br>FX桝 | 300×300×H500<br>ｸﾞﾚｰﾁﾝｸﾞT-25（細目）取付共　※ | 1 | か所 | | | |
| ⑤-2<br>AS桝 | 300×600×H1200<br>ｸﾞﾚｰﾁﾝｸﾞT-25（細目）取付共　※ | 1 | か所 | | | |
| ㊹<br>AS桝 | 600×600×H1000<br>ｸﾞﾚｰﾁﾝｸﾞT-25（細目）取付共 | 1 | か所 | | | |
| ㊺<br>AS桝 | 600×600×H1200<br>ｸﾞﾚｰﾁﾝｸﾞT-25（細目）取付共 | 1 | か所 | | | |
| 既存配水管<br>集水桝接続 | HPΦ250 | 1 | か所 | | | |
| 既存配水管<br>集水桝接続 | HPΦ300 | 1 | か所 | | | |
| 既存FX桝<br>可変側溝接続 | 300×300 | 2 | か所 | | | |
| 小計 | | | | | | |
| 直接仮設（舗装） | | 66.3 | $m^2$ | | | |
| 車道<br>ｱｽﾌｧﾙﾄ舗装 | W=300　A-5-25 | 221 | m | | | |
| 舗装機械運搬<br>(振動ﾛｰﾗ) | | 2 | 往復 | | | |
| 小計 | | | | | | |
| 計 | | | | | | |
| | | | | | | |

| 屋外付帯 | その他 | | | その他 | | |
|---|---|---|---|---|---|---|
| 名　　称 | 摘　　要 | 数　　量 | 単 位 | 単　　価 | 金　　額 | 備　　考 |
| ASC-2<br>防風ｽｸﾘｰﾝ　★ | W1530×H1520×D70　ｱﾙﾐﾊﾟﾝﾁｸﾞﾒﾀﾙ<br>ﾊﾟﾈﾙ　t=3mm　開放率60% | 8 | か所 | | | |
| ﾎﾟﾘﾏｰｾﾒﾝﾄ系塗膜<br>防水　★ | PA-1-ロ：軽歩行<br>下地調整含む | 550 | ㎡ | | | |
| ｻｲｸﾙﾗｯｸ　★ | 三協ｱﾙﾐ　ｻｲｸﾙﾗｯｸ　SZ-2型同等品<br>前輪式　連結式　6台用　材工共 | 16 | 基 | | | |
| 計 | | | | | | |
| | | | | | | |
| | | | | | | |
| | | | | | | |
| | | | | | | |
| | | | | | | |
| | | | | | | |
| | | | | | | |
| | | | | | | |
| | | | | | | |
| | | | | | | |

3号棟解体（公営住宅）　機械設備解体撤去　衛生設備撤去

| 名　称 | 摘　要 | 数　量 | 単位 | 単　価 | 金　額 | 備　考 |
|---|---|---|---|---|---|---|
| 土工事 | 桝撤去用 | 1 | 式 | | | 別紙 00-0002 |
| 根切り(人力) | | 4.14 | m3 | | | |
| 埋戻し | 人 力 根切り土<br>- | 4.14 | m3 | | | |
| 山砂 | | 1.36 | m3 | | | |
| 計 | | | | | | |
| | | | | | | |
| 土工事 | 排水管撤去用 | 1 | 式 | | | 別紙 00-0003 |
| 根切り(人力) | | 45.58 | m3 | | | |
| 埋戻し | 人 力 根切り土<br>- | 45.58 | m3 | | | |
| 計 | | | | | | |
| | | | | | | |
| | | | | | | |
| | | | | | | |
| | | | | | | |
| | | | | | | |

3号棟解体（公営住宅）　機械設備解体撤去　衛生設備撤去

| 名　称 | 摘　要 | 数　量 | 単位 | 単　価 | 金　額 | 備　考 |
|---|---|---|---|---|---|---|
| 配管切断 | | 1 | 式 | | | 別紙 00-0004 |
| 給水配管切断 | 鋼管類、保温有り　40A | 3 | か所 | | | |
| 給水配管切断 | 鋼管類、保温有り　25A | 2 | か所 | | | |
| 給水配管切断 | 鋼管類、保温有り　20A | 16 | か所 | | | |
| 排水配管切断 | 樹脂管類、保温なし　150A | 1 | か所 | | | |
| 排水配管切断 | 樹脂管類、保温なし　100A | 2 | か所 | | | |
| 排水配管切断 | 樹脂管類、保温なし　75A | 3 | か所 | | | |
| 排水配管切断 | 樹脂管類、保温なし　65A | 2 | か所 | | | |
| 排水配管切断 | 樹脂管類、保温なし　50A | 1 | か所 | | | |
| 排水配管切断 | 樹脂管類、保温なし　40A | 2 | か所 | | | |
| 計 | | | | | | |
| | | | | | | |
| | | | | | | |
| | | | | | | |
| | | | | | | |

4号棟解体（改良住宅）　電気設備解体撤去　外構

| 名　称 | 摘　要 | 数　量 | 単位 | 単　価 | 金　額 | 備　考 |
|---|---|---|---|---|---|---|
| ｹｰﾌﾞﾙ<br>撤去 | | 1 | 式 | | | 別紙 00-0005 |
| CVｹｰﾌﾞﾙ<br>撤去 | 2mm2-　2C　管内 | 18 | m | | | |
| CVｹｰﾌﾞﾙ<br>撤去 | 3.5mm2-　3C　管内 | 18 | m | | | |
| CVVｹｰﾌﾞﾙ<br>撤去 | 2mm2-　5C　管内 | 18 | m | | | |
| 計 | | | | | | |
| | | | | | | |
| 電線管<br>撤去 | | 1 | 式 | | | 別紙 00-0006 |
| 厚鋼電線管<br>撤去 | (G28)　地中 | 53 | m | | | |
| 計 | | | | | | |
| | | | | | | |
| 土工事 | | 1 | 式 | | | 別紙 00-0007 |
| 根切り(機械) | ﾊﾞｯｸﾎｳ 0.13m3<br>排出ｶﾞｽ対策型 油圧式ｸﾛｰﾗ型 | 13 | m3 | | | |
| 埋戻し | 機 械 ﾊﾞｯｸﾎｳ 0.13m3<br>排出ｶﾞｽ対策型 油圧式ｸﾛｰﾗ型 | 13 | m3 | | | |
| 土工機械運搬 | 根切り、埋戻し(小規模土工)<br>- | 1 | 往復 | | | |
| 計 | | | | | | |

4号棟解体（改良住宅）　機械設備解体撤去　衛生設備撤去

| 名　称 | 摘　要 | 数　量 | 単位 | 単　価 | 金　額 | 備　考 |
|---|---|---|---|---|---|---|
| 機器搬出 | 高架水槽、架台共 | 1 | 式 | | | 別紙 00-0008 |
| 搬入基準単価 | | 0.53 | t | | | |
| 搬入基準単価 | | 0.99 | t | | | |
| ﾗﾌﾃﾚｰﾝｸﾚｰﾝ（油圧伸縮ｼﾞﾌﾞ型） | 16t吊り　ｵﾍﾟﾚｰﾀ付き　賃料<br>標準 | 1 | 日 | | | |
| 計 | | | | | | |
| | | | | | | |
| 引込給水閉止 | 分水栓止め　40A | 1 | 式 | | | 別紙 00-0009 |
| 分水栓止 | 分水栓閉止<br>40A | 1 | か所 | | | |
| ｶｯﾀｰ入れ | ﾓﾙﾀﾙ面　厚さ20～30㎜ | 9.4 | m | | | |
| ｺﾝｸﾘｰﾄはつり | 床 厚30㎜ 集積共 | 2.7 | ㎡ | | | |
| ｱｽﾌｧﾙﾄ舗装　歩道 | A-3-10 再生密粒 再生ｸﾗｯｼｬﾗﾝ<br>人 力 | 1.14 | ㎡ | | | |
| ｱｽﾌｧﾙﾄ舗装 | A-5-10 再生密粒 再生ｸﾗｯｼｬﾗﾝ<br>特に狭い場所 人力 | 1.92 | ㎡ | | | |
| 根切り(機械) | ﾊﾞｯｸﾎｳ 0.13m3<br>排出ｶﾞｽ対策型 油圧式ｸﾛｰﾗ型 | 1.09 | m3 | | | |
| 埋戻し | 機 械 ﾊﾞｯｸﾎｳ 0.13m3<br>排出ｶﾞｽ対策型 油圧式ｸﾛｰﾗ型 | 1.09 | m3 | | | |
| 計 | | | | | | |

4号棟解体（改良住宅）　機械設備解体撤去　衛生設備撤去

| 名　称 | 摘　要 | 数　量 | 単位 | 単　価 | 金　額 | 備　考 |
|---|---|---|---|---|---|---|
| 土工事 | 桝撤去用 | 1 | 式 | | | 別紙 00-0010 |
| 根切り(人力) | | 4.33 | m3 | | | |
| 埋戻し | 人 力 根切り土<br>- | 4.33 | m3 | | | |
| 山砂 | | 1.44 | m3 | | | |
| 計 | | | | | | |
| | | | | | | |
| 土工事 | 給水管撤去用 | 1 | 式 | | | 別紙 00-0011 |
| 根切り(人力) | | 16.7 | m3 | | | |
| 埋戻し | 人 力 根切り土<br>- | 16.7 | m3 | | | |
| 計 | | | | | | |
| | | | | | | |
| 土工事 | 排水管撤去用 | 1 | 式 | | | 別紙 00-0012 |
| 根切り(人力) | | 43.72 | m3 | | | |
| 埋戻し | 人 力 根切り土<br>- | 43.72 | m3 | | | |
| 計 | | | | | | |

4号棟解体（改良住宅）　機械設備解体撤去　衛生設備撤去

| 名　称 | 摘　要 | 数　量 | 単位 | 単　価 | 金　額 | 備　考 |
|---|---|---|---|---|---|---|
| 配管切断 | | 1 | 式 | | | 別紙 00-0013 |
| 給水配管切断 | 鋼管類、保温有り　50A | 3 | か所 | | | |
| 給水配管切断 | 鋼管類、保温有り　40A | 6 | か所 | | | |
| 給水配管切断 | 鋼管類、保温有り　20A | 40 | か所 | | | |
| 排水配管切断 | 樹脂管類、保温なし　150A | 1 | か所 | | | |
| 排水配管切断 | 樹脂管類、保温なし　100A | 4 | か所 | | | |
| 排水配管切断 | 樹脂管類、保温なし　75A | 7 | か所 | | | |
| 排水配管切断 | 樹脂管類、保温なし　65A | 4 | か所 | | | |
| 計 | | | | | | |
| | | | | | | |
| | | | | | | |
| | | | | | | |
| | | | | | | |
| | | | | | | |
| | | | | | | |

5号棟解体（公営住宅）　電気設備解体撤去　外構

| 名　称 | 摘　要 | 数　量 | 単位 | 単　価 | 金　額 | 備　考 |
|---|---|---|---|---|---|---|
| ｹｰﾌﾞﾙ<br>撤去 | | 1 | 式 | | | 別紙 00-0014 |
| CVｹｰﾌﾞﾙ<br>撤去 | 2mm2-　2C　管内 | 11 | m | | | |
| CVｹｰﾌﾞﾙ<br>撤去 | 3.5mm2-　3C　管内 | 11 | m | | | |
| CVVｹｰﾌﾞﾙ<br>撤去 | 2mm2-　5C　管内 | 11 | m | | | |
| 計 | | | | | | |
| | | | | | | |
| 電線管<br>撤去 | | 1 | 式 | | | 別紙 00-0015 |
| 厚鋼電線管<br>撤去 | (G28)　地中 | 32 | m | | | |
| 計 | | | | | | |
| | | | | | | |
| 土工事 | | 1 | 式 | | | 別紙 00-0016 |
| 根切り(機械) | ﾊﾞｯｸﾎｳ 0.13m3<br>排出ｶﾞｽ対策型 油圧式ｸﾛｰﾗ型 | 3 | m3 | | | |
| 埋戻し | 機 械 ﾊﾞｯｸﾎｳ 0.13m3<br>排出ｶﾞｽ対策型 油圧式ｸﾛｰﾗ型 | 3 | m3 | | | |
| 計 | | | | | | |
| | | | | | | |

5号棟解体（公営住宅）　機械設備解体撤去　衛生設備撤去

| 名　称 | 摘　要 | 数　量 | 単位 | 単　価 | 金　額 | 備　考 |
|---|---|---|---|---|---|---|
| 機器搬出 | 高架水槽、架台共 | 1 | 式 | | | 別紙 00-0017 |
| 搬入基準単価 | | 0.53 | t | | | |
| 搬入基準単価 | | 0.99 | t | | | |
| ﾗﾌﾃﾚｰﾝｸﾚｰﾝ（油圧伸縮ｼﾞﾌﾞ型） | 16t吊り　ｵﾍﾟﾚｰﾀ付き　賃料<br>標準 | 1 | 日 | | | |
| 計 | | | | | | |
| | | | | | | |
| 引込給水閉止 | 分水栓止め　40A | 1 | 式 | | | 別紙 00-0018 |
| 分水栓止 | 分水栓閉止<br>40A | 1 | か所 | | | |
| ｶｯﾀｰ入れ | ﾓﾙﾀﾙ面　厚さ20～30㎜ | 9.4 | m | | | |
| ｺﾝｸﾘｰﾄはつり | 床 厚30㎜ 集積共 | 2.7 | ㎡ | | | |
| ｱｽﾌｧﾙﾄ舗装　歩道 | A-3-10 再生密粒 再生ｸﾗｯｼｬﾗﾝ<br>人 力 | 0.78 | ㎡ | | | |
| ｱｽﾌｧﾙﾄ舗装 | A-5-10 再生密粒 再生ｸﾗｯｼｬﾗﾝ<br>特に狭い場所 人力 | 1.92 | ㎡ | | | |
| 根切り(機械) | ﾊﾞｯｸﾎｳ 0.13m3<br>排出ｶﾞｽ対策型 油圧式ｸﾛｰﾗ型 | 1.01 | m3 | | | |
| 埋戻し | 機 械 ﾊﾞｯｸﾎｳ 0.13m3<br>排出ｶﾞｽ対策型 油圧式ｸﾛｰﾗ型 | 1.09 | m3 | | | |
| 計 | | | | | | |

5号棟解体（公営住宅）　機械設備解体撤去　衛生設備撤去

| 名　称 | 摘　要 | 数　量 | 単位 | 単　価 | 金　額 | 備　考 |
|---|---|---|---|---|---|---|
| 土工事 | 桝撤去用 | 1 | 式 | | | 別紙 00-0019 |
| 根切り(人力) | | 3.22 | m3 | | | |
| 埋戻し | 人 力 根切り土<br>- | 3.22 | m3 | | | |
| 山砂 | | 1.12 | m3 | | | |
| 計 | | | | | | |
| | | | | | | |
| 土工事 | 給水管撤去用 | 1 | 式 | | | 別紙 00-0020 |
| 根切り(人力) | | 13.23 | m3 | | | |
| 埋戻し | 人 力 根切り土<br>- | 13.23 | m3 | | | |
| 計 | | | | | | |
| | | | | | | |
| 土工事 | 排水管撤去用 | 1 | 式 | | | 別紙 00-0021 |
| 根切り(人力) | | 23.28 | m3 | | | |
| 埋戻し | 人 力 根切り土<br>- | 23.28 | m3 | | | |
| 計 | | | | | | |

5号棟解体（公営住宅）　機械設備解体撤去　衛生設備撤去

| 名　称 | 摘　要 | 数　量 | 単位 | 単　価 | 金　額 | 備　考 |
|---|---|---|---|---|---|---|
| 配管切断 | | 1 | 式 | | | 別紙 00-0022 |
| 給水配管切断 | 鋼管類、保温有り　80A | 1 | か所 | | | |
| 給水配管切断 | 鋼管類、保温有り　50A | 2 | か所 | | | |
| 給水配管切断 | 鋼管類、保温有り　40A | 7 | か所 | | | |
| 給水配管切断 | 鋼管類、保温有り　25A | 1 | か所 | | | |
| 給水配管切断 | 鋼管類、保温有り　20A | 40 | か所 | | | |
| 排水配管切断 | 樹脂管類、保温なし　150A | 1 | か所 | | | |
| 排水配管切断 | 樹脂管類、保温なし　100A | 4 | か所 | | | |
| 排水配管切断 | 樹脂管類、保温なし　75A | 7 | か所 | | | |
| 排水配管切断 | 樹脂管類、保温なし　65A | 4 | か所 | | | |
| 計 | | | | | | |
| | | | | | | |
| | | | | | | |
| | | | | | | |
| | | | | | | |

6号棟解体（改良住宅）　電気設備解体撤去　外構

| 名　称 | 摘　要 | 数　量 | 単位 | 単　価 | 金　額 | 備　考 |
|---|---|---|---|---|---|---|
| ｹｰﾌﾞﾙ<br>撤去 | | 1 | 式 | | | 別紙 00-0023 |
| 同軸ｹｰﾌﾞﾙ<br>撤去 | EM-S10C-FB　ﾒｯｾﾝ吊 | 86 | m | | | |
| 同軸ｹｰﾌﾞﾙ<br>撤去 | EM-S10C-FB　ｺﾛｶﾞｼ | 14 | m | | | |
| 同軸ｹｰﾌﾞﾙ<br>撤去 | EM-S10C-FB　PF内 | 36 | m | | | |
| 計 | | | | | | |
| | | | | | | |
| 電線管<br>撤去 | | 1 | 式 | | | 別紙 00-0024 |
| 合成樹脂製可とう電線管<br>(PF管､CD管)撤去 | 28 露出　再使用しない | 18 | | | | |
| 計 | | | | | | |
| | | | | | | |
| ﾒｯｾﾝｼﾞｬｰﾜｲﾔｰ<br>撤去 | | 1 | 式 | | | 別紙 00-0025 |
| ﾒｯｾﾝｼﾞｬｰﾜｲﾔｰ<br>撤去 | 22° | 3 | 径間 | | | |
| 計 | | | | | | |
| | | | | | | |
| | | | | | | |

6号棟解体（改良住宅）　機械設備解体撤去　衛生設備撤去

| 名　称 | 摘　要 | 数　量 | 単位 | 単　価 | 金　額 | 備　考 |
|---|---|---|---|---|---|---|
| 土工事 | 桝撤去用 | 1 | 式 | | | 別紙 00-0026 |
| 根切り(人力) | | 4.07 | m3 | | | |
| 埋戻し | 人 力 根切り土<br>- | 4.07 | m3 | | | |
| 山砂 | | 1.37 | m3 | | | |
| 計 | | | | | | |
| | | | | | | |
| 土工事 | 排水管撤去用 | 1 | 式 | | | 別紙 00-0027 |
| 根切り(人力) | | 29.55 | m3 | | | |
| 埋戻し | 人 力 根切り土<br>- | 29.55 | m3 | | | |
| 計 | | | | | | |
| | | | | | | |
| | | | | | | |
| | | | | | | |
| | | | | | | |
| | | | | | | |

6号棟解体（改良住宅）　機械設備解体撤去　衛生設備撤去

| 名　称 | 摘　要 | 数　量 | 単位 | 単　価 | 金　額 | 備　考 |
|---|---|---|---|---|---|---|
| 配管切断 | | 1 | 式 | | | 別紙 00-0028 |
| 給水配管切断 | 鋼管類、保温有り　40A | 5 | か所 | | | |
| 給水配管切断 | 鋼管類、保温有り　20A | 20 | か所 | | | |
| 排水配管切断 | 樹脂管類、保温なし　150A | 1 | か所 | | | |
| 排水配管切断 | 樹脂管類、保温なし　100A | 6 | か所 | | | |
| 排水配管切断 | 樹脂管類、保温なし　75A | 21 | か所 | | | |
| 排水配管切断 | 樹脂管類、保温なし　65A | 16 | か所 | | | |
| 排水配管切断 | 樹脂管類、保温なし　50A | 1 | か所 | | | |
| 計 | | | | | | |
| | | | | | | |
| | | | | | | |
| | | | | | | |
| | | | | | | |
| | | | | | | |
| | | | | | | |

屋外付帯　　囲障

| 名　　称 | 摘　　要 | 数　　量 | 単 位 | 単　　価 | 金　　額 | 備　　考 |
|---|---|---|---|---|---|---|
| 遣り方 | | 1 | 式 | | | 別紙 00-0029 |
| 遣方 | | 9.5 | ㎡ | | | |
| 計 | | | | | | |
| | | | | | | |
| 墨出し | | 1 | 式 | | | 別紙 00-0030 |
| 墨出し | | 9.5 | ㎡ | | | |
| 計 | | | | | | |
| | | | | | | |
| 養生 | | 1 | 式 | | | 別紙 00-0031 |
| 養生 | | 47.6 | ㎡ | | | |
| 計 | | | | | | |
| | | | | | | |
| 整理清掃<br>後片付け | | 1 | 式 | | | 別紙 00-0032 |
| 整理清掃<br>後片付け | | 47.6 | ㎡ | | | |
| 計 | | | | | | |

屋外付帯　囲障

| 名　称 | 摘　要 | 数　量 | 単位 | 単　価 | 金　額 | 備　考 |
|---|---|---|---|---|---|---|
| 土工機械運搬<br>(ﾊﾞｯｸﾎｳ) | | 1 | 式 | | | 別紙 00-0033 |
| 土工機械運搬<br>(ﾊﾞｯｸﾎｳ) | 排出ｶﾞｽ対策型 油圧式ｸﾛｰﾗ型0.13m3 | 1 | 往復 | | | |
| 計 | | | | | | |
| | | | | | | |
| ｺﾝｸﾘｰﾄ打設手間 | 圧送費､基本料別途 | 1 | 式 | | | 別紙 00-0034 |
| ｺﾝｸﾘｰﾄ打設手間 | 捨てｺﾝｸﾘｰﾄ　人力打設<br>－　S15～S18<br>－　－ | 0.7 | m3 | | | |
| ｺﾝｸﾘｰﾄ打設手間 | 基礎ｺﾝｸﾘｰﾄ<br>人力打設 | 5.4 | m3 | | | |
| 計 | | | | | | |
| | | | | | | |
| | | | | | | |
| | | | | | | |
| | | | | | | |
| | | | | | | |
| | | | | | | |
| | | | | | | |

| 屋外付帯 | 舗装 | 南側舗装 | | | | |
|---|---|---|---|---|---|---|
| 名　称 | 摘　要 | 数　量 | 単 位 | 単　価 | 金　額 | 備　考 |
| 土工機械運搬<br>(ﾌﾞﾙﾄﾞｰｻﾞ) | | 1 | 式 | | | 別紙 00-0035 |
| 土工機械運搬<br>(ﾌﾞﾙﾄﾞｰｻﾞ) | 排出ｶﾞｽ対策型 普通　3t級 | 1 | 往復 | | | |
| 計 | | | | | | |
| | | | | | | |
| 舗装機械運搬 | | 1 | 式 | | | 別紙 00-0036 |
| 舗装機械運搬<br>(ﾓｰﾀｸﾞﾚｰﾀﾞ) | | 1 | 往復 | | | |
| 舗装機械運搬<br>(ﾛｰﾄﾞﾛｰﾗ) | | 1 | 往復 | | | |
| 舗装機械運搬<br>(ﾀｲﾔﾛｰﾗ) | | 1 | 往復 | | | |
| 舗装機械運搬<br>(振動ﾛｰﾗ) | | 1 | 往復 | | | |
| 舗装機械運搬<br>(ｱｽﾌｧﾙﾄﾌｨﾆｯｼｬ) | | 1 | 往復 | | | |
| 計 | | | | | | |
| | | | | | | |
| | | | | | | |
| | | | | | | |
| | | | | | | |

| 屋外付帯 | 舗装 | 北東駐車場舗装 | | | | |
|---|---|---|---|---|---|---|
| 名　　称 | 摘　　要 | 数　　量 | 単 位 | 単　　価 | 金　　額 | 備　　考 |
| 土工機械運搬<br>(ﾌﾞﾙﾄﾞｰｻﾞ) | | 1 | 式 | | | 別紙 00-0037 |
| 土工機械運搬<br>(ﾌﾞﾙﾄﾞｰｻﾞ) | 排出ｶﾞｽ対策型 普通　3t級 | 1 | 往復 | | | |
| 計 | | | | | | |
| | | | | | | |
| 撤去材運搬 | | 1 | 式 | | | 別紙 00-0038 |
| 撤去材運搬<br>(がれき) | ﾀﾞﾝﾌﾟﾄﾗｯｸ 2t積級 ﾊﾞｯｸﾎｳ0.13<br>無筋ｺﾝｸﾘｰﾄ類　DID区間有り | 0.6 | m3 | | | |
| 撤去材運搬<br>(区画ﾛｰﾌﾟ<br>･番号表示板) | ﾀﾞﾝﾌﾟﾄﾗｯｸ 2t積級 ﾊﾞｯｸﾎｳ0.13<br>木材類　DID区間有り | 0.04 | m3 | | | |
| 撤去材運搬<br>(路盤材) | ﾀﾞﾝﾌﾟﾄﾗｯｸ 10t積級 ﾊﾞｯｸﾎｳ0.45<br>無筋ｺﾝｸﾘｰﾄ類　DID区間有り | 116 | m3 | | | |
| 計 | | | | | | |
| | | | | | | |
| | | | | | | |
| | | | | | | |
| | | | | | | |
| | | | | | | |
| | | | | | | |

| 屋外付帯 | 舗装 | 北東駐車場舗装 | | | | |
|---|---|---|---|---|---|---|
| 名　称 | 摘　要 | 数　量 | 単 位 | 単　価 | 金　額 | 備　考 |
| 発生材処分 | | 1 | 式 | | | 別紙 00-0039 |
| 発生材処分 | がれき | 0.6 | m3 | | | |
| 発生材処分 | 廃ﾌﾟﾗｽﾁｯｸ | 0.04 | m3 | | | |
| 発生材処分 | 路盤材 | 116 | m3 | | | |
| 計 | | | | | | |
| | | | | | | |
| | | | | | | |
| | | | | | | |
| | | | | | | |
| | | | | | | |
| | | | | | | |
| | | | | | | |

| 屋外付帯 | 舗装 | 北東駐車場舗装 | | | | |
|---|---|---|---|---|---|---|
| 名　　称 | 摘　　要 | 数　　量 | 単 位 | 単　　価 | 金　　額 | 備　　考 |
| 舗装機械運搬 | | 1 | 式 | | | 別紙 00-0040 |
| 舗装機械運搬<br>(ﾓｰﾀｸﾞﾚｰﾀﾞ) | | 1 | 往復 | | | |
| 舗装機械運搬<br>(ﾛｰﾄﾞﾛｰﾗ) | | 1 | 往復 | | | |
| 舗装機械運搬<br>(ﾀｲﾔﾛｰﾗ) | | 1 | 往復 | | | |
| 舗装機械運搬<br>(振動ﾛｰﾗ) | | 1 | 往復 | | | |
| 舗装機械運搬<br>(ｱｽﾌｧﾙﾄﾌｨﾆｯｼｬ) | | 1 | 往復 | | | |
| 計 | | | | | | |
| | | | | | | |
| | | | | | | |
| | | | | | | |
| | | | | | | |
| | | | | | | |
| | | | | | | |
| | | | | | | |
| | | | | | | |

| 屋外付帯 | 雨水排水設備 | 撤去 |
|---|---|---|

| 名　称 | 摘　要 | 数　量 | 単位 | 単　価 | 金　額 | 備　考 |
|---|---|---|---|---|---|---|
| 撤去材運搬 | | 1 | 式 | | | 別紙 00-0041 |
| 撤去材運搬<br>(無筋ｺﾝ) | ﾀﾞﾝﾌﾟﾄﾗｯｸ 2t積級 ﾊﾞｯｸﾎｳ0.13<br>無筋ｺﾝｸﾘｰﾄ類　DID区間有り | 1.9 | m3 | | | |
| 撤去材運搬<br>(がれき) | ﾀﾞﾝﾌﾟﾄﾗｯｸ 2t積級 ﾊﾞｯｸﾎｳ0.13<br>無筋ｺﾝｸﾘｰﾄ類　DID区間有り | 0.2 | m3 | | | |
| 撤去材運搬<br>(廃ﾌﾟﾗ) | ﾀﾞﾝﾌﾟﾄﾗｯｸ 4t積級 ﾊﾞｯｸﾎｳ0.13<br>木材類　DID区間有り | 1.3 | m3 | | | |
| 撤去材運搬<br>(路盤材) | ﾀﾞﾝﾌﾟﾄﾗｯｸ 2t積級 ﾊﾞｯｸﾎｳ0.13<br>土砂　DID区間有り | 0.5 | m3 | | | |
| 撤去材運搬 | ﾀﾞﾝﾌﾟﾄﾗｯｸ　2t積級<br>ﾊﾞｯｸﾎｳ0.13m3 無筋ｺﾝｸﾘｰﾄ類<br>DID区間有り 24.0km以下 | 0.01 | m3 | | | |
| 計 | | | | | | |
| | | | | | | |
| | | | | | | |
| | | | | | | |
| | | | | | | |
| | | | | | | |
| | | | | | | |
| | | | | | | |
| | | | | | | |

| 屋外付帯 | 雨水排水設備 | 撤去 |
|---|---|---|

| 名　称 | 摘　要 | 数　量 | 単位 | 単　価 | 金　額 | 備　考 |
|---|---|---|---|---|---|---|
| 処分費 | | 1 | 式 | | | 別紙 00-0042 |
| 発生材処分 | 無筋ｺﾝｸﾘｰﾄ | 4.3 | t | | | |
| 発生材処分 | がれき | 0.2 | m3 | | | |
| 発生材処分 | 廃ﾌﾟﾗｽﾁｯｸ | 1.3 | m3 | | | |
| 発生材処分 | 路盤材 | 0.5 | m3 | | | |
| ｽｸﾗｯﾌﾟ | 鉄くず　H3 | 0.1 | t | | | |
| 計 | | | | | | |
| | | | | | | |
| | | | | | | |
| | | | | | | |
| | | | | | | |
| | | | | | | |

| 屋外付帯 | | 雨水排水設備 | | | 雨水排水設備 | |
|---|---|---|---|---|---|---|
| 名　　称 | 摘　　要 | 数　　量 | 単 位 | 単　　価 | 金　　額 | 備　　考 |
| 土工機械運搬<br>(ﾊﾞｯｸﾎｳ) | | 1 | 式 | | | 別紙 00-0043 |
| 土工機械運搬<br>(ﾊﾞｯｸﾎｳ) | 排出ｶﾞｽ対策型 油圧式ｸﾛｰﾗ型0.13m3 | 1 | 往復 | | | |
| 計 | | | | | | |
| | | | | | | |
| | | | | | | |
| | | | | | | |
| | | | | | | |
| | | | | | | |
| | | | | | | |
| | | | | | | |
| | | | | | | |
| | | | | | | |
| | | | | | | |
| | | | | | | |

屋外付帯　道路排水溝改修　撤去

| 名　称 | 摘　要 | 数　量 | 単位 | 単　価 | 金　額 | 備　考 |
|---|---|---|---|---|---|---|
| ｶｯﾀｰ入れ | | 1 | 式 | | | 別紙 00-0044 |
| ｶｯﾀｰ入れ | ｺﾝｸﾘｰﾄ面 厚さ20～30㎜ | 4.7 | m | | | |
| ｶｯﾀｰ入れ | ｱｽﾌｧﾙﾄ舗装面　厚さ50㎜ | 221 | m | | | |
| 計 | | | | | | |
| | | | | | | |
| 発生材運搬 | | 1 | 式 | | | 別紙 00-0045 |
| とりこわし<br>発生材運搬 | ﾀﾞﾝﾌﾟﾄﾗｯｸ　2t積級<br>人力積込　無筋ｺﾝｸﾘｰﾄ類<br>DID区間有り　4.5km以下 | 3.3 | m3 | | | |
| とりこわし<br>発生材運搬 | ﾀﾞﾝﾌﾟﾄﾗｯｸ　2t積級<br>人力積込　無筋ｺﾝｸﾘｰﾄ類<br>DID区間有り　4.5km以下 | 46.2 | m3 | | | |
| とりこわし<br>発生材運搬<br>(金属くず) | ﾀﾞﾝﾌﾟﾄﾗｯｸ 2t積級 人力積込<br>DID区間有り | 0.6 | m3 | | | |
| 計 | | | | | | |
| | | | | | | |
| | | | | | | |
| | | | | | | |
| | | | | | | |
| | | | | | | |

| 屋外付帯 | | 道路排水溝改修 | | | 撤去 | |
|---|---|---|---|---|---|---|
| 名　　称 | 摘　　要 | 数　　量 | 単 位 | 単　　価 | 金　　額 | 備　　考 |
| 処分費 | | 1 | 式 | | | 別紙 00-0046 |
| 発生材処分 | 舗装路盤材　2t車 | 13.1 | m3 | | | |
| 発生材処分 | ｱｽﾌｧﾙﾄ舗装材 | 7.2 | t | | | |
| 発生材処分 | 無筋ｺﾝｸﾘｰﾄ | 106 | t | | | |
| ｽｸﾗｯﾌﾟ | 鉄くず　H3 | 1.1 | t | | | |
| 計 | | | | | | |
| | | | | | | |
| | | | | | | |
| | | | | | | |
| | | | | | | |
| | | | | | | |
| | | | | | | |

| 名　　称 | 摘　　要 | 数　　量 | 単 位 | 単　　価 | 金　　額 | 備　　考 |
|---|---|---|---|---|---|---|
| (解体) | | | | | | |
| アスベスト分析調査 | 定性<br>(JIS　A 1481-1) | 3 | 検体 | | | |
| 仮囲い | 万能鋼板塀 H=3.0m t=1.2mm<br>設置費･撤去費･賃料･基本料<br>運搬共 在置期間:6か月<br>支柱:ｱｽﾌｧﾙﾄ舗装部分:<br>根入L=0.5mｾﾒﾝﾄﾐﾙｸ注入φ200<br>土部分:根入L=1.0m | 242 | m | | | |
| ﾊﾟﾈﾙｹﾞｰﾄ | W5.4×H4.5m (柱付)<br>設置費･撤去費･賃料･基本料<br>運搬共 在置期間:6か月 | 3 | か所 | | | |
| 交通整理員 | Ｂ種 | 240 | 人 | | | |
| 仮設鉄板敷き | t 22<br>設置費･撤去費･賃料･基本料<br>運搬共 在置期間:6か月 | 300 | ㎡ | | | |
| 騒音振動計ﾚﾝﾀﾙ | 6か月　表示板付き | 4 | 台 | | | |
| 粉塵計ﾚﾝﾀﾙ | 6か月 | 4 | 台 | | | |
| 騒音振動測定 | 騒音計振動計・レベルレコーダ・データ整理・報告書作成・敷地境界4ヶ所×3回　9時～18時　専門業者<br>特定建設作業測定基準 | 1 | 式 | | | |
| 監視カメラ | 6か月 | 2 | 台 | | | |
| 夜間照明器具 | | 2 | 台 | | | |
| 既存仮設駐車場一部改修 | | 1 | 式 | | | 別紙 00-0001 |
| (屋外付帯) | | | | | | |

| 名　　称 | 摘　　要 | 数　　量 | 単 位 | 単　　価 | 金　　額 | 備　　考 |
|---|---|---|---|---|---|---|
| ｶﾞｰﾄﾞﾌｪﾝｽ | H=1.8･柱脚固定共<br>掛払い･賃料･基本料･運搬共 | 291 | m | | | |
| 仮囲い | ｺｰﾝﾊﾞｰ | 225 | m | | | |
| 交通整理員 | Ｂ種 | 80 | 人 | | | |
| 小計 | | | | | | |
| 計 | | | | | | |
| | | | | | | |
| | | | | | | |
| | | | | | | |
| | | | | | | |
| | | | | | | |
| | | | | | | |
| | | | | | | |
| | | | | | | |
| | | | | | | |
| | | | | | | |

現場管理費(積上)　明細



| 名　　称 | 摘　　要 | 数　　量 | 単 位 | 単　　価 | 金　　額 | 備　　考 |
|---|---|---|---|---|---|---|
| 広島県工事中情報共有システム | | 1 | 式 | | | |
| 計 | | | | | | |
| | | | | | | |
| | | | | | | |
| | | | | | | |
| | | | | | | |
| | | | | | | |
| | | | | | | |
| | | | | | | |
| | | | | | | |
| | | | | | | |
| | | | | | | |
| | | | | | | |
| | | | | | | |

| 名　　称 | 摘　　要 | 数　　量 | 単 位 | 単　　価 | 金　　額 | 備　　考 |
|---|---|---|---|---|---|---|
| 既存仮設駐車場<br>一部改修 | | 1 | 式 | | | 別紙 00-0001 |
| 砕石敷き撤去 | 集積･積込共 | 8.4 | m3 | | | |
| 車止めﾌﾞﾛｯｸ撤去 | L=600 | 8 | か所 | | | |
| ﾛｰﾌﾟ区画 | ﾄﾗﾛｰﾌﾟ<br>集積共 | 40.8 | m | | | |
| 番号表示撤去 | 200角　ｱｸﾘﾙ板<br>集積共 | 4 | か所 | | | |
| ﾛｰﾌﾟ区画 | ﾄﾗﾛｰﾌﾟ・ﾋﾟﾝ止め | 32.8 | m | | | |
| 車止めﾌﾞﾛｯｸ | L=600 | 8 | か所 | | | |
| 番号表示 | 200角　ｱｸﾘﾙ板<br>ｶｯﾃｨﾝｸﾞｼｰﾄ表示 | 4 | か所 | | | |
| 計 | | | | | | |
| | | | | | | |
| | | | | | | |
| | | | | | | |
| | | | | | | |
| | | | | | | |
| | | | | | | |