工　事 番　号	部　長	課　長	係　長	検 算 者	設 計 者	

設計年度	令和　6　年度
施工月日	令和　　年　　月　　日
施工方法	請　　負
工事期間	

東本通土地区画整理工事（6-5工区）

東本通土地区画整理事業

三原市本郷南四丁目

繰越明許　仕様書　国庫補助　交付金　単市

工　事　概　要	起　工　理　由
土工　一式 排水構造物工 L=383m 舗装工 A=1,028m2 構造物取壊し工　一式	

特　記　仕　様　書

第１章 総則

第１節　適用

１　本特記仕様書は、東本通土地区画整理工事（6-5工区）に適用する。

２　本特記仕様書に記載のない事項については、次によるものとする。

・土木工事共通仕様書（令和６年８月）広島版

※　土木工事共通仕様書は「広島県の調達情報」に掲載している。

https://chotatsu.pref.hiroshima.lg.jp/

・その他関連規格類

第２節　情報共有システム

１　本工事は、受発注者間の情報を電子的に交換・共有することにより、業務の効率化を図る情報共有システムの対象である。なお、運用にあたっては「広島県工事中情報共有システム運用ガイドライン」（以下「ガイドライン」という。）に基づき実施すること。

２　本工事で使用する情報共有システムは次とする。

広島県工事中情報共有システム

https://chotatsu.pref.hiroshima.lg.jp/asp/index.html

３　監督員及び受注者が使用する情報共有サービスのサービス提供者（以下「サービス提供者」という。）との契約は、受注者が行い、利用料を支払うものとする。

４　なお、工事完成時については、提出する必要のある工事成果品を電子納品すること。また、試行期間中は工事検査を紙媒体で受検することから、受注者は、工事成果品１部を紙媒体により提出すること。

５　受注者は、監督員及びサービス提供者から技術上の問題点の把握、利用にあたっての評価を行うためアンケート等を求められた場合、協力しなければならない。

第３節　週休２日適用工事等

本工事は、「発注者指定型」による週休２日工事等の対象工事であり、実施にあたっては「三原市週休２日適用工事等実施要領（土木工事）」に基づき実施するものとする。

第４節　法令及び条例等の遵守

１　次の内容について、施工計画書の「その他」項目に記載すること。

(1)　工事の実施にあたり、発注者から明示された、又は、受注者が行うべき「法令及び条例等に基づく各種手続き及び許可承諾条件」

(2)　上記(1)の内容について「不測の事態等が生じた場合の対応方法」

(3)　上記(1)、(2)の内容について「現場作業に従事する者に対する周知の方法」

２　「施工方法」等の関連する項目に、許可承諾条件等を適切に反映すること。

３　「法令及び条例等に基づく各種手続き及び許可承諾条件」等の変更が生じた場合は、施工計画書の内容に重要な変更が生じたものとし、変更施工計画書を提出すること。

第５節　建設副産物

本工事における建設副産物については、土木工事共通仕様書1-1-2-11 建設副産物のとおり取り扱うこととする。なお、「再生資源利用計画」、「再生資源利用促進計画」及び「実施書の提出」については、次のとおりとする。

１　再生資源利用計画及び再生資源促進計画

受注者は、コンクリート、コンクリート及び鉄から成る建設資材、木材、アスファルト混合物等を工事現場に搬入する場合には、法令に基づき、再生資源利用計画を作成し、施工計画書に含め監督職員に提出しなければならない。また、受注者は、建設発生土、コンクリート塊、アスファルト・コンクリート塊、建設発生木材、建設汚泥又は建設混合廃棄物等を工事現場から搬出する場合には、法令に基づき、再生資源利用促進計画（５の確認結果票を含む）を作成し、施工計画書に含め監督職員に提出しなければならない。なお、その内容に変更が生じたときは、速やかに利用計画及び促進計画を変更し、監督職員に報告しなければならない。

２　計画の掲示及び公表

受注者は、１の再生資源利用計画及び再生資源利用促進計画を工事現場の見やすい場所に掲示（デジタルサイネージによる掲示も可）し、公衆の閲覧に供するとともに、インターネットの利用により公表するよう努めるものとする。
現場掲示様式については、次のURLを参考に作成すること。
https://www.mlit.go.jp/sogoseisaku/region/recycle/d03project/d0306/page_03060101credas1top.htm

３　実施書の提出

受注者は、再生資源利用計画及び再生資源利用促進計画を作成した場合には、工事完了後速やかに実施状況を記録した再生資源利用実施書及び再生資源利用促進実施書を監督職員に提出しなければならない。なお、受注者は、再生資源利用実施書及び再生資源利用促進実施書の作成後、工事完成から５年間保存しなければならない。

４　工事現場の管理体制

受注者は、再生利用の促進を行うため、工事現場における建設副産物責任者を置くことにより、管理体制を整備するとともに、当該責任者に対し、再生資源利用計画及び再生資源利用促進計画の内容について現場担当者の教育を十分行うこと及び、関係する他の施工者及び資材納入業者もこれを周知徹底することを指導するものとする。

５　建設発生土搬出に関する関係法令の手続きの確認及び確認結果票の作成

受注者は、再生資源利用促進計画の作成にあたり、建設発生土を工事現場から搬出する場合は、あらかじめ次に掲げる事項を確認し、また各事項の確認の結果を記載した書面（確認結果票）を作成しなければならない。
※確認結果票は「広島県の調達情報」に掲載している。

(1)　工事現場内の土地の掘削その他の土地の形質の変更が土壌汚染対策法（平成14年法律第53号）第３条第７項又は第４条第１項の規定による届出を要する場合にあっては、当該届出がされている。

(2)　再生資源利用促進計画に記載しようとする搬出先における建設発生土の搬入に係る行為に関する次に掲げる事項

ア　当該行為が宅地造成及び特定盛土等規制法（昭和36年法律第191号。以下「盛土規制法」という）第12条第１項、第16条第１項、第30条第１項又は第35条第１項の規定による許可を要する場合にあっては、当該許可を受けている。
イ　当該行為が盛土規制法第21条第１項、第27条第１項、第28条第１項又は第40条第１項の規定による届出を要する場合にあっては、当該届出がされている。

(3)　上記(1)、(2)に掲げる事項のほか、再生資源利用促進計画に記載しようとする搬出先が適正であることを確認するために必要な事項その他の建設発生土の搬出に関する事項

6　運搬業者への通知

受注者は、建設発生土の運搬を行う者に対し、再生資源利用促進計画及び確認結果票の内容を通知するものとする。またその内容に変更が生じたときには、速やかに運搬を行う者に通知するものとする。

7　確認結果票の掲示及び公表

受注者は、確認結果票を工事現場の見やすい場所に掲示（デジタルサイネージによる掲示も可）し、公衆の閲覧に供するとともに、インターネットの利用により公表するよう努めるものとする。

8　確認結果票の保管

受注者は、確認結果票を建設工事の完成後５年間保存するものとする。

9　建設発生土の搬出先に対する受領書の交付請求

受注者は、建設発生土を再生資源利用促進計画に記載した搬出先へ搬出したときは、速やかに当該搬出先の管理者（搬出先が工事現場である場合は、当該工事現場の受注者）に対し、次に掲げる事項を記載した受領書の交付を求めるものとする。

(1) 建設発生土の搬出先の名称（搬出先が工事現場である場合は、建設工事の名称。）及び所在地
(2) 建設発生土を搬出先の受注者の商号、名称又は氏名
(3) 建設発生土の搬出元の名称及び所在地
(4) 建設発生土の搬出量
(5) 建設発生土の搬出が完了した日

10　建設発生土の搬入元への受領書の交付

受注者は、建設発生土を利用計画に記載した搬入元から搬入したときは、速やかに当該搬入元の管理者（搬入元が工事現場である場合は、当該工事現場の受注者）に対し、前号に掲げる事項を記載した受領書を交付するものとする。

11　受領書の内容確認

受注者は、搬出先から受領書の交付を受けたときは、再生資源利用促進計画に記載した内容と一致することを確認する。

12　受領書の保管

受注者は、受領書又はその写しを建設工事の完成後５年間保存するものとする。

第２章 施工条件

第１節　工程

1　施工時期・時間の制限

施工内容	残土運搬
時期	全工事期間
時間	８：３０～１７：００（作業可能時間）
施工方法・理由	搬入路が通学路であるため、登下校時間は工事用車両の通行を行わないこと。

2　工事間調整

本工事の施工にあたっては、各種関連工事施工者等と工事順序・工程等について受注者が主体となって協議・調整を行うこと。

地権者、関連工事、電柱移設等、調整を密に図る必要があることから工事工程は監督員の指示に従うこと。

3　余裕工期

本工事の工期には、関連する別途工事および地元説明ならびに地権者協議による調整期間を見込んでいる。

4　地下埋設物・埋蔵文化財の事前調査

調査項目	地下埋設物
調査時期	工事施工前に試掘を行うこと。（支障物件が発見された場合は、監督職員と協議すること。設計変更の対象とする）

5　施工条件

舗装工の施工については、関係権利者その他工事等の調整により路線（工区）ごとの施工になる場合がある。

舗装工の施工については、施工後に占用工事等による掘り返しがないよう、時期を調整すること。

第２節　公害対策

1　公害防止

施工方法	構造物取壊しにおいて、民家に隣接しているため、低騒音型機械を使用するものとする。 地元から苦情が出た場合は監督員と協議すること。 粉じん防止の散水は、随時行うこと。特に構造物取壊し工・盛土工においては散水しながら施工すること。
建設機械・設備	低騒音型機械

2　事前・事後調査

調査区分	事前・事後及び工事施工中も大きな被害がある旨の申し出を受けた場合、監督職員と協議の上調査すること。 （設計変更の対象とする。）
調査時期	施工前・施工中・施工後（１ヶ月以内）
調査内容	柱、屋根、壁、基礎、建具等の傾斜、損傷状況

第３節　安全対策

1　店舗・住宅への出入口

工事箇所に隣接する店舗・住宅への出入口については、案内看板等により工事中においても明確にし、歩行者・車両の安全を確保すること。

出入口を通行止めとする場合には、事前に関係者と協議すること。

2　交通誘導警備員

以下の工事期間、交通誘導員を２（人／日）配置すること。

土工、構造物取壊し工、排水構造物工、舗装工、区画線工

第４節　工事用道路

１　一般道路

搬入経路	椋本三太刀線・了木西河崎線・南中埜一丁線・国道２号
使用期間	工事施工期間
使用時間	８：３０～１７：００
工事中･後の処置	随時　清掃、工事後　舗装欠損部補修については、監督員と協議すること。

２　仮設道路

搬入経路	土砂運搬等の搬入経路上に水路等の障害施設がある場合は、原則として受注者が搬入できるよう対処すること。
安全施設	出入口に柵を設置すること。
工事後の処置	監督員と協議すること。
維持管理内容	粉じん防止の散水は、随時行うこと。 路面補修のため補修材を必要とする場合は監督員と協議すること。

第５節　敷地造成工（切土工等）

掘削の場所については監督員と協議することとし、土砂の流出の無いよう、雨水排水処理を行うこと。

第６節　敷地造成工（盛土工等）

盛土の仕上げについては、土砂崩壊により水路の閉塞等が起こらないように何らかの処置を講ずること。

盛土のうち表土部分（H=0.30m）へは、良質の真砂土を用いること。

本工種については、出来形（計画高等）が管理できる不陸（整形）を含むものとする。

流用土（工事内流用）

本工事の施工により使用する盛土材は仮置場の土砂を流用するものを見込んでいる。

第７節　排出ガス対策型建設機械の使用促進

土木工事共通仕様書（令和6年8月 広島版）『1-1-1-33 環境対策』で使用を義務付けている排出ガス対策型建設機械においては、排出ガス対策型（第２次基準値）以上の建設機械の使用に努めること。

なお、使用する排出ガス対策型建設機械について、基準値による設計変更は行わない。

第８節　建設副産物

１　建設発生土（搬出）（建設発生土リサイクルプラント又は建設発生土受入地）（指定処分（Ａ））

当該工事により発生する建設発生土は、建設発生土処分先一覧表に掲載されている建設発生土リサイクルプラント又は建設発生土受入地に搬出するものとする。

また、積算上の搬出先として、建設発生土リサイクルプラント又は建設発生土受入地のうち、運搬費と受入費の合計が最も経済的になる次の施設を見込んでいる。したがって、正当な理由がある場合を除き残土処分に要する費用（単価）は変更しない。

なお、工事発注後に明らかになったやむを得ない事情により、建設発生土処分先一覧表に掲載されている建設発生土リサイクルプラント又は建設発生土受入地への搬出が困難となった場合は、発注者と受注者が協議の上、設計変更の対象とする。

２　産業廃棄物の場外保管

当該工事により発生する産業廃棄物を事業場の外（建設工事現場以外の場所）において300m2以上の面積で保管する場合には、保管場所を所管する都道府県知事又は政令市長に事前の届出を行うこと。また、届出事項を変更する場合は事前に変更届を、保管をやめたときは30日以内に廃止届を提出すること。

ただし、産業廃棄物処理業等の許可施設における保管は届出対象外とする。

第３章 保険の付保及び事故の補償

第１節　工事保険等

１　受注者は、本工事において第３者に与えた損害を補填する保険又はその他必要とする建設工事に関連する保険等に加入しなければならない。また、加入した保険等については、保険証券の写し（保険以外の場合はそれに代わるもの）を監督員に提出すること。なお、加入に必要な保険料等は、現場管理費に見込んでいる。

第２節　法定外の労災保険の付保

１　本工事において、受注者は法定外の労災保険に付さなければならない。

２　受注者は、建設工事請負契約約款第54条に基づき、法定外の労災保険の契約締結したときは、その証券又はこれに代わるものを速やかに監督職員に提示しなければならない。

３　法定外の労災保険は、政府の労働災害補償保険とは別に上乗せ給付等を行うことを目的とするものであり、（公財）建設業福祉共済団、（一社）建設業労災互助会、全日本火災共済協同組合連合会、（一社）全国労働保険事務組合連合会又は保険会社との間で、労働者災害補償保険法に基づいて契約を締結しているものとする。

第４章 出来形管理

側溝等の永久構造物の出来形管理については座標管理とする。また、管理する座標は街区点のみでなく画地点についても管理する。なお、基準点は市が指示したものによる。

埋設された構造物の取壊しは想定断面であり、写真により断面と延長の管理をすること。

第５章 工事成果

工事成果は、市が貸与した図面数量データを基に修正すること。ファイル形式については、図面はAutoCad、数量計算書はExcelとし、バージョンについては監督員と協議すること。

成果品の提出時期は工事完了期日の１ヶ月前を原則とすること。

第６章 その他

本特記仕様書及び設計図書に明示していない事項又は、その内容に疑義が生じた場合は、監督職員の指示を受けること。

造成計画平面図（全体）

S=1:1,000

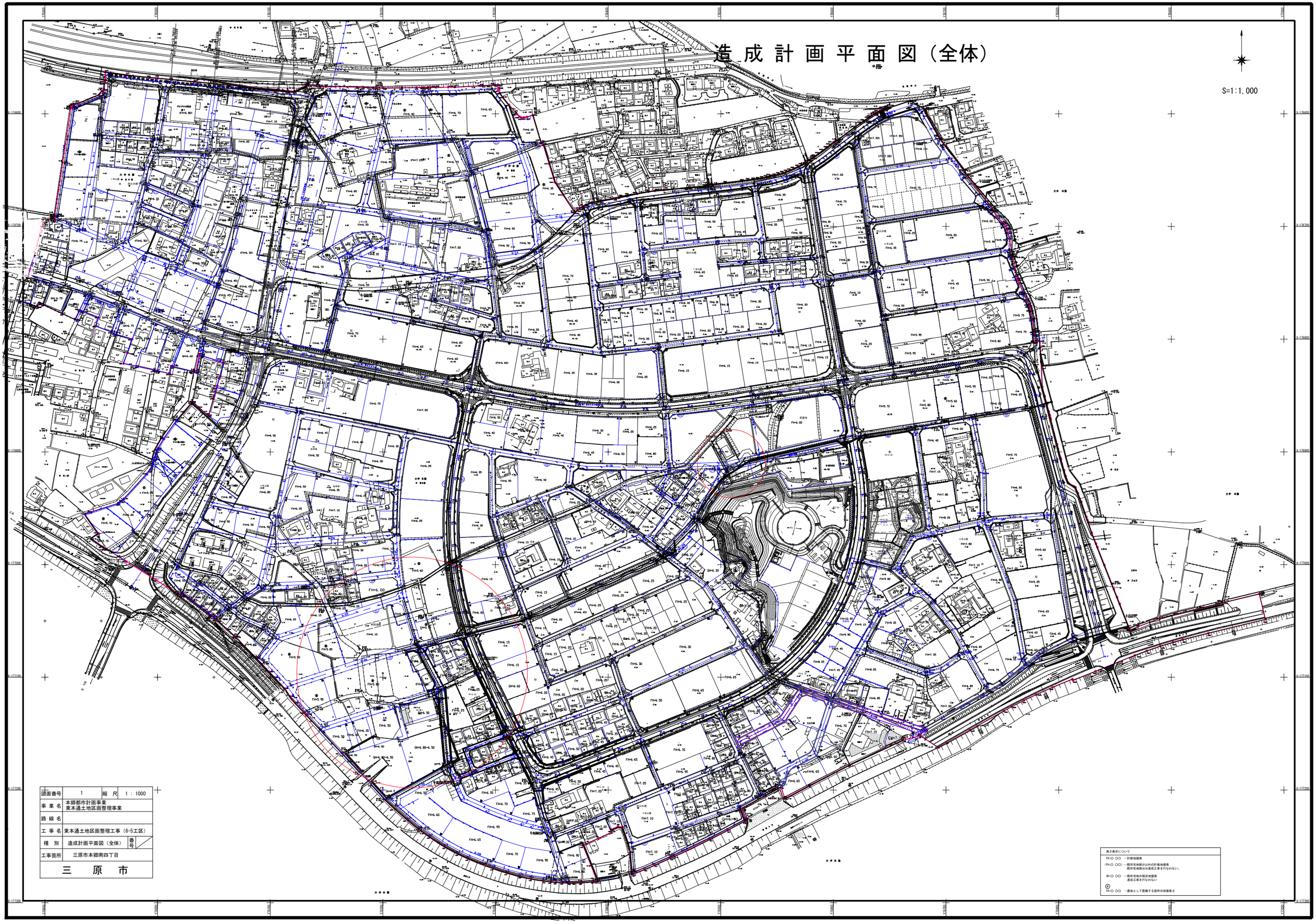

図面番号	1	縮　尺	1 : 1000
事 業 名	本郷都市計画事業 東本通土地区画整理事業		
路 線 名			
工 事 名	東本通土地区画整理工事（6-5工区）		
種　別	造成計画平面図（全体）	番号	
工事箇所	三原市本郷南四丁目		
三　原　市			

高さ表示について

FH=○.○○ ―計画地盤高

(FH=○.○○) ―既存宅地部分以外の計画地盤高
既存宅地部分は造成工事を行なわない。

GH=○.○○ ―既存宅地の現況地盤高
造成工事を行なわない

FH=○.○○ ―長地として整備する箇所の田面高さ

図面番号	2	縮　尺	1 ： 500
事 業 名	本郷都市計画事業 東本通土地区画整理事業		
路 線 名			
工 事 名	東本通土地区画整理工事（6-5工区）		
種　別	造成計画平面図	番号	
工事箇所	三原市本郷南四丁目		

三　原　市

Y=76000
Y=76100
Y=76200
Y=76300
X=177000
X=177100

FH=5. 25
田面高=5. 55
FH=6. 10
FH=5. 55

排水・用水計画平面図

図面番号	3	縮　尺	1 : 500
事業名	本郷都市計画事業 東本通土地区画整理事業		
路線名			
工事名	東本通土地区画整理工事（6-5工区）		
種　別	排水・用水計画平面図	番号	
工事箇所	三原市本郷南四丁目		
三　原　市			

凡　例	
PU3	道路側溝(車道用)
PU2	〃（歩道用）
OU	横 断 溝
WPφD	重 圧 管
BC	ボックスカルバート
G1	集 水 桝
M	マンホール
═══	開　渠
- - - - -	暗　渠
□	集 水 桝
○	マンホール

凡　例

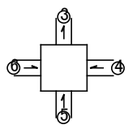

①桝 天
②桝 底

※マンホールに接続する流入管の位置及び高さは監督員と協議の上決定すること。

高さ表示について

FH=○.○○　…計画地盤高
(FH=○.○○)…既存宅地部分以外の計画地盤高
　既存宅地部分は造成工事を行なわない。
GH=○.○○　…既存宅地の現況地盤高
　造成工事を行なわない
(畑)
FH=○.○○　…農地として整備する箇所の田面高さ

排水計画平面図

図面番号	4	縮尺	1：500
事業名	本郷都市計画事業 東本通土地区画整理事業		
路線名			
工事名	東本通土地区画整理工事（6-5工区）		
種別	排水計画平面図	番号	
工事箇所	三原市本郷南四丁目		
三原市			

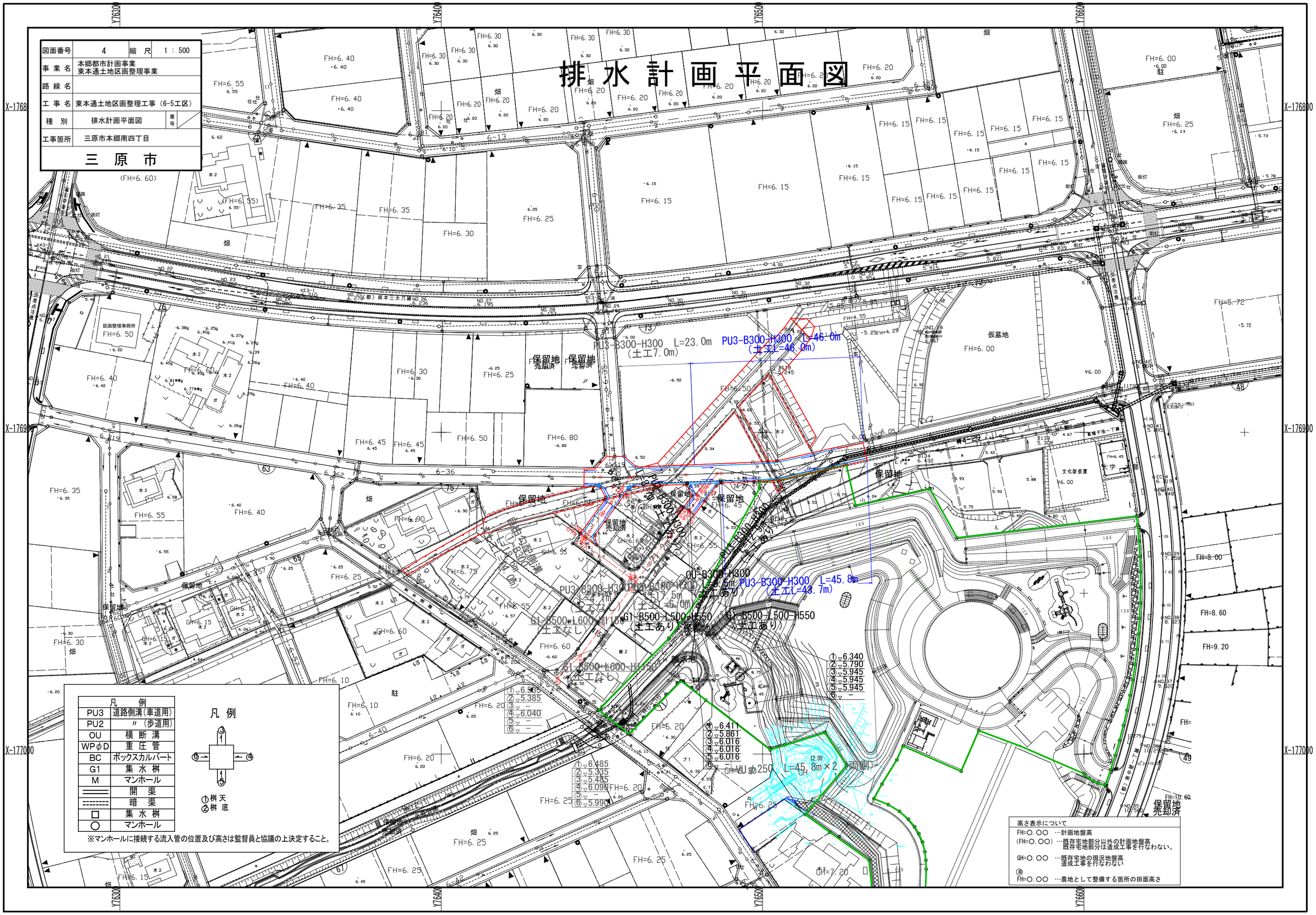

凡例	
PU3	道路側溝(車道用)
PU2	〃 (歩道用)
OU	横断溝
WPφD	重圧管
BC	ボックスカルバート
G1	集水桝
M	マンホール
═══	開渠
┅┅┅	暗渠
□	集水桝
○	マンホール

※マンホールに接続する流入管の位置及び高さは監督員と協議の上決定すること。

凡例

①桝天
②桝底

高さ表示について

FH=○.○○ …計画地盤高
(FH=○.○○) …既存宅地部分以外の計画地盤高
既存宅地部分は造成工事を行なわない。
GH=○.○○ …既存宅地の現況地盤高
造成工事を行なわない
(農)
FH=○.○○ …農地として整備する箇所の田面高さ

図面番号	5	縮尺	V=1:100 H=1:500
事業名	本郷都市計画事業 東本通土地区画整理事業		
路線名			
工事名	東本通土地区画整理工事（6-5工区）		
種別	区画道路 ６－２４号縦断面図	番号	
工事箇所	三原市本郷南四丁目		
三 原 市			

区 画 道 路６－２４号縦 断 面 図

S: V=1:100 H=1:500

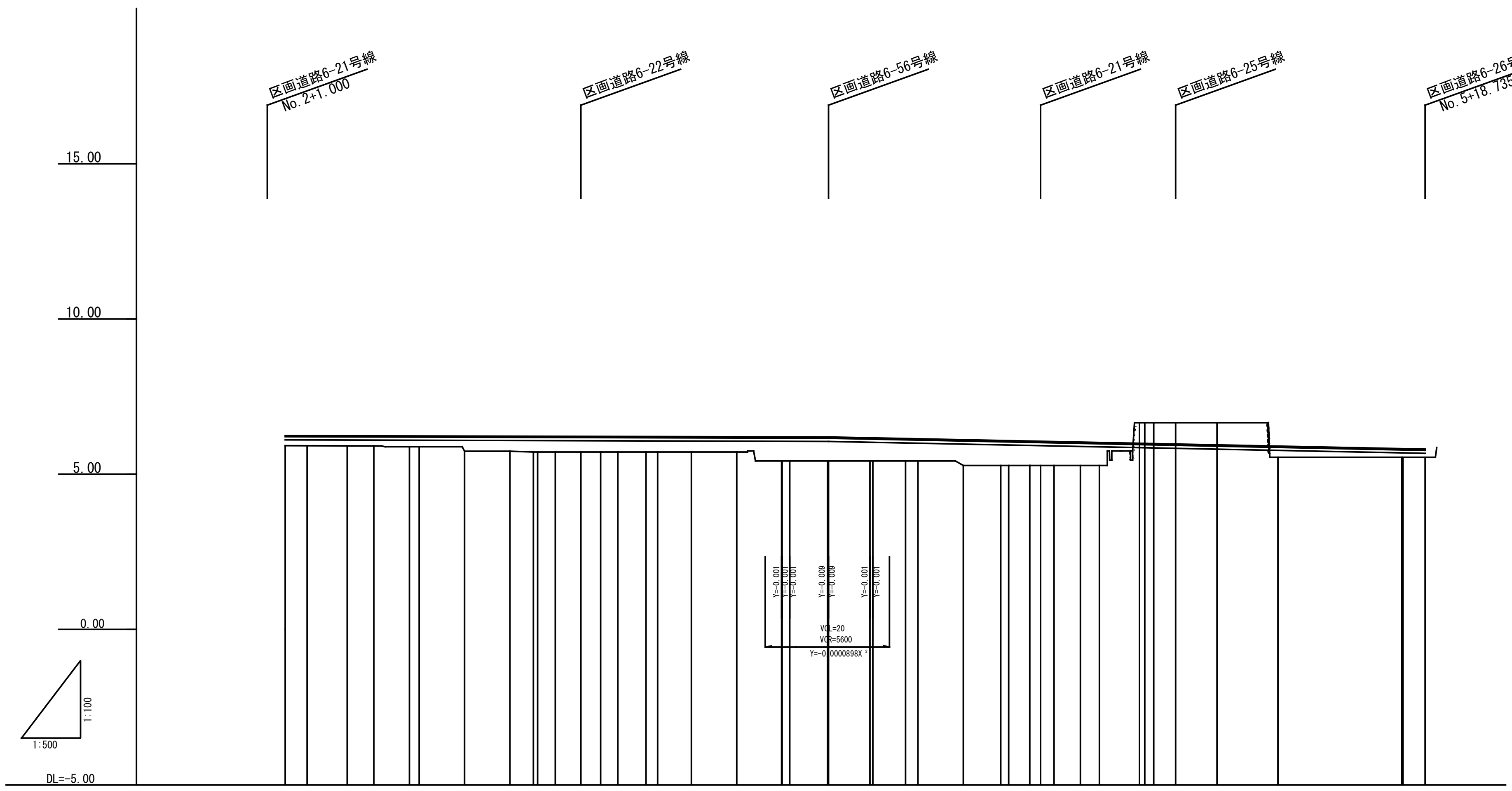

勾配: 6.248 — i=0.055% L=87.570 — 6.200 — i=0.403% L=96.172 — 5.812

測点	単距離	追加距離	地盤高	計画高	盛土	切土
NO. 0	0.000	0.000	5.92	6.248	0.33	
+3.536	3.536	3.536	5.91	6.246	0.34	
IP. 1	6.460	9.996	5.91	6.243	0.33	
IP. 2	4.286	14.282	5.91	6.240	0.33	
NO. 1	5.718	20.000	5.89	6.237	0.35	
IP. 3	1.610	21.610	5.89	6.236	0.35	
IP. 4	7.308	28.918	5.74	6.232	0.49	
IP. 5	7.308	36.226	5.74	6.228	0.49	
NO. 2	3.774	40.000	5.72	6.226	0.51	
+0.669	0.669	40.669	5.72	6.226	0.51	
IP. 6	2.865	43.534	5.72	6.224	0.50	
+7.644	4.110	47.644	5.72	6.222	0.50	
IP. 7	3.198	50.842	5.72	6.220	0.50	
+13.604	2.762	53.604	5.72	6.219	0.50	
IP. 8	4.546	58.150	5.72	6.216	0.50	
NO. 3	1.850	60.000	5.72	6.215	0.50	
IP. 9	5.459	65.459	5.72	6.212	0.49	
IP. 10	7.308	72.767	5.72	6.208	0.49	
NO. 4	7.233	80.000	5.43	6.203	0.77	
IP. 11	0.076	80.076	5.43	[illegible]	0.77	
+1.308	1.232	81.308	5.43	6.202	0.77	
IP. 12	6.076	87.384	5.43	6.191	0.76	
+7.570	0.186	87.570	5.43	6.191	0.76	
+14.257	6.687	94.257	5.43	6.172	0.74	
IP. 13	0.436	94.693	5.43	6.170	0.74	
NO. 5	5.307	100.000	5.43	6.150	0.72	
IP. 14	2.001	102.001	5.43	6.142	0.71	
IP. 15	7.308	109.309	5.28	6.112	0.83	
+15.318	6.009	115.318	5.28	6.088	0.81	
IP. 16	1.299	116.617	5.28	6.083	0.80	
NO. 6	3.383	120.000	5.28	6.069	0.79	
+1.743	1.743	121.743	5.28	6.062	0.78	
IP. 17	2.182	123.925	5.28	6.054	0.77	
+8.188	4.263	128.188	5,28	6.036	0.76	
IP. 18	3.045	131.233	5.28	6.024	0.74	
+17.682	6.449	137.682	6.66	5.998		0.66
IP. 19	0.859	138.541	6.66	5.995		0.67
NO. 7	1.459	140.000	6.66	5.989		0.67
IP. 20	3.536	143.536	6.66	5.975		0.69
+10.170	6.636	150.172	6.66	5.948		0.71
NO. 8	9.828	160.000	5.55	5.908	0.36	
NO. 9	20.000	180.000	5.55	5.828	0.28	
+0.015	0.015	180.015	5.55	5.828	0.28	
+0.165	0.150	180.165	5.55	5.826	0.26	
E. P	3.576	183.741	5.55	5.812	0.26	

曲線:

IP	角度
IP. 1	0°-32′-00″
IP. 2	1°-15′-28″
IP. 3	1°-12′-12″
IP. 4	1°-12′-12″
IP. 5	1°-12′-12″
IP. 6	1°-12′-12″
IP. 7	1°-12′-12″
IP. 8	1°-12′-12″
IP. 9	1°-12′-12″
IP. 10	1°-12′-12″
IP. 11	1°-11′-50″
IP. 12	1°-09′-43″
IP. 13	1°-14′-59″
IP. 14	1°-12′-12″
IP. 15	1°-14′-00″
IP. 16	1°-10′-23″
IP. 17	1°-11′-50″
IP. 18	1°-12′-28″
IP. 19	1°-12′-17″
IP. 20	6°-20′-50″

拡幅摺付図

片勾配摺付図

注）地盤高はペーパーロケーションによる。

図面番号	6	縮 尺	V=1:100 H=1:500
事 業 名	本郷都市計画事業 東本通土地区画整理事業		
路 線 名			
工 事 名	東本通土地区画整理工事（6-5工区）		
種 別	区画道路 ６－２５号縦断面図	番号	
工事箇所	三原市本郷南四丁目		
三 原 市			

区 画 道 路６－２５号縦 断 面 図

S: V=1:100 H=1:500

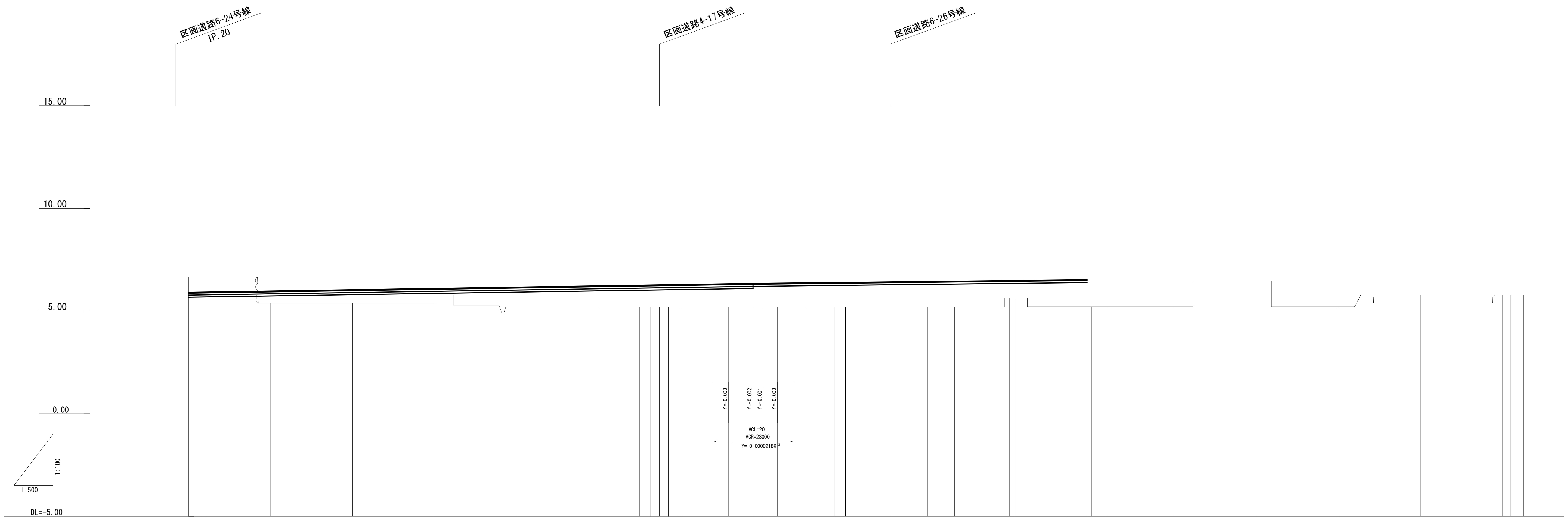

測点	単距離	追加距離	地盤高	計画高	切土	盛土	勾配	曲線
NO. 0	0.000	0.000	6.66	5.915	0.75		5.915	
+3.327	3.327	3.327	6.66	5.925	0.74		i=0.312% L=137.516	
+3.991	0.664	3.991	6.66	5.927	0.73			
NO. 1	16.009	20.000	5.38	5.977		0.60		
NO. 2	20.000	40.000	5.38	6.040		0.66		
NO. 3	20.000	60.000	5.38	6.102		0.72		
NO. 4	20.000	80.000	5.20	6.165		0.97		
NO. 5	20.000	100.000	5.20	6.227		1.03		
+9.916	9.916	109.916	5.20	6.258		1.06		
+12.567	2.651	112.567	5.20	6.266		1.07		
IP . 1	0.829	113.396	5.20	6.269		1.07		IP.1 32° -30′ -40″
+14.685	1.289	114.685	5.20	6.273		1.07		
+16.873	2.188	116.873	5.20	6.280		1.08		
+18.965	2.092	118.965	5.20	6.286		1.09		
NO. 6	1.035	120.000	5.20	6.289		1.09		
+11.556	11.556	131.556	5.20	6.325		1.13		
IP . 2	5.960	137.516	5.20	6.342		1.14	6.344	IP.2 82° -33′ -21″
NO. 7	2.484	140.000	5.20	6.349		1.15		
+3.477	3.477	143.477	5.20	6.357		1.16		
IP . 3	6.933	150.410	5.20	6.373		1.17		IP.3 0° -25′ -26″
IP . 4	6.891	157.301	5.20	6.389		1.19		IP.4 1° -08′ -11″
NO. 8	2.699	160.000	5.20	6.395		1.20		
+5.998	5.998	165.998	5.20	6.408		1.21		
IP . 5	4.907	170.905	5.20	6.419		1.22		IP.5 7° -51′ -23″
+19.100	8.195	179.100	5.20	6.438		1.24	i=0.225% L=81.330	
IP . 6	0.454	179.554	5.20	6.439		1.24		IP.6 3° -10′ -49″
NO. 9	0.446	180.000	5.20	6.440		1.24		
IP . 7	6.581	186.581	5.20	6.454		1.25		IP.7 5° -19′ -34″
IP . 8	11.552	198.133	5.20	6.480		1.28		IP.8 0° -44′ -46″
NO. 10	1.867	200.000	5.63	6.485		0.86		
IP . 9	1.356	201.356	5.63	6.488		0.86		IP.9 4° -39′ -18″
+13.990	12.634	213.990	5.21	6.516		1.31		
IP . 10	4.856	218.846	5.21	6.527		1.32	6.527	IP.10 64° -35′ -34″
NO. 11	1.154	220.000	5.21					
+3.698	3.698	223.698	5.21					
NO. 12	16.302	240.000	5.21					
NO. 13	20.000	260.000	6.47					
NO. 14	20.000	280.000	5.21					
NO. 15	20.000	300.000	5.78					
NO. 16	20.000	320.000	5.78					
+1.908	1.908	321.908	5.78					
+2.155	0.247	322.155	5.78					
E. P	3.045	325.200	5.78					

拡幅摺付図

片勾配摺付図

注）地盤高はペーパーロケーションによる。

図面番号	7	縮尺	V=1:100 H=1:500
事業名	本郷都市計画事業 東本通土地区画整理事業		
路線名			
工事名	東本通土地区画整理工事（6-5工区）		
種別	区画道路 ６－２６号縦断面図	番号	
工事箇所	三原市本郷南四丁目		
三　原　市			

区 画 道 路６－２６号縦 断 面 図

S: V=1:100 H=1:500

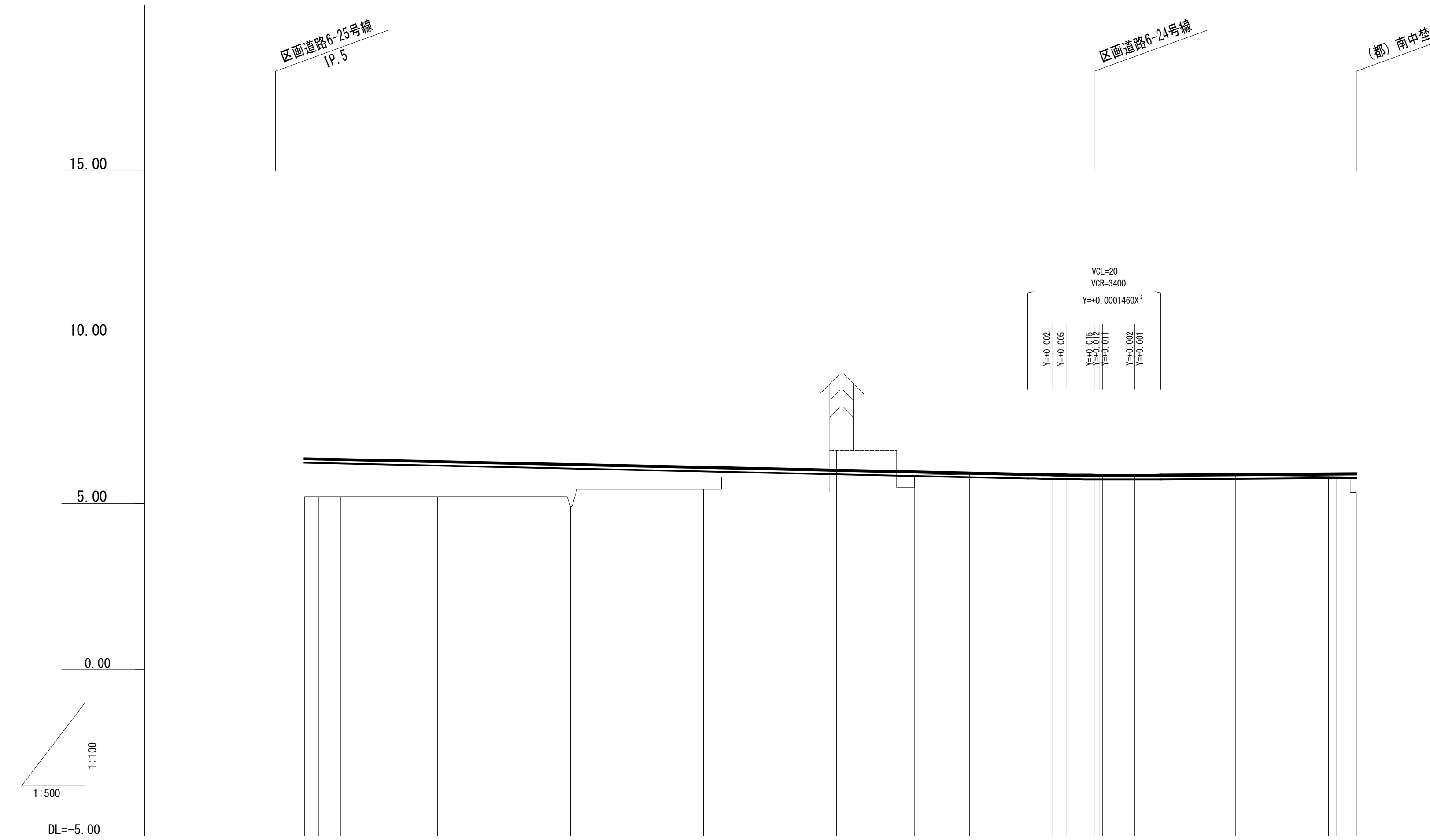

勾配	6.362 (i=0.431% L=118.735)	5.850 (i=0.152% L=39.386)	5.910

測点	盛土	切土	計画高	地盤高	追加距離	単距離
NO. 0	1.16		6.362	5.20	0.000	0.000
+2.185	1.15		6.353	5.20	2.185	2.185
+5.470	1.14		6.338	5.20	5.470	3.285
NO. 1	1.08		6.276	5.20	20.000	14.530
NO. 2	1.29		6.190	4.90	40.000	20.000
NO. 3	0.67		6.103	5.43	60.000	20.000
NO. 4		0.58	6.017	6.60	80.000	20.000
IP. 1	0.12		5.967	5.85	91.716	11.716
NO. 5	0.05		5.931	5.88	100.000	8.284
+12.356	0.01		5.879	5.87	112.356	12.356
+14.475	0.00		5.873	5.87	114.475	2.119
+18.735	0.01		5.865	5.86	118.735	4.260
IP. 2	[illegible]		[illegible]	[illegible]	119.578	0.843
NO. 6	0.00		5.863	5.86	120.000	0.422
+4.821	0.00		5.861	5.86	124.821	4.821
+6.352	0.00		5.863	5.86	126.532	1.531
NO. 7	0.04		5.882	5.84	140.000	13.648
+13.932	0.06		5.916	5.86	153.932	13.932
+15.082	0.09		5.915	5.83	155.082	1.150
E. P	0.58		5.910	5.33	158.121	3.039

曲線	IP.1 0°-53′-38″	IP.2 7°-35′-34″

拡幅摺付図

片勾配摺付図

注）地盤高はペーパーロケーションによる。

区 画 道 路６－２７号 縦 断 面 図　S: V=1：100 H=1：500

図面番号	8	縮 尺	V=1:100 H=1:500
事 業 名	本郷都市計画事業 東本通土地区画整理事業		
路 線 名			
工 事 名	東本通土地区画整理工事（6-5工区）		
種 別	区画道路６－２７号縦断面図	番号	
工事箇所	三原市本郷南四丁目		
三 原 市			

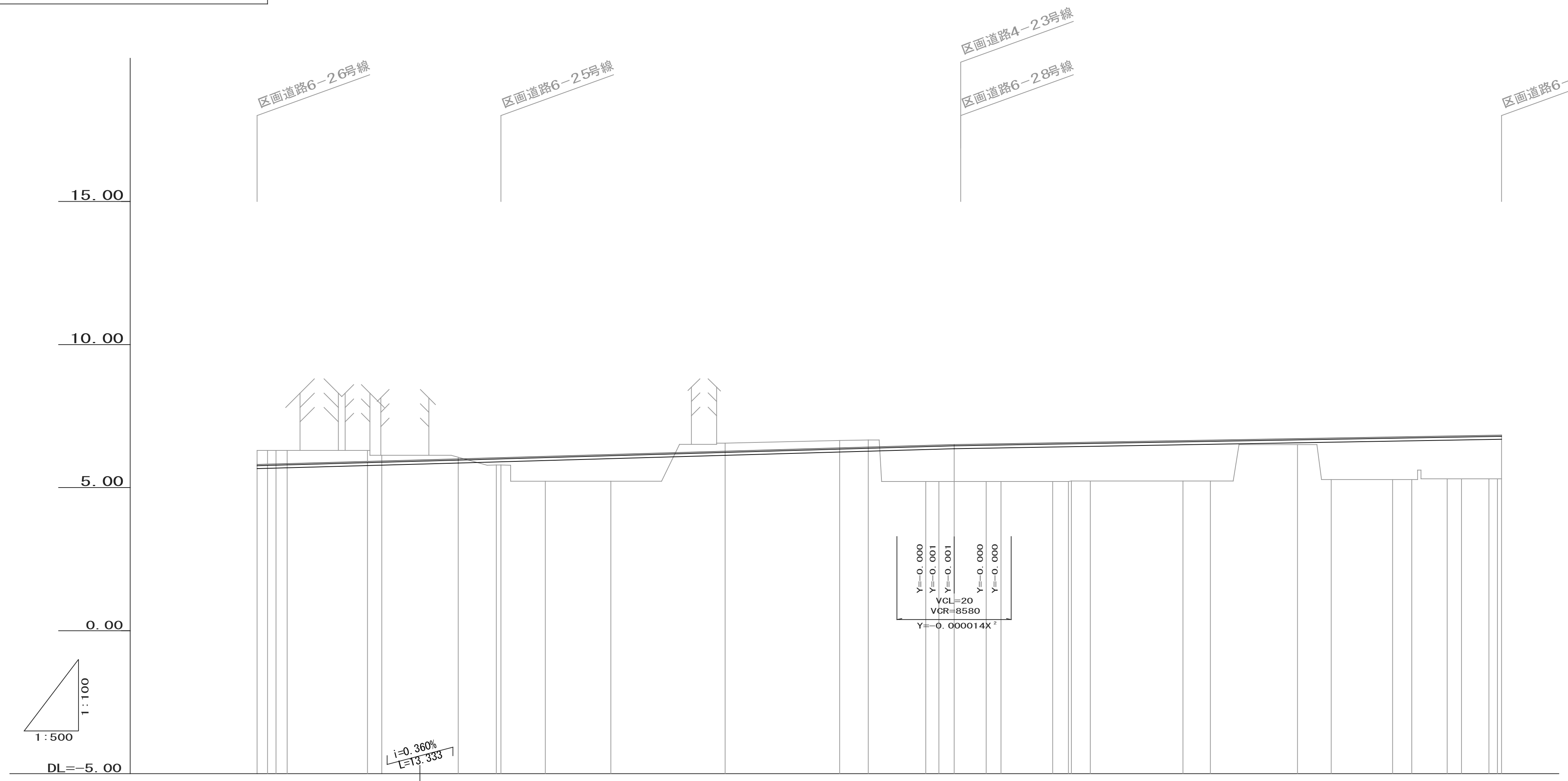

勾配: 5.805 — i=0.665% L=21.789 — 5.950 — i=0.360% L=13.333 — 5.998 — i=0.579% L=86.667 — 6.500 — i=0.346% L=95.666 — 6.831

測点	単距離	追加距離	地盤高	計画高	切土	盛土	曲線
BP -1.789	-1.789	-1.789	6.30	5.805	0.50		
NO. 0	0.000	0.000	6.30	5.817	0.48		
+1.513	1.513	1.513	6.30	5.827	0.47		
+3.432	1.919	3.432	6.30	5.840	0.46		
IP. 0	14.047	17.479	6.30	5.933	0.37		IP.0 3°-27-47″
NO. 1	2.521	20.000	6.13	5.950	0.18		
+13.333	13.333	33.333	6.06	5.998	0.06		
NO. 2	6.667	40.000	5.79	6.037		0.25	
IP. 1	0.824	40.824	5.79	6.041		0.25	IP.1 22°-48′-00″
+8.561	7.737	48.561	5.22	6.086		0.87	
NO. 3	11.439	60.000	5.22	6.152		0.93	
NO. 4	20.000	80.000	6.55	6.268	0.28		
NO. 5	20.000	100.000	6.65	6.384	0.27		
IP. 2	5.025	105.025	6.66	6.413	0.25		IP.2 18°-34′-35″
+15.065	10.040	115.065	5.21	6.471		1.26	
+17.343	2.278	117.343	5.21	6.484		1.27	
NO. 6	2.657	120.000	5.21	6.499		1.29	
+5.605	5.605	125.605	5.21	6.519		1.31	
+8.185	2.580	128.185	5.21	6.528		1.32	
+17.224	9.039	137.224	5.21	6.560		1.35	
NO. 7	2.776	140.000	5.21	6.569		1.36	
IP. 3	0.514	140.514	5.23	6.571		1.34	IP.3 41°-55′-58″
+3.806	3.292	143.806	5.21	6.582		1.37	
NO. 8	16.194	160.000	5.23	6.638		1.41	
IP. 4	4.800	164.800	5.23	6.655		1.43	IP.4 3°-08′-19″
NO. 9	15.200	180.000	6.50	6.707		0.21	
IP. 5	5.894	185.894	5.28	6.727		1.45	IP.5 3°-08′-27″
IP. 6	10.747	196.640	5.28	6.765		1.49	IP.6 2°-52′-44″
NO. 10	3.360	200.000	5.28	6.777		1.50	
IP. 7	6.191	206.191	5.31	6.798		1.49	IP.7 2°-55′-12″
+8.686	2.495	208.686	5.31	6.807		1.50	
IP. 8	4.772	213.458	5.31	6.823		1.51	IP.8 3°-29′-13″
+14.948	1.490	214.948	5.31	6.829		1.52	
E.P	0.718	215.666	5.31	6.831		1.52	

拡幅摺付図

片勾配摺付図

注）地盤高はペーパーロケーションによる。

図面番号	9	縮尺	V=1:100 H=1:500
事業名	本郷都市計画事業 東本通土地区画整理事業		
路線名			
工事名	東本通土地区画整理工事（6-5工区）		
種別	区画道路６－３６号縦断面図	番号	
工事箇所	三原市本郷南四丁目		
三　原　市			

区画道路６－３６号縦断面図

S: V=1:100 H=1:500

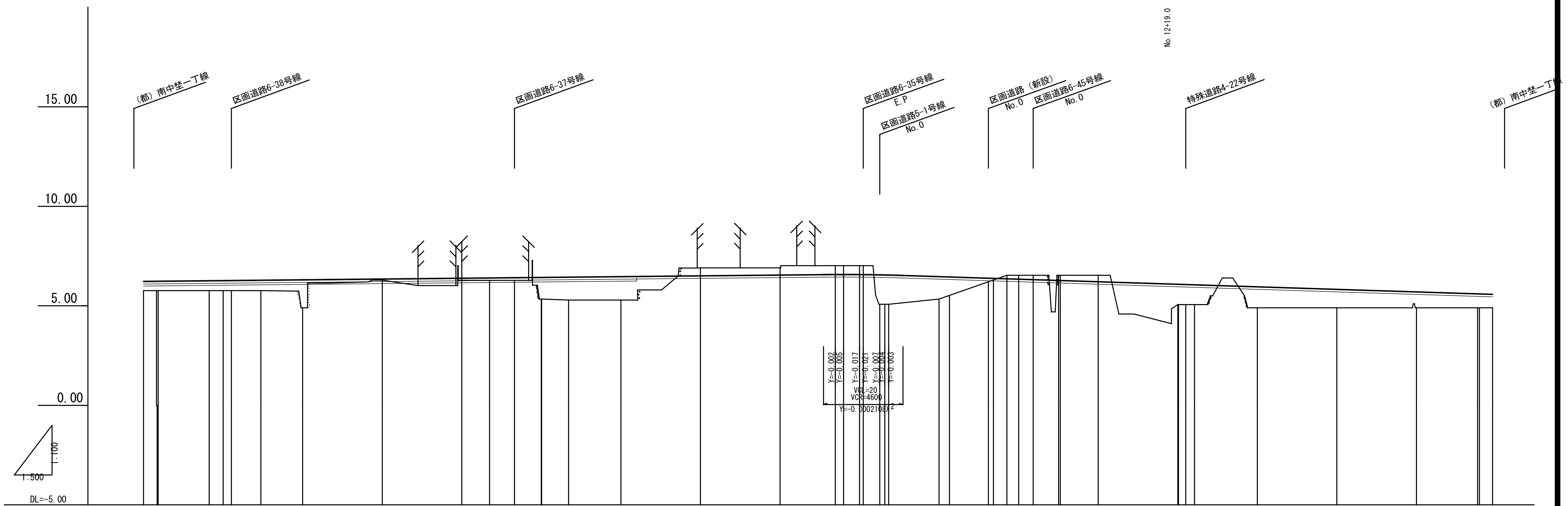

勾配: 6.233（起点） — i=0.203% L=180.939 — 6.600 — i=0.640% L=158.199 — 5.587（終点）

測点	単距離	追加距離	地盤高	計画高	切土	盛土
NO. 0	0.000	0.000	5.76	6.233		0.47
+3.419	3.419	3.419	5.76	6.240		0.48
+3.653	0.234	3.653	5.76	6.240		0.48
+16.491	12.838	16.491	5.76	6.266		0.51
NO. 1	3.509	20.000	5.76	6.274		0.51
IP . 1	2.064	22.064	5.76	6.278		0.52
+9.493	7.429	29.493	5.76	6.293		0.53
NO. 2	10.507	40.000	4.90	6.314		1.41
NO. 3	20.000	60.000	6.29	6.355		0.07
NO. 4	20.000	80.000	6.28	6.395		0.12
+6.989	6.989	86.989	6.28	6.409		0.13
IP . 2	6.242	93.231	6.28	6.422		0.14
NO. 5	6.769	100.000	5.34	6.436		1.10
+0.084	0.084	100.084	5.34	6.436		1.10
IP . 3	6.767	106.851	5.29	6.450		1.16
NO. 6	13.149	120.000	5.29	6.476		1.19
NO. 7	20.000	140.000	6.91	6.517	0.39	
NO. 8	20.000	160.000	6.91	6.558	0.35	
+13.951	13.910	173.910	7.02	6.584	0.44	
+15.958	2.048	175.958	7.02	6.585	0.44	
NO. 9	4.042	180.000	7.02	6.581	0.44	
IP . 4	0.939	180.939	7.02	6.579	0.44	
+5.091	4.152	185.091	5.08	6.566		1.49
[illegible]	[illegible]	[illegible]	[illegible]	[illegible]		1.48
+7.314	0.959	187.314	5.08	6.556		1.48
NO. 10	12.686	200.000	5.34	6.478		1.14
+2.594	2.594	202.594	5.52	6.461		0.94
+12.380	9.786	212.380	6.20	6.399		0.20
+13.675	1.295	213.675	6.29	6.390		0.10
+17.054	3.379	217.054	6.53	6.369	0.16	
NO. 11	2.946	220.000	6.53	6.350	0.18	
IP . 5	3.637	223.637	6.53	6.327	0.20	
+10.028	6.391	230.028	6.53	6.286	0.24	
IP . 6	0.455	230.483	6.53	6.283	0.25	
NO. 12	9.517	240.000	6.53	6.222	0.31	
NO. 13	20.000	260.000	5.06	6.094		1.03
+0.205	0.205	260.205	5.06	6.092		1.03
+1.997	1.792	261.997	5.06	6.081		1.02
+4.215	2.218	264.215	5.06	6.067		1.01
NO. 14	15.785	280.000	4.90	5.966		1.07
NO. 15	20.000	300.000	4.90	5.838		0.94
NO. 16	20.000	320.000	4.90	5.710		0.81
+15.374	15.374	335.374	4.90	5.611		0.71
+15.825	0.451	335.825	4.90	5.608		0.71
E . P	3.313	339.138	4.90	5.587		0.69

曲線:
IP.1 3°−27′−28″
IP.2 0°−00′−12″
IP.3 8°−12′−05″
IP.4 3°−11′−08″
IP.5 1°−11′−59″
IP.6 [illegible]−14′−02″

拡幅摺付図

片勾配摺付図

注）地盤高はペーパーロケーションによる。

図面番号	10	縮 尺	1:100
事 業 名	本郷都市計画事業 東本通土地区画整理事業		
路 線 名			
工 事 名	東本通土地区画整理工事（6-5工区）		
種 別	区画道路６－２４号横断面図	番号	
工事箇所	三原市本郷南四丁目		
三　原　市			

区　画　道　路６－２４号横　断　面　図　　S＝１：１００

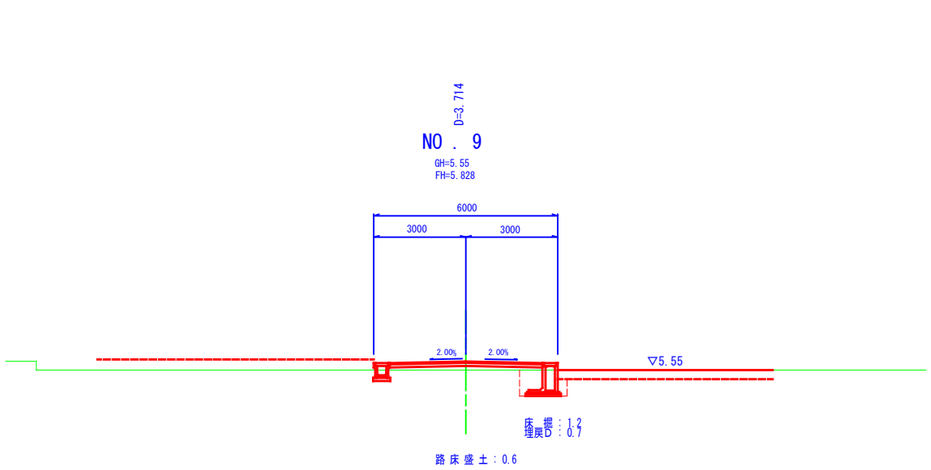

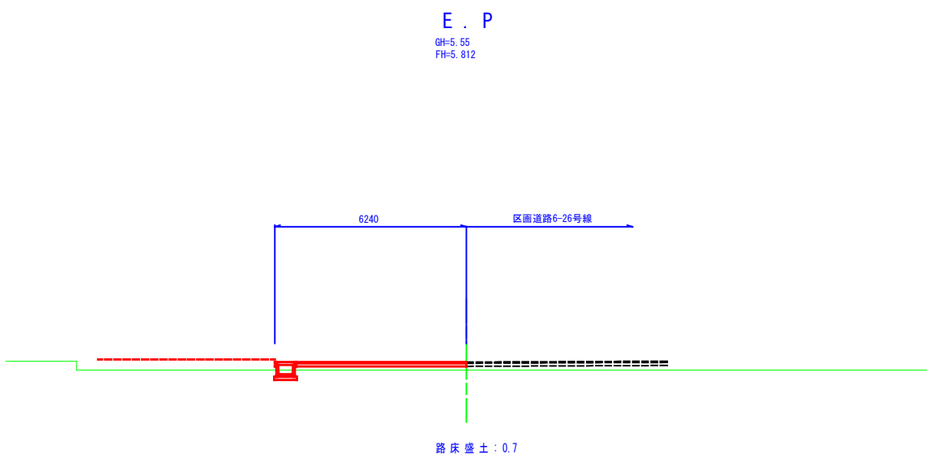

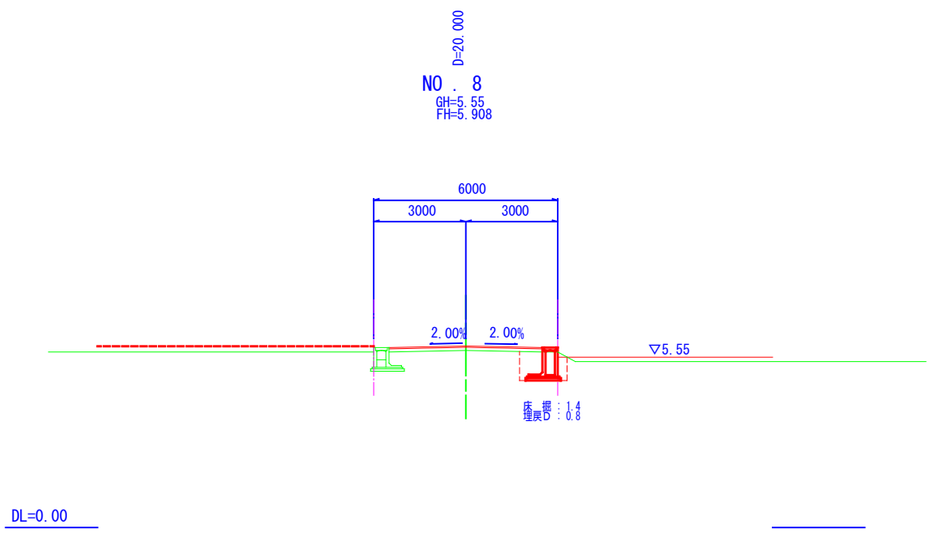

注）本計画の現況横断はペーパーロケーションであり
工事施工の際には高さを確認すること。

図面番号	11	縮 尺	1:100
事 業 名	本郷都市計画事業 東本通土地区画整理事業		
路 線 名			
工 事 名	東本通土地区画整理工事（6-5工区）		
種 別	区画道路６－２５号横断面図	番号	1/2
工事箇所	三原市本郷南四丁目		
三　原　市			

区　画　道　路　６－２５　号　横　断　面　図　　S＝１：１００

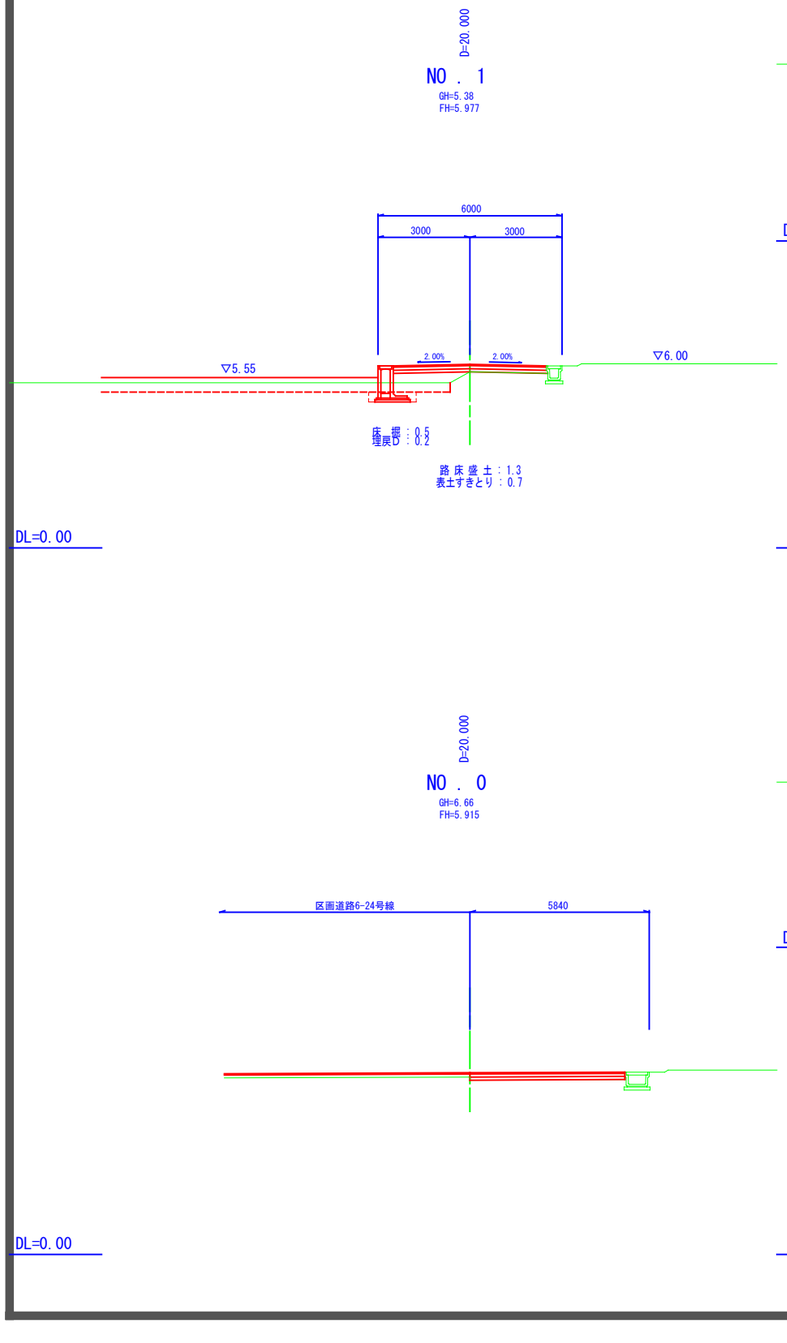

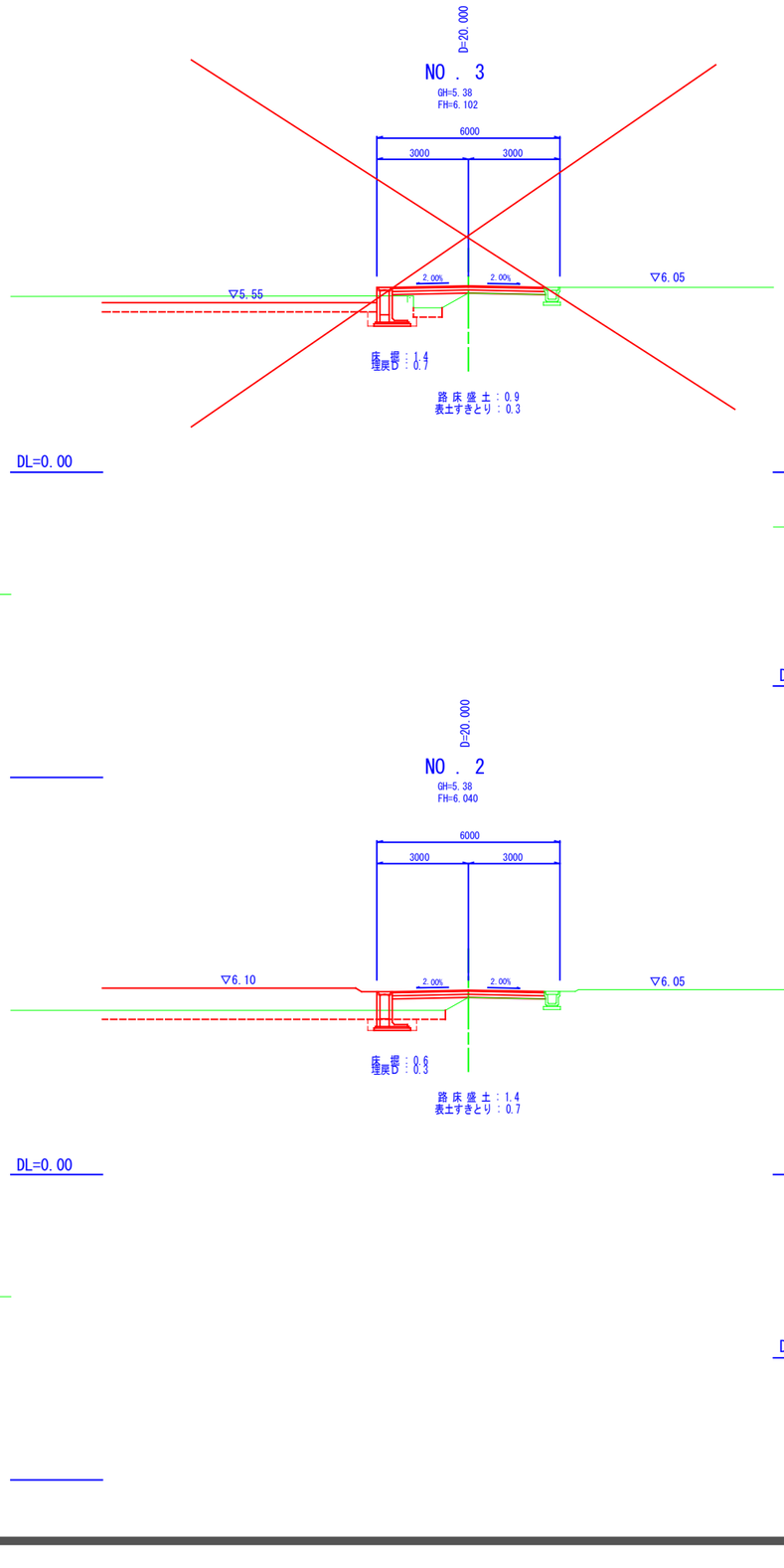

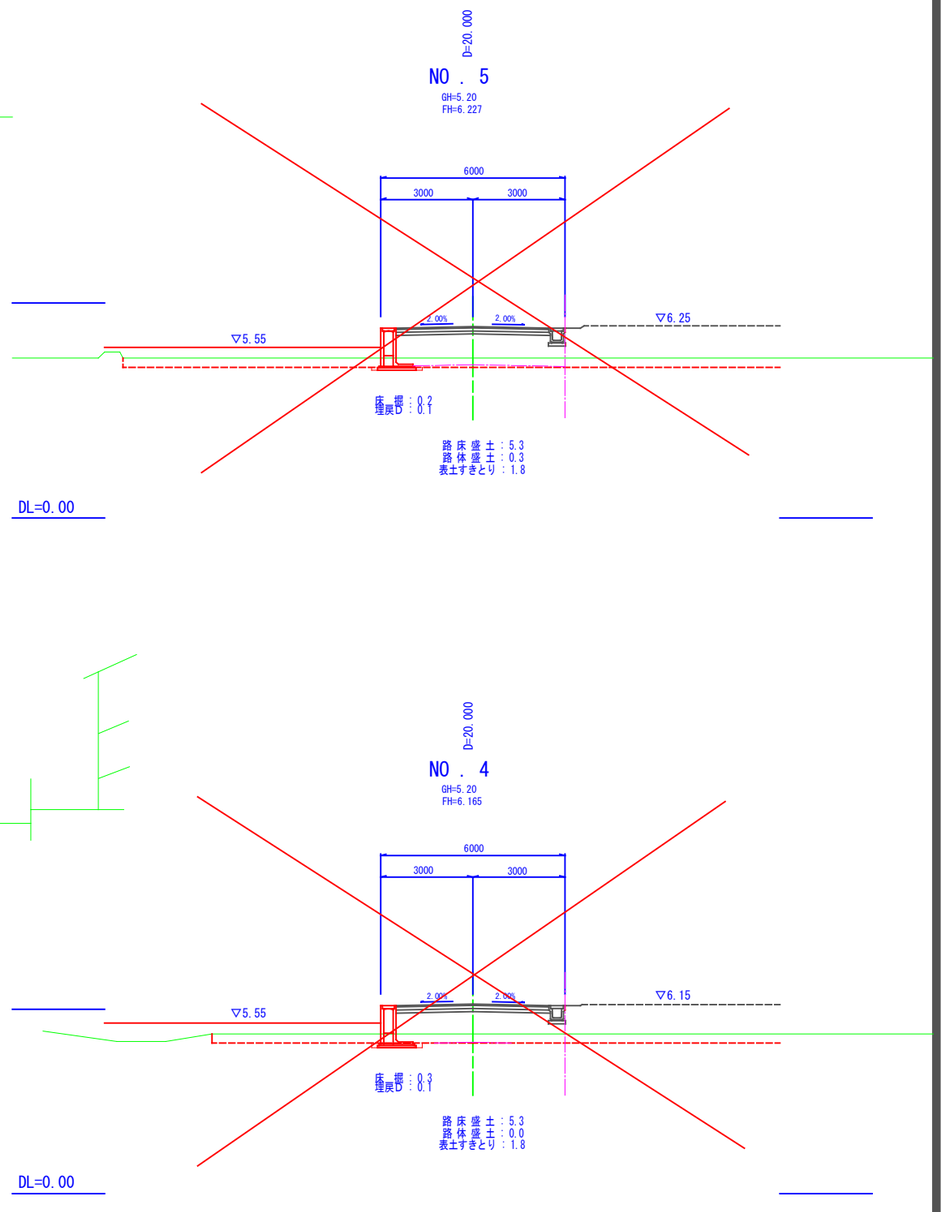

注）本計画の現況横断はペーパーロケーションであり
工事施工の際には高さを確認すること。

図面番号	12	縮 尺	1:100
事 業 名	本郷都市計画事業 東本通土地区画整理事業		
路 線 名			
工 事 名	東本通土地区画整理工事（6-5工区）		
種 別	区画道路６－２６号横断面図	番号	
工事箇所	三原市本郷南四丁目		
三　　原　　市			

区　画　道　路　６－２６号横　断　面　図　　S＝１：１００

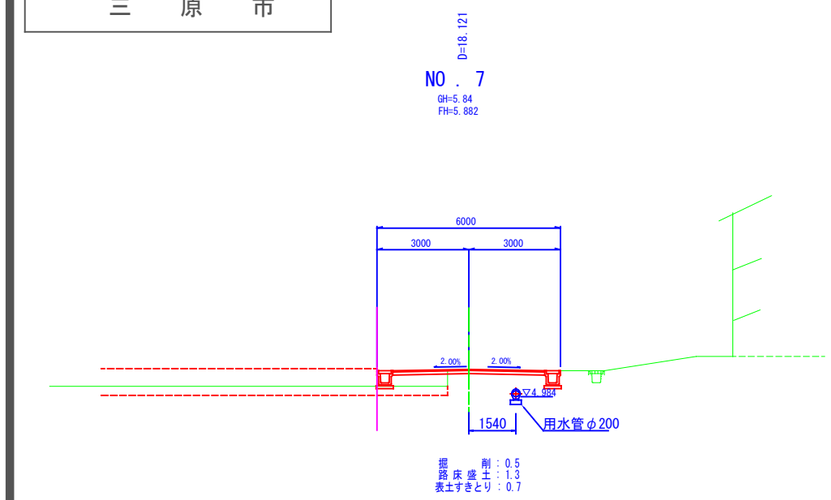

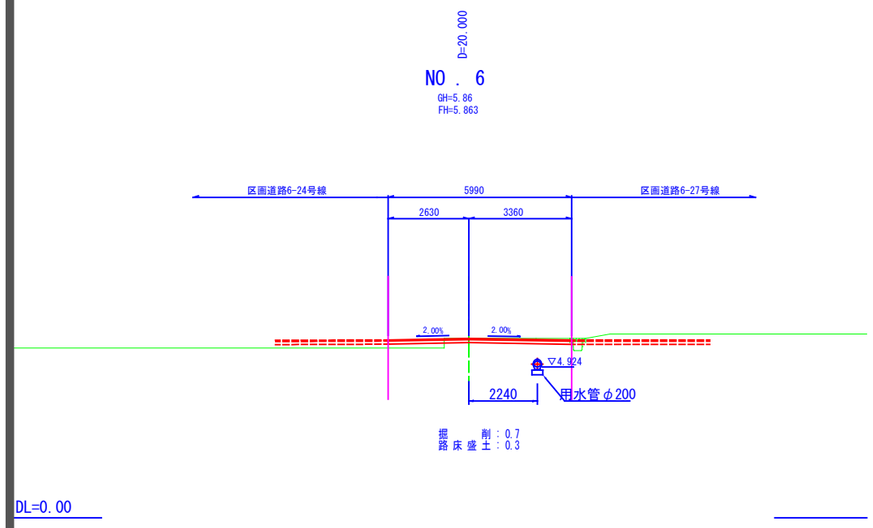

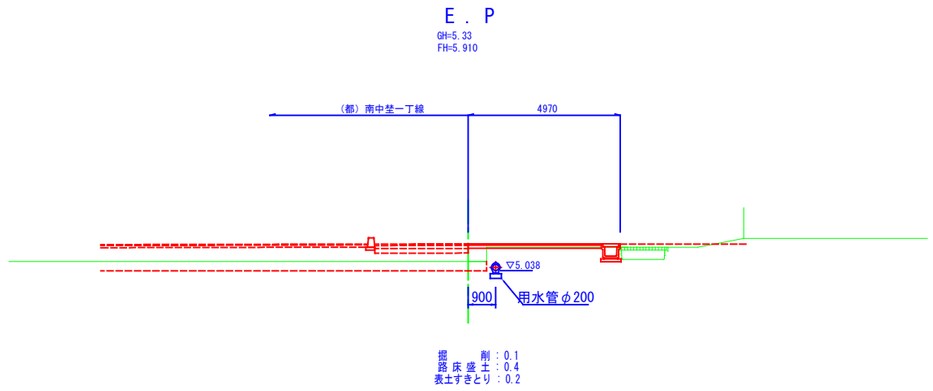

注）本計画の現況横断はペーパーロケーションであり
工事施工の際には高さを確認すること。

図面番号	13	縮尺	1:100
事業名	本郷都市計画事業 東本通土地区画整理事業		
路線名			
工事名	東本通土地区画整理工事（6-5工区）		
種別	区画道路 ６－２７号横断面図	番号	
工事箇所	三原市本郷南四丁目		
三　原　市			

区　画　道　路　６－２７号横　断　面　図　　S＝１：１００

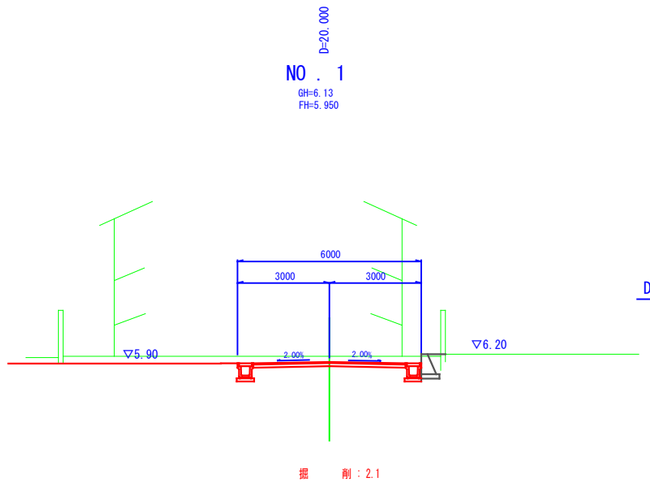

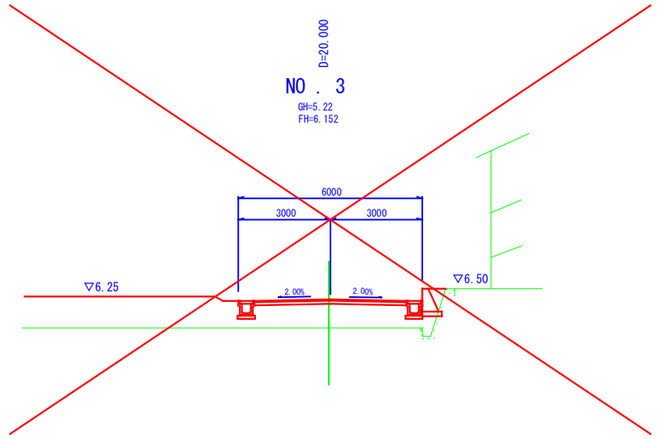

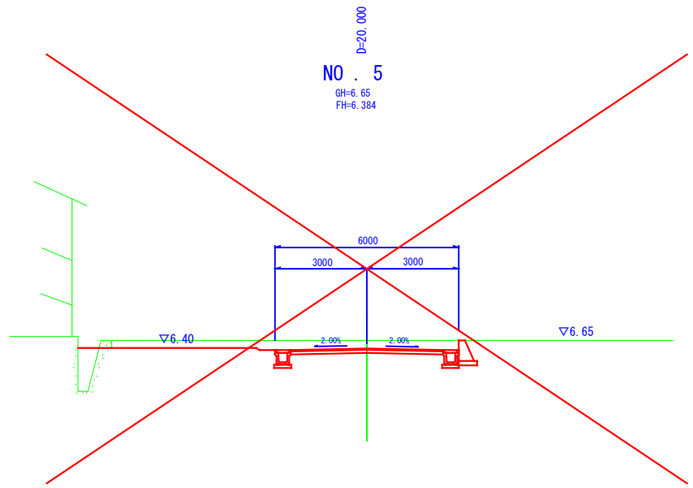

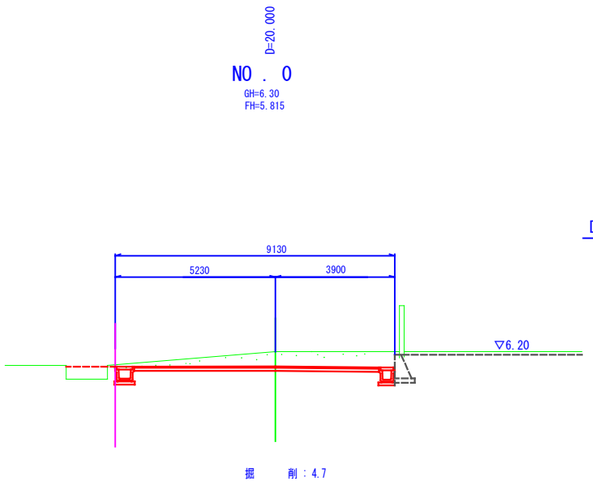

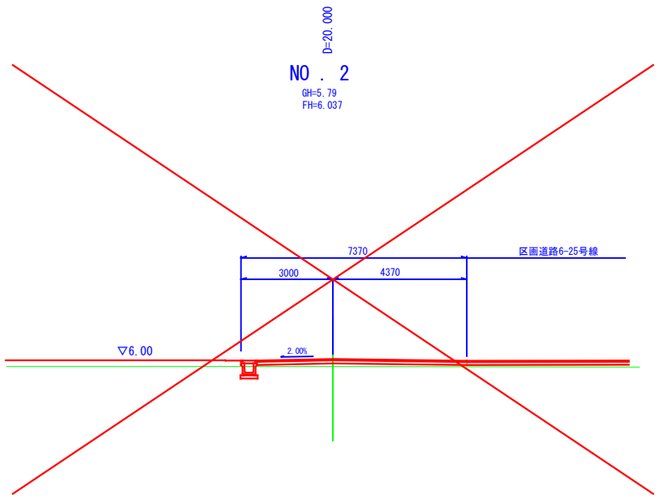

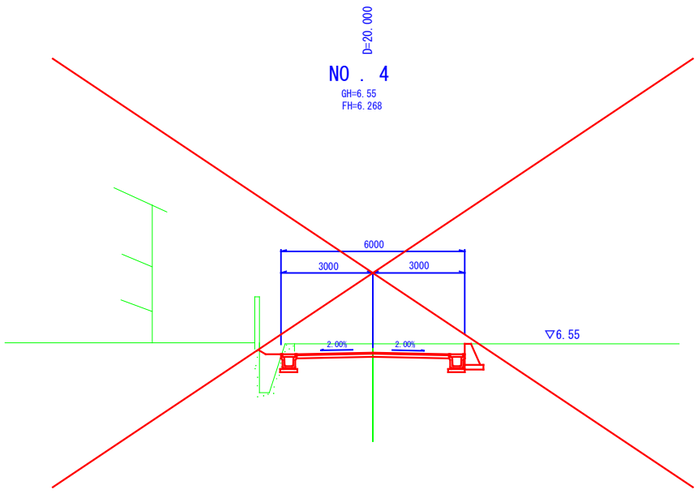

図面番号	14	縮 尺	1:100
事 業 名	本郷都市計画事業 東本通土地区画整理事業		
路 線 名			
工 事 名	東本通土地区画整理工事（6-5工区）		
種 別	区画道路６－３６号横断面図	番号	
工事箇所	三原市本郷南四丁目		
三　　原　　市			

区　画　道　路　６－３６　号　横　断　面　図　　S＝１：１００

D=20.000

NO．10

GH=5.34
FH=6.478

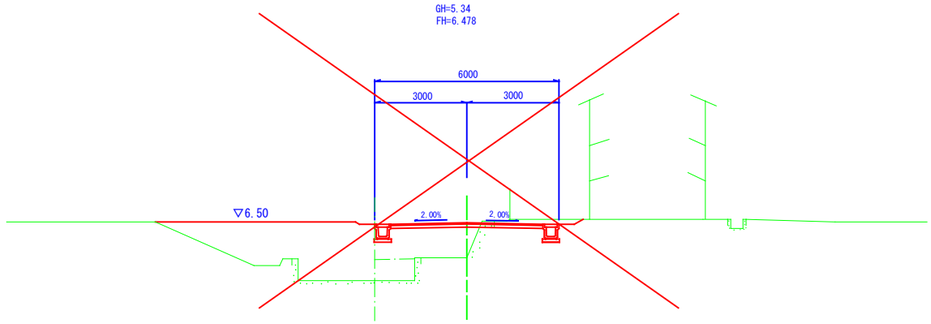

掘　　削：0.6
路床盛土：3.0
路体盛土：0.9

D=20.000

NO．12

GH=6.53
FH=6.222

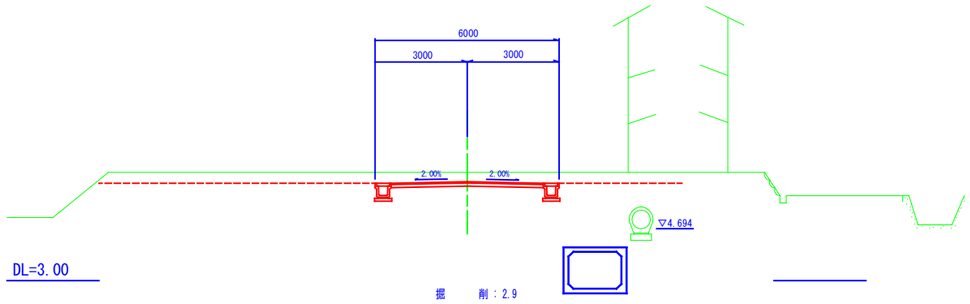

掘　　削：2.9

D=20.000

NO．9

GH=7.02
FH=6.581

DL=0.00

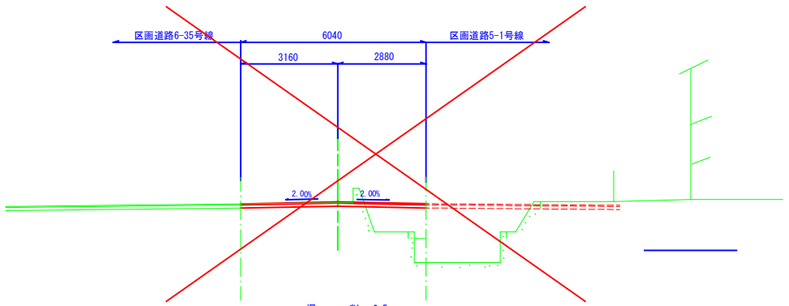

掘　　削：0.5
路床盛土：1.5
路体盛土：0.3

D=20.000

NO．11

GH=6.53
FH=6.350

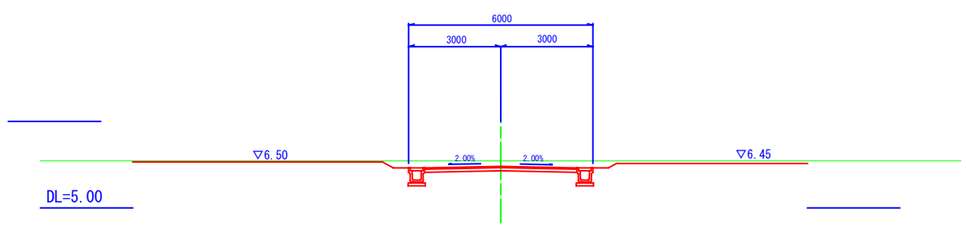

掘　　削：2.1

D=20.000

NO．8

GH=6.91
FH=6.558

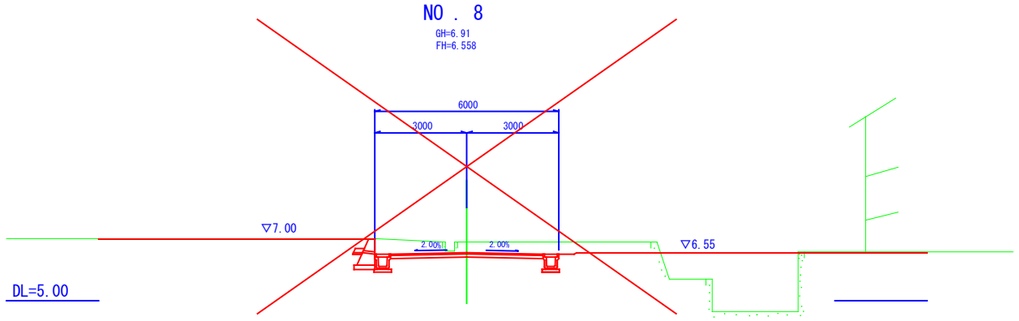

注）本計画の現況横断はペーパーロケーションであり
工事施工の際には高さを確認すること。

図面番号	参考図1	縮 尺	1:100
事 業 名	本郷都市計画事業 東本通土地区画整理事業		
路 線 名			
工 事 名	東本通土地区画整理工事（6-5工区）		
種 別	区画道路標準断面図 (W=6.0m)	番号	
工事箇所	三原市本郷南四丁目		
三　原　市			

区画道路標準断面図　（W=6.0m） S=1:100

区画道路6-24号線

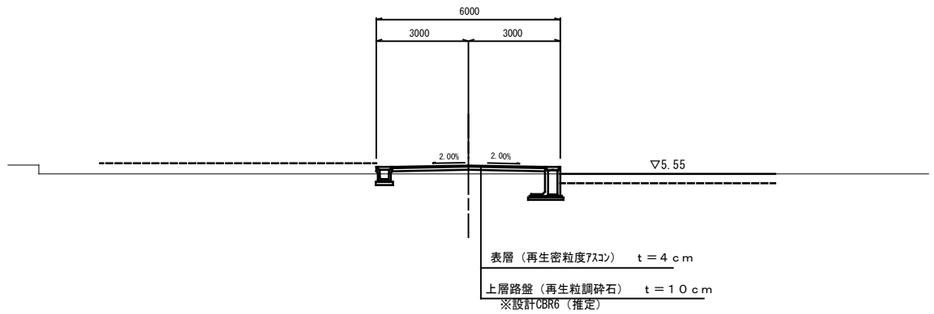

DL=0.00

区画道路6-25号線

No.0～IP.2

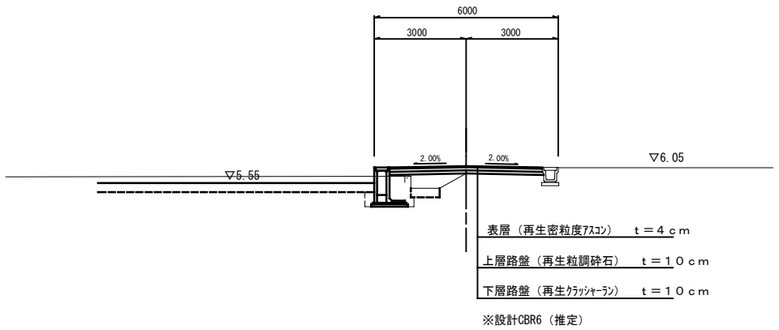

DL=0.00

区画道路6-25号線

IP.2～

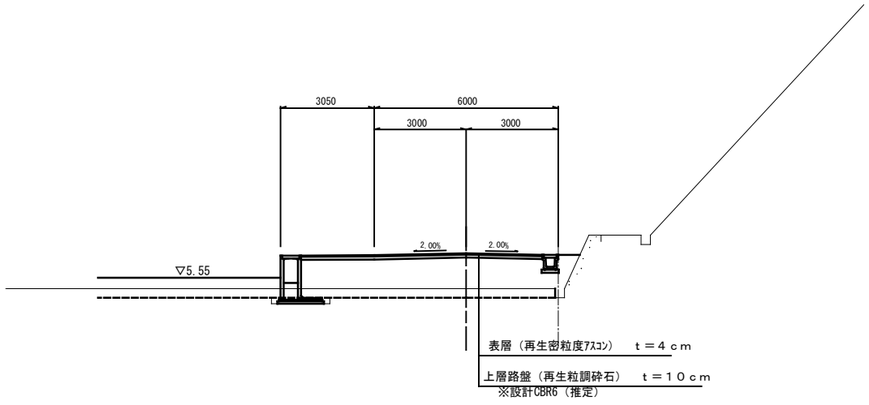

DL=0.00

区画道路6-26号線

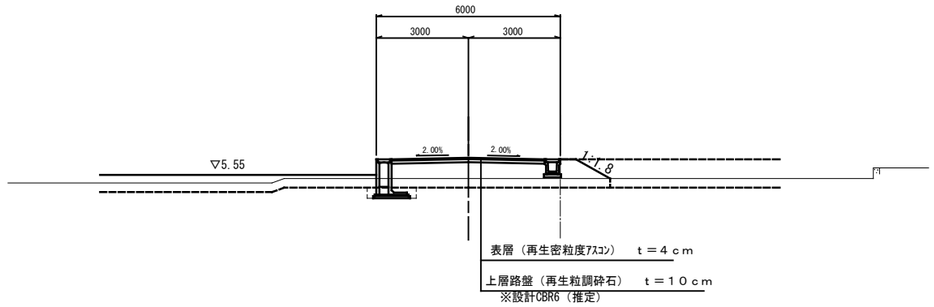

DL=0.00

区画道路6-27号線

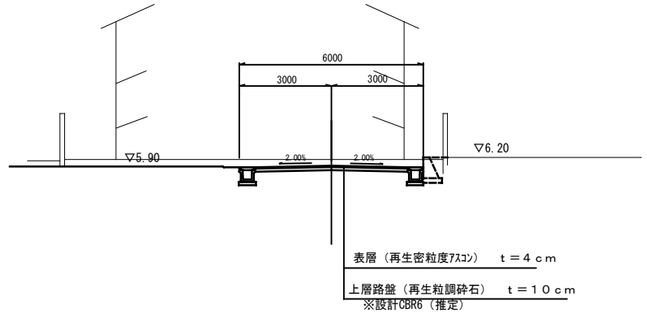

DL=0.00

図面番号	参考図2	縮 尺	図示
事業名	本郷都市計画事業 東本通土地区画整理事業		
路線名			
工事名	東本通土地区画整理工事（6-5工区）		
種　別	雨水排水構造図	番号	
工事箇所	三原市本郷南四丁目		
三　原　市			

雨　水　排　水　構　造　図

ＰＵ３
（車道用）　S=1:20

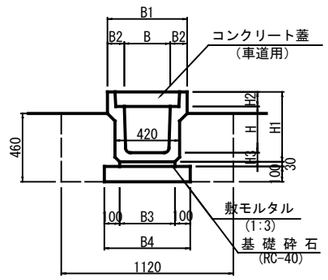

※　グレーチング蓋はＴ－１４、細目、すべり止、騒音防止ゴム付を使用し１０mに１ケ所設置する。

寸　法　表

種　別	B	B1	B2	B3	B4	H	H1	H2	H3
B300-H300	300	520	110	360	560	300	465	95	70
B300-H400	300	520	110	330	530	400	565	95	70
B300-H500	300	520	110	340	540	500	675	95	80
B400-H400	400	630	115	430	630	400	580	110	70
B400-H500	400	630	115	440	640	500	690	110	80

硬質塩化ビニル管
（VUφ300）　S=1:20

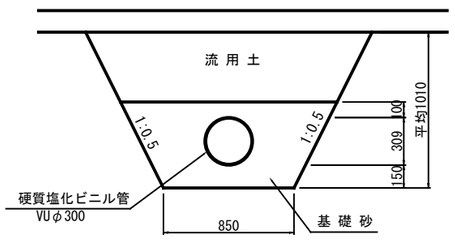

G1-B500-L600
S=1:20

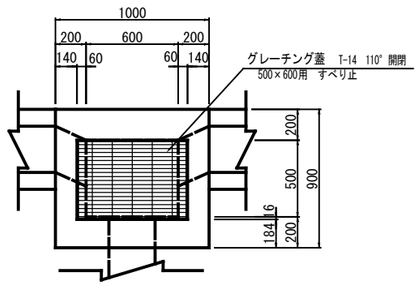

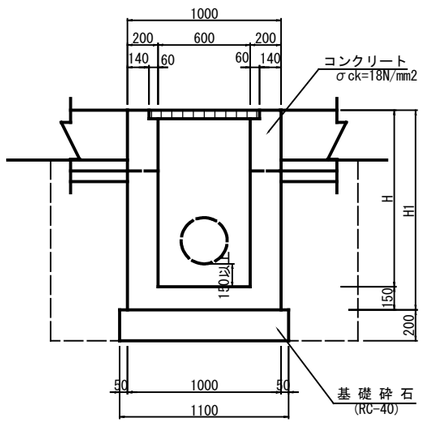

※　床掘深が１．０m未満は直　１．０m以上は１：０．５で床掘を行うこと。
※　桝深さＨが１．０m以上の場合は、桝底より50cmの位置より30cmピッチで足掛け金物(W=0.30m)を設置すること。

寸　法　表

桝　高	Ｈ１
H=1150	1300
H=1600	1750

自由勾配側溝300（片土圧用）
S=1:20

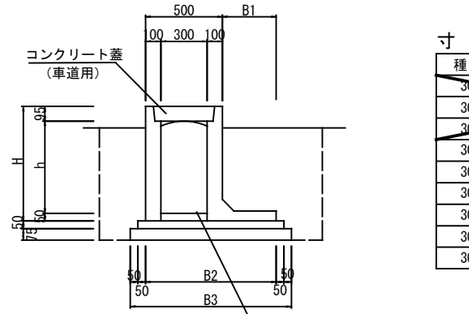

寸　法　表

種　別	H	h	B1	B2	B3
300×500	645	500	350	850	1050
300×600	745	600	350	850	1050
300×700	845	700	400	900	1100
300×800	945	800	450	950	1150
300×900	1045	900	450	950	1150
300×1000	1145	1000	500	1000	1200
300×1100	1245	1100	550	1050	1250
300×1200	1345	1200	640	1140	1340
300×1300	1445	1300	640	1140	1340

※　グレーチング蓋は細目、すべり止、騒音防止ゴム付を使用し１０mに１ケ所設置する。

自由勾配側溝①展開図
S：V=1：20
　H=1:200

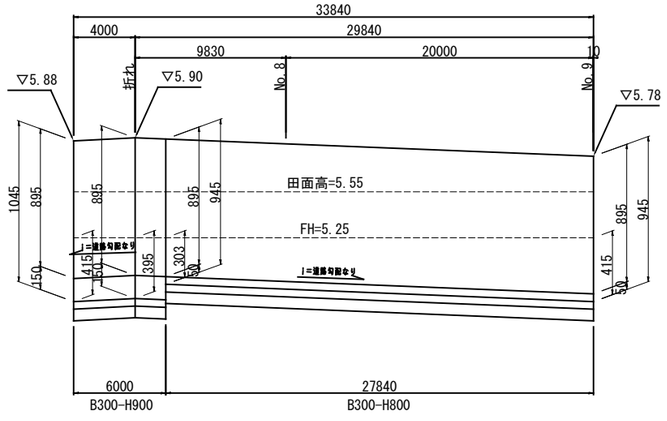

※　プレキャスト製品は参考図とする。

図面番号	参考図3	縮 尺	図示
事業名	本郷都市計画事業 東本通土地区画整理事業		
路線名			
工事名	東本通土地区画整理工事（6-5工区）		
種　別	雨水排水構造図	番号	
工事箇所	三原市本郷南四丁目		
三　原　市			

雨　水　排　水　構　造　図

自由勾配側溝②展開図

S：V=1：20
　　H=1：200

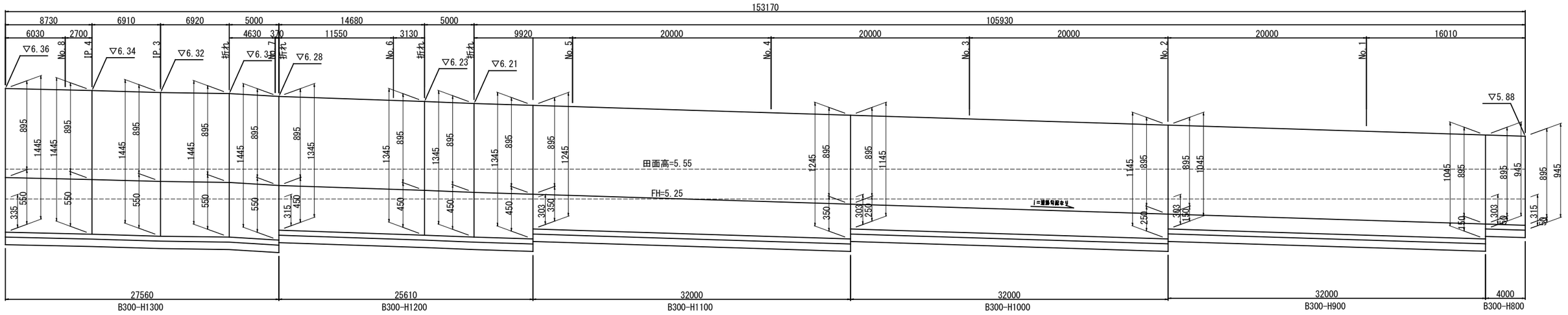

自由勾配側溝③展開図

S：V=1：20
　　H=1：200

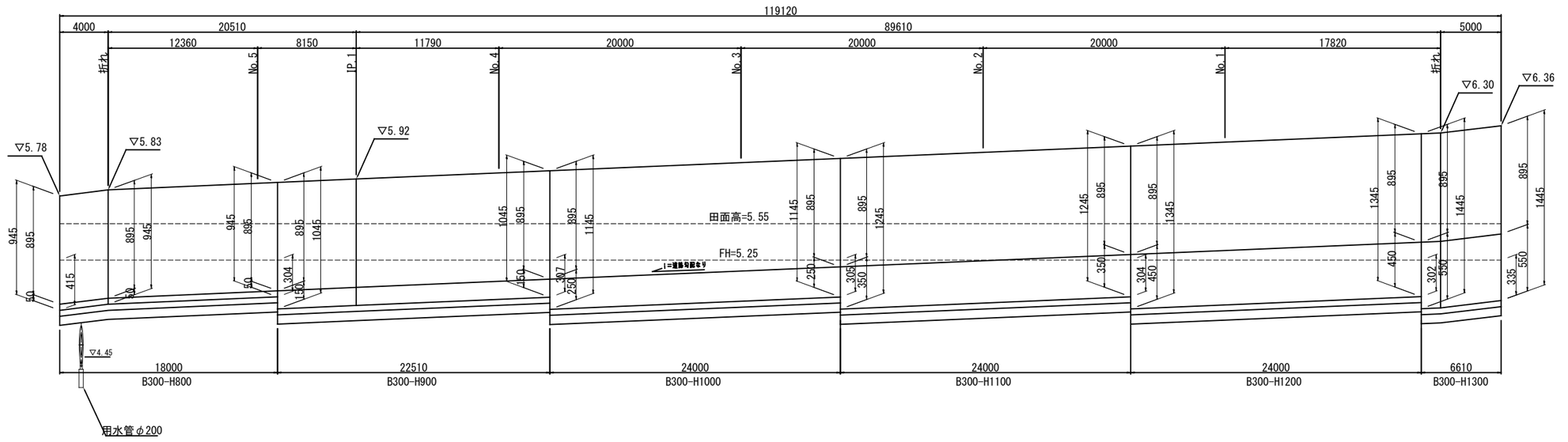

図面番号	参考図4	縮 尺	図示
事 業 名	本郷都市計画事業 東本通土地区画整理事業		
路 線 名			
工 事 名	東本通土地区画整理工事（6-5工区）		
種 別	用水工構造図 その1	番号	
工事箇所	三原市本郷南四丁目		
三 原 市			

用 水 工 構 造 図 その１

台 付 管
（WP） S=1:20

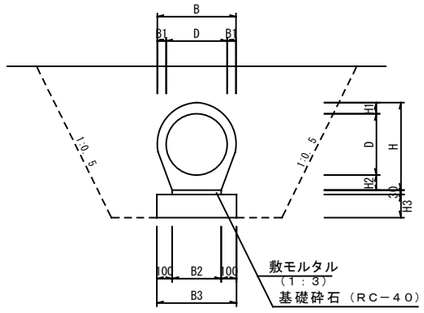

寸 法 表

種 別	D	B	B1	B2	B3	H	H1	H2	H3
φ200	200	276	38	160	360	332	59	73	150
φ300	300	400	50	240	440	455	69	86	150
φ600	600	742	71	456	650	835	110	125	200
φ700	700	854	77	500	700	955	119	136	200

Ｖ Ｐ 管
S=1:10

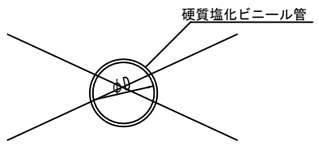

寸 法 表

種 別	D	外径
φ200	200	216

２ 号 取 水 桝
S＝１：２０

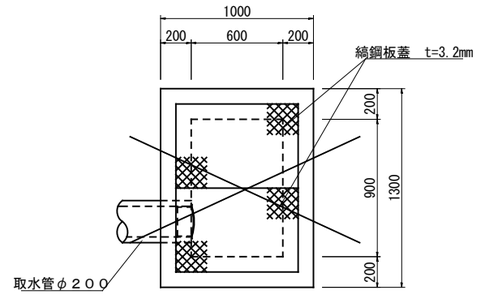

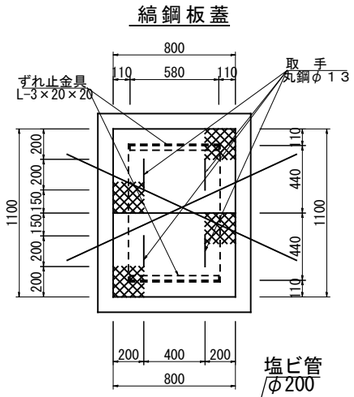

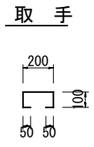

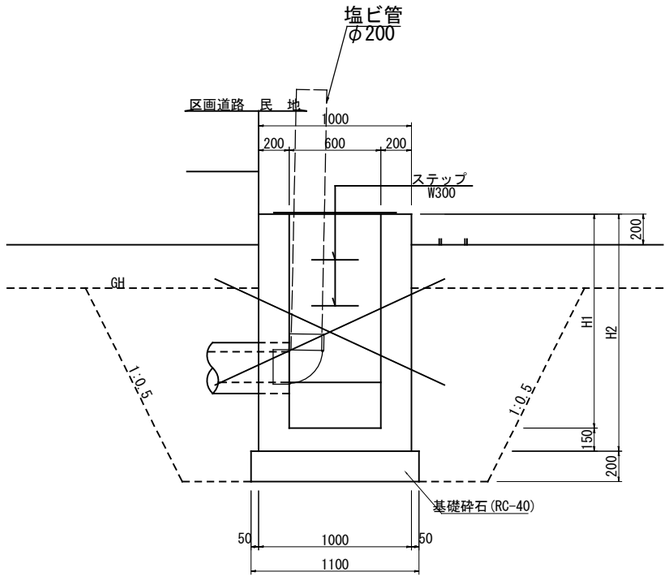

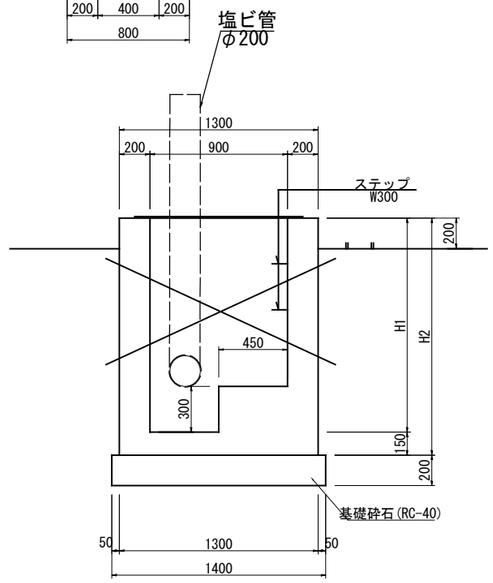

寸 法 表

桝 高	Ｈ１	Ｈ２	ステップ
H=0.80	800	950	－
H=1.60	1600	1750	3
H=1.35	1350	1500	2
H=1.80	1800	1950	3
H=1.95	1950	2100	4
H=2.00	2000	2150	4
H=2.20	2200	2350	5

舗装計画平面図

図面番号	参考図5	縮　尺	1 ： 500
事業名	本郷都市計画事業 東本通土地区画整理事業		
路線名			
工事名	東本通土地区画整理工事（6-5工区）		
種　別	舗装計画平面図	番号	
工事箇所	三原市本郷南四丁目		
三　原　市			

K6-25 ①
車道舗装工
(4.0m≦W)
A=311.0m2

K6-24
車道舗装工
(4.0m≦W)
A=285.9m2

K6-26
車道舗装工
(4.0m≦W)
A=224.4m2

K6-27
車道舗装工
(4.0m≦W)
A=180.0m2

K6-27
仮設舗装工
(4.0m≦W)
A=26.9m2

K6-25 ②
車道舗装工
(4.0m≦W)
A=182.8m2

FH=5.25
田面高=5.55

仮設道路

高さ表示について
FH=O.OO …計画地盤高
(FH=O.OO)…既存宅地部分以外の計画地盤高
既存宅地部分は造成工事を行なわない。
GH=O.OO …既存宅地の現況地盤高
造成工事を行なわない
(畑)
FH=O.OO …農地として整備する箇所の田面高さ

Y76000 Y76100 Y76200 Y76300
X-177000 X-177100

取壊し・撤去平面図

図面番号	参考図6	縮尺	1：500
事業名	本郷都市計画事業 東本通土地区画整理事業		
路線名			
工事名	東本通土地区画整理工事（6-5工区）		
種別	取壊し・撤去平面図	番号	
工事箇所	三原市本郷南四丁目		

三　原　市

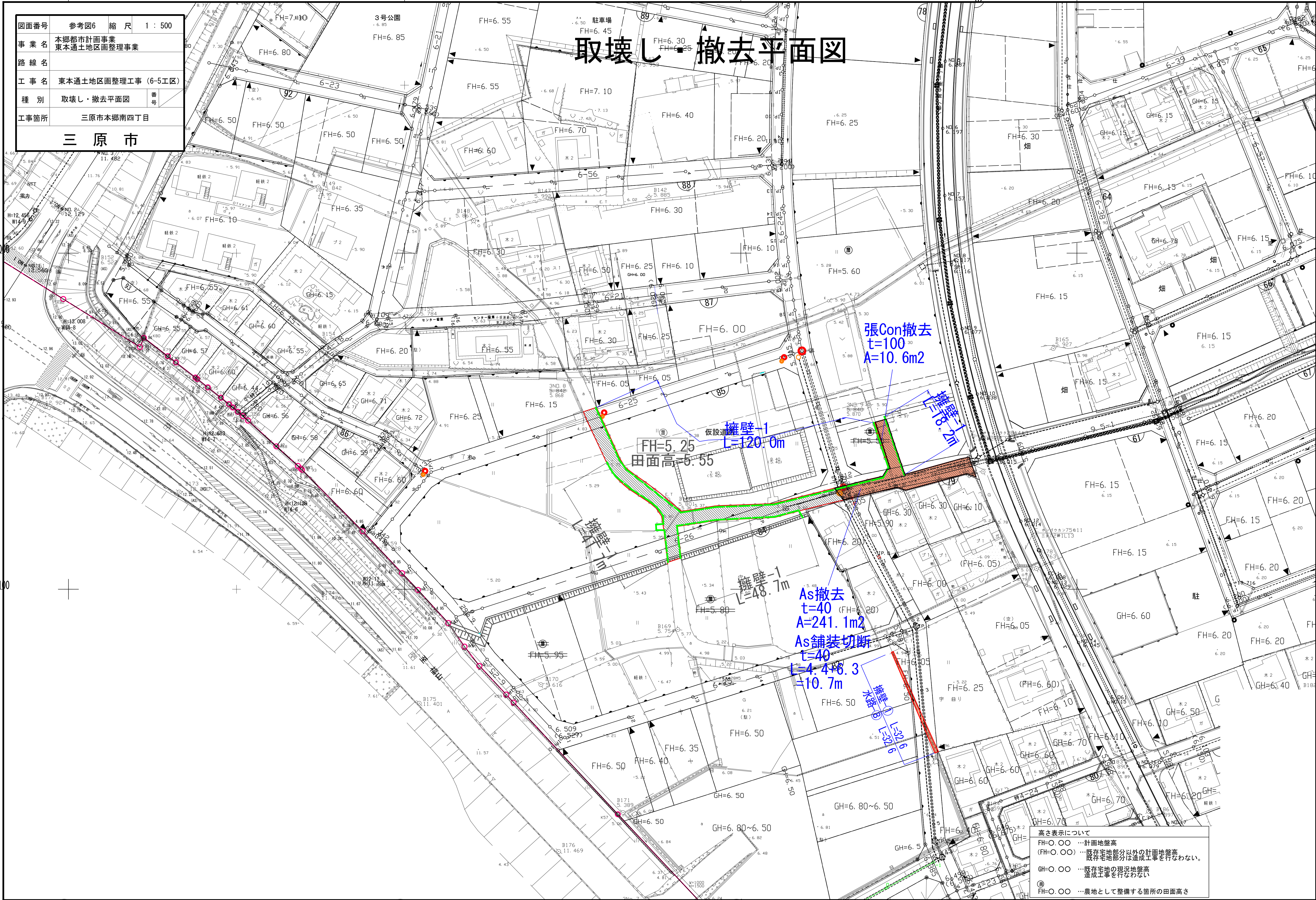

高さ表示について

FH=○.○○ …計画地盤高

(FH=○.○○) …既存宅地部分以外の計画地盤高　既存宅地部分は造成工事を行なわない。

GH=○.○○ …既存宅地の現況地盤高　造成工事を行なわない

FH=○.○○ …農地として整備する箇所の田面高さ

図面番号	参考図7	縮 尺	1：30
事業名	本郷都市計画事業 東本通土地区画整理事業		
路線名			
工事名	東本通土地区画整理工事（6-5工区）		
種　別	取壊し・撤去図	番号	
工事箇所	三原市本郷南四丁目		
三　原　市			

取 壊 し ・ 撤 去 図

擁壁-1

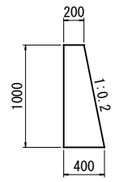

無筋コンクリート
A=0.30m2

擁壁-①

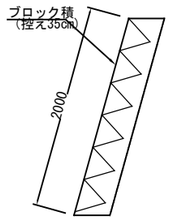

水路-⑧

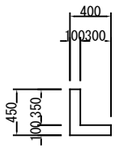

無筋コンクリート
A=0.08m2

東本通土地区画整理工事(6-5工区)　工　事　数　量　内　訳　書

工種	種別	細別	規格	単位	合計数量	設計数量	備考	
施設撤去工								
	構造物取壊し工	コンクリート取壊し	無筋　機械	m^3	68.0	68		
		舗装版As切断	アスファルト　t=4cm	m	10.7	11		
		舗装版As取壊し	アスファルト　t=4cm	m^2	241.1	241		
		殻運搬処理	無筋コンクリート	t	160.7	161		
		殻運搬	アスファルト	m^3	9.7	10		
		殻処理	アスファルト	t	22.8	23		
敷地造成工								
	掘削工	掘削	土砂	m^3	126.5	130		
		表土すきとり	耕土　粘性土 L=0.5km以下	m^3	49.5	50		
	盛土工	流用土路床	4.0≦W	m^3	213.5	210		
		流用土路体	4.0≦W	m^3	170.0	170		
	残土処理土		粘性土　耕土	m^3	49.5	50		
	搬入土		土砂　仮置場	m^3	201.5	200		
雨水排水設備工								
	作業土工	床掘	土砂	m^3	284.3	280		
		埋戻	C	m^3	18.8	20		
		埋戻	D	m^3	162.2	160		
		基面整正		m^2	241.2	240		
	側溝工	道路側溝 PU3	車道用　B300-H300	m	241.0	241	Co蓋:434枚 ｸﾞﾚｰﾁﾝｸﾞ蓋:24枚	
		自由勾配側溝①	車道用　B300(片土圧用) L=33.8m	式	1	1	Co蓋:28枚 ｸﾞﾚｰﾁﾝｸﾞ蓋(L=1m):3枚	
		自由勾配側溝②	車道用　B300(片土圧用) L=36.0m	式	1	1	Co蓋:30枚 ｸﾞﾚｰﾁﾝｸﾞ蓋(L=1m):3枚	
	管渠工	硬質塩化ビニル管	VUφ300	m	25.4	25		
		削孔	φ300　マンホール	ヶ所	5	5		
		継手	φ300用　組立MH用可とう継手	ヶ所	5	5		
	集水桝工	集水桝	G1　B500-L600-H1150	ヶ所	3	3		
		集水桝	G1　B500-L600-H1600	ヶ所	2	2		
用水工								
	作業土工	床掘	土砂	m^3	128.9	130		
		埋戻	D	m^3	122.8	120		
		基面整正	土砂	m^2	17.1	20		
	管渠工	台付管	φ200	m	47.4	47		
舗装工								
	アスファルト車道舗装工	区画道路	4.0m≦W					
		上層路盤工	再生粒度調整砕石 RM-30　t=10cm	m^2	1,001.3	1,001		
		表層	再生密粒度ｱｽｺﾝ(13) t=4cm	m^2	1,001.3	1,001		
	仮設アスファルト車道舗装工	路盤工	再生粒度調整砕石 RM-30　t=10cm	m^2	26.9	27		
		表層	再生密粒度ｱｽｺﾝ(13) t=4cm	m^2	26.9	27		

東本通土地区画整理工事(6-5工区)　工　事　数　量　内　訳　書

工種	種別	細別	規格	単位	合計数量	設計数量	備考
路面標示工							
	区画線工	外側線 1	白色実線 W=15cm	m	114.1	114	交差点路面標示 K6-13,15,22,25号線 外側線1:16.3×7 外側線2:5.0×3 T字線:5.7×4
		外側線 2	白色破線 W=30cm L=0.5m	m	15.0	15	
		T字線	白色記号 W=15cm換算	m	22.8	23	
技術管理							
	支持力試験	サウンディング試験		m	6.0	6	

施設撤去工(その他)

数　量　総　括　表

種　　別	単位	規　　格							計
構造物取壊し工									
コンクリート取壊し	m^3	無筋　　機械							68.0
舗装版As切断	m	アスファルト　t=4cm							10.7
舗装版As取壊し	m^2	アスファルト　t=4cm							241.1
殻運搬処理	t	無筋コンクリート							160.7
殻運搬	m^3	アスファルト							9.7
殻処理	t	アスファルト							22.8

取壊し集計表(その他)

種　別	延長 (m・ヶ所)	ｺﾝｸﾘｰﾄ取壊し(無筋)		ｺﾝｸﾘｰﾄ取壊し(鉄筋)		石積取壊し		グレーチング蓋撤去		縞鋼板撤去		殻運搬処理(無筋)		殻運搬処理(鉄筋)		石材運搬処理		鋼材運搬処理	
		単位数量	全体数量	単位数量	全体数量	単位数量	全体数量	単位数量	全体数量	単位数量	全体数量	単位数量	全体数量	単位数量	全体数量	単位数量	全体数量	単位数量	全体数量
		(m^3/m)	(m^3)	(m^3/m)	(m^3)	(m^3/m)	(m^3)		(ｍ)		(ｍ・枚)	(t/m)	(ｔ)	(t/m)	(ｔ)	(t/m)	(ｔ)	(t/m)	(ｔ)
擁壁-1	138.2	0.30	41.5									0.71	98.1						
張ｺﾝｸﾘｰﾄ	1	1.10	1.1									2.60	2.6						
擁壁-①	32.6	0.70	22.8									1.65	53.8						
水路-⑧	32.6	0.08	2.6									0.19	6.2						
合計			68.0										160.7						

数　量　計　算　書

擁壁-1　　10m当り

種別	規格	算式	単位	数量	備考
コンクリート取壊し	無筋、機械	0.30×10.0	m^3	3.0	構造図参照
殻運搬処理	無筋コンクリート	3.0×2.35t/m^3	t	7.1	

数　量　計　算　書

張コンクリート　　1箇所当り

種別	規格	算式	単位	数量	備考
コンクリート取壊し	無筋、機械	10.6×0.10	m^3	1.1	
殻運搬処理	無筋コンクリート	1.1×2.35t/m^3	t	2.6	
					構造図参照

数　量　計　算　書

擁壁-①　取壊し　　10m当り

種　　別	規　　格	算　　式	単位	数　量	備　　考
ブロック積取壊し	控え35cm	2.00×0.35×10.0	m^3	7.0	
殻運搬処理	無筋コンクリート	7.0×2.35t/m^3	t	16.5	
					構造図参照

数　量　計　算　書

水路-⑧　取壊し　（場所打水路）　　10m当り

種　　別	規　　格	算　　式	単位	数　量	備　　考
コンクリート取壊し	無筋、機械	0.08×10.0	m^3	0.8	
殻　運　搬　処　理	無筋コンクリート	0.8×2.35t/m^3	t	1.9	
					構造図参照

その他

延　　長　　調　　書

擁壁-1			As舗装切断			擁壁-①			水路-⑧		
種　　別	延　　長	摘　　要	種　　別	延　　長	摘　　要	種　　別	延　　長	摘　　要	種　　別	延　　長	摘　　要
擁壁-1			As舗装切断	10.7		擁壁-①	32.6		水路-⑧	32.6	
	120.0										
	18.2										
計	138.2		計	10.7		計	32.6		計	32.6	

その他

箇　　所　　調　　書

張コンクリート											
種　　別	箇　　所	摘　　要	種　　別	箇　　所	摘　　要	種　　別	箇　　所	摘　　要	種　　別	箇　　所	摘　　要
張Con	1										
計	1										

構造物取壊し工(舗装版)

取壊し・撤去平面図参照

工区名	舗装版取壊し (m^2)	殻運搬処理		備考
		A×t (m^3)	2.35t/m^3 (t)	
	アスファルト			
85街区周辺				
78街区	194.4	7.8	18.3	t=0.04
6-26号線	46.7	1.9	4.5	t=0.04
計	241.1	9.7	22.8	t=0.04

敷地造成工(その他)

数　量　総　括　表

種　　別	単位	規　　格	道路　　街区	計
掘　　削　　工				
掘　　削	m^3	土砂	126.5	126.5
表 土 す き と り	m^3	耕土　　粘性土	49.5	49.5
盛　　土　　工				
流 用 土 路 床	m^3	4.0≦W	213.5	213.5
流 用 土 路 体	m^3	4.0≦W	170.0	170.0
残 土 処 理 土	m^3	粘性土　　耕 土	場外処分	49.5
搬　　入　　土	m^3	土 砂	場内の仮置土を流用する。	201.5

土量計算全体集計表(1)その他

項　目		掘　削				盛　土		床堀		埋戻	計	表土
		土砂	軟岩Ⅰ	軟岩Ⅱ	中硬岩	路床	路体	土砂	軟岩Ⅰ	C,D		(耕土)
		0.90	1.15	1.20	1.25	1.00	1.00	0.90	1.15	1.00		
道路土工	その他	126.5				-213.5					-87.0	49.5
街区土工	その他						-170.0				-170.0	
構造物土工	その他(擁壁工)										0.0	
	その他(雨水排水工)							284.3		-181.0	103.3	
	その他(用水工)							128.9		-122.8	6.1	
計		126.5	0.0	0.0	0.0	-213.5	-170.0	413.2	0.0	-303.8	-147.6	49.5
変化率考慮後		113.9	0.0			-213.5	-170.0	371.9	0.0	-303.8	-201.5	

485.8　　-687.3　**↑不足土**

※不足土は場内の仮置土を使用する。

道路土工集計表（その他）

道路番号		土　量							
		切土量 （m^3）	盛　土　量　（m^3）						
			路床	路床追加	路床計	路体	路体追加	路体計	盛土計
区画道路	6　－　24		9.6						
区画道路	6　－　25		54.2						
区画道路	6　－　26	17.4	31.4						
区画道路	6　－　27	109.1							
区画道路	6　－　36		118.3						
小計		126.5	213.5		213.5				213.5
合計		126.5	213.5		213.5				213.5

道路土工集計表(その他)

道路番号	安定処理工			表土すきとり		
	表土改良	道路部数量	表土改良計	表土すきとり	道路部数量	表土すきとり計
	t=0.3m	t=0.3m	t=0.3m	t=0.3m	t=0.3m	t=0.3m
	(m^2)	(m^2)	(m^2)	(m^3)	(m^3)	(m^3)
区画道路6-24号線						
区画道路6-25号線				39.4		
区画道路6-26号線				10.1		
区画道路6-27号線						
合 計				49.5		
合計				49.5		

区画道路6-24号線　　立積計算書

測点番号	距離	路床盛土 断面	平均	立方米	摘要	断面	平均	立方米	摘要
No. 8	0.00								
No. 9	20.00	0.6	0.60	7.2	L= 12.0 止= 0.6				
EP	3.74	0.7	0.65	2.4					
合計	23.74			9.6					

区画道路6-25号線　　立積計算書

測点番号	距離	路床盛土 断面	路床盛土 平均	路床盛土 立方米	摘要	路体盛土 断面	路体盛土 平均	路体盛土 立方米	摘要
No. 0	0.00								
No. 1	20.00	1.3	1.30	4.2	L= 3.2 止= 1.3				
No. 2	20.00	1.4	1.35	27.0					
No. 3	20.00	0.9	1.15	23.0					
合計	60.00			54.2					

区画道路6-25号線　　立積計算書

測点番号	距離	表土すきとり 断面	平均	立方米	摘要	断面	平均	立方米	摘要
No. 0	0.00								
No. 1	20.00	1.7	1.70	5.4	L= 3.2 止= 1.7				
No. 2	20.00	0.7	1.20	24.0					
No. 3	20.00	0.3	0.50	10.0					
合計	60.00			39.4					

区画道路6-26号線　　立積計算書

測点番号	距離	路床盛土 断面	路床盛土 平均	路床盛土 立方米	摘要	路体盛土 断面	路体盛土 平均	路体盛土 立方米	摘要
No. 6		0.3	0.15						
No. 7	20.00	1.3	0.80	16.0					
EP	18.12	0.4	0.85	15.4					
合計	38.12			31.4					

区画道路6-26号線　　立積計算書

測点番号	距離	掘削 断面	掘削 平均	掘削 立方米	摘要	表土すきとり 断面	表土すきとり 平均	表土すきとり 立方米	摘要
No. 6		0.7	0.35						
No. 7	20.00	0.5	0.60	12.0		0.7	0.70	1.9	L= 2.7 止= 0.7
EP	18.12	0.1	0.30	5.4		0.2	0.45	8.2	
合計	38.12			17.4				10.1	

区画道路6-27号線　　立積計算書

測点番号	距離	掘削 断面	掘削 平均	掘削 立方米	掘削 摘要	盛土 断面	盛土 平均	盛土 立方米	盛土 摘要
No. 0	0.00	4.7	4.70	8.5	L= 1.8 止= 4.7				
No. 1	20.00	2.1	3.40	68.0					
No.1 +13.3	13.30	2.1	2.10	27.9					
			1.05	4.7	L= 4.5 止= 0.0				
合計	33.30			109.1					

区画道路6-36号線　　立積計算書

測点番号	距離	掘削			摘要	路床盛土			摘要
		断面	平均	立方米		断面	平均	立方米	
		2.1	1.05						
No. 11	6.30	2.1	2.10	13.2					
No. 12	20.00	2.9	2.50	50.0					
No.12 +19.0	19.00	2.9	2.90	55.1					
合計	45.30			118.3					

街区土工集計表

街区番号	土　　量				
	切土量 （m^3）	盛土量 （m^3）	化粧土 （m^3）	盛土量計 （m^3）	表土工 （m^3）
78街区		170.0		170.0	
小計		170.0		170.0	
合計		170.0		170.0	

78街区　土量計算書(地均計算)

ブロック	現況面積		現況地盤高	計算現況地盤高	計画地盤高		計算計画地盤高	土　量		表土改良	表土すきとり	表土工	化粧土
	道、宅地	農地			造成地	農地		切土量	盛土量	t＝0.3m	t＝0.3m	t＝0.3m	t＝0.3m
	A(m^2)	A(m^2)	GL (m)	GL'(m)	FH (m)	FH (m)	FH'(m)	(m^3)	(m^3)	(m^2)	(m^3)	(m^3)	(m^3)
78街区	680.0		5.85	5.85	6.10		6.10		170.0				
小計	680.0								170.0				
合計	680.0								170.0				

雨水排水設備工(その他)

数　量　総　括　表

種　別	単位	規　格	K6-24	K6-25	K6-26	K6-27	K6-36				合 計
側　溝　工											
道路側溝 PU3	m	車道用　B300-H300	12.2		75.3	61.7	91.8				241.0
自由勾配側溝①	式	車道用　B300(片土圧用) L=33.8m	1								1
自由勾配側溝②	式	車道用　B300(片土圧用) L=36.0m		1							1
管　渠　工											
硬質塩化ビニル管	m	VUφ300	9.4	2.0		14.0					25.4
削　孔	ヶ所	φ300　マンホール(可とう継手)	2	1		2					5
集　水　桝　工											
集　水　桝	ヶ所	G1　B500-L600-H1150		1		2					3
集　水　桝	ヶ所	G1　B500-L600-H1600	2								2
作　業　土　工											
床　掘	m^3	土砂	土工集計より								284.3
埋　戻	〃	C	土工集計より								18.8
埋　戻	〃	D	土工集計より								162.2
基　面　整　正	m^2		土工集計より								241.2

構造物土工集計表

作業土工(その他)

種別	床掘（土砂）			埋戻（C）			埋戻（D）			基面整正		
	単位当数量	数量	計	単位当数量	数量	計	単位当数量	数量	計	単位当数量	数量	計
道路側溝 PU3 車道用 B300-H300	0.52	238.9	124.2				0.31	238.9	74.1	0.56	238.9	133.8
自由勾配側溝① 車道用 B300(片土圧用)	45.30	1	45.3				26.00	1	26.0	38.90	1	38.9
自由勾配側溝② 車道用 B300(片土圧用)	19.00	1	19.0				8.20	1	8.2	41.40	1	41.4
硬質塩化ビニル管 VUφ300	1.37	25.4	34.8	0.74	25.4	18.8				0.85	25.4	21.6
集水桝 G1 B500-L600-H1150	10.00	3	30.0				8.70	3	26.1	1.10	3	3.3
集水桝 G1 B500-L600-H1600	15.50	2	31.0				13.90	2	27.8	1.10	2	2.2
計			284.3			18.8			162.2			241.2

区画道路6-24号線　　立積計算書

自由勾配側溝①（片土圧用）作業土工

測点番号	距離	床掘 断面	床掘 平均	床掘 立方米	摘要	埋戻D 断面	埋戻D 平均	埋戻D 立方米	摘要
No. 8	0.00	1.4	1.40	19.3	L= 13.8 止= 1.4	0.8	0.80	11.0	L= 13.8 止= 0.8
No. 9	20.00	1.2	1.30	26.0		0.7	0.75	15.0	
合計	20.00			45.3				26.0	

区画道路6-25号線　　立積計算書

自由勾配側溝②（片土圧用）作業土工

測点番号	距離	床掘 断面	床掘 平均	床掘 立方米	摘要	埋戻D 断面	埋戻D 平均	埋戻D 立方米	摘要
No. 0	0.00								
No. 1	20.00	0.5	0.50	8.0	L= 16.0 止= 0.5	0.2	0.20	3.2	L= 16.0 止= 0.2
No. 2	20.00	0.6	0.55	11.0		0.3	0.25	5.0	
No. 3									
No. 4									
No. 5									
No. 6									
No. 7									
No. 8									
合計	40.00			19.0				8.2	

路線名　区画道路6－24号線

延　　長　　調　　書

道路側溝　PU3-B300-H300			自由勾配側溝①(片土圧用)-B300			VU φ300					
種　別	延　長	摘　要	種　別	延　長	摘　要	種　別	延　長	摘　要	種　別	延　長	摘　要
	12.2	土工あり		33.8			4.8				
							4.6				
計	12.2	土工あり	計	33.8	1式	計	9.4				

路線名　区画道路6－24号線

箇　　所　　調　　書

集水桝　G1-B500-L600-H1600			削孔φ300（マンホール）								
種　　別	箇　　所	摘　　要	種　　別	箇　　所	摘　　要	種　　別	箇　　所	摘　　要	種　　別	箇　　所	摘　　要
	2			2							
計	2		計	2							

路線名　区画道路6－25号線

延　　長　　調　　書

道路側溝　PU3-B300-H300			自由勾配側溝②(片土圧用)-B300			VU φ300					
種　別	延　長	摘　要	種　別	延　長	摘　要	種　別	延　長	摘　要	種　別	延　長	摘　要
				36.0			2.0				
計	0.0		計	36.0	1式	計	2.0				

路線名　区画道路6－25号線

箇　　所　　調　　書

集水桝　G1-B500-L600-H1150			削孔φ300（マンホール）								
種　　別	箇　　所	摘　　要	種　　別	箇　　所	摘　　要	種　　別	箇　　所	摘　　要	種　　別	箇　　所	摘　　要
	1			1							
計	1		計	1							

路線名　区画道路6－26号線

延　　長　　調　　書

道路側溝　PU3-B300-H300			自由勾配側溝③(片土圧用)-B300								
種　別	延　長	摘　要	種　別	延　長	摘　要	種　別	延　長	摘　要	種　別	延　長	摘　要
	38.1	土工あり									
	37.2	土工あり									
計	75.3	土工あり	計	0.0							

路線名　区画道路6－27号線

延　　長　　調　　書

道路側溝　PU3-B300-H300			VU φ300								
種　別	延　長	摘　要	種　別	延　長	摘　要	種　別	延　長	摘　要	種　別	延　長	摘　要
	32.0	土工あり		5.8							
	29.7	土工あり		8.2							
計	61.7	土工あり	計	14.0							

路線名　区画道路6－27号線

箇　　所　　調　　書

集水桝　G1-B500-L600-H1150			削孔φ300（マンホール）								
種　　別	箇　　所	摘　　要	種　　別	箇　　所	摘　　要	種　　別	箇　　所	摘　　要	種　　別	箇　　所	摘　　要
	2			2							
計	2		計	2							

路線名　区画道路6－36号線

延　　長　　調　　書

道路側溝　PU3-B300-H300			横断溝　OU-B300-H300			VUφ300					
種　別	延　長	摘　要	種　別	延　長	摘　要	種　別	延　長	摘　要	種　別	延　長	摘　要
	46.0	土工L=46.0									
	45.8	土工L=43.7									
計	91.8	土工L=89.7	計	0.0		計	0.0				

数　量　計　算　書

道　路　側　溝 PU3-B300-H300（車道用）　　10m当り

種　別	規　格	算　式	単位	数　量	備　考
床　掘	土砂	1.12×0.46×10.0	m^3	5.2	
埋　戻	D	5.2-(0.42×0.36+0.56×0.10)×10.0	〃	3.1	
基　面　整　正		0.56×10.0	m^2	5.6	構造図参照
敷モルタル	1:3	0.36×0.03×10.0	m^3	0.11	
基　礎　砕　石	RC－40 t＝10㎝	0.56×10.0	m^2	5.6	
道路用側溝	300A　車道用		m	10.0	
コンクリート蓋	300車道用	(10.0-1.0)÷0.5	枚	18	
グレーチング蓋	車道用 T-14　細目 すべり止騒音防止ゴム付	300用　L＝1000　38.4kg/枚	枚	1	

数　量　計　算　書

自由勾配側溝①(片土圧用)-B300 (車道用)　　1式(33.84m)当り

種別	規格	算式	単位	数量	備考
床掘	土砂	別途算出	m^3	-	
埋戻	D	別途算出	〃	-	
基面整正		1.15×33.84	m^2	38.9	構造図参照
基礎コンクリート	σck=18N/mm^2	1.05×0.05×33.84	m^3	1.78	
基礎砕石	RC－40 t＝7.5cm	1.15×33.84	m^2	38.9	
インバートコンクリート	σck=18N/mm^2	(0.05×27.84+0.15×6.0)×0.30	m^3	0.69	
自由勾配側溝	B300-H800 片土圧用　車道用		m	27.84	
自由勾配側溝	B300-H900 片土圧用　車道用		m	6.0	
コンクリート蓋	300車道用	33.84/2.0＝17本、(17-3)/0.5	枚	28	
グレーチング蓋	車道用 T-14　細目 すべり止騒音防止ゴム付	300用　L＝1000	枚	3	

数　量　計　算　書

自由勾配側溝②(片土圧用)-B300 (車道用)　　1式(36.01m)当り

種別	規格	算式	単位	数量	備考
床掘	土砂	別途算出	m^3	-	
埋戻	D	別途算出	〃	-	
基面整正		1.15×(4.0+32.0)	m^2	41.4	構造図参照
基礎コンクリート	σck=18N/mm^2	(1.05×(4.0+32.0))×0.05	m^3	1.89	
基礎砕石	RC－40 t＝7.5cm	1.15×(4.0+32.0)	m^2	41.4	
インバートコンクリート	σck=18N/mm^2	(0.05×4.0+0.15×32.0)×0.30	m^3	1.50	
自由勾配側溝	B300-H800 片土圧用　車道用		m	4.0	
自由勾配側溝	B300-H900 片土圧用　車道用		m	32.0	
コンクリート蓋	300車道用	36.0/2.0＝18本、(18-3)/0.5	枚	30	
グレーチング蓋	車道用 T-14　細目 すべり止騒音防止ゴム付	300用　L＝1000	枚	3	

数　量　計　算　書

硬質塩化ビニル管　VUφ300　　10m当り

種別	規格	算式	単位	数量	備考
床掘	土砂	(0.85+1.86)×1/2×1.01×10.0	m^3	13.7	
埋戻	C	(1.41+1.86)×1/2×0.451×10.0	〃	7.4	
基面整正		0.85×10.0	m^2	8.5	
基礎砂		((0.85+1.41)×1/2×0.56−0.309^2×π÷4)×10.0	m^3	5.6	構造図参照
硬質塩化ビニル管	VUφ300		m	10.0	

数　量　計　算　書

集水桝　G1－B500－L600－H1150　　1ヶ所当り

種別	規格	算式	単位	数量	備考
床掘	土砂	(1.90×2.00+3.26×3.36)×1/2×1.36	m^3	10.0	
埋戻	D	10.0-(0.90×1.00×1.16+1.00×1.10×0.20)	〃	8.7	
基面整正		1.00×1.10	m^2	1.1	構造図参照
コンクリート	σck=18N/mm^2	0.90×1.00×1.30-(0.50×0.60×1.15+(0.09×2+0.07)×0.20)	m^3	0.78	床掘深＝1.36
型枠	小型	(0.90+1.00+0.50+0.60)×1.30×2-(0.09×2+0.07)×2	m^2	7.3	平均控除面積
基礎砕石	RC－40 t＝20㎝	1.00×1.10	m^2	1.1	300×300　A＝0.09m^2
グレーチング蓋	T-14　110°開閉 すべり止	500×600用　37.2kg/組	組	1	φ300　A＝0.07m^2
足掛け金物	W=0.30m		箇所	2	

数　量　計　算　書

集水桝　G1－B500－L600－H1600　　1ヶ所当り

種別	規格	算式	単位	数量	備考
床掘	土砂	(1.90×2.00+3.66×3.76)×1/2×1.76	m^3	15.5	
埋戻	D	15.5-(0.90×1.00×1.56+1.00×1.10×0.20)	〃	13.9	
基面整正		1.00×1.10	m^2	1.1	構造図参照
コンクリート	σck=18N/mm^2	0.90×1.00×1.75-(0.50×0.60×1.60+(0.09×2+0.07)×0.20)	m^3	1.05	床掘深＝1.76
型枠	小型	(0.90+1.00+0.50+0.60)×1.75×2-(0.09×2+0.07)×2	m^2	10.0	平均控除面積
基礎砕石	RC－40 t＝20㎝	1.00×1.10	m^2	1.1	300×300　A＝0.09m^2
グレーチング蓋	T-14　110°開閉 すべり止	500×600用　37.2kg/組	組	1	φ300　A＝0.07m^2
足掛け金物	W=0.30m		箇所	3	

用水工(その他)　数量総括表

種別	単位	規格	K6-26					計
作業土工								
床掘	m^3	土砂						128.9
埋戻	m^3	D						122.8
基面整正	m^2							17.1
台付管	m	φ200	47.4					47.4

構 造 物 土 工 集 計 表

用水工

種　　別	床掘 （土砂 ）			埋戻 （C）			埋戻 （D）			基面整正		
	単位当数量	数 量	計	単位当数量	数 量	計	単位当数量	数 量	計	単位当数量	数 量	計
台付管φ200	2.72	47.4	128.9				2.59	47.4	122.8	0.36	47.4	17.1
計			128.9			0.0			122.8			17.1

路線名　K6-26号線用水

延　　長　　調　　書

台付管φ200			VPφ200								
種　　別	延　　長	摘　　要	種　　別	延　　長	摘　　要	種　　別	延　　長	摘　　要	種　　別	延　　長	摘　　要
	47.4										
計	47.4		計	0.0							

数　量　計　算　書

台　付　管　φ200　　１０ｍ当り

種別	規格	算式	単位	数量	備考
床掘	土砂	(0.90+2.50)×1/2×1.60×10.0	m^3	27.2	
埋戻	D	27.2-(0.072+0.36×0.15)×10.0	〃	25.9	
基面整正		0.36×10.0	m^2	3.6	構造図参照
敷モルタル	１：３	0.16×0.03×10.0	m^3	0.05	
基礎砕石	RC-40 t=15cm	0.36×10.0	m^2	3.6	台付管控除面積
台付管	φ200		m	10.0	A＝0.072㎡
					平均床掘深
					H＝1.60

舗装工（その他）　数量総括表

種別	単位	規格	6-24	6-25①	6-26	6-27					計
アスファルト車道舗装工											
上層路盤工	㎡	再生粒度調整砕石 RM-30　t=10cm、4.0m≦W	285.9	311.0	224.4	180.0					1,001.3
表層	㎡	再生密粒度アスコン(13) t=4cm、4.0m≦W	285.9	311.0	224.4	180.0					1,001.3
仮設アスファルト車道舗装工											
路盤工	㎡	再生粒度調整砕石 RM-30　t=10cm、4.0m≦W				26.9					26.9
表層	㎡	再生密粒度アスコン(13) t=4cm、4.0m≦W				26.9					26.9

数　量　計　算　書

舗装面積(その他)　　1式当り

種別	規格	算式	単位	数量	備考
ｱｽﾌｧﾙﾄ車道舗装工					
6-24　号　線		舗装計画平面図より			
車　道　舗　装	表層　t=4cm 上層路盤工　t=10cm	4.0m≦W	m2	285.9	
6-25　号　線　①		舗装計画平面図より			
車　道　舗　装	表層　t=4cm 上層路盤工　t=10cm	4.0m≦W	m2	311.0	
6-26　号　線		舗装計画平面図より			
車　道　舗　装	表層　t=4cm 上層路盤工　t=10cm	4.0m≦W	m2	224.4	
6-27　号　線		舗装計画平面図より			
車　道　舗　装	表層　t=4cm 上層路盤工　t=10cm	4.0m≦W	m2	180.0	
仮設車道舗装	表層　t=4cm 路盤工　t=10cm	4.0m≦W	m2	26.9	

位 置 図
施工箇所
三 原 市
東本通土地区画整理工事（6-5工区）

工事数量総括表

費目・工種明細など	規格1・規格2	単位		数量	備考
本工事費					
道路改良		式		1	レベル1
道路土工		式		1	レベル2
掘削工		式		1	レベル3
掘削	土砂 障害無し	m3		180	レベル4
路体盛土工		式		1	レベル3
路体(築堤)盛土	施工幅員4.0m以上	m3		170	レベル4
路床盛土工		式		1	レベル3
路床盛土	施工幅員4.0m以上	m3		210	レベル4
土砂等運搬	土砂	m3		200	レベル4
残土処理工		式		1	レベル3
排水構造物工		式		1	レベル2
作業土工		式		1	レベル3
側溝工		式		1	レベル3
プレキャストU型側溝	PU3-300A	m		241	レベル4
自由勾配側溝	自由勾配側溝①　B300（片土圧）	m		34	レベル4
自由勾配側溝	自由勾配側溝②　B300（片土圧）	m		36	レベル4
管渠工		式		1	レベル3

工事数量総括表

費目・工種明細など	規格1・規格2	単位		数量	備考
暗渠排水管	VUφ300	m		25	レベル4
鉄筋コンクリート台付管（用水）	台付管φ200	m		47	レベル4
集水桝・マンホール工		式		1	レベル3
現場打ち集水桝	G1 B500-L600-H1150 法面作業補正無し	箇所		3	レベル4
現場打ち集水桝	G1 B500-L600-H1600 法面作業補正無し	箇所		2	レベル4
構造物撤去工		式		1	レベル2
構造物取壊し工		式		1	レベル3
コンクリート構造物取壊し	無筋構造物	m3		68	レベル4
舗装版切断	As舗装版	式		1	レベル4
舗装版破砕	As舗装版	m2		241	レベル4
運搬処理工		式		1	レベル3
殻運搬	Co殻(無筋)	m3		68	レベル4
殻運搬	As殻	m3		10	レベル4
殻処分	Co殻(無筋)	m3		68	レベル4
殻処分	As殻	m3		10	レベル4
舗装		式		1	レベル1
舗装工		式		1	レベル2
アスファルト舗装工		式		1	レベル3

工事数量総括表

費目・工種明細など	規格1・規格2	単位		数量	備考
路盤(車道・路肩部)	RM-30 t=10cm	m2		1,001	レベル4
表層(車道・路肩部)	再生密粒度アスコン t=4cm	m2		1,001	レベル4
区画線工		式		1	レベル2
区画線工		式		1	レベル3
溶融式区画線	白色 排水性舗装用無し	m		152	レベル4
仮設工		式		1	レベル2
工事用道路工		式		1	レベル3
全工種共通仮設		式		1	レベル1
仮設工		式		1	レベル2
交通管理工		式		1	レベル3
交通誘導警備員		式		1	レベル4
＊＊直接工事費＊＊					
技術管理費					
技術管理費		式		1	レベル2
技術管理費		式		1	レベル3
支持力試験費		式		1	レベル4
共通仮設費率分					
＊＊共通仮設費計＊＊					

工事数量総括表

費目・工種明細など	規格1・規格2	単位		数量	備考
＊＊純工事費＊＊					
現場管理費					
＊＊工事原価＊＊					
一般管理費率分					
契約保証費					
一般管理費計					
＊＊工事価格＊＊					
＊＊消費税相当額＊＊					
＊＊工事費計＊＊					
＊＊契約保証費計＊＊					

総括情報表

変更回数	0
適用単価地区	65 三原市(本郷)
単価適用日	00-07.02.01(0)
諸経費体系	1 公共(一般)

	当世代	前世代
工種	04 道路改良工事	
施工地域・工事場所区分	00 補正なし	
復興補正区分	00 補正なし	
週休補正区分	09 閉所型・月単位	
現場事務所等の貸与区分	00 補正なし	
ＩＣＴ補正区分	00 補正なし	
冬期補正係数	00 補正なし	
緊急工事区分	00 通常工事 ０％	
前払金支出割合区分	00 補正無し	
契約保証区分	01 金銭的保証(0.04%)	

建設技能労働者や交通誘導員等の現場労働者にかかる経費として，労務費のほか各種経費（法定福利費の事業者負担額，労務管理費，安全訓練等に要する費用等）が必要であり，本積算ではこれらを現場管理費等の一部として率計上している。

≪凡例≫

Co ･･･コンクリート　　As ･･･アスファルト
DT ･･･ダンプトラック　　BH ･･･バックホウ
CC ･･･クローラクレーン　TC ･･･トラッククレーン
RTC･･･ラフテレーンクレーン

本工事費　内訳表

費目・工種・施工名称など	数量	単位	単価	金額	備考
本工事費					X1000
道路改良	1	式			Y1E01　　レベル1
道路土工	1	式			Y1E0101　　レベル2
掘削工	1	式			Y1E010101　レベル3
掘削 土砂 障害無し	180	m3			Y1E01010101レベル4
掘削 土砂 オープンカット 押土無し 障害無し 5,000m3未満	130	m3			SPK24040001 00 単第0 -0001　表
掘削 土砂（表土） オープンカット 押土無し 障害無し 5,000m3未満	50	m3			SPK24040001 00 単第0 -0002　表
路体盛土工	1	式			Y1E010103　レベル3
路体(築堤)盛土 施工幅員4.0m以上	170	m3			Y1E01010301レベル4

本工事費　内訳表

費目・工種・施工名称など	数量	単位	単価	金額	備考
路体(築堤)盛土 施工幅員4.0m以上 施工数量20,000m3未満 障害無し	170	m3			SPK24040004 00 単第0 -0003 表
路床盛土工	1	式			Y1E010105 レベル3
路床盛土 施工幅員4.0m以上	210	m3			Y1E01010501レベル4
路床盛土 施工幅員4.0m以上 施工数量20,000m3未満 障害無し	210	m3			SPK24040005 00 単第0 -0004 表
土砂等運搬 土砂	200	m3			Y1E01010502レベル4
積込(ルーズ) 土砂 土量50,000m3未満	200	m3			SPK24040007 00 単第0 -0005 表
土砂等運搬 標準 土砂(岩塊・玉石混り土含む) DID区間無し 距離0.3km以下	200	m3			SPK24040002 00 単第0 -0006 表
残土処理工	1	式			Y1E010110 レベル3
土砂等運搬 土砂	50	m3			Y1E01011002レベル4

本工事費　内訳表

費目・工種・施工名称など	数量	単位	単価	金額	備考
土砂等運搬 標準 土砂(岩塊・玉石混り土含む) DID区間無し 距離4.0km以下(3.0km超)	50	m3			SPK24040002 00 単第0 -0007 表
残土等処分	50	m3			Y1E01011003レベル4
【直接工事費に含まれる処分費等】 「処分費等」の取扱いによる					#0041
投棄料	50	m3			T9003 00
排水構造物工	1	式			Y1E0109 レベル2
作業土工	1	式			Y1E010901 レベル3
床掘り 土砂	280	m3			Y1E01090102レベル4
床掘り 土砂 平均施工幅1m以上2m未満 土留方式無し 障害無し	280	m3			SPK24040015 00 単第0 -0008 表
床掘り（用水） 土砂	130	m3			Y1E01090102レベル4

本工事費　内訳表

費目・工種・施工名称など	数量	単位	単価	金額	備考
床掘り 土砂 平均施工幅1m以上2m未満 土留方式無し 障害無し	130	m3			SPK24040015 00 単第0 -0008 表
埋戻し 土砂	180	m3			Y1E01090103レベル4
埋戻し 最大埋戻幅1m以上4m未満	20	m3			SPK24040020 00 単第0 -0009 表
埋戻し 最大埋戻幅1m未満	160	m3			SPK24040020 00 単第0 -0010 表
埋戻し（用水） 土砂	120	m3			Y1E01090103レベル4
埋戻し 最大埋戻幅1m未満	120	m3			SPK24040020 00 単第0 -0010 表
基面整正	240	m2			Y1E01090104レベル4
基面整正	240	m2			SPK24040017 00 単第0 -0011 表
基面整正（用水）	20	m2			Y1E01090104レベル4

本工事費　内訳表

費目・工種・施工名称など	数量	単位	単価	金額	備考
基面整正	20	m2			SPK24040017 00 単第0 -0011 表
側溝工	1	式			Y1E010903 レベル3
プレキャストU型側溝 PU3-300A	241	m			Y1E01090301レベル4
U型側溝 落ちふた式U形側溝(JIS_A_5372)3種 300A[300×300×2000]	241	m			SDT00013 00 単第0 -0012 表
蓋版 落ちふた式U形側溝(JIS_A_5372)3種ふた 300[412×95×500]	434	枚			SDT00017 00 単第0 -0013 表
蓋版 蓋版(各種) 40≧重量	24	枚			SDT00017 00 単第0 -0014 表
自由勾配側溝 自由勾配側溝①　B300（片土圧）	34	m			Y1E01090304レベル4
自由勾配側溝 材料別途 1000<重量≦2000	34	m			SDT00015 00 単第0 -0015 表
自由勾配側溝 B300-H800（片土圧）	14	個			W0001

本工事費　内訳表

費目・工種・施工名称など	数量	単位	単価	金額	備考
自由勾配側溝 B300-H900（片土圧）	3	個			W0001
蓋版 蓋版(各種) 40<重量≦170	28	枚			SDT00017　00 単第0 -0016　表
蓋版 蓋版(各種) 40≧重量	3	枚			SDT00017　00 単第0 -0017　表
自由勾配側溝 自由勾配側溝②　B300（片土圧）	36	m			Y1E01090304レベル4
自由勾配側溝 材料別途 1000<重量≦2000	36	m			SDT00015　00 単第0 -0018　表
自由勾配側溝 B300-H800（片土圧）	2	個			W0001
自由勾配側溝 B300-H900（片土圧）	16	個			W0001
蓋版 蓋版(各種) 40<重量≦170	30	枚			SDT00017　00 単第0 -0016　表
蓋版 蓋版(各種) 40≧重量	3	枚			SDT00017　00 単第0 -0017　表

本工事費　内訳表

費目・工種・施工名称など	数量	単位	単価	金額	備考
管渠工	1	式			Y1E010904　レベル3
暗渠排水管 VUφ300	25	m			Y1E01090403レベル4
暗渠排水管 据付 直管 200～400mm 硬質ポリ塩化ビニル管 VU 呼び径300mm	25	m			SPK24040092 00 単第0 -0019　表
削孔 VUφ300用	5	孔			W0001
マンホール用可とう継手 貼付タイプ 塩ビ管径300mm,ヒューム管径250mm	5	組			TH011030　00
鉄筋コンクリート台付管（用水） 台付管φ200	47	m			Y1E01090404レベル4
鉄筋コンクリート台付管 据付 管径200mm 台付鉄筋コンクリート管(重圧管)	47	m			SPK24040097 00 単第0 -0020　表
集水桝・マンホール工	1	式			Y1E010905　レベル3
現場打ち集水桝 G1 B500-L600-H1150 法面作業補正無し	3	箇所			Y1E01090502レベル4

本工事費　内訳表

費目・工種・施工名称など	数量	単位	単価	金額	備考
現場打ち集水桝・街渠桝(本体) 18-8-25(20)BB 0.77m3を超え0.82m3以下	3	箇所			SPK24040105 00 単第0 -0021 表
蓋版 蓋版(各種) 40≧重量	3	枚			SDT00017 00 単第0 -0022 表
現場打ち集水桝 G1 B500-L600-H1600 法面作業補正無し	2	箇所			Y1E01090502レベル4
現場打ち集水桝・街渠桝(本体) 18-8-25(20)BB 1.03m3を超え1.09m3以下	2	箇所			SPK24040105 00 単第0 -0023 表
蓋版 蓋版(各種) 40≧重量	2	枚			SDT00017 00 単第0 -0022 表
構造物撤去工	1	式			Y1E0112 レベル2
構造物取壊し工	1	式			Y1E011206 レベル3
コンクリート構造物取壊し 無筋構造物	68	m3			Y1E01120601レベル4
構造物とりこわし工(無筋構造物) 機械施工	68	m3			SDT00031 00 単第0 -0024 表

本工事費　内訳表

費目・工種・施工名称など	数量	単位	単価	金額	備考
舗装版切断 As舗装版	11	m			Y1E01120602レベル4
舗装版切断 アスファルト舗装版 アスファルト舗装版厚15cm以下	11	m			SPK24040306 00 単第0 -0025　表
舗装版破砕 As舗装版	241	m2			Y1E01120603レベル4
舗装版破砕 アスファルト舗装版 障害等無し 舗装版厚15cm以下	241	m2			SPK24040305 00 単第0 -0026　表
運搬処理工	1	式			Y1E011216　レベル3
殻運搬 Co殻(無筋)	68	m3			Y1E01121601レベル4
殻運搬 Co(無筋)構造物とりこわし DID区間無し 運搬距離8.0km以下(5.7km超)	68	m3			SPK24040151 00 単第0 -0027　表
殻運搬 As殻	10	m3			Y1E01121601レベル4
殻運搬 舗装版破砕 DID区間無し 運搬距離3.5km以下(1.5km超)	10	m3			SPK24040151 00 単第0 -0028　表

本工事費　内訳表

費目・工種・施工名称など	数量	単位	単価	金額	備考
殻処分 Co殻(無筋)	68	m3			Y1E01121602レベル4
【直接工事費に含まれる処分費等】 「処分費等」の取扱いによる					#0041
コンクリート塊受入費(無筋) 再生工場搬入	161	t			T9005　　00
殻処分 As殻	10	m3			Y1E01121602レベル4
【直接工事費に含まれる処分費等】 「処分費等」の取扱いによる					#0041
アスファルト殻受入費 再生工場搬入	23	t			T9006　　00
舗装	1	式			Y1E02　　レベル1
舗装工	1	式			Y1E0204　　レベル2
アスファルト舗装工	1	式			Y1E020404　レベル3

本工事費　内訳表

費目・工種・施工名称など	数量	単位	単価	金額	備考
路盤(車道・路肩部) RM-30 t=10cm	1,001	m2			Y1E02040403レベル4
上層路盤(車道・路肩部) RM-30 全仕上り厚100mm 1層施工	1,001	m2			SPK24040234 00 単第0 -0029 表
表層(車道・路肩部) 再生密粒度アスコン t=4cm	1,001	m2			Y1E02040409レベル4
表層(車道・路肩部) 平均幅員3.0m超 1層当り平均仕上厚40mm	1,001	m2			SPK24040241 00 単第0 -0030 表
区画線工	1	式			Y1E0210 レベル2
区画線工	1	式			Y1E021001 レベル3
溶融式区画線 白色 排水性舗装用無し	152	m			Y1E02100101レベル4
区画線設置(溶融式) 実線_15cm 外側線1	114	m			SDT00001 00 単第0 -0031 表
区画線設置(溶融式) 破線_30cm 外側線2	15	m			SDT00001 00 単第0 -0032 表

本工事費　内訳表

費目・工種・施工名称など	数量	単位	単価	金額	備考
区画線設置(溶融式) 矢印・記号・文字_15cm換算 T字線	23	m			SDT00001　00 単第0 -0033　表
仮設工	1	式			Y1E0215　レベル2
工事用道路工	1	式			Y1E021501　レベル3
仮設舗装	27	m2			Y1E02150105レベル4
上層路盤(車道・路肩部) RM-30 全仕上り厚100mm 1層施工	27	m2			SPK24040234 00 単第0 -0029　表
表層(車道・路肩部) 平均幅員3.0m超 1層当り平均仕上厚40mm	27	m2			SPK24040241 00 単第0 -0030　表
全工種共通仮設	1	式			Y1J01　レベル1
仮設工	1	式			Y1J0101　レベル2
交通管理工	1	式			Y1J010121　レベル3

本工事費　内訳表

費目・工種・施工名称など	数量	単位	単価	金額	備考
交通誘導警備員	1	式			Y1J01012101レベル4
交通誘導警備員B	56	人			R0369　　00
＊＊直接工事費＊＊ #0020計=支給品等(材料),無償貸付					
技術管理費					Z0006
技術管理費	1	式			YZZ06　　レベル2
技術管理費	1	式			YZZ06001　　レベル3
支持力試験費	1	式			YZZ06001002レベル4
サウンディング 動的円錐貫入試験 中型	6	m			TH003308　　00
共通仮設費率分					Z0019

本工事費　内訳表

費目・工種・施工名称など	数量	単位	単価	金額	備考
計算情報…… 対象額…… 率……					
＊＊共通仮設費計＊＊					
＊＊純工事費＊＊					
現場管理費 計算情報…… 対象額…… 率……					
＊＊工事原価＊＊					
一般管理費率分 計算情報…… 対象額…… 率……					前払補正率…
契約保証費 計算情報…… 対象額…… 率……					当初請対額 当初対象額
一般管理費計					
＊＊工事価格＊＊					

本工事費　内訳表

費目・工種・施工名称など	数量	単位	単価	金額	備考
＊＊消費税相当額＊＊ 計算情報…… 対象額…… 率……					
＊＊工事費計＊＊					
＊＊契約保証費計＊＊					

施工単価表

掘削　　SPK24040001　　単第0 -0001　表

土砂 オープンカット 押土無し　　障害無し 5,000m3未満　　1　　m3　　当り

機械構成比:　44.26%　　労務構成比:　36.73%　　材料構成比:　19.01%　　市場単価構成比:　0.00%　　標準単価：　328.03000

代表機労材規格(積算地区)	構成比	単価(積算地区)	代表機労材規格(東京地区)	単価(東京地区)	備考
バックホウ(クローラ型) 標準型・超低騒音型・排3 山積0.8/平積0.6m3	44.26%		バックホウ(クローラ型) 標準型・超低騒音型・排3 山積0.8/平積0.6m3		MTPC00128 MTPT00128
運転手(特殊)	36.73%		運転手(特殊)		RTPC00006 RTPT00006
軽油 パトロール給油,2～4KL積載車給油	19.01%		軽油パトロール給油		TTPC00013 TTPT00013
積算単価			積算単価		EP001
A=1　土砂 C=2　押土無し E=3　5,000m3未満			B=1　オープンカット D=1　障害無し		

施工単価表

掘削　　SPK24040001　　単第0 -0002　表

土砂（表土）　オープンカット 押土無し　　障害無し 5,000m3未満　　1　　m3　　当り

機械構成比:　44.26%　　労務構成比:　36.73%　　材料構成比:　19.01%　　市場単価構成比:　0.00%　　標準単価：　328.03000

代表機労材規格(積算地区)	構成比	単価(積算地区)	代表機労材規格(東京地区)	単価(東京地区)	備考
バックホウ(クローラ型) 標準型・超低騒音型・排3 山積0.8/平積0.6m3	44.26%		バックホウ(クローラ型) 標準型・超低騒音型・排3 山積0.8/平積0.6m3		MTPC00128 MTPT00128
運転手(特殊)	36.73%		運転手(特殊)		RTPC00006 RTPT00006
軽油 パトロール給油,2～4KL積載車給油	19.01%		軽油パトロール給油		TTPC00013 TTPT00013
積算単価			積算単価		EP001
A=1　土砂 C=2　押土無し E=3　5,000m3未満			B=1　オープンカット D=1　障害無し		

施工単価表

路体(築堤)盛土　　SPK24040004　　単第0 -0003　表

施工幅員4.0m以上　　施工数量20,000m3未満 障害無し　　1　m3　当り

機械構成比: 17.97%　労務構成比: 66.93%　材料構成比: 15.10%　市場単価構成比: 0.00%　標準単価： 231.60000

代表機労材規格(積算地区)	構成比	単価(積算地区)	代表機労材規格(東京地区)	単価(東京地区)	備考
<賃>ブルドーザ 湿地,7t級 排出ガス対策型(第1,2次基準値)低騒音	11.28%		<賃>ブルドーザ 湿地,7t級 排出ガス対策型(第1,2次基準値)低騒音		KTPC00036 KTPT00036
<賃>振動ローラ(土木用フラットSドラム型) 質量11～12t 排出ガス対策型(第1,2,3次基準値)低騒音	6.69%		振動ローラ(土工用) [フラット・シングルドラム型] 質量11～12t		KTPC00058 KTPT00058
運転手(特殊)	46.30%		運転手(特殊)		RTPC00006 RTPT00006
普通作業員	20.63%		普通作業員		RTPC00002 RTPT00002
軽油 パトロール給油,2～4KL積載車給油	15.10%		軽油パトロール給油		TTPC00013 TTPT00013
積算単価			積算単価		EP001
A=3　施工幅員4.0m以上 C=1　障害無し			B=1　施工数量20,000m3未満		

施工単価表

路床盛土　　SPK24040005　　単第0 -0004　表

施工幅員4.0m以上　　施工数量20,000m3未満 障害無し　　1　m3　当り

機械構成比: 18.46%　労務構成比: 65.59%　材料構成比: 15.95%　市場単価構成比: 0.00%　標準単価： 356.47000

代表機労材規格(積算地区)	構成比	単価(積算地区)	代表機労材規格(東京地区)	単価(東京地区)	備考
<賃>ブルドーザ 湿地,7t級 排出ガス対策型(第1,2次基準値)低騒音	9.86%		<賃>ブルドーザ 湿地,7t級 排出ガス対策型(第1,2次基準値)低騒音		KTPC00036 KTPT00036
<賃>振動ローラ(土木用フラットSドラム型) 質量11～12t 排出ガス対策型(第1,2,3次基準値)低騒音	8.60%		振動ローラ(土工用) [フラット・シングルドラム型] 質量11～12t		KTPC00058 KTPT00058
運転手(特殊)	45.48%		運転手(特殊)		RTPC00006 RTPT00006
普通作業員	20.11%		普通作業員		RTPC00002 RTPT00002
軽油 パトロール給油,2～4KL積載車給油	15.95%		軽油パトロール給油		TTPC00013 TTPT00013
積算単価			積算単価		EP001
A=3　施工幅員4.0m以上 C=1　障害無し			B=1　施工数量20,000m3未満		

施工単価表

積込(ルーズ)　　SPK24040007　　単第0 -0005　表

土砂　　土量50,000m3未満　　1　　m3　　当り

機械構成比:　43.43%　　労務構成比:　37.88%　　材料構成比:　18.69%　　市場単価構成比:　0.00%　　標準単価:　236.18000

代表機労材規格(積算地区)	構成比	単価(積算地区)	代表機労材規格(東京地区)	単価(東京地区)	備考
バックホウ(クローラ型) 標準型・排2014 山積0.8/平積0.6m3	43.43%		バックホウ(クローラ型) 標準型・排2014 山積0.8/平積0.6m3)		MTPC00153 MTPT00153
運転手(特殊)	37.88%		運転手(特殊)		RTPC00006 RTPT00006
軽油 パトロール給油,2～4KL積載車給油	18.69%		軽油パトロール給油		TTPC00013 TTPT00013
積算単価			積算単価		EP001
A=1　　土砂			B=1　　土量50,000m3未満		

施工単価表

土砂等運搬　　SPK24040002　　単第0 -0006　表

標準 土砂(岩塊・玉石混り土含む)　DID区間無し 距離0.3km以下　　1　m3　当り

機械構成比: 45.59%　労務構成比: 39.52%　材料構成比: 14.89%　市場単価構成比: 0.00%　標準単価： 368.39000

代表機労材規格(積算地区)	構成比	単価(積算地区)	代表機労材規格(東京地区)	単価(東京地区)	備考
ダンプトラック[オンロード・ディーゼル] 10t積級 (タイヤ損耗費及び補修費(良好)を含む)	45.59%		ダンプトラック[オンロード・ディーゼル] 10t積級 (タイヤ損耗費及び補修費(良好)を含む)		MTPC00018T1 MTPT00018T1
運転手(一般)	39.52%		運転手(一般)		RTPC00007 RTPT00007
軽油 パトロール給油,2～4KL積載車給油	14.89%		軽油パトロール給油		TTPC00013 TTPT00013
積算単価			積算単価		EP001
A=1 標準 C=1 土砂(岩塊・玉石混り土含む) E=1 距離0.3km以下			B=1 バックホウ山積0.8m3(平積0.6m3) D=1 DID区間無し		

施工単価表

土砂等運搬　　SPK24040002　　単第0 -0007　表

標準 土砂(岩塊・玉石混り土含む)　DID区間無し 距離4.0km以下(3.0km超)　1　m3　当り

機械構成比: 45.59%　労務構成比: 39.52%　材料構成比: 14.89%　市場単価構成比: 0.00%　標準単価： 850.14000

代表機労材規格(積算地区)	構成比	単価(積算地区)	代表機労材規格(東京地区)	単価(東京地区)	備考
ダンプトラック[オンロード・ディーゼル] 10t積級 (タイヤ損耗費及び補修費(良好)を含む)	45.59%		ダンプトラック[オンロード・ディーゼル] 10t積級 (タイヤ損耗費及び補修費(良好)を含む)		MTPC00018T1 MTPT00018T1
運転手(一般)	39.52%		運転手(一般)		RTPC00007 RTPT00007
軽油 パトロール給油,2～4KL積載車給油	14.89%		軽油パトロール給油		TTPC00013 TTPT00013
積算単価			積算単価		EP001
A=1 標準 C=1 土砂(岩塊・玉石混り土含む) E=13 距離4.0km以下(3.0km超)			B=1 バックホウ山積0.8m3(平積0.6m3) D=1 DID区間無し		

施工単価表

床掘り　　SPK24040015　　単第0 -0008　表

土砂 平均施工幅1m以上2m未満　　土留方式無し 障害無し　　1　　m3　　当り

機械構成比:　20.36%　　労務構成比:　65.67%　　材料構成比:　13.97%　　市場単価構成比:　0.00%　　標準単価:　281.39000

代表機労材規格(積算地区)	構成比	単価(積算地区)	代表機労材規格(東京地区)	単価(東京地区)	備考
<賃>後方超小旋回バックホウ(クローラ型) 山積0.45m3(平積0.35m3) 排出ガス対策型(第1,2,3次基準値)低騒音	20.36%		バックホウ(クローラ型) [後方超小旋回型] 山積0.45m3(平積0.35m3)		KTPC00066 KTPT00066
運転手(特殊)	65.67%		運転手(特殊)		RTPC00006 RTPT00006
軽油 パトロール給油,2～4KL積載車給油	13.97%		軽油パトロール給油		TTPC00013 TTPT00013
積算単価			積算単価		EP001
A=1　土砂 C=1　土留方式無し E=1　-(全ての費用)			B=2　平均施工幅1m以上2m未満 D=1　障害無し		

施工単価表

埋戻し　　SPK24040020　　単第0 -0009　表

最大埋戻幅1m以上4m未満　　1　m3　当り

機械構成比: 9.76%　労務構成比: 81.50%　材料構成比: 8.74%　市場単価構成比: 0.00%　標準単価： 1,928.70000

代表機労材規格(積算地区)	構成比	単価(積算地区)	代表機労材規格(東京地区)	単価(東京地区)	備考
<賃>バックホウ(クローラ型) 山積0.8m3(平積0.6) 排1～3,2011,2014	8.18%		バックホウ クローラ型 山積0.8m3(平積0.6m3)		KTPC00018 KTPT00018
<賃>振動ローラ(ハンドガイド式) 質量0.5～0.6t	1.48%		振動ローラ(舗装用) [ハンドガイド式] 質量0.5～0.6t		KTPC00070 KTPT00070
<賃>タンパ(ランマ) 質量60～80kg	0.10%		タンパ及びランマ 質量60～80kg		KTPC00020 KTPT00020
普通作業員	39.69%		普通作業員		RTPC00002 RTPT00002
特殊作業員	26.02%		特殊作業員		RTPC00001 RTPT00001
運転手(特殊)	15.79%		運転手(特殊)		RTPC00006 RTPT00006
軽油 パトロール給油,2～4KL積載車給油	8.61%		軽油パトロール給油		TTPC00013 TTPT00013
ガソリン,レギュラー スタンド渡し,スタンド給油	0.13%		ガソリンレギュラースタンド		TTPC00014 TTPT00014
積算単価			積算単価		EP001

施工単価表

埋戻し　　SPK24040020　　単第0 -0009　表

最大埋戻幅1m以上4m未満　　1　　m3　　当り

機械構成比:　9.76%　労務構成比:　81.50%　材料構成比:　8.74%　市場単価構成比:　0.00%　　標準単価：　1,928.70000

代表機労材規格(積算地区)	構成比	単価(積算地区)	代表機労材規格(東京地区)	単価(東京地区)	備考
A=3　最大埋戻幅1m以上4m未満			D=1　-(全ての費用)		

施工単価表

埋戻し　　SPK24040020　　単第0 -0010　表

最大埋戻幅1m未満　　1　m3　当り

機械構成比: 9.57%　労務構成比: 86.79%　材料構成比: 3.64%　市場単価構成比: 0.00%　標準単価： 3,157.90000

代表機労材規格(積算地区)	構成比	単価(積算地区)	代表機労材規格(東京地区)	単価(東京地区)	備考
バックホウ(クローラ型) 後方超小旋回・超低騒音・排2014 山積0.45/平積0.35m3	8.96%		バックホウ(クローラ型) 後方超小旋回・超低騒・排2014 山積0.45/平積0.35m3		MTPC00159 MTPT00159
<賃>タンパ(ランマ) 質量60～80kg	0.61%		タンパ及びランマ 質量60～80kg		KTPC00020 KTPT00020
普通作業員	53.01%		普通作業員		RTPC00002 RTPT00002
特殊作業員	25.36%		特殊作業員		RTPC00001 RTPT00001
運転手(特殊)	8.42%		運転手(特殊)		RTPC00006 RTPT00006
軽油 パトロール給油,2～4KL積載車給油	2.80%		軽油パトロール給油		TTPC00013 TTPT00013
ガソリン,レギュラー スタンド渡し,スタンド給油	0.84%		ガソリンレギュラースタンド		TTPC00014 TTPT00014
積算単価			積算単価		EP001
A=4　最大埋戻幅1m未満			D=1　-(全ての費用)		

施工単価表

埋戻し　　SPK24040020　　単第0 -0010　表

最大埋戻幅1m未満　　1　　m3　　当り

機械構成比:　9.57%　労務構成比:　86.79%　材料構成比:　3.64%　市場単価構成比:　0.00%　標準単価：　3,157.90000

代表機労材規格(積算地区)	構成比	単価(積算地区)	代表機労材規格(東京地区)	単価(東京地区)	備考

施工単価表

基面整正　　SPK24040017　　単第0 -0011　表

1　m2　当り

機械構成比: 0.00%　労務構成比: 100.00%　材料構成比: 0.00%　市場単価構成比: 0.00%　標準単価： 478.00000

代表機労材規格(積算地区)	構成比	単価(積算地区)	代表機労材規格(東京地区)	単価(東京地区)	備考
普通作業員	100.00%		普通作業員		RTPC00002 RTPT00002
積算単価			積算単価		EP001

施工単価表

U型側溝　　SDT00013　　単第0 -0012　表

落ちふた式U形側溝(JIS_A_5372)3種　　300A[300×300×2000]　　1　　m　　当り

名称・規格など	数量	単位	単価	金額	備考
昼間_U型側溝【手間のみ】 L=2000_1000kg/個以下 時間的制約なし	1.000	m			
落ちふた式U形側溝(JISA5372)3種300A 300*300*2,000 参考質量419kg	0.500	本			
再生クラッシャラン 40～0mm	0.055	m3			
諸雑費	1	式			
＊＊＊　単位当たり　＊＊＊	1	m			
A=1　昼間施工 C=12　300A[300×300×2000] I=1　-			B=3　落ちふた式U形側溝(JIS_A_5372)3種 G=1　時間的制約なし J=1　-		
K=2　RC-40			M=1　-		

施工単価表

蓋版　　SDT00017　　単第0 -0013　表

落ちふた式U形側溝(JIS_A_5372)3種ふた　　300[412×95×500]　　1　　枚　　当り

名称・規格など	数量	単位	単価	金額	備考
昼間_蓋版【手間のみ】 コンクリート・鋼製_40を超え170kg/枚以下 時間的制約なし	1.000	枚			
落ちふた式U形側溝(JISA5372)3種ふた300 412*95*500 参考質量45kg	1.000	枚			
諸雑費	1	式			
＊＊＊　単位当たり　＊＊＊	1	枚			
A=1　昼間施工 C=20　300[412×95×500] G=1　-			B=4　落ちふた式U形側溝(JIS_A_5372)3種ふた F=1　時間的制約なし		

施工単価表

蓋版　　SDT00017　　単第0 -0014　表

蓋版(各種) 40≧重量　　1　　枚　　当り

名称・規格など	数量	単位	単価	金額	備考
昼間_蓋版【手間のみ】 コンクリート・鋼製_40kg/枚以下 時間的制約なし	1.000	枚			
側溝蓋（グレーチング） 車道用_300_細目_T-14 すべり止め_騒音防止ゴム付き	1.000	枚			
諸雑費	1	式			
＊＊＊　単位当たり　＊＊＊	1	枚			
A=1　昼間施工 D=1　【F】蓋版(枚) F=1　時間的制約なし			B=9　蓋版(各種) E=1　40≧重量 G=1　-		

施工単価表

自由勾配側溝　　SDT00015　　単第0 -0015　表

材料別途 1000<重量≦2000　　1　　m　　当り

名称・規格など	数量	単位	単価	金額	備考
昼間_自由勾配側溝【手間のみ】 L=2000_1000を超え2000/個以下 時間的制約なし	1.000	m			
再生クラッシャラン 40～0mm	0.103	m3			
レディーミクストコンクリート指定品 呼び強度18,スランプ8,粗骨材40 W/C(60%),種別(高炉)	0.077	m3			
諸雑費	1	式			
＊＊＊　単位当たり　＊＊＊	1	m			
A=1　昼間施工 D=2　1000<重量≦2000 F=1　-			B=51　材料別途 E=1　時間的制約なし G=2　RC-40		
I=0.86　基礎砕石の設計数量(m3/10m) L=0.73　基礎及び底部Coの設計数量(m3/10m)			J=1　18-8-40BB M=1　-		

施工単価表

蓋版　　SDT00017　　単第0 -0016　表

蓋版(各種) 40<重量≦170　　1　　枚　　当り

名称・規格など	数量	単位	単価	金額	備考
昼間_蓋版【手間のみ】 コンクリート・鋼製_40を超え170kg/枚以下 時間的制約なし	1.000	枚			
側溝蓋（コンクリート蓋） 自由勾配側溝車道用_300 騒音防止ゴム付き	1.000	枚			
諸雑費	1	式			
＊＊＊　単位当たり　＊＊＊	1	枚			
A=1　昼間施工 D=2　【F】蓋版(枚) F=1　時間的制約なし			B=9　蓋版(各種) E=2　40<重量≦170 G=1　-		

施工単価表

蓋版　　SDT00017　　単第0 -0017　表

蓋版(各種) 40≧重量　　1　　枚　　当り

名称・規格など	数量	単位	単価	金額	備考
昼間_蓋版【手間のみ】 コンクリート・鋼製_40kg/枚以下 時間的制約なし	1.000	枚			
側溝蓋（グレーチング） 自由勾配側溝車道用_300_細目_T-14 すべり止め_騒音防止ゴム付き_L=1000	1.000	枚			
諸雑費	1	式			
＊＊＊　単位当たり　＊＊＊	1	枚			
A=1　昼間施工 D=3　【F】蓋版(枚) F=1　時間的制約なし			B=9　蓋版(各種) E=1　40≧重量 G=1　-		

施工単価表

自由勾配側溝　　SDT00015　　単第0 -0018　表

材料別途 1000<重量≦2000　　1　　m　　当り

名称・規格など	数量	単位	単価	金額	備考
昼間_自由勾配側溝【手間のみ】 L=2000_1000を超え2000/個以下 時間的制約なし	1.000	m			
再生クラッシャラン 40～0mm	0.103	m3			
レディーミクストコンクリート指定品 呼び強度18,スランプ8,粗骨材40 W/C(60%),種別(高炉)	0.100	m3			
諸雑費	1	式			
＊＊＊　単位当たり　＊＊＊	1	m			
A=1　昼間施工 D=2　1000<重量≦2000 F=1　-			B=51　材料別途 E=1　時間的制約なし G=2　RC-40		
I=0.86　基礎砕石の設計数量(m3/10m) L=0.94　基礎及び底部Coの設計数量(m3/10m)			J=1　18-8-40BB M=1　-		

施工単価表

暗渠排水管　　SPK24040092　　単第0 -0019　表

据付 直管 200～400mm　　硬質ポリ塩化ビニル管 VU 呼び径300mm　　1　m　当り

機械構成比: 0.00%　労務構成比: 12.99%　材料構成比: 87.01%　市場単価構成比: 0.00%　標準単価： 4,643.60000

代表機労材規格(積算地区)	構成比	単価(積算地区)	代表機労材規格(東京地区)	単価(東京地区)	備考
普通作業員	9.26%		普通作業員		RTPC00002 RTPT00002
土木一般世話役	3.73%		土木一般世話役		RTPC00009 RTPT00009
薄肉管(VU)(JISK6741)PE 呼び径300(318×9.2)	87.01%		暗渠排水管 直管 呼び径300mm ポリエチレン吸水管		TTPCD0407 TTPT00189
積算単価			積算単価		E9999
A=1 据付 C=2 200～400mm G=1 -			B=1 直管 D=58 硬質ポリ塩化ビニル管 VU 呼び径300mm I=1 -(全ての費用)		

施工単価表

鉄筋コンクリート台付管　　SPK24040097　　単第0 -0020　表

据付 管径200㎜　　台付鉄筋コンクリート管(重圧管)　　1　m　当り

機械構成比: 5.95%　労務構成比: 28.30%　材料構成比: 65.75%　市場単価構成比: 0.00%　標準単価： 11,865.00000

代表機労材規格(積算地区)	構成比	単価(積算地区)	代表機労材規格(東京地区)	単価(東京地区)	備考
バックホウ(クローラ型) 標準型・クレーン機能付き・排1 山積0.45/平積0.35m3,吊能力2.9t	4.84%		バックホウ(クローラ型) 標準型・クレーン機能付き・排1 山積0.45/平積0.35m3,吊能力2.9t		MTPC00063 MTPT00063
その他(機械)			その他(機械)		EK009
普通作業員	8.05%		普通作業員		RTPC00002 RTPT00002
運転手(特殊)	7.84%		運転手(特殊)		RTPC00006 RTPT00006
土木一般世話役	4.87%		土木一般世話役		RTPC00009 RTPT00009
特殊作業員	2.25%		特殊作業員		RTPC00001 RTPT00001
その他(労務)			その他(労務)		ER009
重圧管 内径200	63.26%		鉄筋コンクリート台付管(バイコン台付管) 管径300㎜×長さ2,000㎜		TTPCD0566 TTPT00134
軽油 パトロール給油,2～4KL積載車給油	2.03%		軽油パトロール給油		TTPC00013 TTPT00013

施工単価表

鉄筋コンクリート台付管　　SPK24040097　　単第0 -0020　表

据付 管径200㎜　　台付鉄筋コンクリート管(重圧管)　　1　m　当り

機械構成比: 5.95%　労務構成比: 28.30%　材料構成比: 65.75%　市場単価構成比: 0.00%　標準単価： 11,865.00000

代表機労材規格(積算地区)	構成比	単価(積算地区)	代表機労材規格(東京地区)	単価(東京地区)	備考
その他(材料)			その他(材料)		EZ009
積算単価			積算単価		EP001
A=1 据付 C=2 台付鉄筋コンクリート管(重圧管)			B=1 管径200㎜ E=1 -(全ての費用)		

施工単価表

現場打ち集水桝・街渠桝(本体)　SPK24040105　単第0 -0021　表

18-8-25(20)BB　0.77m3を超え0.82m3以下　1　箇所　当り

機械構成比: 1.07%　労務構成比: 83.14%　材料構成比: 15.79%　市場単価構成比: 0.00%　標準単価： 100,680.00000

代表機労材規格(積算地区)	構成比	単価(積算地区)	代表機労材規格(東京地区)	単価(東京地区)	備考
<賃>バックホウ(クローラ型クレーン機能付) 山積0.8m3(平積0.6)吊能力2.9t 排1～3,2011,2014	0.95%		バックホウ [クローラ型クレーン付] 排ガス型(第2次)山積0.8m3吊2.9t		KTPC00006 KTPT00006
<賃>バックホウ(クローラ型) 山積0.8m3(平積0.6) 排1～3,2011,2014	0.07%		バックホウ クローラ型 山積0.8m3(平積0.6m3)		KTPC00018 KTPT00018
その他(機械)			その他(機械)		EK009
型わく工	31.40%		型わく工		RTPC00010 RTPT00010
普通作業員	25.98%		普通作業員		RTPC00002 RTPT00002
土木一般世話役	10.79%		土木一般世話役		RTPC00009 RTPT00009
特殊作業員	2.96%		特殊作業員		RTPC00001 RTPT00001
その他(労務)			その他(労務)		ER009
レディーミクストコンクリート指定品 呼び強度18,スランプ8,粗骨材20(25) W/C(60%),種別(高炉)	14.98%		生コンクリート 高炉 18-8-25(20) W/C 60%		TTPC00003 TTPT00003

施工単価表

現場打ち集水桝・街渠桝(本体)　SPK24040105　単第0 -0021　表

18-8-25(20)BB　0.77m3を超え0.82m3以下　1　箇所　当り

機械構成比: 1.07%　労務構成比: 83.14%　材料構成比: 15.79%　市場単価構成比: 0.00%　標準単価： 100,680.00000

代表機労材規格(積算地区)	構成比	単価(積算地区)	代表機労材規格(東京地区)	単価(東京地区)	備考
軽油 パトロール給油,2～4KL積載車給油	0.53%		軽油パトロール給油		TTPC00013 TTPT00013
その他(材料)			その他(材料)		EZ009
積算単価			積算単価		E9999
A=1 18-8-25(20)BB D=1 バックホウ(クレーン機能付)打設 F=1 -			C=22 0.77m3を超え0.82m3以下 E=1 一般養生・特殊養生(練炭)		

施工単価表

蓋版　　SDT00017　　単第0 -0022　表

蓋版(各種) 40≧重量　　1　　枚　　当り

名称・規格など	数量	単位	単価	金額	備考
昼間_蓋版【手間のみ】 コンクリート・鋼製_40kg/枚以下 時間的制約なし	1.000	枚			
桝蓋（グレーチング） 500×600_細目_T-14 すべり止め_110°開閉	1.000	枚			
諸雑費	1	式			
＊＊＊　単位当たり　＊＊＊	1	枚			
A=1　昼間施工 D=4　【F】蓋版(枚) F=1　時間的制約なし			B=9　蓋版(各種) E=1　40≧重量 G=1　-		

施工単価表

現場打ち集水桝・街渠桝(本体)　SPK24040105　単第0 -0023　表

18-8-25(20)BB　1.03m3を超え1.09m3以下　1　箇所　当り

機械構成比: 1.05%　労務構成比: 83.27%　材料構成比: 15.68%　市場単価構成比: 0.00%　標準単価： 136,790.00000

代表機労材規格(積算地区)	構成比	単価(積算地区)	代表機労材規格(東京地区)	単価(東京地区)	備考
<賃>バックホウ(クローラ型クレーン機能付) 山積0.8m3(平積0.6)吊能力2.9t 排1～3,2011,2014	0.93%		バックホウ [クローラ型クレーン付] 排ガス型(第2次)山積0.8m3吊2.9t		KTPC00006 KTPT00006
<賃>バックホウ(クローラ型) 山積0.8m3(平積0.6) 排1～3,2011,2014	0.07%		バックホウ クローラ型 山積0.8m3(平積0.6m3)		KTPC00018 KTPT00018
その他(機械)			その他(機械)		EK009
型わく工	33.71%		型わく工		RTPC00010 RTPT00010
普通作業員	21.60%		普通作業員		RTPC00002 RTPT00002
土木一般世話役	8.96%		土木一般世話役		RTPC00009 RTPT00009
特殊作業員	2.89%		特殊作業員		RTPC00001 RTPT00001
その他(労務)			その他(労務)		ER009
レディーミクストコンクリート指定品 呼び強度18,スランプ8,粗骨材20(25) W/C(60%),種別(高炉)	14.84%		生コンクリート 高炉 18-8-25(20) W/C 60%		TTPC00003 TTPT00003

施工単価表

現場打ち集水桝・街渠桝(本体)　SPK24040105　単第0 -0023　表

18-8-25(20)BB　1.03m3を超え1.09m3以下　1　箇所　当り

機械構成比: 1.05%　労務構成比: 83.27%　材料構成比: 15.68%　市場単価構成比: 0.00%　標準単価： 136,790.00000

代表機労材規格(積算地区)	構成比	単価(積算地区)	代表機労材規格(東京地区)	単価(東京地区)	備考
軽油 パトロール給油,2～4KL積載車給油	0.51%		軽油パトロール給油		TTPC00013 TTPT00013
その他(材料)			その他(材料)		EZ009
積算単価			積算単価		E9999
A=1 18-8-25(20)BB D=1 バックホウ(クレーン機能付)打設 F=1 -			C=27 1.03m3を超え1.09m3以下 E=1 一般養生・特殊養生(練炭)		

施工単価表

構造物とりこわし工(無筋構造物)　SDT00031　単第0 -0024　表

機械施工　1　m3　当り

名称・規格など	数量	単位	単価	金額	備考
昼間_無筋構造物【手間のみ】 機械施工 時間的制約なし	1.000	m3			
諸雑費	1	式			
＊＊＊　単位当たり　＊＊＊	1	m3			
A=1　昼間施工 C=2　低騒音・低振動対策			B=1　機械施工 D=1　時間的制約なし		

施工単価表

舗装版切断　　SPK24040306　　単第0 -0025　表

アスファルト舗装版　　アスファルト舗装版厚15cm以下　　1　m　当り

機械構成比: 15.42%　労務構成比: 57.13%　材料構成比: 27.45%　市場単価構成比: 0.00%　標準単価： 673.26000

代表機労材規格(積算地区)	構成比	単価(積算地区)	代表機労材規格(東京地区)	単価(東京地区)	備考
コンクリートカッタ バキューム式(超低騒音型)・湿式 切削深20cm級ブレード径φ56cm	10.49%		コンクリートカッタ バキューム式(超低騒音型)・湿式 切削深20cm級ブレード径φ56cm		MTPC00164 MTPT00164
その他(機械)			その他(機械)		EK009
特殊作業員	19.60%		特殊作業員		RTPC00001 RTPT00001
土木一般世話役	10.55%		土木一般世話役		RTPC00009 RTPT00009
普通作業員	8.73%		普通作業員		RTPC00002 RTPT00002
その他(労務)			その他(労務)		ER009
コンクリートカッタブレード 自走式切断機用 径45cm(18インチ)	23.29%		コンクリートカッタブレード 径18インチ		TTPC00394 TTPT00394
ガソリン,レギュラー スタンド渡し,スタンド給油	2.83%		ガソリンレギュラースタンド		TTPC00014 TTPT00014
その他(材料)			その他(材料)		EZ009

施工単価表

舗装版切断　　SPK24040306　　単第0 -0025　表

アスファルト舗装版　　アスファルト舗装版厚15cm以下　　1　m　当り

機械構成比: 15.42%　労務構成比: 57.13%　材料構成比: 27.45%　市場単価構成比: 0.00%　標準単価： 673.26000

代表機労材規格(積算地区)	構成比	単価(積算地区)	代表機労材規格(東京地区)	単価(東京地区)	備考
積算単価			積算単価		EP001
A=1 アスファルト舗装版 E=1 -(全ての費用)			B=1 アスファルト舗装版厚15cm以下		

施工単価表

舗装版破砕　　SPK24040305　　単第0 -0026　表

アスファルト舗装版　　障害等無し 舗装版厚15cm以下　　1　　m2　　当り

機械構成比:　31.76%　　労務構成比:　62.64%　　材料構成比:　5.60%　　市場単価構成比:　0.00%　　標準単価:　590.65000

代表機労材規格(積算地区)	構成比	単価(積算地区)	代表機労材規格(東京地区)	単価(東京地区)	備考
バックホウ用アタッチメント コンクリート圧砕装置(大割機) 開口幅735～850mm破砕力550～980kN	21.93%		バックホウ用アタッチメント コンクリート圧砕装置(大割機) 開口幅735～850mm 破砕力550～980kN		MTPC00051 MTPT00051
<賃>後方超小旋回バックホウ(クローラ型) 山積0.45m3(平積0.35m3) 排出ガス対策型(第1,2,3次基準値)低騒音	9.83%		バックホウ(クローラ型) [後方超小旋回型] 山積0.45m3(平積0.35m3)		KTPC00066 KTPT00066
運転手(特殊)	28.07%		運転手(特殊)		RTPC00006 RTPT00006
普通作業員	24.15%		普通作業員		RTPC00002 RTPT00002
土木一般世話役	10.42%		土木一般世話役		RTPC00009 RTPT00009
軽油 パトロール給油,2～4KL積載車給油	5.60%		軽油パトロール給油		TTPC00013 TTPT00013
積算単価			積算単価		EP001
A=1　アスファルト舗装版 C=2　騒音振動対策必要 F=1　積込作業有り			B=1　障害等無し D=1　舗装版厚15cm以下 G=1　-(全ての費用)		

施工単価表

殻運搬　　SPK24040151　　単第0 -0027　表

Co(無筋)構造物とりこわし　　DID区間無し 運搬距離8.0km以下(5.7km超)　　1　　m3　　当り

機械構成比:　41.69%　　労務構成比:　43.88%　　材料構成比:　14.43%　　市場単価構成比:　0.00%　　標準単価:　1,480.70000

代表機労材規格(積算地区)	構成比	単価(積算地区)	代表機労材規格(東京地区)	単価(東京地区)	備考
ダンプトラック[オンロード・ディーゼル] 10t積級 (タイヤ損耗費及び補修費(良好)を含む)	41.69%		ダンプトラック[オンロード・ディーゼル] 10t積級 (タイヤ損耗費及び補修費(良好)を含む)		MTPC00018T1 MTPT00018T1
運転手(一般)	43.88%		運転手(一般)		RTPC00007 RTPT00007
軽油 パトロール給油,2～4KL積載車給油	14.43%		軽油パトロール給油		TTPC00013 TTPT00013
積算単価			積算単価		EP001
A=1　Co(無筋)構造物とりこわし C=1　DID区間無し E=1　-(全ての費用)			B=1　機械積込 D=34　運搬距離8.0km以下(5.7km超)		

施工単価表

殻運搬　　SPK24040151　　単第0 -0028　表

舗装版破砕　　DID区間無し 運搬距離3.5km以下(1.5km超)　　1　m3　当り

機械構成比: 44.95%　労務構成比: 38.97%　材料構成比: 16.08%　市場単価構成比: 0.00%　標準単価： 2,316.40000

代表機労材規格(積算地区)	構成比	単価(積算地区)	代表機労材規格(東京地区)	単価(東京地区)	備考
ダンプトラック[オンロード・ディーゼル] 10t積級 (タイヤ損耗費及び補修費(良好)を含む)	44.95%		ダンプトラック[オンロード・ディーゼル] 10t積級 (タイヤ損耗費及び補修費(良好)を含む)		MTPC00018T1 MTPT00018T1
運転手(一般)	38.97%		運転手(一般)		RTPC00007 RTPT00007
軽油 パトロール給油,2～4KL積載車給油	16.08%		軽油パトロール給油		TTPC00013 TTPT00013
積算単価			積算単価		EP001
A=3 舗装版破砕 C=1 DID区間無し E=1 -(全ての費用)			B=3 機械積込(騒音対策不要,舗装版厚15cm以下) D=15 運搬距離3.5km以下(1.5km超)		

施工単価表

上層路盤(車道・路肩部)　SPK24040234　単第0 -0029　表

RM-30　全仕上り厚100㎜ 1層施工　1　m2　当り

機械構成比: 9.88%　労務構成比: 33.13%　材料構成比: 56.99%　市場単価構成比: 0.00%　標準単価: 569.67000

代表機労材規格(積算地区)	構成比	単価(積算地区)	代表機労材規格(東京地区)	単価(東京地区)	備考
モータグレーダ 土工用・排2 ブレード幅3.1m	3.96%		モータグレーダ 土工用・排2 ブレード幅3.1m		MTPC00134 MTPT00134
ロードローラ マカダム・排2 運転質量10t締固め幅2.1m	3.13%		ロードローラ マカダム・排2 運転質量10t締固め幅2.1m		MTPC00135 MTPT00135
<賃>タイヤローラ 質量8～20t 排出ガス対策型(第1,2次基準値)低騒音	1.01%		タイヤローラ 質量8～20t		KTPC00007 KTPT00007
その他(機械)			その他(機械)		EK009
運転手(特殊)	15.46%		運転手(特殊)		RTPC00006 RTPT00006
特殊作業員	5.15%		特殊作業員		RTPC00001 RTPT00001
普通作業員	5.03%		普通作業員		RTPC00002 RTPT00002
土木一般世話役	1.52%		土木一般世話役		RTPC00009 RTPT00009
その他(労務)			その他(労務)		ER009

施工単価表

上層路盤(車道・路肩部)　SPK24040234　単第0 -0029　表

RM-30　全仕上り厚100㎜ 1層施工　1　m2　当り

機械構成比: 9.88%　労務構成比: 33.13%　材料構成比: 56.99%　市場単価構成比: 0.00%　標準単価： 569.67000

代表機労材規格(積算地区)	構成比	単価(積算地区)	代表機労材規格(東京地区)	単価(東京地区)	備考
再生粒度調整砕石 30～0㎜	53.57%		再生粒度調整砕石 RM-40 [標準数量]全仕上り厚150㎜		TTPC00010 TTPT00357
軽油 パトロール給油,2～4KL積載車給油	2.81%		軽油パトロール給油		TTPC00013 TTPT00013
その他(材料)			その他(材料)		EZ009
積算単価			積算単価		E9999
A=5　RM-30 H=1　-(全ての費用)			E=100　全仕上り厚(㎜)		
【路盤材単価】 全仕上り厚(㎜)/1000*路盤材単価(円) 全仕上り厚(㎜):100.000(㎜)					

施工単価表

表層(車道・路肩部)　SPK24040241　単第0 -0030　表

平均幅員3.0m超　1層当り平均仕上厚40mm　1　m2　当り

機械構成比: 1.35%　労務構成比: 9.47%　材料構成比: 89.18%　市場単価構成比: 0.00%　標準単価： 1,836.00000

代表機労材規格(積算地区)	構成比	単価(積算地区)	代表機労材規格(東京地区)	単価(東京地区)	備考
<賃>アスファルトフィニッシャ(ホイール型) 舗装幅2.3～6.0m 排出ガス対策型(第1,2次基準値)低騒音	0.87%		アスファルトフィニッシャ [ホイール型] 舗装幅2.3～6.0m		KTPC00060 KTPT00060
<賃>タイヤローラ 質量8～20t 排出ガス対策型(第1,2次基準値)低騒音	0.13%		タイヤローラ 質量8～20t		KTPC00007 KTPT00007
<賃>ロードローラ(マカダム) 質量10～12t 排出ガス対策型(第1,2次基準値)	0.13%		ロードローラ [マカダム]質量10t～12t		KTPC00047 KTPT00047
その他(機械)			その他(機械)		EK009
普通作業員	3.39%		普通作業員		RTPC00002 RTPT00002
運転手(特殊)	1.94%		運転手(特殊)		RTPC00006 RTPT00006
特殊作業員	1.89%		特殊作業員		RTPC00001 RTPT00001
土木一般世話役	0.67%		土木一般世話役		RTPC00009 RTPT00009
その他(労務)			その他(労務)		ER009

施工単価表

表層(車道・路肩部)　SPK24040241　単第0 -0030　表

平均幅員3.0m超　1層当り平均仕上厚40mm　1　m2　当り

機械構成比: 1.35%　労務構成比: 9.47%　材料構成比: 89.18%　市場単価構成比: 0.00%　標準単価： 1,836.00000

代表機労材規格(積算地区)	構成比	単価(積算地区)	代表機労材規格(東京地区)	単価(東京地区)	備考
再生加熱アスファルト混合物 再生密粒度(13)	81.56%		密粒度As混合物(20) [標準数量]平均仕上り厚50mm		TTPC00024 TTPT00284
アスファルト乳剤(JISK2208) アスファルト乳剤(浸透用) PK-3プライムコート用	7.06%		アスファルト乳剤(JISK2208) アスファルト乳剤(浸透用) PK-3プライムコート用		TTPC00026 TTPT00026
軽油 パトロール給油,2～4KL積載車給油	0.47%		軽油パトロール給油		TTPC00013 TTPT00013
その他(材料)			その他(材料)		EZ009
積算単価			積算単価		E9999
A=4 平均幅員3.0m超 C=7 再生密粒度アスファルト混合物(13) G=1 - I=1 -(全ての費用)			B=40 1層当り平均仕上り厚(mm) E=2 PK-3 H=1 -		
【アスファルト混合物単価】 1層当り平均仕上り厚(mm)/1000*(アスファルト混合物単価(円)+各種割増合計値) 1層当り平均仕上り厚(mm):40.000(mm)					

施工単価表

区画線設置(溶融式)　SDT00001　単第0 -0031　表

実線_15cm　外側線1　1000　m　当り

名称・規格など	数量	単位	単価	金額	備考
昼間_溶融式(手動)【手間のみ】 実線_15cm 時間的制約なし	1,000.000	m			
トラフィックペイント(JISK5665_3種1号) 溶融型(紛体状)ガラスビーズ含有量15～18% 白	598.500	kg			
ガラスビーズ(JISR3301_1号) 粒度0.106～0.850mm	26.250	kg			
プライマー トラフィックペイント接着用	26.250	kg			
軽油 パトロール給油,2～4KL積載車給油	42.000	L			
諸雑費	1	式			
＊＊＊　合計　＊＊＊	1,000	m			
＊＊＊　単位当たり　＊＊＊	1	m			
A=1　昼間施工 C=1　実線_15cm E=1　アスファルトに設置の場合			B=1　白色 D=1　塗布厚t=1.5mm F=1　時間的制約なし		
G=1　- I=1　-			H=1　- J=1　-(全ての費用)		

施工単価表

区画線設置(溶融式)　SDT00001　単第0 -0031　表

実線_15cm　外側線1　1000　m　当り

名称・規格など	数量	単位	単価	金額	備考

施工単価表

区画線設置(溶融式)　SDT00001　単第0 -0032　表

破線_30cm　外側線2　1000　m　当り

名称・規格など	数量	単位	単価	金額	備考
昼間_溶融式(手動)【手間のみ】 破線_30cm 時間的制約なし	1,000.000	m			
トラフィックペイント(JISK5665_3種1号) 溶融型(紛体状)ガラスビーズ含有量15～18% 白	1,186.500	kg			
ガラスビーズ(JISR3301_1号) 粒度0.106～0.850mm	52.500	kg			
プライマー トラフィックペイント接着用	52.500	kg			
軽油 パトロール給油,2～4KL積載車給油	76.650	L			
諸雑費	1	式			
＊＊＊　合計　＊＊＊	1,000	m			
＊＊＊　単位当たり　＊＊＊	1	m			
A=1　昼間施工 C=7　破線_30cm E=1　アスファルトに設置の場合			B=1　白色 D=1　塗布厚t=1.5mm F=1　時間的制約なし		
G=1　- I=1　-			H=1　- J=1　-(全ての費用)		

施工単価表

区画線設置(溶融式)　SDT00001　単第0 -0032　表

破線_30cm　外側線2　1000　m　当り

名称・規格など	数量	単位	単価	金額	備考

施工単価表

区画線設置(溶融式)　　SDT00001　　単第0 -0033　表

矢印・記号・文字_15cm換算　　T字線　　1000　m　当り

名称・規格など	数量	単位	単価	金額	備考
昼間_溶融式(手動)【手間のみ】 矢印・記号・文字_15cm換算 時間的制約なし	1,000.000	m			
トラフィックペイント(JISK5665_3種1号) 溶融型(紛体状)ガラスビーズ含有量15～18% 白	598.500	kg			
ガラスビーズ(JISR3301_1号) 粒度0.106～0.850mm	26.250	kg			
プライマー トラフィックペイント接着用	26.250	kg			
軽油 パトロール給油,2～4KL積載車給油	105.000	L			
諸雑費	1	式			
＊＊＊　合計　＊＊＊	1,000	m			
＊＊＊　単位当たり　＊＊＊	1	m			
A=1　昼間施工 C=13　矢印・記号・文字_15cm換算 E=1　アスファルトに設置の場合			B=1　白色 D=1　塗布厚t=1.5mm F=1　時間的制約なし		
G=1　- I=1　-			H=1　- J=1　-(全ての費用)		

施工単価表

区画線設置(溶融式)　SDT00001　単第0 -0033　表

矢印・記号・文字_15cm換算　T字線　1000　m　当り

名称・規格など	数量	単位	単価	金額	備考