工　事 番　号	部　長	課　長	課長補佐	係　長	検算者	設計者
	支所長	課　長	課長補佐	係　長	検算者	設計者

設計年度	令和６年度
施工月日	令和　　年　　月　　日
施工方法	請　　負
工事期間	

道路災害復旧工事（市道久井町則重下谷線）

三原市久井町坂井原

仕様書

工事概要	起工理由
復旧延長　L=15.0m 道路土工　一式 Coブロック積工　A=18.0m2 舗装工　A=8.0m2 仮設工　一式	

三　原　市

特　記　仕　様　書

第1章　総則

第1節　適用

1　本特記仕様書は、三原市久井町坂井原　道路災害復旧工事（市道久井町則重下谷線）に適用する。

2　本特記仕様書に記載のない事項については、次によるものとする。

・土木工事共通仕様書（令和６年８月）広島版（適用区分「広島」及び「広島県」）

※　土木工事共通仕様書、特記仕様書（共通事項）は「広島県の調達情報」に掲載している。

https://chotatsu.pref.hiroshima.lg.jp/

・その他関連規格類

第2節　週休２日適用工事

本工事は、週休２日工事の対象外とする。

第3節　法令及び条例等の遵守

1　次の内容について、施工計画書の「その他」項目に記載すること。

(1)　工事の実施にあたり、発注者から明示された、又は、受注者が行うべき「法令及び条例等に基づく各種手続き及び許可承諾条件」

(2)　上記(1)の内容について「不測の事態等が生じた場合の対応方法」

(3)　上記(1)、(2)の内容について「現場作業に従事する者に対する周知の方法」

2　「施工方法」等の関連する項目に、許可承諾条件等を適切に反映すること。

3　「法令及び条例等に基づく各種手続き及び許可承諾条件」等の変更が生じた場合は、施工計画書の内容に重要な変更が生じたものとし、変更施工計画書を提出すること。

第4節　建設副産物

本工事における建設副産物については、土木工事共通仕様書1-1-2-11 建設副産物のとおり取り扱うこととする。なお、「再生資源利用計画」、「再生資源利用促進計画」及び「実施書の提出」については、次のとおりとする。

1　再生資源利用計画及び再生資源促進計画

受注者は、コンクリート、コンクリート及び鉄から成る建設資材、木材、アスファルト混合物等を工事現場に搬入する場合には、法令に基づき、再生資源利用計画を作成し、施工計画書に含め監督職員に提出しなければならない。また、受注者は、建設発生土、コンクリート塊、アスファルト・コンクリート塊、建設発生木材、建設汚泥又は建設混合廃棄物等を工事現場から搬出する場合には、法令に基づき、再生資源利用促進計画（５の確認結果票を含む）を作成し、施工計画書に含め監督職員に提出しなければならない。なお、その内容に変更が生じたときは、速やかに利用計画及び促進計画を変更し、監督職員に報告しなければならない。

2　計画の掲示及び公表

受注者は、１の再生資源利用計画及び再生資源利用促進計画を工事現場の見やすい場所に掲示（デジタルサイネージによる掲示も可）し、公衆の閲覧に供するとともに、インターネットの利用により公表するよう努めるものとする。
現場掲示様式については、次のURLを参考に作成すること。
https://www.mlit.go.jp/sogoseisaku/region/recycle/d03project/d0306/page_03060101credas1top.htm

3　実施書の提出

受注者は、再生資源利用計画及び再生資源利用促進計画を作成した場合には、工事完了後速やかに実施状況を記録した再生資源利用実施書及び再生資源利用促進実施書を監督職員に提出しなければならない。なお、受注者は、再生資源利用実施書及び再生資源利用促進実施書の作成後、工事完成から５年間保存しなければならない。

4　工事現場の管理体制

受注者は、再生利用の促進を行うため、工事現場における建設副産物責任者を置くことにより、管理体制を整備するとともに、当該責任者に対し、再生資源利用計画及び再生資源利用促進計画の内容について現場担当者の教育を十分行うこと及び、関係する他の施工者及び資材納入業者もこれを周知徹底することを指導するものとする。

5　建設発生土搬出に関する関係法令の手続きの確認及び確認結果票の作成

受注者は、再生資源利用促進計画の作成にあたり、建設発生土を工事現場から搬出する場合は、あらかじめ次に掲げる事項を確認し、また各事項の確認の結果を記載した書面（確認結果票）を作成しなければならない。
※確認結果票は「広島県の調達情報」に掲載している。

(1)　工事現場内の土地の掘削その他の土地の形質の変更が土壌汚染対策法（平成14年法律第53号）第３条第７項又は第４条第１項の規定による届出を要する場合にあっては、当該届出がされている。

(2)　再生資源利用促進計画に記載しようとする搬出先における建設発生土の搬入に係る行為に関する次に掲げる事項

ア　当該行為が宅地造成及び特定盛土等規制法（昭和36年法律第191号。以下「盛土規制法」という）第12条第１項、第16条第１項、第30条第１項又は第35条第１項の規定による許可を要する場合にあっては、当該許可を受けている。
イ　当該行為が盛土規制法第21条第１項、第27条第１項、第28条第１項又は第40条第１項の規定による届出を要する場合にあっては、当該届出がされている。

(3)　上記(1)、(2)に掲げる事項のほか、再生資源利用促進計画に記載しようとする搬出先が適正であることを確認するために必要な事項その他の建設発生土の搬出に関する事項

6　運搬業者への通知

受注者は、建設発生土の運搬を行う者に対し、再生資源利用促進計画及び確認結果票の内容を通知するものとする。またその内容に変更が生じたときには、速やかに運搬を行う者に通知するものとする。

7　確認結果票の掲示及び公表

受注者は、確認結果票を工事現場の見やすい場所に掲示（デジタルサイネージによる掲示も可）し、公衆の閲覧に供するとともに、インターネットの利用により公表するよう努めるものとする。

8　確認結果票の保管

受注者は、確認結果票を建設工事の完成後５年間保存するものとする。

9　建設発生土の搬出先に対する受領書の交付請求

受注者は、建設発生土を再生資源利用促進計画に記載した搬出先へ搬出したときは、速やかに当該搬出先の管理者（搬出先が工事現場である場合は、当該工事現場の受注者）に対し、次に掲げる事項を記載した受領書の交付を求めるものとする。

(1)　建設発生土の搬出先の名称（搬出先が工事現場である場合は、建設工事の名称。）及び所在地
(2)　建設発生土を搬出先の受注者の商号、名称又は氏名
(3)　建設発生土の搬出元の名称及び所在地
(4)　建設発生土の搬出量
(5)　建設発生土の搬出が完了した日

10　建設発生土の搬入元への受領書の交付

受注者は、建設発生土を利用計画に記載した搬入元から搬入したときは、速やかに当該搬入元の管理者（搬入元が工事現場である場合は、当該工事現場の受注者）に対し、前号に掲げる事項を記載した受領書を交付するものとする。

11　受領書の内容確認

受注者は、搬出先から受領書の交付を受けたときは、再生資源利用促進計画に記載した内容と一致することを確認する。

12　受領書の保管

受注者は、受領書又はその写しを建設工事の完成後５年間保存するものとする。

13　建設発生土の最終搬出先までの確認

受注者は、建設発生土が再生資源利用促進計画に記載した搬出先（次の(1)から(4)のいずれかに該当する搬出先を除く。）から他の搬出先へ搬出されたときは、速やかに、当該他の搬出先への搬出に関する９（1）～（5）に関する事項を記載した書面を作成するとともに、当該書面を当該再生資源利用促進計画に係る建設工事の完成後５年間保存するものとする。建設発生土が更に他の搬出先へ搬出されたときも、同様とする。

(1)　国又は地方公共団体が管理する場所であって、受入れ完了後に当該国又は地方公共団体が受領書を交付する場合
(2)　受注者の管理下にある他の工事現場で利用するために一時堆積する場合
(3)　ストックヤード運営事業者登録規定により国に登録されたストックヤード
(4)　９の受領書の土砂の利用種別が「盛土利用等」である建設発生土受入地（再搬出しないもの）

第2章　施工条件

第1節　工程

1　施工時期・時間の制限

施工内容	工事全般
時期	全工事期間
時間	調整による
施工方法・理由	工事に伴い通行止めが発生する場合は、地元への周知を徹底すること。

第2節　用地

1　現場の復旧

原形復旧とする。

第3節　工事用道路

1　一般道路

使用期間	工事施工期間
使用時間	8時～17時
工事中・後の処理	随時清掃を行うこと。また、工事完了後は舗装欠損部の補修を行うこと。（工事前、後の写真により監督員と協議すること。）

2　仮設道路

工事後の処置	原形復旧

第4節　建設副産物

1　建設発生土（搬出）（建設発生土リサイクルプラント又は建設発生土受入地）（指定処分（Ａ））

当該工事により発生する建設発生土は、建設発生土処分先一覧表に掲載されている建設発生土リサイクルプラント又は建設発生土受入地に搬出するものとする。

また、積算上の搬出先として、建設発生土リサイクルプラント又は建設発生土受入地のうち、運搬費と受入費の合計が最も経済的になる次の施設を見込んでいる。したがって、正当な理由がある場合を除き残土処分に要する費用（単価）は変更しない。

搬出場所　シンクコンサルタント株式会社久井町泉再資源化施設

なお、工事発注後に明らかになったやむを得ない事情により、建設発生土処分先一覧表に掲載されている建設発生土リサイクルプラント又は建設発生土受入地への搬出が困難となった場合は、発注者と受注者が協議の上、設計変更の対象とする。

2　産業廃棄物の場外保管

当該工事により発生する産業廃棄物を事業場の外（建設工事現場以外の場所）において300m2以上の面積で保管する場合には、保管場所を所管する都道府県知事又は政令市長に事前の届出を行うこと。また、届出事項を変更する場合は事前に変更届を、保管をやめたときは30日以内に廃止届を提出すること。

ただし、産業廃棄物処理業等の許可施設における保管は届出対象外とする。

第5節　その他

1　工事用機資材の仮置き

場所　　受注者が責任を持って管理すること。なお、借地料等については受注者の負担とする。

2　工事保険等

受注者は、本工事において第三者に与えた損害を補填する保険又はその他必要とする建設工事に関連する保険等に加入しなければならない。また、加入した保険等については、保険証券の写し（保険以外の場合はそれに代わるもの）を監督員に提出すること。なお、加入に必要な保険料等は、設計で現場管理費に見込んでいる。

3　法定外の労災保険 の付保

1 本工事において、受注者は法定外の労災保険に付さなければならない。

2 受注者は、建設工事請負契約約款第54条（火災保険等）に基づき、法定外の労災保険の契約締結したときは、その証券又なこれに代わるものを速やかに監督職員に提示しなければならない。

3 法定外の労災保険は、政府の労働災害補償保険とは別に上乗せ給付等を行うことを目的とするものであり、（公財）建設業福祉共済団、（一社）建設業労災互助会、全日本火災共済協同組合連合会、（一社）全国労働保険事務組合連合会又は保険会社との間で、労働者災害補償保険法に基づいて契約を締結しているものとする。

第3章　設計金額

第1節　排出ガス対策型建設機械の使用促進

1　土木工事共通仕様書（令和6年8月）『1-1-1-33 環境対策』で使用を義務付けている排出ガス対策型建設機械においては、排出ガス対策型（第２次基準値）以上の建設機械の使用に努めること。

なお、使用する排出ガス対策型建設機械について、基準値による設計変更は行わない。

第4章　その他

本特記仕様書及び設計図書に明示していない事項又は、その内容に疑義が生じた場合は、監督職員の指示を受けること。

工事数量総括表

費目・工種明細など	規格1・規格2	単位		数量	備考
本工事費					
道路改良		式		1	レベル1
道路土工		式		1	レベル2
掘削工		式		1	レベル3
掘削	土砂 上記以外(小規模) 標準	m3		10	レベル4
法面整形工		式		1	レベル3
法面整形(切土部)	切土部 現場制約無し	m2		20	レベル4
残土処理工		式		1	レベル3
石・ブロック積(張)工		式		1	レベル2
作業土工		式		1	レベル3
Coブロック工(Coブロック積)		式		1	レベル3
コンクリートブロック基礎	18-8-40BB	m		14	レベル4
大型ブロック積	ブロック2000kg/個以下	m2		18	レベル4
胴込・裏込材(砕石)	RC-40	m3		9	レベル4
胴込・裏込材(砕石)	割ぐり石 150～50mm	m3		5	レベル4
吸出し防止材(全面)設置	合繊不織布 t=10mm 9.8kN/m	m2		18	レベル4
天端コンクリート	18-8-40BB	m3		1	レベル4
小口止コンクリート	18-8-40BB	箇所		2	レベル4

工事数量総括表

費目・工種明細など	規格1・規格2	単位		数量	備考
河川構造物工		式		1	レベル2
底張工		式		1	レベル3
底張コンクリート	18-8-40BB	m3		2	レベル4
均しコンクリート	18-8-40BB	m3		0.9	レベル4
舗装		式		1	レベル1
舗装工		式		1	レベル2
アスファルト舗装工		式		1	レベル3
上層路盤(車道・路肩部)	M-30	m2		8	レベル4
表層(車道・路肩部)	平均幅員1.4m未満(1層平均50mm以下)	m2		8	レベル4
雑工		式		1	レベル2
石積工		式		1	レベル3
石積工	練石 雑割石	m2		2	レベル4
胴込コンクリート		m3		0.3	レベル4
裏込コンクリート		m3		0.2	レベル4
アスファルト舗装工		式		1	レベル3
上層路盤(車道・路肩部)	M-30	m2		0.7	レベル4
表層(車道・路肩部)	平均幅員1.4m未満(1層平均50mm以下)	m2		0.7	レベル4
構造物撤去工		式		1	レベル2

工事数量総括表

費目・工種明細など	規格1・規格2	単位		数量	備考
構造物取壊し工		式		1	レベル3
舗装版切断	アスファルト舗装版	式		1	レベル4
舗装版破砕	アスファルト舗装版	m2		10	レベル4
アスファルト取壊し運搬処理	舗装版破砕	m3		0.5	レベル4
仮設工		式		1	レベル2
土留・仮締切工		式		1	レベル3
水替工		式		1	レベル3
土留・仮締切工		式		1	レベル3
仮水路工		式		1	レベル3
工事用道路工		式		1	レベル3
仮水路工		式		1	レベル3
＊＊直接工事費＊＊					
運搬費					
運搬費		式		1	レベル2
運搬費		式		1	レベル3
仮設材運搬費		t		4.8	レベル4
共通仮設費率分					
＊＊共通仮設費計＊＊					

工事数量総括表

費目・工種明細など	規格1・規格2	単位		数量	備考
＊＊純工事費＊＊					
現場管理費					
＊＊工事原価＊＊					
一般管理費率分					
一般管理費計					
＊＊工事価格＊＊					
＊＊消費税相当額＊＊					
＊＊工事費計＊＊					

図面番号	1 ／ 2	縮尺	図示
工種	道路災害復旧工事		
種別	設計図(1)	番切	1／2
路線河川名	市道久井町則重下谷線		
工事箇所	三原市久井町坂井原		

三　原　市

国補　令和6年災害

R 6年災　68　号

平面図　S=1:250

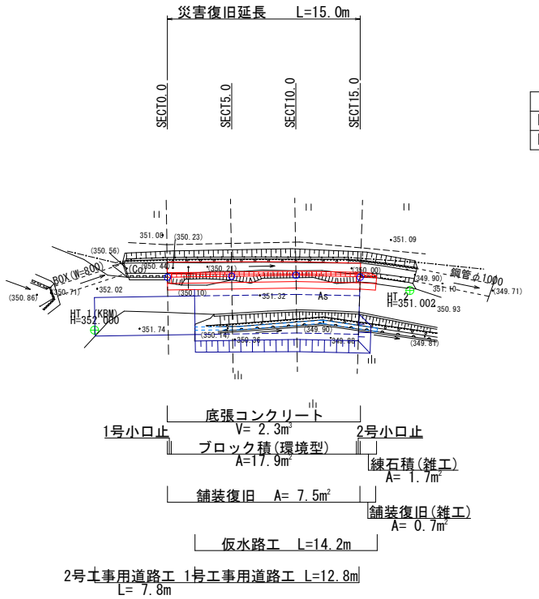

点名	H	X	Y	摘要
HT.1(KBM)	352.000	-165521.203	80332.740	
HT.2	351.002	-165503.273	80349.747	

縦断面図　V=1:100　H=1:100

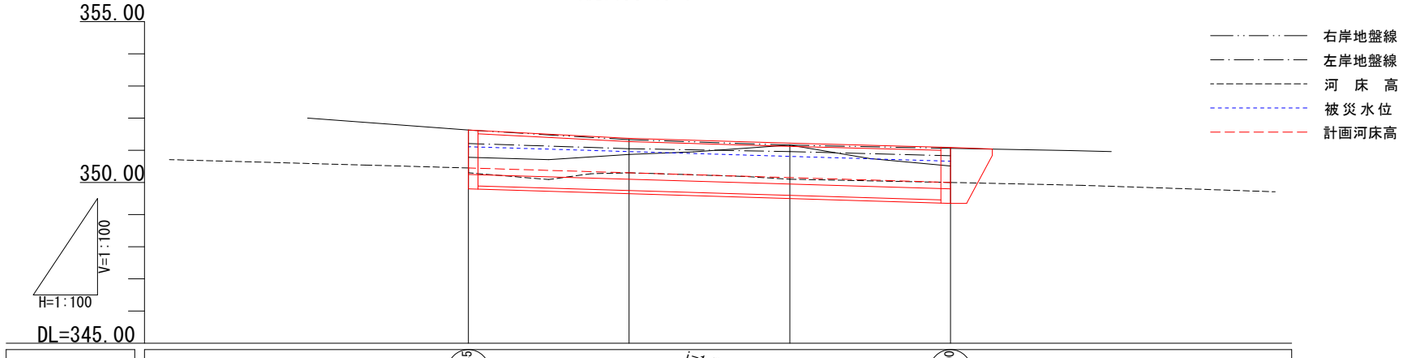

		SECT 0.0	SECT 5.0	SECT 10.0	SECT 15.0
計画河床勾配		350.45			350.00
計画堤防高		351.63	351.37	351.22	351.09
計画河床高		350.45	350.30	350.15	350.00
地盤高	右岸	351.63	351.33	351.16	351.06
	左岸	351.21	351.05	350.96	350.83
河床高		350.45	350.30	350.10	350.00
地盤高		351.63	350.87	351.16	351.06
追加距離		0.00	5.00	10.00	15.00
単距離		0.00	5.00	5.00	5.00
測点		SECT 0.0	SECT 5.0	SECT 10.0	SECT 15.0

横断面図　S=1:100

同断
舗装復旧(雑工)L= 1.3
W1=0.50
W2=0.50

凡例
C(SF)=掘削(小規模)　E(SF)=床掘(小規模)
Fu=埋戻し(小規模)
L'=背面整形(切土部)
底Co=底張コンクリート
均Co=均しコンクリート
W1=舗装復旧(表層)
W2=舗装復旧(路盤)

SECT15.0
GH=351.06
FH=351.06

C(SF)=0.8 E(SF)=1.0
Fu=0.1
L'=1.6
底Co=0.13
均Co=0.05
W1=0.50
W2=0.50

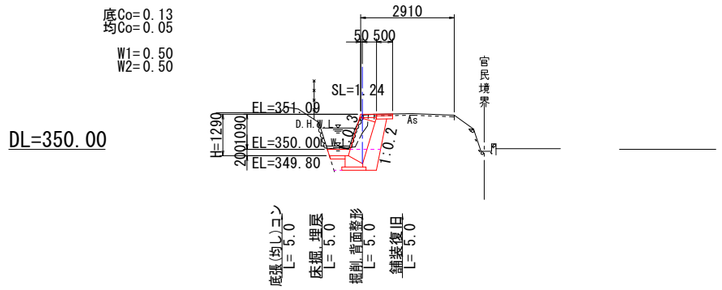

SECT10.0
GH=351.16
FH=351.22

C(SF)=1.0 E(SF)=1.0
Fu=0.1
L'=1.6
底Co=0.14
均Co=0.05
W1=0.50
W2=0.50

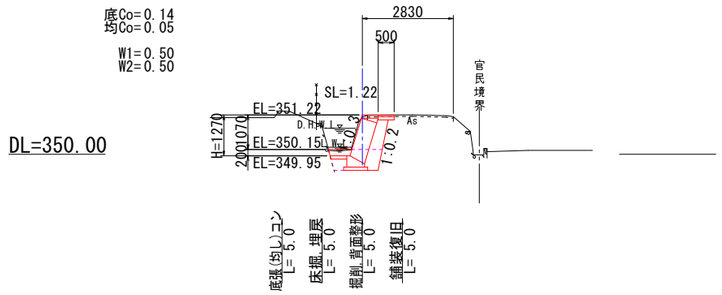

SECT5.0
GH=350.87
FH=351.37

C(SF)=0.8 E(SF)=1.0
Fu=0.2
L'=1.6
底Co=0.15
均Co=0.06
W1=0.50
W2=0.50

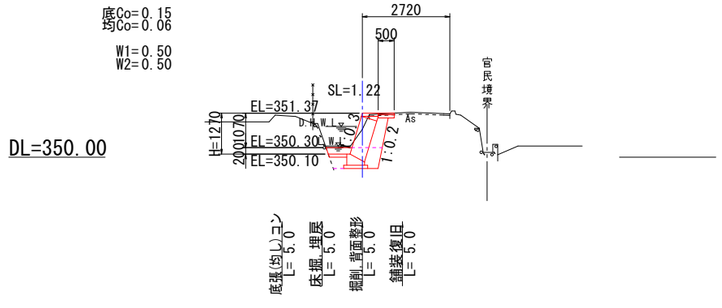

SECT0.0
GH=351.63
FH=351.63

C(SF)=0.7 E(SF)=1.1
Fu=0.2
L'=1.7
底Co=0.16
均Co=0.06
W1=0.50
W2=0.50

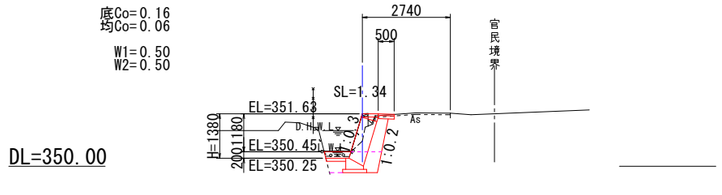

図面番号	2／2	縮尺	図示
工種	道路災害復旧工事		
種別	設計図(2)	番号	2／2
路線 河川 名	市道久井町則重下谷線		
工事箇所	三原市久井町坂井原		
三原市			

国補　令和6年災害

R 6年災　68 号

ブロック積(環境型) S=1:30
(法勾配：1:0.3 H≦1.5m(盛土部))

断面図

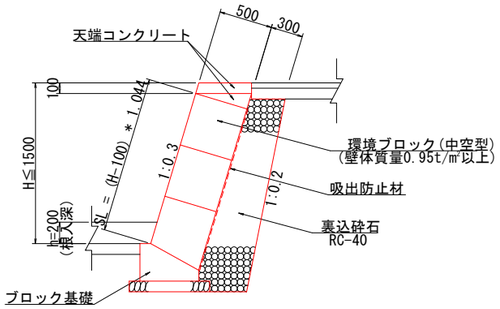

展開図 V=1:50 H=1:100

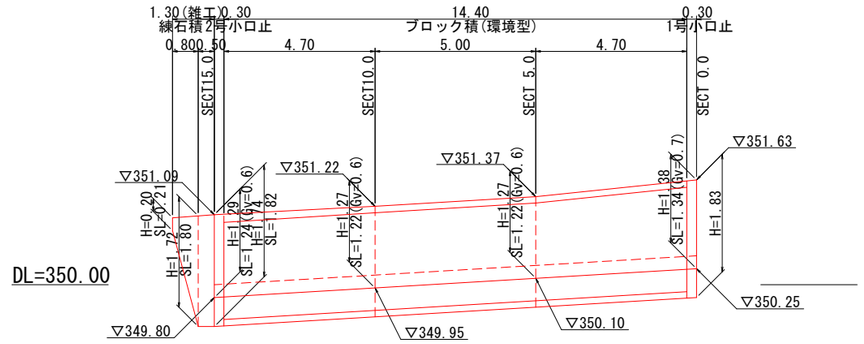

仮締切工・沈砂池工 S=1:100

河床幅3m未満(全幅締切)

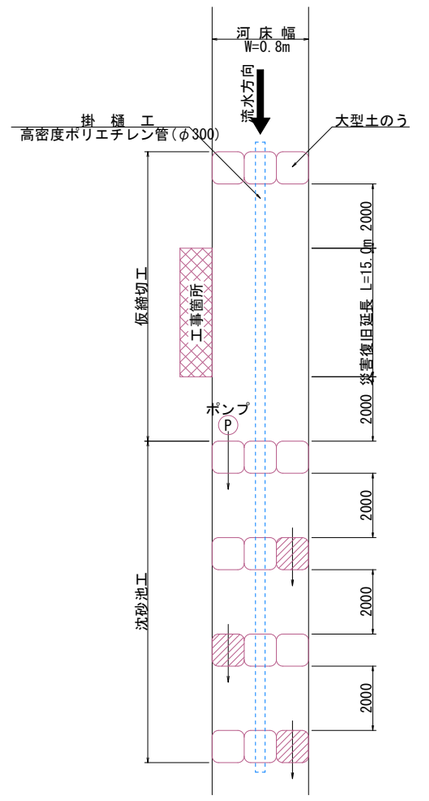

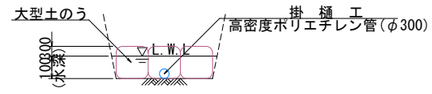

1号工事用道路工 S=1:50
(W=4.0m)

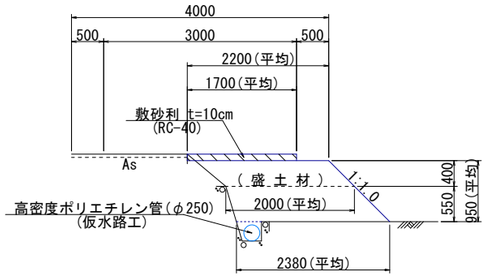

数量表 10m当り

名称	規格	単位	数量
敷砂利	RC-40	m^3	1.700
盛土材	購入土	m^3	20.445

ブロック基礎 S=1:20

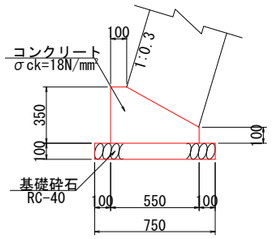

数量表 10m当り

名称	規格	単位	数量
コンクリート	σck=18N/mm²	m^3	1.363
型枠	小型構造物	m^2	4.500
基礎砕石	t=10cm RC-40	m^2	7.500

1号小口止コンクリート S=1:30

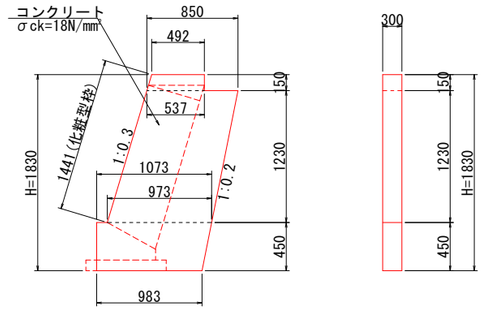

数量表 1箇所当り

名称	規格	単位	数量
コンクリート	σck=18N/mm²	m^3	0.498
型枠	小型構造物	m^2	3.502
化粧型枠	小型構造物	m^2	0.432

2号小口止コンクリート S=1:30

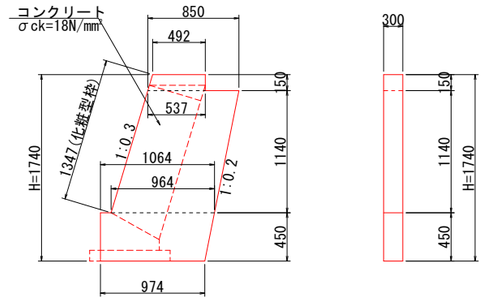

数量表 1箇所当り

名称	規格	単位	数量
コンクリート	σck=18N/mm²	m^3	0.471
型枠	小型構造物	m^2	3.319
化粧型枠	小型構造物	m^2	0.404

2号工事用道路工 S=1:50
(W=3.0m)

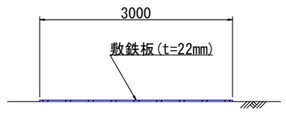

数量表 10m当り

名称	規格	単位	数量
敷鉄板	22×1524×3048 (4.5m²/枚 802kg/枚)	m^2	30.000
		枚	6.7

天端コンクリート S=1:20

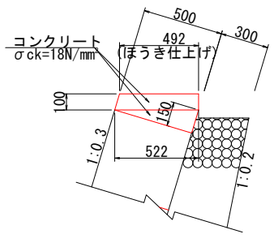

数量表 10m当り

名称	規格	単位	数量
コンクリート	σck=18N/mm²	m^3	0.882
型枠	小型構造物	m^2	3.544

練石積 S=1:50
(すり付け工)

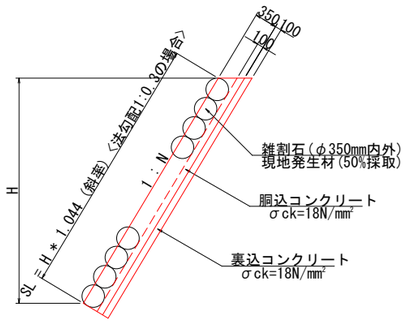

底張コンクリート S=1:20

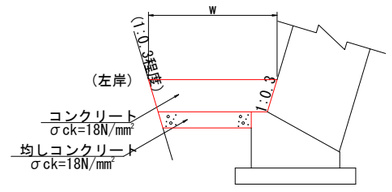

舗装版破砕展開図 S=1:100

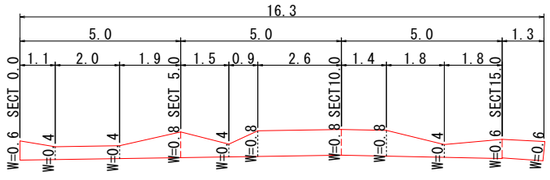

舗装復旧 S=1:10

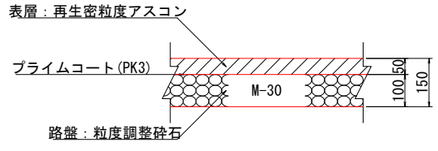

総括情報表

変更回数	0	
適用単価地区	68 三原市(久井)	
単価適用日	00-06.10.01(0)	
諸経費体系	1 公共(一般)	
	当世代	前世代
工種	04 道路改良工事	
施工地域・工事場所区分	00 補正なし	
復興補正区分	00 補正なし	
週休補正区分	00 補正なし	
現場事務所等の貸与区分	00 補正なし	
ＩＣＴ補正区分	00 補正なし	
冬期補正係数	00 補正なし	
緊急工事区分	00 通常工事 ０％	
前払金支出割合区分	00 補正無し	
契約保証区分	03 補正しない	

建設技能労働者や交通誘導員等の現場労働者にかかる経費として，労務費のほか各種経費（法定福利費の事業者負担額，労務管理費，安全訓練等に要する費用等）が必要であり，本積算ではこれらを現場管理費等の一部として率計上している。

≪凡例≫

Co ･･･コンクリート　As ･･･アスファルト
DT ･･･ダンプトラック　BH ･･･バックホウ
CC ･･･クローラクレーン　TC ･･･トラッククレーン
RTC･･･ラフテレーンクレーン

本工事費　内訳表

費目・工種・施工名称など	数量	単位	単価	金額	備考
本工事費					X1000
道路改良	1	式			Y1E01　　レベル1
道路土工	1	式			Y1E0101　　レベル2
掘削工	1	式			Y1E010101　レベル3
掘削 土砂 上記以外(小規模) 標準	10	m3			Y1E01010101レベル4
掘削 土砂 上記以外(小規模) 標準	10	m3			SPK24040001 00 単第0 -0001　表
法面整形工	1	式			Y1E010107　レベル3
法面整形(切土部) 切土部 現場制約無し	20	m2			Y1E01010701レベル4
法面整形 切土部 現場制約無し レキ質土,砂及び砂質土,粘性土	20	m2			SPK24040025 00 単第0 -0002　表

本工事費　内訳表

費目・工種・施工名称など	数量	単位	単価	金額	備考
残土処理工	1	式			Y1E010110　レベル3
土砂等運搬 土砂	60	m3			Y1E01011002レベル4
土砂等運搬 小規模 土砂(岩塊・玉石混り土含む) DID区間無し　距離7.5km以下(6.0km超)	60	m3			SPK24040002 00 単第0 -0003　表
残土等処分	60	m3			Y1E01011003レベル4
【直接工事費に含まれる処分費等】 「処分費等」の取扱いによる					#0041
処分費	60	m3			F000000100　00
石・ブロック積(張)工	1	式			Y1E0107　　レベル2
作業土工	1	式			Y1E010701　レベル3
床掘り 土砂	20	m3			Y1E01070102レベル4

本工事費　内訳表

費目・工種・施工名称など	数量	単位	単価	金額	備考
床掘り 土砂 上記以外(小規模)	20	m3			SPK24040015 00 単第0 -0004 表
埋戻し 土砂	2	m3			Y1E01070103レベル4
埋戻し 土砂 上記以外(小規模)	2	m3			SPK24040020 00 単第0 -0005 表
Coブロック工(Coブロック積)	1	式			Y1E010703 レベル3
コンクリートブロック基礎 18-8-40BB	14	m			Y1E01070301レベル4
現場打基礎コンクリート 18-8-40BB 基礎砕石有り	2	m3			SPK24040049 00 単第0 -0006 表
大型ブロック積 ブロック2000kg/個以下	18	m2			Y1E01070306レベル4
大型ブロック積 ブロック2,000kg/個以下 水抜きパイプ無し ブロック積(空積) 控長50cm	18	m2			SPK24040037 00 単第0 -0007 表
胴込・裏込材(砕石) RC-40	9	m3			Y1E01070308レベル4

本工事費　内訳表

費目・工種・施工名称など	数量	単位	単価	金額	備考
胴込・裏込材(砕石) 大型ブロック RC-40	9	m3			SPK24040045 00 単第0 -0008　表
胴込・裏込材(砕石) 割ぐり石 150～50mm	5	m3			Y1E01070308レベル4
胴込・裏込材(砕石) 大型ブロック 割ぐり石 150～50mm	5	m3			SPK24040045 00 単第0 -0009　表
吸出し防止材(全面)設置 合繊不織布 t=10mm 9.8kN/m	18	m2			Y1E01070309レベル4
吸出し防止材(全面)設置 合繊不織布 t=10mm 9.8kN/m	18	m2			SPK24040047 00 単第0 -0010　表
天端コンクリート 18-8-40BB	1	m3			Y1E01070313レベル4
現場打天端コンクリート 18-8-40BB 一般養生	1	m3			SPK24040052 00 単第0 -0011　表
小口止コンクリート 18-8-40BB	2	箇所			Y1E01070314レベル4
１号小口止工	1	箇所			V000000100　00 単第0 -0012　表

本工事費　内訳表

費目・工種・施工名称など	数量	単位	単価	金額	備考
２号小口止工	1	箇所			V000000200　00 単第0 -0016　表
河川構造物工	1	式			Y1E0109　レベル2
底張工	1	式			Y1E010903　レベル3
底張コンクリート 18-8-40BB	2	m3			Y1E01090301レベル4
コンクリート 無筋・鉄筋構造物 18-8-40BB バックホウ(クレーン機能付)打設	2	m3			SPK24040153 00 単第0 -0017　表
均しコンクリート 18-8-40BB	0.9	m3			Y1E01090301レベル4
コンクリート 無筋・鉄筋構造物 18-8-40BB バックホウ(クレーン機能付)打設	0.9	m3			SPK24040153 00 単第0 -0017　表
舗装	1	式			Y1E02　レベル1
舗装工	1	式			Y1E0204　レベル2

本工事費　内訳表

費目・工種・施工名称など	数量	単位	単価	金額	備考
アスファルト舗装工	1	式			Y1E020404　レベル3
上層路盤(車道・路肩部) M-30	8	m2			Y1E02040403レベル4
上層路盤(車道・路肩部) M-30 全仕上り厚100mm 1層施工	8	m2			SPK24040234 00 単第0 -0018　表
表層(車道・路肩部) 平均幅員1.4m未満(1層平均50mm以下)	8	m2			Y1E02040409レベル4
表層(車道・路肩部) 平均幅員1.4m未満(1層平均50mm以下) 1層当り平均仕上厚50mm	8	m2			SPK24040241 00 単第0 -0019　表
雑工	1	式			Y1E0107　　レベル2
石積工	1	式			Y1E010709　レベル3
石積工 練石 雑割石	2	m2			Y1E01070905レベル4
石積(張) 積工 練石 雑割石	2	m2			SPK24040063 00 単第0 -0020　表

本工事費　内訳表

費目・工種・施工名称など	数量	単位	単価	金額	備考
胴込コンクリート	0.3	m3			Y1E01070907レベル4
胴込・裏込コンクリート_石積(張) 積工 18-8-40BB	0.3	m3			SPK24040065 00 単第0 -0021　表
裏込コンクリート	0.2	m3			Y1E01070907レベル4
胴込・裏込コンクリート_石積(張) 積工 18-8-40BB	0.2	m3			SPK24040065 00 単第0 -0021　表
アスファルト舗装工	1	式			Y1E020404　レベル3
上層路盤(車道・路肩部) M-30	0.7	m2			Y1E02040403レベル4
上層路盤(車道・路肩部) M-30 全仕上り厚100mm 1層施工	0.7	m2			SPK24040234 00 単第0 -0018　表
表層(車道・路肩部) 平均幅員1.4m未満(1層平均50mm以下)	0.7	m2			Y1E02040409レベル4
表層(車道・路肩部) 平均幅員1.4m未満(1層平均50mm以下) 1層当り平均仕上厚50mm	0.7	m2			SPK24040241 00 単第0 -0019　表

本工事費　内訳表

費目・工種・施工名称など	数量	単位	単価	金額	備考
構造物撤去工	1	式			Y1E0112　　レベル2
構造物取壊し工	1	式			Y1E011206　レベル3
舗装版切断 アスファルト舗装版	17	m			Y1E01120602レベル4
舗装版切断 アスファルト舗装版 アスファルト舗装版厚15cm以下	17	m			SPK24040306 00 単第0 -0022　表
舗装版破砕 アスファルト舗装版	10	m2			Y1E01120603レベル4
舗装版破砕積込(小規模土工)	10	m2			SPK24040018 00 単第0 -0023　表
アスファルト取壊し運搬処理 舗装版破砕	0.5	m3			Y1E01120614レベル4
殻運搬 舗装版破砕 DID区間無し 運搬距離5.5km以下(4.5km超)	0.5	m3			SPK24040151 00 単第0 -0024　表
【直接工事費に含まれる処分費等】 「処分費等」の取扱いによる					#0041

本工事費　内訳表

費目・工種・施工名称など	数量	単位	単価	金額	備考
受入費	1	t			F000000300　00
仮設工	1	式			Y1E0215　　レベル2
土留・仮締切工	1	式			Y1E021504　レベル3
土のう	1	袋			Y1E02150419レベル4
大型土のう製作・設置(BH設置)	1	袋			SHD10003　　00 単第0 -0025　表
購入土	1	m3			F000000400　00
土砂等運搬 小規模 土砂(岩塊・玉石混り土含む) DID区間無し　距離7.5km以下(6.0km超)	1	m3			SPK24040002 00 単第0 -0003　表
大型土のう撤去 作業半径 6m以下	1	袋			SHD10011　　00 単第0 -0027　表
水替工	1	式			Y1E021506　レベル3

本工事費　内訳表

費目・工種・施工名称など	数量	単位	単価	金額	備考
ポンプ排水 排水量 0以上40未満 (m3/h)	3	日			Y1E02150601レベル4
ポンプ設置・撤去	1	箇所			SHD10037　00 単第0 -0029　表
ポンプ運転 排水量 0以上40未満 (m3/h) 作業時排水	3	日			S1050031　00 単第0 -0031　表
土留・仮締切工	1	式			Y1E021504　レベル3
土のう	1	袋			Y1E02150419レベル4
大型土のう製作・設置(BH設置)	2	袋			SHD10003　00 単第0 -0025　表
購入土	2	m3			F000000400　00
土砂等運搬 小規模 土砂(岩塊・玉石混り土含む) DID区間無し　距離7.5km以下(6.0km超)	2	m3			SPK24040002 00 単第0 -0003　表
大型土のう撤去 作業半径 6m以下	2	袋			SHD10011　00 単第0 -0027　表

本工事費　内訳表

費目・工種・施工名称など	数量	単位	単価	金額	備考
仮水路工	1	式			Y1E021508　レベル3
掛樋工	30	m			Y1E02150803レベル4
暗渠排水管 据付・撤去 波状管及び網状管 200～400mm シングル 合成樹脂排水材 呼び径300mm	30	m			SPK24040092 00 単第0 -0034　表
工事用道路工	1	式			Y1E021501　レベル3
工事用道路盛土 施工幅員4.0m以上	30	m3			Y1E02150101レベル4
路体(築堤)盛土 施工幅員4.0m以上 施工数量20,000m3未満 障害無し	30	m3			SPK24040004 00 単第0 -0035　表
購入土	30	m3			F000000400　00
土砂等運搬 小規模 土砂(岩塊・玉石混り土含む) DID区間無し　距離7.5km以下(6.0km超)	30	m3			SPK24040002 00 単第0 -0003　表
敷砂利 平均幅員2.2m	2	m3			Y1E02150101レベル4

本工事費　内訳表

費目・工種・施工名称など	数量	単位	単価	金額	備考
再生クラッシャラン 40～0mm	2	m3			TTPC00008　00
整地 敷均し(ルーズ) 標準(10,000m3未満) 障害無し	2	m3			SPK24040003 00 単第0 -0036　表
敷鉄板 22×1524×3048	23	m2			Y1E02150104レベル4
敷鉄板設置	23	m2			S1050041　00 単第0 -0037　表
敷鉄板撤去	23	m2			S1050043　00 単第0 -0039　表
敷鉄板賃料 22×1524×3048,802kg/枚 賃貸期間10日	6	枚			S1050029　00 単第0 -0040　表
仮水路工	1	式			Y1E021508　レベル3
掛樋工	14	m			Y1E02150803レベル4
暗渠排水管 据付・撤去 波状管及び網状管 200～400mm ダブル 合成樹脂排水材 呼び径250mm	14	m			SPK24040092 00 単第0 -0041　表

本工事費　内訳表

費目・工種・施工名称など	数量	単位	単価	金額	備考
＊＊直接工事費＊＊ #0020計=支給品等(材料),無償貸付					
運搬費					Z0004
運搬費	1	式			YZZ04　　レベル2
運搬費	1	式			YZZ04001　　レベル3
仮設材運搬費	4.8	t			YZZ04001004レベル4
仮設材等(鋼矢板,H鋼,覆工板,敷鉄板等)運搬 運搬距離 3.5km 製品長 12m以内	1	式			S1000007　　00 単第0 -0042　表
共通仮設費率分					Z0019
計算情報…… 対象額…… 率……					
＊＊共通仮設費計＊＊					

本工事費　内訳表

費目・工種・施工名称など	数量	単位	単価	金額	備考
＊＊純工事費＊＊					
現場管理費 計算情報…… 対象額…… 率……					
＊＊工事原価＊＊					
一般管理費率分 計算情報…… 対象額…… 率……					前払補正率…
一般管理費計					
＊＊工事価格＊＊					
＊＊消費税相当額＊＊ 計算情報…… 対象額…… 率……					
＊＊工事費計＊＊					

施工単価表

掘削　SPK24040001　単第0 -0001　表

土砂 上記以外(小規模)　標準　1　m3　当り

機械構成比: 27.26%　労務構成比: 61.70%　材料構成比: 11.04%　市場単価構成比: 0.00%　標準単価: 1,212.30000

代表機労材規格(積算地区)	構成比	単価(積算地区)	代表機労材規格(東京地区)	単価(東京地区)	備考
バックホウ(クローラ型) 標準型・排2 山積0.28/平積0.2m3	27.26%		バックホウ(クローラ型) 標準型・排2 山積0.28/平積0.2m3		MTPC00062 MTPT00062
運転手(特殊)	61.70%		運転手(特殊)		RTPC00006 RTPT00006
軽油 パトロール給油,2～4KL積載車給油	11.04%		軽油パトロール給油		TTPC00013 TTPT00013
積算単価			積算単価		EP001
A=1　土砂 E=7　標準			B=5　上記以外(小規模)		

施工単価表

法面整形　SPK24040025　単第0 -0002　表

切土部 現場制約無し　レキ質土,砂及び砂質土,粘性土　1　m2　当り

機械構成比: 9.71%　労務構成比: 80.61%　材料構成比: 9.68%　市場単価構成比: 0.00%　標準単価: 874.32000

代表機労材規格(積算地区)	構成比	単価(積算地区)	代表機労材規格(東京地区)	単価(東京地区)	備考
<賃>バックホウ(クローラ型) 山積0.8m3(平積0.6) 排1～3,2011,2014	9.71%		バックホウ クローラ型 山積0.8m3(平積0.6m3)		KTPC00018 KTPT00018
普通作業員	38.29%		普通作業員		RTPC00002 RTPT00002
運転手(特殊)	22.49%		運転手(特殊)		RTPC00006 RTPT00006
土木一般世話役	19.83%		土木一般世話役		RTPC00009 RTPT00009
軽油 パトロール給油,2～4KL積載車給油	9.68%		軽油パトロール給油		TTPC00013 TTPT00013
積算単価			積算単価		EP001
A=2 切土部 D=2 レキ質土,砂及び砂質土,粘性土			C=2 現場制約無し E=1 -(全ての費用)		

施工単価表

土砂等運搬　SPK24040002　単第0 -0003　表

小規模 土砂(岩塊・玉石混り土含む)　DID区間無し　距離7.5km以下(6.0km超)　1　m3　当り

機械構成比: 24.45%　労務構成比: 63.42%　材料構成比: 12.13%　市場単価構成比: 0.00%　標準単価: 2,119.70000

代表機労材規格(積算地区)	構成比	単価(積算地区)	代表機労材規格(東京地区)	単価(東京地区)	備考
ダンプトラック[オンロード・ディーゼル] 4t積級 (タイヤ損耗費及び補修費(良好)を含む)	24.45%		ダンプトラック[オンロード・ディーゼル] 4t積級 (タイヤ損耗費及び補修費(良好)を含む)		MTPC00017T1 MTPT00017T1
運転手(一般)	63.42%		運転手(一般)		RTPC00007 RTPT00007
軽油 パトロール給油,2～4KL積載車給油	12.13%		軽油パトロール給油		TTPC00013 TTPT00013
積算単価			積算単価		EP001
A=2　小規模 C=1　土砂(岩塊・玉石混り土含む) F=33　距離7.5km以下(6.0km超)			B=5　バックホウ山積0.28m3(平積0.2m3) D=1　DID区間無し		

施工単価表

床掘り　　SPK24040015　　単第0 -0004　表

土砂 上記以外(小規模)　　1　m3　当り

機械構成比: 19.87%　労務構成比: 72.99%　材料構成比: 7.14%　市場単価構成比: 0.00%　標準単価: 2,170.70000

代表機労材規格(積算地区)	構成比	単価(積算地区)	代表機労材規格(東京地区)	単価(東京地区)	備考
バックホウ(クローラ型) 後方超小旋回型・排2 山積0.28/平積0.2m3	19.87%		バックホウ(クローラ型) 後方超小旋回型・排2 山積0.28/平積0.2m3		MTPC00083 MTPT00083
運転手(特殊)	39.96%		運転手(特殊)		RTPC00006 RTPT00006
普通作業員	33.03%		普通作業員		RTPC00002 RTPT00002
軽油 パトロール給油,2～4KL積載車給油	7.14%		軽油パトロール給油		TTPC00013 TTPT00013
積算単価			積算単価		EP001
A=1　土砂 E=1　-(全ての費用)			B=5　上記以外(小規模)		

施工単価表

埋戻し　SPK24040020　単第0 -0005　表

土砂　上記以外(小規模)　1　m3　当り

機械構成比: 9.48%　労務構成比: 86.47%　材料構成比: 4.05%　市場単価構成比: 0.00%　標準単価: 3,871.10000

代表機労材規格(積算地区)	構成比	単価(積算地区)	代表機労材規格(東京地区)	単価(東京地区)	備考
バックホウ(クローラ型) 後方超小旋回型・排2 山積0.28/平積0.2m3	8.90%		バックホウ(クローラ型) 後方超小旋回型・排2 山積0.28/平積0.2m3		MTPC00083 MTPT00083
タンパ及びランマ ランマ 質量60～80kg	0.58%		タンパ及びランマ タンパ及びランマ 質量60～80kg		MTPC00048 MTPT00048
普通作業員	49.42%		普通作業員		RTPC00002 RTPT00002
特殊作業員	19.17%		特殊作業員		RTPC00001 RTPT00001
運転手(特殊)	17.88%		運転手(特殊)		RTPC00006 RTPT00006
軽油 パトロール給油,2～4KL積載車給油	3.20%		軽油パトロール給油		TTPC00013 TTPT00013
ガソリン,レギュラー スタンド渡し,スタンド給油	0.85%		ガソリンレギュラースタンド		TTPC00014 TTPT00014
積算単価			積算単価		EP001
A=5　上記以外(小規模) D=1　-(全ての費用)			B=1　土砂		

施工単価表

埋戻し　SPK24040020　単第0 -0005　表

土砂　上記以外(小規模)　1　m3　当り

機械構成比: 9.48%　労務構成比: 86.47%　材料構成比: 4.05%　市場単価構成比: 0.00%　標準単価： 3,871.10000

代表機労材規格(積算地区)	構成比	単価(積算地区)	代表機労材規格(東京地区)	単価(東京地区)	備考

施工単価表

現場打基礎コンクリート　SPK24040049　単第0 -0006　表

18-8-40BB　基礎砕石有り　1　m3　当り

機械構成比: 2.24%　労務構成比: 68.05%　材料構成比: 29.71%　市場単価構成比: 0.00%　標準単価: 76,045.00000

代表機労材規格(積算地区)	構成比	単価(積算地区)	代表機労材規格(東京地区)	単価(東京地区)	備考
<賃>バックホウ(クローラ型クレーン機能付) 山積0.8m3(平積0.6)吊能力2.9t 排1～3,2011,2014	1.58%		バックホウ [クローラ型クレーン付] 排ガス型(第2次)山積0.8m3吊2.9t		KTPC00006 KTPT00006
<賃>バックホウ(クローラ型) 山積0.8m3(平積0.6) 排1～3,2011,2014	0.66%		バックホウ クローラ型 山積0.8m3(平積0.6m3)		KTPC00018 KTPT00018
普通作業員	18.97%		普通作業員		RTPC00002 RTPT00002
型わく工	17.71%		型わく工		RTPC00010 RTPT00010
特殊作業員	10.31%		特殊作業員		RTPC00001 RTPT00001
土木一般世話役	10.24%		土木一般世話役		RTPC00009 RTPT00009
その他(労務)			その他(労務)		ER009
レディーミクストコンクリート指定品 呼び強度18,スランプ8,粗骨材40 W/C(60%),種別(高炉)	25.18%		生コンクリート 高炉 18-8-25(20) W/C 60%		TTPCD0010 TTPT00003
軽油 パトロール給油,2～4KL積載車給油	1.49%		軽油パトロール給油		TTPC00013 TTPT00013

施工単価表

現場打基礎コンクリート　SPK24040049　単第0 -0006　表

18-8-40BB　基礎砕石有り　1　m3　当り

機械構成比: 2.24%　労務構成比: 68.05%　材料構成比: 29.71%　市場単価構成比: 0.00%　標準単価： 76,045.00000

代表機労材規格(積算地区)	構成比	単価(積算地区)	代表機労材規格(東京地区)	単価(東京地区)	備考
その他(材料)			その他(材料)		EZ009
積算単価			積算単価		E9999
A=2　18-8-40BB D=1　一般養生・特殊養生(練炭)			C=1　基礎砕石有り E=1　-		

施工単価表

大型ブロック積　SPK24040037　単第0 -0007　表

ブロック2,000kg/個以下 水抜きパイプ無し　ブロック積(空積) 控長50cm　1　m2　当り

機械構成比: 2.71%　労務構成比: 17.36%　材料構成比: 79.93%　市場単価構成比: 0.00%　標準単価: 24,627.00000

代表機労材規格(積算地区)	構成比	単価(積算地区)	代表機労材規格(東京地区)	単価(東京地区)	備考
<賃>バックホウ(クローラ型クレーン機能付) 山積0.8m3(平積0.6)吊能力2.9t 排1～3,2011,2014	2.71%		バックホウ [クローラ型クレーン付] 排ガス型(第2次)山積0.8m3吊2.9t		KTPC00006 KTPT00006
運転手(特殊)	5.62%		運転手(特殊)		RTPC00006 RTPT00006
普通作業員	3.88%		普通作業員		RTPC00002 RTPT00002
ブロック工	3.36%		ブロック工		RTPC00005 RTPT00005
土木一般世話役	2.34%		土木一般世話役		RTPC00009 RTPT00009
その他(労務)			その他(労務)		ER009
ブロック積(練積) 控長50cm 2,000kg/個以下	77.19%		大型積ブロック 控500mm		TTPC00273 TTPT00273
軽油 パトロール給油,2～4KL積載車給油	2.74%		軽油パトロール給油		TTPC00013 TTPT00013
積算単価			積算単価		EP001

施工単価表

大型ブロック積　SPK24040037　単第0 -0007　表

ブロック2,000kg/個以下 水抜きパイプ無し　ブロック積(空積) 控長50cm　1　m2　当り

機械構成比: 2.71%　労務構成比: 17.36%　材料構成比: 79.93%　市場単価構成比: 0.00%　標準単価: 24,627.00000

代表機労材規格(積算地区)	構成比	単価(積算地区)	代表機労材規格(東京地区)	単価(東京地区)	備考
A=1 ブロック2,000kg/個以下 C=1 ブロック積(空積) 控長50cm			B=2 水抜きパイプ無し		

施工単価表

胴込・裏込材(砕石)　SPK24040045　単第0 -0008　表

大型ブロック　RC-40　1　m3　当り

機械構成比: 6.97%　労務構成比: 54.68%　材料構成比: 38.35%　市場単価構成比: 0.00%　標準単価: 3,834.90000

代表機労材規格(積算地区)	構成比	単価(積算地区)	代表機労材規格(東京地区)	単価(東京地区)	備考
<賃>バックホウ(クローラ型クレーン機能付) 山積0.8m3(平積0.6)吊能力2.9t 排1～3,2011,2014	6.97%		バックホウ [クローラ型クレーン付] 排ガス型(第2次)山積0.8m3吊2.9t		KTPC00006 KTPT00006
普通作業員	31.20%		普通作業員		RTPC00002 RTPT00002
特殊作業員	13.92%		特殊作業員		RTPC00001 RTPT00001
運転手(特殊)	8.66%		運転手(特殊)		RTPC00006 RTPT00006
その他(労務)			その他(労務)		ER009
再生クラッシャラン 40～0mm	35.35%		再生クラッシャーラン RC-40		TTPC00008 TTPT00008
軽油 パトロール給油,2～4KL積載車給油	3.00%		軽油パトロール給油		TTPC00013 TTPT00013
積算単価			積算単価		EP001
A=2　大型ブロック			B=1　RC-40		

施工単価表

胴込・裏込材(砕石)　SPK24040045　単第0 -0008　表

大型ブロック　RC-40　1　m3　当り

機械構成比:　6.97%　労務構成比:　54.68%　材料構成比:　38.35%　市場単価構成比:　0.00%　標準単価：　3,834.90000

代表機労材規格(積算地区)	構成比	単価(積算地区)	代表機労材規格(東京地区)	単価(東京地区)	備考

施工単価表

胴込・裏込材(砕石)　SPK24040045　単第0 -0009　表

大型ブロック　割ぐり石 150～50mm　1　m3　当り

機械構成比: 6.97%　労務構成比: 54.68%　材料構成比: 38.35%　市場単価構成比: 0.00%　標準単価: 3,834.90000

代表機労材規格(積算地区)	構成比	単価(積算地区)	代表機労材規格(東京地区)	単価(東京地区)	備考
<賃>バックホウ(クローラ型クレーン機能付) 山積0.8m3(平積0.6)吊能力2.9t 排1～3,2011,2014	6.97%		バックホウ [クローラ型クレーン付] 排ガス型(第2次)山積0.8m3吊2.9t		KTPC00006 KTPT00006
普通作業員	31.20%		普通作業員		RTPC00002 RTPT00002
特殊作業員	13.92%		特殊作業員		RTPC00001 RTPT00001
運転手(特殊)	8.66%		運転手(特殊)		RTPC00006 RTPT00006
その他(労務)			その他(労務)		ER009
割ぐり石 150～50mm	35.35%		再生クラッシャーラン RC-40		TTPC00006 TTPT00008
軽油 パトロール給油,2～4KL積載車給油	3.00%		軽油パトロール給油		TTPC00013 TTPT00013
積算単価			積算単価		EP001
A=2　大型ブロック			B=3　割ぐり石 150～50mm		

施工単価表

胴込・裏込材(砕石)　SPK24040045　単第0 -0009　表

大型ブロック　割ぐり石 150～50㎜　1　m3　当り

機械構成比: 6.97%　労務構成比: 54.68%　材料構成比: 38.35%　市場単価構成比: 0.00%　標準単価: 3,834.90000

代表機労材規格(積算地区)	構成比	単価(積算地区)	代表機労材規格(東京地区)	単価(東京地区)	備考

施工単価表

吸出し防止材(全面)設置　SPK24040047　単第0 -0010　表

合繊不織布 t=10mm 9.8kN/m　1　m2　当り

機械構成比: 0.00%　労務構成比: 24.39%　材料構成比: 75.61%　市場単価構成比: 0.00%　標準単価: 902.10000

代表機労材規格(積算地区)	構成比	単価(積算地区)	代表機労材規格(東京地区)	単価(東京地区)	備考
普通作業員	21.19%		普通作業員		RTPC00002 RTPT00002
土木一般世話役	3.20%		土木一般世話役		RTPC00009 RTPT00009
不織布(合繊) 厚10mm,強度9.8kN/m	75.61%		不織布(合繊) 厚10mm,強度9.8kN/m		TTPC00048 TTPT00048
積算単価			積算単価		EP001
A=1　合繊不織布 t=10mm 9.8kN/m					

施工単価表

現場打天端コンクリート　SPK24040052　単第0 -0011　表

18-8-40BB　一般養生　1　m3　当り

機械構成比:　2.63%　労務構成比:　64.40%　材料構成比:　32.97%　市場単価構成比:　0.00%　標準単価：　60,947.00000

代表機労材規格(積算地区)	構成比	単価(積算地区)	代表機労材規格(東京地区)	単価(東京地区)	備考
<賃>バックホウ(クローラ型クレーン機能付) 山積0.8m3(平積0.6)吊能力2.9t 排1～3,2011,2014	2.63%		バックホウ [クローラ型クレーン付] 排ガス型(第2次)山積0.8m3吊2.9t		KTPC00006 KTPT00006
型わく工	21.70%		型わく工		RTPC00010 RTPT00010
普通作業員	15.37%		普通作業員		RTPC00002 RTPT00002
土木一般世話役	10.81%		土木一般世話役		RTPC00009 RTPT00009
特殊作業員	7.44%		特殊作業員		RTPC00001 RTPT00001
その他(労務)			その他(労務)		ER009
レディーミクストコンクリート指定品 呼び強度18,スランプ8,粗骨材40 W/C(60%),種別(高炉)	31.42%		生コンクリート 高炉 18-8-25(20) W/C 60%		TTPCD0010 TTPT00003
軽油 パトロール給油,2～4KL積載車給油	1.55%		軽油パトロール給油		TTPC00013 TTPT00013
積算単価			積算単価		E9999

施工単価表

現場打天端コンクリート　SPK24040052　単第0 -0011　表

18-8-40BB　一般養生　1　m3　当り

機械構成比:　2.63%　労務構成比:　64.40%　材料構成比:　32.97%　市場単価構成比:　0.00%　標準単価：　60,947.00000

代表機労材規格(積算地区)	構成比	単価(積算地区)	代表機労材規格(東京地区)	単価(東京地区)	備考
A=2　18-8-40BB D=1　-			C=1　一般養生		

施工単価表

1号小口止工　　V000000100　　単第0 -0012　表

1　　箇所　　当り

名称・規格など	数量	単位	単価	金額	備考
コンクリート 小型構造物 18-8-40BB バックホウ(クレーン機能付)打設	0.5	m3			単第0-0013　表
型枠 一般型枠 小型構造物	3.5	m2			単第0-0014　表
型枠 化粧型枠 小型構造物	0.43	m2			単第0-0015　表
化粧型枠	0.43	m2			
＊＊＊　単位当たり　＊＊＊	1	箇所			

施工単価表

コンクリート　SPK24040153　単第0 -0013　表

小型構造物 18-8-40BB　バックホウ(クレーン機能付)打設　1　m3　当り

機械構成比: 3.69%　労務構成比: 37.88%　材料構成比: 58.43%　市場単価構成比: 0.00%　標準単価: 34,650.00000

代表機労材規格(積算地区)	構成比	単価(積算地区)	代表機労材規格(東京地区)	単価(東京地区)	備考
<賃>バックホウ(クローラ型クレーン機能付) 山積0.8m3(平積0.6)吊能力2.9t 排1～3,2011,2014	3.49%		バックホウ [クローラ型クレーン付] 排ガス型(第2次)山積0.8m3吊2.9t		KTPC00006 KTPT00006
その他(機械)			その他(機械)		EK009
普通作業員	11.17%		普通作業員		RTPC00002 RTPT00002
特殊作業員	10.01%		特殊作業員		RTPC00001 RTPT00001
土木一般世話役	7.75%		土木一般世話役		RTPC00009 RTPT00009
運転手(特殊)	6.47%		運転手(特殊)		RTPC00006 RTPT00006
その他(労務)			その他(労務)		ER009
レディーミクストコンクリート指定品 呼び強度18,スランプ8,粗骨材40 W/C(60%),種別(高炉)	56.64%		生コンクリート 高炉 24-12-25(20) W/C 55%		TTPCD0010 TTPT00343
軽油 パトロール給油,2～4KL積載車給油	1.69%		軽油パトロール給油		TTPC00013 TTPT00013

施工単価表

コンクリート　SPK24040153　単第0 -0013　表

小型構造物 18-8-40BB　バックホウ(クレーン機能付)打設　1　m3　当り

機械構成比: 3.69%　労務構成比: 37.88%　材料構成比: 58.43%　市場単価構成比: 0.00%　標準単価: 34,650.00000

代表機労材規格(積算地区)	構成比	単価(積算地区)	代表機労材規格(東京地区)	単価(東京地区)	備考
その他(材料)			その他(材料)		EZ009
積算単価			積算単価		E9999
A=2 小型構造物 C=2 18-8-40BB J=1 -			B=2 バックホウ(クレーン機能付)打設 F=2 一般養生 K=1 -(全ての費用)		

施工単価表

型枠　SPK24040155　単第0 -0014　表

一般型枠　小型構造物　1　m2　当り

機械構成比: 0.00%　労務構成比: 100.00%　材料構成比: 0.00%　市場単価構成比: 0.00%　標準単価: 8,483.40000

代表機労材規格(積算地区)	構成比	単価(積算地区)	代表機労材規格(東京地区)	単価(東京地区)	備考
型わく工	43.77%		型わく工		RTPC00010 RTPT00010
普通作業員	31.27%		普通作業員		RTPC00002 RTPT00002
土木一般世話役	11.92%		土木一般世話役		RTPC00009 RTPT00009
その他(労務)			その他(労務)		ER009
積算単価			積算単価		EP001
A=1　一般型枠 C=1　-(全ての費用)			B=2　小型構造物		

施工単価表

型枠　SPK24040155　単第0 -0015　表

化粧型枠　小型構造物　1　m2　当り

機械構成比: 0.00%　労務構成比: 100.00%　材料構成比: 0.00%　市場単価構成比: 0.00%　標準単価: 11,537.00000

代表機労材規格(積算地区)	構成比	単価(積算地区)	代表機労材規格(東京地区)	単価(東京地区)	備考
型わく工	32.19%		型わく工		RTPC00010 RTPT00010
普通作業員	22.99%		普通作業員		RTPC00002 RTPT00002
土木一般世話役	8.76%		土木一般世話役		RTPC00009 RTPT00009
その他(労務)			その他(労務)		ER009
積算単価			積算単価		EP001
A=2　化粧型枠 C=1　-(全ての費用)			B=2　小型構造物		

施工単価表

２号小口止工　　V000000200　　単第0 -0016　表

1　　箇所　　当り

名称・規格など	数量	単位	単価	金額	備考
コンクリート 小型構造物 18-8-40BB バックホウ(クレーン機能付)打設	0.47	m3			単第0-0013　表
型枠 一般型枠 小型構造物	3.3	m2			単第0-0014　表
型枠 化粧型枠 小型構造物	0.4	m2			単第0-0015　表
化粧型枠	0.4	m2			
＊＊＊　単位当たり　＊＊＊	1	箇所			

施工単価表

コンクリート　SPK24040153　単第0 -0017　表

無筋・鉄筋構造物 18-8-40BB　バックホウ(クレーン機能付)打設　1　m3　当り

機械構成比: 3.79%　労務構成比: 35.68%　材料構成比: 60.53%　市場単価構成比: 0.00%　標準単価: 33,754.00000

代表機労材規格(積算地区)	構成比	単価(積算地区)	代表機労材規格(東京地区)	単価(東京地区)	備考
<賃>バックホウ(クローラ型クレーン機能付) 山積0.8m3(平積0.6)吊能力2.9t 排1～3,2011,2014	3.58%		バックホウ [クローラ型クレーン付] 排ガス型(第2次)山積0.8m3吊2.9t		KTPC00006 KTPT00006
その他(機械)			その他(機械)		EK009
特殊作業員	10.28%		特殊作業員		RTPC00001 RTPT00001
普通作業員	9.55%		普通作業員		RTPC00002 RTPT00002
土木一般世話役	7.10%		土木一般世話役		RTPC00009 RTPT00009
運転手(特殊)	6.64%		運転手(特殊)		RTPC00006 RTPT00006
その他(労務)			その他(労務)		ER009
レディーミクストコンクリート指定品 呼び強度18,スランプ8,粗骨材40 W/C(60%),種別(高炉)	58.70%		生コンクリート 高炉 24-12-25(20) W/C 55%		TTPCD0010 TTPT00343
軽油 パトロール給油,2～4KL積載車給油	1.73%		軽油パトロール給油		TTPC00013 TTPT00013

施工単価表

コンクリート　SPK24040153　単第0 -0017　表

無筋・鉄筋構造物 18-8-40BB　バックホウ(クレーン機能付)打設　1　m3　当り

機械構成比: 3.79%　労務構成比: 35.68%　材料構成比: 60.53%　市場単価構成比: 0.00%　標準単価: 33,754.00000

代表機労材規格(積算地区)	構成比	単価(積算地区)	代表機労材規格(東京地区)	単価(東京地区)	備考
その他(材料)			その他(材料)		EZ009
積算単価			積算単価		E9999
A=1 無筋・鉄筋構造物 C=2 18-8-40BB J=1 -			B=2 バックホウ(クレーン機能付)打設 F=2 一般養生 K=1 -(全ての費用)		

施工単価表

上層路盤(車道・路肩部)　SPK24040234　単第0 -0018　表

M-30　全仕上り厚100mm 1層施工　1　m2　当り

機械構成比: 9.88%　労務構成比: 33.13%　材料構成比: 56.99%　市場単価構成比: 0.00%　標準単価: 569.67000

代表機労材規格(積算地区)	構成比	単価(積算地区)	代表機労材規格(東京地区)	単価(東京地区)	備考
モータグレーダ 土工用・排2 ブレード幅3.1m	3.96%		モータグレーダ 土工用・排2 ブレード幅3.1m		MTPC00134 MTPT00134
ロードローラ マカダム・排2 運転質量10t締固め幅2.1m	3.13%		ロードローラ マカダム・排2 運転質量10t締固め幅2.1m		MTPC00135 MTPT00135
<賃>タイヤローラ 質量8～20t 排出ガス対策型(第1,2次基準値)低騒音	1.01%		タイヤローラ 質量8～20t		KTPC00007 KTPT00007
その他(機械)			その他(機械)		EK009
運転手(特殊)	15.46%		運転手(特殊)		RTPC00006 RTPT00006
特殊作業員	5.15%		特殊作業員		RTPC00001 RTPT00001
普通作業員	5.03%		普通作業員		RTPC00002 RTPT00002
土木一般世話役	1.52%		土木一般世話役		RTPC00009 RTPT00009
その他(労務)			その他(労務)		ER009

施工単価表

上層路盤(車道・路肩部)　SPK24040234　単第0 -0018　表

M-30　全仕上り厚100mm 1層施工　1　m2　当り

機械構成比:　9.88%　労務構成比:　33.13%　材料構成比:　56.99%　市場単価構成比:　0.00%　標準単価:　569.67000

代表機労材規格(積算地区)	構成比	単価(積算地区)	代表機労材規格(東京地区)	単価(東京地区)	備考
粒度調整砕石 30～0mm	53.57%		再生粒度調整砕石 RM-40 [標準数量]全仕上り厚150mm		TTPCD0021 TTPT00357
軽油 パトロール給油,2～4KL積載車給油	2.81%		軽油パトロール給油		TTPC00013 TTPT00013
その他(材料)			その他(材料)		EZ009
積算単価			積算単価		E9999
A=6　M-30 H=1　-(全ての費用)			E=100　全仕上り厚(mm)		
【路盤材単価】 全仕上り厚(mm)/1000*路盤材単価(円) 全仕上り厚(mm):100.000(mm)					

施工単価表

表層(車道・路肩部)　SPK24040241　単第0 -0019　表

平均幅員1.4m未満(1層平均50mm以下)　1層当り平均仕上厚50mm　1　m2　当り

機械構成比: 0.43%　労務構成比: 42.30%　材料構成比: 57.27%　市場単価構成比: 0.00%　標準単価: 2,852.90000

代表機労材規格(積算地区)	構成比	単価(積算地区)	代表機労材規格(東京地区)	単価(東京地区)	備考
振動ローラ(舗装用) ハンドガイド式 運転質量0.5～0.6t	0.24%		振動ローラ(舗装用) ハンドガイド式 運転質量0.5～0.6t		MTPC00047 MTPT00047
振動コンパクタ 前進型 運転質量40～60kg	0.13%		振動コンパクタ 前進型 運転質量40～60kg		MTPC00049 MTPT00049
その他(機械)			その他(機械)		EK009
特殊作業員	18.71%		特殊作業員		RTPC00001 RTPT00001
普通作業員	13.40%		普通作業員		RTPC00002 RTPT00002
土木一般世話役	4.05%		土木一般世話役		RTPC00009 RTPT00009
その他(労務)			その他(労務)		ER009
再生加熱アスファルト混合物 再生密粒度(20)	52.51%		密粒度As混合物(20) [標準数量]平均仕上り厚50mm		TTPCD0038 TTPT00284
アスファルト乳剤(JISK2208) アスファルト乳剤(浸透用) PK-3プライムコート用	4.54%		アスファルト乳剤(JISK2208) アスファルト乳剤(浸透用) PK-3プライムコート用		TTPC00026 TTPT00026

施工単価表

表層(車道・路肩部)　SPK24040241　単第0 -0019　表

平均幅員1.4m未満(1層平均50mm以下)　1層当り平均仕上厚50mm　1　m2　当り

機械構成比:　0.43%　労務構成比:　42.30%　材料構成比:　57.27%　市場単価構成比:　0.00%　標準単価：　2,852.90000

代表機労材規格(積算地区)	構成比	単価(積算地区)	代表機労材規格(東京地区)	単価(東京地区)	備考
ガソリン,レギュラー スタンド渡し,スタンド給油	0.16%		ガソリンレギュラースタンド		TTPC00014 TTPT00014
軽油 パトロール給油,2～4KL積載車給油	0.03%		軽油パトロール給油		TTPC00013 TTPT00013
その他(材料)			その他(材料)		EZ009
積算単価			積算単価		E9999
A=1　平均幅員1.4m未満(1層平均50mm以下) C=6　再生密粒度アスファルト混合物(20) G=1　- I=1　-(全ての費用)			B=50　1層当り平均仕上り厚(mm) E=2　PK-3 H=1　-		
【アスファルト混合物単価】 1層当り平均仕上り厚(mm)/1000*(アスファルト混合物単価(円)+各種割増合計値) 1層当り平均仕上り厚(mm):50.000(mm)					

施工単価表

石積(張)　SPK24040063　単第0 -0020　表

積工　練石 雑割石　1　m2　当り

機械構成比: 6.34%　労務構成比: 90.69%　材料構成比: 2.97%　市場単価構成比: 0.00%　標準単価: 13,398.00000

代表機労材規格(積算地区)	構成比	単価(積算地区)	代表機労材規格(東京地区)	単価(東京地区)	備考
<賃>バックホウ(クローラ型クレーン機能付) 山積0.28m3(平積0.2)吊能力1.7t 排出ガス対策型(第1,2,3次基準値)低騒音	6.34%		バックホウ クローラ型 クレーン機能付1.7t 山積0.28m3(平積0.2m3)		KTPC00019 KTPT00019
普通作業員	48.18%		普通作業員		RTPC00002 RTPT00002
運転手(特殊)	22.74%		運転手(特殊)		RTPC00006 RTPT00006
石工	15.46%		石工		RTPC00017 RTPT00017
土木一般世話役	4.31%		土木一般世話役		RTPC00009 RTPT00009
軽油 パトロール給油,2～4KL積載車給油	2.97%		軽油パトロール給油		TTPC00013 TTPT00013
積算単価			積算単価		EP001
A=1 積工 C=2 雑割石			B=1 練石		

施工単価表

胴込・裏込コンクリート_石積(張)　SPK24040065　単第0 -0021　表

積工　18-8-40BB　1　m3　当り

機械構成比:　1.99%　労務構成比:　29.96%　材料構成比:　68.05%　市場単価構成比:　0.00%　標準単価:　30,948.00000

代表機労材規格(積算地区)	構成比	単価(積算地区)	代表機労材規格(東京地区)	単価(東京地区)	備考
<賃>バックホウ(クローラ型クレーン機能付) 山積0.28m3(平積0.2)吊能力1.7t 排出ガス対策型(第1,2,3次基準値)低騒音	1.99%		バックホウ クローラ型 クレーン機能付1.7t 山積0.28m3(平積0.2m3)		KTPC00019 KTPT00019
普通作業員	11.58%		普通作業員		RTPC00002 RTPT00002
特殊作業員	10.35%		特殊作業員		RTPC00001 RTPT00001
運転手(特殊)	7.16%		運転手(特殊)		RTPC00006 RTPT00006
その他(労務)			その他(労務)		ER009
レディーミクストコンクリート指定品 呼び強度18,スランプ8,粗骨材40 W/C(60%),種別(高炉)	67.12%		生コンクリート 高炉 18-8-25(20) W/C 60%		TTPCD0010 TTPT00003
軽油 パトロール給油,2～4KL積載車給油	0.93%		軽油パトロール給油		TTPC00013 TTPT00013
積算単価			積算単価		E9999
A=1　積工 D=1　-			B=2　18-8-40BB		

施工単価表

胴込・裏込コンクリート_石積(張)　SPK24040065　単第0 -0021　表

積工　18-8-40BB　1　m3　当り

機械構成比:　1.99%　労務構成比:　29.96%　材料構成比:　68.05%　市場単価構成比:　0.00%　標準単価：　30,948.00000

代表機労材規格(積算地区)	構成比	単価(積算地区)	代表機労材規格(東京地区)	単価(東京地区)	備考

施工単価表

舗装版切断　SPK24040306　単第0 -0022　表

アスファルト舗装版　アスファルト舗装版厚15cm以下　1　m　当り

機械構成比: 15.42%　労務構成比: 57.13%　材料構成比: 27.45%　市場単価構成比: 0.00%　標準単価: 673.26000

代表機労材規格(積算地区)	構成比	単価(積算地区)	代表機労材規格(東京地区)	単価(東京地区)	備考
コンクリートカッタ バキューム式(超低騒音型)・湿式 切削深20cm級ブレード径φ56cm	10.49%		コンクリートカッタ バキューム式(超低騒音型)・湿式 切削深20cm級ブレード径φ56cm		MTPC00164 MTPT00164
その他(機械)			その他(機械)		EK009
特殊作業員	19.60%		特殊作業員		RTPC00001 RTPT00001
土木一般世話役	10.55%		土木一般世話役		RTPC00009 RTPT00009
普通作業員	8.73%		普通作業員		RTPC00002 RTPT00002
その他(労務)			その他(労務)		ER009
コンクリートカッタブレード 自走式切断機用 径45cm(18インチ)	23.29%		コンクリートカッタブレード 径18インチ		TTPC00394 TTPT00394
ガソリン,レギュラー スタンド渡し,スタンド給油	2.83%		ガソリンレギュラースタンド		TTPC00014 TTPT00014
その他(材料)			その他(材料)		EZ009

施工単価表

舗装版切断　SPK24040306　単第0 -0022　表

アスファルト舗装版　アスファルト舗装版厚15cm以下　1　m　当り

機械構成比: 15.42%　労務構成比: 57.13%　材料構成比: 27.45%　市場単価構成比: 0.00%　標準単価: 673.26000

代表機労材規格(積算地区)	構成比	単価(積算地区)	代表機労材規格(東京地区)	単価(東京地区)	備考
積算単価			積算単価		EP001
A=1 アスファルト舗装版 E=1 -(全ての費用)			B=1 アスファルト舗装版厚15cm以下		

施工単価表

舗装版破砕積込(小規模土工)　SPK24040018　単第0 -0023　表

1　m2　当り

機械構成比:　20.80%　労務構成比:　71.28%　材料構成比:　7.92%　市場単価構成比:　0.00%　標準単価：　1,690.80000

代表機労材規格(積算地区)	構成比	単価(積算地区)	代表機労材規格(東京地区)	単価(東京地区)	備考
小型バックホウ(クローラ型) 標準型・排2 山積0.13/平積0.10m3	20.80%		小型バックホウ(クローラ型) 標準型・排2 山積0.13/平積0.10m3		MTPC00077 MTPT00077
運転手(特殊)	71.28%		運転手(特殊)		RTPC00006 RTPT00006
軽油 パトロール給油,2～4KL積載車給油	7.92%		軽油パトロール給油		TTPC00013 TTPT00013
積算単価			積算単価		EP001
A=1　-(全ての費用)					

施工単価表

殻運搬　SPK24040151　単第0 -0024　表

舗装版破砕　DID区間無し　運搬距離5.5km以下(4.5km超)　1　m3　当り

機械構成比: 18.57%　労務構成比: 72.35%　材料構成比: 9.08%　市場単価構成比: 0.00%　標準単価: 4,427.90000

代表機労材規格(積算地区)	構成比	単価(積算地区)	代表機労材規格(東京地区)	単価(東京地区)	備考
ダンプトラック[オンロード・ディーゼル] 2t積級 (タイヤ損耗費及び補修費(良好)を含む)	18.57%		ダンプトラック[オンロード・ディーゼル] 2t積級 (タイヤ損耗費及び補修費(良好)を含む)		MTPC00016T1 MTPT00016T1
運転手(一般)	72.35%		運転手(一般)		RTPC00007 RTPT00007
軽油 パトロール給油,2～4KL積載車給油	9.08%		軽油パトロール給油		TTPC00013 TTPT00013
積算単価			積算単価		EP001
A=3　舗装版破砕 C=1　DID区間無し E=1　-(全ての費用)			B=4　機械積込(小規模土工) D=24　運搬距離5.5km以下(4.5km超)		

施工単価表

大型土のう製作・設置(BH設置)　SHD10003　単第0 -0025　表

10　袋　当り

名称・規格など	数量	単位	単価	金額	備考
土木一般世話役	0.278	人			1*0.278
特殊作業員	0.278	人			1*0.278
普通作業員	0.278	人			1*0.278
1t土のう 丸型,径110cm×長108cm	10.000	枚			
機-28_バックホウ運転(賃料) クレーン付2.9t吊_山積0.8m3	0.278	日			単第0-0026　表
諸雑費	4	%			#09
＊＊＊　合計　＊＊＊	10	袋			
＊＊＊　単位当たり　＊＊＊	1	袋			
A=1　1t土のう(丸型,径110cm×長108cm)					

施工単価表

機-28_バックホウ運転(賃料)　S9035　単第0 -0026　表

クレーン付2.9t吊_山積0.8m3　1　日　当り

名称・規格など	数量	単位	単価	金額	備考
運転手(特殊)	1.00	人			
軽油 パトロール給油,2～4KL積載車給油	104.00	L			
<賃>バックホウ(クローラ型クレーン機能付) 山積0.8m3(平積0.6)吊能力2.9t 排1～3,2011,2014	1.39	供用日			
諸雑費	1	式			
＊＊＊　単位当たり　＊＊＊	1	日			
A=21　クレーン付2.9t吊_山積0.8m3 C=1　運転労務数量(人/日)			B=104　軽油消費量(L/日) D=1.39　機械賃料数量(供用日/日)		

施工単価表

大型土のう撤去　　SHD10011　　単第0 -0027　表

作業半径 6m以下　　10　袋　当り

名称・規格など	数量	単位	単価	金額	備考
土木一般世話役	0.069	人			1*0.069
特殊作業員	0.069	人			1*0.069
機-28_バックホウ運転(賃料) クレーン付2.9t吊_山積0.8m3	0.069	日			単第0-0028　表
諸雑費	1	式			
＊＊＊　合計　＊＊＊	10	袋			
＊＊＊　単位当たり　＊＊＊	1	袋			
A=1　　作業半径 6m以下					

施工単価表

機-28_バックホウ運転(賃料)　S9035　単第0 -0028　表

クレーン付2.9t吊_山積0.8m3　1　日　当り

名称・規格など	数量	単位	単価	金額	備考
運転手(特殊)	1.00	人			
軽油 パトロール給油,2～4KL積載車給油	78.00	L			
<賃>バックホウ(クローラ型クレーン機能付) 山積0.8m3(平積0.6)吊能力2.9t 排1～3,2011,2014	1.26	供用日			
諸雑費	1	式			
＊＊＊　単位当たり　＊＊＊	1	日			
A=21　クレーン付2.9t吊_山積0.8m3 C=1　運転労務数量(人/日)			B=78　軽油消費量(L/日) D=1.26　機械賃料数量(供用日/日)		

施工単価表

ポンプ設置・撤去　　SHD10037　　単第0 -0029　表

1　　箇所　　当り

名称・規格など	数量	単位	単価	金額	備考
土木一般世話役	0.500	人			
特殊作業員	0.100	人			
普通作業員	2.000	人			
機-28_バックホウ運転(賃料) クレーン付2.9t吊_山積0.8m3	0.500	日			単第0-0030　表
諸雑費	1	式			
＊＊＊　単位当たり　＊＊＊	1	箇所			

施工単価表

機-28_バックホウ運転(賃料)　S9035　単第0 -0030　表

クレーン付2.9t吊_山積0.8m3　1　日　当り

名称・規格など	数量	単位	単価	金額	備考
運転手(特殊)	1.00	人			
軽油 パトロール給油,2～4KL積載車給油	65.00	L			
<賃>バックホウ(クローラ型クレーン機能付) 山積0.8m3(平積0.6)吊能力2.9t 排1～3,2011,2014	1.16	供用日			
諸雑費	1	式			
＊＊＊　単位当たり　＊＊＊	1	日			
A=12　クレーン付2.9t吊_山積0.8m3 C=1　運転労務数量(人/日)			B=65　軽油消費量(L/日) D=1.16　機械賃料数量(供用日/日)		

施工単価表

ポンプ運転　S1050031　単第0 -0031　表

排水量 0以上40未満 (m3/h)　作業時排水　1　日　当り

名称・規格など	数量	単位	単価	金額	備考
特殊作業員	0.140	人			
建設用ポンプ(水中ポンプ)運転 口径150mm,揚程10m 7.5kw	1.000	日			単第0-0032　表
機-16_発動発電機運転 ディーゼル25kVA 排出ガス対策型2次基準	1.000	日			単第0-0033　表
諸雑費	3	%			#09
＊＊＊　単位当たり　＊＊＊	1	日			
A=1　排水量 0以上40未満 (m3/h)			B=1　作業時排水		

施工単価表

建設用ポンプ(水中ポンプ)運転　S9000045　単第0 -0032　表

口径150㎜,揚程10m　7.5kw　1　日　当り

名称・規格など	数量	単位	単価	金額	備考
<賃>建設用ポンプ(水中ポンプ) 口径150㎜,揚程10m 7.5kw	1.20	供用日			
諸雑費	1	式			
＊＊＊　単位当たり　＊＊＊	1	日			
A=3　口径150㎜,揚程10m			B=1.2　機械賃料数量(供用日/日)		

施工単価表

機-16_発動発電機運転　S9469　単第0 -0033　表

ディーゼル25kVA　排出ガス対策型2次基準　1　日　当り

名称・規格など	数量	単位	単価	金額	備考
軽油 パトロール給油,2～4KL積載車給油	22.00	L			
<賃>発動発電機(ディーゼル発電機) 定格容量25kVA 排出ガス対策型(第1,2,3次基準値)低騒音	1.20	供用日			
諸雑費	1	式			
＊＊＊　単位当たり　＊＊＊	1	日			
A=6　ディーゼル25kVA C=1.2　機械賃料数量(供用日/日)			B=22　燃料消費量(L/日) D=3　排出ガス対策型2次基準		

施工単価表

暗渠排水管　SPK24040092　単第0 -0034　表

据付・撤去 波状管及び網状管 200～400mm　シングル 合成樹脂排水材 呼び径300mm　1　m　当り

機械構成比: 0.00%　労務構成比: 8.31%　材料構成比: 91.69%　市場単価構成比: 0.00%　標準単価: 5,009.50000

代表機労材規格(積算地区)	構成比	単価(積算地区)	代表機労材規格(東京地区)	単価(東京地区)	備考
普通作業員	5.72%		普通作業員		RTPC00002 RTPT00002
土木一般世話役	2.59%		土木一般世話役		RTPC00009 RTPT00009
合成樹脂排水材(高密度ポリエチレン管) <シングル構造>内面波状管(有孔・無孔) 呼び径300mm	91.69%		暗渠排水管 波状管 呼び径300mm 高密度ポリエチレン管(シングル構造)		TTPC00191 TTPT00191
積算単価			積算単価		E9999
A=3 据付・撤去 C=2 200～400mm F=1 継手材料費要 H=0 現場の状況による材料損料率の率乗算			B=2 波状管及び網状管 D=35 シングル 合成樹脂排水材 呼び径300mm G=2 期間3ヶ月未満(損料率0.2) I=1 -(全ての費用)		
【管材料単価】 管材料単価(円) * (材料損料率 + (材料損料率 * 現場状況による材料損料率の率乗算))					

施工単価表

路体(築堤)盛土　SPK24040004　単第0 -0035　表

施工幅員4.0m以上　施工数量20,000m3未満 障害無し　1　m3　当り

機械構成比:　17.97%　労務構成比:　66.93%　材料構成比:　15.10%　市場単価構成比:　0.00%　標準単価:　231.60000

代表機労材規格(積算地区)	構成比	単価(積算地区)	代表機労材規格(東京地区)	単価(東京地区)	備考
<賃>ブルドーザ 湿地,7t級 排出ガス対策型(第1,2次基準値)低騒音	11.28%		<賃>ブルドーザ 湿地,7t級 排出ガス対策型(第1,2次基準値)低騒音		KTPC00036 KTPT00036
<賃>振動ローラ(土木用フラットSドラム型) 質量11～12t 排出ガス対策型(第1,2,3次基準値)低騒音	6.69%		振動ローラ(土工用) [フラット・シングルドラム型] 質量11～12t		KTPC00058 KTPT00058
運転手(特殊)	46.30%		運転手(特殊)		RTPC00006 RTPT00006
普通作業員	20.63%		普通作業員		RTPC00002 RTPT00002
軽油 パトロール給油,2～4KL積載車給油	15.10%		軽油パトロール給油		TTPC00013 TTPT00013
積算単価			積算単価		EP001
A=3　施工幅員4.0m以上 C=1　障害無し			B=1　施工数量20,000m3未満		

施工単価表

整地　SPK24040003　単第0 -0036　表

敷均し(ルーズ)　標準(10,000m3未満) 障害無し　1　m3　当り

機械構成比: 22.78%　労務構成比: 50.89%　材料構成比: 26.33%　市場単価構成比: 0.00%　標準単価: 126.86000

代表機労材規格(積算地区)	構成比	単価(積算地区)	代表機労材規格(東京地区)	単価(東京地区)	備考
<賃>バックホウ(クローラ型) 山積0.8m3(平積0.6) 排1～3,2011,2014	22.78%		バックホウ クローラ型 山積0.8m3(平積0.6m3)		KTPC00018 KTPT00018
運転手(特殊)	50.89%		運転手(特殊)		RTPC00006 RTPT00006
軽油 パトロール給油,2～4KL積載車給油	26.33%		軽油パトロール給油		TTPC00013 TTPT00013
積算単価			積算単価		EP001
A=2　敷均し(ルーズ) C=1　障害無し			B=1　標準(10,000m3未満)		

施工単価表

敷鉄板設置　S1050041　単第0 -0037　表

100　m2　当り

名称・規格など	数量	単位	単価	金額	備考
土木一般世話役	0.152	人			
とび工	0.152	人			
普通作業員	0.152	人			
機-28_バックホウ運転(賃料) クレーン付2.9t吊_山積0.8m3	0.152	日			単第0-0038　表
諸雑費	1	%			#09
＊＊＊　合計　＊＊＊	100	m2			
＊＊＊　単位当たり　＊＊＊	1	m2			

施工単価表

機-28_バックホウ運転(賃料)　S9035　単第0 -0038　表

クレーン付2.9t吊_山積0.8m3　1　日　当り

名称・規格など	数量	単位	単価	金額	備考
運転手(特殊)	1.00	人			
軽油 パトロール給油,2～4KL積載車給油	119.00	L			
<賃>バックホウ(クローラ型クレーン機能付) 山積0.8m3(平積0.6)吊能力2.9t 排1～3,2011,2014	1.06	供用日			
諸雑費	1	式			
＊＊＊　単位当たり　＊＊＊	1	日			
A=19　クレーン付2.9t吊_山積0.8m3 C=1　運転労務数量(人/日)			B=119　軽油消費量(L/日) D=1.06　機械賃料数量(供用日/日)		

施工単価表

敷鉄板撤去　S1050043　単第0 -0039　表

100　m2　当り

名称・規格など	数量	単位	単価	金額	備考
土木一般世話役	0.143	人			
とび工	0.143	人			
普通作業員	0.143	人			
機-28_バックホウ運転(賃料) クレーン付2.9t吊_山積0.8m3	0.143	日			単第0-0038　表
諸雑費	1	%			#09
＊＊＊　合計　＊＊＊	100	m2			
＊＊＊　単位当たり　＊＊＊	1	m2			

施工単価表

敷鉄板賃料　S1050029　単第0 -0040　表

22×1524×3048,802kg/枚　賃貸期間10日　1　枚　当り

名称・規格など	数量	単位	単価	金額	備考
(賃料)鋼板 22×1524×3048,802kg/枚 90日以内	10.000	枚・日			
諸雑費	1	式			
＊＊＊　単位当たり　＊＊＊	1	枚			
A=3　22×1524×3048,802kg/枚 C=10　敷鉄板賃貸期間（日）			B=1　賃料 D=1　-		

施工単価表

暗渠排水管　SPK24040092　単第0 -0041　表

据付・撤去 波状管及び網状管 200～400mm　ダブル 合成樹脂排水材 呼び径250mm　1　m　当り

機械構成比: 0.00%　労務構成比: 8.31%　材料構成比: 91.69%　市場単価構成比: 0.00%　標準単価: 5,009.50000

代表機労材規格(積算地区)	構成比	単価(積算地区)	代表機労材規格(東京地区)	単価(東京地区)	備考
普通作業員	5.72%		普通作業員		RTPC00002 RTPT00002
土木一般世話役	2.59%		土木一般世話役		RTPC00009 RTPT00009
合成樹脂排水材(高密度ポリエチレン管) <ダブル構造>内面平滑管(有孔・無孔) 呼び径250mm	91.69%		暗渠排水管 波状管 呼び径300mm 高密度ポリエチレン管(シングル構造)		TTPCD0259 TTPT00191
積算単価			積算単価		E9999
A=3 据付・撤去 C=2 200～400mm F=1 継手材料費要 H=0 現場の状況による材料損料率の率乗算			B=2 波状管及び網状管 D=20 ダブル 合成樹脂排水材 呼び径250mm G=2 期間3ヶ月未満(損料率0.2) I=1 -(全ての費用)		
【管材料単価】 管材料単価(円) * (材料損料率 + (材料損料率 * 現場状況による材料損料率の率乗算))					

施工単価表

仮設材等(鋼矢板,H鋼,覆工板,敷鉄板等)運搬　S1000007　単第0 -0042　表

運搬距離 3.5km　製品長 12m以内　1　式　当り

名称・規格など	数量	単位	単価	金額	備考
基本運賃 運搬距離 3.5km 製品長 12m以内 運搬質量 4.8t	1.000	式			単第0-0043　表
往復					
積込み,取卸しに要する費用	1.000	式			単第0-0044　表
＊＊＊　単位当たり　＊＊＊	1	式			
A=3.5　運搬距離(km) C=1　- E=4.8　運搬質量(t)			B=1　12m以内 D=1　- F=1　-		
H=1　- L=1　基地積込み・取卸し,現場積込み・取卸し			J=1　-		

施工単価表

基本運賃　　S1000009　　単第0 -0043　表

運搬距離 3.5km　　製品長 12m以内 運搬質量 4.8t　　1　式　当り

名称・規格など	数量	単位	単価	金額	備考
基本運賃	1.000	式			※直接経費の対象外
t当り基本運賃	4.800	t			
＊＊＊　単位当たり　＊＊＊	1	式			
A=1　基本運賃 C=1　12m以内			B=3.5　運搬距離(km) D=4.8　運搬質量(t)		

施工単価表

積込み,取卸しに要する費用　　S1000009　　単第0 -0044　表

1　式　当り

名称・規格など	数量	単位	単価	金額	備考
仮設材積込み費（基地）	4.800	t			
仮設材取卸し費（現場）	4.800	t			
仮設材積込み費（現場）	4.800	t			
仮設材取卸し費（基地）	4.800	t			
＊＊＊　単位当たり　＊＊＊	1	式			
A=5　積込み,取卸しに要する費用 K=1　基地積込み・取卸し,現場積込み・取卸し			D=4.8　運搬質量(t)		

本 工 事 （ 付 帯 工 事 ） 数 量 総 括 表

市道久井町則重下谷線

費　目	工　種	種　別	細　別	規　格	単 位	実施数量	設計数量	摘　要
本工事								
	河 川 土 工							
		掘 削 工	掘　削	小規模　土砂	m^3	12.8	10	河川土工集計表より
		作業土工	床　掘	小規模　土砂	m^3	15.3	20	河川土工集計表より
			埋戻し	小規模　土砂	m^3	2.3	2	〃
		残土処理工	土砂等運搬・残土等処分	土　砂	m^3	56.5	60	河川土工集計表より
		法面整形工	背面整形	切土部　土砂	m^2	24.3	20	河川土工集計表より
	ブロック積工							
		ブロック積工	法勾配：1:0.3	H≦1.5m(盛土部)	m	14.4	14	ブロック積工(環境型)集計表より
		(環境保全型)	環境ブロック(控長50cm)	中空型・W=0.95t/m2以上	m^2	17.9	18	〃
			中詰材	割栗石	m^3	5.1	5	〃
			裏込砕石	RC-40	m^3	8.9	9	〃
			吸出防止材	t=10mm	m^2	17.9	18	〃
			ブロック基礎	$\sigma ck=18N/mm^2$	m	14.4	14	〃

本 工 事 （ 付 帯 工 事 ） 数 量 総 括 表

市道久井町則重下谷線

費　目	工　種	種　別	細　別	規　格	単 位	実施数量	設計数量	摘　要
			天端コンクリート	σck=18N/mm^2	m	14.4	14	ブロック積工(環境型)集計表より
			1号小口止コンクリート	〃	箇所	1.0	1	〃
			2号小口止コンクリート	〃	箇所	1.0	1	〃
	河川構造物工							
		底 張 工	底張コンクリート	σck=18N/mm^2	m^3	2.3	2	河川構造物工集計表より
			均しコンクリート	〃	m^3	0.9	1	〃
	舗　装　工							
		舗装復旧工	表　層	再生密粒度アスコン　t= 5cm	m^2	7.5	8	舗装工集計表より
			路　盤	粒度調整砕石(M-30) t=10cm	m^2	7.5	8	〃
	雑　工							
		石 積 工	練石積	雑割石　φ350mm内外	m^2	1.7	2	雑工集計表より
			胴込コンクリート	σck=18N/mm^2	m^3	0.3	0.3	〃
			裏込コンクリート	〃	m^3	0.2	0.2	〃

本 工 事 （ 付 帯 工 事 ） 数 量 総 括 表

市道久井町則重下谷線

費　目	工　　種	種　　別	細　　別	規　　格	単 位	実施数量	設計数量	摘　　要
		舗装復旧工	表　層	再生密粒度アスコン　t= 5cm	m^2	0.7	1	雑工集計表より
			路　盤	粒度調整砕石(M-30) t=10cm	m^2	0.7	1	〃
	撤　去　工							
		構造物取壊し工	舗装版破砕	アスファルト舗装　t= 5cm	m^2	9.9	10	撤去工集計表より
			同上運搬・殻処分		m^3	0.5	1	〃
			舗装版切断	アスファルト舗装　t≦15cm	m	17.4	17	〃
	仮　設　工							
		仮締切工	大型土のう	製作・設置・撤去	m^2	0.3	0.3	仮設工集計表より
					袋	1.0	1	
			中詰土(ほぐし土量)	購入土	m^3	1.0	1	
		水 替 工	ポンプ排水	普通型 口径150mm, 全揚程15m以下	箇所	1.0	1	仮設工集計表より
		沈砂池工	大型土のう	製作・設置・撤去	m^2	1.3	1	仮設工集計表より
					袋	2.0	2	
			中詰土(ほぐし土量)	購入土	m^3	2.0	2	

本 工 事 （ 付 帯 工 事 ） 数 量 総 括 表

市道久井町則重下谷線

費　目	工　種	種　別	細　別	規　格	単 位	実施数量	設計数量	摘　要
		掛 樋 工	高密度ポリエチレン管	シングル構造　φ300	m	30.0	30	仮設工集計表より
		1号工事用道路工	盛土タイプ	W=4.0m	m	12.8	13	仮設工集計表より
		2号工事用道路工	敷鉄板	W=3.0m	m	7.8	8	〃
		仮水路工	高密度ポリエチレン管	ダブル構造　φ250	m	14.2	14	仮設工集計表より

河　川　土　工　集計表

種別	細別・規格	単位	数量	備考
掘削工	掘削　小規模　土砂	m^3	12.8	計第1表より
作業土工	床掘　小規模　土砂	m^3	15.3	計第2表より
	埋戻し　小規模　土砂	〃	2.3	〃
残土処理工	土砂等運搬・残土等処分　土砂	m^3	56.5	土量配分表より
法面整形工	背面整形　切土部　土砂	m^2	24.3	計第3表より

土　量　配　分　表

変化率(ほぐし⇒地山)　0.83

◆ 掘　削　(C)

				変化率		換算土量
機械掘削	土砂	12.8	m^3	0.90	→	11.5
	岩塊・玉石		m^3		→	
	軟岩		m^3		→	
			m^3		→	
			m^3		→	
人力掘削	土砂		m^3		→	
	岩塊・玉石		m^3		→	
	軟岩		m^3		→	
			m^3		→	
			m^3		→	

◆ 床　堀　(E)

				変化率		換算土量
機械床堀	土砂	15.3	m^3	0.90	→	13.8
	岩塊・玉石		m^3		→	
	軟岩		m^3		→	
			m^3		→	
			m^3		→	
人力床堀	土砂		m^3		→	
	岩塊・玉石		m^3		→	
	軟岩		m^3		→	
			m^3		→	
			m^3		→	

◆ 不足土

				平均変化率
購入土	(ほぐし土量)		m^3	
	{11.5+13.8−(0+2.3)}/0.9+30.9			0.90

◆ 残　土

	土砂	56.5	m^3	1.00	(総土量比率)
	軟岩	0.0	m^3	0.00	(総土量比率)

0.0 →

2.3 →

◆ 盛　土　(B)

路床盛土	2.5m未満		m^3
	2.5m以上4.0m未満		m^3
	4.0m以上		m^3
路体盛土	2.5m未満		m^3
	2.5m以上4.0m未満		m^3
	4.0m以上		m^3
			m^3
			m^3
			m^3
			m^3
			m^3

◆ 埋　戻　(Fu)

埋戻種別A	4.0m≦W2		m^3
埋戻種別B	4.0m≦W1		m^3
埋戻種別C	1.0m≦W1＜4.0m		m^3
埋戻種別D	W1＜1.0m		m^3
機械埋戻し	小規模	2.3	m^3

◆ 処　分　工

仮締切工	大型土のう(ほぐし土量)	1.0	m^3
沈砂池工	大型土のう(ほぐし土量)	2.0	m^3
小計	(地山換算土量)	2.5	m^3
工事道(敷砂利)	1.7／10×12.8	2.2	m^3
工事道(盛土)	20.445／10×12.8	26.2	m^3
			m^3
計	(地山土量)	30.9	m^3
			m^3

計第 1 表

掘 削 工　　数 量 計 算 書

測　　点	距　　離	掘削(小規模 土砂)												摘　　要
		断 面 積	平　　均	立　　積										
SECT 0.0	-	0.7												
SECT 5.0	5.0	0.8	0.75	3.8										
SECT10.0	5.0	1.0	0.90	4.5										
SECT15.0	5.0	0.8	0.90	4.5										
合　　計	15.0	m		12.8	m3									

計第 2 表

作業土工　　数　量　計　算　書

測　　点	距　　離	床掘(小規模 土砂)			埋戻し(小規模 土砂)									摘　　要
		断 面 積	平　　均	立　　積	断 面 積	平　　均	立　　積							
SECT 0.0	-	1.1			0.2									
SECT 5.0	5.0	1.0	1.05	5.3	0.2	0.20	1.0							
SECT10.0	5.0	1.0	1.00	5.0	0.1	0.15	0.8							
SECT15.0	5.0	1.0	1.00	5.0	0.1	0.10	0.5							
合　　計	15.0	m		15.3	m3		2.3	m3						

計第 3 表

法面整形工　　数　量　計　算　書

測　　点	距　　離	背面整形(切土部 土砂)												摘　　要
		法　　長	平　　均	平　　積										
SECT 0.0	-	1.7												
SECT 5.0	5.0	1.6	1.65	8.3										
SECT10.0	5.0	1.6	1.60	8.0										
SECT15.0	5.0	1.6	1.60	8.0										
合　　計	15.0	m		24.3	m2									

ブ ロ ッ ク 積 工 (環 境 型) 集 計 表

名　　称	延　長	環境ブロック	中詰材	裏込砕石	吸出防止材	ブロック基礎	天端コン	1号小口止	2号小口止		
		控長50cm	割栗石	RC-40	t=10mm	σck=18N	σck=18N	σck=18N	σck=18N		
SECT 0.0～SECT15.0(計第4,7表より)	14.4	17.9	5.1	8.9	17.9	14.4	14.4	1.0	1.0		
合　　計	m 14.4	m^2 17.9	m^3 5.1	m^3 8.9	m^2 17.9	m 14.4	m 14.4	箇所 1.0	箇所 1.0		

計第 4 表

ブロック積工(環境型)　　数 量 計 算 書

測点	距離	環境ブロック (控50cm) SL	平均	平積	裏込砕石 断面	平均	立積	基礎工		延長	吸出防止材 SL	平均	平積	摘要
SECT 0.0	-	1.34			0.7					-	1.34			
SECT 5.0	4.7	1.22	1.28	6.0	0.6	0.65	3.1			4.7	1.22	1.28	6.0	
SECT10.0	5.0	1.22	1.22	6.1	0.6	0.60	3.0			5.0	1.22	1.22	6.1	
SECT15.0	4.7	1.24	1.23	5.8	0.6	0.60	2.8			4.7	1.24	1.23	5.8	
合計	14.4	m		17.9	m^2		8.9	m^3		14.4	m		17.9	m^2

測点	距離	H 擁壁高	平均	平均高				天端コンクリート		延長				摘要
SECT 0.0	-	1.38								-				
SECT 5.0	4.7	1.27	1.325							4.7				
SECT10.0	5.0	1.27	1.270							5.0				
SECT15.0	4.7	1.29	1.280							4.7				
合計	14.4	m								14.4	m			

中詰材	ブロック積平積×0.285	V1 = 17.9 * 0.285	5.1	m^3
裏込コンクリート	ブロック積平積×裏込コンクリート厚	V2 = 17.9 *	0.0	m^3

ブロック基礎　数量計算書	計第 5 表

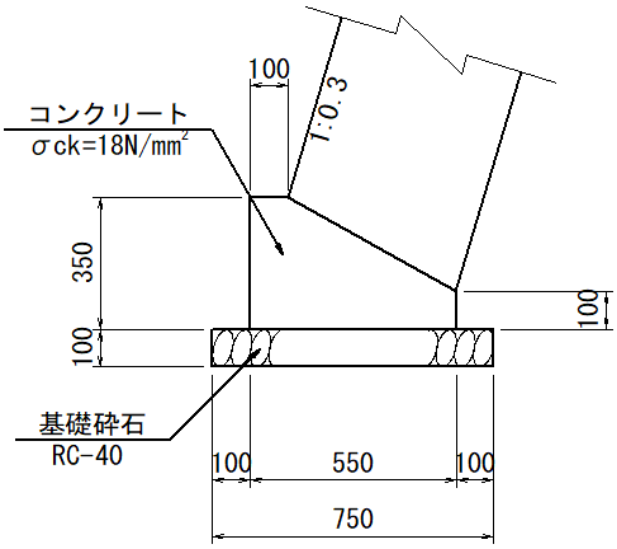

ブロック基礎	数量計算書		10m当たり	
名称	規格	計算式	数量	単位
コンクリート	σck=18N/mm²	{1/2×(0.10＋0.55)×0.25＋0.55×0.10} ×10.0	1.363	m^3
型枠	小型構造物	(0.35＋0.10)×10.0	4.500	m^2
基礎砕石	RC-40　t=10cm	0.75×10.0	7.500	m^2

天端コンクリート	数　量　計　算　書	計第 6 表

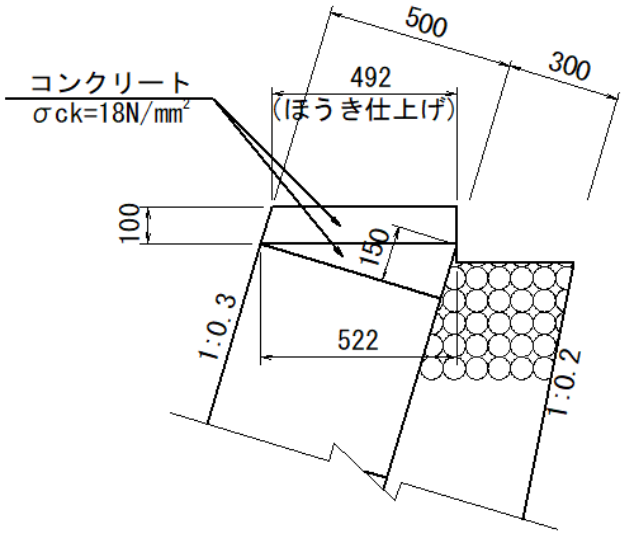

天端コンクリート		数　量　計　算　書	10m当たり	
名　称	規　格	計　算　式	数　量	単　位
コンクリート	σck=18N/mm²	{1/2×(0.492＋0.522)×0.10＋1/2×0.50×0.15} ×10.0	0.882	m³
型　枠	小型構造物	(0.10×(1＋1.044(斜率))＋0.15)×10.0	3.544	m²

数　量　表

計第　7　表

1号小口止コンクリート			2号小口止コンクリート					
番号	測　点	延長又は箇所数	番号	測　点	延長又は箇所数	番号	測　点	延長又は箇所数
右	SECT 0.0		右	SECT15.0				
		1.0			1.0			
	合　計	1.0		合　計	1.0		合　計	

1号小口止コンクリート	数　量　計　算　書	計第 8 表

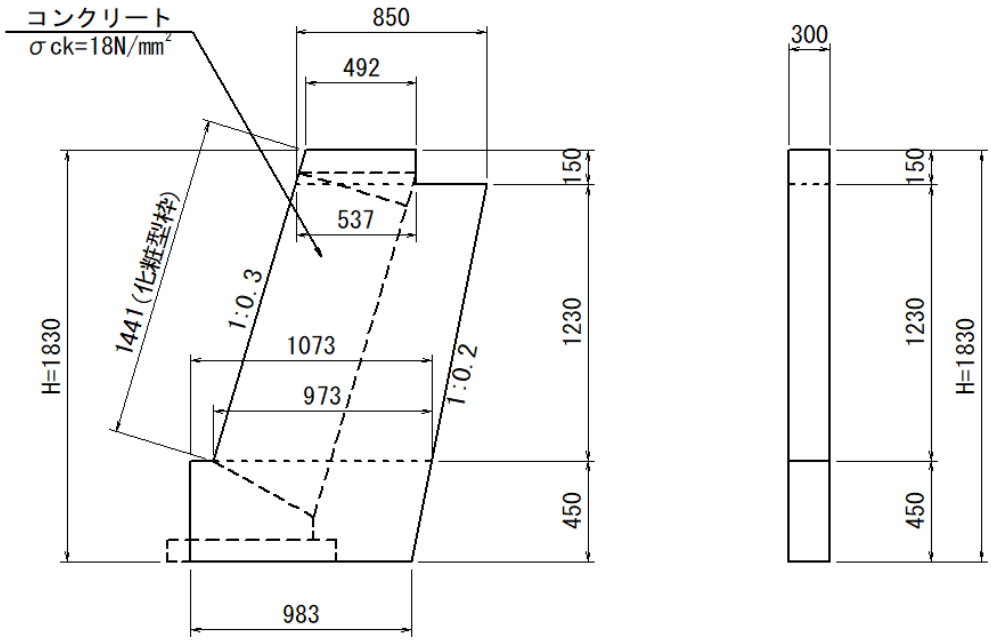

1号小口止コンクリート		数　量　計　算　書	1箇所当たり	
名　称	規　格	計　算　式	数　量	単　位
コンクリート	σck=18N/mm²	{1/2×(0.492＋0.537)×0.15＋1/2×(0.85＋0.973)×1.23 ＋1/2×(1.073＋0.983)×0.45} ×0.30	0.498	m^3
型　枠	一般型枠 小型構造物	{1/2×(0.492＋0.537)×0.15＋1/2×(0.85＋0.973)×1.23 ＋1/2×(1.073＋0.983)×0.45} ×2＋(0.45＋0.15)×0.30	3.502	m^2
型　枠	化粧型枠 小型構造物	1.441×0.30	0.432	m^2

2号小口止コンクリート	数　量　計　算　書	計第 9 表

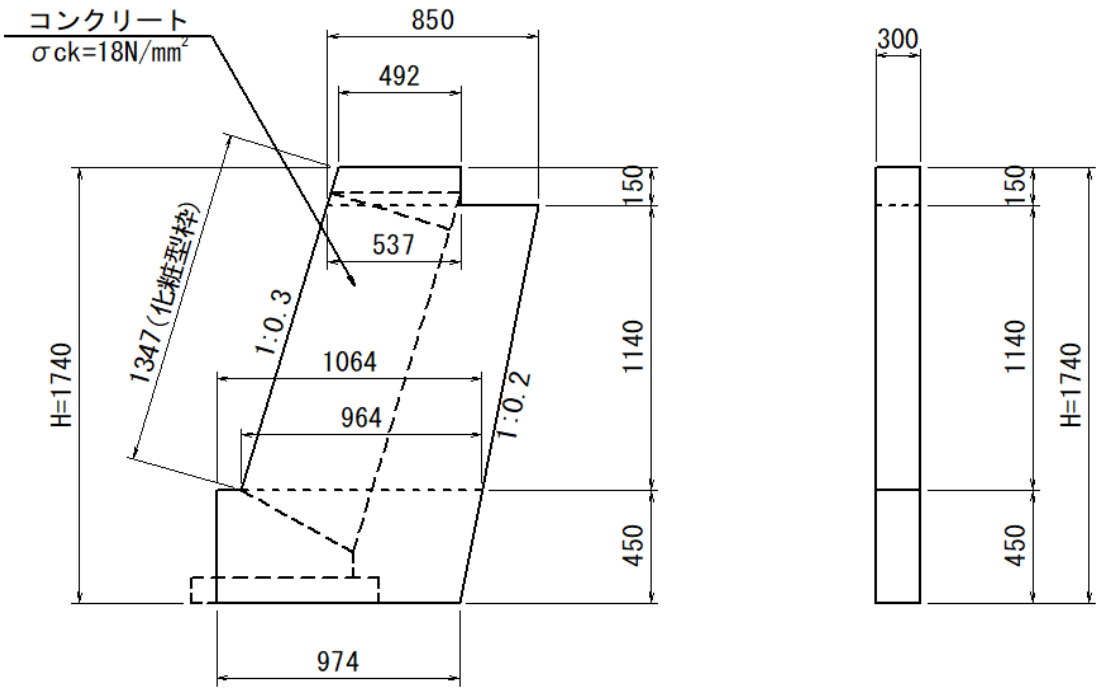

2号小口止コンクリート	数　量　計　算　書		1箇所当たり	
名　称	規　格	計　算　式	数　量	単　位
コンクリート	σck=18N/mm²	{1/2×(0.492＋0.537)×0.15＋1/2×(0.85＋0.964)×1.14 ＋1/2×(1.064＋0.974)×0.45} ×0.30	0.471	m^3
型　枠	一般型枠 小型構造物	{1/2×(0.492＋0.537)×0.15＋1/2×(0.85＋0.964)×1.14 ＋1/2×(1.064＋0.974)×0.45} ×2＋(0.45＋0.15)×0.30	3.319	m^2
型　枠	化粧型枠 小型構造物	1.347×0.30	0.404	m^2

河　川　構　造　物　工　　集　計　表

種　　別	細　　別　・　規　　格	単 位	数　　量	備　　考
底 張 工	底張コンクリート　σck=18N/mm^2	m^3	2.3	計第10表より
	均しコンクリート　σck=18N/mm^2	〃	0.9	〃

計第 10 表

底張工　数量計算書

測点	距離	底張コンクリート			均しコンクリート									摘要
		断面積	平均	立積	断面積	平均	立積							
SECT 0.0	-	0.16			0.06									
SECT 5.0	5.0	0.15	0.16	0.8	0.06	0.06	0.3							
SECT10.0	5.0	0.14	0.15	0.8	0.05	0.06	0.3							
SECT15.0	5.0	0.13	0.14	0.7	0.05	0.05	0.3							
合計	15.0	m		2.3	m3		0.9	m3						

舗　　装　　工　　集　計　表

種　　別	細　　別　・　規　　格	単 位	数　　量	備　　考
舗装復旧工	表層　再生密粒度アスコン　t= 5cm	m^2	7.5	計第11表より
	路盤　粒度調整砕石(M-30)　t=10cm	〃	7.5	〃

計第 11 表

舗　装　復　旧　工　　数量計算書

測　点	距　離	表　層			路　盤									摘　要
		幅	平　均	平　積	幅	平　均	平　積							
SECT 0.0	-	0.50			0.50									
SECT 5.0	5.0	0.50	0.50	2.5	0.50	0.50	2.5							
SECT10.0	5.0	0.50	0.50	2.5	0.50	0.50	2.5							
SECT15.0	5.0	0.50	0.50	2.5	0.50	0.50	2.5							
合　計	15.0	m		7.5	m2		7.5	m2						

雑　　工　　集計表

種　　別	細　　別　・　規　　格	単 位	数　　量	備　　考
石 積 工	練石積　雑割石(φ350mm内外)	m^2	1.7	計第12表より
	胴込コンクリート　σck=18N/mm^2	m^3	0.3	〃
	裏込コンクリート　σck=18N/mm^2	〃	0.2	〃
舗装復旧工	表層　再生密粒度アスコン　t= 5cm	m^2	0.7	計第13表より
	路盤　粒度調整砕石(M-30)　t=10cm	〃	0.7	〃

石 積 工　数量計算書

計第 12 表

細　　別	規　　格	算　　定　　式	単位	数　量	摘　要
練 石 積	雑割石 φ350mm内外	SECT15.0 1/2×(1.82＋1.80)×0.50＋1/2×(1.80 ＋0.21)×0.80	m^2	1.7	
胴込 コンクリート	σck=18N/mm^2	SECT15.0 1.7×0.35×1/2	m^3	0.3	
裏込 コンクリート	〃	SECT15.0 1.7×0.10	〃	0.2	

計第 13 表

舗　装　復　旧　工　　数量計算書

測　　点	距　離	表　　層			路　　盤									摘　　要
		幅	平　均	平　積	幅	平　均	平　積							
SECT15.0	-	0.50			0.50									
	1.3	0.50	0.50	0.7	0.50	0.50	0.7							
合　　計	1.3	m		0.7	m2		0.7	m2						

撤　　去　　工　　集 計 表

種　　別	細　　別　　・　　規　　格	単 位	数　　量	備　　考
構造物取壊し工	舗装版破砕　アスファルト舗装　t= 5cm	m^2	9.9	計第14表より
	同上運搬・殻処分	m^3	0.5	W=2.35t/m^3
	舗装版切断　アスファルト舗装　t≦15cm	m	17.4	計第15表より

計第 14 表

構造物取壊し工　　数　量　計　算　書

測　　点	距　　離	舗装版破砕(As舗装)												摘　　要
		幅	平　　均	平　　積										
SECT 0.0	-	0.6												
	1.1	0.4	0.50	0.6										
	2.0	0.4	0.40	0.8										
SECT 5.0	1.9	0.8	0.60	1.1										
	1.5	0.4	0.60	0.9										
	0.9	0.8	0.60	0.5										
SECT10.0	2.6	0.8	0.80	2.1										
	1.4	0.8	0.80	1.1										
	1.8	0.4	0.60	1.1										
SECT15.0	1.8	0.6	0.50	0.9										
	1.3	0.6	0.60	0.8										
合　　計	16.3	m		9.9	m2									

構造物取壊し工	数　量　計　算　書	計第 15 表

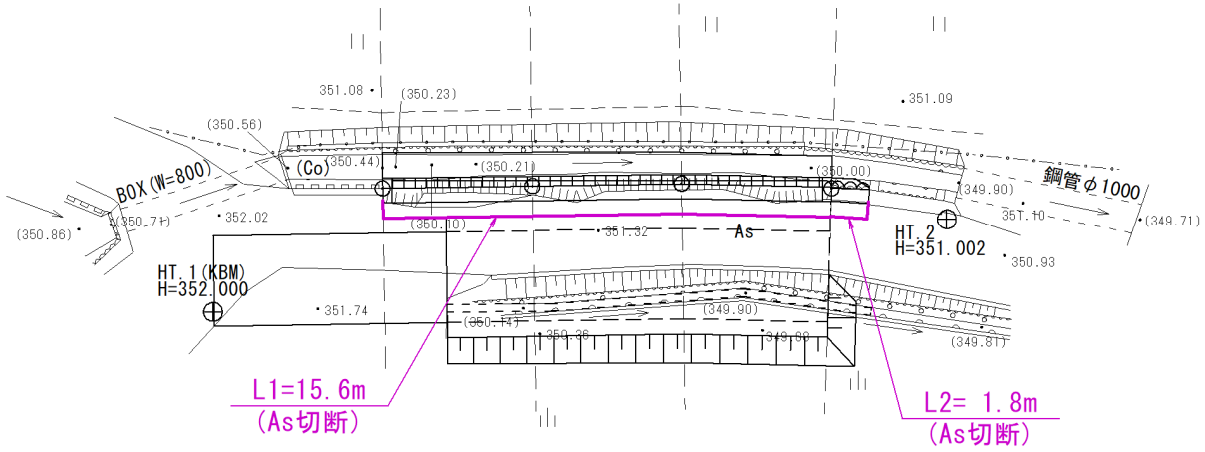

構造物取壊し工	数　量　計　算　書	1式当たり	
名　称	規　格	計　算　式	数　量	単　位
舗装版切断	アスファルト舗装 t≦15cm	15.6(L1)＋1.8(L2) 上図より(図面上での延長計算)	17.4	m

仮　設　工　集計表

種別	細別・規格	単位	数量	備考
仮締切工	大型土のう　製作・設置・撤去	m^2	0.3	計第16表より
		袋	1.0	
	中詰土(ほぐし土量)　購入土	m^3	1.0	
水替工	ポンプ排水(普通型 口径150mm, 全揚程15m以下)	箇所	1.0	計第16表より
沈砂池工	大型土のう　製作・設置・撤去	m^2	1.3	計第16表より
		袋	2.0	
	中詰土(ほぐし土量)　購入土	m^3	2.0	
掛樋工	高密度ポリエチレン管(シングル構造)　φ300	m	30.0	計第16表より
1号工事用道路工	盛土タイプ(W=4.0m)	m	12.8	計第17表より
2号工事用道路工	敷鉄板(W=3.0m)	m	7.8	〃
仮水路工	高密度ポリエチレン管(ダブル構造)　φ250	m	14.2	計第20表より

仮締切工・沈砂池工	数　量　計　算　書	計第 16 表

河床幅3m未満（全幅締切）

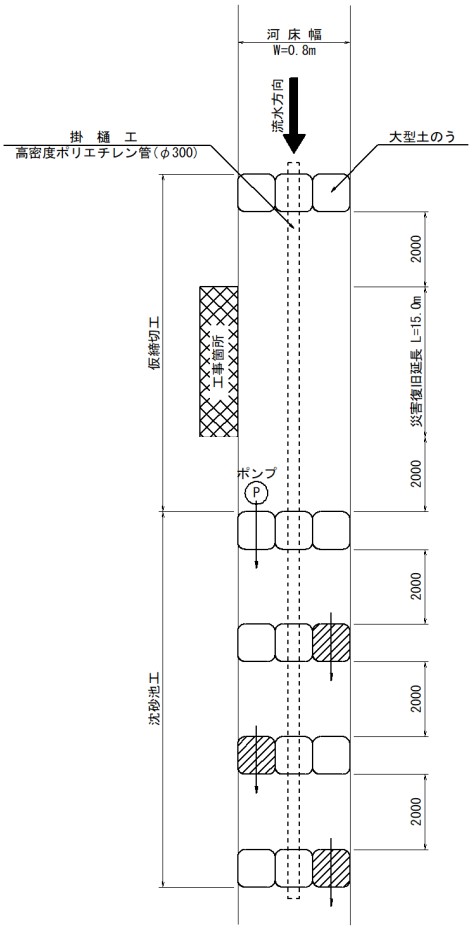

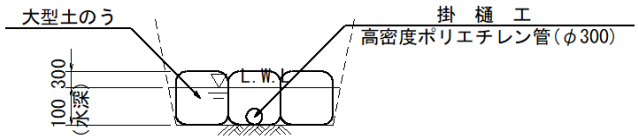

仮締切工・沈砂池工		数　量　計　算　書	1式当たり	
名　称	規　格	計　算　式	数　量	単　位
大型土のう（仮締切工）	製作・設置・撤去	0.8×(0.10＋0.30)	0.3	m^2
		0.3／(1.08×1.10)	1.0	袋
中詰土（ほぐし土量）	購入土		1.0	m^3
ポンプ排水	普通型 口径150mm，全揚程15m以下	上図より	1.0	箇所
大型土のう（沈砂池工）	製作・設置・撤去	0.8×(0.10＋0.30)×4	1.3	m^2
		1.3／(1.08×1.10)	2.0	袋
中詰土（ほぐし土量）	購入土		2.0	m^3
高密度ポリエチレン管	φ300	3.0＋15.0＋12.0	30.0	m

数　量　表

計第　17　表

1号工事用道路工			2号工事用道路工					
番号	測　点	延長又は箇所数	番号	測　点	延長又は箇所数	番号	測　点	延長又は箇所数
右	SECT 2付近～		右	～SECT 2付近				
	SECT15.0	12.8			7.8			
	合　計	12.8		合　計	7.8		合　計	

1号工事用道路工	数　量　計　算　書	計第 18 表

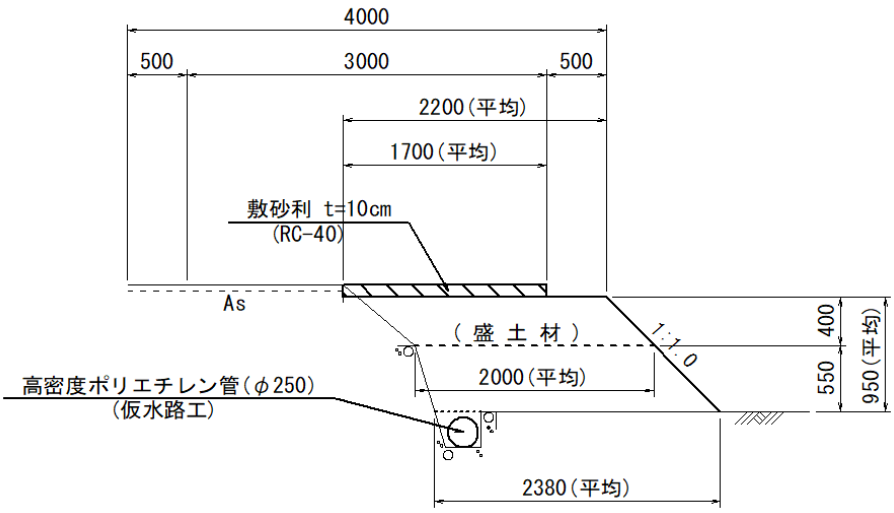

1号工事用道路工	数　量　計　算　書		10m当たり	
名　称	規　格	計　算　式	数　量	単　位
敷　砂　利	RC-40	1.70×0.10×10.0	1.700	m^3
盛　土　材	購入土	{1/2×(2.20+2.00)×0.40+1/2×(2.00+2.38) ×0.55} ×10.0	20.445	m^3

2号工事用道路工	数　量　計　算　書	計第 19 表

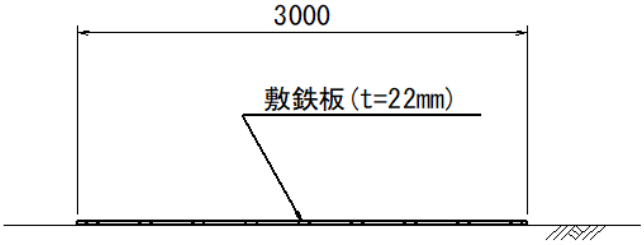

2号工事用道路工	数　量　計　算　書		10m当たり	
名　称	規　格	計　算　式	数　量	単　位
敷　鉄　板	22×1524×3048 (4.5m2/枚, 802kg/枚)	3.00×10.0	30.000	m^2
		30.0／4.5	6.7	枚

数　量　表

計第　20　表

仮水路工								
番号	測　点	延長又は箇所数	番号	測　点	延長又は箇所数	番号	測　点	延長又は箇所数
右	工事道盛土内							
		14.2						
	合　計	14.2		合　計			合　計	

位　置　図

この地図は、国土地理院地図を使用したものである。