工　事 番　号						

設計年度	令和6年度	急傾斜地崩壊対策工事（沼田西小学校地区） 三原市 沼田西町松江 県費補助 仕　様　書
施工月日	令和　　年　　月　　日	
施工方法	請　　負	
工事期間		

工　事　概　要	起　工　理　由
施工延長　L=29.0m 砂防土工　一式 吹付法枠工　A＝187m2 法枠基礎工　L＝29m U型水路工　L＝95m	

三　原　市

特　記　仕　様　書

第1章　総則

第1節　適用

1　本特記仕様書は、三原市沼田西町松江 急傾斜地崩壊対策工事（沼田西小学校地区）に適用する。

2　本特記仕様書に記載のない事項については、次によるものとする。

・土木工事共通仕様書（令和5年8月）広島版

※　土木工事共通仕様書は「広島県の調達情報」に掲載している。

https://chotatsu.pref.hiroshima.lg.jp/

・その他関連規格類

第2節　中間検査

本工事は、中間検査の対象工事とする。

第3節　情報共有システム

1　本工事は、受発注者間の情報を電子的に交換・共有することにより、業務の効率化を図る情報共有システムの対象である。なお、運用にあたっては「広島県工事中情報共有システム運用ガイドライン」（以下「ガイドライン」という。）に基づき実施すること。

2　本工事で使用する情報共有システムは次とする。

広島県工事中情報共有システム

https://chotatsu.pref.hiroshima.lg.jp/asp/index.html

3　監督員及び受注者が使用する情報共有サービスのサービス提供者（以下「サービス提供者」という。）との契約は、受注者が行い、利用料を支払うものとする。

4　なお、工事完成時については、提出する必要のある工事成果品を電子納品すること。また、試行期間中は工事検査を紙媒体で受検することから、受注者は、工事成果品１部を紙媒体により提出すること。

5　受注者は、監督員及びサービス提供者から技術上の問題点の把握、利用にあたっての評価を行うためアンケート等を求められた場合、協力しなければならない。

第4節　法令及び条例等の遵守

1　次の内容について、施工計画書の「その他」項目に記載すること。

(1)　工事の実施にあたり、発注者から明示された、又は、受注者が行うべき「法令及び条例等に基づく各種手続き及び許可承諾条件」

(2)　上記(1)の内容について「不測の事態等が生じた場合の対応方法」

(3)　上記(1)、(2)の内容について「現場作業に従事する者に対する周知の方法」

2　「施工方法」等の関連する項目に、許可承諾条件等を適切に反映すること。

3　「法令及び条例等に基づく各種手続き及び許可承諾条件」等の変更が生じた場合は、施工計画書の内容に重要な変更が生じたものとし、変更施工計画書を提出すること。

第5節　週休2日工事等

本工事は、「発注者指定型」による週休２日工事等の対象工事であり、実施にあたっては「三原市週休２日工事等実施要領」に基づき実施するものとする。

第6節　熱中症対策に資する現場管理費の補正

1　本工事は、熱中症対策に資する現場管理費の補正をする工事とする。

2　受注者は、補正を希望する場合、監督員と協議すること。

3　工事の実施にあたっては「熱中症対策に資する現場管理費の補正の運用について」に基づき、行うこと。

第2章　施工条件

第1節　工程

1　施工時期・時間の制限

施工内容	資材運搬
時期	全工事期間
時間	9:00～15:00（作業可能時間）
施工方法・理由	工事箇所が通学路に近接するため、関係機関と調整を十分に行い、登下校時間は資材の搬出入を極力行わないこと。

第2節　用地

1　現場の復旧

原形復旧とする。

第3節　公害対策

1　事前・事後調査

調査区分	事前・事後及び工事施工中も大きな被害がある旨の申し出を受けた場合、監督員と協議の上調査すること。
調査区分	（設計変更の対象とする。）
調査時期	施工前・施工中・施工後（1ヶ月以内）
調査内容	柱、屋根、壁、基礎、建具等の傾斜、損傷状況
範囲	監督員と協議するものとする

2　騒音防止

管理内容	小学校が隣接するため、事前に調整を行い、騒音等については十分に配慮すること。
時期	全工事期間

第4節　安全対策

1　交通誘導員

作業期間中の交通誘導員は、資材の搬入・搬出時において４人見込んでいる。

2　交通安全施設

受注者は作業時間中、児童等への安全管理を徹底するものとする。
夜間及び休日において、工事区域に保安灯やバリケードの設置を行う等、近隣住民や通学児童への安全対策に努めること。

第5節　建設副産物

本工事における建設副産物については、土木工事共通仕様書1-1-2-11 建設副産物のとおり取り扱うこととする。なお、「再生資源利用計画」、「再生資源利用促進計画」及び「実施書の提出」については、次のとおりとする。

1　再生資源利用計画及び再生資源促進計画

受注者は、コンクリート、コンクリート及び鉄から成る建設資材、木材、アスファルト混合物等を工事現場に搬入する場合には、法令に基づき、再生資源利用計画を作成し、施工計画書に含め監督職員に提出しなければならない。また、受注者は、建設発生土、コンクリート塊、アスファルト・コンクリート塊、建設発生木材、建設汚泥又は建設混合廃棄物等を工事現場から搬出する場合には、法令に基づき、再生資源利用促進計画を作成し、施工計画書に含め監督職員に提出しなければならない。なお、その内容に変更が生じたときは、速やかに利用計画及び促進計画を変更し、監督職員に報告しなければならない。

2　計画の掲示及び公表

受注者は、１の再生資源利用計画及び再生資源利用促進計画を工事現場の見やすい場所に掲示（デジタルサイネージによる掲示も可）し、公衆の閲覧に供するとともに、インターネットの利用により公表するよう努めるものとする。
現場掲示様式については、次のURLを参考に作成すること。
https://www.mlit.go.jp/sogoseisaku/region/recycle/d03project/d0306/page_03060101credas1top.htm

3　実施書の提出

受注者は、再生資源利用計画及び再生資源利用促進計画を作成した場合には、工事完了後速やかに実施状況を記録した再生資源利用実施書及び再生資源利用促進実施書を監督職員に提出しなければならない。なお、受注者は、再生資源利用実施書及び再生資源利用促進実施書の作成後、工事完成から５年間保存しなければならない。

4　工事現場の管理体制

受注者は、再生利用の促進を行うため、工事現場における建設副産物責任者を置くことにより、管理体制を整備するとともに、当該責任者に対し、再生資源利用計画及び再生資源利用促進計画の内容について現場担当者の教育を十分行うこと及び、関係する他の施工者及び資材納入業者もこれを周知徹底することを指導するものとする。

5　建設発生土搬出に関する関係法令の手続きの確認及び確認結果票の作成

受注者は、再生資源利用促進計画の作成にあたり、建設発生土を工事現場から搬出する場合は、あらかじめ次に掲げる事項を確認し、また各事項の確認の結果を記載した書面（確認結果票）を作成しなければならない。
※確認結果票は「広島県の調達情報」に掲載している。

(1)　工事現場内の土地の掘削その他の土地の形質の変更が土壌汚染対策法（平成14年法律第53号）第３条第７項又は第４条第１項の規定による届出を要する場合にあっては、当該届出がされている。

(2)　再生資源利用促進計画に記載しようとする搬出先における建設発生土の搬入に係る行為に関する次に掲げる事項

ア　当該行為が宅地造成及び特定盛土等規制法（昭和36年法律第191号。以下「盛土規制法」という）第12条第１項、第16条第１項、第30条第１項又は第35条第１項の規定による許可を要する場合にあっては、当該許可を受けている。
イ　当該行為が盛土規制法第21条第１項、第27条第１項、第28条第１項又は第40条第１項の規定による届出を要する場合にあっては、当該届出がされている。

(3)　上記(1)、(2)に掲げる事項のほか、再生資源利用促進計画に記載しようとする搬出先が適正であることを確認するために必要な事項その他の建設発生土の搬出に関する事項

6　運搬業者への通知

受注者は、建設発生土の運搬を行う者に対し、再生資源利用促進計画及び確認結果票の内容を通知するものとする。またその内容に変更が生じたときには、速やかに運搬を行う者に通知するものとする。

7　確認結果票の掲示及び公表

受注者は、確認結果票を工事現場の見やすい場所に掲示（デジタルサイネージによる掲示も可）し、公衆の閲覧に供するとともに、インターネットの利用により公表するよう努めるものとする。

8　確認結果票の保管

受注者は、確認結果票を建設工事の完成後５年間保存するものとする。

9　建設発生土の搬出先に対する受領書の交付請求

受注者は、建設発生土を再生資源利用促進計画に記載した搬出先へ搬出したときは、速やかに当該搬出先の管理者（搬出先が工事現場である場合は、当該工事現場の受注者）に対し、次に掲げる事項を記載した受領書の交付を求めるものとする。

(1)　建設発生土の搬出先の名称（搬出先が工事現場である場合は、建設工事の名称。）及び所在地
(2)　建設発生土を搬出先の受注者の商号、名称又は氏名
(3)　建設発生土の搬出元の名称及び所在地
(4)　建設発生土の搬出量
(5)　建設発生土の搬出が完了した日

10　建設発生土の搬入元への受領書の交付

受注者は、建設発生土を利用計画に記載した搬入元から搬入したときは、速やかに当該搬入元の管理者（搬入元が工事現場である場合は、当該工事現場の受注者）に対し、前号に掲げる事項を記載した受領書を交付するものとする。

11　受領書の内容確認

受注者は、搬出先から受領書の交付を受けたときは、再生資源利用促進計画に記載した内容と一致することを確認する。

12　受領書の保管

受注者は、受領書又はその写しを建設工事の完成後５年間保存するものとする。

第6節　その他

1　工事用機資材等の仮置き

場所　　受注者が責任を持って管理すること。なお、借地料等については受注者の負担とする。

2　法定外の労災保険 の付保

1 本工事において、受注者は法定外の労災保険に付さなければならない。

2 受注者は、建設工事請負契約約款第54条（火災保険等）に基づき、法定外の労災保険の契約締結したときは、その証券又なこれに代わるものを速やかに監督職員に提示しなければならない。

3 法定外の労災保険は、政府の労働災害補償保険とは別に上乗せ給付等を行うことを目的とするものであり、（公財）建設業福祉共済団、（一社）建設業労災互助会、全日本火災共済協同組合連合会、（一社）全国労働保険事務組合連合会又は保険会社との間で、労働者災害補償保険法に基づいて契約を締結しているものとす。

3　関係機関・自治体との近接協議

内容　　工事内容や施工時期について、事前に沼田西小学校及び放課後児童クラブと協議を行うこと。

第3章　設計金額

第1節　排出ガス対策型建設機械の使用促進

土木工事共通仕様書（令和5年8月 広島版）『1-1-1-32 環境対策』で使用を義務付けている排出ガス対策型建設機械においては、排出ガス対策型（第２次基準値）以上の建設機械の使用に努めること。

なお、使用する排出ガス対策型建設機械について、基準値による設計変更は行わない。

第2節　建設副産物

1　建設発生土（搬出）　（ストックヤード）（指定処分（A））

当該工事により発生する建設発生土は、次の指定地に搬出するものとする。※調整中

搬出場所　三原市本郷南四丁目3番地

なお、工事発注後に明らかになったやむを得ない事情により上記の指定により難い場合は、発注者と受注者が協議の上、設計変更の対象とする。

2　産業廃棄物の場外保管

当該工事により発生する産業廃棄物を事業場の外（建設工事現場以外の場所）において300m2以上の面積で保管する場合には、保管場所を所管する都道府県知事又は政令市長に事前の届出を行うこと。また、届出事項を変更する場合は事前に変更届を、保管をやめたときは30日以内に廃止届を提出すること。

ただし、産業廃棄物処理業等の許可施設における保管は届出対象外とする。

第4章　その他

本特記仕様書及び設計図書に明示していない事項または、その内容に疑義が生じた場合は、監督員の指示を受けること。

工事数量総括表

費目・工種明細など	規格1・規格2	単位		数量	備考
本工事費					
斜面対策		式		1	レベル1
砂防土工		式		1	レベル2
掘削工		式		1	レベル3
掘削	【礫質土】	m3		380	レベル4
掘削	【軟岩】	m3		200	レベル4
法面整形工		式		1	レベル3
法面整形(切土部)	【礫質土】	m2		180	レベル4
法面整形(切土部)	【軟岩】	m2		170	レベル4
法面整形(盛土部)	【礫質土】	m2		40	レベル4
残土処理工		式		1	レベル3
法面工		式		1	レベル2
法枠工		式		1	レベル3
吹付法枠	【梁断面300×300】	m		258	レベル4
ラス張り		m2		187	レベル4
モルタル吹付	【吹付厚10cm】	m2		107	レベル4
水切モルタル		m3		0.4	レベル4
調整モルタル		m3		1	レベル4

工事数量総括表

費目・工種明細など	規格1・規格2	単位		数量	備考
天端モルタル		m3		1	レベル4
擁壁工		式		1	レベル2
作業土工		式		1	レベル3
法枠基礎工		式		1	レベル3
コンクリート	【σck=18N/mm2】	m3		25	レベル4
型枠	【無筋】	m2		54	レベル4
均しコンクリート	【σck=18N/mm2】	m3		4	レベル4
均し型枠	【均し用】	m2		6	レベル4
排水構造物工		式		1	レベル2
作業土工		式		1	レベル3
側溝工		式		1	レベル3
プレキャストU型側溝	【PU1-B300-H300】	m		62	レベル4
小段水路	【ﾍﾞﾝﾁﾌﾘｭｰﾑB300ｰH200】	m		12	レベル4
縦排水路	【PU1-B240-H240】	m		21	レベル4
蓋版工		式		1	レベル4
集水桝工		式		1	レベル3
現場打ち集水桝		箇所		7	レベル4
防護柵工		式		1	レベル2

工事数量総括表

費目・工種明細など	規格1・規格2	単位		数量	備考
落石防護工		式		1	レベル3
ロープ・金網	【柵高1.5m　支柱のみ】	m		27	レベル4
ネット柵工		式		1	レベル3
ネットフェンス	【基礎ブロックのみ】	個		34	レベル4
雑工		式		1	レベル2
張コンクリート工		式		1	レベル3
コンクリート	【σck=18N/mm2】	m3		5	レベル4
間詰モルタル		m3		2	レベル4
仮設工		式		1	レベル2
防護施設工		式		1	レベル3
工事用道路工		式		1	レベル3
交通管理工		式		1	レベル3
交通誘導警備員		人		4	レベル4
＊＊直接工事費＊＊					
共通仮設費率分					
＊＊共通仮設費計＊＊					
＊＊純工事費＊＊					
現場管理費					

工事数量総括表

費目・工種明細など	規格1・規格2	単位		数量	備考
＊＊工事原価＊＊					
一般管理費率分					
契約保証費					
一般管理費計					
＊＊工事価格＊＊					
＊＊消費税相当額＊＊					
＊＊工事費計＊＊					
＊＊契約保証費計＊＊					

平 面 図

S=1:500

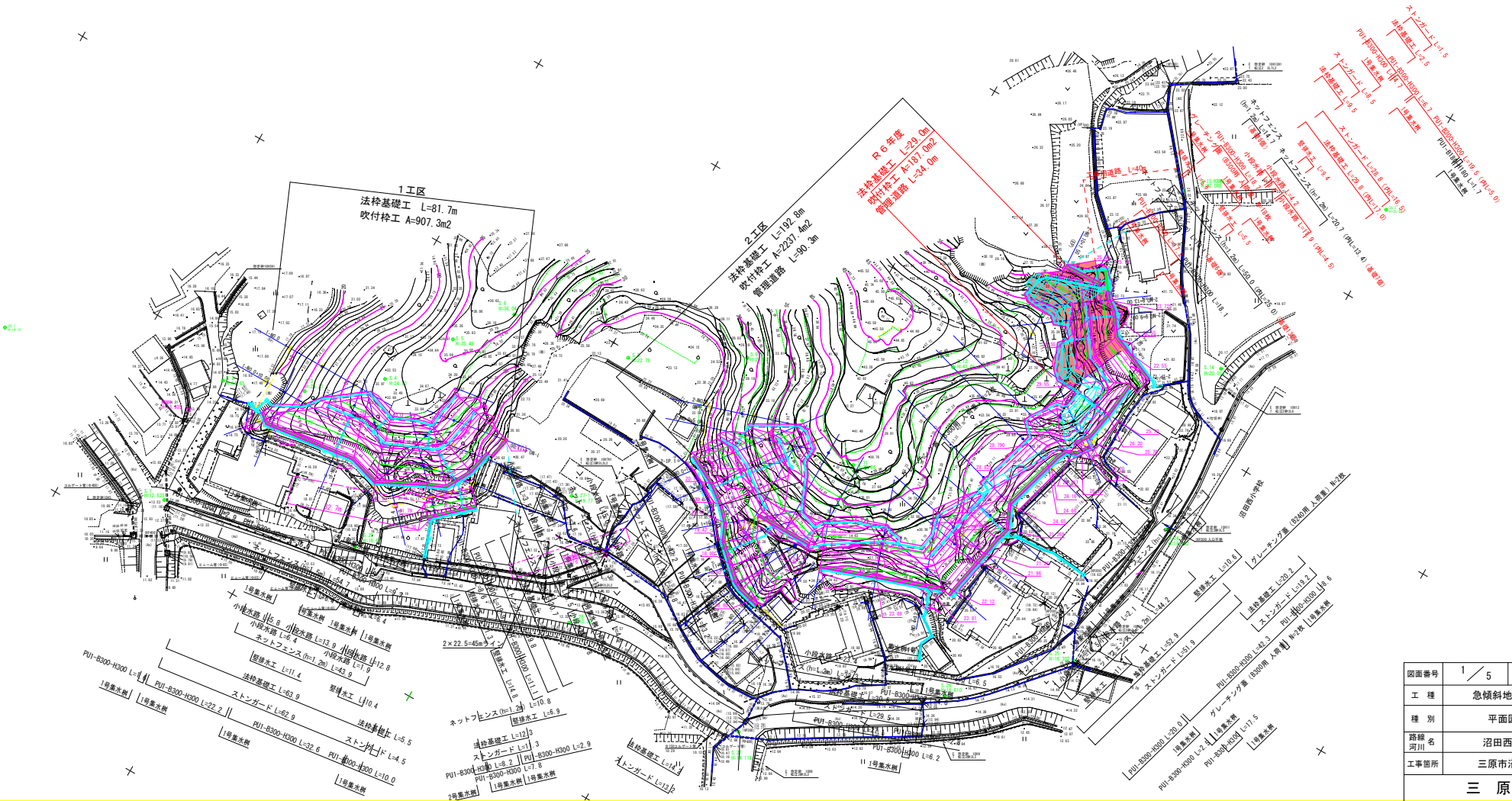

図面番号	1／5	縮 尺	1:500
工 種	急傾斜地崩壊対策事業		
種 別	平面図	番号	1／1
路線 河川 名	沼田西小学校地区		
工事箇所	三原市沼田西町松江		

三 原 市

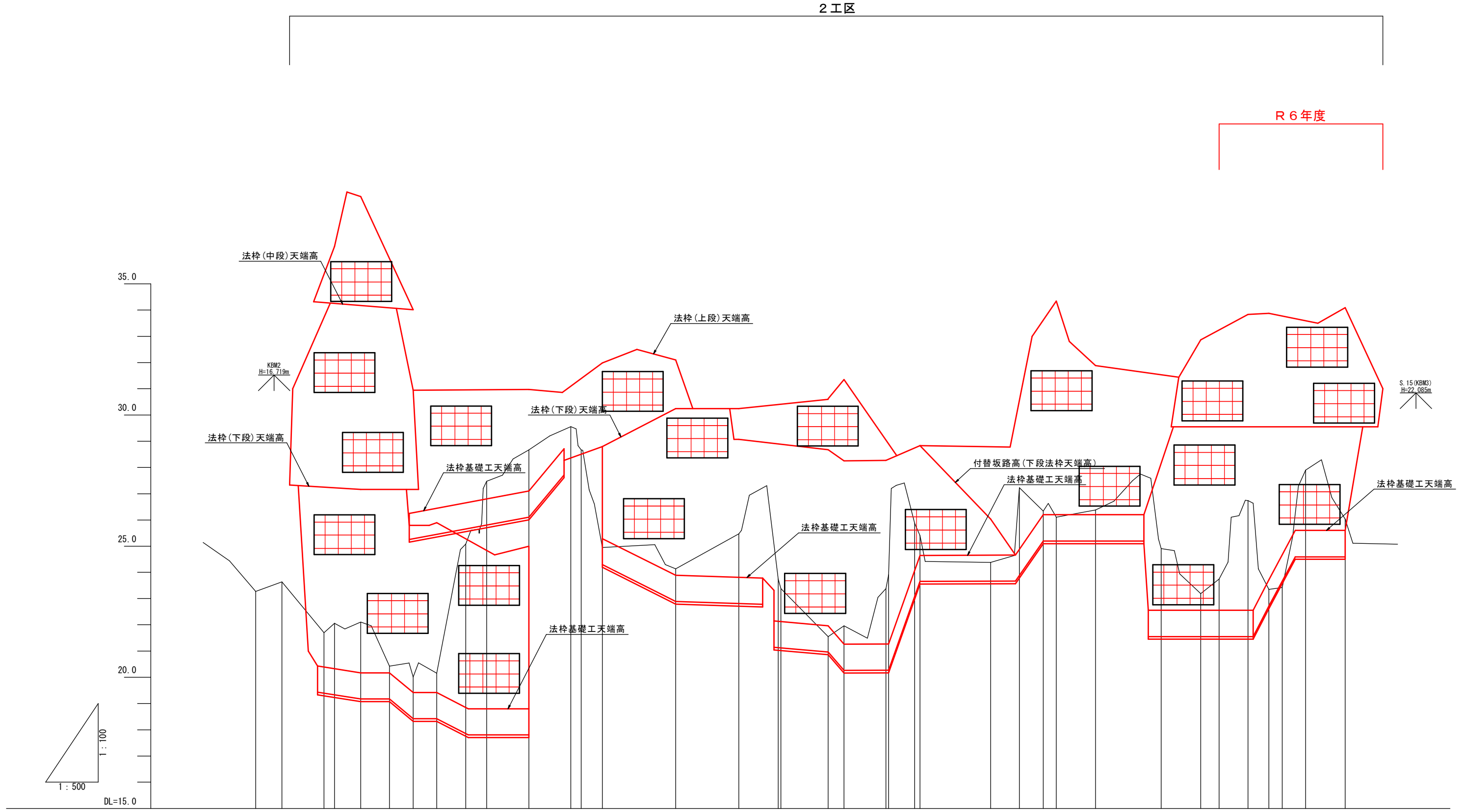

測点	地盤高	追加距離	点間距離
2-NO.0 (BP)	23.27	0.000	0.000
2-NO.0+5.00	23.63	5.000	5.000
2-IP.1	21.70	13.000	8.000
2-NO.0+15.00	22.05	15.000	2.000
2-NO.1	22.10	20.000	5.000
2-IP.2	20.42	25.500	5.500
2-NO.1+10.00	20.01	30.000	4.500
2-IP.3	20.15	34.500	4.500
2-NO.2	25.09	40.000	5.500
2-IP.4	27.48	44.000	4.000
2-NO.2+12.00	28.67	52.000	8.000
2-NO.3	29.56	60.000	8.000
2-IP.5	28.67	62.000	2.000
2-IP.6	24.95	66.000	4.000
2-NO.4	24.13	80.000	14.000
2-NO.4+12.00	25.48	92.000	12.000
2-IP.7	23.74	99.500	7.500
2-NO.5	23.38	100.000	0.500
2-NO.5+9.00	21.55	109.000	9.000
2-NO.5+12.00	21.96	112.000	3.000
2-NO.6	23.38	120.000	8.000
2-IP.8	23.90	120.500	0.500
2-IP.9	25.87	125.500	5.000
2-NO.6+6.50	25.41	126.500	1.000
2-NO.7	24.38	140.000	13.500
2-IP.10	27.23	145.500	5.500
2-NO.7+10.00	26.34	150.000	4.500
2-IP.11	26.11	152.500	2.500
2-NO.8	26.38	160.000	7.500
2-IP.12	24.91	172.500	12.500
2-NO.9	23.19	180.000	7.500
2-IP.13	23.74	183.500	3.500
2-NO.9+9.00	26.74	189.000	5.500
2-NO.9+13.00	23.35	193.000	4.000
2-IP.14	23.42	195.500	2.500
2-NO.10	27.90	200.000	4.500
2-NO.10+7.50 (EP)	26.03	207.500	7.500

曲　　線

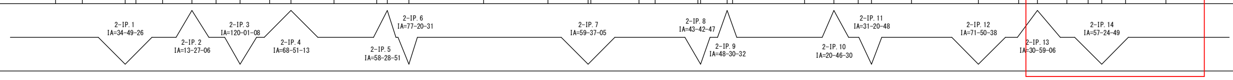

図面番号	2／5	縮尺	V=1:100 H=1:500
工　種	急傾斜地崩壊対策事業		
種　別	縦断図	番号	1／1
路線 河川 名	沼田西小学校地区		
工事箇所	三原市沼田西町松江		
三　原　市			

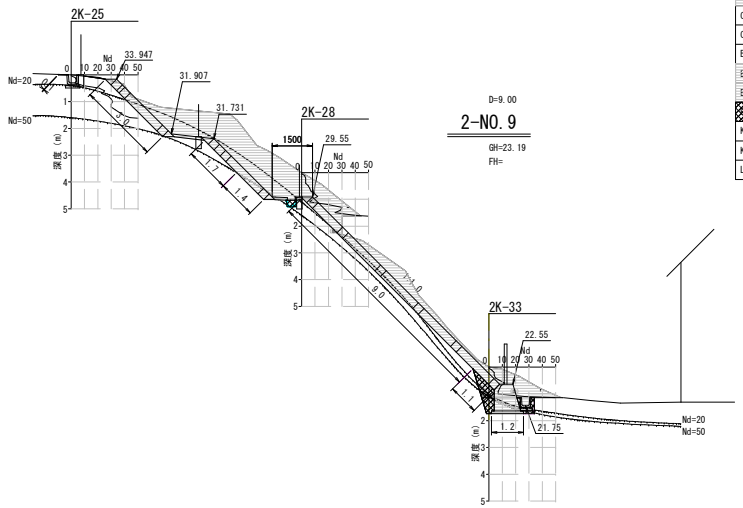

(すり付け)

C(SE)	片切掘削	(レキ質土)	16.1	(0.0)
C(SR)	片切掘削	(軟岩)	0.4	(0.0)
CL(SE)	切土法面整形	(レキ質土)	13.8	
CL(SR)	切土法面整形	(軟岩)	1.4	
BL(SE)	盛土法面整形	(レキ質土)	1.1	
E(SE)	床掘	(レキ質土)	0.6	
E(SR)	床掘	(軟岩)	0.6	
	埋戻し(D)		0.7	
K(SE)	基面整生	(レキ質土)	-	
K(SR)	基面整生	(軟岩)	1.2	
L(SE)	種子吹付	(レキ質土)	0.1	

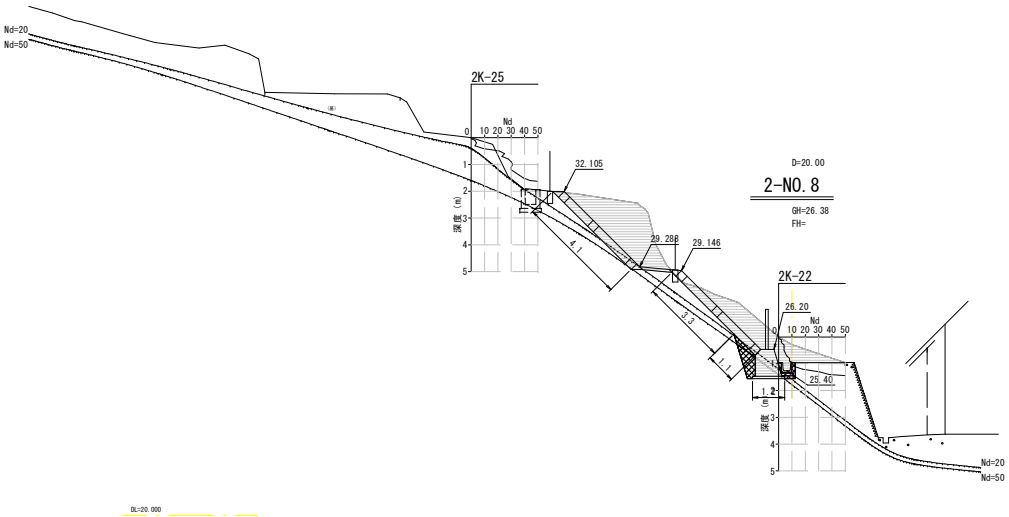

C(SE)	片切掘削	(レキ質土)	10.6
C(SR)	片切掘削	(軟岩)	0.3
CL(SE)	切土法面整形	(レキ質土)	7.4
CL(SR)	切土法面整形	(軟岩)	-
BL(SE)	盛土法面整形	(レキ質土)	1.1
E(SE)	床掘	(レキ質土)	0.5
E(SR)	床掘	(軟岩)	0.6
	埋戻し(D)		0.7
K(SE)	基面整生	(レキ質土)	-
K(SR)	基面整生	(軟岩)	1.2
L(SE)	種子吹付	(レキ質土)	-

図面番号	3／5	縮尺	1:100
工種	急傾斜地崩壊対策事業		
種別	横断図	番号	1／3
路線河川名	沼田西小学校地区		
工事箇所	三原市沼田西町松江		
三原市			

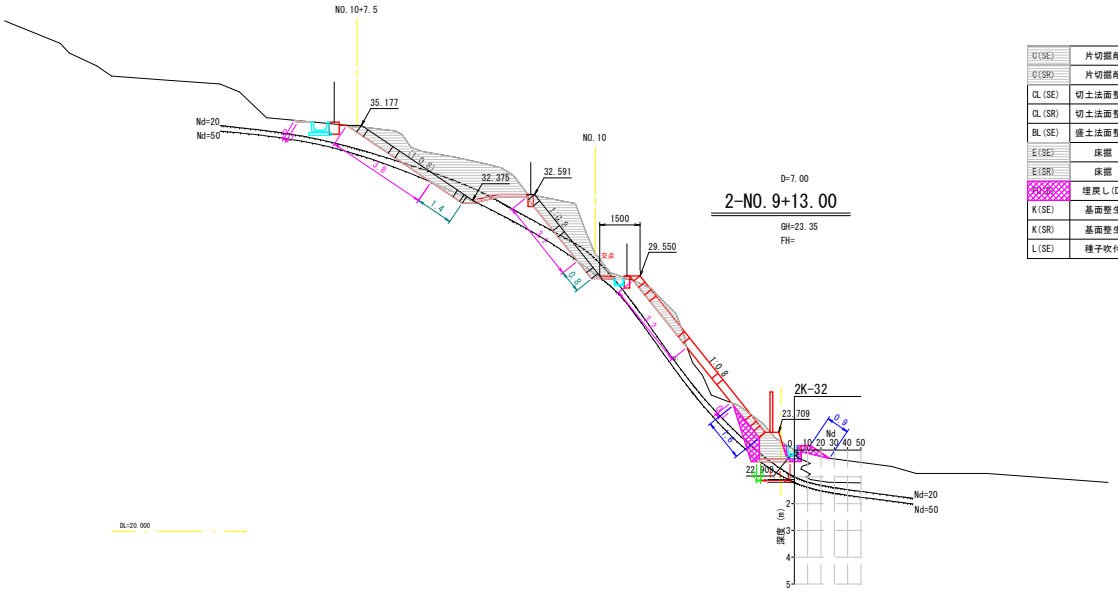

C(SE)	片切掘削	(レキ質土)	12.0
C(SR)	片切掘削	(軟岩)	0.4
CL(SE)	切土法面整形	(レキ質土)	10.3
CL(SR)	切土法面整形	(軟岩)	2.2
BL(SE)	盛土法面整形	(レキ質土)	1.6
E(SE)	床掘	(レキ質土)	1.0
E(SR)	床掘	(軟岩)	0.1
D(DW)	埋戻し(D)		1.1
K(SE)	基面整生	(レキ質土)	1.1
K(SR)	基面整生	(軟岩)	0.1
L(SE)	種子吹付	(レキ質土)	0.1

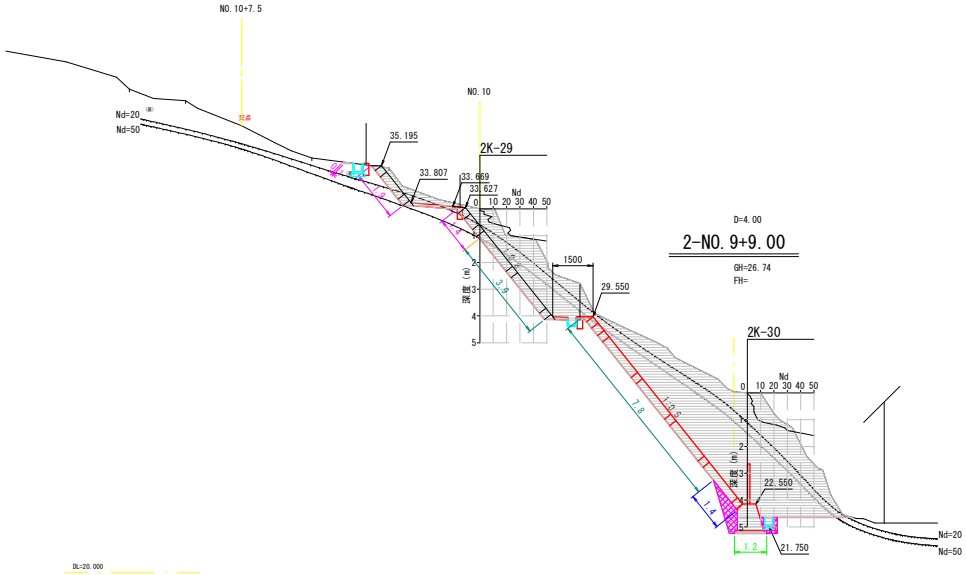

C(SE)	片切掘削	(レキ質土)	15.9
C(SR)	片切掘削	(軟岩)	19.7
CL(SE)	切土法面整形	(レキ質土)	3.4
CL(SR)	切土法面整形	(軟岩)	11.7
BL(SE)	盛土法面整形	(レキ質土)	1.4
E(SE)	床掘	(レキ質土)	-
E(SR)	床掘	(軟岩)	1.1
D(DW)	埋戻し(D)		0.8
K(SE)	基面整生	(レキ質土)	-
K(SR)	基面整生	(軟岩)	1.2
L(SE)	種子吹付	(レキ質土)	0.1

図面番号	4／5	縮尺	1:100
工種	急傾斜地崩壊対策事業		
種別	横断図	番号	2／3
路線河川名	沼田西小学校地区		
工事箇所	三原市沼田西町松江		
三原市			

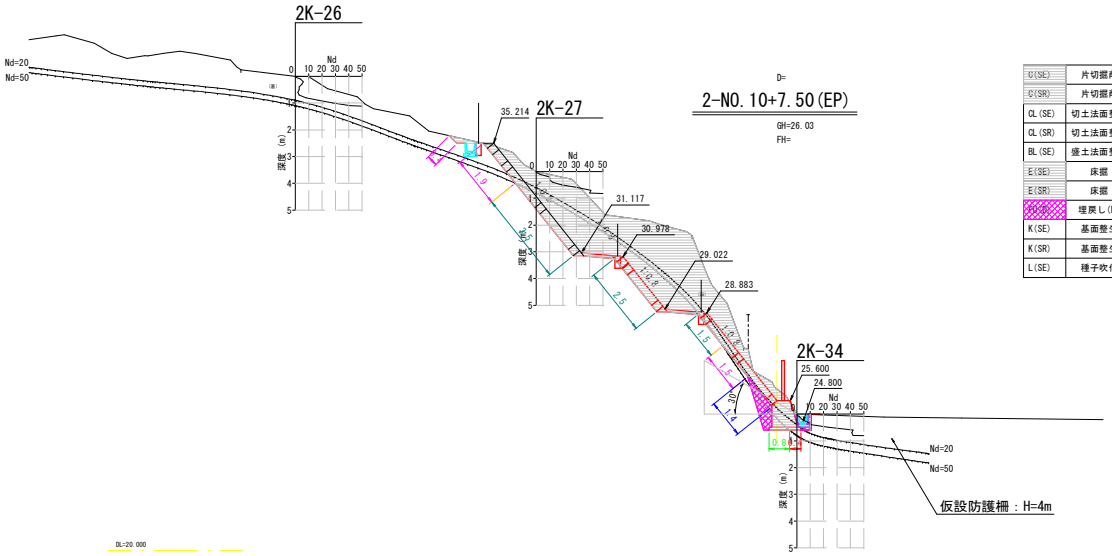

C(SE)	片切掘削	(レキ質土)	14.3
C(SR)	片切掘削	(軟岩)	6.9
CL(SE)	切土法面整形	(レキ質土)	3.8
CL(SR)	切土法面整形	(軟岩)	7.5
BL(SE)	盛土法面整形	(レキ質土)	1.4
E(SE)	床掘	(レキ質土)	0.7
E(SR)	床掘	(軟岩)	0.4
D(D)	埋戻し(D)		0.8
K(SE)	基面整生	(レキ質土)	0.4
K(SR)	基面整生	(軟岩)	0.8
L(SE)	種子吹付	(レキ質土)	0.4

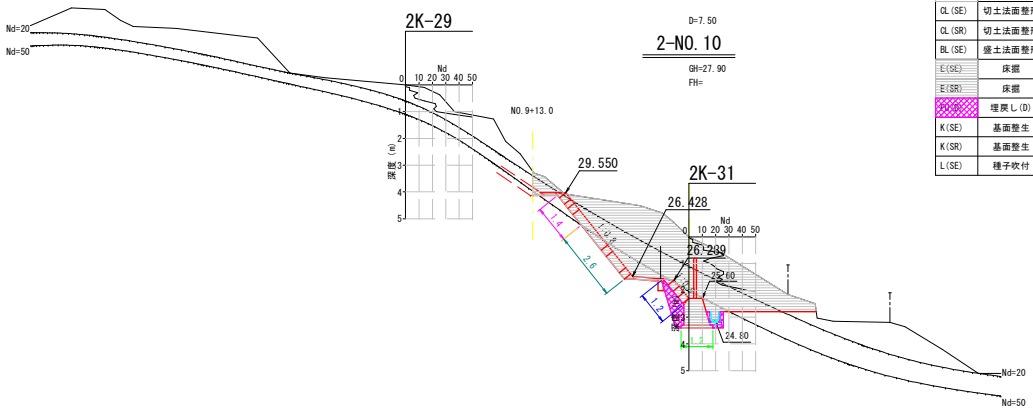

C(SE)	片切掘削	(レキ質土)	15.2
C(SR)	片切掘削	(軟岩)	3.1
CL(SE)	切土法面整形	(レキ質土)	1.4
CL(SR)	切土法面整形	(軟岩)	2.6
BL(SE)	盛土法面整形	(レキ質土)	1.2
E(SE)	床掘	(レキ質土)	-
E(SR)	床掘	(軟岩)	1.1
D(D)	埋戻し(D)		0.8
K(SE)	基面整生	(レキ質土)	-
K(SR)	基面整生	(軟岩)	1.2
L(SE)	種子吹付	(レキ質土)	-

図面番号	5／5	縮尺	1:100
工種	急傾斜地崩壊対策事業		
種別	横断図	番号	3／3
路線 河川 名	沼田西小学校地区		
工事箇所	三原市沼田西町松江		
三原市			

参　考　資　料

－急傾斜地崩壊対策工事（沼田西小学校地区）－

総括情報表

変更回数	0
適用単価地区	59 三原市
単価適用日	00-06.05.01(0) 01-06.06.01(0)
諸経費体系	1 公共(一般)

	当世代	前世代
工種	07 砂防・地すべり等工事	
施工地域・工事場所区分	00 補正なし	
復興補正区分	00 補正なし	
週休補正区分	03 ４週８休以上	
現場事務所等の貸与区分	00 補正なし	
ＩＣＴ補正区分	00 補正なし	
冬期補正係数	00 補正なし	
緊急工事区分	00 通常工事 ０％	
前払金支出割合区分	00 補正無し	
契約保証区分	01 金銭的保証(0.04%)	

建設技能労働者や交通誘導員等の現場労働者にかかる経費として，労務費のほか各種経費（法定福利費の事業者負担額，労務管理費，安全訓練等に要する費用等）が必要であり，本積算ではこれらを現場管理費等の一部として率計上している。

≪凡例≫

Co ･･･コンクリート　As ･･･アスファルト
DT ･･･ダンプトラック　BH ･･･バックホウ
CC ･･･クローラクレーン　TC ･･･トラッククレーン
RTC･･･ラフテレーンクレーン

本工事費　内訳表

費目・工種・施工名称など	数量	単位	単価	金額	備考
本工事費					X1000
斜面対策	1	式			Y1D03　　レベル1
砂防土工	1	式			Y1D0301　　レベル2
掘削工	1	式			Y1D030101　レベル3
掘削 【礫質土】	380	m3			Y1D03010101レベル4
掘削 土砂 上記以外(小規模) 標準	380	m3			SPK23040001 00 単第0 -0001　表
掘削 【軟岩】	200	m3			Y1D03010101レベル4
掘削 軟岩 片切掘削	200	m3			SPK23040001 00 単第0 -0002　表
法面整形工	1	式			Y1D030107　レベル3

本工事費　内訳表

費目・工種・施工名称など	数量	単位	単価	金額	備考
法面整形(切土部) 【礫質土】	180	m2			Y1D03010701レベル4
法面整形 切土部　現場制約無し レキ質土,砂及び砂質土,粘性土	180	m2			SPK23040025 00 単第0 -0003　表
法面整形(切土部) 【軟岩】	170	m2			Y1D03010701レベル4
法面整形 切土部　現場制約無し 軟岩I	170	m2			SPK23040025 00 単第0 -0004　表
法面整形(盛土部) 【礫質土】	40	m2			Y1D03010702レベル4
法面整形 盛土部 法面締固め無し 現場制約無し レキ質土,砂及び砂質土,粘性土	40	m2			SPK23040025 00 単第0 -0005　表
残土処理工	1	式			Y1D030109　レベル3
土砂等運搬 【礫質土】	380	m3			Y1D03010902レベル4
土砂等運搬 小規模 土砂(岩塊・玉石混り土含む) DID区間無し　距離2.5km以下(1.5km超)	380	m3			SPK23040002 00 単第0 -0006　表

本工事費　内訳表

費目・工種・施工名称など	数量	単位	単価	金額	備考
整地 残土受入れ地での処理	380	m3			SPK23040003 00 単第0 -0007　表
土砂等運搬 【軟岩】	220	m3			Y1D03010902レベル4
土砂等運搬 小規模 土砂(岩塊・玉石混り土含む) DID区間無し　距離2.5km以下(1.5km超)	220	m3			SPK23040002 00 単第0 -0006　表
整地 残土受入れ地での処理	220	m3			SPK23040003 00 単第0 -0007　表
法面工	1	式			Y1D0303　　レベル2
法枠工	1	式			Y1D030303　レベル3
吹付法枠 【梁断面300×300】	258	m			Y1D03030303レベル4
吹付枠工 梁断面_300×300 [規]250m以上500m未満	258	m			SS000185　　00 単第0 -0008　表
ラス張り	187	m2			Y1D03030303レベル4

本工事費　内訳表

費目・工種・施工名称など	数量	単位	単価	金額	備考
ラス張工 [規]250m2未満	187	m2			SS000187　00 単第0 -0009　表
モルタル吹付 【吹付厚10cm】	107	m2			Y1D03030201レベル4
モルタル吹付工(枠内吹付) 厚10cm [規]250m2未満	107	m2			SS000267　00 単第0 -0010　表
水切モルタル	0.4	m3			Y1D03030303レベル4
水切りモルタル・コンクリート	0.4	m3			TS967　00
調整モルタル	1	m3			Y1D03030303レベル4
調整モルタル・コンクリート	1	m3			TS967　00
天端モルタル	1	m3			Y1D03030303レベル4
天端モルタル・コンクリート	1	m3			TS967　00

本工事費　内訳表

費目・工種・施工名称など	数量	単位	単価	金額	備考
擁壁工	1	式			Y1D0304　　レベル2
作業土工	1	式			Y1D030401　レベル3
床掘り 【礫質土】	10	m3			Y1D03040102レベル4
床掘り 土砂 上記以外(小規模)	10	m3			SPK23040015 00 単第0 -0011　表
床掘り 【軟岩】	20	m3			Y1D03040102レベル4
床掘り 岩塊・玉石 現場制約あり	20	m3			SPK23040015 00 単第0 -0012　表
埋戻し 【礫質土】	20	m3			Y1D03040103レベル4
埋戻し 土砂 上記以外(小規模)	20	m3			SPK23040020 00 単第0 -0013　表
法枠基礎工	1	式			Y1D030404　レベル3

本工事費　内訳表

費目・工種・施工名称など	数量	単位	単価	金額	備考
コンクリート 【σck=18N/mm2】	25	m3			Y1D03040403レベル4
コンクリート 無筋・鉄筋構造物 18-8-40BB 人力打設	25	m3			SPK23040154 00 単第0 -0014　表
型枠 【無筋】	54	m2			Y1D03040403レベル4
型枠 一般型枠 鉄筋・無筋構造物	54	m2			SPK23040156 00 単第0 -0015　表
均しコンクリート 【σck=18N/mm2】	4	m3			Y1D03040403レベル4
コンクリート 無筋・鉄筋構造物 18-8-40BB 人力打設	4	m3			SPK23040154 00 単第0 -0014　表
均し型枠 【均し用】	6	m2			Y1D03040403レベル4
型枠 一般型枠 均しコンクリート	6	m2			SPK23040156 00 単第0 -0016　表
排水構造物工	1	式			Y1E0109　　レベル2

本工事費　内訳表

費目・工種・施工名称など	数量	単位	単価	金額	備考
作業土工	1	式			Y1D030401　レベル3
床掘り 【礫質土】	40	m3			Y1D03040102レベル4
床掘り 土砂 上記以外(小規模)	40	m3			SPK23040015 00 単第0 -0011　表
埋戻し 【礫質土】	30	m3			Y1D03040103レベル4
埋戻し 土砂 上記以外(小規模)	30	m3			SPK23040020 00 単第0 -0013　表
側溝工	1	式			Y1E010903　レベル3
プレキャストU型側溝 【PU1-B300-H300】	62	m			Y4999　レベル4
U型側溝 鉄筋コンクリートU形(JIS_A_5372) 300B[300×300×600]	62	m			SDT00013　00 単第0 -0017　表
小段水路 【ﾍﾞﾝﾁﾌﾘｭｰﾑB300-H200】	12	m			Y4999　レベル4

本工事費　内訳表

費目・工種・施工名称など	数量	単位	単価	金額	備考
U型側溝 鉄筋Coベンチフリューム(JIS_A_5372附6) 300[300×200×2000]	12	m			SDT00013　00 単第0 -0018　表
縦排水路 【PU1-B240-H240】	21	m			Y4999　レベル4
U型側溝 鉄筋コンクリートU形(JIS_A_5372) 240[240×240×600]	21	m			SDT00013　00 単第0 -0019　表
蓋版工	1	式			Y4999　レベル4
蓋版 鋼製グレーチング-ノンスリップかさ上げ JIS,T-2,細目,みぞ幅300[997×410]	22	枚			SDT00017　00 単第0 -0020　表
集水桝工	1	式			Y1A011115　レベル3
現場打ち集水桝	7	箇所			Y4999　レベル4
1号集水桝	7	基			V0001　00 単第0 -0021　表
防護柵工	1	式			Y1D0304　レベル2

本工事費　内訳表

費目・工種・施工名称など	数量	単位	単価	金額	備考
落石防護工	1	式			Y1D030411　レベル3
ロープ・金網 【柵高1.5m　支柱のみ】	27	m			Y1D03041101レベル4
落石防護柵 支柱設置工(中間及び端末) 中間支柱設置_柵高1.5m -	7	本			SS000157　00 単第0 -0026　表
落石防護柵 支柱設置工(中間及び端末) 端末支柱設置_柵高1.5m -	3	本			SS000157　00 単第0 -0027　表
ネット柵工	1	式			Y1D030411　レベル3
ネットフェンス 【基礎ブロックのみ】	34	個			Y1D03041101レベル4
フェンス用基礎ブロック 200×200×450mm 参考質量31kg	34	個			TTPC00366　00
雑工	1	式			Y1D0304　レベル2
張コンクリート工	1	式			Y1D030404　レベル3

本工事費　内訳表

費目・工種・施工名称など	数量	単位	単価	金額	備考
コンクリート 【σck=18N/mm2】	5	m3			Y1D03040403レベル4
コンクリート 無筋・鉄筋構造物 18-8-40BB 人力打設	5	m3			SPK23040154 00 単第0 -0014　表
間詰モルタル	2	m3			Y1D03040403レベル4
間詰モルタル・コンクリート	2	m3			TS967　　00
仮設工	1	式			Y1D0310　　レベル2
防護施設工	1	式			Y1D031016　レベル3
切土及び発破防護柵 【設置・撤去】	40	m			Y1D03101601レベル4
切土及び発破防護柵の設置・撤去 設置・撤去 油圧伸縮ジブ型_10t吊	160	m2			S1050047　　00 単第0 -0028　表
工事用道路工	1	式			Y1D031001　レベル3

本工事費　内訳表

費目・工種・施工名称など	数量	単位	単価	金額	備考
工事用道路盛土 【施工幅員】	90	m3			Y1D03100101レベル4
路体(築堤)盛土 施工幅員4.0m以上 施工数量10,000m3未満 障害無し	90	m3			SPK23040004 00 単第0 -0032 表
敷砂利 再生砕石を使用する	10	m3			S0283 00 単第0 -0033 表
購入土	90	m3			Y1D03100102レベル4
土砂等運搬 標準 土砂(岩塊・玉石混り土含む) DID区間無し 距離5.5km以下(4.0km超)	90	m3			SPK23040002 00 単第0 -0035 表
購入土 ほぐし	110	m3			F0001 00
掘削 【礫質土】	100	m3			Y1D03010101レベル4
掘削 土砂 オープンカット 押土無し 障害無し 5,000m3未満	100	m3			SPK23040001 00 単第0 -0036 表
土砂等運搬 【礫質土】	100	m3			Y1D03010902レベル4

本工事費　内訳表

費目・工種・施工名称など	数量	単位	単価	金額	備考
土砂等運搬 標準 土砂(岩塊・玉石混り土含む) DID区間無し 距離3.0km以下(2.0km超)	100	m3			SPK23040002 00 単第0 -0037 表
整地 残土受入れ地での処理	100	m3			SPK23040003 00 単第0 -0007 表
交通管理工	1	式			Y1D031021 レベル3
交通誘導警備員	4	人			Y1D03102101レベル4
交通誘導警備員B	4	人			R0369 00
＊＊直接工事費＊＊ #0020計=支給品等(材料),無償貸付					
共通仮設費率分					Z0019
計算情報…… 対象額…… 率……					
＊＊共通仮設費計＊＊					

本工事費　内訳表

費目・工種・施工名称など	数量	単位	単価	金額	備考
＊＊純工事費＊＊					
現場管理費 計算情報…… 対象額…… 率……					
＊＊工事原価＊＊					
一般管理費率分 計算情報…… 対象額…… 率……					前払補正率…
契約保証費 計算情報…… 対象額…… 率……					当初請対額 当初対象額
一般管理費計					
＊＊工事価格＊＊					
＊＊消費税相当額＊＊ 計算情報…… 対象額…… 率……					
＊＊工事費計＊＊					

本工事費　内訳表

費目・工種・施工名称など	数量	単位	単価	金額	備考
＊＊契約保証費計＊＊					

施工単価表

掘削　SPK23040001　単第0 -0001　表

土砂 上記以外(小規模)　標準　1　m3　当り

機械構成比: 28.44%　労務構成比: 59.55%　材料構成比: 12.01%　市場単価構成比: 0.00%　標準単価: 1,147.40000

代表機労材規格(積算地区)	構成比	単価(積算地区)	代表機労材規格(東京地区)	単価(東京地区)	備考
バックホウ(クローラ型) 標準型・排2 山積0.28/平積0.2m3	28.44%		バックホウ(クローラ型) 標準型・排2 山積0.28/平積0.2m3		MTPC00062 MTPT00062
運転手(特殊)	59.55%		運転手(特殊)		RTPC00006 RTPT00006
軽油 パトロール給油,2～4KL積載車給油	12.01%		軽油パトロール給油		TTPC00013 TTPT00013
積算単価			積算単価		EP001
A=1　土砂 E=7　標準			B=5　上記以外(小規模)		

施工単価表

掘削　　SPK23040001　　単第0 -0002　表

軟岩 片切掘削　　1　m3　当り

機械構成比:　23.01%　労務構成比:　71.33%　材料構成比:　5.66%　市場単価構成比:　0.00%　標準単価：　3,268.30000

代表機労材規格(積算地区)	構成比	単価(積算地区)	代表機労材規格(東京地区)	単価(東京地区)	備考
バックホウ(クローラ型) 標準型・超低騒音型・排3 山積0.8/平積0.6m3	14.30%		バックホウ(クローラ型) 標準型・超低騒音型・排3 山積0.8/平積0.6m3		MTPC00128 MTPT00128
大型ブレーカ(ベースマシン含まず) 油圧式 質量1300kg級	7.21%		大型ブレーカ(ベースマシン含まず) 油圧式 質量1300kg級		MTPC00039 MTPT00039
その他(機械)			その他(機械)		EK009
特殊作業員	40.15%		特殊作業員		RTPC00001 RTPT00001
普通作業員	13.91%		普通作業員		RTPC00002 RTPT00002
運転手(特殊)	12.61%		運転手(特殊)		RTPC00006 RTPT00006
その他(労務)			その他(労務)		ER009
軽油 パトロール給油,2～4KL積載車給油	5.29%		軽油パトロール給油		TTPC00013 TTPT00013
その他(材料)			その他(材料)		EZ009

施工単価表

掘削　　SPK23040001　　単第0 -0002　表

軟岩 片切掘削　　1　m3　当り

機械構成比:　23.01%　労務構成比:　71.33%　材料構成比:　5.66%　市場単価構成比:　0.00%　標準単価：　3,268.30000

代表機労材規格(積算地区)	構成比	単価(積算地区)	代表機労材規格(東京地区)	単価(東京地区)	備考
積算単価			積算単価		EP001
A=3　軟岩 G=1　破砕片除去無し			B=2　片切掘削 H=1　集積押土無し		

施工単価表

法面整形　SPK23040025　単第0 -0003　表

切土部　現場制約無し　レキ質土,砂及び砂質土,粘性土　1　m2　当り

機械構成比:　10.32%　労務構成比:　79.09%　材料構成比:　10.59%　市場単価構成比:　0.00%　標準単価：　823.01000

代表機労材規格(積算地区)	構成比	単価(積算地区)	代表機労材規格(東京地区)	単価(東京地区)	備考
<賃>バックホウ(クローラ型) 山積0.8m3(平積0.6) 排出ガス対策型(第1,2,3次基準値)低騒音	10.32%		バックホウ クローラ型 山積0.8m3(平積0.6m3)		KTPC00018 KTPT00018
普通作業員	37.96%		普通作業員		RTPC00002 RTPT00002
運転手(特殊)	21.82%		運転手(特殊)		RTPC00006 RTPT00006
土木一般世話役	19.31%		土木一般世話役		RTPC00009 RTPT00009
軽油 パトロール給油,2～4KL積載車給油	10.59%		軽油パトロール給油		TTPC00013 TTPT00013
積算単価			積算単価		EP001
A=2　切土部 D=2　レキ質土,砂及び砂質土,粘性土			C=2　現場制約無し E=1　-(全ての費用)		

施工単価表

法面整形　SPK23040025　単第0 -0004　表

切土部　現場制約無し　軟岩I　1　m2　当り

機械構成比: 9.28%　労務構成比: 81.19%　材料構成比: 9.53%　市場単価構成比: 0.00%　標準単価: 1,069.30000

代表機労材規格(積算地区)	構成比	単価(積算地区)	代表機労材規格(東京地区)	単価(東京地区)	備考
<賃>バックホウ(クローラ型) 山積0.8m3(平積0.6) 排出ガス対策型(第1,2,3次基準値)低騒音	9.28%		バックホウ クローラ型 山積0.8m3(平積0.6m3)		KTPC00018 KTPT00018
普通作業員	41.74%		普通作業員		RTPC00002 RTPT00002
土木一般世話役	19.82%		土木一般世話役		RTPC00009 RTPT00009
運転手(特殊)	19.63%		運転手(特殊)		RTPC00006 RTPT00006
軽油 パトロール給油,2～4KL積載車給油	9.53%		軽油パトロール給油		TTPC00013 TTPT00013
積算単価			積算単価		EP001
A=2　切土部 D=4　軟岩I			C=2　現場制約無し E=1　-(全ての費用)		

施工単価表

法面整形　SPK23040025　単第0 -0005　表

盛土部 法面締固め無し 現場制約無し　レキ質土,砂及び砂質土,粘性土　1　m2　当り

機械構成比: 13.14%　労務構成比: 73.38%　材料構成比: 13.48%　市場単価構成比: 0.00%　標準単価: 409.78000

代表機労材規格(積算地区)	構成比	単価(積算地区)	代表機労材規格(東京地区)	単価(東京地区)	備考
<賃>バックホウ(クローラ型) 山積0.8m3(平積0.6) 排出ガス対策型(第1,2,3次基準値)低騒音	13.14%		バックホウ クローラ型 山積0.8m3(平積0.6m3)		KTPC00018 KTPT00018
普通作業員	32.67%		普通作業員		RTPC00002 RTPT00002
運転手(特殊)	27.78%		運転手(特殊)		RTPC00006 RTPT00006
土木一般世話役	12.93%		土木一般世話役		RTPC00009 RTPT00009
軽油 パトロール給油,2～4KL積載車給油	13.48%		軽油パトロール給油		TTPC00013 TTPT00013
積算単価			積算単価		EP001
A=1 盛土部 C=2 現場制約無し E=1 -(全ての費用)			B=2 法面締固め無し D=2 レキ質土,砂及び砂質土,粘性土		

施工単価表

土砂等運搬　SPK23040002　単第0 -0006　表

小規模 土砂(岩塊・玉石混り土含む)　DID区間無し　距離2.5km以下(1.5km超)　1　m3　当り

機械構成比: 25.13%　労務構成比: 61.92%　材料構成比: 12.95%　市場単価構成比: 0.00%　標準単価: 1,192.90000

代表機労材規格(積算地区)	構成比	単価(積算地区)	代表機労材規格(東京地区)	単価(東京地区)	備考
ダンプトラック[オンロード・ディーゼル] 4t積級 (タイヤ損耗費及び補修費(良好)を含む)	25.13%		ダンプトラック[オンロード・ディーゼル] 4t積級 (タイヤ損耗費及び補修費(良好)を含む)		MTPC00017T1 MTPT00017T1
運転手(一般)	61.92%		運転手(一般)		RTPC00007 RTPT00007
軽油 パトロール給油,2～4KL積載車給油	12.95%		軽油パトロール給油		TTPC00013 TTPT00013
積算単価			積算単価		EP001
A=2　小規模 C=1　土砂(岩塊・玉石混り土含む) F=12　距離2.5km以下(1.5km超)			B=5　バックホウ山積0.28m3(平積0.2m3) D=1　DID区間無し		

施工単価表

整地　　SPK23040003　　単第0 -0007　表

残土受入れ地での処理　　1　m3　当り

機械構成比:　24.02%　労務構成比:　49.00%　材料構成比:　26.98%　市場単価構成比:　0.00%　標準単価：　118.79000

代表機労材規格(積算地区)	構成比	単価(積算地区)	代表機労材規格(東京地区)	単価(東京地区)	備考
<賃>バックホウ(クローラ型) 山積0.8m3(平積0.6) 排出ガス対策型(第1,2,3次基準値)低騒音	24.02%		バックホウ クローラ型 山積0.8m3(平積0.6m3)		KTPC00018 KTPT00018
運転手(特殊)	49.00%		運転手(特殊)		RTPC00006 RTPT00006
軽油 パトロール給油,2～4KL積載車給油	26.98%		軽油パトロール給油		TTPC00013 TTPT00013
積算単価			積算単価		EP001
A=1　残土受入れ地での処理					

施工単価表

吹付枠工　　SS000185　　単第0 -0008　表

梁断面_300×300 [規]250m以上500m未満　　1　m　当り

名称・規格など	数量	単位	単価	金額	備考
モルタル・コンクリート吹付【材工共】 梁断面300×300	1.000	m			
諸雑費	1	式			
＊＊＊　単位当たり　＊＊＊	1	m			
A=3　梁断面_300×300			B=2　[規]250m以上500m未満		

施工単価表

ラス張工　　SS000187　　単第0 -0009　表

[規]250m2未満　　1　m2　当り

名称・規格など	数量	単位	単価	金額	備考
ラス張工【材工共】 法面清掃及びラス・アンカーピン設置	1.000	m2			
諸雑費	1	式			
＊＊＊　単位当たり　＊＊＊	1	m2			
A=4　[規]250m2未満			C=1　-		

施工単価表

モルタル吹付工(枠内吹付)　SS000267　単第0 -0010　表

厚10cm　[規]250m2未満　1　m2　当り

名称・規格など	数量	単位	単価	金額	備考
モルタル吹付工【材工共】 厚10cm	1.000	m2			
諸雑費	1	式			
＊＊＊　単位当たり　＊＊＊	1	m2			
A=6　厚10cm E=2　枠内吹付の場合			B=4　[規]250m2未満		

施工単価表

床掘り　　SPK23040015　　単第0 -0011　表

土砂 上記以外(小規模)　　1　m3　当り

機械構成比: 20.81%　労務構成比: 71.39%　材料構成比: 7.80%　市場単価構成比: 0.00%　標準単価: 2,046.80000

代表機労材規格(積算地区)	構成比	単価(積算地区)	代表機労材規格(東京地区)	単価(東京地区)	備考
バックホウ(クローラ型) 後方超小旋回型・排2 山積0.28/平積0.2m3	20.81%		バックホウ(クローラ型) 後方超小旋回型・排2 山積0.28/平積0.2m3		MTPC00083 MTPT00083
運転手(特殊)	38.71%		運転手(特殊)		RTPC00006 RTPT00006
普通作業員	32.68%		普通作業員		RTPC00002 RTPT00002
軽油 パトロール給油,2～4KL積載車給油	7.80%		軽油パトロール給油		TTPC00013 TTPT00013
積算単価			積算単価		EP001
A=1　土砂 E=1　-(全ての費用)			B=5　上記以外(小規模)		

施工単価表

床掘り　SPK23040015　単第0 -0012　表

岩塊・玉石 現場制約あり　1　m3　当り

機械構成比: 0.00%　労務構成比: 100.00%　材料構成比: 0.00%　市場単価構成比: 0.00%　標準単価: 13,380.00000

代表機労材規格(積算地区)	構成比	単価(積算地区)	代表機労材規格(東京地区)	単価(東京地区)	備考
普通作業員	100.00%		普通作業員		RTPC00002 RTPT00002
積算単価			積算単価		EP001
A=2 岩塊・玉石 E=1 -(全ての費用)			B=6 現場制約あり		

施工単価表

埋戻し　SPK23040020　単第0 -0013　表

土砂　上記以外(小規模)　1　m3　当り

機械構成比: 9.91%　労務構成比: 85.67%　材料構成比: 4.42%　市場単価構成比: 0.00%　標準単価: 3,655.50000

代表機労材規格(積算地区)	構成比	単価(積算地区)	代表機労材規格(東京地区)	単価(東京地区)	備考
バックホウ(クローラ型) 後方超小旋回型・排2 山積0.28/平積0.2m3	9.30%		バックホウ(クローラ型) 後方超小旋回型・排2 山積0.28/平積0.2m3		MTPC00083 MTPT00083
タンパ及びランマ ランマ 質量60～80kg	0.61%		タンパ及びランマ タンパ及びランマ 質量60～80kg		MTPC00048 MTPT00048
普通作業員	48.83%		普通作業員		RTPC00002 RTPT00002
特殊作業員	19.54%		特殊作業員		RTPC00001 RTPT00001
運転手(特殊)	17.30%		運転手(特殊)		RTPC00006 RTPT00006
軽油 パトロール給油,2～4KL積載車給油	3.49%		軽油パトロール給油		TTPC00013 TTPT00013
ガソリン,レギュラー スタンド渡し,スタンド給油	0.93%		ガソリンレギュラースタンド		TTPC00014 TTPT00014
積算単価			積算単価		EP001
A=5　上記以外(小規模) D=1　-(全ての費用)			B=1　土砂		

施工単価表

埋戻し　SPK23040020　単第0 -0013　表

土砂　上記以外(小規模)　1　m3　当り

機械構成比: 9.91%　労務構成比: 85.67%　材料構成比: 4.42%　市場単価構成比: 0.00%　標準単価: 3,655.50000

代表機労材規格(積算地区)	構成比	単価(積算地区)	代表機労材規格(東京地区)	単価(東京地区)	備考

施工単価表

コンクリート　SPK23040154　単第0 -0014　表

無筋・鉄筋構造物 18-8-40BB　人力打設　1　m3　当り

機械構成比: 0.00%　労務構成比: 31.93%　材料構成比: 68.07%　市場単価構成比: 0.00%　標準単価: 24,215.00000

代表機労材規格(積算地区)	構成比	単価(積算地区)	代表機労材規格(東京地区)	単価(東京地区)	備考
普通作業員	14.27%		普通作業員		RTPC00002 RTPT00002
特殊作業員	8.38%		特殊作業員		RTPC00001 RTPT00001
土木一般世話役	7.11%		土木一般世話役		RTPC00009 RTPT00009
その他(労務)			その他(労務)		ER009
レディーミクストコンクリート指定品 呼び強度18,スランプ8,粗骨材40 W/C(60%),種別(高炉)	68.07%		生コンクリート 高炉 24-12-25(20) W/C 55%		TTPCD0010 TTPT00343
積算単価			積算単価		E9999
A=1 無筋・鉄筋構造物 C=2 18-8-40BB H=2 現場内小運搬無し K=1 -(全ての費用)			B=3 人力打設 F=2 一般養生 J=1 -		

施工単価表

型枠　SPK23040156　単第0 -0015　表

一般型枠　鉄筋・無筋構造物　1　m2　当り

機械構成比: 0.00%　労務構成比: 100.00%　材料構成比: 0.00%　市場単価構成比: 0.00%　標準単価: 8,890.10000

代表機労材規格(積算地区)	構成比	単価(積算地区)	代表機労材規格(東京地区)	単価(東京地区)	備考
型わく工	46.99%		型わく工		RTPC00010 RTPT00010
普通作業員	25.08%		普通作業員		RTPC00002 RTPT00002
土木一般世話役	9.24%		土木一般世話役		RTPC00009 RTPT00009
その他(労務)			その他(労務)		ER009
積算単価			積算単価		EP001
A=1 一般型枠 C=1 -(全ての費用)			B=1 鉄筋・無筋構造物		

施工単価表

型枠　SPK23040156　単第0 -0016　表

一般型枠　均しコンクリート　1　m2　当り

機械構成比: 0.00%　労務構成比: 100.00%　材料構成比: 0.00%　市場単価構成比: 0.00%　標準単価: 4,504.10000

代表機労材規格(積算地区)	構成比	単価(積算地区)	代表機労材規格(東京地区)	単価(東京地区)	備考
型わく工	59.07%		型わく工		RTPC00010 RTPT00010
普通作業員	19.80%		普通作業員		RTPC00002 RTPT00002
土木一般世話役	5.88%		土木一般世話役		RTPC00009 RTPT00009
その他(労務)			その他(労務)		ER009
積算単価			積算単価		EP001
A=1　一般型枠 C=1　-(全ての費用)			B=5　均しコンクリート		

施工単価表

U型側溝　SDT00013　単第0 -0017　表

鉄筋コンクリートU形(JIS_A_5372)　300B[300×300×600]　1　m　当り

名称・規格など	数量	単位	単価	金額	備考
昼間_U型側溝【手間のみ】 L=600_60を超え300kg/個以下 時間的制約なし	1.000	m			
鉄筋コンクリートU形(JISA5372)300B 300×300×600 参考質量79kg	1.653	本			
再生クラッシャラン 40～0mm	0.048	m3			
諸雑費	1	式			
＊＊＊　単位当たり　＊＊＊	1	m			
A=1　昼間施工 C=5　300B[300×300×600] I=1　-			B=1　鉄筋コンクリートU形(JIS_A_5372) G=1　時間的制約なし J=1　-		
K=2　RC-40			M=1　-		

施工単価表

U型側溝　SDT00013　単第0 -0018　表

鉄筋Coベンチフリューム(JIS_A_5372附6)　300[300×200×2000]　1　m　当り

名称・規格など	数量	単位	単価	金額	備考
昼間_U型側溝【手間のみ】 L=2000_1000kg/個以下 時間的制約なし	1.000	m			
鉄筋コンクリートベンチフリューム (JISA5372附6)2種,300×200×2000 参考質量146kg	0.500	本			
諸雑費	1	式			
＊＊＊　単位当たり　＊＊＊	1	m			
A=1　昼間施工 C=21　300[300×200×2000] I=2　法面小段面			B=4　鉄筋Coベンチフリューム(JIS_A_5372附6) G=1　時間的制約なし J=2　基礎砕石を施工しない場合		

施工単価表

U型側溝　　SDT00013　　単第0 -0019　表

鉄筋コンクリートU形(JIS_A_5372)　240[240×240×600]　1　m　当り

名称・規格など	数量	単位	単価	金額	備考
昼間_U型側溝【手間のみ】 L=600_60kg/個以下 時間的制約なし	1.000	m			
鉄筋コンクリートU形(JISA5372)240 240×240×600 参考質量55kg	1.653	本			
諸雑費	1	式			
＊＊＊　単位当たり　＊＊＊	1	m			
A=1　昼間施工 C=3　240[240×240×600] I=3　法面縦排水			B=1　鉄筋コンクリートU形(JIS_A_5372) G=1　時間的制約なし J=2　基礎砕石を施工しない場合		

施工単価表

蓋版　SDT00017　単第0 -0020　表

鋼製グレーチング-ノンスリップかさ上げ　JIS,T-2,細目,みぞ幅300[997×410]　1　枚　当り

名称・規格など	数量	単位	単価	金額	備考
昼間_蓋版【手間のみ】 コンクリート・鋼製_40kg/枚以下 時間的制約なし	1.000	枚			
鋼製グレーチング-ノンスリップかさ上げ- JIS側溝タイプ,T-2,細目,みぞ幅300 995×410×25×95,参考質量31.1kg	1.000	枚			
諸雑費	1	式			
＊＊＊　単位当たり　＊＊＊	1	枚			
A=1　昼間施工 C=36　JIS,T-2,細目,みぞ幅300[997×410] G=2　法面小段面			B=6　鋼製グレーチング-ノンスリップかさ上げ F=1　時間的制約なし		

施工単価表

1号集水桝　　V0001　　単第0 -0021　表

10　基　当り

名称・規格など	数量	単位	単価	金額	備考
コンクリート 小型構造物 18-8-40BB 人力打設	2.42	m3			単第0-0022　表
型枠 一般型枠 小型構造物	30.8	m2			単第0-0023　表
基礎砕石 砕石の厚さ12.5cmを超え17.5cm以下 RC-40	6.4	m2			単第0-0024　表
蓋版 国土交通省型桝蓋 GC-B400-L700[530×410]	10	枚			単第0-0025　表
＊＊＊　合計　＊＊＊	10	基			
＊＊＊　単位当たり　＊＊＊	1	基			

施工単価表

コンクリート　SPK23040154　単第0 -0022　表

小型構造物 18-8-40BB　人力打設　1　m3　当り

機械構成比: 0.00%　労務構成比: 44.86%　材料構成比: 55.14%　市場単価構成比: 0.00%　標準単価: 29,616.00000

代表機労材規格(積算地区)	構成比	単価(積算地区)	代表機労材規格(東京地区)	単価(東京地区)	備考
普通作業員	24.24%		普通作業員		RTPC00002 RTPT00002
土木一般世話役	9.75%		土木一般世話役		RTPC00009 RTPT00009
特殊作業員	8.67%		特殊作業員		RTPC00001 RTPT00001
その他(労務)			その他(労務)		ER009
レディーミクストコンクリート指定品 呼び強度18,スランプ8,粗骨材40 W/C(60%),種別(高炉)	55.14%		生コンクリート 高炉 24-12-25(20) W/C 55%		TTPCD0010 TTPT00343
積算単価			積算単価		E9999
A=2 小型構造物 C=2 18-8-40BB H=2 現場内小運搬無し K=1 -(全ての費用)			B=3 人力打設 F=2 一般養生 J=1 -		

施工単価表

型枠　SPK23040156　単第0 -0023　表

一般型枠　小型構造物　1　m2　当り

機械構成比: 0.00%　労務構成比: 100.00%　材料構成比: 0.00%　市場単価構成比: 0.00%　標準単価: 8,042.90000

代表機労材規格(積算地区)	構成比	単価(積算地区)	代表機労材規格(東京地区)	単価(東京地区)	備考
型わく工	44.66%		型わく工		RTPC00010 RTPT00010
普通作業員	30.77%		普通作業員		RTPC00002 RTPT00002
土木一般世話役	11.53%		土木一般世話役		RTPC00009 RTPT00009
その他(労務)			その他(労務)		ER009
積算単価			積算単価		EP001
A=1　一般型枠 C=1　-(全ての費用)			B=2　小型構造物		

施工単価表

基礎砕石　SPK23040034　単第0 -0024　表

砕石の厚さ12.5cmを超え17.5cm以下　RC-40　1　m2　当り

機械構成比:　5.53%　労務構成比:　71.60%　材料構成比:　22.87%　市場単価構成比:　0.00%　標準単価：　1,217.70000

代表機労材規格(積算地区)	構成比	単価(積算地区)	代表機労材規格(東京地区)	単価(東京地区)	備考
<賃>バックホウ(クローラ型) 山積0.8m3(平積0.6) 排出ガス対策型(第1,2,3次基準値)低騒音	5.50%		バックホウ クローラ型 山積0.8m3(平積0.6m3)		KTPC00018 KTPT00018
その他(機械)			その他(機械)		EK009
普通作業員	34.31%		普通作業員		RTPC00002 RTPT00002
特殊作業員	14.98%		特殊作業員		RTPC00001 RTPT00001
運転手(特殊)	13.40%		運転手(特殊)		RTPC00006 RTPT00006
土木一般世話役	8.42%		土木一般世話役		RTPC00009 RTPT00009
その他(労務)			その他(労務)		ER009
再生クラッシャラン 40～0mm	17.73%		再生クラッシャーラン RC-40		TTPC00008 TTPT00008
軽油 パトロール給油,2～4KL積載車給油	5.11%		軽油パトロール給油		TTPC00013 TTPT00013

施工単価表

基礎砕石　SPK23040034　単第0 -0024　表

砕石の厚さ12.5cmを超え17.5cm以下　RC-40　1　m2　当り

機械構成比:　5.53%　労務構成比:　71.60%　材料構成比:　22.87%　市場単価構成比:　0.00%　標準単価：　1,217.70000

代表機労材規格(積算地区)	構成比	単価(積算地区)	代表機労材規格(東京地区)	単価(東京地区)	備考
その他(材料)			その他(材料)		EZ009
積算単価			積算単価		EP001
A=3　砕石の厚さ12.5cmを超え17.5cm以下 D=1　-(全ての費用)			B=1　RC-40		

施工単価表

蓋版　SDT00017　単第0 -0025　表

国土交通省型桝蓋　GC-B400-L700[530×410]　1　枚　当り

名称・規格など	数量	単位	単価	金額	備考
昼間_蓋版【手間のみ】 コンクリート・鋼製_40を超え170kg/枚以下 時間的制約なし	1.000	枚			
国土交通省型桝蓋[GC-B400-L700] 530×410 参考質量58kg	1.000	枚			
諸雑費	1	式			
＊＊＊　単位当たり　＊＊＊	1	枚			
A=1　昼間施工 C=48　GC-B400-L700[530×410] G=1　-			B=7　国土交通省型桝蓋 F=1　時間的制約なし		

施工単価表

落石防護柵 支柱設置工(中間及び端末) SS000157 単第0 -0026 表

中間支柱設置_柵高1.5m - 1 本 当り

名称・規格など	数量	単位	単価	金額	備考
標準型設置【材工共】 中間支柱設置 柵高1.5m	1.000	本			
諸雑費	1	式			
＊＊＊ 単位当たり ＊＊＊	1	本			
A=1 中間支柱設置_柵高1.5m C=1 - E=1 -			B=1 - D=1 -		

施工単価表

落石防護柵 支柱設置工(中間及び端末) SS000157 単第0 -0027 表

端末支柱設置_柵高1.5m - 1 本 当り

名称・規格など	数量	単位	単価	金額	備考
標準型設置【材工共】 端末支柱設置 柵高1.5m	1.000	本			
諸雑費	1	式			
＊＊＊ 単位当たり ＊＊＊	1	本			
A=7 端末支柱設置_柵高1.5m C=1 - E=1 -			B=1 - D=1 -		

施工単価表

切土及び発破防護柵の設置・撤去　S1050047　単第0 -0028　表

設置・撤去　油圧伸縮ジブ型_10t吊　100　m2　当り

名称・規格など	数量	単位	単価	金額	備考
切土及び発破防護柵の設置・撤去 設置 油圧伸縮ジブ型_10t吊	100.000	m2			単第0-0029　表
切土及び発破防護柵の設置・撤去 撤去 油圧伸縮ジブ型_10t吊	100.000	m2			単第0-0031　表
＊＊＊　合計　＊＊＊	100	m2			
＊＊＊　単位当たり　＊＊＊	1	m2			
A=3　設置・撤去			B=1　油圧伸縮ジブ型_10t吊		

施工単価表

切土及び発破防護柵の設置・撤去　S1050049　単第0 -0029　表

設置　油圧伸縮ジブ型_10t吊　100　m2　当り

名称・規格など	数量	単位	単価	金額	備考
土木一般世話役	1.429	人			
とび工	1.429	人			
普通作業員	2.857	人			
<作>ラフテレーンクレーン(油圧伸縮ジブ型) 10t吊,オペレータ付 排出ガス対策型(第1次基準値)低騒音	1.429	日			
機-28,29_高所作業車運転 ﾄﾗｯｸ架設ﾘﾌﾄ･ﾌﾞｰﾑ型(直伸式) 作業床高さ12m	1.429	日			単第0-0030　表
諸雑費	11	%			#09
＊＊＊　合計　＊＊＊	100	m2			
＊＊＊　単位当たり　＊＊＊	1	m2			
A=1　設置			B=1　油圧伸縮ジブ型_10t吊		

施工単価表

機-28,29_高所作業車運転　S9349　単第0 -0030　表

ﾄﾗｯｸ架設ﾘﾌﾄ･ﾌﾞｰﾑ型(直伸式) 作業床高さ12m　1　日　当り

名称・規格など	数量	単位	単価	金額	備考
軽油 パトロール給油,2～4KL積載車給油	28.00	L			
運転手(特殊)	1.00	人			
<賃>高所作業車(トラック架装リフト) ブーム型(伸縮ブーム・バスケット型) 作業床高12m,標準デッキタイプ	1.07	供用日			
諸雑費	1	式			
＊＊＊　単位当たり　＊＊＊	1	日			
A=6　ﾄﾗｯｸ架設ﾘﾌﾄ･ﾌﾞｰﾑ型(直伸式) 作業床高さ12m C=28　軽油消費量 (L/日)			B=1　運転労務数量 (人/日) D=1.07　機械賃料数量 (供用日/日)		

施工単価表

切土及び発破防護柵の設置・撤去　S1050049　単第0 -0031　表

撤去　油圧伸縮ジブ型_10t吊　100　m2　当り

名称・規格など	数量	単位	単価	金額	備考
土木一般世話役	0.917	人			
とび工	0.917	人			
普通作業員	1.835	人			
<作>ラフテレーンクレーン(油圧伸縮ジブ型) 10t吊,オペレータ付 排出ガス対策型(第1次基準値)低騒音	0.917	日			
機-28,29_高所作業車運転 ﾄﾗｯｸ架設ﾘﾌﾄ･ﾌﾞｰﾑ型(直伸式) 作業床高さ12m	0.917	日			単第0-0030　表
諸雑費	13	%			#09
＊＊＊　合計　＊＊＊	100	m2			
＊＊＊　単位当たり　＊＊＊	1	m2			
A=2　撤去			B=1　油圧伸縮ジブ型_10t吊		

施工単価表

路体(築堤)盛土　SPK23040004　単第0 -0032　表

施工幅員4.0m以上　施工数量10,000m3未満 障害無し　1　m3　当り

機械構成比: 18.74%　労務構成比: 64.69%　材料構成比: 16.57%　市場単価構成比: 0.00%　標準単価: 214.13000

代表機労材規格(積算地区)	構成比	単価(積算地区)	代表機労材規格(東京地区)	単価(東京地区)	備考
<賃>ブルドーザ 湿地,7t級 排出ガス対策型(第1,2次基準値)低騒音	11.51%		<賃>ブルドーザ 湿地,7t級 排出ガス対策型(第1,2次基準値)低騒音		KTPC00036 KTPT00036
<賃>振動ローラ(土木用フラットSドラム型) 質量11～12t 排出ガス対策型(第1,2,3次基準値)低騒音	7.23%		振動ローラ(土工用) [フラット・シングルドラム型] 質量11～12t		KTPC00058 KTPT00058
運転手(特殊)	43.87%		運転手(特殊)		RTPC00006 RTPT00006
普通作業員	20.82%		普通作業員		RTPC00002 RTPT00002
軽油 パトロール給油,2～4KL積載車給油	16.57%		軽油パトロール給油		TTPC00013 TTPT00013
積算単価			積算単価		EP001
A=3 施工幅員4.0m以上 C=1 障害無し			B=1 施工数量10,000m3未満		

施工単価表

敷砂利　　S0283　　単第0 -0033　表

再生砕石を使用する　　10　m3　当り

名称・規格など	数量	単位	単価	金額	備考
再生クラッシャラン 40～0mm	12.000	m3			10*1.2
普通作業員	1.000	人			
機-1_バックホウ運転 クローラ[標準]山積0.8m3（平積0.6m3） 排出ガス対策型1次基準	2.000	時間			単第0-0034　表
諸雑費	1	式			
＊＊＊　合計　＊＊＊	10	m3			
＊＊＊　単位当たり　＊＊＊	1	m3			
A=2　再生クラッシャーラン（ＲＣ－４０）			B=2　排出ガス対策型1次基準		

施工単価表

機-1_バックホウ運転　S9006　単第0 -0034　表

クローラ[標準]山積0.8m3（平積0.6m3）　排出ガス対策型1次基準　1　時間　当り

名称・規格など	数量	単位	単価	金額	備考
運転手(特殊)	0.16	人			
軽油 パトロール給油,2～4KL積載車給油	15.00	L			
バックホウ(クローラ型) 標準型・排1 山積0.8/平積0.6m3	1	時間			
諸雑費	1	式			
＊＊＊　単位当たり　＊＊＊	1	時間			
A=4　クローラ[標準]山積0.8m3（平積0.6m3） C=0　労務単価の夜間等割増率 E=0　運転労務数量（人/h）標準=省略			B=1 D=2　排出ガス対策型1次基準 F=0　燃料消費量（L/h）標準=省略		

施工単価表

土砂等運搬　SPK23040002　単第0 -0035　表

標準 土砂(岩塊・玉石混り土含む)　DID区間無し 距離5.5km以下(4.0km超)　1　m3　当り

機械構成比: 46.25%　労務構成比: 38.07%　材料構成比: 15.68%　市場単価構成比: 0.00%　標準単価: 997.58000

代表機労材規格(積算地区)	構成比	単価(積算地区)	代表機労材規格(東京地区)	単価(東京地区)	備考
ダンプトラック[オンロード・ディーゼル] 10t積級 (タイヤ損耗費及び補修費(良好)を含む)	46.25%		ダンプトラック[オンロード・ディーゼル] 10t積級 (タイヤ損耗費及び補修費(良好)を含む)		MTPC00018T1 MTPT00018T1
運転手(一般)	38.07%		運転手(一般)		RTPC00007 RTPT00007
軽油 パトロール給油,2～4KL積載車給油	15.68%		軽油パトロール給油		TTPC00013 TTPT00013
積算単価			積算単価		EP001
A=1　標準 C=1　土砂(岩塊・玉石混り土含む) E=16　距離5.5km以下(4.0km超)			B=1　バックホウ山積0.8m3(平積0.6m3) D=1　DID区間無し		

施工単価表

掘削　　SPK23040001　　単第0 -0036　表

土砂 オープンカット 押土無し　　障害無し 5,000m3未満　　1　m3　当り

機械構成比: 45.14%　労務構成比: 34.64%　材料構成比: 20.22%　市場単価構成比: 0.00%　標準単価: 317.66000

代表機労材規格(積算地区)	構成比	単価(積算地区)	代表機労材規格(東京地区)	単価(東京地区)	備考
バックホウ(クローラ型) 標準型・超低騒音型・排3 山積0.8/平積0.6m3	45.14%		バックホウ(クローラ型) 標準型・超低騒音型・排3 山積0.8/平積0.6m3		MTPC00128 MTPT00128
運転手(特殊)	34.64%		運転手(特殊)		RTPC00006 RTPT00006
軽油 パトロール給油,2～4KL積載車給油	20.22%		軽油パトロール給油		TTPC00013 TTPT00013
積算単価			積算単価		EP001
A=1　土砂 C=2　押土無し E=3　5,000m3未満			B=1　オープンカット D=1　障害無し		

施工単価表

土砂等運搬　SPK23040002　単第0 -0037　表

標準 土砂(岩塊・玉石混り土含む)　DID区間無し 距離3.0km以下(2.0km超)　1　m3　当り

機械構成比: 46.25%　労務構成比: 38.07%　材料構成比: 15.68%　市場単価構成比: 0.00%　標準単価: 720.47000

代表機労材規格(積算地区)	構成比	単価(積算地区)	代表機労材規格(東京地区)	単価(東京地区)	備考
ダンプトラック[オンロード・ディーゼル] 10t積級 (タイヤ損耗費及び補修費(良好)を含む)	46.25%		ダンプトラック[オンロード・ディーゼル] 10t積級 (タイヤ損耗費及び補修費(良好)を含む)		MTPC00018T1 MTPT00018T1
運転手(一般)	38.07%		運転手(一般)		RTPC00007 RTPT00007
軽油 パトロール給油,2～4KL積載車給油	15.68%		軽油パトロール給油		TTPC00013 TTPT00013
積算単価			積算単価		EP001
A=1 標準 C=1 土砂(岩塊・玉石混り土含む) E=9 距離3.0km以下(2.0km超)			B=1 バックホウ山積0.8m3(平積0.6m3) D=1 DID区間無し		

数　量　計　算　書

§１．本工事数量総括表

沼田西小学校地区急傾斜地崩壊対策工事数量総括表

工事区分 工　　種	種　　別	細　　別	規　　格	単位	数　　量	計 上 数 量	備　　考
急傾斜地崩壊対策							
土　工							
	掘　　削						
		片切掘削					
			礫質土	m^3	384.7	380	
			軟岩	m^3	203.5	200	
	法面整形						
		切土法面整形（片切）					
			礫質土	m^2	179.0	180	
			軟岩	m^2	168.5	170	
		盛土法面整形					
			礫質土	m^2	41.9	40	
	残土処理工						
		残　　土					
			礫質土	m^3	378.9	380	
			軟岩	m^3	222.2	220	

沼田西小学校地区急傾斜地崩壊対策工事数量総括表

工事区分 工　　種	種　　別	細　　別	規　　格	単位	数　　量	計 上 数 量	備　　考
急傾斜地崩壊対策							
法　面　工							
	法　枠　工						
		吹付法枠	2m×2m；30cm角	m	257.6	258	
		ラス張り	#14-50×50	m^2	187.2	187	
		中詰モルタル吹付	t=10cm	m^2	106.7	107	
		水切モルタル	σck=18N/mm2	m^3	0.4	0.4	
		調整モルタル	σck=18N/mm2	m^3	0.5	1	
		天端モルタル	σck=18N/mm2	m^3	1.4	1	
擁　壁　工							
	作 業 土 工						
		床　　掘					
			礫質土	m^3	12.4	10	
			軟岩	m^3	18.7	20	
		埋　　戻					
			最大埋戻し幅1m未満	m^3	23.9	20	
		基 面 整 正					
			礫質土	m^2	9.0	10	
			軟岩	m^2	24.8	20	

沼田西小学校地区急傾斜地崩壊対策工事数量総括表

工事区分 工　　種	種　　別	細　　別	規　　格	単位	数　　量	計 上 数 量	備　　考
急傾斜地崩壊対策							
	法枠基礎工						
		コンクリート	σck=18/mm2	m^3	24.9	25	
		型　　枠	無筋	m^2	53.9	54	
		均しコンクリート	σck=18N/mm2	m^3	3.5	4	
		均し型枠	均し用	m^2	5.8	6	
排　水　工							
	作 業 土 工						
		床　　掘					
			礫質土	m^3	37.5	40	
		埋　　戻					
			最大埋戻し幅1m未満	m^3	26.2	30	
		基 面 整 正					
			礫質土	m^2	31.1	30	

沼田西小学校地区急傾斜地崩壊対策工事数量総括表

工事区分 工　　種	種　　別	細　　別	規　　格	単位	数　　量	計 上 数 量	備　　考
急傾斜地崩壊対策							
	側　溝　工						
		PU1-B300-H300		m	62.3	62	
		小段水路	ﾍﾞﾝﾁﾌﾘｭｰﾑB300-H200	m	12.2	12	
		竪排水工	PU1-B240-H240蓋付き	m	20.5	21	
		ｸﾞﾚｰﾁﾝｸﾞ蓋					
			(B300用 人荷重用)	枚	22.0	22	
		1号竪排水管		箇所	2.0	2	
		1号集水桝		基	7.0	7	
防 護 柵 工							
	防護柵工						
		ストンガード	H=1.5m　※支柱のみ	m	26.5	27	
		ネットフェンス	H=1.2m　※基礎のみ	個	28.0	28	
			H=1.5m　※基礎のみ	個	6.0	6	
雑工							
	張コンクリート						
		シールコンクリート	σck=18N/mm2　t=10cm	m^2	5.1	5	
		間詰モルタル		m^3	1.5	2	

沼田西小学校地区急傾斜地崩壊対策工事数量総括表

工事区分 工　　種	種　　別	細　　別	規　　格	単位	数　　量	計 上 数 量	備　　考
急傾斜地崩壊対策							
仮設工							
	防護柵工						
		仮設防護柵	H=4m、県指針Ⅶ型標準タイプ	m	40.0	40	160m2
	工事用道路						
		盛土		m3	90.0	90	
		購入土		m3	108.0	110	
		敷砂利		m3	12.0	12	
		掘削		m3	102.0	100	
		残土処理		m3	102.0	100	

§２．　砂　防　土　工

土　工　数　量　総　括　表

種　　別	規　　格	単位	数　　量
片切掘削	礫質土、人力併用機械	m^3	384.7
片切掘削	軟岩、人力併用機械	m^3	203.5
切土法面整形	礫質土、人力併用機械	m^2	179.0
切土法面整形	軟岩、人力併用機械	m^2	168.5
盛土法面整形	礫質土、人力併用機械	m^2	41.9

作　業　土　工　集　計　表

礫質土

種　別	床　　掘	埋　　戻		基面整正	残　　土
		最大埋戻し幅1m以上4m未満	最大埋戻し幅1m未満		
単　位	m^3	m^3	m^3	m^2	m^3
擁壁部	12.4	-	23.9	9.0	-14.2
排水部	37.5	-	26.2	31.1	8.4
合　計	49.9	-	50.1	40.1	-5.8

軟岩

種　別	床　　掘	埋　　戻		基面整正	残　　土
		最大埋戻し幅1m以上4m未満	最大埋戻し幅1m未満		
単　位	m^3	m^3	m^3	m^2	m^3
擁壁部	18.7	-	-	24.8	18.7
合　計	18.7	-	-	24.8	18.7

礫質土

片切掘削	礫質土	m^3	384.7	残土
床掘残土	礫質土、機械	m^3	-5.8	
合　計		m^3	378.9	

軟岩

片切掘削	礫質土	m^3	203.5	残土
床掘残土	軟岩、機械	m^3	18.7	
合　計		m^3	222.2	

掘　削　計　算　書

測　点	距　離	人力併用機械（ﾚｷ質土）:C(SE)			人力併用機械（軟岩）:C(SR)												備　考
		断　面	平均断面	体　積	断　面	平均断面	体　積										
No.0 - 6.6																	
No.0																	
No.0 + 15.0																	
No.1																	
No.1 + 10.0																	
No.2 + 12.0																	
No.3																	
IP.6																	
No.4																	
No.4 + 12.0																	
No.5																	
No.5 + 9.0																	
No.5 + 12.0																	
No.6																	
No.6 + 6.5																	
No.7																	
No.7 + 10.0																	
IP.11																	
No.8																	
No.9		0.0			0.0												
No.9 + 9.0	9.0	15.9	7.95	71.6	19.7	9.85	88.7										
No.9 + 13.0	4.0	12.0	13.95	55.8	0.4	10.05	40.2										
No.10	7.0	15.2	13.60	95.2	3.1	1.75	12.3										
No.10 + 7.5	7.5	14.3	14.75	110.6	6.9	5.00	37.5										
No.10 + 14.7	7.2	0.0	7.15	51.5	0.0	3.45	24.8										
No.1 + 10.0																	
IP.3																	
No.11 + 6.0																	
No.11 + 11.0																	
No.11 + 15.99																	
No.12 + 0.99																	
No.12 + 3.7																	
合　計	34.7			384.7			203.5										

法　面　整　形　計　算　書

測　点	距　離	法面整形(ﾚｷ質土):CL(SE)			法面整形(軟岩):CL(SR)			盛土法面整形(ﾚｷ質土):BL(SE)									備　考
		長　さ	平　均	面　積	長　さ	平　均	面　積	長　さ	平　均	面　積							
No.0 - 6.6																	
No.0																	
No.0 + 15.0																	
No.1																	
No.1 + 10.0																	
No.2 + 12.0																	
No.3																	
IP.6																	
No.4																	
No.4 + 12.0																	
No.5																	
No.5 + 9.0																	
No.5 + 12.0																	
No.6																	
No.6 + 6.5																	
No.7																	
No.7 + 10.0																	
IP.11																	
No.8																	
No.9		13.8			1.4			1.1									
No.9 + 9.0	9.0	3.4	8.60	77.4	11.7	6.55	59.0	1.4	1.25	11.3							
No.9 + 13.0	4.0	10.3	6.85	27.4	2.2	6.95	27.8	1.6	1.50	6.0							
No.10	7.0	1.4	5.85	41.0	2.6	2.40	16.8	1.2	1.40	9.8							
No.10 + 7.5	7.5	3.8	2.60	19.5	7.5	5.05	37.9	1.4	1.30	9.8							
No.10 + 14.7	7.2	0.0	1.90	13.7	0.0	3.75	27.0	0.0	0.70	5.0							
No.1 + 10.0																	
IP.3																	
No.11 + 6.0																	
No.11 + 11.0																	
No.11 + 15.99																	
No.12 + 0.99																	
No.12 + 3.7																	
小　計	34.7			179.0			168.5			41.9							

§３．法　　面　　工

法 面 工 数 量 総 括 表

種　　別	単　位	数　　量
吹付法枠	m	257.6
ラス張り	m^2	187.2
中詰モルタル吹付	m^2	106.7
水切モルタル	m^3	0.4
調整モルタル	m^3	0.5
天端モルタル	m^3	1.4

吹付法枠工(□0.3m @2.0m×2.0m) 数量集計表

種　別	細　別	規　格	単位	数　量																
				1ﾌﾞﾛｯｸ	2-1ﾌﾞﾛｯｸ	2-2ﾌﾞﾛｯｸ	3ﾌﾞﾛｯｸ	4-1ﾌﾞﾛｯｸ	4-2ﾌﾞﾛｯｸ	4-3ﾌﾞﾛｯｸ	5-1ﾌﾞﾛｯｸ	5-2ﾌﾞﾛｯｸ	6ﾌﾞﾛｯｸ	7-1ﾌﾞﾛｯｸ	7-2ﾌﾞﾛｯｸ	7-3ﾌﾞﾛｯｸ	8ﾌﾞﾛｯｸ	9ﾌﾞﾛｯｸ	10ﾌﾞﾛｯｸ	合計
吹付枠法工																				
	吹付法枠面積	□0.3m @2.0m×2.0m	m2												108.4	51.5			27.3	187.2
	吹付法枠	300×300 H≦45m	m												139.4	70.5			47.7	257.6
	梁吹付モルタル	σck=18N/mm2	m3												12.6	6.4			4.3	23.3
	ラス張り	#14-50×50	m2												108.4	51.5			27.3	187.2
	中詰モルタル吹付	t=10cm H≦45m	m2												66.6	27.1			13.0	106.7
	水切モルタル	σck=18N/mm2	m3												0.1	0.2			0.1	0.4
	調整モルタル	σck=18N/mm2	m3												-	0.5			-	0.5
	天端モルタル	σck=18N/mm2	m3												0.5	0.4			0.5	1.4
	主アンカー	D19(SD345) L=0.8m	本												54	30			19	103
	補助アンカー	D13(SD345) L=0.5m	本												115	70			48	233
	主鉄筋	D13(SD345)	t												0.62	0.32			0.21	1.15
	水抜きﾊﾟｲﾌﾟ(枠内部)	VPφ50	m												5.4	2.6			1.4	9.4
	水抜きﾊﾟｲﾌﾟ(枠部)	VPφ50	m												7.8	3.3			1.2	12.3

工種:法面工
種別:吹付法枠工(7-2ブロック)

細　別	計 算 式		数 量
吹付法枠面積			
	A ＝ 108.4 ＝	108.40	108.4 m2
吹付法枠	縦枠延長　横枠延長　交点部控除		
300×300 H≦45m	L ＝ 78.8 ＋ 76.8 － 0.30 × 54 ＝	139.4	139.4 m
吹付ﾓﾙﾀﾙ			
梁吹付モルタル	B1　B2　L		
σck=18N/mm2	V ＝ 0.30 × 0.30 × 139.4 ＝	12.55	12.6 m3
ラス張り			
#14-50×50	A ＝ 108.4 ＝	108.4	108.4 m2
中詰モルタル吹付			
t=10cm H≦45m	A1 ＝ 108.4 m2 (吹付枠面積) ＝	108.40	
	B　L		
	-A2 ＝ 0.30 × 139.4 (吹付枠控除) ＝	-41.82	
	Σ A ＝	66.58	66.6 m2
水切モルタル	(1:0.8)　B　H		
σck=18N/mm2	V ＝ 0.20 × 0.16 × 1/2		
	L　縦枠部控除		
	×(11.07 - 0.3 × 8) ＝	0.14	
	Σ V ＝	0.14	0.1 m3
天端モルタル	(1:0.8)　B　H　L		
σck=18N/mm2	V ＝ 0.30 × 0.24 × 1/2 × 13.61 ＝	0.49	0.5 m3

工種:法面工
種別:吹付法枠工(7-2ブロック)

細　別	計 算 式		数 量
主アンカー			
D19(SD345)	N ＝ 54 本	＝ 54	54 本
L=0.8m			
補助アンカー	横枠2.0m当り本数　横枠延長		
D13(SD345)	N ＝ 3 ÷ 2.0 × 76.8	＝ 115	115 本
L=0.5m			
主鉄筋	縦枠延長　横枠延長　本数　単位重量		
D13(SD345)	W ＝(78.8 ＋ 76.8)× 4 × 0.995 ÷ 1000	＝ 0.619	0.62 t
水抜きパイプ(枠内部)	A　4m2当り1本		
VPφ50	N ＝ 108.4 ÷ 4.0	＝ 27	
	N　L		
	L ＝ 27 × 0.20	＝ 5.40	5.4 m
水抜きパイプ(枠部)	横枠延長　A　G　F　L		
VPφ50	N ＝(76.8 － 9.3 － 4.3 － 5.2 － 6.3)		
	(法肩・法尻横枠延長控除)　2m当り1本		
	÷ 2.0	＝ 26	
	N　L		
	L ＝ 26 × 0.30	＝ 7.80	7.8 m

標準断面図

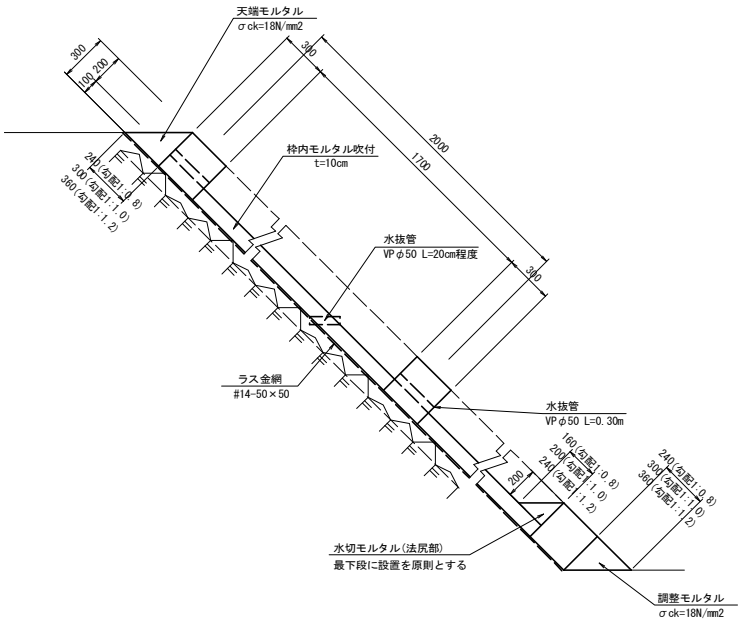

工種:法面工
種別:根拠図(7-2ブロック)

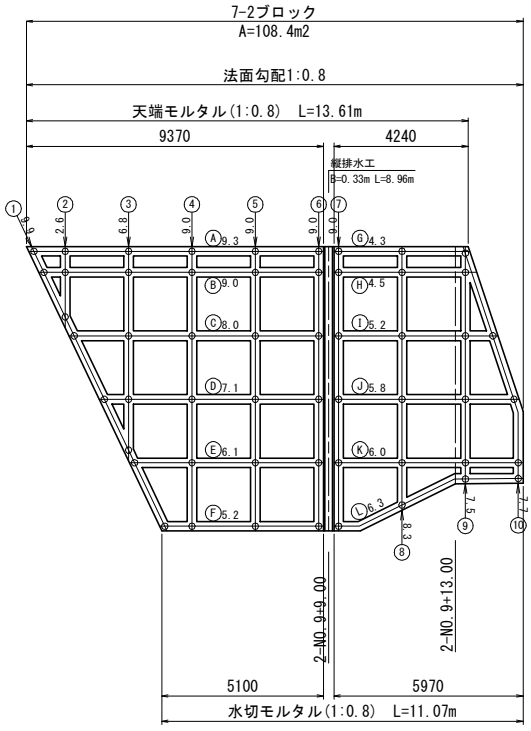

7-2ブロック

縦枠延長	
1	9.9 m
2	2.6 m
3	6.8 m
4	9.0 m
5	9.0 m
6	9.0 m
7	9.0 m
8	8.3 m
9	7.5 m
10	7.7 m
合計	78.8 m

7-2ブロック

横枠延長	
A	9.3 m
B	9.0 m
C	8.0 m
D	7.1 m
E	6.1 m
F	5.2 m
G	4.3 m
H	4.5 m
I	5.2 m
J	5.8 m
K	6.0 m
L	6.3 m
合計	76.8 m

7-2ブロック

主アンカー	数量
D19(SD345) L=0.8m	54 本

工種:法面工
種別:吹付法枠工(7-3ブロック)

細　　別	計　算　式		数　量
吹付法枠面積			
	A ＝ 51.5 ＝	51.50	51.5 m2
吹付法枠	縦枠延長　横枠延長　　交点部控除		
300×300 H≦45m	L ＝ 32.9 ＋ 46.6 － 0.30 × 30 ＝	70.5	70.5 m
吹付ﾓﾙﾀﾙ			
梁吹付モルタル	B1　　B2　　L		
σ ck=18N/mm2	V ＝ 0.30 × 0.30 × 70.5 ＝	6.35	6.4 m3
ラス張り			
#14-50×50	A ＝ 51.5 ＝	51.5	51.5 m2
中詰モルタル吹付			
t=10cm H≦45m	A1 ＝ 51.5 m2 (吹付枠面積) ＝	51.50	
	B　　L		
	-A2 ＝ 0.30 × 70.5 (吹付枠控除) ＝	-21.15	
	H(1:0.8)　　L		
	-A3 ＝ 0.24 × 13.43 ＝	-3.22	
	(調整ｺﾝ部控除) Σ A ＝	27.13	27.1 m2
水切モルタル	(1:0.8)　B　　H		
σ ck=18N/mm2	V ＝ 0.20 × 0.16 × 1/2		
	L　　縦枠部控除		
	×(13.43 － 0.3 × 7) ＝	0.18	
	Σ V ＝	0.18	0.2 m3
調整モルタル	(1:0.8)　B　　H　　L		
σ ck=18N/mm2	V ＝ 0.30 × 0.24 × 1/2 × 13.43 ＝	0.48	0.5 m3
天端モルタル	(1:0.8)　B　　H　　L		
σ ck=18N/mm2	V ＝ 0.30 × 0.24 × 1/2 × 10.33 ＝	0.37	0.4 m3

工種:法面工
種別:吹付法枠工(7-3ブロック)

細　別	計 算 式		数 量
主アンカー			
D19(SD345)	N ＝ 30 本	＝ 30	30 本
L=0.8m			
補助アンカー	横枠2.0m当り本数　横枠延長		
D13(SD345)	N ＝ 3 ÷ 2.0 × 46.6	＝ 70	70 本
L=0.5m			
主鉄筋	縦枠延長　横枠延長　本数　単位重量		
D13(SD345)	W ＝(32.9 ＋ 46.6)× 4 × 0.995 ÷ 1000	＝ 0.316	0.32 t
水抜きパイプ(枠内部)	A　4m2当り1本		
VPφ50	N ＝ 51.5 ÷ 4.0	＝ 13	
	N　L		
	L ＝ 13 × 0.20	＝ 2.60	2.6 m
水抜きパイプ(枠部)	横枠延長　A　D　G　2m当り1本		
VPφ50	N ＝(46.6 － 8.8 － 1.9 － 13.9)÷ 2.0	＝ 11	
	(法肩・法尻横枠延長控除)		
	N　L		
	L ＝ 11 × 0.30	＝ 3.30	3.3 m

標準断面図

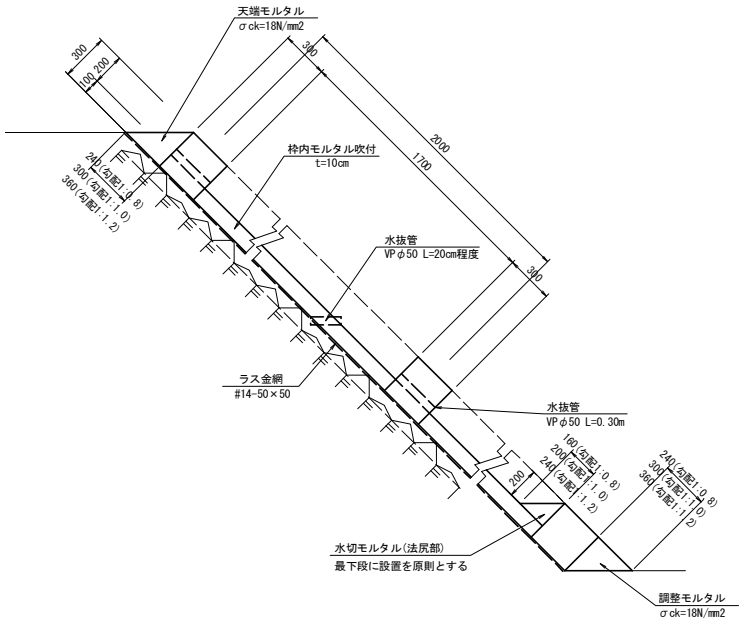

工種:法面工
種別:根拠図(7-3ブロック)

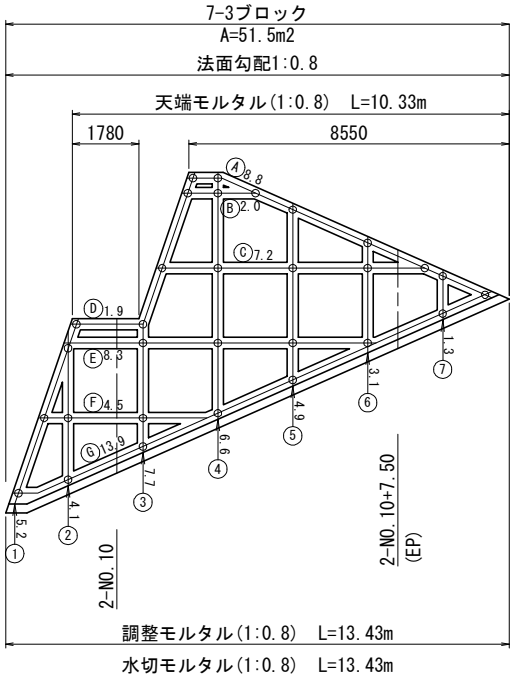

7-3ブロック

縦枠延長	
1	5.2 m
2	4.1 m
3	7.7 m
4	6.6 m
5	4.9 m
6	3.1 m
7	1.3 m
合計	32.9 m

7-3ブロック

横枠延長	
A	8.8 m
B	2.0 m
C	7.2 m
D	1.9 m
E	8.3 m
F	4.5 m
G	13.9 m
合計	46.6 m

7-3ブロック

主アンカー	数量
D19(SD345) L=0.8m	30 本

工種:法面工
種別:吹付法枠工(10ブロック)

細　　別	計　算　式		数　量
吹付法枠面積			
	A ＝ 27.3 ＝	27.30	27.3 m2
吹付法枠	縦枠延長　横枠延長　　交点部控除		
300×300 H≦45m	L ＝ 21.5 ＋ 31.9 － 0.30 × 19 ＝	47.7	47.7 m
吹付モルタル			
梁吹付モルタル	B1　　B2　　L		
σck=18N/mm2	V ＝ 0.30 × 0.30 × 47.7 ＝	4.29	4.3 m3
ラス張り			
#14-50×50	A ＝ 27.3 ＝	27.3	27.3 m2
中詰モルタル吹付			
t=10cm H≦45m	A1 ＝ 27.3 m2 (吹付枠面積) ＝	27.30	
	B　　L		
	-A2 ＝ 0.30 × 47.7 (吹付枠控除) ＝	-14.31	
	Σ A ＝	12.99	13.0 m2
水切モルタル	(1:0.8)　B　　H		
σck=18N/mm2	V ＝ 0.20 × 0.16 × 1/2		
	L　　縦枠部控除		
	×(9.49 - 0.3 × 4) ＝	0.13	
	Σ V ＝	0.13	0.1 m3
天端モルタル	(1:0.8)　B　　H　　L		
σck=18N/mm2	V ＝ 0.30 × 0.24 × 1/2 × 14.17 ＝	0.51	0.5 m3

工種:法面工
種別:吹付法枠工(10ブロック)

細　別	計 算 式		数 量
主アンカー			
D19(SD345)	N ＝ 19 本	＝ 19	19 本
L=0.8m			
補助アンカー	横枠2.0m当り本数　横枠延長		
D13(SD345)	N ＝ 3 ÷ 2.0 × 31.9	＝ 48	48 本
L=0.5m			
主鉄筋	縦枠延長　横枠延長　本数　単位重量		
D13(SD345)	W ＝(21.5 ＋ 31.9)× 4 × 0.995 ÷ 1000	＝ 0.213	0.21 t
水抜きパイプ(枠内部)	A　4m2当り1本		
VPφ50	N ＝ 27.3 ÷ 4.0	＝ 7	
	N　L		
	L ＝ 7 × 0.20	＝ 1.40	1.4 m
水抜きパイプ(枠部)	横枠延長　A　D　2m当り1本		
VPφ50	N ＝(31.9 － 14.8 － 9.7)÷ 2.0	＝ 4	
	(法肩・法尻横枠延長控除)		
	N　L		
	L ＝ 4 × 0.30	＝ 1.20	1.2 m

標準断面図

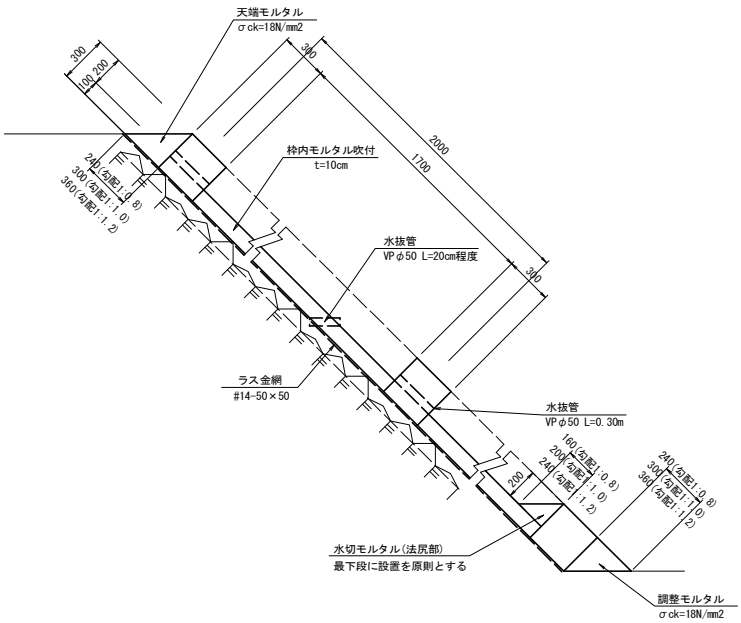

工種:法面工
種別:根拠図(10ブロック)

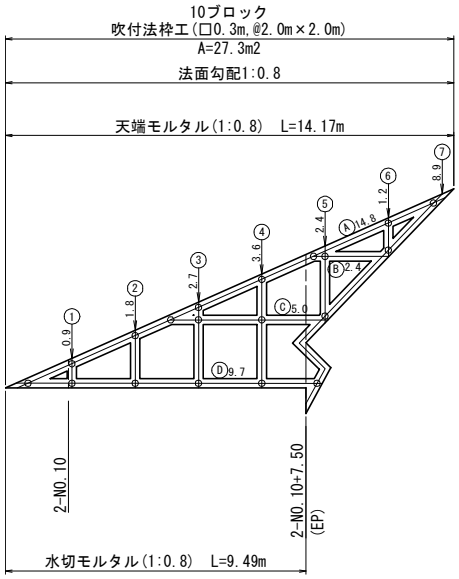

10ブロック

縦枠延長	
1	0.9 m
2	1.8 m
3	2.7 m
4	3.6 m
5	2.4 m
6	1.2 m
7	8.9 m
合計	21.5 m

10ブロック

横枠延長	
A	14.8 m
B	2.4 m
C	5.0 m
D	9.7 m
合計	31.9 m

10ブロック

主アンカー	数量
D19(SD345) L=0.8m	19 本

§４．擁　壁　工

作業土工数量総括表

種　別	規　格	単位	数　　量
床堀	礫質土	m^3	12.4
床堀	軟岩	m^3	18.7
埋戻し	最大埋戻し幅1m未満	m^3	23.9
基面整正	礫質土	m^2	9.0
基面整正	軟岩	m^2	24.8

法枠基礎工数量総括表

種　別	規　格	単位	数　　量
コンクリート	σck=18N/mm2	m^3	24.9
型枠	無筋	m^2	53.9
均しコンクリート	σck=18N/mm2	m^3	3.5
均し型枠	均し用	m^2	5.8

法枠基礎部　　床　　堀　　埋　　戻　　計　　算　　書

測　　点	距　離	床堀(礫質土)			床堀(軟岩)			埋戻(最大埋戻し幅1m未満)			基面整正(礫質土)			基面整正(軟岩)			備　　考
		断　面	平　均	立　積	断　面	平　均	立　積	断　面	平　均	立　積	巾	平　均	平　積	巾	平　均	平　積	
No.0 - 6.6																	
No.0																	
No.0 + 15.0																	
No.1																	
No.1 + 10.0																	
No.2 + 12.0																	
No.3																	
IP.6																	
No.4																	
No.4 + 12.0																	
No.5																	
No.5 + 9.0																	
No.5 + 12.0																	
No.6																	
No.6 + 6.5																	
No.7																	
No.7 + 10.0																	
IP.11																	
No.8																	
No.9 + 3.0		0.6			0.6			0.7			0.0			1.2			
No.9 + 9.0	6.0	0.0	0.30	1.8	1.1	0.85	5.1	0.8	0.75	4.5	0.0	0.00	0.0	1.2	1.20	7.2	
No.9 + 13.0	4.0	1.0	0.50	2.0	0.1	0.60	2.4	1.1	0.95	3.8	1.1	0.55	2.2	0.1	0.65	2.6	
No.10	7.0	0.0	0.50	3.5	1.1	0.60	4.2	0.8	0.95	6.7	0.0	0.55	3.9	1.2	0.65	4.6	
No.10 + 7.5	7.5	0.7	0.35	2.6	0.4	0.75	5.6	0.8	0.80	6.0	0.4	0.20	1.5	0.8	1.00	7.5	
No.10 + 14.7	7.2	0.0	0.35	2.5	0.0	0.20	1.4	0.0	0.40	2.9	0.0	0.20	1.4	0.0	0.40	2.9	
No.1 + 10.0																	
IP.3																	
No.11 + 6.0																	
No.11 + 11.0																	
No.11 + 15.99																	
No.12 + 0.99																	
No.12 + 3.7																	
合　　計	31.7			12.4			18.7			23.9			9.0			24.8	

法　枠　基　礎　工　延　長　調　書

測　　点	延　　長	摘　　要
法枠基礎工		
No.8+12.4　～　No.9+18.3	17.0	
No.9+18.0　～　No.10+7.5	9.5	
No.9+18.3　～　No.10	2.5	
合　　計	29.0　m	

法枠基礎工　　数量計算

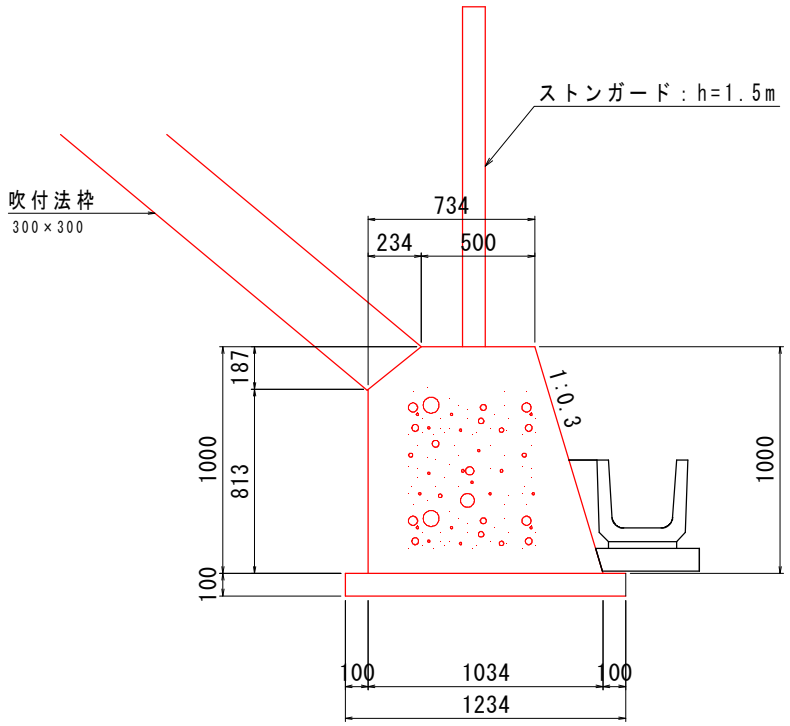

第　　号　　法枠基礎工　　数量計算

名　　称	規　　格	算　　式	10m当り数量	延長・ヶ所	数　　量
コンクリート	σck=18N/mm2	((0.734+1.034)×1/2×1.00−0.234×0.187×1/2)×10.00	8.6 m^3	29.0 m	24.9 m^3
型　　枠	小型Ⅰ	(0.813+1.0×1.044)×10.00	18.6 m^2	29.0 m	53.9 m^2
均しコンクリート	σck=18N/mm2	1.234×0.1×10.0	1.2 m^3	29.0 m	3.5 m^3
均し型枠	均し用	0.10×2×10.00	2.0 m^2	29.0 m	5.8 m^2
目地材		0.86×29/10			2.5 m^2

§５．排水構造物工

作業土工数量総括表

種　　別	数　　量
床堀(礫質土)	37.5 m3
埋戻し(最大埋戻し幅1m未満)	26.2 m3
基面整正(礫質土)	31.1 m2

排水構造物工数量総括表

種　　別	延　長
PU1-B300-H300	62.3 m
PU1-B180-H180	0.0 m
小段水路	12.2 m
竪排水工	20.5 m
ｸﾞﾚｰﾁﾝｸﾞ蓋(B240用 人荷重用)	0 枚
ｸﾞﾚｰﾁﾝｸﾞ蓋(B300用 人荷重用)	22 枚
1号竪排水管	2 箇所
2号竪排水管	0 箇所
3号竪排水管	0 箇所
1号集水桝	7 基

排 水 構 造 物 工 延 長 調 書

測　　点	延　　長	摘　　要
PU1-B300-H300		
		法枠基礎前(土工無)
		〃
		〃
		〃
		〃
		〃
		〃
		〃
No.8+12.2 ～ No.9+8.6	5.0	〃
No.9+9.3 ～ No.9+15.8	6.7	〃
No.9+16.5 ～ No.10+7.5	14.7	〃
		法肩(土工有)
		〃
		〃
		〃
		〃
No.9+4.5 ～ No.10+12.7	17.2	〃
		流末(土工有)
		〃
		〃

排 水 構 造 物 工 延 長 調 書

測　　点	延　　長	摘　　要
		〃
		〃
No.9+16.4　～　No.10+11.6	18.7	〃
合　　計	62.3　m	(土工有)排水合計　L=35.9m
PU1-B180-H180		
合　　計	0.0　m	
小段水路		

排 水 構 造 物 工 延 長 調 書

測　　点	延　　長	摘　　要
No.8+15.5 ～ No.9+3.8	4.5	
No.9+4.5 ～ No.9+8.6	4.2	
No.9+0.4 ～ No.9+12.8	3.5	
合　　計	12.2 m	
竪排水工		
No.9+4.1 付近	5.5	
No.9+9.0 付近	9.4	
No.10+11.8 付近	5.6	
合　　計	20.5 m	

排 水 構 造 物 工 延 長 調 書

測　　点	延　　長	摘　　要
ｸﾞﾚｰﾁﾝｸﾞ蓋(B240用 人荷重用)		
合　　計	0.0　枚	
ｸﾞﾚｰﾁﾝｸﾞ蓋(B300用 人荷重用)		
No.9+3.8　付近	2.0	
No.9+8.2　付近	2.0	
No.9+16.4　～　No.10+11.5	18.0	
合　　計	22.0　枚	
1号竪排水管		
No.9+9.0　付近	1.0	
No.9+16.1　付近	1.0	
合　　計	2.0　箇所	

排　水　構　造　物　工　延　長　調　書

測　　点	延　　長	摘　　要
2号竪排水管		
合　　計	0.0　箇所	
3号竪排水管		
合　　計	0.0　箇所	

排 水 構 造 物 工 延 長 調 書

測　　点	延　　長	摘　　要
1号集水桝		
No.9+4.1　　付近	2.0	
No.9+9.0　　付近	2.0	
No.9+16.1　　付近	1.0	
No.10+11.7　　付近	2.0	
合　　計	7.0　基	

作業土工集計表

種 別	細 別	規 格	単位	数 量	床掘 (m3) 礫質土	床掘 (m3) 軟岩	埋 戻 し (m3) 最大埋戻し幅1m以上4m未満	埋 戻 し (m3) 最大埋戻し幅1m未満	基面整正(m2) 礫質土	摘 要
側溝工	U型側溝	PU1-B300-H300	m	62.3	17.6	-	-	10.4	18.0	作業土工延長 L=35.9m
	U型側溝	PU1-B180-H180	m	0.0	0.0	-	-	0.0	0.0	
小段排水工	ベンチフリューム	B300-H200	m	12.2	2.7	-	-	1.7	3.7	
竪排水工	U型側溝	PU1-B240-H240	m	20.5	-	-	-	-	4.9	
集水桝工	1号集水桝		箇所	7	17.2	-	-	14.1	4.5	
合 計					37.5	0.0	0.0	26.2	31.1	

PU1-B300-H300　　数量計算

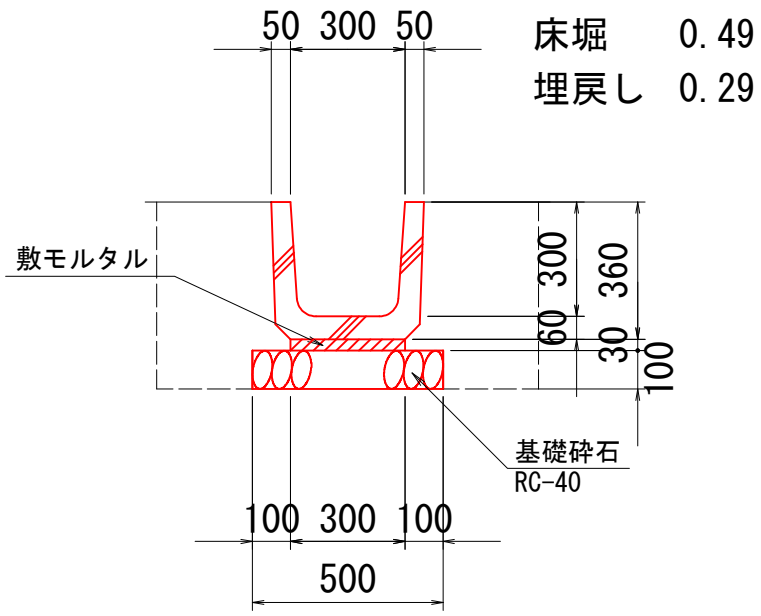

第　　号　　PU1-B300-H300　　数量計算

名　称	規　格	算　式	10m当り数量	延長・ヶ所	数　量
側　溝	PU1-B300-H300	広島県制定土木構造物標準設計図集より	16.5　個	62.3　m	102.8　個
敷モルタル	1：3	〃	0.09　m^3	62.3　m	0.56　m^3
目地モルタル	1：2	〃	0.005　m^3	62.3　m	0.031　m^3
基礎材	RC-40	〃　(t=100mm)	5.0　m^2	62.3　m	31.2　m^2
床　掘	ﾚｷ質土	0.49×10.0	4.9　m^3	35.9　m	17.6　m^3
埋　戻　(D)	最大埋戻し幅 1m未満	0.29×10.0	2.9　m^3	35.9　m	10.4　m^3
基面整正	ﾚｷ質土	0.50×10.0	5.0　m^2	35.9　m	18.0　m^2

小段水路　　数量計算

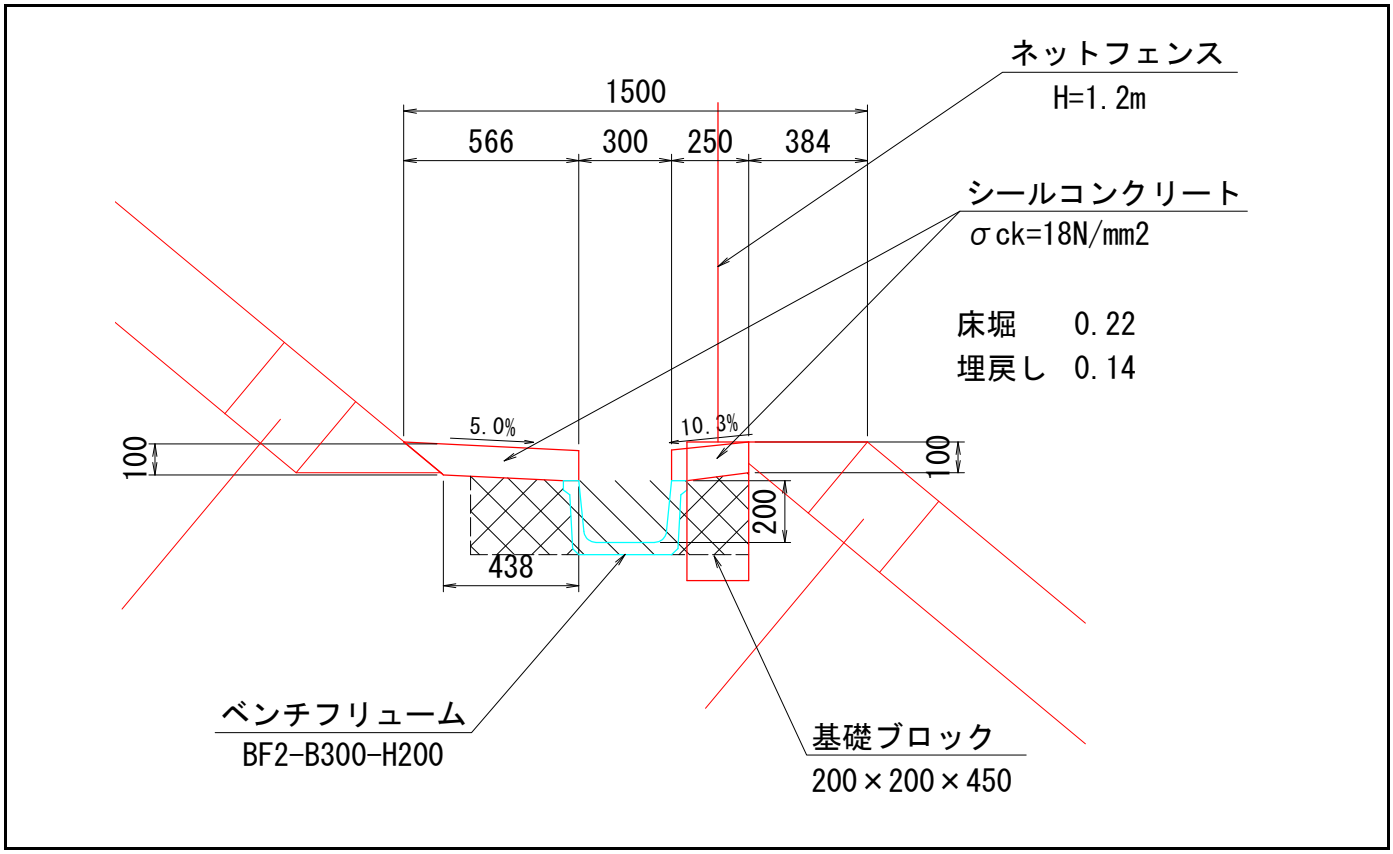

第　　号　　小段水路　　数量計算

名　称	規　格	算　式	10m当り数量	延長・ヶ所	数　量
コンクリート	σck=18N/mm2	（（0.566+0.438）×1/2+0.25）×0.1×10.0	0.75 m^3	12.2 m	0.9 m^3
型　枠	小型Ⅰ	0.1×3×10.0	3.0 m^2	12.2 m	3.7 m^2
ベンチフリューム	B300-H200	10/2.0	5.0 個	12.2 m	6.1 個
床　掘	ﾚｷ質土	0.22×10.0	2.2 m^3	12.2 m	2.7 m^3
埋　戻	最大埋戻し幅1m未満	0.14×10.0	1.4 m^3	12.2 m	1.7 m^3
基面整正	ﾚｷ質土	0.30×10.0	3.0 m^2	12.2 m	3.7 m^2

竪排水工　　数量計算

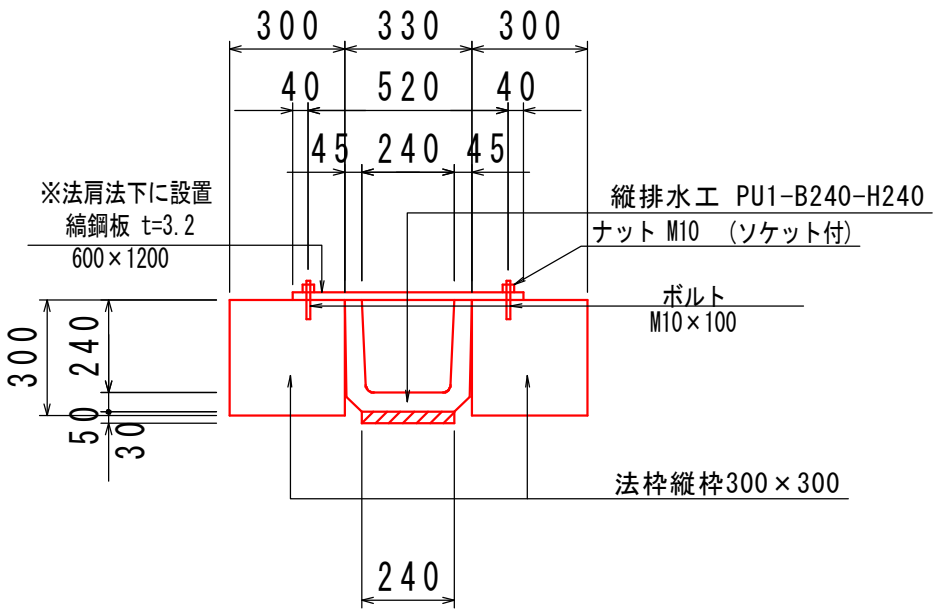

第　　号　　竪排水工　　数量計算

名　称	規　格	算　式	10m当り数量	延長・ヶ所	数　量
側　溝	PU1B240-H240 ソケット付	広島県制定土木構造物標準設計図集より	16.5 個	20.5 m	33.8 個
敷モルタル	1：3	〃	0.072 m^3	20.5 m	0.1 m^3
目地モルタル	1：2	〃	0.003 m^3	20.5 m	0.01 m^3
			1箇所当り		
縞　鋼　板		t=3.2 ： 600×1200	19.3 kg	6 箇所	115.8 kg
ボ　ル　ト		M10×100	6.0 個	6 箇所	36.0 個
ナ　ッ　ト		ナットM10	6.0 個	6 箇所	36.0 個
基面整正	ﾚｷ質土	0.24×10.0	2.4 m^2	20.5 m	4.9 m^2

1号竪排水管　　数量計算

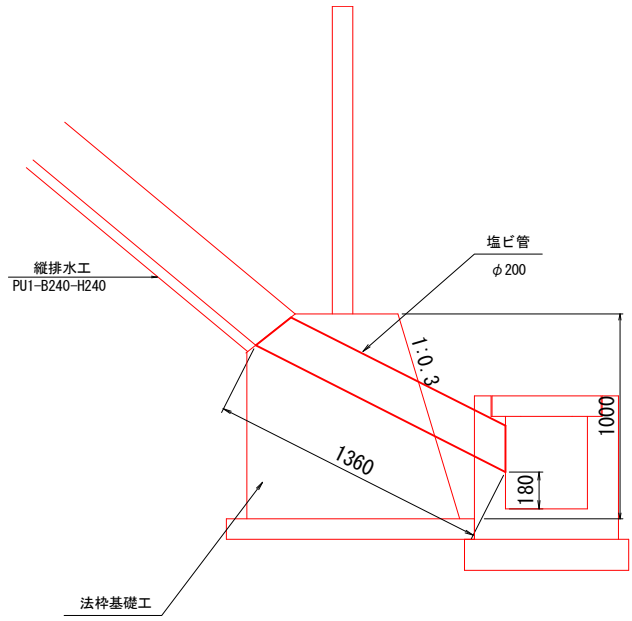

第　　号　　1号竪排水管　　数量計算

名　　称	規　　格	算　　式	1箇所当り数量	延長・ヶ所	数　　量
塩　ビ　管	φ200mm		1.4　m	2.0　箇所	2.8　m

集水桝　　数量計算

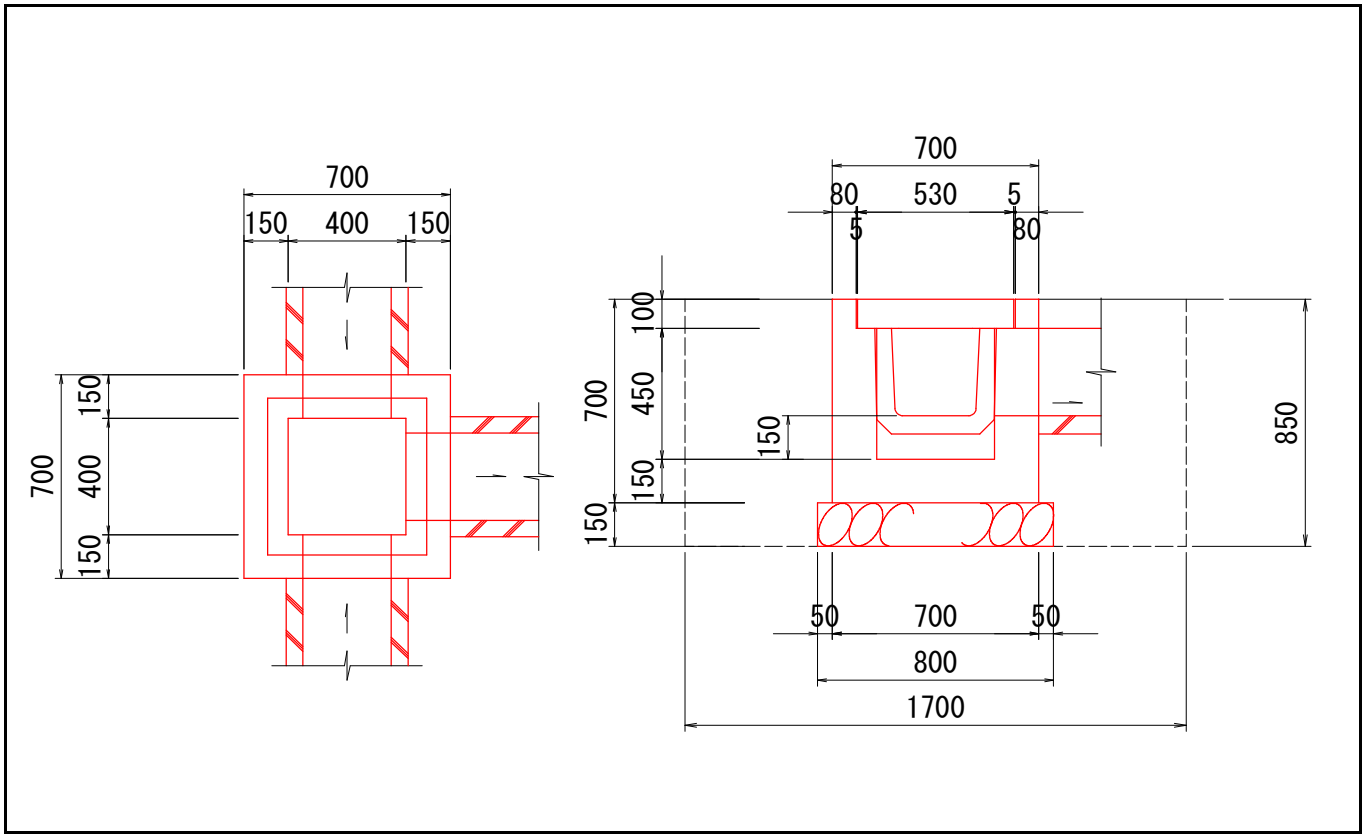

第　　号　　集水桝　　数量計算

名　　称	規　格	算　　式	1箇所当り数量	延長･ヶ所	数　　量
コンクリート	σck=18N/mm²	0.700^3 −0.400^2 ×0.450−0.540^2	0.242 m³	7 箇所	1.69 m³
型　　枠	小型Ⅱ	(0.700^2 +0.400×0.700)×4	3.080 m²	7 箇所	21.56 m²
基　礎　材	RC-40	0.80×0.80 (t=150mm)	0.640 m²	7 箇所	4.48 m²
コンクリート蓋	σck=21N/mm²	0.53×0.53×0.1	1 枚	7 箇所	7 枚
床堀　H=0.85m　勾配　直　余裕幅　0.50m					
機　械　床　堀	ﾚｷ質土	1.70×1.70×0.85	2.457 m³	7 箇所	17.20 m³
機　械　埋　戻	ﾚｷ質土	2.457-(0.80×0.80×0.150+0.70×0.70×			
		0.70)	2.018 m³	7 箇所	14.13 m³
基　面　整　正	ﾚｷ質土	0.80×0.80	0.640 m²	7 箇所	4.48 m²

§６．防護柵工

防護柵工数量総括表

種　　別	延　長
単　　位	m
ストンガード（H=1.5m）	26.5m
ネットフェンス（H=1.2m）	28個
ネットフェンス（H=1.5m）	6個

防　護　柵　工　延　長　調　書

測　　点	延　　長	摘　　要
ストンガード　※支柱のみ		
No.8+12.5　～　No.9+18.1	16.5	
No.9+18.5　～　No.10+7.0	8.5	
No.9+18.7　～　No.10	1.5	
合　　計	26.5　m	
ネットフェンス(H=1.2m)		
No.7+8　～　No.10+10.4	25.0	基礎ブロック13個
No.8+15.6　～　No.9+12.8	13.4	基礎ブロック7個
No.9+18　～　No.10+10.4	14.7	基礎ブロック8個
合　　計	53.1　m	計 28個

防　護　柵　工　延　長　調　書

測　　点	延　　長	摘　　要
ネットフェンス(H=1.5m)		
No.9+8.9　～　No.10+12.5	10.1	基礎ブロック6個
合　　計	10.1　m	計 6個

§　7　.　雑　工

雑工数量総括表

種　　別	延　長
単　　位	m3
シールコンクリート	5.1m3
間詰モルタル	1.5m3

工種:雑工
種別:シールコンクリート

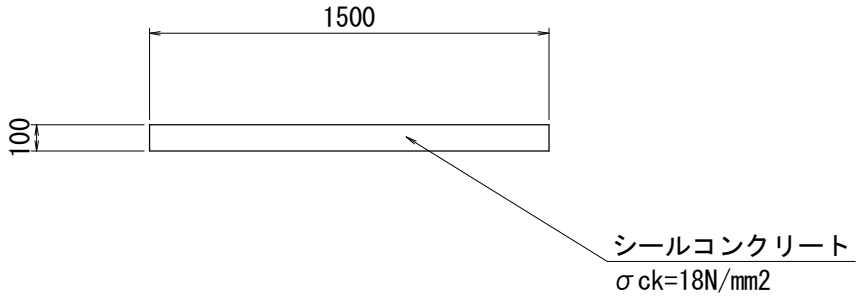

細　別	計 算 式		数 量
シールコンクリート	L　B　H		
σck=18N/mm2	A ＝ 34.00 × 1.50 × 0.10	＝ 5.10	5.1 m3
t=10cm			

工種:雑工
種別:間詰モルタル

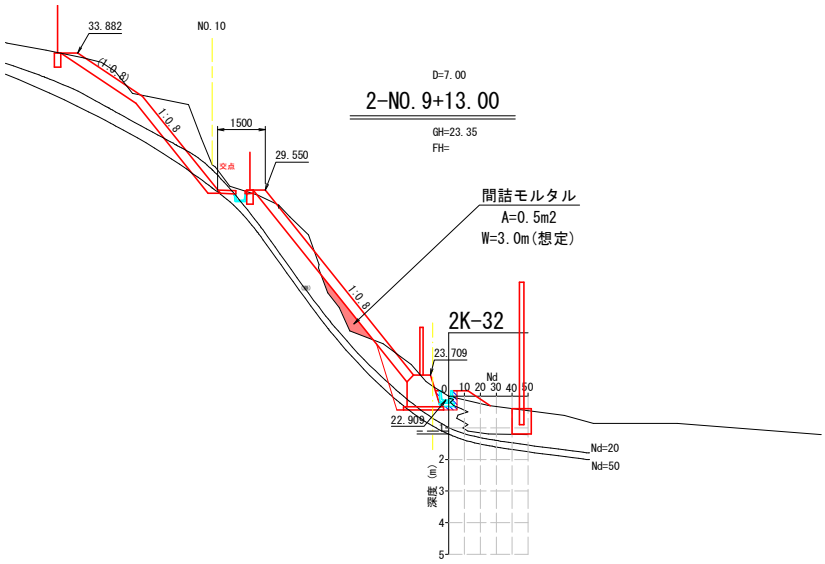

細　　別	計 算 式		数 量
間詰モルタル	A　　L		
	V ＝ 0.5 × 3.00	＝ 1.50	1.5 m3

§８．仮設工

仮設工数量総括表

種　　別	延　　長
仮設防護柵H=4m	40.0　m

仮 設 防 護 柵 工 延 長 調 書

測　　点	延　　長	摘　　要
仮設防護柵工		
No.0+11.0　～　No.10.7.5	40.0	
合　　計	40.0　m	

仮設防護柵(タイプⅦ)　　数量計算

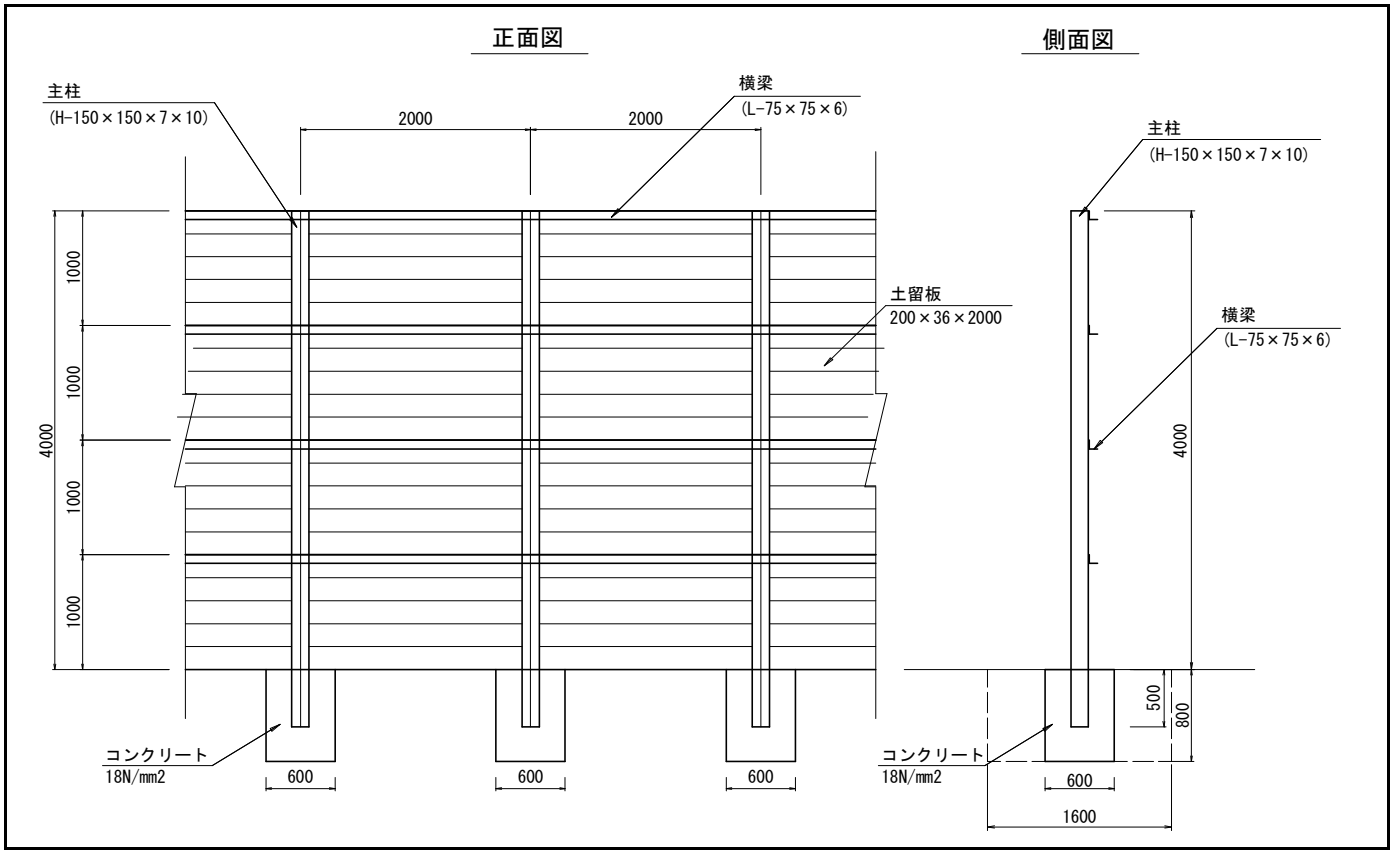

第　　号　仮設防護柵(タイプⅦ)　　数量計算

名　　称	規　　格	算　　式	10m当り数量	延長・ヶ所	数　　量
主　　柱	H-150×150×7×10	10.00/2.00×4.50×31.1×5	699.80　kg	40.0　m	2799.2　kg
横　　梁	L-75×75×6	10.00×6.85×5	274.00　kg	40.0　m	1096.0　kg
土　留　板	2000×200×36	4.00/0.20×5	100　枚	40.0　m	400　枚
基　礎　工	600×600×600	10.00/2.00	5　箇所	40.0　m	20　箇所
同上コンクリート	σck=18N/mm2	0.60×0.60×0.80×5	1.44　m3	40.0　m	5.8　m3
同　上　型　枠	小型Ⅱ	0.60×0.80×4×5	9.60　m2	40.0　m	38.4　m2
床　　堀	土砂	1.60×1.60×0.80	2.05　m^3	20.0　箇所	41.00　m^3
埋　　戻	最大埋戻し幅1m未満	2.05-0.60×0.60×0.80	1.76　m^3	20.0　箇所	35.20　m^3

工事用道路　　数量計算

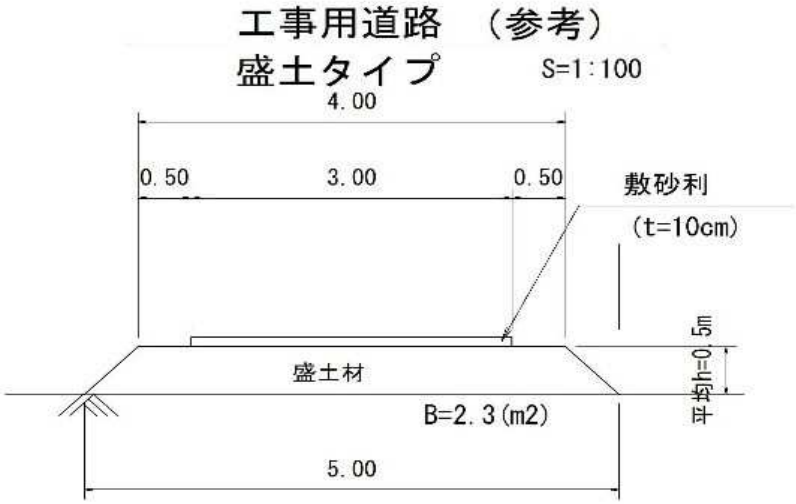

第　　号　　工事用道路　　数量計算

名　称	規　格	算　式			数　量
盛　土		40*(4.0+5.0)/2*0.5			90.0　m3
購　入　土	ほぐし	40*(4.0+5.0)/2*0.5*1.2			108.0　m3
敷　砂　利		40*3.0*0.1			12　m3
掘　削		90+12			102　m3
残　土　処　理		90+12			102　m3

標準断面図

S=1:100

2工区

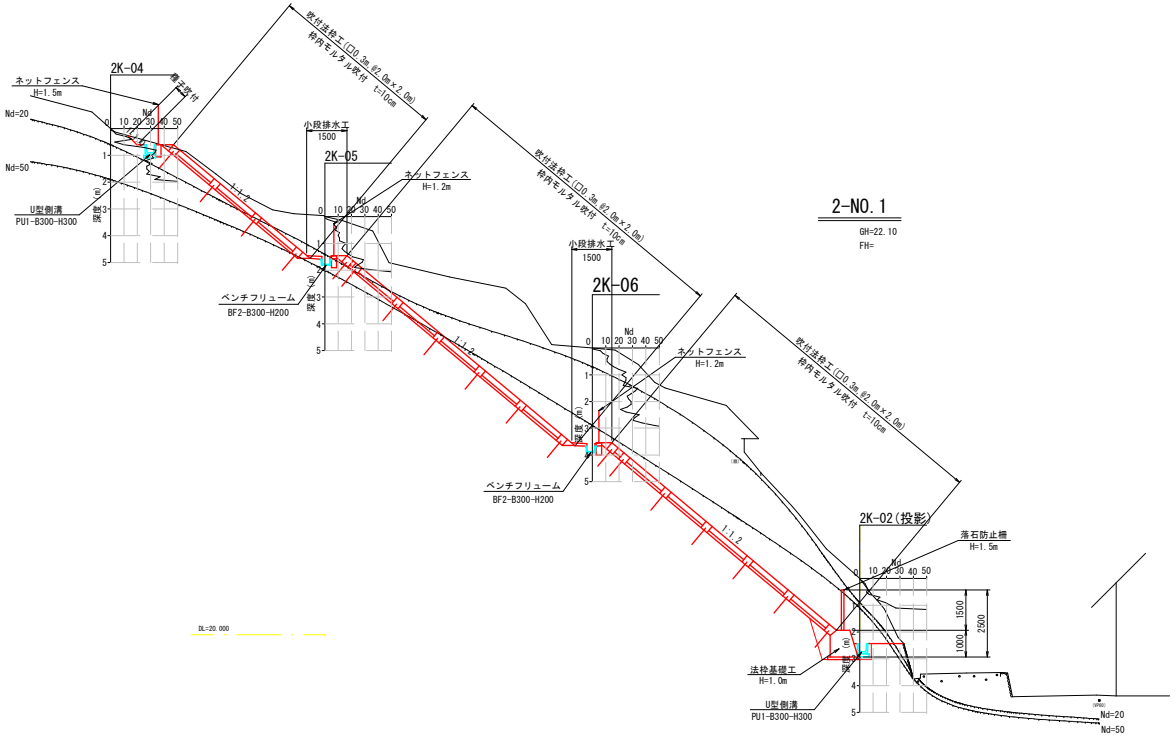

図面番号	／	縮 尺	1:100
工 種	急傾斜地崩壊対策事業		
種 別	標準断面図	番号	1／1
路線 河川 名	沼田西小学校地区		
工事箇所	三原市沼田西町松江		
三 原 市			

2工区展開図(5)

S=1:100

位置図

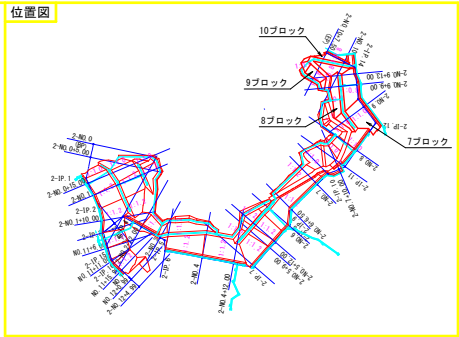

8ブロック求積表

NO	a	b	c	p	S
1	1.80	1.57	2.89	3.130	1.25
2	2.89	5.69	3.64	6.110	4.52
3	3.64	3.66	3.23	5.265	5.29
4	3.23	3.15	5.42	5.900	4.56
5	5.42	3.18	4.65	6.625	7.37
6	4.65	0.75	5.14	5.270	1.39
7	5.14	2.29	4.59	6.010	5.26
8	4.59	3.76	6.31	7.330	8.55
9	6.31	9.89	7.15	11.675	22.49
10	7.15	5.21	5.54	8.950	14.33
11	5.54	0.45	5.35	5.870	1.11
12	5.35	3.28	5.02	6.825	8.03
13	5.02	4.00	4.15	6.585	8.05
14	4.15	1.00	4.02	4.585	2.01
15	4.02	1.41	4.26	4.845	2.83
小計					97.04
縦排水工控除					
A=	4.67	×	0.33	=	1.54
合計					95.50m2

8ブロック
吹付法枠工(□0.3m,@2.0m×2.0m)
A=95.5m2

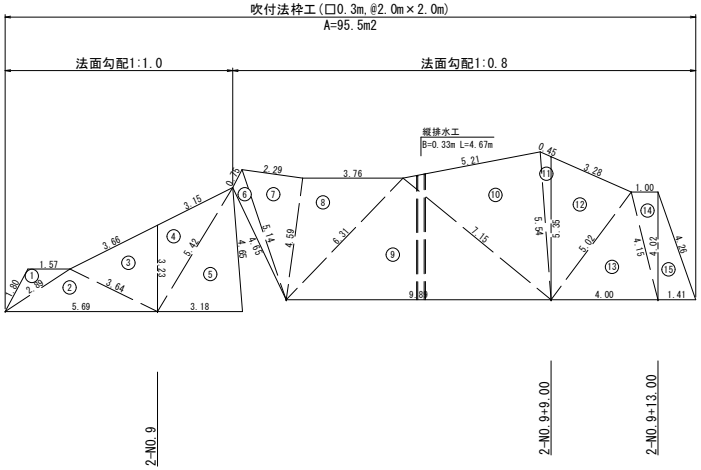

9ブロック
吹付法枠工(□0.3m,@2.0m×2.0m)
A=64.4m2

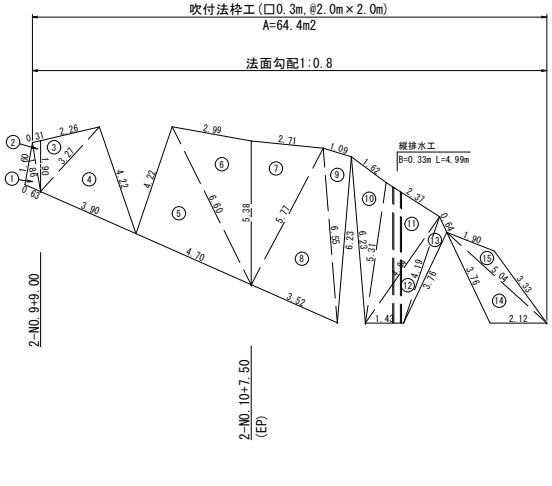

9ブロック求積表

NO	a	b	c	p	S
1	1.60	0.63	1.86	2.045	0.49
2	1.86	0.31	1.90	2.035	0.29
3	1.90	2.26	3.27	3.715	2.09
4	3.27	3.90	4.22	5.695	6.05
5	4.22	4.70	6.60	7.760	9.87
6	6.60	2.99	5.38	7.485	7.92
7	5.38	2.71	5.77	6.930	7.25
8	5.77	3.52	6.55	7.920	10.13
9	6.55	1.09	6.23	6.935	3.32
10	6.23	1.62	5.31	6.580	3.81
11	5.31	2.37	4.84	6.260	5.73
12	4.84	1.43	4.19	5.230	2.84
13	4.19	0.64	3.76	4.295	0.94
14	3.76	2.12	5.04	5.460	3.61
15	5.04	1.90	3.33	5.135	1.69
小計					66.03
縦排水工控除					
A=	4.99	×	0.33	=	1.65
合計					64.38m2

7ブロック
吹付法枠工(□0.3m,@2.0m×2.0m)

7-1ブロック
A=114.8m2

7-2ブロック
A=108.4m2

7-3ブロック
A=51.5m2

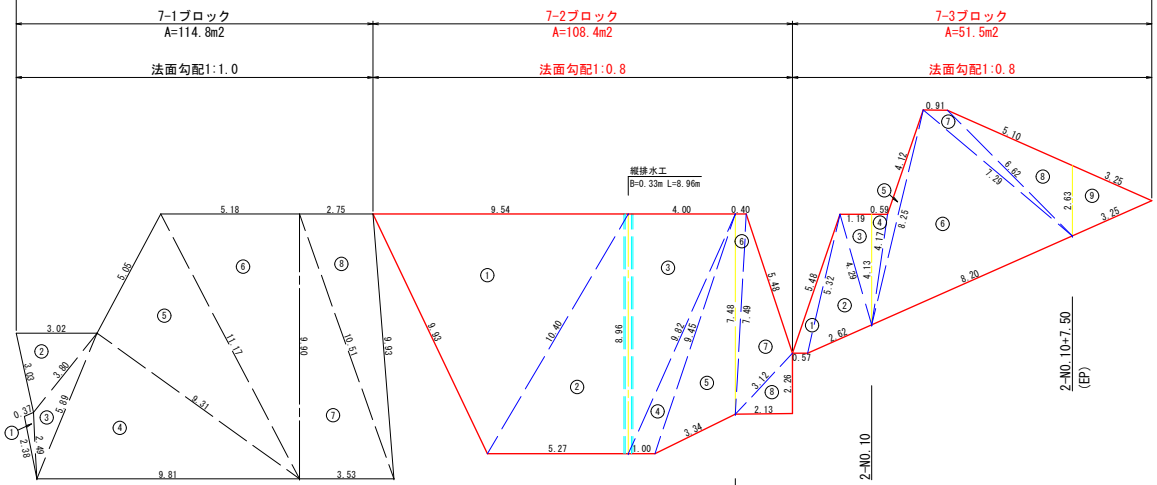

10ブロック
吹付法枠工(□0.3m,@2.0m×2.0m)
A=27.3m2

法面勾配1:0.8

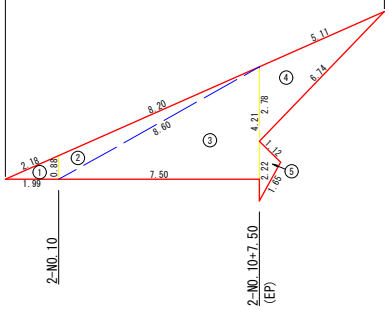

10ブロック求積表

NO	a	b	c	p	S
1	2.18	1.99	0.88	2.525	0.88
2	0.88	8.20	8.60	8.840	3.29
3	8.60	7.50	4.21	10.155	15.79
4	2.78	5.11	6.74	7.315	6.49
5	2.22	1.12	1.65	2.495	0.89
合計					27.34m2

7-1ブロック求積表

NO	a	b	c	p	S
1	2.38	0.37	2.49	2.620	0.43
2	3.03	3.02	3.80	4.925	4.47
3	3.80	2.49	5.89	6.090	3.17
4	5.89	9.81	9.31	12.505	26.69
5	9.31	5.05	11.17	12.765	23.30
6	11.17	5.18	9.90	13.125	25.64
7	9.90	3.53	10.51	11.970	17.47
8	10.51	2.75	9.93	11.595	13.61
合計					114.78m2

7-2ブロック求積表

NO	a	b	c	p	S
1	9.93	9.54	10.40	14.935	42.77
2	10.40	5.27	8.96	12.315	23.61
3	8.96	4.00	9.82	11.390	17.92
4	9.82	1.00	9.45	10.135	4.47
5	9.45	3.34	7.48	10.135	11.19
6	7.48	0.40	7.49	7.685	1.50
7	7.49	5.48	3.12	8.045	7.51
8	3.12	2.13	2.26	3.755	2.41
小計					111.38
縦排水工控除					
A=	8.96	×	0.33	=	2.96
合計					108.42m2

7-3ブロック求積表

NO	a	b	c	p	S
1	5.48	0.57	5.32	5.685	1.48
2	5.32	2.62	4.29	6.115	5.57
3	4.29	1.19	4.13	4.805	2.46
4	4.13	0.59	4.17	4.445	1.22
5	4.17	4.12	8.25	8.270	1.68
6	8.25	8.20	7.29	11.870	26.87
7	7.29	0.91	6.62	7.410	2.14
8	6.62	5.10	2.63	7.175	6.13
9	2.63	3.25	3.25	4.565	3.91
合計					51.46m2

図面番号	／	縮尺	1:100
工種	急傾斜地崩壊対策事業		
種別	求積図	番号	／
路線名 河川	沼田西小学校地区		
工事箇所	三原市沼田西町松江		
三原市			

2工区展開図(5)

S=1:100

位置図

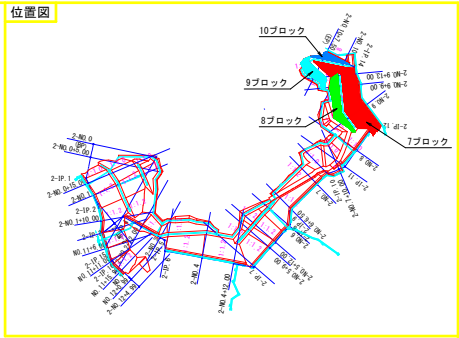

8ブロック
吹付法枠工(□0.3m,@2.0m×2.0m)
A=95.5m2

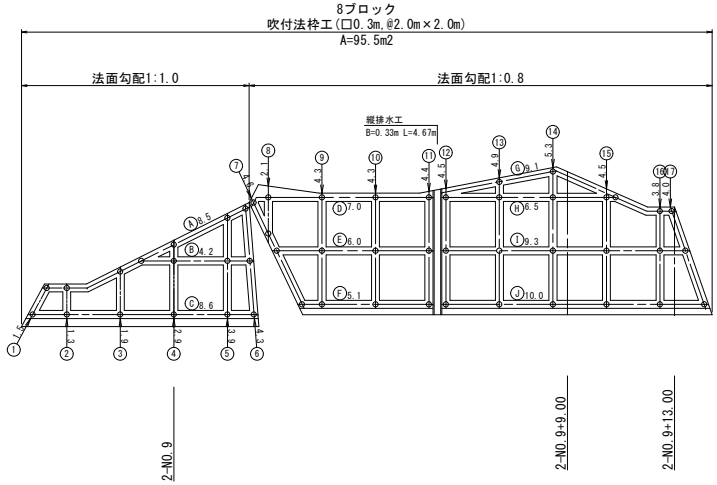

8ブロック 縦枠延長	
1	1.5 m
2	1.3 m
3	1.9 m
4	2.9 m
5	3.9 m
6	4.3 m
7	4.6 m
8	2.1 m
9	4.3 m
10	4.3 m
11	4.4 m
12	4.5 m
13	4.9 m
14	5.3 m
15	4.5 m
16	3.8 m
17	4.0 m
合計	62.5 m

8ブロック 横枠延長	
A	8.5 m
B	4.2 m
C	8.6 m
D	7.0 m
E	6.0 m
F	5.1 m
G	9.1 m
H	6.5 m
I	9.3 m
J	10.0 m
合計	74.3 m

8ブロック 主アンカー	数量
D19(SD345) L=0.8m	51 本

9ブロック
吹付法枠工(□0.3m,@2.0m×2.0m)
A=64.4m2

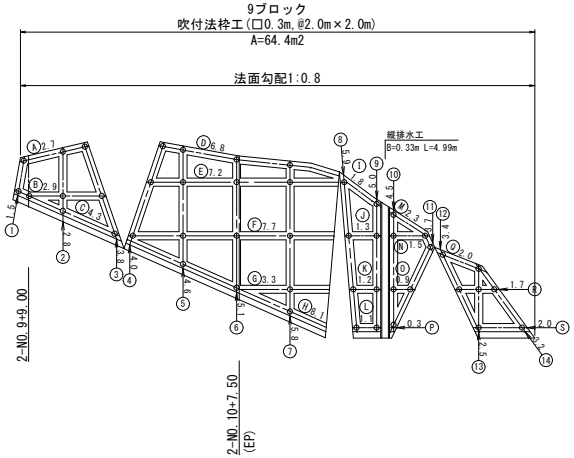

9ブロック 縦枠延長	
1	1.5 m
2	2.8 m
3	3.8 m
4	4.0 m
5	4.6 m
6	5.1 m
7	5.8 m
8	5.9 m
9	5.0 m
10	4.5 m
11	3.7 m
12	3.4 m
13	2.5 m
14	3.2 m
合計	55.8 m

9ブロック 横枠延長	
A	2.7 m
B	2.9 m
C	4.3 m
D	6.8 m
E	7.2 m
F	7.7 m
G	3.3 m
H	8.1 m
I	1.8 m
J	1.3 m
K	1.2 m
L	1.1 m
M	2.3 m
N	1.5 m
O	0.9 m
P	0.3 m
Q	2.0 m
R	1.7 m
S	2.0 m
合計	59.1 m

9ブロック 主アンカー	数量
D19(SD345) L=0.8m	47 本

7ブロック
吹付法枠工(□0.3m,@2.0m×2.0m)

7-1ブロック A=114.8m2 / 7-2ブロック A=108.4m2 / 7-3ブロック A=51.5m2

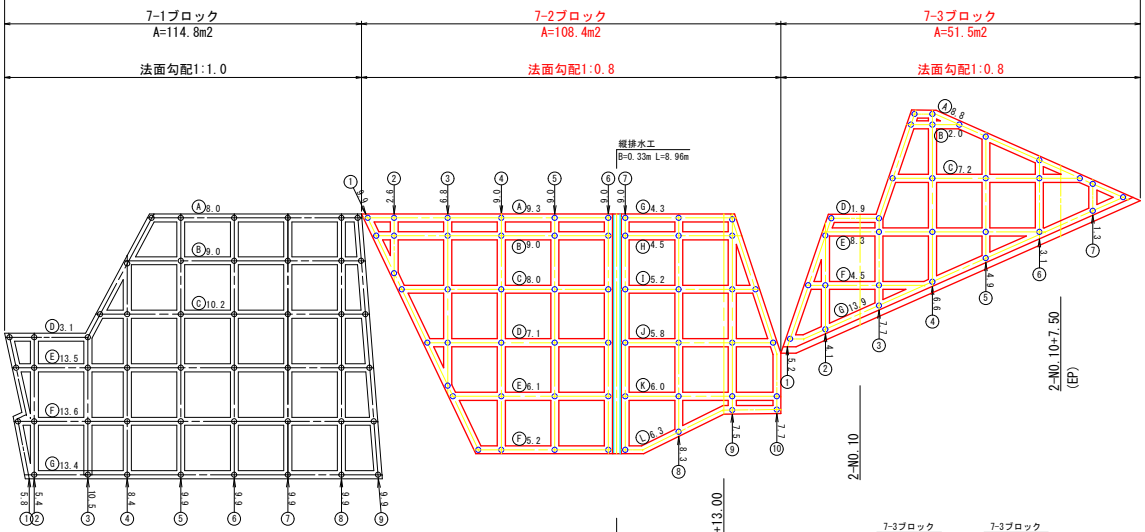

7-1ブロック 縦枠延長	
1	5.8 m
2	5.4 m
3	10.5 m
4	8.4 m
5	9.9 m
6	9.9 m
7	9.9 m
8	9.9 m
9	9.9 m
合計	79.6 m

7-1ブロック 横枠延長	
A	8.0 m
B	9.0 m
C	10.2 m
D	3.1 m
E	13.5 m
F	13.6 m
G	13.4 m
合計	70.8 m

7-1ブロック 主アンカー	数量
D19(SD345) L=0.8m	50 本

7-2ブロック 縦枠延長	
1	9.9 m
2	2.6 m
3	6.8 m
4	9.0 m
5	9.0 m
6	9.0 m
7	9.0 m
8	8.3 m
9	7.5 m
10	7.7 m
合計	78.8 m

7-2ブロック 横枠延長	
A	9.3 m
B	9.0 m
C	8.0 m
D	7.1 m
E	6.1 m
F	5.2 m
G	4.3 m
H	4.5 m
I	5.2 m
J	5.8 m
K	6.0 m
L	6.3 m
合計	76.8 m

7-2ブロック 主アンカー	数量
D19(SD345) L=0.8m	54 本

7-3ブロック 縦枠延長	
1	5.2 m
2	4.1 m
3	7.7 m
4	6.6 m
5	4.9 m
6	3.1 m
7	1.3 m
合計	32.9 m

7-3ブロック 横枠延長	
A	8.8 m
B	2.0 m
C	7.2 m
D	1.9 m
E	8.3 m
F	4.5 m
G	13.9 m
合計	46.6 m

7-3ブロック 主アンカー	数量
D19(SD345) L=0.8m	30 本

10ブロック
吹付法枠工(□0.3m,@2.0m×2.0m)
A=27.3m2

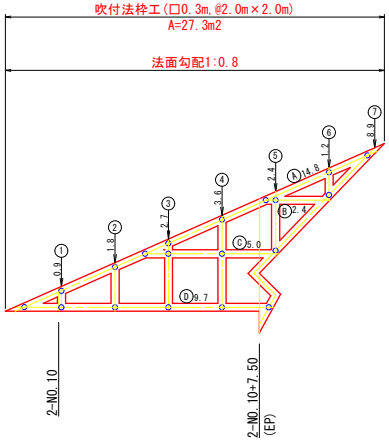

10ブロック 縦枠延長	
1	0.9 m
2	1.8 m
3	2.7 m
4	3.6 m
5	2.4 m
6	1.2 m
7	8.9 m
合計	21.5 m

10ブロック 横枠延長	
A	14.8 m
B	2.4 m
C	5.0 m
D	9.7 m
合計	31.9 m

10ブロック 主アンカー	数量
D19(SD345) L=0.8m	19 本

図面番号	／	縮尺	1:100
工種	急傾斜地崩壊対策事業		
種別	展開図	番号	／
路線 河川 名	沼田西小学校地区		
工事箇所	三原市沼田西町松江		

三　原　市

吹付法枠工詳細図

（□0.3m,@2.0m×2.0m）

構　造　図　（1）

吹付法枠工300×300
S=1：100

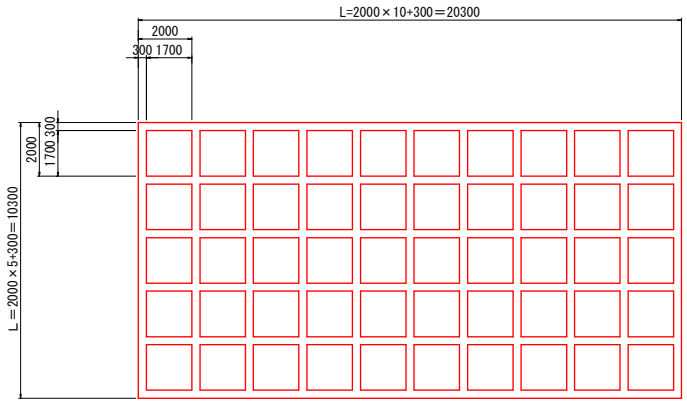

A－A　断　面　図
S=1：20

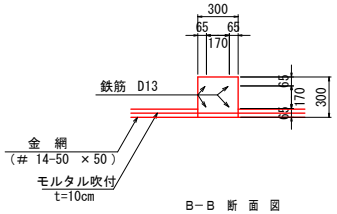

B－B　断　面　図
S=1：20
（補助アンカー）

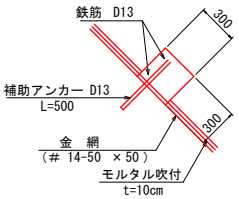

C－C　断　面　図
S=1：20
（主アンカー）

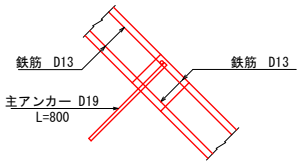

標準断面図
S=1:20

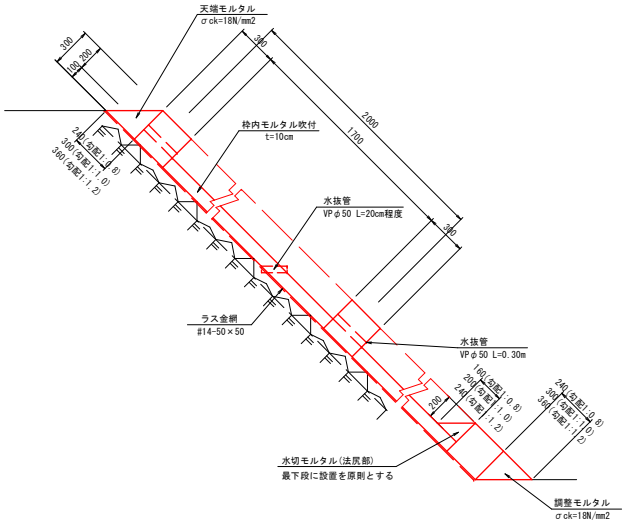

吹付法枠工300×300
S=1：25

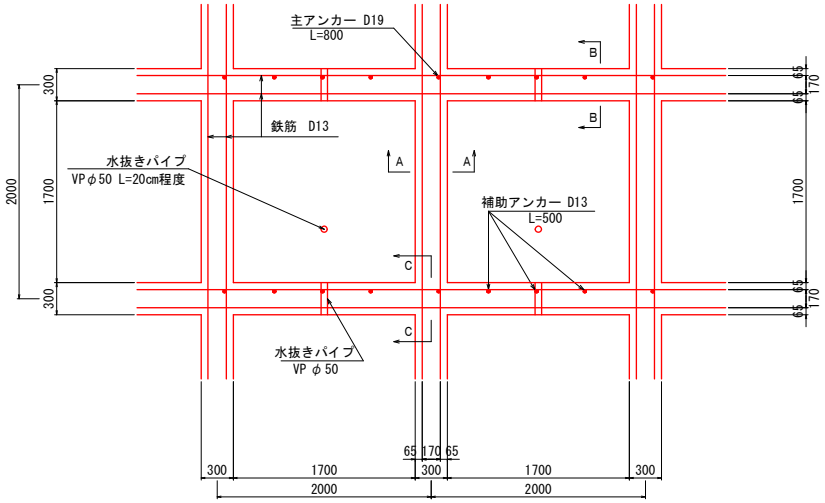

法枠基礎工　S＝1：20

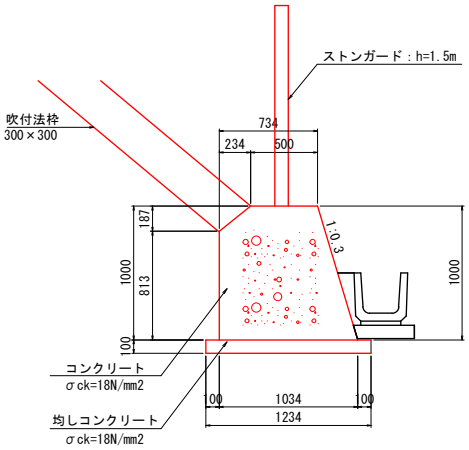

10m当たり

名　称	規　格	算　式	数　量
コンクリート	18N/mm2	((0.734+1.034)×1/2×1.00－0.234×0.187×1/2)×10.00	8.6 m3
型　枠	無　筋	(0.813+1.0×1.044)×10.00	18.6 m2
均しコンクリート	18N/mm2	1.234×0.1×10.0	1.2 m3
均し型枠	均し用	0.1×2×10.0	2.0 m2

図面番号	／	縮　尺	
工　種	急傾斜地崩壊対策事業		
種　別	吹付法枠工詳細図	番号	／
路線 河川 名	沼田西小学校地区		
工事箇所	三原市沼田西町松江		
三　原　市			

排水工構造図(1)

小段排水工

S=1:20

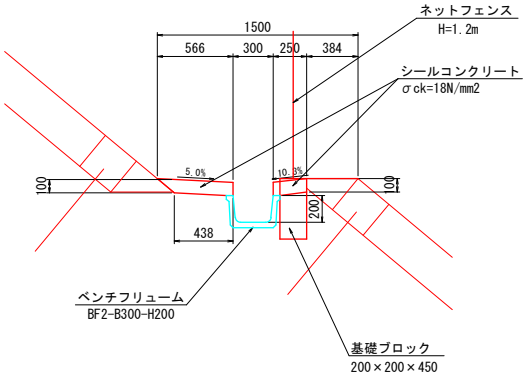

※　シールコンクリート部の勾配を調節し、排水勾配を設けること。

10m当り

種　別	規　格	算　式	単位	数　量
張コンクリート	18N/mm2	((0.566+0.438) ×1/2+0.25) ×0.1×10.0	m3	0.75
型　枠	小型1	0.1×3×10.0	m2	3.00
側　溝	(B300-H200)	10.0/2.0	個	5.0

縦排水工

S=1:20

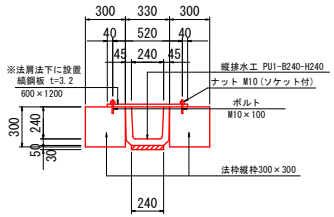

縦排水工　　10m当り

名　称	規　格	単位	数　量
側　溝	B240-H240 ソケット付	個	16.5
敷モルタル	1:3	m3	0.072
目地モルタル	1:2	m3	0.003

縞　鋼　板　　1ヶ所当り

名　称	規　格	単位	数　量
縞　鋼　板	t=3.2 ： 600×1200	kg	19.3
ボ　ル　ト	M10×100	ヶ	6
ナ　ッ　ト	ナットM10	ヶ	6

※縞鋼板蓋は、法肩及び法下部に設置

道路横断側溝(T-25)

S=1:20

G300A

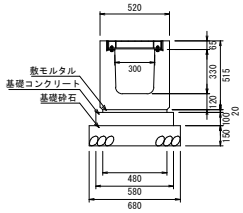

数量表　　10m当り

名称	規格	単位	数量
道路側溝横断	G300A　L=1m	個	10
敷モルタル	1：3	m^3	0.096
型枠		m^2	2.00
基礎コンクリート	18N/mm2	m^3	0.58
基礎砕石	RC40-0　t=150	m^2	6.80
グレーチング蓋	G300-1000	枚	10

PU1-B180-H180

S=1:20

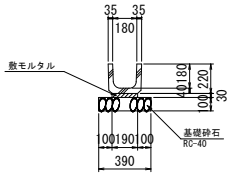

10m当り

種　別	規　格	算　式	単位	数　量
基礎砕石	RC-40	0.39 x 10.00　(V=3.9x0.10=0.39 m3)	m2	3.90
敷モルタル		0.19 x 0.03 x 10.00	m3	0.06
目地モルタル		0.023 x 0.005 x 16.5	m3	0.002
側　溝	(JIS A 5305)	10.00 / 0.605	個	16.5

PU1-B300-H300

S=1:20

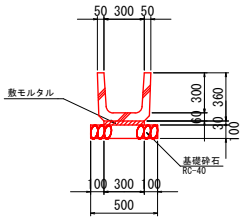

10m当り

種　別	規　格	算　式	単位	数　量
基礎砕石	RC-40	0.50 x 10.00　(V=5.0x0.10=0.50 m3)	m2	5.00
敷モルタル		0.30 x 0.03 x 10.00	m3	0.09
目地モルタル		0.055 x 0.005 x 16.5	m3	0.005
側　溝	(JIS A 5305)	10.00 / 0.605	個	16.5

グレーチング蓋

S=1:10

300用(普通目　人荷重)

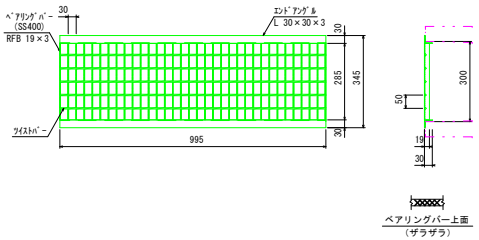

240用(普通目　人荷重)

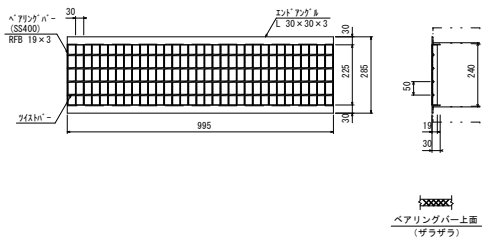

図面番号	／	縮 尺	
工　種	急傾斜地崩壊対策事業		
種　別	排水工構造図(1)	番号	1／2
路線 河川 名	沼田西小学校地区		
工事箇所	三原市沼田西町松江		
三　原　市			

排水工構造図(2)

1 号 集 水 桝

S=1:20

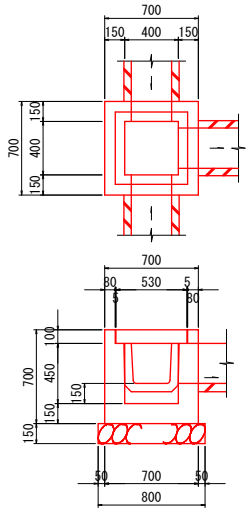

1基当たり

名　称	規　格	算　式	数　量
コンクリート	18N/mm2	$0.700^2-0.400^2\times0.450-0.540^2\times0.100$	0.242 m3
型　枠	小型2	$(0.700^2+0.400\times0.700)\times4$	3.080 m2
基礎砕石	RC-40(t=15cm)	0.800^2	0.640 m2
コンクリート蓋	21N/mm2	$0.530^2\times0.100$	1.000 枚

2 号 集 水 桝

S=1:20

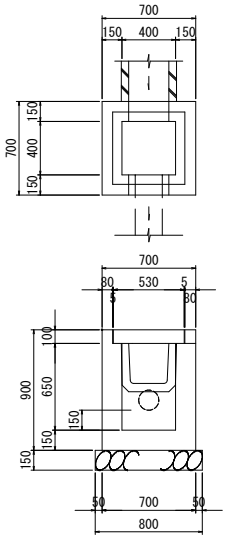

1基当たり

名　称	規　格	算　式	数　量
コンクリート	18N/mm2	$0.900\times0.700^2-0.400^2\times0.650-0.540^2\times0.100$	0.301 m3
型　枠	小型2	$(0.700\times0.900+0.400\times0.900)\times4$	3.960 m2
基礎砕石	RC-40(t=15cm)	0.800^2	0.640 m2
コンクリート蓋	21N/mm2	$0.530^2\times0.100$	1.000 枚

1号竪排水管

S=1:20

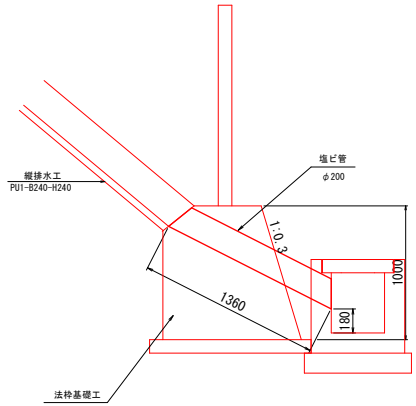

2号竪排水管

S=1:20

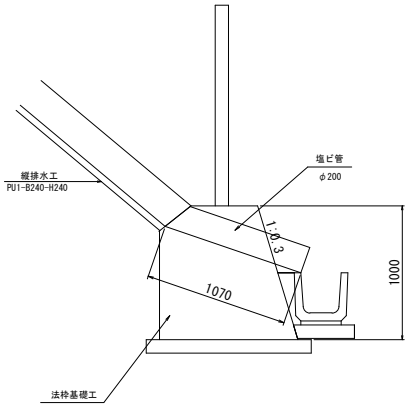

3号竪排水管

S=1:20

平　面　図

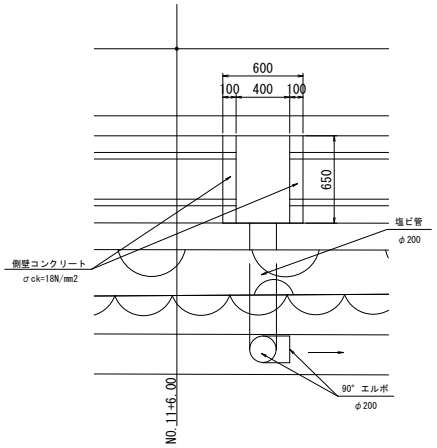

断　面　図

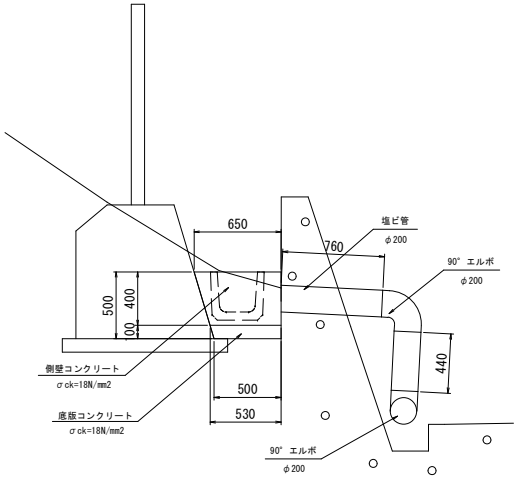

図面番号	／	縮 尺	
工　種	急傾斜地崩壊対策事業		
種　別	排水工構造図(2)	番号	2／2
路線 河川 名	沼田西小学校地区		
工事箇所	三原市沼田西町松江		
三　原　市			

防護柵工・管理道構造図

ネットフェンス（参考図）S=1:20

(H=1.20m)
(小段部)

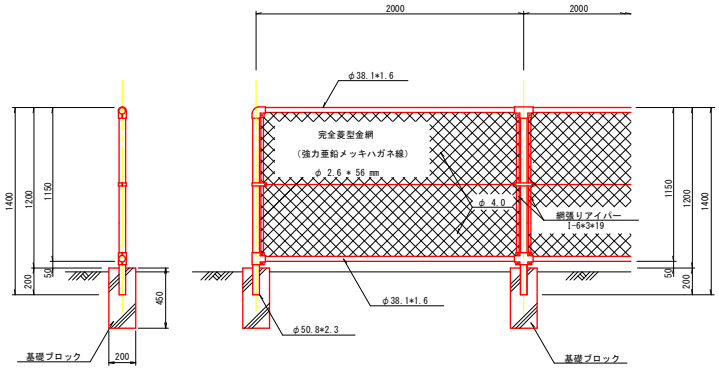

ネットフェンス（参考図）S=1:20

(H=1.50m)
(法肩部)

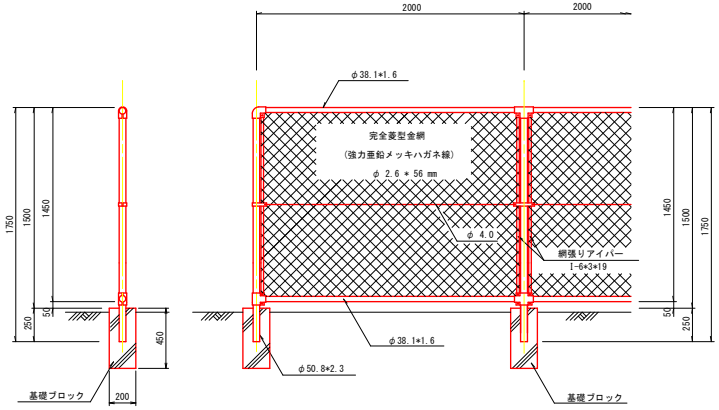

フェンス用 ブロック基礎 S=1:20

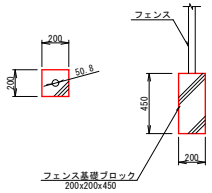

ストンガード S=1：50

正面図　　端支柱断面図　　中間支柱断面図

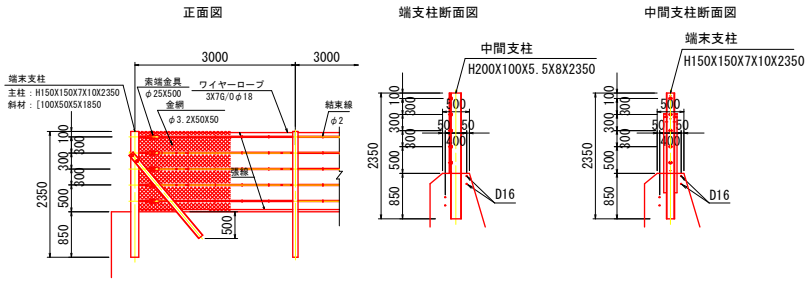

管理道 S=1：50

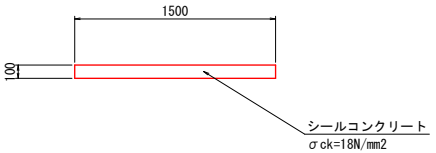

図面番号	／	縮 尺	
工 種	急傾斜地崩壊対策事業		
種 別	防護柵工・管理道構造図	番号	／
路線 河川 名	沼田西小学校地区		
工事箇所	三原市沼田西町松江		
三 原 市			

仮設防護柵構造図（参考）

S=1:50

タイプⅦ

正面図

S=1:30

側面図

S=1:30

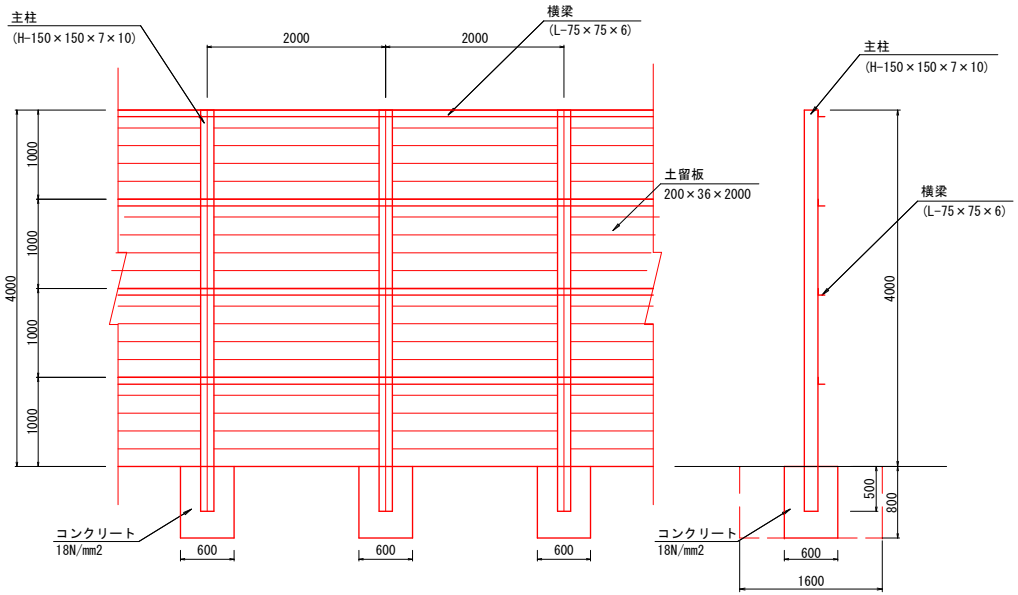

仮設防護柵工(タイプⅦ) 材料表　　10.0m当り

種　別	規　格	計算式	単　位	数　量	備　考
主　柱	H-150×150×7.0×10.0	4.500×31.1×5	kg	699.8	N=10.0/2.00=5本
横　梁	L-75×75×6	10.000×6.85×4	kg	274.0	
土留板	200×36×2000	4.0/0.20×5	枚	100	N=4.0/0.20×5=100枚
コンクリート	18N/mm2	0.600×0.600×0.800×5	m3	1.44	N=10.0/2.00=5箇所
型　枠		0.600×0.800×4×5	m2	9.6	N=10.0/2.00=5箇所

図面番号	／	縮 尺	1:50
工　種	急傾斜地崩壊対策事業		
種　別	仮設防護柵構造図	番号	／
路線 河川 名	沼田西小学校地区		
工事箇所	三原市沼田西町松江		
三　原　市			

位置図
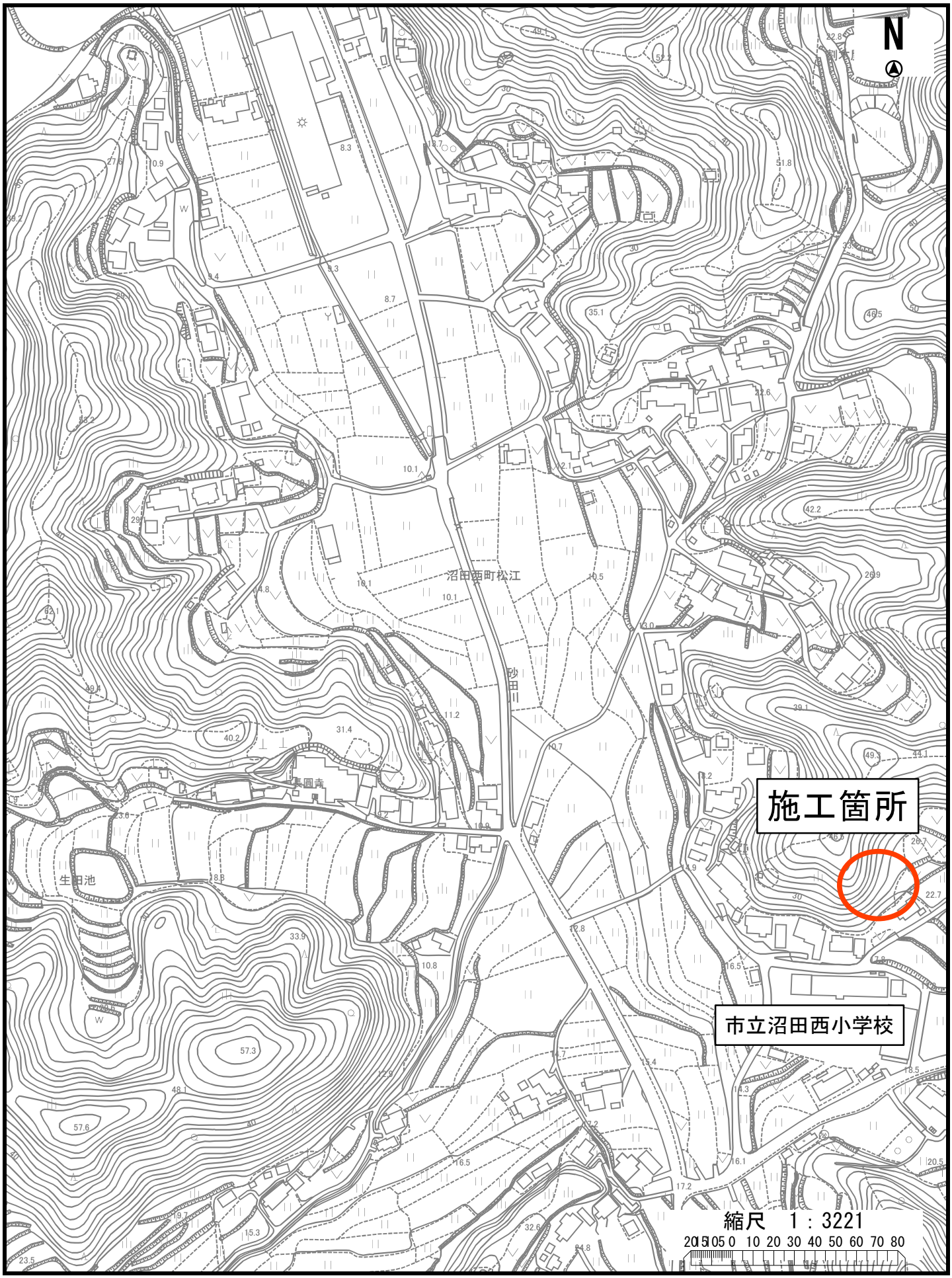
急傾斜地崩壊対策工事（沼田西小学校地区）