工　事 番　号							
設計年度	令和6年度	市道明神37号線道路改良工事 三原市 明神五丁目 仕　様　書					
施工月日	令和　　年　　月　　日						
施工方法	請　　負						
工事期間							

工　事　概　要	起　工　理　由
施工内容 施工延長　L=159.5m 　コンクリートブロック積工　　A=130m2 　場所打擁壁工　　V=102m3 　側溝工　　L=143m 　アスファルト舗装工　A=690m2	

三　原　市

特　記　仕　様　書

第1章　総則

第1節　適用

1　本特記仕様書は，三原市明神五丁目 市道明神37号線道路改良工事に適用する。

2　本特記仕様書に記載のない事項については，次によるものとする。

・土木工事共通仕様書（令和5年8月）広島版

※　土木工事共通仕様書は「広島県の調達情報」に掲載している。

https://chotatsu.pref.hiroshima.lg.jp/

・その他関連規格類

第2節　中間検査

本工事は、中間検査の対象工事とする。

第3節　情報共有システム

1　本工事は，受発注者間の情報を電子的に交換・共有することにより，業務の効率化を図る情報共有システムの対象である。なお，運用にあたっては「広島県工事中情報共有システム運用ガイドライン」（以下「ガイドライン」という。）に基づき実施すること。

2　本工事で使用する情報共有システムは次とする。

広島県工事中情報共有システム

https://chotatsu.pref.hiroshima.lg.jp/asp/index.html

3　監督員及び受注者が使用する情報共有サービスのサービス提供者（以下「サービス提供者」という。）との契約は，受注者が行い，利用料を支払うものとする。

4　なお，工事完成時については，提出する必要のある工事成果品を電子納品すること。また，試行期間中は工事検査を紙媒体で受検することから，受注者は，工事成果品１部を紙媒体により提出すること。

5　受注者は，監督員及びサービス提供者から技術上の問題点の把握，利用にあたっての評価を行うためアンケート等を求められた場合，協力しなければならない。

第4節　法令及び条例等の遵守

1　次の内容について、施工計画書の「その他」項目に記載すること。

(1)　工事の実施にあたり、発注者から明示された、又は、受注者が行うべき「法令及び条例等に基づく各種手続き及び許可承諾条件」

(2)　上記(1)の内容について「不測の事態等が生じた場合の対応方法」

(3)　上記(1)、(2)の内容について「現場作業に従事する者に対する周知の方法」

2　「施工方法」等の関連する項目に、許可承諾条件等を適切に反映すること。

3　「法令及び条例等に基づく各種手続き及び許可承諾条件」等の変更が生じた場合は、施工計画書の内容に重要な変更が生じたものとし、変更施工計画書を提出すること。

第5節　週休2日工事等

本工事は、「発注者指定型」による週休２日工事等の対象工事であり、実施にあたっては「三原市週休２日工事等実施要領」に基づき実施するものとする。

第6節　熱中症対策に資する現場管理費の補正

1　本工事は、熱中症対策に資する現場管理費の補正をする工事とする。

2　受注者は、補正を希望する場合、監督員と協議すること。

3　工事の実施にあたっては「熱中症対策に資する現場管理費の補正の運用について」に基づき、行うこと。

第2章　施工条件

第1節　工程

1　地下埋設物の事前調査

調査項目	地下埋設物
調査時期	工事施工前に試掘を行うこと。（支障物件が八件された場合は、監督員と協議すること。）

第2節　用地

1　現場の復旧

原形復旧とする。

第3節　公害対策

1　事前・事後調査

調査区分	事前・事後及び工事施工中も大きな被害がある旨の申し出を受けた場合，監督員と協議の上調査すること。
調査区分	（設計変更の対象とする。）
調査時期	施工前・施工中・施工後（1ヶ月以内）
調査内容	柱，屋根，壁，基礎，建具等の傾斜，損傷状況
範囲	監督員と協議するものとする

2　粉じん防止

管理内容	粉じん防止の散水
範囲	工事作業範囲

第4節　安全対策

1　交通誘導員・警戒船・保安要員

作業期間中の交通誘導員は、工事期間中において１（人／日）を見込んでいる。

第5節　建設副産物

本工事における建設副産物については、土木工事共通仕様書1-1-2-11 建設副産物のとおり取り扱うこととする。なお、「再生資源利用計画」、「再生資源利用促進計画」及び「実施書の提出」については、次のとおりとする。

1　再生資源利用計画及び再生資源促進計画

受注者は、コンクリート、コンクリート及び鉄から成る建設資材、木材、アスファルト混合物等を工事現場に搬入する場合には、法令に基づき、再生資源利用計画を作成し、施工計画書に含め監督職員に提出しなければならない。また、受注者は、建設発生土、コンクリート塊、アスファルト・コンクリート塊、建設発生木材、建設汚泥又は建設混合廃棄物等を工事現場から搬出する場合には、法令に基づき、再生資源利用促進計画を作成し、施工計画書に含め監督職員に提出しなければならない。なお、その内容に変更が生じたときは、速やかに利用計画及び促進計画を変更し、監督職員に報告しなければならない。

2　計画の掲示及び公表

受注者は、１の再生資源利用計画及び再生資源利用促進計画を工事現場の見やすい場所に掲示（デジタルサイネージによる掲示も可）し、公衆の閲覧に供するとともに、インターネットの利用により公表するよう努めるものとする。
現場掲示様式については、次のURLを参考に作成すること。
https://www.mlit.go.jp/sogoseisaku/region/recycle/d03project/d0306/page_03060101credas1top.htm

3　実施書の提出

受注者は、再生資源利用計画及び再生資源利用促進計画を作成した場合には、工事完了後速やかに実施状況を記録した再生資源利用実施書及び再生資源利用促進実施書を監督職員に提出しなければならない。なお、受注者は、再生資源利用実施書及び再生資源利用促進実施書の作成後、工事完成から５年間保存しなければならない。

4　工事現場の管理体制

受注者は、再生利用の促進を行うため、工事現場における建設副産物責任者を置くことにより、管理体制を整備するとともに、当該責任者に対し、再生資源利用計画及び再生資源利用促進計画の内容について現場担当者の教育を十分行うこと及び、関係する他の施工者及び資材納入業者もこれを周知徹底することを指導するものとする。

5　建設発生土搬出に関する関係法令の手続きの確認及び確認結果票の作成

受注者は、再生資源利用促進計画の作成にあたり、建設発生土を工事現場から搬出する場合は、あらかじめ次に掲げる事項を確認し、また各事項の確認の結果を記載した書面（確認結果票）を作成しなければならない。
※確認結果票は「広島県の調達情報」に掲載している。

(1)　工事現場内の土地の掘削その他の土地の形質の変更が土壌汚染対策法（平成14年法律第53号）第３条第７項又は第４条第１項の規定による届出を要する場合にあっては、当該届出がされている。

(2)　再生資源利用促進計画に記載しようとする搬出先における建設発生土の搬入に係る行為に関する次に掲げる事項

ア　当該行為が宅地造成及び特定盛土等規制法（昭和36年法律第191号。以下「盛土規制法」という）第12条第１項、第16条第１項、第30条第１項又は第35条第１項の規定による許可を要する場合にあっては、当該許可を受けている。
イ　当該行為が盛土規制法第21条第１項、第27条第１項、第28条第１項又は第40条第１項の規定による届出を要する場合にあっては、当該届出がされている。

(3)　上記(1)、(2)に掲げる事項のほか、再生資源利用促進計画に記載しようとする搬出先が適正であることを確認するために必要な事項その他の建設発生土の搬出に関する事項

6　運搬業者への通知

受注者は、建設発生土の運搬を行う者に対し、再生資源利用促進計画及び確認結果票の内容を通知するものとする。またその内容に変更が生じたときには、速やかに運搬を行う者に通知するものとする。

7　確認結果票の掲示及び公表

受注者は、確認結果票を工事現場の見やすい場所に掲示（デジタルサイネージによる掲示も可）し、公衆の閲覧に供するとともに、インターネットの利用により公表するよう努めるものとする。

8　確認結果票の保管

受注者は、確認結果票を建設工事の完成後５年間保存するものとする。

9　建設発生土の搬出先に対する受領書の交付請求

受注者は、建設発生土を再生資源利用促進計画に記載した搬出先へ搬出したときは、速やかに当該搬出先の管理者（搬出先が工事現場である場合は、当該工事現場の受注者）に対し、次に掲げる事項を記載した受領書の交付を求めるものとする。

(1)　建設発生土の搬出先の名称（搬出先が工事現場である場合は、建設工事の名称。）及び所在地
(2)　建設発生土を搬出先の受注者の商号、名称又は氏名
(3)　建設発生土の搬出元の名称及び所在地
(4)　建設発生土の搬出量
(5)　建設発生土の搬出が完了した日

10　建設発生土の搬入元への受領書の交付

受注者は、建設発生土を利用計画に記載した搬入元から搬入したときは、速やかに当該搬入元の管理者（搬入元が工事現場である場合は、当該工事現場の受注者）に対し、前号に掲げる事項を記載した受領書を交付するものとする。

11　受領書の内容確認

受注者は、搬出先から受領書の交付を受けたときは、再生資源利用促進計画に記載した内容と一致することを確認する。

12　受領書の保管

受注者は、受領書又はその写しを建設工事の完成後５年間保存するものとする。

第6節　工事用道路

1　一般道路

使用期間	工事施工期間
使用時間	8時～17時
工事中・後の処理	随時清掃を行うこと。また、工事完了後は舗装欠損部の補修を行うこと。（工事前、後の写真により監督員と協議すること。）

第7節　その他

1　工事用機資材等の仮置き

場所　　受注者が責任を持って管理すること。なお，借地料等については受注者の負担とする。

2　法定外の労災保険 の付保

1 本工事において，受注者は法定外の労災保険に付さなければならない。

2 受注者は，建設工事請負契約約款第54条（火災保険等）に基づき，法定外の労災保険の契約締結したときは，その証券又なこれに代わるものを速やかに監督職員に提示しなければならない。

3 法定外の労災保険は，政府の労働災害補償保険とは別に上乗せ給付等を行うことを目的とするものであり，（公財）建設業福祉共済団，（一社）建設業労災互助会，全日本火災共済協同組合連合会，（一社）全国労働保険事務組合連合会又は保険会社との間で，労働者災害補償保険法に基づいて契約を締結しているものとす。

第3章　設計金額

第1節　排出ガス対策型建設機械の使用促進

土木工事共通仕様書（令和5年8月 広島版）『1-1-1-32 環境対策』で使用を義務付けている排出ガス対策型建設機械においては，排出ガス対策型（第２次基準値）以上の建設機械の使用に努めること。

なお，使用する排出ガス対策型建設機械について，基準値による設計変更は行わない。

第2節　建設副産物

1　建設発生土（搬出）　（建設発生土リサイクルプラント，建設発生土受入地又は建設発生土受入地（一時たい積））

当該工事により発生する建設発生土は，公の関与する埋立地，建設発生土処分先一覧表に掲載されている建設発生土リサイクルプラント，建設発生土受入地又は建設発生土受入地（一時たい積）のいずれかに搬出するものとする。

また，搬出先として，運搬費と受入費（平日の受入費用）の合計が最も経済的になる建設発生土リサイクルプラント，建設発生土受入地又は建設発生土受入地（一時たい積）を見込んでいる。したがって，正当な理由がある場合を除き残土処分に要する費用（単価）は変更しない。

搬出場所　　株式会社アヴァンセ沼田東町納所リサイクルプラント（三原市沼田東町納所409）

なお，工事発注後に明らかになったやむを得ない事情により，建設発生土処分先一覧表に掲載されている建設発生土リサイクルプラント，建設発生土受入地又は建設発生土受入地（一時たい積）への搬出が困難となった場合は，発注者と受注者が協議するものとする。

2　産業廃棄物の場外保管

当該工事により発生する産業廃棄物を事業場の外（建設工事現場以外の場所）において300m2以上の面積で保管する場合には，保管場所を所管する都道府県知事又は政令市長に事前の届出を行うこと。また，届出事項を変更する場合は事前に変更届を，保管をやめたときは30日以内に廃止届を提出すること。

ただし，産業廃棄物処理業等の許可施設における保管は届出対象外とする。

第4章　その他

本特記仕様書及び設計図書に明示していない事項または，その内容に疑義が生じた場合は，監督員の指示を受けること。

工事数量総括表

費目・工種明細など	規格1・規格2	単位		数量	備考
本工事費					
道路改良		式		1	レベル1
道路土工		式		1	レベル2
掘削工		式		1	レベル3
掘削	土砂　片切掘削	m3		80	レベル4
路床盛土工		式		1	レベル3
路床盛土	施工幅員2.5m未満	m3		4	レベル4
法面整形工		式		1	レベル3
法面整形(切土部)	切土部　現場制約無し	m2		110	レベル4
残土処理工		式		1	レベル3
擁壁工		式		1	レベル2
場所打擁壁工(構造物単位)		式		1	レベル3
重力式擁壁		m3		102	レベル4
石・ブロック積(張)工		式		1	レベル2
Coブロック工(Coブロック積)		式		1	レベル3
コンクリートブロック基礎		m		38	レベル4
コンクリートブロック積		m2		130	レベル4
胴込・裏込材(砕石)		m3		29	レベル4

工事数量総括表

費目・工種明細など	規格1・規格2	単位		数量	備考
カルバート工		式		1	レベル2
プレキャストカルバート工		式		1	レベル3
プレキャストボックス		m		9	レベル4
排水構造物工		式		1	レベル2
作業土工		式		1	レベル3
側溝工		式		1	レベル3
プレキャストU型側溝		m		143	レベル4
プレキャストL型側溝		m		10	レベル4
調整コンクリート	18-8-40BB	m3		1	レベル4
側溝蓋		枚		285	レベル4
管渠工		式		1	レベル3
鉄筋コンクリート台付管	φ300	m		12	レベル4
集水桝工		式		1	レベル3
現場打ち集水桝		基		2	レベル4
場所打水路工		式		1	レベル3
底張コンクリート	18-8-40BB	m		44	レベル4
舗装工		式		1	レベル2
アスファルト舗装工		式		1	レベル3

工事数量総括表

費目・工種明細など	規格1・規格2	単位		数量	備考
表層(車道・路肩部)	t=5cm	m2		692	レベル4
上層路盤(車道・路肩部)	t=10cm	m2		563	レベル4
下層路盤(車道・路肩部)	t=10cm	m2		686	レベル4
付属物設置工		式		1	レベル2
嵩上コンクリート工		式		1	レベル3
嵩上コンクリート		m		101	レベル4
構造物撤去工		式		1	レベル2
構造物取壊し工		式		1	レベル3
コンクリート構造物取壊し	機械施工	m3		42	レベル4
舗装版破砕	アスファルト舗装版	m2		700	レベル4
運搬処理工		式		1	レベル3
殻運搬	Co殻（無筋）	m3		42	レベル4
殻処分	Co殻（無筋）	m3		42	レベル4
殻運搬	As殻	m3		28	レベル4
殻処分	As殻	m3		28	レベル4
仮設工		式		1	レベル2
足場工		式		1	レベル3
足場	安全ネット無	式		1	レベル4

工事数量総括表

費目・工種明細など	規格1・規格2	単位		数量	備考
交通管理工		式		1	レベル3
交通誘導警備員		人		60	レベル4
＊＊直接工事費＊＊					
共通仮設費率分					
＊＊共通仮設費計＊＊					
＊＊純工事費＊＊					
現場管理費					
＊＊工事原価＊＊					
一般管理費率分					
契約保証費					
一般管理費計					
＊＊工事価格＊＊					
＊＊消費税相当額＊＊					
＊＊工事費計＊＊					
＊＊契約保証費計＊＊					

図面番号	1 / 11	縮尺	1:500
工種	市道明神37号線道路改良工事		
種別	平　面　図	番号	1 / 1
路線 河川 名	市道　明神37号線		
工事箇所	三原市明神五丁目　地内		
三原市			

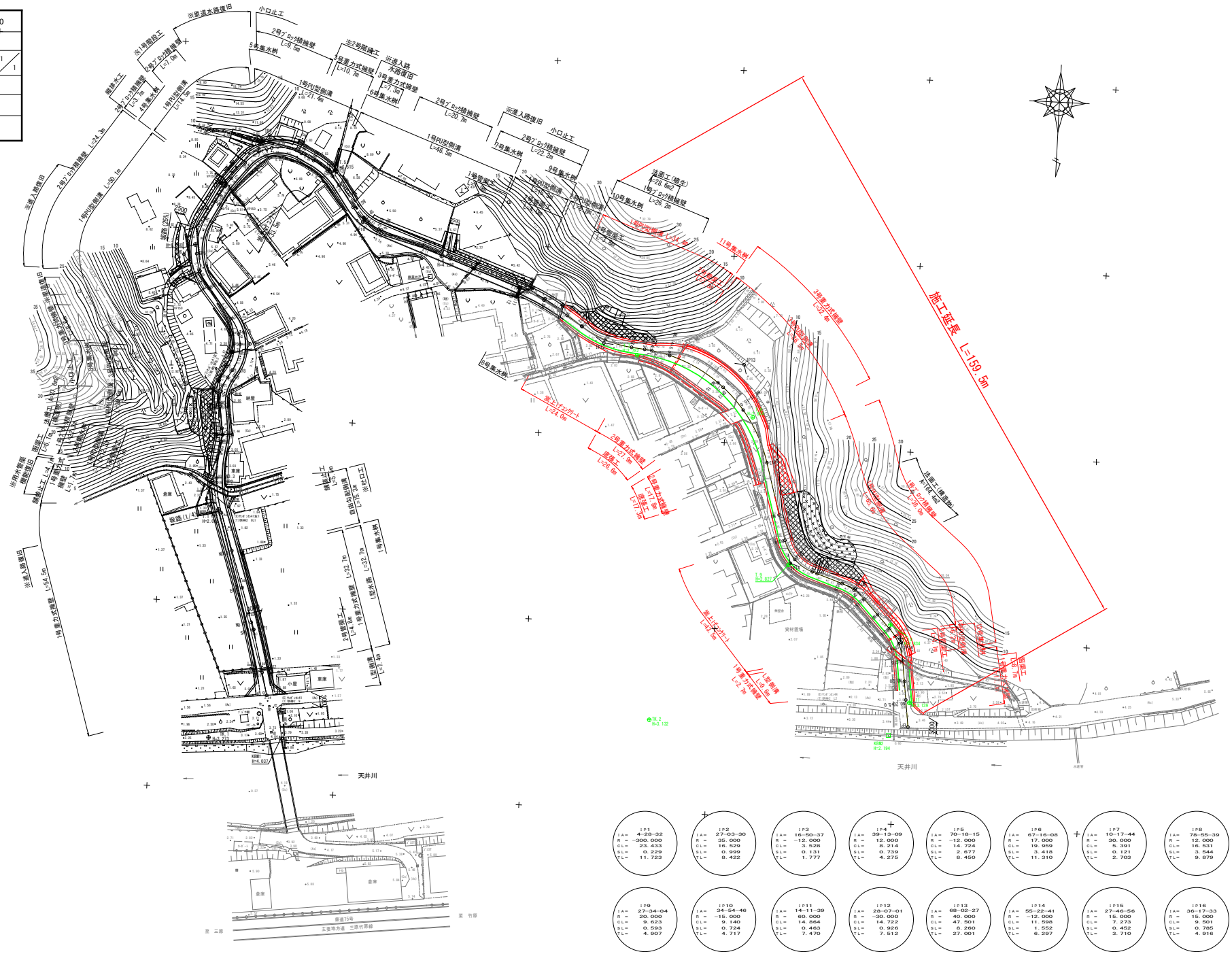

IP1 IA= 4-28-32 R = -300.000 CL= 23.433 SL= 0.229 TL= 11.723	IP2 IA= 27-03-30 R = 35.000 CL= 16.529 SL= 0.999 TL= 8.422	IP3 IA= 16-50-37 R = -12.000 CL= 3.528 SL= 0.131 TL= 1.777	IP4 IA= 39-13-09 R = 12.000 CL= 8.214 SL= 0.739 TL= 4.275	IP5 IA= 70-18-15 R = -12.000 CL= 14.724 SL= 2.677 TL= 8.450	IP6 IA= 67-16-08 R = 17.000 CL= 19.959 SL= 3.418 TL= 11.310	IP7 IA= 10-17-44 R = 30.000 CL= 5.391 SL= 0.121 TL= 2.703	IP8 IA= 78-55-39 R = 12.000 CL= 16.531 SL= 3.544 TL= 9.879
IP9 IA= 27-34-04 R = 20.000 CL= 9.623 SL= 0.593 TL= 4.907	IP10 IA= 34-54-46 R = -15.000 CL= 9.140 SL= 0.724 TL= 4.717	IP11 IA= 14-11-39 R = 60.000 CL= 14.864 SL= 0.463 TL= 7.470	IP12 IA= 28-07-01 R = -30.000 CL= 14.722 SL= 0.926 TL= 7.512	IP13 IA= 68-02-27 R = 40.000 CL= 47.501 SL= 8.260 TL= 27.001	IP14 IA= 55-22-41 R = -12.000 CL= 11.598 SL= 1.552 TL= 6.297	IP15 IA= 27-46-56 R = 15.000 CL= 7.273 SL= 0.452 TL= 3.710	IP16 IA= 36-17-33 R = 15.000 CL= 9.501 SL= 0.785 TL= 4.916

図面番号	2 / 11	縮 尺	V=1:100 H=1:500
工種	市道明神37号線道路改良工事		
種別	縦 断 面 図	番号	1 / 1
路線 河川 名	市道 明神37号線		
工事箇所	三原市明神5丁目 地内		

三原市

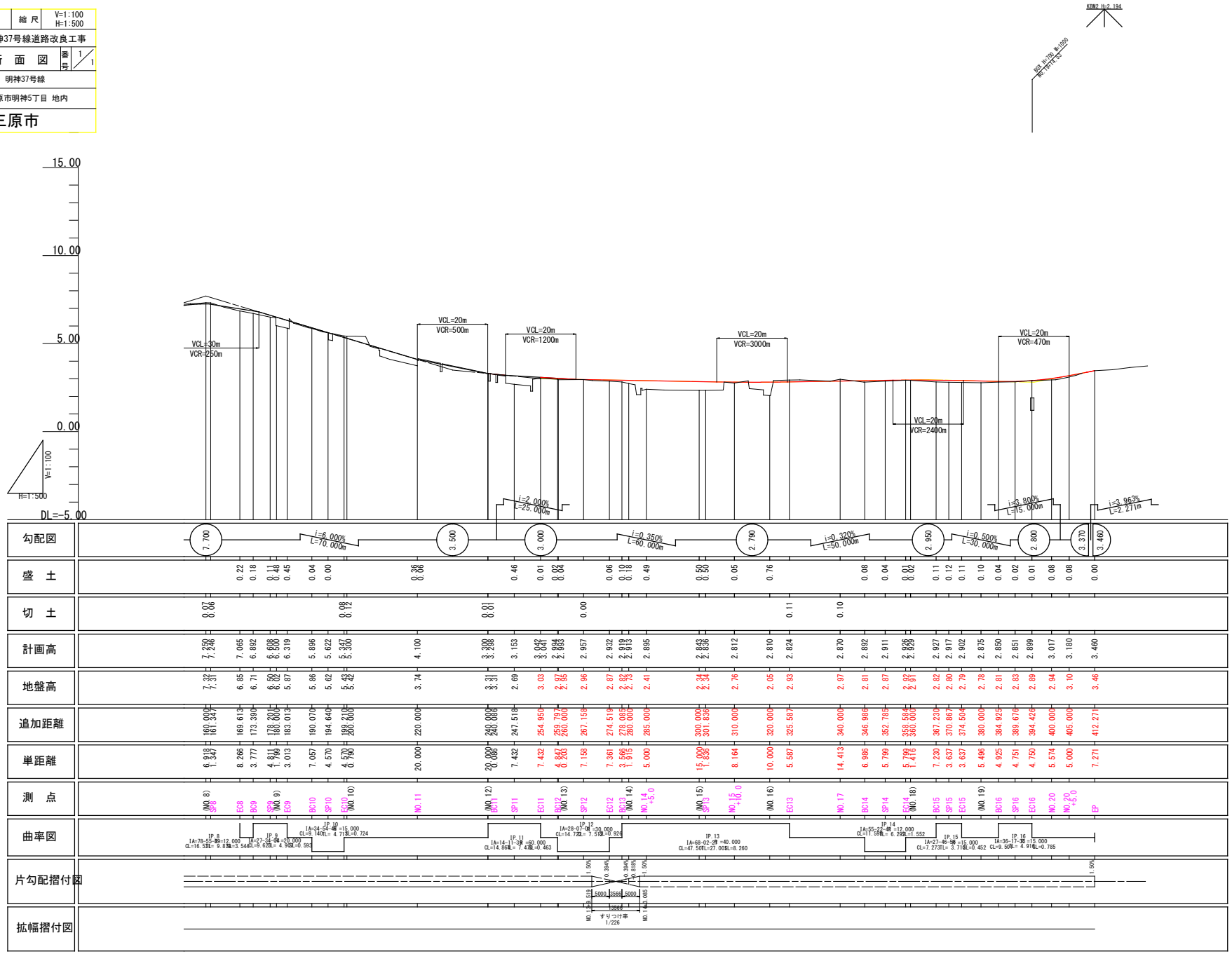

( )内側点は，省略断面を示す。

図面番号	3/11	縮尺	1:100
工種	市道明神37号線道路改良工事		
種別	横　断　面　図	番号	1/6
路線 河川 名	市道　明神37号線		
工事箇所	三原市明神5丁目　地内		
三原市			

D=7.361

BC12(NO.12+19.797)

GH=2.97
FH=2.994

取壊し		掘削		盛土		舗装	
AsB	4.0	C1	－	B1	－	W1	3.32
CoB	－	C2	－	B2	－	W2	3.32
				B3	－	W3	3.32
				B4	－	W4	－
						W5	－

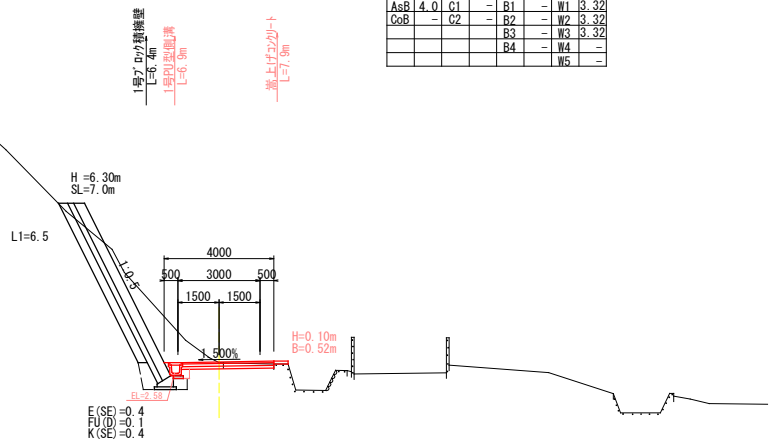

D=4.847

EC11(NO.12+14.950)

GH=3.03
FH=3.042

取壊し		掘削		盛土		舗装	
AsB	4.0	C1	－	B1	－	W1	3.32
CoB	－	C2	－	B2	－	W2	3.32
				B3	－	W3	3.32
				B4	－	W4	－
						W5	－

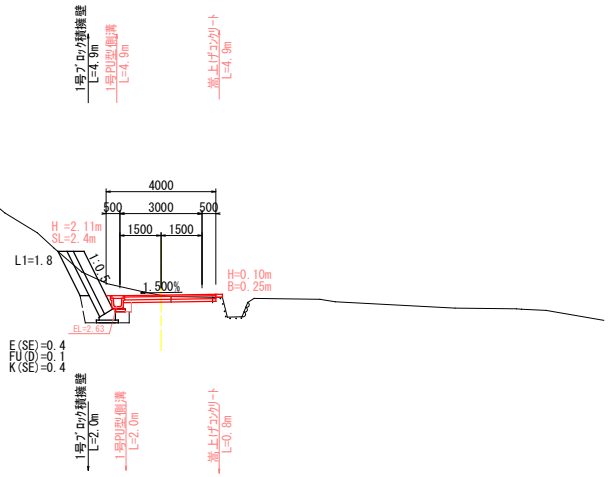

図面番号	4/11	縮尺	1:100
工種	市道明神37号線道路改良工事		
種別	横　断　面　図	番号	2/6
路線 河川 名	市道　明神37号線		
工事箇所	三原市明神5丁目 地内		

三原市

D=-3.566

EC12(NO.13+14.519)

GH=2.87
FH=2.932

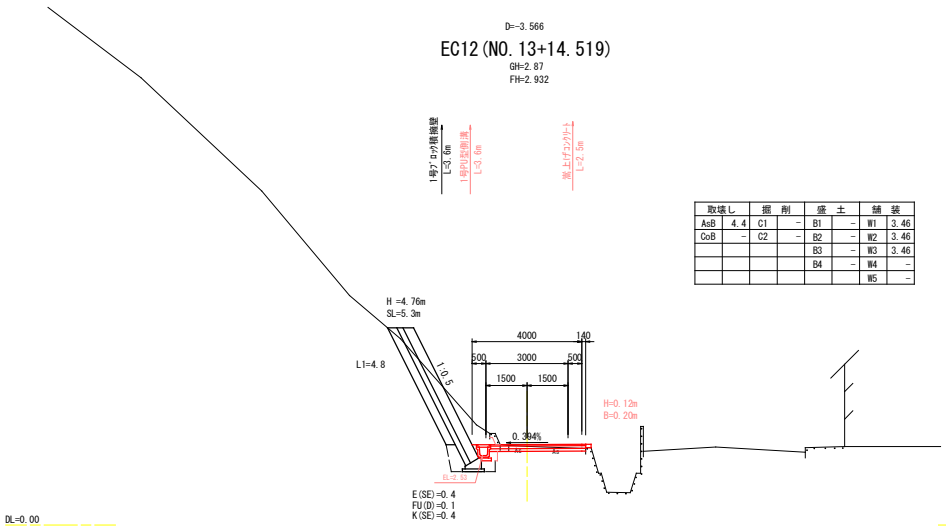

取壊し		掘　削		盛　土		舗　装	
AsB	4.4	C1	-	B1	-	W1	3.46
CoB	-	C2	-	B2	-	W2	3.46
				B3	-	W3	3.46
				B4	-	W4	-
						W5	-

D=7.361

SP12(NO.13+7.158)

GH=2.96
FH=2.957

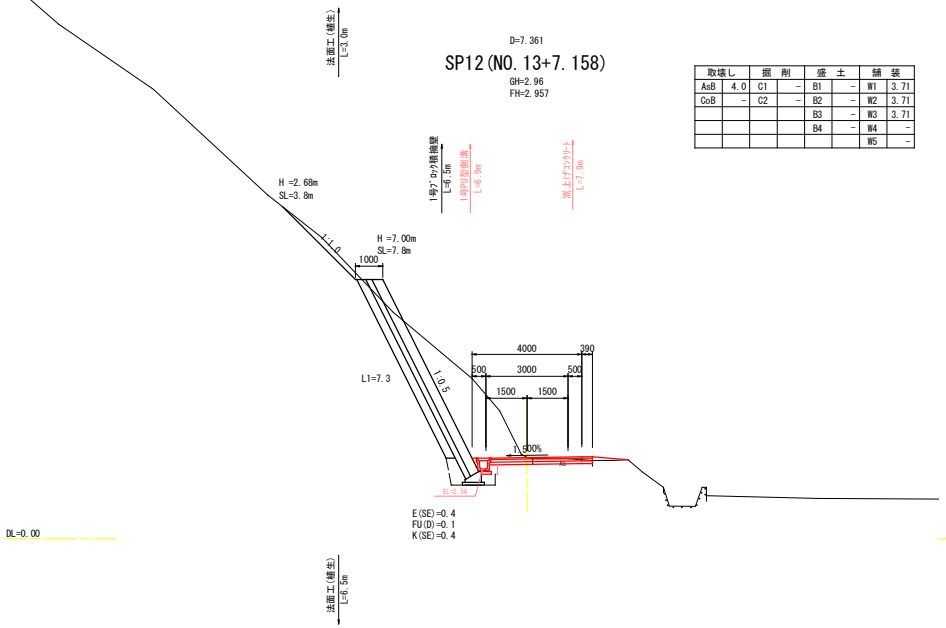

取壊し		掘　削		盛　土		舗　装	
AsB	4.0	C1	-	B1	-	W1	3.71
CoB	-	C2	-	B2	-	W2	3.71
				B3	-	W3	3.71
				B4	-	W4	-
						W5	-

図面番号	5／11	縮尺	1:100
工種	市道明神37号線道路改良工事		
種別	横　断　面　図	番号	3／6
路線 河川 名	市道　明神37号線		
工事箇所	三原市明神5丁目　地内		

三原市

D=16.836

NO.14+5.0

GH=2.41
FH=2.895

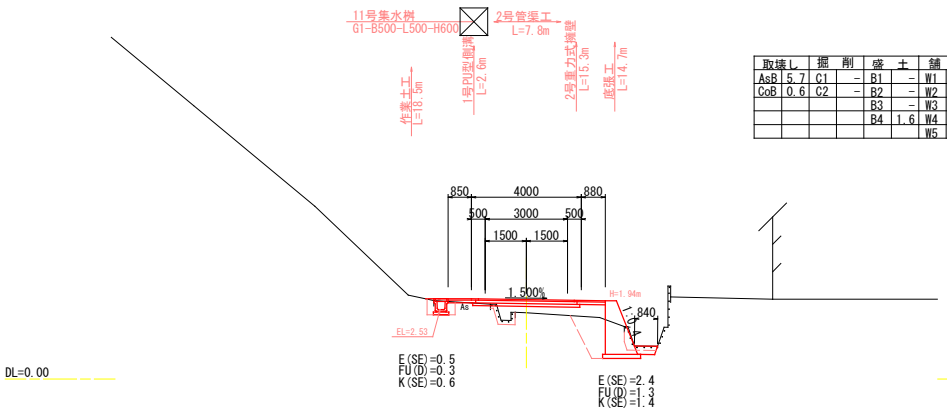

取壊し		掘削		盛土		舗装	
AsB	5.7	C1	－	B1	－	W1	4.00
CoB	0.6	C2	－	B2	－	W2	4.00
				B3	－	W3	3.90
				B4	1.6	W4	1.73
						W5	1.73

D=15.587

NO.15+10.0

GH=2.76
FH=2.812

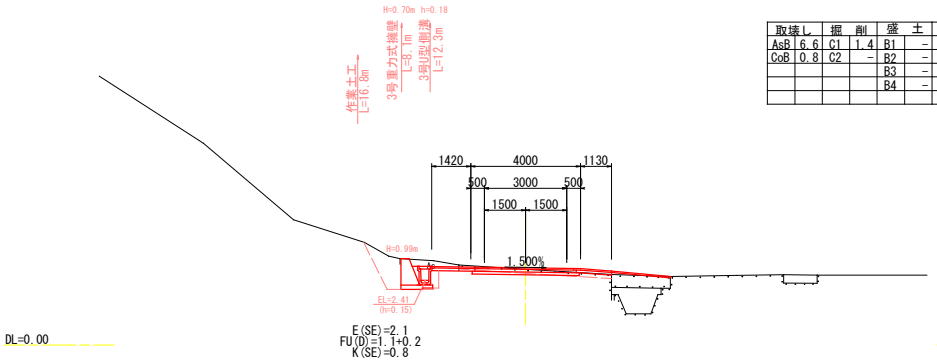

取壊し		掘削		盛土		舗装	
AsB	6.6	C1	1.4	B1	－	W1	4.00
CoB	0.8	C2	－	B2	－	W2	4.00
				B3	－	W3	3.90
				B4	－	W4	2.55
						W5	2.55

D=6.915

BC13(NO.13+18.085)

GH=2.82
FH=2.919

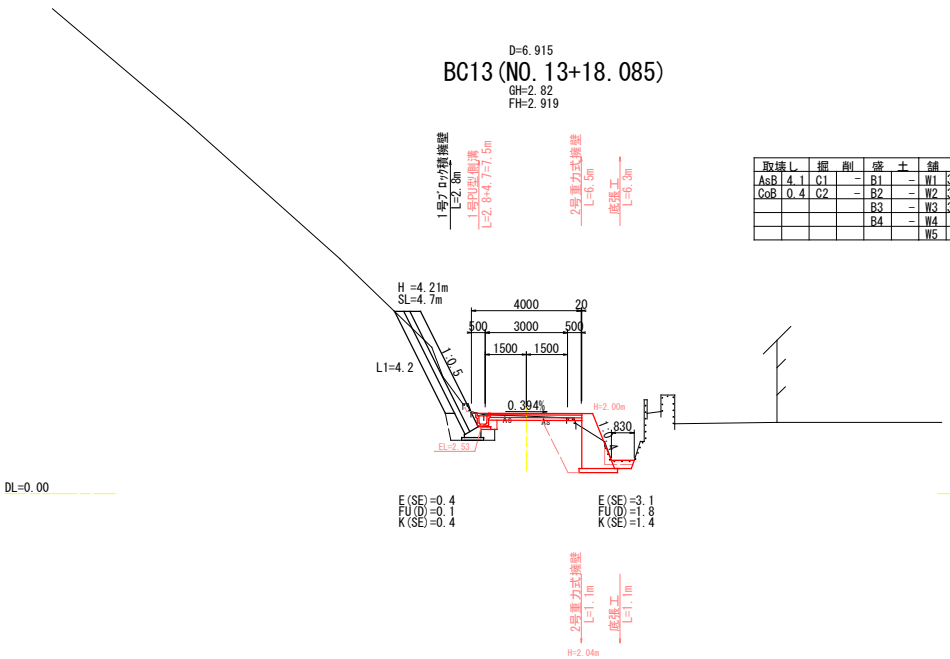

取壊し		掘削		盛土		舗装	
AsB	4.1	C1	－	B1	－	W1	3.34
CoB	0.4	C2	－	B2	－	W2	3.34
				B3	－	W3	3.34
				B4	－	W4	－
						W5	－

D=8.164

SP13(NO.15+1.836)

GH=2.34
FH=2.836

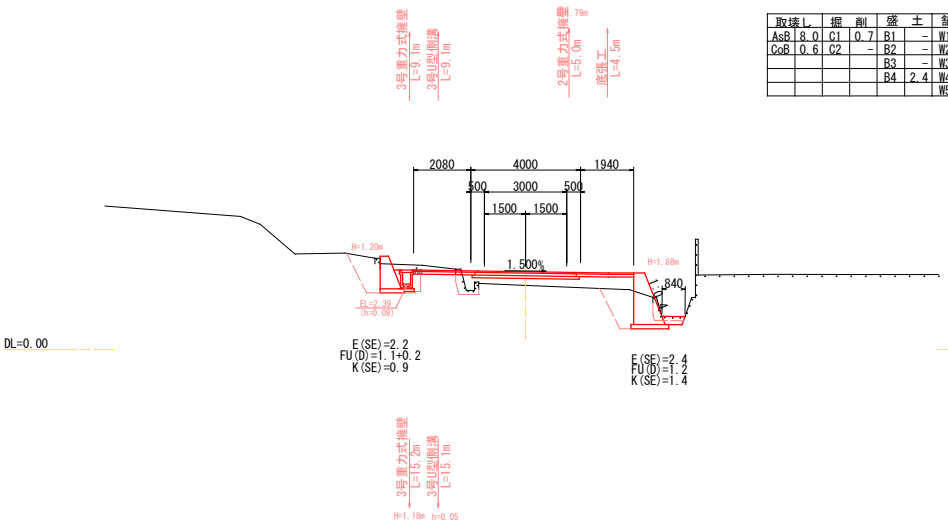

取壊し		掘削		盛土		舗装	
AsB	8.0	C1	0.7	B1	－	W1	4.00
CoB	0.6	C2	－	B2	－	W2	4.00
				B3	－	W3	3.90
				B4	2.4	W4	4.02
						W5	4.02

図面番号	6/11	縮尺	1:100
工種	市道明神37号線道路改良工事		
種別	横　断　面　図	頁番号	4/6
路線 河川 名	市道　明神37号線		
工事箇所	三原市明神5丁目 地内		

三原市

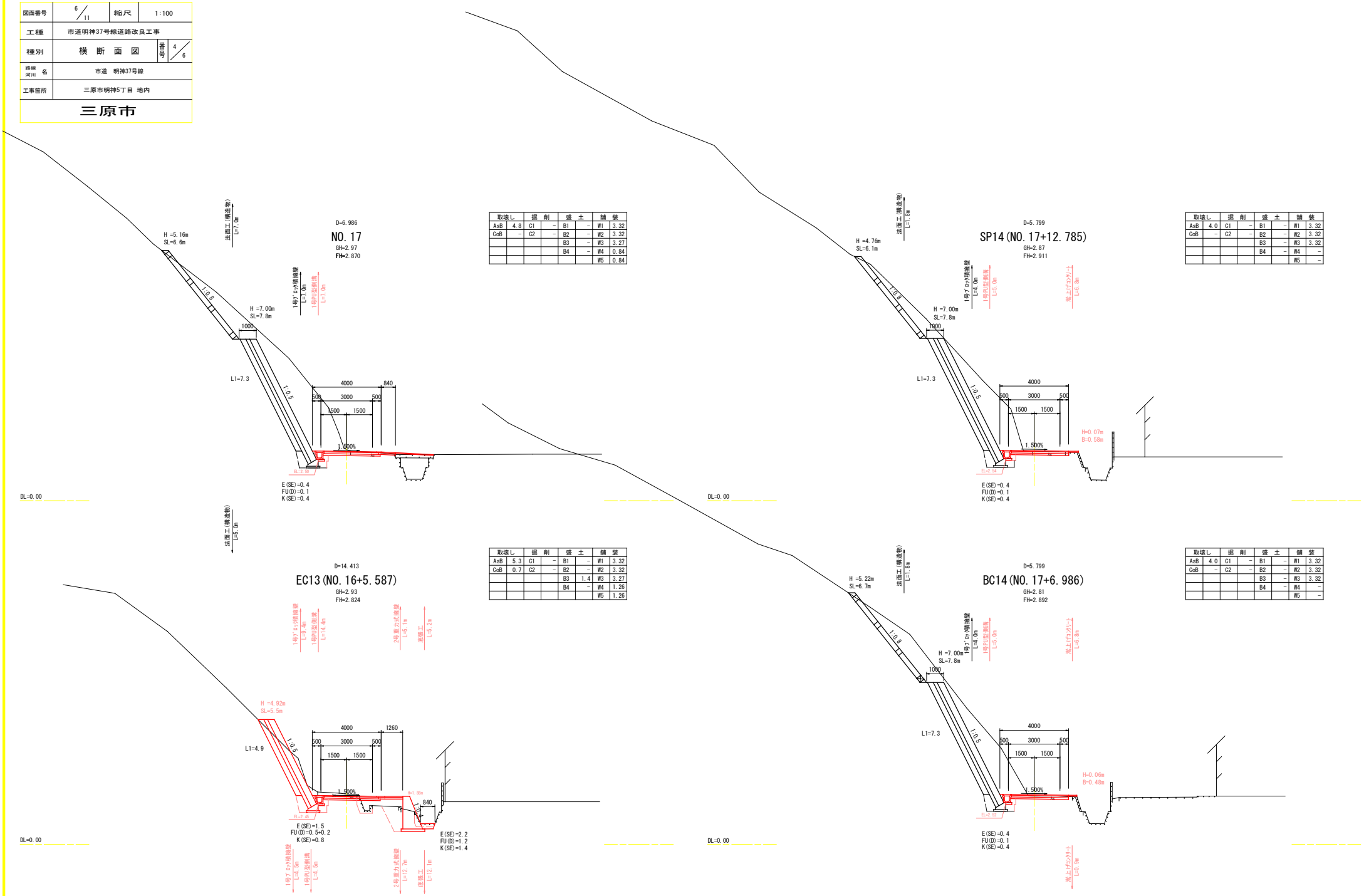

取壊し		掘　削		盛　土		舗　装	
AsB	4.8	C1	－	B1	－	W1	3.32
CoB	－	C2	－	B2	－	W2	3.32
				B3	－	W3	3.27
				B4	－	W4	0.84
						W5	0.84

取壊し		掘　削		盛　土		舗　装	
AsB	4.0	C1	－	B1	－	W1	3.32
CoB	－	C2	－	B2	－	W2	3.32
				B3	－	W3	3.32
				B4	－	W4	－
						W5	－

取壊し		掘　削		盛　土		舗　装	
AsB	5.3	C1	－	B1	－	W1	3.32
CoB	0.7	C2	－	B2	－	W2	3.32
				B3	1.4	W3	3.27
				B4	－	W4	1.26
						W5	1.26

取壊し		掘　削		盛　土		舗　装	
AsB	4.0	C1	－	B1	－	W1	3.32
CoB	－	C2	－	B2	－	W2	3.32
				B3	－	W3	3.32
				B4	－	W4	－
						W5	－

図面番号	7/11	縮尺	1:100
工種	市道明神37号線道路改良工事		
種別	横　断　面　図	頁番	5/6
路線 河川 名	市道　明神37号線		
工事箇所	三原市明神5丁目　地内		
三原市			

BC15 (NO. 18+7.230)

D=7.274
GH=2.82
FH=2.927

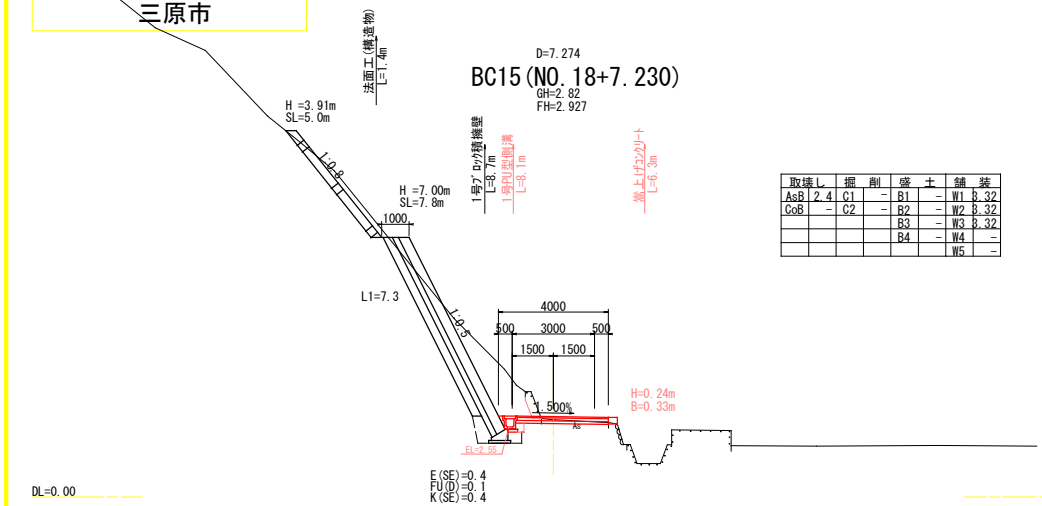

取壊し		掘削		盛土		舗装	
AsB	2.4	C1	-	B1	-	W1	3.32
CoB	-	C2	-	B2	-	W2	3.32
				B3	-	W3	3.32
				B4	-	W4	-
						W5	-

BC16 (NO. 19+4.925)

D=4.751
GH=2.81
FH=2.850

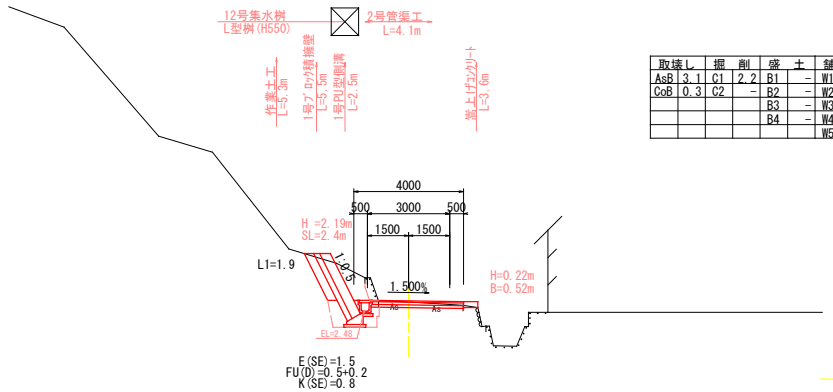

取壊し		掘削		盛土		舗装	
AsB	3.1	C1	2.2	B1	-	W1	3.32
CoB	0.3	C2	-	B2	-	W2	3.32
				B3	-	W3	3.32
				B4	-	W4	-
						W5	-

EC14 (NO. 17+18.584)

D=8.646
GH=2.92
FH=2.926

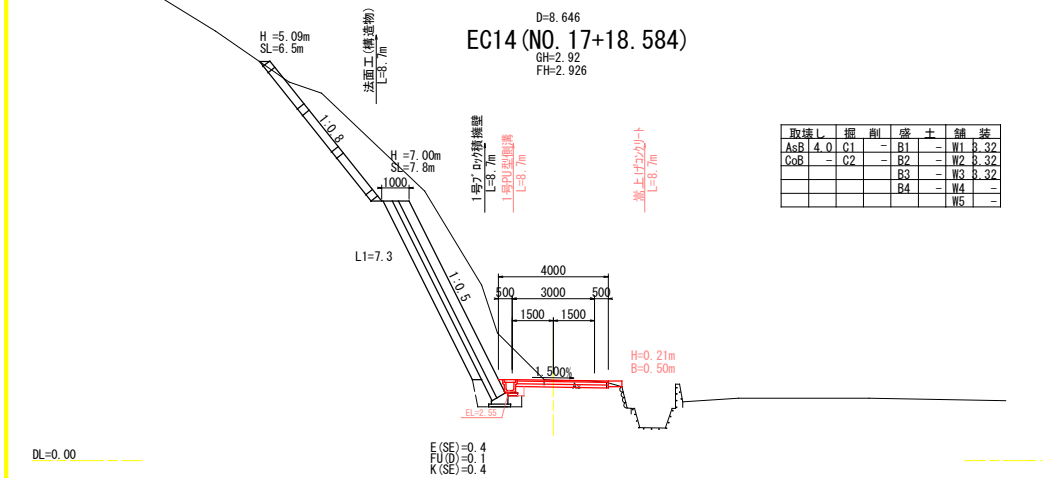

取壊し		掘削		盛土		舗装	
AsB	4.0	C1	-	B1	-	W1	3.32
CoB	-	C2	-	B2	-	W2	3.32
				B3	-	W3	3.32
				B4	-	W4	-
						W5	-

EC15 (NO. 18+14.504)

D=10.421
GH=2.79
FH=2.902

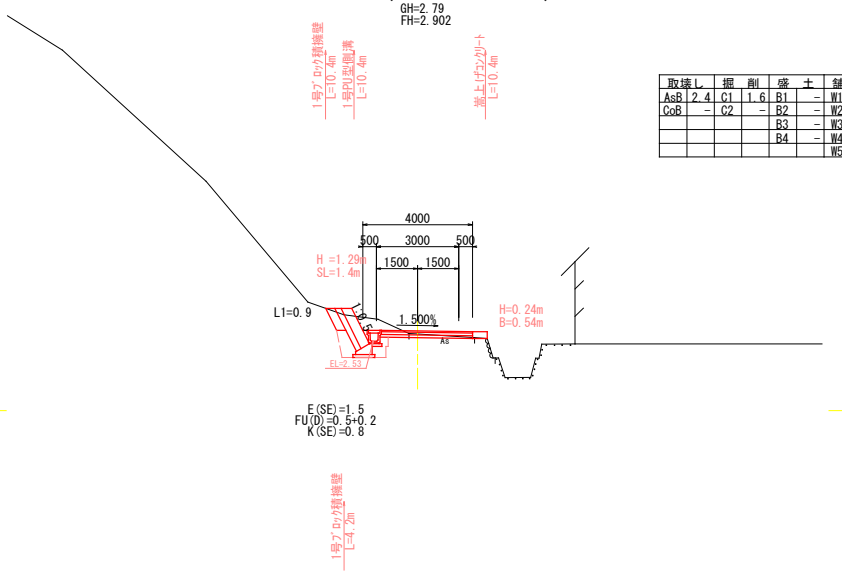

取壊し		掘削		盛土		舗装	
AsB	2.4	C1	1.6	B1	-	W1	3.32
CoB	-	C2	-	B2	-	W2	3.32
				B3	-	W3	3.32
				B4	-	W4	-
						W5	-

図面番号	8/11	縮尺	1:100
工種	市道明神37号線道路改良工事		
種別	横　断　面　図	番号	6/6
路線 河川 名	市道　明神37号線		
工事箇所	三原市明神5丁目　地内		

三原市

EC16(NO.19+14.426)

D=5.574
GH=2.89
FH=2.899

1号重力式擁壁 L=5.6m
L型側溝 L=5.0m
両渠工(B1100-H700) L=8.7m

取壊し		掘　削		盛　土		舗　装	
AsB	2.9	C1	0.6	B1	-	W1	4.00
CoB	-	C2	-	B2	-	W2	3.95
				B3	-	W3	3.90
				B4	-	W4	-
						W5	-

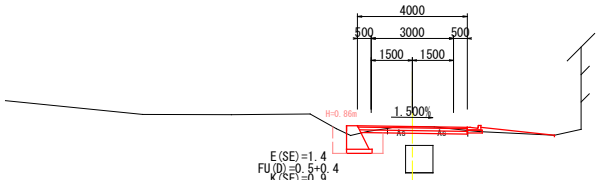

DL=0.00

1号重力式擁壁 L=1.2m
L型側溝 L=1.8m

SP16(NO.19+9.676)

D=4.750
GH=2.83
FH=2.851

作業土工 L=5.2m
1号ブロック積擁壁 L=4.0m
1号PU型側溝 L=4.2m
1号重力式擁壁 L=2.2m

取壊し		掘　削		盛　土		舗　装	
AsB	2.6	C1	3.3	B1	-	W1	3.32
CoB	0.4	C2	-	B2	-	W2	3.27
				B3	-	W3	3.22
				B4	-	W4	-
						W5	-

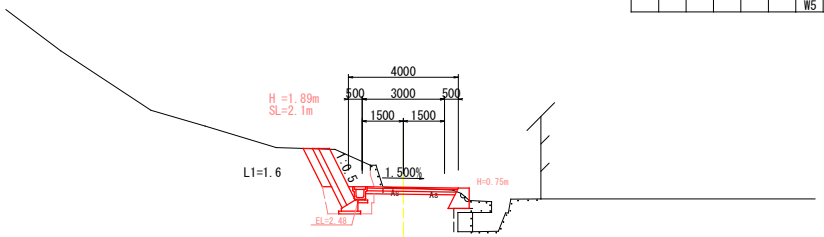

DL=0.00

1号PU型側溝 L=2.0m
1号重力式擁壁 L=0.5m
H=0.75m

EP(NO.20+12.271)

GH=3.46
FH=3.460

取壊し		掘　削		盛　土		舗　装	
AsB	3.4	C1	0.4	B1	-	W1	3.40
CoB	-	C2	-	B2	-	W2	3.40
				B3	-	W3	3.40
				B4	-	W4	-
						W5	-

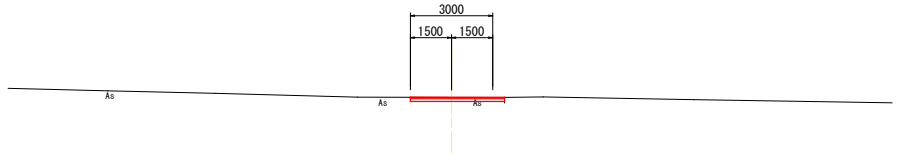

DL=0.00

NO.20+5.0

D=7.271
GH=3.10
FH=3.180

1号重力式擁壁 L=5.2m

取壊し		掘　削		盛　土		舗　装	
AsB	2.8	C1	0.5	B1	-	W1	4.00
CoB	-	C2	-	B2	-	W2	3.95
				B3	-	W3	3.90
				B4	-	W4	-
						W5	-

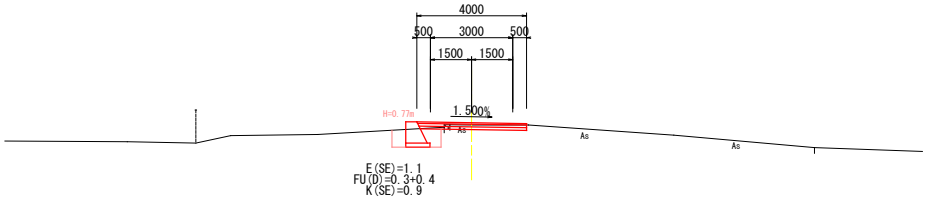

DL=0.00

NO.20

D=5.000
GH=2.94
FH=3.017

1号重力式擁壁 L=5.0m
L型側溝 L=2.2m

取壊し		掘　削		盛　土		舗　装	
AsB	2.8	C1	0.5	B1	0.8	W1	4.00
CoB	0.4	C2	-	B2	-	W2	3.95
				B3	-	W3	3.90
				B4	-	W4	-
						W5	-

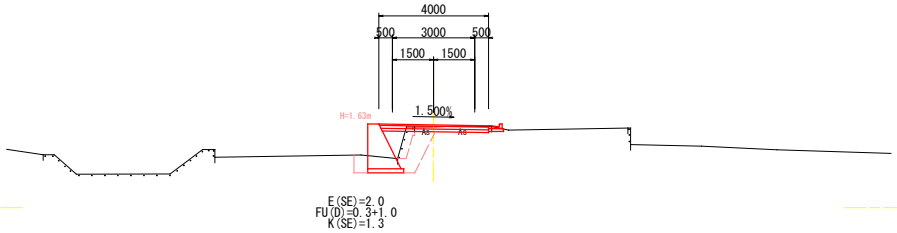

DL=0.00

図面番号	9/11	縮尺	1:100
工種	市道明神37号線道路改良工事		
種別	展　開　図	番号	1/3
路線 河川 名	市道　明神37号線		
工事箇所	三原市明神五丁目 地内		

三原市

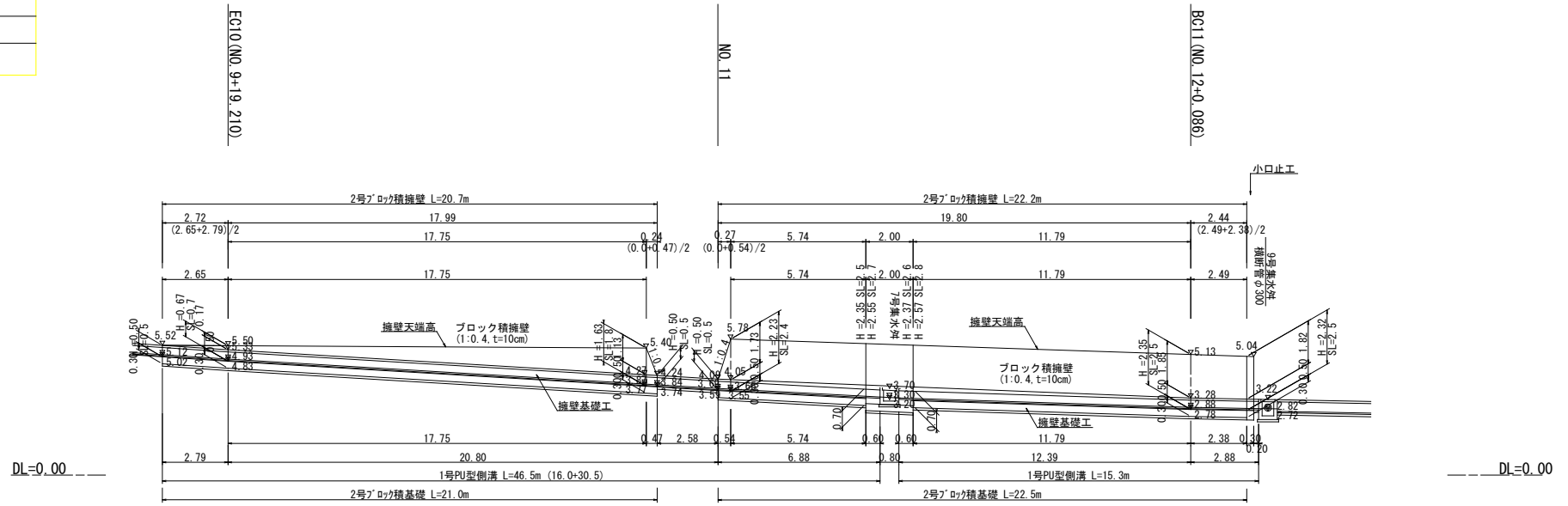

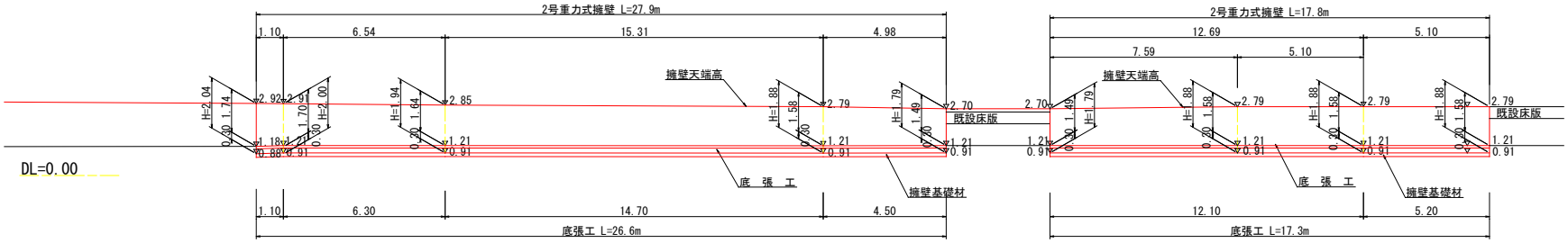

図面番号	10/11	縮尺	1:100
工種	市道明神37号線道路改良工事		
種別	展　開　図	橋梁	2/3
路線 河川 名	市道　明神37号線		
工事箇所	三原市明神五丁目 地内		
三原市			

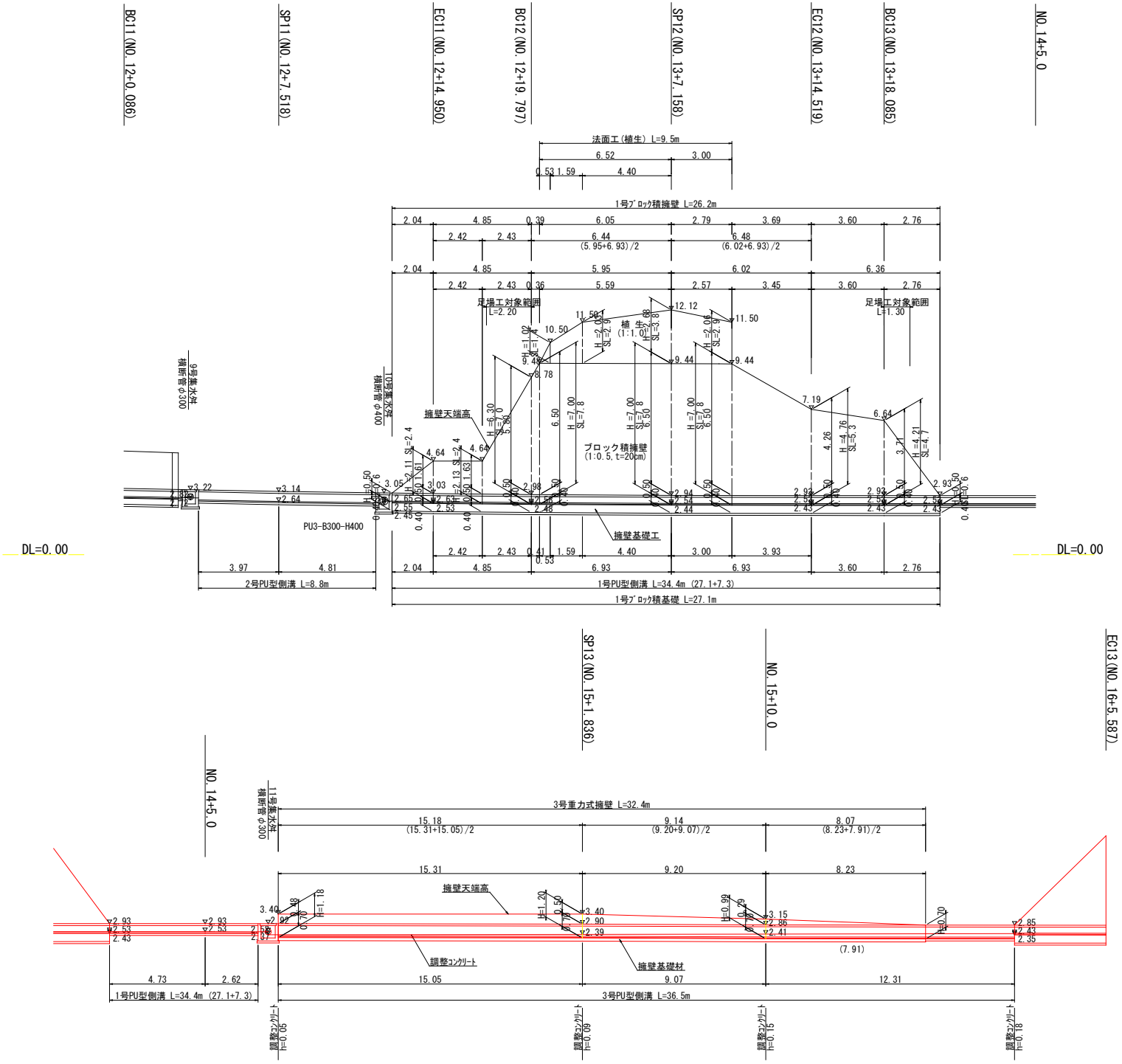

図面番号	11/11	縮尺	1:100
工種	市道明神37号線道路改良工事		
種別	展　開　図	橋脚	3/3
路線 河川 名	市道　明神37号線		
工事箇所	三原市明神五丁目 地内		
三原市			

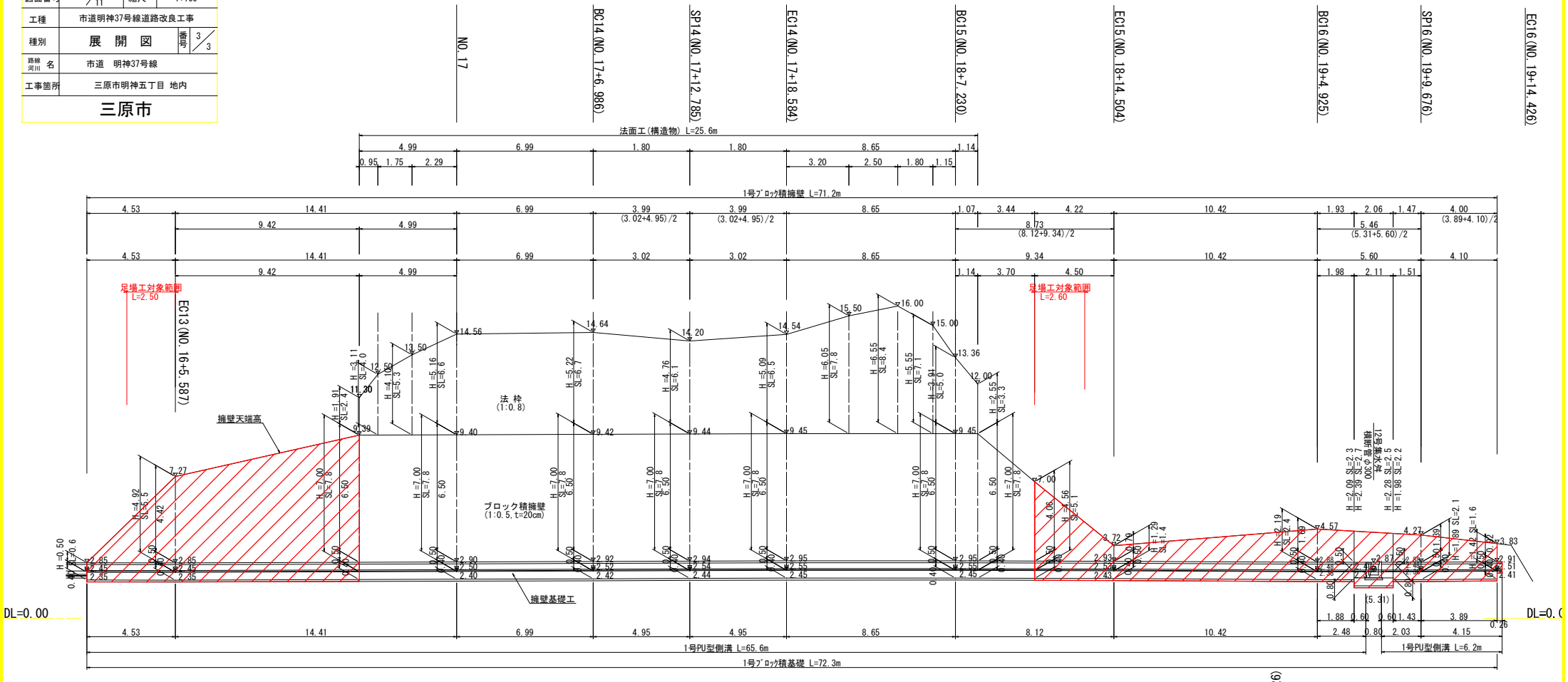

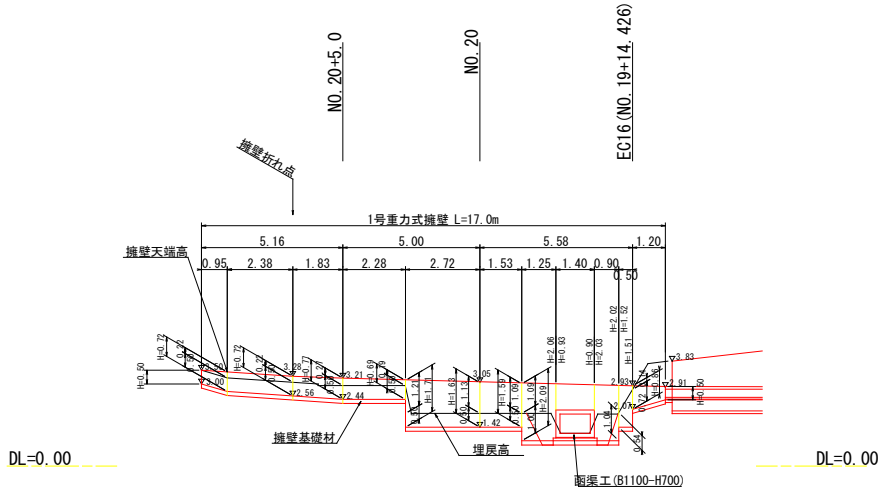

参　考　資　料

－市道明神37号線道路改良工事－

総括情報表

変更回数	0
適用単価地区	59 三原市
単価適用日	00-06.05.01(0) 01-06.06.01(0)
諸経費体系	1 公共(一般)

	当世代	前世代
工種	04 道路改良工事	
施工地域・工事場所区分	00 補正なし	
復興補正区分	00 補正なし	
週休補正区分	03 ４週８休以上	
現場事務所等の貸与区分	00 補正なし	
ＩＣＴ補正区分	00 補正なし	
冬期補正係数	00 補正なし	
緊急工事区分	00 通常工事 ０％	
前払金支出割合区分	00 補正無し	
契約保証区分	01 金銭的保証(0.04%)	

建設技能労働者や交通誘導員等の現場労働者にかかる経費として，労務費のほか各種経費（法定福利費の事業者負担額，労務管理費，安全訓練等に要する費用等）が必要であり，本積算ではこれらを現場管理費等の一部として率計上している。

≪凡例≫

Co ･･･コンクリート　As ･･･アスファルト
DT ･･･ダンプトラック　BH ･･･バックホウ
CC ･･･クローラクレーン　TC ･･･トラッククレーン
RTC･･･ラフテレーンクレーン

本工事費　内訳表

費目・工種・施工名称など	数量	単位	単価	金額	備考
本工事費					X1000
道路改良	1	式			Y1E01　　レベル1
道路土工	1	式			Y1E0101　　レベル2
掘削工	1	式			Y1E010101　レベル3
掘削 土砂　片切掘削	80	m3			Y1E01010101レベル4
掘削 土砂 片切掘削	80	m3			SPK23040001 00 単第0 -0001　表
路床盛土工	1	式			Y1E010105　レベル3
路床盛土 施工幅員2.5m未満	4	m3			Y1E01010501レベル4
路床盛土 施工幅員2.5m未満	4	m3			SPK23040005 00 単第0 -0002　表

本工事費　内訳表

費目・工種・施工名称など	数量	単位	単価	金額	備考
法面整形工	1	式			Y1E010107　レベル3
法面整形(切土部) 切土部　現場制約無し	110	m2			Y1E01010701レベル4
法面整形 切土部　現場制約無し レキ質土,砂及び砂質土,粘性土	110	m2			SPK23040025 00 単第0 -0003　表
残土処理工	1	式			Y1E010110　レベル3
土砂等運搬	200	m3			Y1E01011002レベル4
土砂等運搬 標準 土砂(岩塊・玉石混り土含む) DID区間無し 距離7.5km以下(6.0km超)	200	m3			SPK23040002 00 単第0 -0004　表
残土等処分	200	m3			Y1E01011003レベル4
【直接工事費に含まれる処分費等】 「処分費等」の取扱いによる					#0041
受入費 土砂	200	m3			F000000100　00

本工事費　内訳表

費目・工種・施工名称など	数量	単位	単価	金額	備考
擁壁工	1	式			Y1E0106　　レベル2
場所打擁壁工(構造物単位)	1	式			Y1E010605　レベル3
重力式擁壁	102	m3			Y1E01060502レベル4
重力式擁壁 擁壁平均高さ1m超2m未満 基礎砕石有り 均しCo無し	102	m3			SPK23040070 00 単第0 -0005　表
石・ブロック積(張)工	1	式			Y1E0107　　レベル2
Coブロック工(Coブロック積)	1	式			Y1E010703　レベル3
コンクリートブロック基礎	38	m			Y1E01070301レベル4
現場打基礎コンクリート 18-8-40BB 基礎砕石有り	6	m3			SPK23040049 00 単第0 -0006　表
コンクリートブロック積	130	m2			Y1E01070305レベル4

本工事費　内訳表

費目・工種・施工名称など	数量	単位	単価	金額	備考
コンクリートブロック積工(練積) 滑面ブロック 18-8-40BB	130	m2			SDT00039　00 単第0 -0007　表
胴込・裏込材(砕石)	29	m3			Y1E01070308レベル4
胴込・裏込材(砕石) 間知・平・連節・緑化ブロック RC-40	29	m3			SPK23040045 00 単第0 -0008　表
カルバート工	1	式			Y1E0108　レベル2
プレキャストカルバート工	1	式			Y1E010807　レベル3
プレキャストボックス	9	m			Y1E01080701レベル4
ボックスカルバート 据付 0＜B≦1.25_0＜H≦1.25 ボックスカルバート(各種)	9	m			SPK23040091 00 単第0 -0009　表
ボックスカルバート（材料費） D-BOX　1100X 700-2000 T-25	3	本			F000000400　00
ボックスカルバート（材料費） D-BOX　1100X 700-LM1300 T-25	1	本			F000000500　00

本工事費　内訳表

費目・工種・施工名称など	数量	単位	単価	金額	備考
ボックスカルバート（材料費） D-BOX　1100X 700-L0 906/1811 T-25	1	本			F000000600　00
PC鋼より線 φ15.2mm L=9000	4	本			F000000700　00
定着金具	8	本			F000000800　00
排水構造物工	1	式			Y1E0109　　レベル2
作業土工	1	式			Y1E010901　レベル3
床掘り	290	m3			Y1E01090102レベル4
床掘り 土砂 標準 無し 障害無し	290	m3			SPK23040015 00 単第0 -0010　表
埋戻し	150	m3			Y1E01090103レベル4
埋戻し 最大埋戻幅1m未満	150	m3			SPK23040020 00 単第0 -0011　表

本工事費　内訳表

費目・工種・施工名称など	数量	単位	単価	金額	備考
基面整正	180	m2			Y1E01090104レベル4
基面整正	180	m2			SPK23040017 00 単第0 -0012　表
側溝工	1	式			Y1E010903　レベル3
プレキャストU型側溝	143	m			Y1E01090301レベル4
U型側溝 落ちふた式U形側溝(JIS_A_5372)3種 300C[300×500×2000]	37	m			SDT00013　00 単第0 -0013　表
U型側溝 落ちふた式U形側溝(JIS_A_5372)3種 300A[300×300×2000]	106	m			SDT00013　00 単第0 -0014　表
プレキャストL型側溝	10	m			Y1E01090302レベル4
プレキャストL形側溝 据付 基礎砕石有り 300 鉄筋コンクリートL形(500×155×600)	10	m			SPK23040098 00 単第0 -0015　表
調整コンクリート 18-8-40BB	1	m3			Y1A01080403レベル4

本工事費　内訳表

費目・工種・施工名称など	数量	単位	単価	金額	備考
コンクリート 無筋・鉄筋構造物 18-8-40BB 人力打設	1	m3			SPK23040154 00 単第0 -0016　表
側溝蓋	285	枚			Y1E01090305レベル4
蓋版 落ちふた式U形側溝(JIS_A_5372)3種ふた 300[412×95×500]	285	枚			SDT00017　　00 単第0 -0017　表
管渠工	1	式			Y1E010904　レベル3
鉄筋コンクリート台付管 φ300	12	m			Y1E01090404レベル4
鉄筋コンクリート台付管 据付 管径300㎜ 台付鉄筋コンクリート管(重圧管)	12	m			SPK23040097 00 単第0 -0018　表
集水桝工	1	式			Y1A011115　レベル3
現場打ち集水桝	2	基			Y1A01111501レベル4
12号集水枡	1	基			V000000100　00 単第0 -0019　表

本工事費　内訳表

費目・工種・施工名称など	数量	単位	単価	金額	備考
11号集水桝	1	基			V000000200　00 単第0 -0024　表
場所打水路工	1	式			Y1E010907　レベル3
底張コンクリート 18-8-40BB	44	m			Y1E01090701レベル4
コンクリート 無筋・鉄筋構造物 18-8-40BB バックホウ(クレーン機能付)打設	9	m3			SPK23040154 00 単第0 -0026　表
舗装工	1	式			Y1E0110　レベル2
アスファルト舗装工	1	式			Y1A011106　レベル3
表層(車道・路肩部) t=5cm	692	m2			Y1A01110609レベル4
表層(車道・路肩部) 平均幅員3.0m超 1層当り平均仕上厚50mm	692	m2			SPK23040241 00 単第0 -0027　表
上層路盤(車道・路肩部) t=10cm	563	m2			Y1A01110603レベル4

本工事費　内訳表

費目・工種・施工名称など	数量	単位	単価	金額	備考
上層路盤(車道・路肩部) RM-30 全仕上り厚100mm 1層施工	563	m2			SPK23040234 00 単第0 -0028 表
下層路盤(車道・路肩部) t=10cm	686	m2			Y1A01110601レベル4
下層路盤(車道・路肩部) 全仕上り厚100mm 1層施工 RC-30	686	m2			SPK23040232 00 単第0 -0029 表
付属物設置工	1	式			Y1A0308 レベル2
嵩上コンクリート工	1	式			Y1A010603 レベル3
嵩上コンクリート	101	m			Y1A01060301レベル4
コンクリート 小型構造物 18-8-40BB 人力打設	4	m3			SPK23040154 00 単第0 -0020 表
型枠 一般型枠 小型構造物	27	m2			SPK23040156 00 単第0 -0021 表
構造物撤去工	1	式			Y1E0112 レベル2

本工事費　内訳表

費目・工種・施工名称など	数量	単位	単価	金額	備考
構造物取壊し工	1	式			Y1E011206　レベル3
コンクリート構造物取壊し 機械施工	42	m3			Y1E01120601レベル4
構造物とりこわし工(無筋構造物) 機械施工	42	m3			SDT00031　00 単第0 -0030　表
舗装版破砕 アスファルト舗装版	700	m2			Y1E01120603レベル4
舗装版破砕 アスファルト舗装版 障害無し 舗装版厚15cm以下	700	m2			SPK23040305 00 単第0 -0031　表
運搬処理工	1	式			Y1E011216　レベル3
殻運搬 Co殻（無筋）	42	m3			Y1E01121601レベル4
殻運搬 Co(無筋)構造物とりこわし DID区間無し 運搬距離5.7km以下(3.3km超)	42	m3			SPK23040152 00 単第0 -0032　表
殻処分 Co殻（無筋）	42	m3			Y1E01121602レベル4

本工事費　内訳表

費目・工種・施工名称など	数量	単位	単価	金額	備考
【直接工事費に含まれる処分費等】 「処分費等」の取扱いによる					#0041
受入費 Co殻（無筋）	100	t			F000000200　00
殻運搬 As殻	28	m3			Y1E01121601レベル4
殻運搬 舗装版破砕 DID区間無し 運搬距離6.5km以下(3.5km超)	28	m3			SPK23040152 00 単第0 -0033　表
殻処分 As殻	28	m3			Y1E01121602レベル4
【直接工事費に含まれる処分費等】 「処分費等」の取扱いによる					#0041
受入費 As殻	66	t			F000000300　00
仮設工	1	式			Y1E0115　　レベル2
足場工	1	式			Y1A041201　レベル3

本工事費　内訳表

費目・工種・施工名称など	数量	単位	単価	金額	備考
足場 安全ネット無	80	掛m2			Y1A01070904レベル4
手摺先行型枠組・単管・単管傾斜足場 単管傾斜足場	80	掛m2			S0380　00 単第0 -0034　表
交通管理工	1	式			Y1E011521　レベル3
交通誘導警備員	60	人			Y1E01152101レベル4
交通誘導警備員B	60	人			R0369　00
＊＊直接工事費＊＊ #0020計=支給品等(材料),無償貸付					
共通仮設費率分					Z0019
計算情報…… 対象額…… 率……					
＊＊共通仮設費計＊＊					

本工事費　内訳表

費目・工種・施工名称など	数量	単位	単価	金額	備考
＊＊純工事費＊＊					
現場管理費 計算情報…… 対象額…… 率……					
＊＊工事原価＊＊					
一般管理費率分 計算情報…… 対象額…… 率……					前払補正率…
契約保証費 計算情報…… 対象額…… 率……					当初請対額 当初対象額
一般管理費計					
＊＊工事価格＊＊					
＊＊消費税相当額＊＊ 計算情報…… 対象額…… 率……					
＊＊工事費計＊＊					

本工事費　内訳表

費目・工種・施工名称など	数量	単位	単価	金額	備考
＊＊契約保証費計＊＊					

施工単価表

掘削　　SPK23040001　　単第0 -0001　表

土砂 片切掘削　　1　m3　当り

機械構成比:　10.59%　労務構成比:　83.71%　材料構成比:　5.70%　市場単価構成比:　0.00%　標準単価：　1,176.70000

代表機労材規格(積算地区)	構成比	単価(積算地区)	代表機労材規格(東京地区)	単価(東京地区)	備考
バックホウ(クローラ型) 標準型・超低騒音型・排3 山積0.8/平積0.6m3	10.59%		バックホウ(クローラ型) 標準型・超低騒音型・排3 山積0.8/平積0.6m3		MTPC00128 MTPT00128
普通作業員	73.93%		普通作業員		RTPC00002 RTPT00002
運転手(特殊)	9.78%		運転手(特殊)		RTPC00006 RTPT00006
軽油 パトロール給油,2～4KL積載車給油	5.70%		軽油パトロール給油		TTPC00013 TTPT00013
積算単価			積算単価		EP001
A=1　土砂			B=2　片切掘削		

施工単価表

路床盛土　SPK23040005　単第0 -0002　表

施工幅員2.5m未満　1　m3　当り

機械構成比: 0.86%　労務構成比: 98.84%　材料構成比: 0.30%　市場単価構成比: 0.00%　標準単価: 6,020.30000

代表機労材規格(積算地区)	構成比	単価(積算地区)	代表機労材規格(東京地区)	単価(東京地区)	備考
<賃>振動ローラ(ハンドガイド式) 質量0.8～1.1t	0.86%		振動ローラ(舗装用) [ハンドガイド式] 質量0.8～1.1t		KTPC00008 KTPT00008
普通作業員	88.92%		普通作業員		RTPC00002 RTPT00002
特殊作業員	9.92%		特殊作業員		RTPC00001 RTPT00001
軽油 パトロール給油,2～4KL積載車給油	0.30%		軽油パトロール給油		TTPC00013 TTPT00013
積算単価			積算単価		EP001
A=1　施工幅員2.5m未満					

施工単価表

法面整形　SPK23040025　単第0 -0003　表

切土部　現場制約無し　レキ質土,砂及び砂質土,粘性土　1　m2　当り

機械構成比:　10.32%　労務構成比:　79.09%　材料構成比:　10.59%　市場単価構成比:　0.00%　標準単価：　823.01000

代表機労材規格(積算地区)	構成比	単価(積算地区)	代表機労材規格(東京地区)	単価(東京地区)	備考
<賃>バックホウ(クローラ型) 山積0.8m3(平積0.6) 排出ガス対策型(第1,2,3次基準値)低騒音	10.32%		バックホウ クローラ型 山積0.8m3(平積0.6m3)		KTPC00018 KTPT00018
普通作業員	37.96%		普通作業員		RTPC00002 RTPT00002
運転手(特殊)	21.82%		運転手(特殊)		RTPC00006 RTPT00006
土木一般世話役	19.31%		土木一般世話役		RTPC00009 RTPT00009
軽油 パトロール給油,2～4KL積載車給油	10.59%		軽油パトロール給油		TTPC00013 TTPT00013
積算単価			積算単価		EP001
A=2　切土部 D=2　レキ質土,砂及び砂質土,粘性土			C=2　現場制約無し E=1　-(全ての費用)		

施工単価表

土砂等運搬　SPK23040002　単第0 -0004　表

標準 土砂(岩塊・玉石混り土含む)　DID区間無し 距離7.5km以下(6.0km超)　1　m3　当り

機械構成比: 46.25%　労務構成比: 38.07%　材料構成比: 15.68%　市場単価構成比: 0.00%　標準単価: 1,496.40000

代表機労材規格(積算地区)	構成比	単価(積算地区)	代表機労材規格(東京地区)	単価(東京地区)	備考
ダンプトラック[オンロード・ディーゼル] 10t積級 (タイヤ損耗費及び補修費(良好)を含む)	46.25%		ダンプトラック[オンロード・ディーゼル] 10t積級 (タイヤ損耗費及び補修費(良好)を含む)		MTPC00018T1 MTPT00018T1
運転手(一般)	38.07%		運転手(一般)		RTPC00007 RTPT00007
軽油 パトロール給油,2～4KL積載車給油	15.68%		軽油パトロール給油		TTPC00013 TTPT00013
積算単価			積算単価		EP001
A=1　標準 C=1　土砂(岩塊・玉石混り土含む) E=23　距離7.5km以下(6.0km超)			B=3　バックホウ山積0.45m3(平積0.35m3) D=1　DID区間無し		

施工単価表

重力式擁壁　SPK23040070　単第0 -0005　表

擁壁平均高さ1m超2m未満　基礎砕石有り 均しCo無し　1　m3　当り

機械構成比: 1.80%　労務構成比: 65.54%　材料構成比: 32.66%　市場単価構成比: 0.00%　標準単価: 47,535.00000

代表機労材規格(積算地区)	構成比	単価(積算地区)	代表機労材規格(東京地区)	単価(東京地区)	備考
コンクリートポンプ車 トラック架装・ブーム式 圧送能力90～110m3/h	1.33%		コンクリートポンプ車 トラック架装・ブーム式 圧送能力90～110m3/h		MTPC00050 MTPT00050
その他(機械)			その他(機械)		EK009
普通作業員	24.92%		普通作業員		RTPC00002 RTPT00002
型わく工	16.22%		型わく工		RTPC00010 RTPT00010
土木一般世話役	5.57%		土木一般世話役		RTPC00009 RTPT00009
特殊作業員	1.08%		特殊作業員		RTPC00001 RTPT00001
その他(労務)			その他(労務)		ER009
レディーミクストコンクリート指定品 呼び強度18,スランプ8,粗骨材40 W/C(60%),種別(高炉)	32.38%		生コンクリート 高炉 18-8-25(20) W/C 60%		TTPCD0010 TTPT00003
軽油 パトロール給油,2～4KL積載車給油	0.21%		軽油パトロール給油		TTPC00013 TTPT00013

施工単価表

重力式擁壁　SPK23040070　単第0 -0005　表

擁壁平均高さ1m超2m未満　基礎砕石有り 均しCo無し　1　m3　当り

機械構成比: 1.80%　労務構成比: 65.54%　材料構成比: 32.66%　市場単価構成比: 0.00%　標準単価: 47,535.00000

代表機労材規格(積算地区)	構成比	単価(積算地区)	代表機労材規格(東京地区)	単価(東京地区)	備考
その他(材料)			その他(材料)		EZ009
積算単価			積算単価		E9999
A=1 擁壁平均高さ1m超2m未満 D=2 基礎砕石有り F=1 一般養生 H=1 -			B=2 18-8-40BB E=1 均しCo無し G=1 圧送管延長距離無し		

施工単価表

現場打基礎コンクリート　SPK23040049　単第0 -0006　表

18-8-40BB　基礎砕石有り　1　m3　当り

機械構成比: 2.44%　労務構成比: 69.93%　材料構成比: 27.63%　市場単価構成比: 0.00%　標準単価: 69,862.00000

代表機労材規格(積算地区)	構成比	単価(積算地区)	代表機労材規格(東京地区)	単価(東京地区)	備考
<賃>バックホウ(クローラ型クレーン機能付) 山積0.8m3(平積0.6)吊能力2.9t 排1～3,2011,2014	1.72%		バックホウ [クローラ型クレーン付] 排ガス型(第2次)山積0.8m3吊2.9t		KTPC00006 KTPT00006
<賃>バックホウ(クローラ型) 山積0.8m3(平積0.6) 排出ガス対策型(第1,2,3次基準値)低騒音	0.72%		バックホウ クローラ型 山積0.8m3(平積0.6m3)		KTPC00018 KTPT00018
普通作業員	19.26%		普通作業員		RTPC00002 RTPT00002
型わく工	18.65%		型わく工		RTPC00010 RTPT00010
特殊作業員	10.81%		特殊作業員		RTPC00001 RTPT00001
土木一般世話役	10.22%		土木一般世話役		RTPC00009 RTPT00009
その他(労務)			その他(労務)		ER009
レディーミクストコンクリート指定品 呼び強度18,スランプ8,粗骨材40 W/C(60%),種別(高炉)	22.66%		生コンクリート 高炉 18-8-25(20) W/C 60%		TTPCD0010 TTPT00003
軽油 パトロール給油,2～4KL積載車給油	1.67%		軽油パトロール給油		TTPC00013 TTPT00013

施工単価表

現場打基礎コンクリート　SPK23040049　単第0 -0006　表

18-8-40BB　基礎砕石有り　1　m3　当り

機械構成比: 2.44%　労務構成比: 69.93%　材料構成比: 27.63%　市場単価構成比: 0.00%　標準単価: 69,862.00000

代表機労材規格(積算地区)	構成比	単価(積算地区)	代表機労材規格(東京地区)	単価(東京地区)	備考
その他(材料)			その他(材料)		EZ009
積算単価			積算単価		E9999
A=2　18-8-40BB D=1　一般養生・特殊養生(練炭)			C=1　基礎砕石有り E=1　-		

施工単価表

コンクリートブロック積工(練積)　SDT00039　単第0 -0007　表

滑面ブロック　18-8-40BB　1　m2　当り

名称・規格など	数量	単位	単価	金額	備考
昼間_ブロック積工【手間のみ】 時間的制約なし	1.000	m2			
コンクリート積みブロック-滑面-<JISA5371> 280×420×350,参考質量41.2kg以上 8.5個/m2	8.500	個			
レディーミクストコンクリート指定品 呼び強度18,スランプ8,粗骨材40 W/C(60%),種別(高炉)	0.246	m3			
レディーミクストコンクリート指定品 呼び強度18,スランプ8,粗骨材40 W/C(60%),種別(高炉)	0.224	m3			
諸雑費	1	式			
＊＊＊　単位当たり　＊＊＊	1	m2			
A=1　昼間施工 C=1　18-8-40BB F=1　18-8-40BB			B=1　- E=1　- H=0.2　裏込コンクリートの厚さ(m)		
I=1　滑面ブロック L=1　時間的制約なし			K=8.5　ブロックm2当り使用量(個/m2)		

施工単価表

胴込・裏込材(砕石)　SPK23040045　単第0 -0008　表

間知・平・連節・緑化ブロック　RC-40　1　m3　当り

機械構成比:　10.09%　労務構成比:　65.00%　材料構成比:　24.91%　市場単価構成比:　0.00%　標準単価:　6,631.00000

代表機労材規格(積算地区)	構成比	単価(積算地区)	代表機労材規格(東京地区)	単価(東京地区)	備考
<賃>バックホウ(クローラ型クレーン機能付) 山積0.8m3(平積0.6)吊能力2.9t 排1～3,2011,2014	10.09%		バックホウ [クローラ型クレーン付] 排ガス型(第2次)山積0.8m3吊2.9t		KTPC00006 KTPT00006
普通作業員	33.66%		普通作業員		RTPC00002 RTPT00002
特殊作業員	19.37%		特殊作業員		RTPC00001 RTPT00001
運転手(特殊)	11.44%		運転手(特殊)		RTPC00006 RTPT00006
その他(労務)			その他(労務)		ER009
再生クラッシャラン 40～0mm	20.44%		再生クラッシャーラン RC-40		TTPC00008 TTPT00008
軽油 パトロール給油,2～4KL積載車給油	4.47%		軽油パトロール給油		TTPC00013 TTPT00013
積算単価			積算単価		EP001
A=1　間知・平・連節・緑化ブロック			B=1　RC-40		

施工単価表

胴込・裏込材(砕石)　SPK23040045　単第0 -0008　表

間知・平・連節・緑化ブロック　RC-40　1　m3　当り

機械構成比:　10.09%　労務構成比:　65.00%　材料構成比:　24.91%　市場単価構成比:　0.00%　標準単価：　6,631.00000

代表機労材規格(積算地区)	構成比	単価(積算地区)	代表機労材規格(東京地区)	単価(東京地区)	備考

施工単価表

ボックスカルバート　SPK23040091　単第0 -0009　表

据付 0＜B≦1.25_0＜H≦1.25　ボックスカルバート(各種)　1　m　当り

機械構成比: 6.29%　労務構成比: 26.08%　材料構成比: 67.63%　市場単価構成比: 0.00%　標準単価: 59,461.00000

代表機労材規格(積算地区)	構成比	単価(積算地区)	代表機労材規格(東京地区)	単価(東京地区)	備考
<作>ラフテレーンクレーン(油圧伸縮ジブ型) 25t吊,オペレータ付 排1～3,2011,2014	2.82%		ラフテレーンクレーン [油圧伸縮ジブ型]25t吊		KTPC00014 KTPT00014
その他(機械)			その他(機械)		EK009
普通作業員	6.00%		普通作業員		RTPC00002 RTPT00002
特殊作業員	3.02%		特殊作業員		RTPC00001 RTPT00001
土木一般世話役	2.67%		土木一般世話役		RTPC00009 RTPT00009
その他(労務)			その他(労務)		ER009
ボックスカルバート	67.63%		ボックスカルバート RC B600×H600×L2000 T-25 土被り0.5～3.0m		F0000000001 TTPT00158
積算単価			積算単価		EP001
A=1 据付 C=1 0＜B≦1.25_0＜H≦1.25 E=1 【F】RCボックスカルバート(個) G=2 PC鋼材による縦締め有り			B=3 2.0m/個 D=45 ボックスカルバート(各種) F=1 基礎砕石+均しコンクリート H=1 -(全ての費用)		

施工単価表

ボックスカルバート　SPK23040091　単第0 -0009　表

据付 0＜B≦1.25_0＜H≦1.25　ボックスカルバート(各種)　1　m　当り

機械構成比: 6.29%　労務構成比: 26.08%　材料構成比: 67.63%　市場単価構成比: 0.00%　標準単価： 59,461.00000

代表機労材規格(積算地区)	構成比	単価(積算地区)	代表機労材規格(東京地区)	単価(東京地区)	備考

施工単価表

床掘り　SPK23040015　単第0 -0010　表

土砂 標準　無し 障害無し　1　m3　当り

機械構成比: 24.08%　労務構成比: 50.56%　材料構成比: 25.36%　市場単価構成比: 0.00%　標準単価: 227.74000

代表機労材規格(積算地区)	構成比	単価(積算地区)	代表機労材規格(東京地区)	単価(東京地区)	備考
<賃>バックホウ(クローラ型) 山積0.8m3(平積0.6) 排出ガス対策型(第1,2,3次基準値)低騒音	24.08%		バックホウ クローラ型 山積0.8m3(平積0.6m3)		KTPC00018 KTPT00018
運転手(特殊)	50.56%		運転手(特殊)		RTPC00006 RTPT00006
軽油 パトロール給油,2～4KL積載車給油	25.36%		軽油パトロール給油		TTPC00013 TTPT00013
積算単価			積算単価		EP001
A=1 土砂 C=1 無し E=1 -(全ての費用)			B=1 標準 D=1 障害無し		

施工単価表

埋戻し　SPK23040020　単第0 -0011　表

最大埋戻幅1m未満　1　m3　当り

機械構成比:　6.01%　労務構成比:　90.52%　材料構成比:　3.47%　市場単価構成比:　0.00%　標準単価:　2,845.10000

代表機労材規格(積算地区)	構成比	単価(積算地区)	代表機労材規格(東京地区)	単価(東京地区)	備考
バックホウ(クローラ型) 標準型・排1 山積0.45/平積0.35m3	5.33%		バックホウ(クローラ型) 標準型・排1 山積0.45/平積0.35m3		MTPC00010 MTPT00010
<賃>タンパ(ランマ) 質量60～80kg	0.68%		タンパ及びランマ 質量60～80kg		KTPC00020 KTPT00020
普通作業員	54.90%		普通作業員		RTPC00002 RTPT00002
特殊作業員	27.09%		特殊作業員		RTPC00001 RTPT00001
運転手(特殊)	8.53%		運転手(特殊)		RTPC00006 RTPT00006
軽油 パトロール給油,2～4KL積載車給油	2.50%		軽油パトロール給油		TTPC00013 TTPT00013
ガソリン,レギュラー スタンド渡し,スタンド給油	0.97%		ガソリンレギュラースタンド		TTPC00014 TTPT00014
積算単価			積算単価		EP001
A=4　最大埋戻幅1m未満			D=1　-(全ての費用)		

施工単価表

埋戻し　　SPK23040020　　単第0 -0011　表

最大埋戻幅1m未満　　1　m3　当り

機械構成比:　6.01%　労務構成比:　90.52%　材料構成比:　3.47%　市場単価構成比:　0.00%　標準単価：　2,845.10000

代表機労材規格(積算地区)	構成比	単価(積算地区)	代表機労材規格(東京地区)	単価(東京地区)	備考

施工単価表

基面整正　　SPK23040017　　単第0 -0012　表

1　m2　当り

機械構成比:　0.00%　労務構成比:　100.00%　材料構成比:　0.00%　市場単価構成比:　0.00%　標準単価：　446.00000

代表機労材規格(積算地区)	構成比	単価(積算地区)	代表機労材規格(東京地区)	単価(東京地区)	備考
普通作業員	100.00%		普通作業員		RTPC00002 RTPT00002
積算単価			積算単価		EP001

施工単価表

U型側溝　　SDT00013　　単第0 -0013　表

落ちふた式U形側溝(JIS_A_5372)3種　　300C[300×500×2000]　　1　m　当り

名称・規格など	数量	単位	単価	金額	備考
昼間_U型側溝【手間のみ】 L=2000_1000kg/個以下 時間的制約なし	1.000	m			
落ちふた式U形側溝(JISA5372)3種300C 300*500*2,000 参考質量585kg	0.500	本			
再生クラッシャラン 40～0mm	0.053	m3			
諸雑費	1	式			
＊＊＊　単位当たり　＊＊＊	1	m			
A=1　昼間施工 C=14　300C[300×500×2000] I=1　-			B=3　落ちふた式U形側溝(JIS_A_5372)3種 G=1　時間的制約なし J=1　-		
K=2　RC-40			M=1　-		

施工単価表

U型側溝　　SDT00013　　単第0 -0014　表

落ちふた式U形側溝(JIS_A_5372)3種　　300A[300×300×2000]　　1　m　当り

名称・規格など	数量	単位	単価	金額	備考
昼間_U型側溝【手間のみ】 L=2000_1000kg/個以下 時間的制約なし	1.000	m			
落ちふた式U形側溝(JISA5372)3種300A 300*300*2,000 参考質量419kg	0.500	本			
再生クラッシャラン 40～0mm	0.055	m3			
諸雑費	1	式			
＊＊＊　単位当たり　＊＊＊	1	m			
A=1　昼間施工 C=12　300A[300×300×2000] I=1　-			B=3　落ちふた式U形側溝(JIS_A_5372)3種 G=1　時間的制約なし J=1　-		
K=2　RC-40			M=1　-		

施工単価表

プレキャストL形側溝　SPK23040098　単第0 -0015　表

据付 基礎砕石有り　300 鉄筋コンクリートL形(500×155×600)　1　m　当り

機械構成比: 5.73%　労務構成比: 61.91%　材料構成比: 32.36%　市場単価構成比: 0.00%　標準単価: 7,674.90000

代表機労材規格(積算地区)	構成比	単価(積算地区)	代表機労材規格(東京地区)	単価(東京地区)	備考
バックホウ(クローラ型) 標準型・クレーン機能付き・排1 山積0.45/平積0.35m3,吊能力2.9t	4.28%		バックホウ(クローラ型) 標準型・クレーン機能付き・排1 山積0.45/平積0.35m3,吊能力2.9t		MTPC00063 MTPT00063
その他(機械)			その他(機械)		EK009
普通作業員	26.20%		普通作業員		RTPC00002 RTPT00002
土木一般世話役	10.35%		土木一般世話役		RTPC00009 RTPT00009
運転手(特殊)	6.32%		運転手(特殊)		RTPC00006 RTPT00006
特殊作業員	3.34%		特殊作業員		RTPC00001 RTPT00001
その他(労務)			その他(労務)		ER009
鉄筋コンクリートL形(JISA5372)300 500×155×600 参考質量65kg	29.88%		鉄筋コンクリートL形(JISA5372)300 500×155×600 参考質量65kg		TTPC00101 TTPT00101
軽油 パトロール給油,2～4KL積載車給油	1.85%		軽油パトロール給油		TTPC00013 TTPT00013

施工単価表

プレキャストL形側溝　SPK23040098　単第0 -0015　表

据付 基礎砕石有り　300 鉄筋コンクリートL形(500×155×600)　1　m　当り

機械構成比: 5.73%　労務構成比: 61.91%　材料構成比: 32.36%　市場単価構成比: 0.00%　標準単価: 7,674.90000

代表機労材規格(積算地区)	構成比	単価(積算地区)	代表機労材規格(東京地区)	単価(東京地区)	備考
その他(材料)			その他(材料)		EZ009
積算単価			積算単価		EP001
A=1 据付 C=5 300 鉄筋コンクリートL形(500×155×600)			B=1 基礎砕石有り E=1 -(全ての費用)		

施工単価表

コンクリート　SPK23040154　単第0 -0016　表

無筋・鉄筋構造物 18-8-40BB　人力打設　1　m3　当り

機械構成比: 0.00%　労務構成比: 31.93%　材料構成比: 68.07%　市場単価構成比: 0.00%　標準単価: 24,215.00000

代表機労材規格(積算地区)	構成比	単価(積算地区)	代表機労材規格(東京地区)	単価(東京地区)	備考
普通作業員	14.27%		普通作業員		RTPC00002 RTPT00002
特殊作業員	8.38%		特殊作業員		RTPC00001 RTPT00001
土木一般世話役	7.11%		土木一般世話役		RTPC00009 RTPT00009
その他(労務)			その他(労務)		ER009
レディーミクストコンクリート指定品 呼び強度18,スランプ8,粗骨材40 W/C(60%),種別(高炉)	68.07%		生コンクリート 高炉 24-12-25(20) W/C 55%		TTPCD0010 TTPT00343
積算単価			積算単価		E9999
A=1 無筋・鉄筋構造物 C=2 18-8-40BB H=2 現場内小運搬無し K=1 -(全ての費用)			B=3 人力打設 F=2 一般養生 J=1 -		

施工単価表

蓋版　SDT00017　単第0 -0017　表

落ちふた式U形側溝(JIS_A_5372)3種ふた　300[412×95×500]　1　枚　当り

名称・規格など	数量	単位	単価	金額	備考
昼間_蓋版【手間のみ】 コンクリート・鋼製_40を超え170kg/枚以下 時間的制約なし	1.000	枚			
落ちふた式U形側溝(JISA5372)3種ふた300 412*95*500 参考質量45kg	1.000	枚			
諸雑費	1	式			
＊＊＊　単位当たり　＊＊＊	1	枚			
A=1　昼間施工 C=20　300[412×95×500] G=1　-			B=4　落ちふた式U形側溝(JIS_A_5372)3種ふた F=1　時間的制約なし		

施工単価表

鉄筋コンクリート台付管　SPK23040097　単第0 -0018　表

据付 管径300㎜　台付鉄筋コンクリート管(重圧管)　1　m　当り

機械構成比: 6.07%　労務構成比: 26.74%　材料構成比: 67.19%　市場単価構成比: 0.00%　標準単価: 11,625.00000

代表機労材規格(積算地区)	構成比	単価(積算地区)	代表機労材規格(東京地区)	単価(東京地区)	備考
バックホウ(クローラ型) 標準型・クレーン機能付き・排1 山積0.45/平積0.35m3,吊能力2.9t	4.94%		バックホウ(クローラ型) 標準型・クレーン機能付き・排1 山積0.45/平積0.35m3,吊能力2.9t		MTPC00063 MTPT00063
その他(機械)			その他(機械)		EK009
普通作業員	7.67%		普通作業員		RTPC00002 RTPT00002
運転手(特殊)	7.31%		運転手(特殊)		RTPC00006 RTPT00006
土木一般世話役	4.55%		土木一般世話役		RTPC00009 RTPT00009
特殊作業員	2.21%		特殊作業員		RTPC00001 RTPT00001
その他(労務)			その他(労務)		ER009
重圧管 内径300 質量380kg	64.56%		鉄筋コンクリート台付管(バイコン台付管) 管径300㎜×長さ2,000㎜		TTPCD0411 TTPT00134
軽油 パトロール給油,2～4KL積載車給油	2.14%		軽油パトロール給油		TTPC00013 TTPT00013

施工単価表

鉄筋コンクリート台付管　SPK23040097　単第0 -0018　表

据付 管径300㎜　台付鉄筋コンクリート管(重圧管)　1　m　当り

機械構成比: 6.07%　労務構成比: 26.74%　材料構成比: 67.19%　市場単価構成比: 0.00%　標準単価: 11,625.00000

代表機労材規格(積算地区)	構成比	単価(積算地区)	代表機労材規格(東京地区)	単価(東京地区)	備考
その他(材料)			その他(材料)		EZ009
積算単価			積算単価		EP001
A=1 据付 C=2 台付鉄筋コンクリート管(重圧管)			B=3 管径300㎜ E=1 -(全ての費用)		

施工単価表

12号集水枡　　V000000100　　単第0 -0019　表

1　基　当り

名称・規格など	数量	単位	単価	金額	備考
コンクリート 小型構造物 18-8-40BB 人力打設	0.190	m3			単第0-0020　表
型枠 一般型枠 小型構造物	2.480	m2			単第0-0021　表
基礎砕石 砕石の厚さ12.5cmを超え17.5cm以下 RC-40	0.248	m2			単第0-0022　表
蓋版 鋼製グレーチング-ノンスリップますぶた 落込式細目(鎖付),500×500,T-25	1	枚			単第0-0023　表
＊＊＊　単位当たり　＊＊＊	1	基			

施工単価表

コンクリート　SPK23040154　単第0 -0020　表

小型構造物 18-8-40BB　人力打設　1　m3　当り

機械構成比: 0.00%　労務構成比: 44.86%　材料構成比: 55.14%　市場単価構成比: 0.00%　標準単価: 29,616.00000

代表機労材規格(積算地区)	構成比	単価(積算地区)	代表機労材規格(東京地区)	単価(東京地区)	備考
普通作業員	24.24%		普通作業員		RTPC00002 RTPT00002
土木一般世話役	9.75%		土木一般世話役		RTPC00009 RTPT00009
特殊作業員	8.67%		特殊作業員		RTPC00001 RTPT00001
その他(労務)			その他(労務)		ER009
レディーミクストコンクリート指定品 呼び強度18,スランプ8,粗骨材40 W/C(60%),種別(高炉)	55.14%		生コンクリート 高炉 24-12-25(20) W/C 55%		TTPCD0010 TTPT00343
積算単価			積算単価		E9999
A=2 小型構造物 C=2 18-8-40BB H=2 現場内小運搬無し K=1 -(全ての費用)			B=3 人力打設 F=2 一般養生 J=1 -		

施工単価表

型枠　SPK23040156　単第0 -0021　表

一般型枠　小型構造物　1　m2　当り

機械構成比: 0.00%　労務構成比: 100.00%　材料構成比: 0.00%　市場単価構成比: 0.00%　標準単価: 8,042.90000

代表機労材規格(積算地区)	構成比	単価(積算地区)	代表機労材規格(東京地区)	単価(東京地区)	備考
型わく工	44.66%		型わく工		RTPC00010 RTPT00010
普通作業員	30.77%		普通作業員		RTPC00002 RTPT00002
土木一般世話役	11.53%		土木一般世話役		RTPC00009 RTPT00009
その他(労務)			その他(労務)		ER009
積算単価			積算単価		EP001
A=1　一般型枠 C=1　-(全ての費用)			B=2　小型構造物		

施工単価表

基礎砕石　SPK23040034　単第0 -0022　表

砕石の厚さ12.5cmを超え17.5cm以下　RC-40　1　m2　当り

機械構成比:　5.53%　労務構成比:　71.60%　材料構成比:　22.87%　市場単価構成比:　0.00%　標準単価：　1,217.70000

代表機労材規格(積算地区)	構成比	単価(積算地区)	代表機労材規格(東京地区)	単価(東京地区)	備考
<賃>バックホウ(クローラ型) 山積0.8m3(平積0.6) 排出ガス対策型(第1,2,3次基準値)低騒音	5.50%		バックホウ クローラ型 山積0.8m3(平積0.6m3)		KTPC00018 KTPT00018
その他(機械)			その他(機械)		EK009
普通作業員	34.31%		普通作業員		RTPC00002 RTPT00002
特殊作業員	14.98%		特殊作業員		RTPC00001 RTPT00001
運転手(特殊)	13.40%		運転手(特殊)		RTPC00006 RTPT00006
土木一般世話役	8.42%		土木一般世話役		RTPC00009 RTPT00009
その他(労務)			その他(労務)		ER009
再生クラッシャラン 40～0mm	17.73%		再生クラッシャーラン RC-40		TTPC00008 TTPT00008
軽油 パトロール給油,2～4KL積載車給油	5.11%		軽油パトロール給油		TTPC00013 TTPT00013

施工単価表

基礎砕石　SPK23040034　単第0 -0022　表

砕石の厚さ12.5cmを超え17.5cm以下　RC-40　1　m2　当り

機械構成比:　5.53%　労務構成比:　71.60%　材料構成比:　22.87%　市場単価構成比:　0.00%　標準単価：　1,217.70000

代表機労材規格(積算地区)	構成比	単価(積算地区)	代表機労材規格(東京地区)	単価(東京地区)	備考
その他(材料)			その他(材料)		EZ009
積算単価			積算単価		EP001
A=3　砕石の厚さ12.5cmを超え17.5cm以下 D=1　-(全ての費用)			B=1　RC-40		

施工単価表

蓋版　SDT00017　単第0 -0023　表

鋼製グレーチング-ノンスリップますぶた　落込式細目(鎖付),500×500,T-25　1　枚　当り

名称・規格など	数量	単位	単価	金額	備考
昼間_蓋版【手間のみ】 コンクリート・鋼製_40を超え170kg/枚以下 時間的制約なし	1.000	枚			
鋼製グレーチング-ノンスリップますぶた- 落込式細目(鎖付),500×500,T-25 参考質量65.1kg	1.000	組			
諸雑費	1	式			
＊＊＊　単位当たり　＊＊＊	1	枚			
A=1　昼間施工 C=67　落込式細目(鎖付),500×500,T-25 G=1　-			B=8　鋼製グレーチング-ノンスリップますぶた F=1　時間的制約なし		

施工単価表

11号集水桝　　V000000200　　単第0 -0024　表

1　基　当り

名称・規格など	数量	単位	単価	金額	備考
現場打ち集水桝・街渠桝(本体) 18-8-40BB 0.34m3を超え0.36m3以下	1	箇所			単第0-0025　表
蓋版 鋼製グレーチング-ノンスリップますぶた 落込式細目(鎖付),500×500,T-25	1	枚			単第0-0023　表
＊＊＊　単位当たり　＊＊＊	1	基			

施工単価表

現場打ち集水桝・街渠桝(本体)　SPK23040105　単第0 -0025　表

18-8-40BB　0.34m3を超え0.36m3以下　1　箇所　当り

機械構成比:　0.09%　労務構成比:　88.60%　材料構成比:　11.31%　市場単価構成比:　0.00%　標準単価:　50,227.00000

代表機労材規格(積算地区)	構成比	単価(積算地区)	代表機労材規格(東京地区)	単価(東京地区)	備考
<賃>バックホウ(クローラ型) 山積0.8m3(平積0.6) 排出ガス対策型(第1,2,3次基準値)低騒音	0.09%		バックホウ クローラ型 山積0.8m3(平積0.6m3)		KTPC00018 KTPT00018
型わく工	34.90%		型わく工		RTPC00010 RTPT00010
普通作業員	29.62%		普通作業員		RTPC00002 RTPT00002
土木一般世話役	11.16%		土木一般世話役		RTPC00009 RTPT00009
特殊作業員	2.05%		特殊作業員		RTPC00001 RTPT00001
その他(労務)			その他(労務)		ER009
レディーミクストコンクリート指定品 呼び強度18,スランプ8,粗骨材40 W/C(60%),種別(高炉)	10.93%		生コンクリート 高炉 18-8-25(20) W/C 60%		TTPCD0010 TTPT00003
軽油 パトロール給油,2～4KL積載車給油	0.08%		軽油パトロール給油		TTPC00013 TTPT00013
その他(材料)			その他(材料)		EZ009

施工単価表

現場打ち集水桝・街渠桝(本体)　SPK23040105　単第0 -0025　表

18-8-40BB　0.34m3を超え0.36m3以下　1　箇所　当り

機械構成比: 0.09%　労務構成比: 88.60%　材料構成比: 11.31%　市場単価構成比: 0.00%　標準単価: 50,227.00000

代表機労材規格(積算地区)	構成比	単価(積算地区)	代表機労材規格(東京地区)	単価(東京地区)	備考
積算単価			積算単価		E9999
A=3　18-8-40BB D=2　人力打設 F=1　-			C=8　0.34m3を超え0.36m3以下 E=1　一般養生・特殊養生(練炭)		

施工単価表

コンクリート　SPK23040154　単第0 -0026　表

無筋・鉄筋構造物 18-8-40BB　バックホウ(クレーン機能付)打設　1　m3　当り

機械構成比: 4.32%　労務構成比: 37.95%　材料構成比: 57.73%　市場単価構成比: 0.00%　標準単価: 29,669.00000

代表機労材規格(積算地区)	構成比	単価(積算地区)	代表機労材規格(東京地区)	単価(東京地区)	備考
<賃>バックホウ(クローラ型クレーン機能付) 山積0.8m3(平積0.6)吊能力2.9t 排1～3,2011,2014	4.08%		バックホウ [クローラ型クレーン付] 排ガス型(第2次)山積0.8m3吊2.9t		KTPC00006 KTPT00006
その他(機械)			その他(機械)		EK009
特殊作業員	11.26%		特殊作業員		RTPC00001 RTPT00001
普通作業員	10.14%		普通作業員		RTPC00002 RTPT00002
土木一般世話役	7.41%		土木一般世話役		RTPC00009 RTPT00009
運転手(特殊)	6.90%		運転手(特殊)		RTPC00006 RTPT00006
その他(労務)			その他(労務)		ER009
レディーミクストコンクリート指定品 呼び強度18,スランプ8,粗骨材40 W/C(60%),種別(高炉)	55.58%		生コンクリート 高炉 24-12-25(20) W/C 55%		TTPCD0010 TTPT00343
軽油 パトロール給油,2～4KL積載車給油	2.03%		軽油パトロール給油		TTPC00013 TTPT00013

施工単価表

コンクリート　SPK23040154　単第0 -0026　表

無筋・鉄筋構造物 18-8-40BB　バックホウ(クレーン機能付)打設　1　m3　当り

機械構成比: 4.32%　労務構成比: 37.95%　材料構成比: 57.73%　市場単価構成比: 0.00%　標準単価: 29,669.00000

代表機労材規格(積算地区)	構成比	単価(積算地区)	代表機労材規格(東京地区)	単価(東京地区)	備考
その他(材料)			その他(材料)		EZ009
積算単価			積算単価		E9999
A=1 無筋・鉄筋構造物 C=2 18-8-40BB J=1 -			B=2 バックホウ(クレーン機能付)打設 F=2 一般養生 K=1 -(全ての費用)		

施工単価表

表層(車道・路肩部)　SPK23040241　単第0 -0027　表

平均幅員3.0m超　1層当り平均仕上厚50mm　1　m2　当り

機械構成比: 1.63%　労務構成比: 10.57%　材料構成比: 87.80%　市場単価構成比: 0.00%　標準単価: 1,536.20000

代表機労材規格(積算地区)	構成比	単価(積算地区)	代表機労材規格(東京地区)	単価(東京地区)	備考
<賃>アスファルトフィニッシャ(ホイール型) 舗装幅2.3～6.0m 排出ガス対策型(第1,2次基準値)低騒音	1.04%		アスファルトフィニッシャ [ホイール型] 舗装幅2.3～6.0m		KTPC00060 KTPT00060
<賃>タイヤローラ 質量8～20t 排出ガス対策型(第1,2次基準値)低騒音	0.16%		タイヤローラ 質量8～20t		KTPC00007 KTPT00007
<賃>ロードローラ(マカダム) 質量10～12t 排出ガス対策型(第1,2次基準値)	0.16%		ロードローラ [マカダム]質量10t～12t		KTPC00047 KTPT00047
その他(機械)			その他(機械)		EK009
普通作業員	3.78%		普通作業員		RTPC00002 RTPT00002
特殊作業員	2.17%		特殊作業員		RTPC00001 RTPT00001
運転手(特殊)	2.12%		運転手(特殊)		RTPC00006 RTPT00006
土木一般世話役	0.74%		土木一般世話役		RTPC00009 RTPT00009
その他(労務)			その他(労務)		ER009

施工単価表

表層(車道・路肩部)　SPK23040241　単第0 -0027　表

平均幅員3.0m超　1層当り平均仕上厚50mm　1　m2　当り

機械構成比:　1.63%　労務構成比:　10.57%　材料構成比:　87.80%　市場単価構成比:　0.00%　標準単価：　1,536.20000

代表機労材規格(積算地区)	構成比	単価(積算地区)	代表機労材規格(東京地区)	単価(東京地区)	備考
再生加熱アスファルト混合物 再生密粒度(20)	79.45%		密粒度As混合物(20) [標準数量]平均仕上り厚50mm		TTPCD0038 TTPT00284
アスファルト乳剤(JISK2208) アスファルト乳剤(浸透用) PK-3プライムコート用	7.66%		アスファルト乳剤(JISK2208) アスファルト乳剤(浸透用) PK-3プライムコート用		TTPC00026 TTPT00026
軽油 パトロール給油,2～4KL積載車給油	0.58%		軽油パトロール給油		TTPC00013 TTPT00013
その他(材料)			その他(材料)		EZ009
積算単価			積算単価		E9999
A=4　平均幅員3.0m超 C=6　再生密粒度アスファルト混合物(20) G=1　- I=1　-(全ての費用)			B=50　1層当り平均仕上り厚(mm) E=2　PK-3 H=1　-		
【アスファルト混合物単価】 1層当り平均仕上り厚(mm)/1000*(アスファルト混合物単価(円)+各種割増合計値) 1層当り平均仕上り厚(mm):50.000(mm)					

施工単価表

上層路盤(車道・路肩部)　SPK23040234　単第0 -0028　表

RM-30　全仕上り厚100mm 1層施工　1　m2　当り

機械構成比: 10.05%　労務構成比: 31.45%　材料構成比: 58.50%　市場単価構成比: 0.00%　標準単価: 555.97000

代表機労材規格(積算地区)	構成比	単価(積算地区)	代表機労材規格(東京地区)	単価(東京地区)	備考
モータグレーダ 土工用・排2 ブレード幅3.1m	4.02%		モータグレーダ 土工用・排2 ブレード幅3.1m		MTPC00134 MTPT00134
ロードローラ マカダム・排2 運転質量10t締固め幅2.1m	3.18%		ロードローラ マカダム・排2 運転質量10t締固め幅2.1m		MTPC00135 MTPT00135
<賃>タイヤローラ 質量8～20t 排出ガス対策型(第1,2次基準値)低騒音	1.04%		タイヤローラ 質量8～20t		KTPC00007 KTPT00007
その他(機械)			その他(機械)		EK009
運転手(特殊)	14.47%		運転手(特殊)		RTPC00006 RTPT00006
特殊作業員	5.08%		特殊作業員		RTPC00001 RTPT00001
普通作業員	4.81%		普通作業員		RTPC00002 RTPT00002
土木一般世話役	1.42%		土木一般世話役		RTPC00009 RTPT00009
その他(労務)			その他(労務)		ER009

施工単価表

上層路盤(車道・路肩部)　SPK23040234　単第0 -0028　表

RM-30　全仕上り厚100mm 1層施工　1　m2　当り

機械構成比: 10.05%　労務構成比: 31.45%　材料構成比: 58.50%　市場単価構成比: 0.00%　標準単価: 555.97000

代表機労材規格(積算地区)	構成比	単価(積算地区)	代表機労材規格(東京地区)	単価(東京地区)	備考
再生粒度調整砕石 30～0mm	54.88%		再生粒度調整砕石 RM-40 [標準数量]全仕上り厚150mm		TTPC00010 TTPT00357
軽油 パトロール給油,2～4KL積載車給油	2.97%		軽油パトロール給油		TTPC00013 TTPT00013
その他(材料)			その他(材料)		EZ009
積算単価			積算単価		E9999
A=5　RM-30 H=1　-(全ての費用)			E=100　全仕上り厚(mm)		
【路盤材単価】 全仕上り厚(mm)/1000*路盤材単価(円) 全仕上り厚(mm):100.000(mm)					

施工単価表

下層路盤(車道・路肩部)　SPK23040232　単第0 -0029　表

全仕上り厚100mm 1層施工　RC-30　1　m2　当り

機械構成比: 4.87%　労務構成比: 15.24%　材料構成比: 79.89%　市場単価構成比: 0.00%　標準単価: 1,146.50000

代表機労材規格(積算地区)	構成比	単価(積算地区)	代表機労材規格(東京地区)	単価(東京地区)	備考
モータグレーダ 土工用・排2 ブレード幅3.1m	1.95%		モータグレーダ 土工用・排2 ブレード幅3.1m		MTPC00134 MTPT00134
ロードローラ マカダム・排2 運転質量10t締固め幅2.1m	1.54%		ロードローラ マカダム・排2 運転質量10t締固め幅2.1m		MTPC00135 MTPT00135
<賃>タイヤローラ 質量8～20t 排出ガス対策型(第1,2次基準値)低騒音	0.50%		タイヤローラ 質量8～20t		KTPC00007 KTPT00007
その他(機械)			その他(機械)		EK009
運転手(特殊)	7.01%		運転手(特殊)		RTPC00006 RTPT00006
特殊作業員	2.46%		特殊作業員		RTPC00001 RTPT00001
普通作業員	2.33%		普通作業員		RTPC00002 RTPT00002
土木一般世話役	0.69%		土木一般世話役		RTPC00009 RTPT00009
その他(労務)			その他(労務)		ER009

施工単価表

下層路盤(車道・路肩部)　SPK23040232　単第0 -0029　表

全仕上り厚100mm 1層施工　RC-30　1　m2　当り

機械構成比: 4.87%　労務構成比: 15.24%　材料構成比: 79.89%　市場単価構成比: 0.00%　標準単価: 1,146.50000

代表機労材規格(積算地区)	構成比	単価(積算地区)	代表機労材規格(東京地区)	単価(東京地区)	備考
再生クラッシャラン 30～0mm	78.14%		クラッシャラン 40～0mm [標準数量]全仕上り厚150mm		TTPCD0018 TTPT00346
軽油 パトロール給油,2～4KL積載車給油	1.44%		軽油パトロール給油		TTPC00013 TTPT00013
その他(材料)			その他(材料)		EZ009
積算単価			積算単価		E9999
A=100　全仕上り厚(mm) D=1　-(全ての費用)			B=3　RC-30		
【路盤材単価】 全仕上り厚(mm)/1000*路盤材単価(円) 全仕上り厚(mm):100.000(mm)					

施工単価表

構造物とりこわし工(無筋構造物)　SDT00031　単第0 -0030　表

機械施工　1　m3　当り

名称・規格など	数量	単位	単価	金額	備考
昼間_無筋構造物【手間のみ】 機械施工 時間的制約なし	1.000	m3			
諸雑費	1	式			
＊＊＊　単位当たり　＊＊＊	1	m3			
A=1　昼間施工 C=1　-			B=1　機械施工 D=1　時間的制約なし		

施工単価表

舗装版破砕　SPK23040305　単第0 -0031　表

アスファルト舗装版　障害無し 舗装版厚15cm以下　1　m2　当り

機械構成比: 9.20%　労務構成比: 82.23%　材料構成比: 8.57%　市場単価構成比: 0.00%　標準単価: 176.64000

代表機労材規格(積算地区)	構成比	単価(積算地区)	代表機労材規格(東京地区)	単価(東京地区)	備考
<賃>バックホウ(クローラ型) 山積0.45m3(平積0.35) 排出ガス対策型(第1,2,3次基準値)低騒音	9.20%		バックホウ [クローラ型・排ガス対策型(第2次)] 山積0.45m3(平積0.35m3)		KTPC00004 KTPT00004
土木一般世話役	29.42%		土木一般世話役		RTPC00009 RTPT00009
運転手(特殊)	28.07%		運転手(特殊)		RTPC00006 RTPT00006
普通作業員	24.74%		普通作業員		RTPC00002 RTPT00002
軽油 パトロール給油,2～4KL積載車給油	8.57%		軽油パトロール給油		TTPC00013 TTPT00013
積算単価			積算単価		EP001
A=1 アスファルト舗装版 C=1 騒音振動対策不要 F=1 積込作業有り			B=1 障害無し D=1 舗装版厚15cm以下 G=1 -(全ての費用)		

施工単価表

殻運搬　SPK23040152　単第0 -0032　表

Co(無筋)構造物とりこわし　DID区間無し　運搬距離5.7km以下(3.3km超)　1　m3　当り

機械構成比: 42.35%　労務構成比: 42.40%　材料構成比: 15.25%　市場単価構成比: 0.00%　標準単価: 1,244.30000

代表機労材規格(積算地区)	構成比	単価(積算地区)	代表機労材規格(東京地区)	単価(東京地区)	備考
ダンプトラック[オンロード・ディーゼル] 10t積級 (タイヤ損耗費及び補修費(良好)を含む)	42.35%		ダンプトラック[オンロード・ディーゼル] 10t積級 (タイヤ損耗費及び補修費(良好)を含む)		MTPC00018T1 MTPT00018T1
運転手(一般)	42.40%		運転手(一般)		RTPC00007 RTPT00007
軽油 パトロール給油,2～4KL積載車給油	15.25%		軽油パトロール給油		TTPC00013 TTPT00013
積算単価			積算単価		EP001
A=1　Co(無筋)構造物とりこわし C=1　DID区間無し E=1　-(全ての費用)			B=1　機械積込 D=25　運搬距離5.7km以下(3.3km超)		

施工単価表

殻運搬　SPK23040152　単第0 -0033　表

舗装版破砕　DID区間無し　運搬距離6.5km以下(3.5km超)　1　m3　当り

機械構成比: 45.57%　労務構成比: 37.51%　材料構成比: 16.92%　市場単価構成比: 0.00%　標準単価: 2,778.70000

代表機労材規格(積算地区)	構成比	単価(積算地区)	代表機労材規格(東京地区)	単価(東京地区)	備考
ダンプトラック[オンロード・ディーゼル] 10t積級 (タイヤ損耗費及び補修費(良好)を含む)	45.57%		ダンプトラック[オンロード・ディーゼル] 10t積級 (タイヤ損耗費及び補修費(良好)を含む)		MTPC00018T1 MTPT00018T1
運転手(一般)	37.51%		運転手(一般)		RTPC00007 RTPT00007
軽油 パトロール給油,2～4KL積載車給油	16.92%		軽油パトロール給油		TTPC00013 TTPT00013
積算単価			積算単価		EP001
A=3　舗装版破砕 C=1　DID区間無し E=1　-(全ての費用)			B=3　機械積込(騒音対策不要,舗装版厚15cm以下) D=29　運搬距離6.5km以下(3.5km超)		

施工単価表

手摺先行型枠組・単管・単管傾斜足場　S0380　単第0 -0034　表

単管傾斜足場　100　掛m2　当り

名称・規格など	数量	単位	単価	金額	備考
土木一般世話役	1.500	人			
とび工	4.500	人			
普通作業員	2.700	人			
<作>ラフテレーンクレーン(油圧伸縮ジブ型) 25t吊,オペレータ付 排1～3,2011,2014	0.800	日			
諸雑費	33	%			#09
＊＊＊　合計　＊＊＊	100	掛m2			
＊＊＊　単位当たり　＊＊＊	1	掛m2			
A=3　単管傾斜足場 C=0　潮待割増			B=1　安全ネットを設置しない		

数　量　総　括　表

－市道明神37号線道路改良工事－

明神37号線　　数 量 総 括 表　　(1/2)

工 種	種 別	細 別	規 格	単位	計算過程の数値	設計計上数値	摘 要
道路土工							
	掘 削 工						
		片切掘削	土砂	m^3	80.1	80	C1
	路床盛土工						
		盛　　土	W＜1.0	m^3	4.2	4	B1
	残土処理工						
		残土処理(土砂)	地山量	m^3	198.0	200	
擁壁工							
	作業土工						排水構造物工で計上
	場所打擁壁工(構造物単位)						
		(重力式擁壁)	1号,平均H=1.04m				GW15
		コンクリート	σck=18N/mm^2	m^3	16.0	16	
		(重力式擁壁)	2号,平均H=1.89m				GW28
		コンクリート	σck=18N/mm^2	m^3	67.5	68	
		(重力式擁壁)	3号,平均H=1.01m				SGW61
		コンクリート	σck=18N/mm^2	m^3	18.1	18	
					101.6	102	合計
石・ブロック積(張)工							
	作業土工						排水構造物工で計上
		背面整形		m^2	112.9	110	ブロック背面
		足場工	単管傾斜	掛m^2	81.5	80	
	コンクリートブロック工						
		コンクリートブロック基礎					
			1号ブロック積基礎	m	38.1	38	裏ｺﾝt=0.20m,V=6.3m3
石・ブロック積(張)工							
	コンクリートブロック工						
		コンクリートブロック積					
			1号ブロック積擁壁	m^2	130.3	130	(1:0.5)
			裏込砕石	m^3	29.1	29	
カルﾊﾞｰﾄ工							
	作業土工						排水構造物工で計上
	ﾌﾟﾚｷｬｽﾄｶﾙﾊﾞｰﾄ工						
		ﾌﾟﾚｷｬｽﾄｶﾙﾊﾞｰﾄ	B1100-H700	m	8.7	9	
排水構造物工							
	作業土工						
		床　掘	土砂	m^3	290.8	290	
		埋　戻	D	m^3	151.4	150	
		基面整正		m^2	175.9	180	
	側溝工						
		ﾌﾟﾚｷｬｽﾄU型側溝	1号PU型側溝	m	106.2	106	PU3-B300-H300
			3号PU型側溝	m	36.5	37	PU3-B300-H500
			調整コンクリート	m^3	1.2	1	3号PU型側溝
		側溝蓋	側溝蓋	枚	285	285	
		ﾌﾟﾚｷｬｽﾄL型側溝	RC-300	m	9.6	10	
	管渠工						
		管渠	2号管渠	m	11.9	12	φ300
	集水桝・マンホール工						
		現場打集水桝					
			B500-L500-H600	箇所	1.0	1	
			L型H550	箇所	1.0	1	

明神37号線　　数 量 総 括 表　　(2/2)

工 種	種 別	細 別	規 格	単位	計算過程の数値	設計計上数値	摘 要
	場所打水路工						
		底張コンクリート		m3	9.4	9	
舗装工							
	アスファルト舗装工						
		表　層	密粒度アスコン t=5cm	m^2	692.4	692	
		上層路盤	粒調砕石t=10cm	m^2	562.5	563	
		下層路盤	切込砕石t=10cm	m^2	557.2	557	A=686m2
		路盤	切込砕石t=10cm	m^2	129.2	129	
付帯工							
	付帯工						
		嵩上コンクリート	コンクリート	m^3	4.1	4	L=67.5m
			型 枠	m^2	27.0	27	
構造物撤去工							
	構造物取壊し工						
		コンクリート取壊し		m^3	42.4	42	
		処分費	Co殻（無筋）	t	99.6	100	
		舗装版取壊し	ｱｽﾌｧﾙﾄ	m^2	699.8	700	V=28.0m3
		処分費	As殻	t	65.8	66	
仮設工							
	交通管理工						
		交通誘導警備員		人	60.0		

土量配分表(明神37号線)

発 生 土

片 切 掘 削 (土 砂):C1(SE)=	80.1
掘 削(土 砂)合計 :ΣC=	80.1

作業土工

床掘(土 砂)	
E(SE) =	290.8
床掘(土砂)合計:ΣE(SE) =	290.8

流 用 土

路床盛土: B1=	4.2
路床盛土: B2=	
路床盛土: B3=	
路床盛土: B4=	
盛 土: B=	
盛土合計 ΣB=	4.2

処 分 土

土 工

(粘性土)	
(表土すきとり): C2 =	
(粘性土)合計:ΣE(SE) =	

埋戻(D)	
	151.4
埋戻合計:ΣFu=	151.4

砂 質 土:V(SE) = {(80.1+290.8)-(4.2+151.4) /0.9}= 198.0(m3)

残土 198.0(m3) (地山)

処分土

土 工　　数量集計表

（明神37号線）

名称及び測点	片切掘削 C1				Br背面整形	
	土砂					
単位	m^3				m^2	
本　線	80.1				112.9	
撤去・復旧工						
合　計	80.1				112.9	

名称及び測点	路床盛土				準備工	
	B1				AsB	CoB
	W＜1.0				アスファルト剥取り	コンクリート取壊し
単位	m^3				m^2	m^3
本　線	4.2				699.8	42.4
撤去・復旧工						
合　計	4.2				699.8	42.4
					現況舗装厚t=4cm	
					V=28.0m^3	

本 線 土 工　　数 量 計 算 書　その 2

(明神37号線)

測　点	距　離	C1:掘削			C2:表土すきとり			摘　要
		断面	平均	立積	断面	平均	立積	
BC12								
SP12								
EC12								
BC13								
NO.14+5	6.9		-----	-----				
SP13	16.8	0.7	0.35	5.9				
NO.15+10	8.2	1.4	1.05	8.6				
EC13	15.6		0.70	10.9				
NO.17								
BC14								
SP14								
EC14								
BC15			-----	-----				
EC15	4.2	1.6	0.80	3.4				
BC16	10.4	2.2	1.90	19.8				
SP16	4.8	3.3	2.75	13.2				
EC16	4.8	0.6	1.95	9.4				
NO.20	5.6	0.5	0.55	3.1				
NO.20+5	5.0	0.5	0.50	2.5				
EP	7.3	0.4	0.45	3.3				
小　計	89.6			80.1				
合　計	89.6			80.1				

本 線 土 工　　数量計算書　その 2

(明神37号線)

測　点	距　離	B1:～1.0			B2:1.0～2.5			摘　要
		断面	平均	立積	断面	平均	立積	
BC12								
SP12								
EC12								
BC13								
NO.14+5								
SP13								
NO.15+10								
EC13								
NO.17								
BC14								
SP14								
EC14								
BC15								
EC15								
BC16								
SP16								
EC16	4.8		-----	-----				
NO.20	5.6	0.8	0.40	2.2				
NO.20+5	5.0		0.40	2.0				
EP	7.3							
小　計	22.7			4.2				
合　計	22.7			4.2				

本 線 土 工　　数 量 計 算 書　その 2

(明神37号線)

測　点	距　離	切土ブロック背面整形						摘　要
		断面	平均	面積	断面	平均	立積	
			-----	-----				
EC13	4.5	4.9	2.45	11.0				
NO.17	9.4	7.3	6.10	57.3				
BC14								
SP14								
EC14								
BC15		7.3	-----	-----				
EC15	4.2	0.9	4.10	17.2				
BC16	10.4	1.9	1.40	14.6				
SP16	5.5	1.6	1.75	9.6				
	4.0		0.80	3.2				
小　計				112.9				
合　計				112.9				

本 線 土 工　　数 量 計 算 書　その 1

(明神37号線)

測　点	距　離	AsB:ｱｽﾌｧﾙﾄ剥取り			CoB:ｺﾝｸﾘｰﾄ取壊し			摘　要
		断面	平均	面積	断面	平均	立積	
NO.0						-----	-----	
BC1								
SP1								
EC1								
NO.2								
BC2								
SP2								
EC2								
BC3								
EC3								
BC4								
SP4								
EC4								
BC5								
SP5								
EC5								
BC6								
NO.6								
SP6								
EC6								
BC7								
EC7								
BC8								
SP8								
EC8								
BC9								
SP9								
EC9								
BC10								
SP10								
EC10								
NO.11								
BC11								
SP11								
EC11		4.0	-----	-----				
BC12	4.8	4.0	4.00	19.2		-----	-----	
小　計	4.8			19.2				

本 線 土 工　　数 量 計 算 書　その 2

(明神37号線)

測　点	距　離	AsB:ｱｽﾌｧﾙﾄ剥取り			CoB:ｺﾝｸﾘｰﾄ取壊し			摘　要
		断面	平均	面積	断面	平均	立積	
BC12		4.0	-----	-----		-----	-----	
SP12	7.4	4.0	4.00	29.6				
EC12	7.4	4.4	4.20	31.1				
BC13	3.6	4.1	4.25	15.3	0.4	-----	-----	
NO.14+5	6.9	5.7	4.90	33.8	0.6	0.50	3.5	
SP13	16.8	8.0	6.85	115.1	0.6	0.60	10.1	
NO.15+10	8.2	6.6	7.30	59.9	0.8	0.70	5.7	
EC13	15.6	5.3	5.95	92.8	0.7	0.75	11.7	
NO.17	14.4	4.8	5.05	72.7		0.35	5.0	
BC14	7.0	4.0	4.40	30.8				
SP14	5.8	4.0	4.00	23.2				
EC14	5.8	4.0	4.00	23.2				
BC15	8.6	2.4	3.20	27.5				
EC15	7.3	2.4	2.40	17.5		-----	-----	
BC16	10.4	3.1	2.75	28.6	0.3	0.15	1.6	
SP16	4.8	2.6	2.85	13.7	0.4	0.35	1.7	
EC16	4.8	2.9	2.75	13.2		0.20	1.0	
NO.20	5.6	2.8	2.85	16.0	0.4	0.20	1.1	
NO.20+5	5.0	2.8	2.80	14.0		0.20	1.0	
EP	7.3	3.4	3.10	22.6				
小　計	152.7			680.6			42.4	
合　計	157.5			699.8			42.4	

作 業 土 工　　数 量 集 計 表

（明神37号線）

名称及び測点	床掘	埋戻し	基面整正			
	E(SE)	Fu(D)	K(SE)			
単　位	m^3	m^3	m^2			
本 線 （右 側）	109.1	58.5	63.9			
本 線 （右 側）	173.0	88.8	104.9			
構造物(横断工)	8.7	4.1	7.1			
	290.8	151.4	175.9			

作 業 土 工　　数 量 計 算 書

(明神37号線)

測　点	距　離	E(SE):床掘			Fu(D):埋戻し			k(SE):基面整正			摘　要
		断面	平均	立積	断面	平均	立積	断面	平均	面積	
【右側】											
		3.1	-----	-----	1.8	-----	-----	1.4	-----	-----	2号重力
BC13(NO.13+18.085)	1.1	3.1	3.10	3.4	1.8	1.80	2.0	1.4	1.40	1.5	
NO.14+5.0	6.5	2.4	2.75	17.9	1.3	1.55	10.1	1.4	1.40	9.1	
SP13	15.3	2.4	2.40	36.7	1.2	1.25	19.1	1.4	1.40	21.4	
	5.0	2.4	2.40	12.0	1.2	1.20	6.0	1.4	1.40	7.0	
		2.2	-----	-----	1.2	-----	-----	1.4	-----	-----	2号重力
EC13	12.7	2.2	2.20	27.9	1.2	1.20	15.2	1.4	1.40	17.8	
	5.1	2.2	2.20	11.2	1.2	1.20	6.1	1.4	1.40	7.1	
合　計　(右)	45.7			109.1			58.5			63.9	

作 業 土 工　　数量計算書

(明神37号線)

測　点	距　離	E(SE):床掘			Fu(D):埋戻し			k(SE):基面整正			摘　要
		断面	平均	立積	断面	平均	立積	断面	平均	面積	
SP8											
EC8											
BC9											
SP9											
EC9											
BC10											
SP10											
EC10											
NO.11											
BC11											
SP11											
EC11		0.4	-----	-----	0.1	-----	-----	0.4	-----	-----	
BC12	4.9	0.4	0.40	2.0	0.1	0.10	0.5	0.4	0.40	2.0	
SP12	6.9	0.4	0.40	2.8	0.1	0.10	0.7	0.4	0.40	2.8	
EC12	6.9	0.4	0.40	2.8	0.1	0.10	0.7	0.4	0.40	2.8	
BC13	3.6	0.4	0.40	1.4	0.1	0.10	0.4	0.4	0.40	1.4	
NO.14+5	7.5	0.5	0.45	3.4	0.3	0.20	1.5	0.6	0.50	3.8	
SP13	18.5	2.2	1.35	25.0	1.3	0.80	14.8	0.9	0.75	13.9	
NO.15+10	9.1	2.1	2.15	19.6	1.3	1.30	11.8	0.8	0.85	7.7	
EC13	16.8	1.5	1.80	30.2	0.7	1.00	16.8	0.8	0.80	13.4	
NO.17	14.4	0.4	0.95	13.7	0.1	0.40	5.8	0.4	0.60	8.6	
BC14	7.0	0.4	0.40	2.8	0.1	0.10	0.7	0.4	0.40	2.8	
SP14	5.0	0.4	0.40	2.0	0.1	0.10	0.5	0.4	0.40	2.0	
EC14	5.0	0.4	0.40	2.0	0.1	0.10	0.5	0.4	0.40	2.0	
BC15	8.7	0.4	0.40	3.5	0.1	0.10	0.9	0.4	0.40	3.5	
EC15	8.1	1.5	0.95	7.7	0.7	0.40	3.2	0.8	0.60	4.9	
BC16	10.4	1.5	1.50	15.6	0.7	0.70	7.3	0.8	0.80	8.3	
SP16	5.3	1.5	1.50	8.0	0.7	0.70	3.7	0.8	0.80	4.2	
EC16	5.2	1.4	1.45	7.5	0.9	0.80	4.2	0.9	0.85	4.4	
NO.20	5.6	2.0	1.70	9.5	1.3	1.10	6.2	1.3	1.10	6.2	
NO.20+5	5.0	1.1	1.55	7.8	0.7	1.00	5.0	0.9	1.10	5.5	
EP	5.2	1.1	1.10	5.7	0.7	0.70	3.6	0.9	0.90	4.7	
小　計	159.1			173.0			88.8			104.9	
合　計（左）	159.1			173.0			88.8			104.9	

擁 壁 工　　数 量 集 計 表

（明神37号線）

名 称 及 び 測 点	平均H	コンクリート	型枠	基礎材					
				均しコンクリート	均しコン型枠	基礎砕石			
		σck=18N/mm2		t=0.10m		t=0.15m			
単　　位	m	m^3	m^2	m^2	m^2	m^2			
1号重力式擁壁	1.10	16.0	45.8	22.9	19.7				
2号重力式擁壁	1.89	67.5	179.8	63.3	45.7				
3号重力式擁壁	1.08	18.1	72.4			30.7			

擁 壁 工　　数 量 集 計 表

（明神37号線）

名 称 及 び 測 点	平均H	ブロック積	裏込ｺﾝｸﾘｰﾄ		裏込砕石	基礎工		足場工	
		控え35cm				1号	2号		
			t=0.20m	t=0.10m				単管傾斜	
単　　位	m	m^2	m^3	m^3	m^2	m	m	掛m^2	
1号ブロック積擁壁(1:0.5)	3.1	130.3	26.1		29.1	38.1		81.5	

1号重力式擁壁(GW15)　　数 量 計 算 書

(明神37号線)

測　点	距　離	コンクリート			型　枠			基礎材			備考	
		断面	平均	立積	長さ	平均	面積	幅	平均	面積		
計 算 式		1/2×(0.40+B)×H			(1.000+1.118)×H			B+0.10+0.10			B	H
【右側】												
小 計												
		0.44	-----	-----	1.59	-----	-----	1.0	-----	-----	0.775	H=0.75
SP16(NO.19+9.676)	0.5	0.44	0.440	0.2	1.59	1.590	0.8	1.0	1.00	0.5	0.775	H=0.75
	2.2	0.44	0.440	1.0	1.59	1.590	3.5	1.0	1.00	2.2	0.775	H=0.75
小 計	2.7											
【左側】												
小 計												
小 計												
計	2.7			1.2			4.3			2.7		

1号重力式擁壁(GW15)　　数 量 計 算 書

(明神37号線)

測　点	距　離	コンクリート			型　枠			基礎材			備考	
		断面	平均	立積	長さ	平均	面積	幅	平均	面積		
計 算 式		1/2×(0.40+B)×H			(1.000+1.118)×H			B+0.10+0.10			B	H
【左側】												
		0.26	-----	-----	1.06	-----	-----	0.9	-----	-----	0.650	H=0.50
EC16(NO.19+14.426)	1.2	0.53	0.395	0.5	1.82	1.440	1.7	1.0	0.95	1.1	0.830	H=0.86
		1.17	0.850	0.0	3.20	2.510	0.0	1.4	1.20	0.0	1.155	H=1.51
	0.5	1.19	1.180	0.6	3.22	3.210	1.6	1.4	1.40	0.7	1.160	H=1.52
		1.83	1.510	0.0	4.28	3.750	0.0	1.6	1.50	0.0	1.410	H=2.02
	0.9	1.84	1.835	1.7	4.30	4.290	3.9	1.6	1.60	1.4	1.415	H=2.03
		0.56	1.200	0.0	1.91	3.105	0.0	1.1	1.35	0.0	0.850	H=0.90
	1.4	0.59	0.575	0.8	1.97	1.940	2.7	1.1	1.10	1.5	0.865	H=0.93
		1.88	1.235	0.0	4.36	3.165	0.0	1.6	1.35	0.0	1.430	H=2.06
	1.3	1.93	1.905	2.5	4.43	4.395	5.7	1.6	1.60	2.1	1.445	H=2.09
		1.27	1.600	0.0	3.37	3.900	0.0	1.4	1.50	0.0	1.195	H=1.59
NO.20	1.5	1.32	1.295	1.9	3.45	3.410	5.1	1.4	1.40	2.1	1.215	H=1.63
	2.7	1.42	1.370	3.7	3.62	3.535	9.5	1.5	1.45	3.9	1.255	H=1.71
		0.40	0.910	0.0	1.46	2.540	0.0	0.9	1.20	0.0	0.745	H=0.69
NO.20+5.0	2.3	0.46	0.430	1.0	1.63	1.545	3.6	1.0	0.95	2.2	0.785	H=0.77
	1.8	0.42	0.440	0.8	1.52	1.575	2.8	1.0	1.00	1.8	0.760	H=0.72
	2.4	0.42	0.420	1.0	1.52	1.520	3.6	1.0	1.00	2.4	0.760	H=0.72
	1.0	0.26	0.340	0.3	1.06	1.290	1.3	0.9	0.95	1.0	0.650	H=0.50
小 計	**17.0**											
計	17.0			14.8			41.5			20.2		
合 計	19.7			16.0			45.8			22.9		
		平均H=		(45.8/(1.000+1.118))/19.7					=	**1.10**	m	
				1:0.50の斜率=1.118								
				1:0.00の斜率=1.000								

2号重力式擁壁(GW28)　　数 量 計 算 書

(明神37号線)

測　点	距　離	コンクリート			型　枠			基礎材			備考	
		断面	平均	立積	長さ	平均	面積	幅	平均	面積		
計 算 式		1/2×(0.40+B)×H			(1.077+1.000)×H			B+0.10+0.10			B	H
【右側】												
		1.65	-----	-----	4.24	-----	-----	1.4	-----	-----	1.216	H=2.04
BC13(NO.13+18.085)	1.1	1.60	1.625	1.8	4.15	4.195	4.6	1.4	1.40	1.5	1.200	H=2.00
NO.14+5.0	6.5	1.53	1.565	10.2	4.03	4.090	26.6	1.4	1.40	9.1	1.176	H=1.94
SP13	15.3	1.46	1.495	22.9	3.90	3.965	60.7	1.4	1.40	21.4	1.152	H=1.88
	5.0	1.36	1.410	7.1	3.72	3.810	19.1	1.3	1.35	6.8	1.116	H=1.79
小 計	**27.9**											
【右側】												
		1.36	-----	-----	3.72	-----	-----	1.3	-----	-----	1.116	H=1.79
(NO.16)	7.6	1.46	1.410	10.7	3.90	3.810	29.0	1.4	1.35	10.3	1.152	H=1.88
EC13	5.1	1.46	1.460	7.4	3.90	3.900	19.9	1.4	1.40	7.1	1.152	H=1.88
	5.1	1.46	1.460	7.4	3.90	3.900	19.9	1.4	1.40	7.1	1.152	H=1.88
小 計	**17.8**											
合 計	45.7			67.5			179.8			63.3		
		平均H=		(179.8/(1.077+1.000))/45.7					=	**1.89**	m	
				1:0.00の斜率=1.000								
				1:0.40の斜率=1.077								

3号重力式擁壁(SGW61)　　数 量 計 算 書

(明神37号線)

測　点	距　離	コンクリート			型　枠			基礎材			備考	
		断面	平均	立積	長さ	平均	面積	幅	平均	面積		
計 算 式		1/2×(0.30+B)×H			(1.077+1.000)×H			B+0.10+0.10			B	H
【左側】												
小 計												
【左側】												
小 計												
【左側】												
小 計												
【左側】												
		0.63	-----	-----	2.45	-----	-----	1.0	-----	-----	0.772	H=1.18
SP13(NO.15+1.836)	15.2	0.65	0.640	9.7	2.49	2.470	37.5	1.0	1.00	15.2	0.780	H=1.20
	9.1	0.49	0.570	5.2	2.06	2.275	20.7	0.9	0.95	8.6	0.696	H=0.99
	8.1	0.31	0.400	3.2	1.45	1.755	14.2	0.8	0.85	6.9	0.580	H=0.70
小 計	32.4											
合 計	32.4			18.1			72.4			30.7		
		平均H=		(72.4/(1.077+1.000))/32.4					=	1.08	m	
				1:0.00の斜率=1.000								
				1:0.40の斜率=1.077								

1号ブロック積擁壁工　　数 量 計 算 書　　その 2

(1:0.5,裏ｺﾝt=0.20m)　　(明神37号線)

測　点	距　離	ﾌﾞﾛｯｸ法長(SL)			裏込砕石(GV)			摘　要
		断面	平均	面積	断面	平均	立積	
		0.6	-----	-----		-----	-----	H=0.50
EC13(NO.16+5.587)	4.5	5.5	3.05	13.7	1.3	0.65	2.9	H=4.92
	9.4	7.8	6.65	62.5	2.0	1.65	15.5	H=7.00
NO.17								H=7.00
BC14								H=7.00
SP14								H=7.00
EC14								H=7.00
BC15								H=7.00
								H=7.00
		5.1	-----	-----	1.2	-----	-----	H=4.56
EC15	4.2	1.4	3.25	13.7	0.2	0.70	2.9	H=1.29
BC16	10.4	2.4	1.90	19.8	0.5	0.35	3.6	H=2.19
	1.9	2.3	2.35	4.5	0.5	0.50	1.0	H=2.09
		2.7	2.50		0.6	0.55		H=2.39
	2.1	2.5	2.60	5.5	0.5	0.55	1.2	H=2.28
		2.2	2.35		0.4	0.45		H=1.98
SP16	1.5	2.1	2.15	3.2	0.4	0.40	0.6	H=1.89
	4.0	1.6	1.85	7.4	0.3	0.35	1.4	H=1.42
小計	38.0							
小　計	38.0			130.3			29.1	
				平均H=	3.1			
合　計	38.0			130.3			29.1	

擁 壁 工　　数 量 計 算 書

※展開図より計上　　（明神37号線）

1号ブロック積基礎					
測　点	延　長	測　点	延　長	測　点	延　長
NO.16+1付近～					
NO.19+14付近	38.1				
合　計	38.1	合　計			

ﾌﾞﾛｯｸ積擁壁 足 場 工　　数 量 計 算 書

(1:0.5,裏ｺﾝt=0.20m)　　(明神37号線)

測　点	距　離	足場工対象法長(SL)						摘　要
		断面	平均	面積	断面	平均	立積	
		2.2	-----	-----				H=2.50
EC13(NO.16+5.587)	2.5	4.9	3.55	8.9				H=4.92
	9.4	7.3	6.10	57.3				H=7.00
NO.17								
BC15								H=7.00
		7.3	-----	-----				H=7.00
	2.6	4.5	5.90	15.3				H=4.56
EC15								
小計	**14.5**							
合　計	14.5			81.5				

1号ブロック積基礎

単位数量表

(明神37号線)

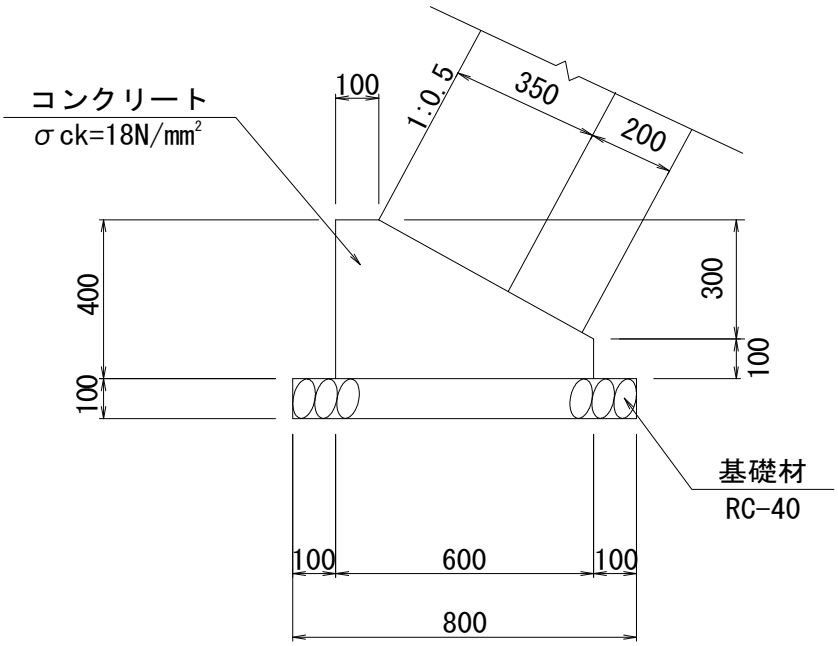

10m当り

名　称	規　格	計　算　式	単位数量	延　長	数　量	単位
ｺﾝｸﾘｰﾄ	σck=18N/mm2	構造図より	1.650	38.1	6.3	m^3
型　枠		〃	5.000	38.1	19.0	m^2
基礎材	RC-40　t=0.10m	〃	8.000	38.1	30.46	m^2

排 水 工　　数 量 集 計 表

（明神37号線）

名称及び測点	延長	PU型側溝			基礎材	側溝蓋	敷モルタル	目地モルタル	調整ｺﾝｸﾘｰﾄ
					t=0.10				平均H=0.12m
		H300	H400	H500	RC-40	PC4-B300			σck=18N/mm2
単　　位	m	個	個	個	m^2	枚	m^3	m^3	m^3
1号PU型側溝	106.2	53.1			59.5	212	1.1	0.0	
3号PU型側溝	36.5			18.3	19.7	73	0.4	0.01	1.2
		53.1	0.0	18.3	79.2	285.0	1.5	0.0	1.2

排 水 工　　数 量 集 計 表

（明神37号線）

名称及び測点	延長	L型側溝	基礎材	敷モルタル	目地モルタル	コンクリート	型枠	鋼板	L型アンカー
			t=0.10						
		RC300	RC−40			σck=18N/mm2		1000×500×3.2	W1/2×200
単　　位	m	個	m^2	m^3	m^3	m^3	m^2	枚	本
L型側溝	9.6	15.8	5.8	0.10	0.00				
		15.8	5.8	0.1	0.0	0.0	0.0	0.0	0.0

排 水 工　　数 量 集 計 表

（明神37号線）

名称及び測点	延長	作業土工			重圧管			敷モルタル	基礎材
		床掘	埋戻し	基面整正	φ150	φ300	φ400		t=0.15
		E(SE)	Fu(D)	K(SE)					RC-40
単　　位	m	m^3	m^3	m^3	m	m	m	m^3	m^2
2号管渠工	11.9	8.7	4.1	7.1		11.9		0.1	7.1
	合　計	8.7	4.1	7.1	0.0	11.9	0.0	0.1	7.1

排 水 工　　数 量 集 計 表

（明神37号線）

名称及び測点	箇所	単位当り数量(構造図より)				コンクリート	型枠	基礎材	桝蓋
		コンクリート	型枠	基礎材	桝蓋			t=0.15	グレーチング
				RC-40		σck=18N/mm2		RC-40	T-25
単　　位	個	m^3	m^2	m^2	式	m^3	m^2	m^2	式
G1-B500-L500-H600	1.0	0.353	4.420	0.810	1.0	0.4	4.4	0.8	1.0
L型桝H550	1.0	0.190	2.480	0.248	1.0	0.2	2.5	0.2	1.0
	合　計								

排水構造物工　　数量計算書

（明神37号線）

1号PU型側溝

測　点	延　長	測　点	延　長	測　点	延　長
【左側】					
				EC13(NO.16+5.58	4.5
				NO.17	14.4
				BC14	7.0
				SP14	5.0
小　計				EC14	5.0
		小　計		BC15	8.7
				EC15	8.1
				BC16	10.4
					2.5
				小　計	65.6
				EC16(NO.19+9.67	2.0
小　計					4.2
		小　計		小　計	6.2
		小　計			
		EC11(NO.12+14.9	2.0		
		BC12	4.9		
		SP12	6.9		
小　計		EC12	6.9		
		BC13	3.6		
		NO.14+5.0	7.5		
			2.6		
		小　計	34.4		
小　計					
				合　計	106.2

排水構造物工　　数量計算書

（明神37号線）

				L型側溝	
測　点	延　長	測　点	延　長	測　点	延　長
				EC16(NO.19+14.426)	1.8
				NO.20	5.6
					2.2
				小　計	**9.6**
合　計		合　計		合　計	9.6

排水構造物工　　数量計算書

（明神37号線）

		2号管渠工(φ300)			
測　点	延　長	測　点	延　長	測　点	延　長
		NO.14+7付近	7.8		
		NO.19+8付近	4.1		
合　計		合　計	11.9	合　計	

排 水 施 設　　数 量 計 算 書

（明神37号線）

測　点	距　離	3号PU型側溝			測　点	距　離				摘　要
		調整con	平均	面積			断面	平均	面積	
【左側】					【右側】					
小　計										
		0.05	-----	-----						
SP13(NO.15+1	15.1	0.09	0.07	1.06						
NO.15+10.0	9.1	0.15	0.12	1.09						
	12.3	0.18	0.17	2.03						
小　計	**36.5**			4.18						
合　計	36.5			4.18						
		平均H=	4.18÷36.5＝							
				0.11						
		調整ｺﾝｸﾘｰﾄ量								
		0.11×0.30×36.5＝		**1.20**						

1号PU型側溝

単位数量表

(明神37号線)

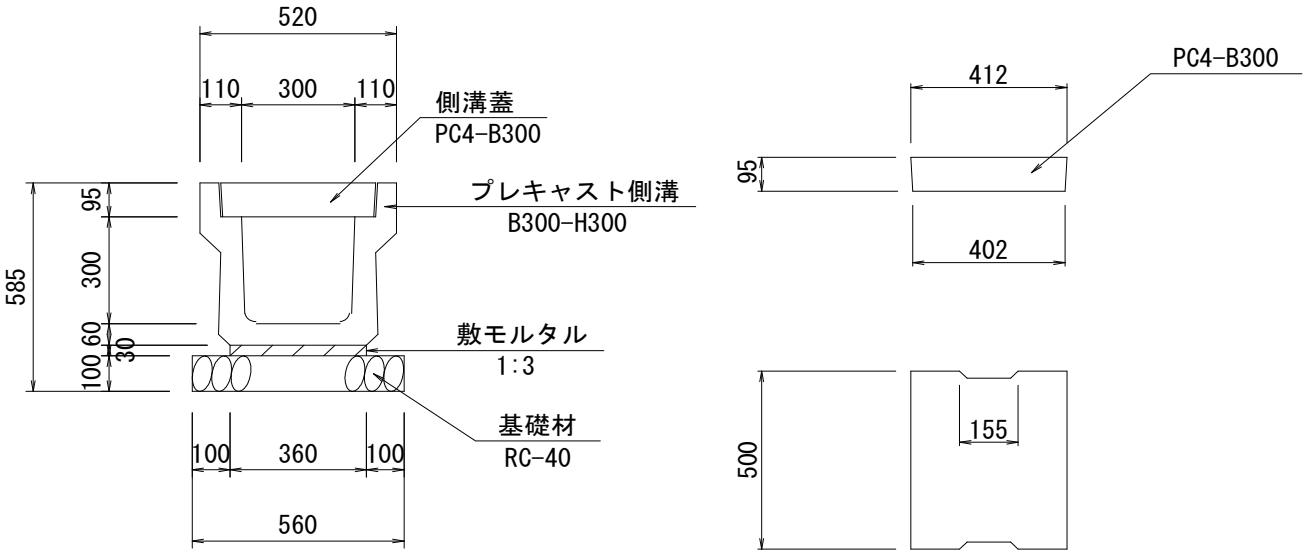

10m当り

名　称	規　格	計　算　式	単位数量	延　長	数　量	単位
ﾌﾟﾚｷｬｽﾄ側溝	B300-H300	構造図より	5.000	106.2	53.1	個
敷モルタル		〃	0.108	106.2	1.1	m^3
目地モルタル		〃	0.002	106.2	0.0	m^3
基礎材	RC-40, t=100mm	〃	5.600	106.2	59.5	m^2
側溝蓋	PC4-B300	〃	20.000	106.2	212	枚

3号PU型側溝

単位数量表

(明神37号線)

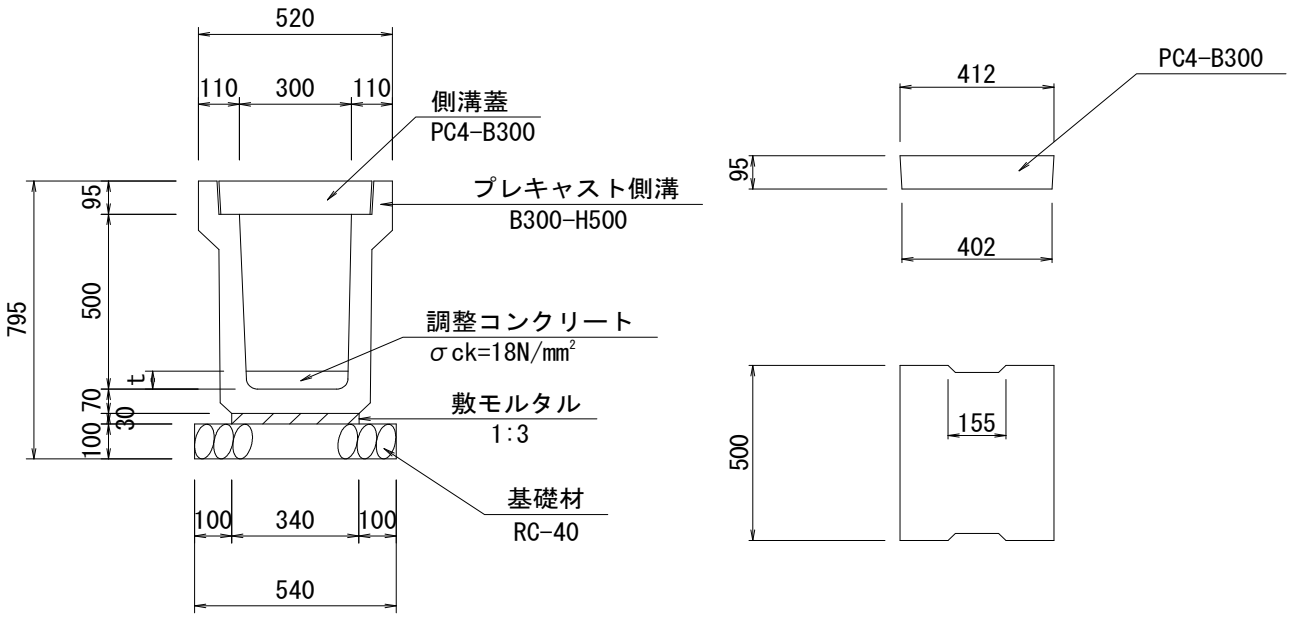

10m当り

名　称	規　格	計　算　式	単位数量	延　長	数　量	単位
ﾌﾟﾚｷｬｽﾄ側溝	B300-H500	構造図より	5.000	36.5	18.3	個
敷モルタル		〃	0.102	36.5	0.4	m^3
目地モルタル		〃	0.003	36.5	0.01	m^3
基礎材	RC-40, t=100mm	〃	5.400	36.5	19.7	m^2
側溝蓋	PC4-B300	〃	20.000	36.5	73	枚

L型側溝

単位数量表

(明神37号線)

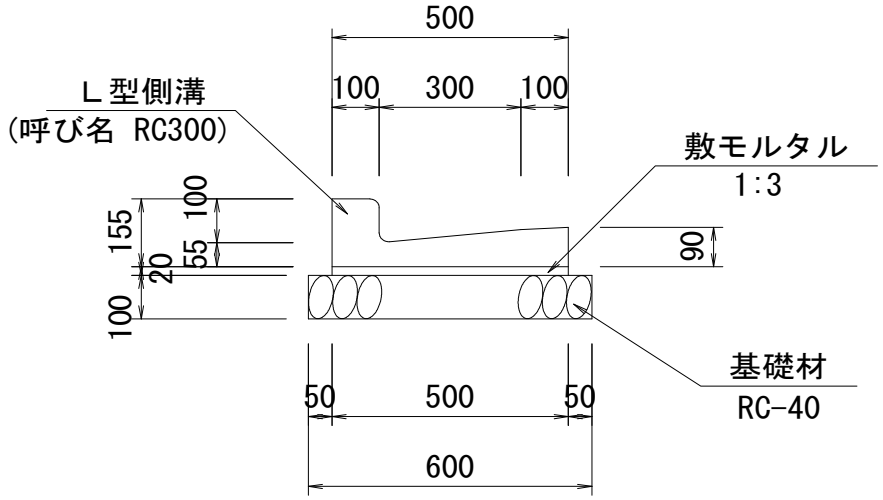

10m当り

名　称	規　格	計　算　式	単位数量	延　長	数　量	単位
L型側溝	RC300	構造図より	16.500	9.6	15.8	個
敷ﾓﾙﾀﾙ	1:3	〃	0.100	9.6	0.1	m^3
目地ﾓﾙﾀﾙ	1:3	〃	0.004	9.6	0.00	m^3
基礎材	RC-40,t=100mm	〃	6.000	9.6	5.8	m^2

2号管渠工

単位数量表

(明神37号線)

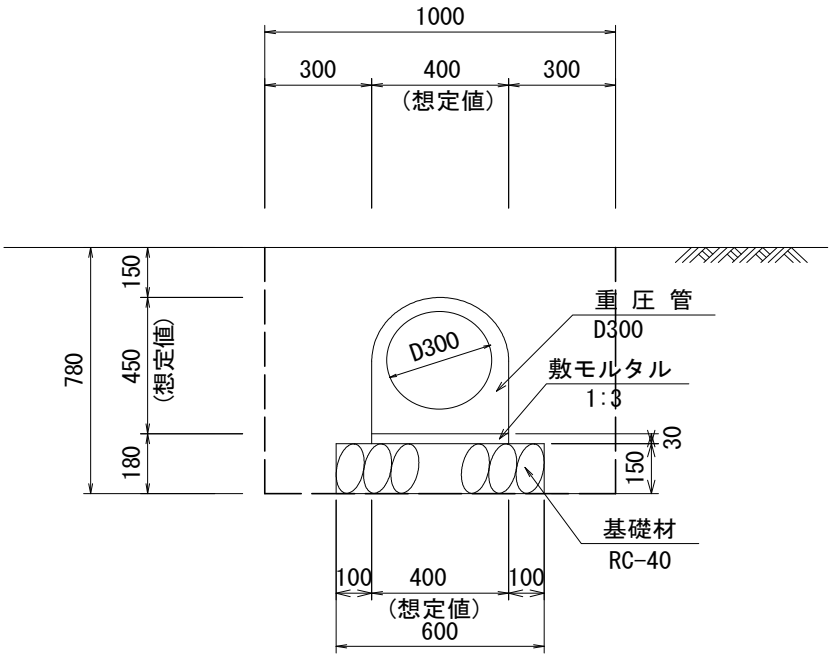

舗装分控除数量(断面積)：0.10*1.00　=0.100
躯体分控除面積：(0.45+0.03)×0.40+0.15×0.60　=0.282

10m当り

名　称	規　格	計　算　式	単位数量	延　長	数　量	単位
重圧管	φ300	構造図より	10.000	11.9	11.9	m
敷ﾓﾙﾀﾙ	1:3	0.40×0.03×10.0	0.120	11.9	0.1	m^3
基礎材	RC-40,t=150mm	0.60×10.0	6.000	11.9	7.1	m^2
作業土工						
床掘	土砂	(0.78-0.05)×1.00×10.0=7.300	7.300	11.9	8.7	m^3
埋戻し	D	7.300-(0.282+0.100)×10.0=3.480	3.480	11.9	4.1	m^3
基面整正		0.60×10.0	6.000	11.9	7.1	m^3

集 水 桝 工　　数 量 計 算 書

（明神37号線）

左 側			右 側		
測　点	寸　法	桝番号	測　点	寸　法	
NO.14+7.8	G1-B500-L500-H600	11号			
NO.19+7.5	L型桝H550	12号			
合　　計					
	G1-B500-L500-H600	1.0			
	L型桝H550	1.0			
	計	2.0			

函 渠 工　　数 量 集 計 表

（明神37号線）

名称及び測点	延長	函渠工	敷モルタル	基礎ｺﾝｸﾘｰﾄ		基礎材			
				基礎ｺﾝｸﾘｰﾄ	型枠	RC-40			
		1100-700		t=0.15m		t=0.20m			
単　　位	m	m	m^3	m^3	m^2	m^2			
NO.19+15付近	8.7	8.7	0.2	2.0	2.6	13.5			
	8.7	8.7	0.2	2.0	2.6	13.5			

函 渠 工　　数 量 計 算 書

（明神37号線）

函渠工(B1100-H700)					
測　点	延　長	測　点	延　長	測　点	延　長
【横断】					
NO.19+14.1付近	8.7				
合　計	8.7				

PC函渠工

単位数量表

(明神37号線)

NO.19+15付近

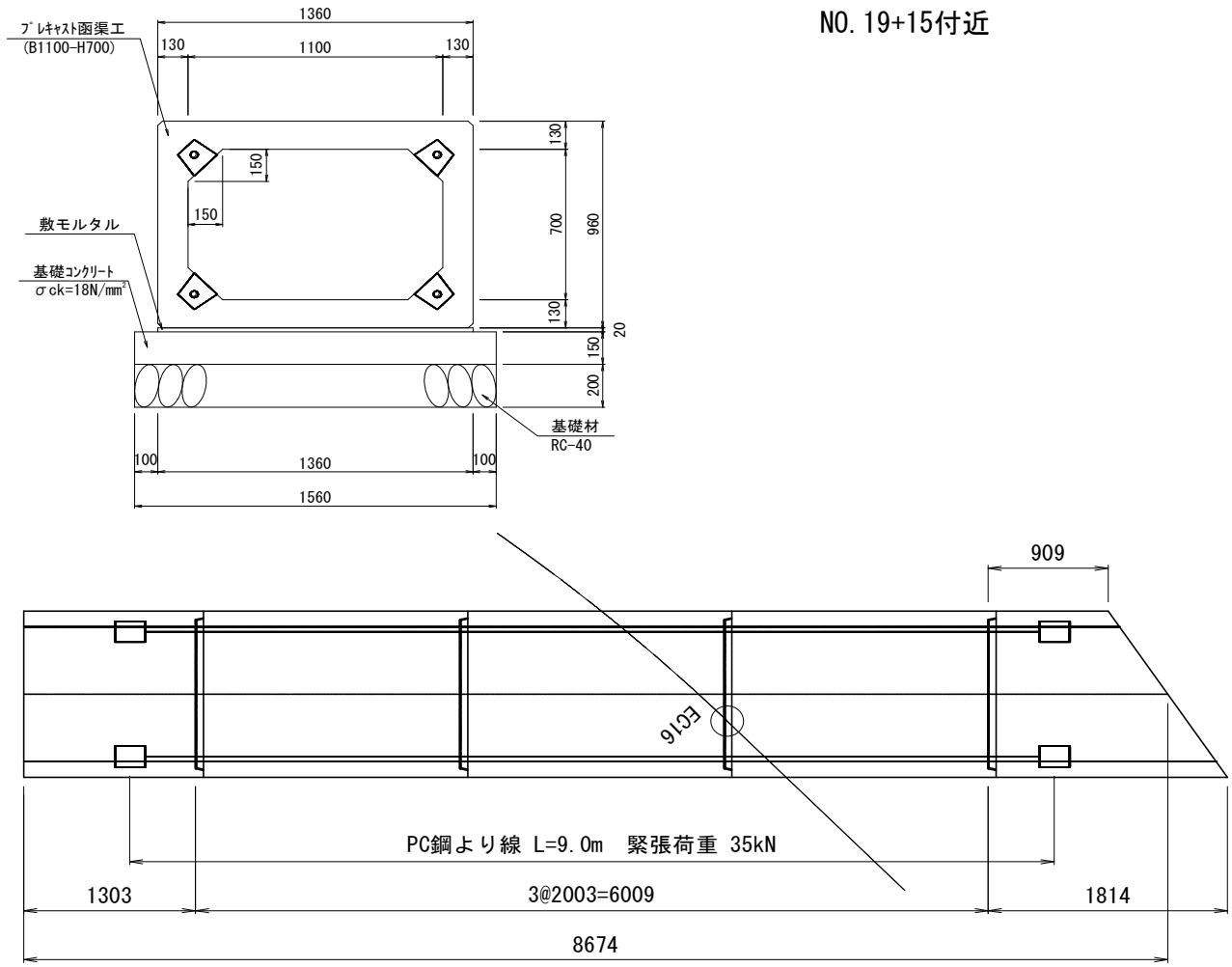

1箇所当り

名　称	規　格	計　算　式	数　量	単位
PC函渠工	1100*700	割付図より	8.70	m
敷モルタル		〃	0.236	m^3
基礎ｺﾝｸﾘｰﾄ	t=150mm	〃	2.030	m^3
〃型枠		〃	2.602	m^2
基礎材	RC-40, t=200mm	〃	13.531	m^2

函 渠 工　　数 量 計 算 書

（明神37号線）

函渠工(B1100-H700)					
測　点	延　長	測　点	延　長	測　点	延　長
【横断】					
NO.19+14.1付近	8.7				
合　計	8.7				

付 帯 工　　数 量 集 計 表

（明神37号線）

名 称 及 び 測 点	延長	境界ブロック	敷モルタル	均しコンクリート		基礎材	コンクリート	型枠	
				均しコンクリート	型枠	RC-40			
		□150				t=0.10m	σck=18N/mm2		
単　　位	m	個	m^3	m^3	m^2	m^2	m^3	m^2	
底張り工	43.9						9.4		
嵩上げコンクリート	67.5						4.1	27.0	

底張工　　数量計算書

（明神37号線）

測　点	距　離	B						摘　要
		高さ	平均	面積				
【右側】								
		0.83	-----	-----				兼用護岸復旧
BC13(NO.13+18.085)	1.1	0.83	0.83	0.91				
NO.14+5.0	6.3	0.84	0.84	5.26				
SP13	14.7	0.84	0.84	12.35				
	4.5	0.84	0.84	3.78				
小　計	**26.6**							
【右側】								
		0.84	-----	-----				兼用護岸復旧
EC13	12.1	0.84	0.84	10.16				
	5.2	0.84	0.84	4.37				
小　計	**17.3**							
合　計	43.9			36.83				
		平均H=	36.83÷43.9＝					
				0.84				
	コンクリート		1/2×(0.60+0.84)×0.30×43.9=			9.48	m3	

嵩上ｺﾝｸﾘｰﾄ　数量計算書

（明神37号線）

測　点	距　離	H			B			摘　要
		高さ	平均	面積	幅	平均	面積	
BC7(NO.7+2.08)								
EC7								
BC8								
SP8								
EC8								
BC9								
小　計								
		0.10	-----	-----	0.25	-----	-----	
EC11(NO.12+14.950)	0.8	0.10	0.10	0.08	0.25	0.25	0.20	
BC12	4.9	0.10	0.10	0.49	0.52	0.39	1.91	
SP12	7.9		0.05	0.40		0.26	2.05	
EC12	7.9	0.12	0.06	0.47	0.20	0.10	0.79	
	2.5	0.12	0.12	0.30	0.20	0.20	0.50	
小　計	**24.0**							
		0.06	-----	-----	0.48	-----	-----	
BC14(NO.17+6.986)	0.9	0.06	0.06	0.05	0.48	0.48	0.43	
SP14	6.8	0.07	0.07	0.44	0.58	0.53	3.60	
EC14	6.8	0.21	0.14	0.95	0.50	0.54	3.67	
BC15	8.7	0.24	0.23	1.96	0.33	0.42	3.65	
EC15	6.3	0.24	0.24	1.51	0.54	0.44	2.77	
BC16	10.4	0.22	0.23	2.39	0.52	0.53	5.51	
	3.6	0.22	0.22	0.79	0.52	0.52	1.87	
小　計	**43.5**							
合　計	67.5			9.83			26.95	
		平均H=	9.83÷67.5＝		平均B=	26.95÷67.5＝		
				0.15			0.40	
	コンクリート		0.15×0.40×67.5＝		4.1	m^3		
	型　　枠		0.40×67.5＝		27.0	m^2		

舗 装 工　　数 量 集 計 表

（明神37号線）

名 称 及 び 測 点	表層	上層路盤	下層路盤	路盤					
	W1, W4	W2	W3	W5					
単　　位	m^2	m^2	m^2	m^2					
本線舗装	523.20	522.50	517.20						
路肩舗装	129.20			129.20					
ﾌﾟﾗﾆﾒｰﾀより本線②	40.00	40.00	40.00						
ﾌﾟﾗﾆﾒｰﾀより ①									
ﾌﾟﾗﾆﾒｰﾀより ②									
ﾌﾟﾗﾆﾒｰﾀより ③									
合　計	692.4	562.5	557.2	129.2					

舗 装 工　　数 量 計 算 書　その 1

(明神37号線)

測　点	距　離	W1:表層			W2:上層路盤			摘　要
		断面	平均	面積	断面	平均	面積	
NO.0								
BC1								
SP1								
EC1								
NO.2								
BC2								
SP2								
EC2								
BC3								
EC3								
BC4								
SP4								
EC4								
BC5								
SP5								
EC5								
BC6								
NO.6								
SP6								
EC6								
BC7								
EC7								
BC8								
SP8								
EC8								
BC9								
SP9								
EC9								
BC10								
SP10								
EC10								
NO.11								
BC11								
SP11		3.88	-----	-----	3.88	-----	-----	
EC11	2.0	3.32	3.60	7.3	3.32	3.60	7.3	
BC12	4.8	3.32	3.32	15.9	3.32	3.32	15.9	
小　計	6.8			23.2			23.2	

舗 装 工　　数 量 計 算 書　その 2

(明神37号線)

測　点	距　離	W1:表層			W2:上層路盤			摘　要
		断面	平均	面積	断面	平均	面積	
BC12		3.32	-----	-----	3.32	-----	-----	
SP12	7.4	3.71	3.52	26.0	3.71	3.52	26.0	
EC12	7.4	3.46	3.59	26.6	3.46	3.59	26.6	
BC13	3.6	3.34	3.40	12.2	3.34	3.40	12.2	
NO.14+5	6.9	4.00	3.67	25.3	4.00	3.67	25.3	
SP13	16.8	4.00	4.00	67.2	4.00	4.00	67.2	
NO.15+10	8.2	4.00	4.00	32.8	4.00	4.00	32.8	
EC13	15.6	3.32	3.66	57.1	3.32	3.66	57.1	
NO.17	14.4	3.32	3.32	47.8	3.32	3.32	47.8	
BC14	7.0	3.32	3.32	23.2	3.32	3.32	23.2	
SP14	5.8	3.32	3.32	19.3	3.32	3.32	19.3	
EC14	5.8	3.32	3.32	19.3	3.32	3.32	19.3	
BC15	8.6	3.32	3.32	28.6	3.32	3.32	28.6	
EC15	7.3	3.32	3.32	24.2	3.32	3.32	24.2	
BC16	10.4	3.32	3.32	34.5	3.32	3.32	34.5	
SP16	4.8	3.32	3.32	15.9	3.27	3.30	15.8	
EC16	4.8	4.00	3.66	17.6	3.95	3.61	17.3	
NO.20	5.6	4.00	4.00	22.4	3.95	3.95	22.1	
NO.20+5	5.0							
EP	7.3							
小　計	152.7			500.0			499.3	
合　計	159.5			523.2			522.5	

舗 装 工　　数 量 計 算 書　その 1

(明神37号線)

測　点	距　離	W3:下層路盤			W4,5:路肩舗装			摘　要
		断面	平均	面積	断面	平均	面積	
NO.0								
BC1								
SP1								
EC1								
NO.2								
BC2								
SP2								
EC2								
BC3								
EC3								
BC4								
SP4								
EC4								
BC5								
SP5								
EC5								
BC6								
NO.6								
SP6								
EC6								
BC7								
EC7								
BC8								
SP8								
EC8								
BC9								
SP9								
EC9								
BC10								
SP10								
EC10								
NO.11								
BC11								
SP11		3.88	-----	-----				
EC11	2.0	3.32	3.60	7.3				
BC12	4.8	3.32	3.32	15.9				
小　計	6.8			23.2				

舗 装 工　　数 量 計 算 書　その 2

(明神37号線)

測　点	距　離	W3:下層路盤			W4,5:路肩舗装			摘　要
		断面	平均	面積	断面	平均	面積	
BC12		3.32	-----	-----		-----	-----	
SP12	7.4	3.71	3.52	26.0				
EC12	7.4	3.46	3.59	26.6				
BC13	3.6	3.34	3.40	12.2		-----	-----	
NO.14+5	6.9	3.90	3.62	25.0	1.73	0.87	6.0	
SP13	16.8	3.90	3.90	65.5	4.02	2.88	48.4	
NO.15+10	8.2	3.90	3.90	32.0	2.55	3.29	27.0	
EC13	15.6	3.27	3.59	56.0	1.26	1.91	29.8	
NO.17	14.4	3.27	3.27	47.1	0.84	1.05	15.1	
BC14	7.0	3.32	3.30	23.1		0.42	2.9	
SP14	5.8	3.32	3.32	19.3				
EC14	5.8	3.32	3.32	19.3				
BC15	8.6	3.32	3.32	28.6				
EC15	7.3	3.32	3.32	24.2				
BC16	10.4	3.32	3.32	34.5				
SP16	4.8	3.22	3.27	15.7				
EC16	4.8	3.90	3.56	17.1				
NO.20	5.6	3.90	3.90	21.8				
NO.20+5	5.0							
EP	7.3							
小　計	152.7			494.0			129.2	
合　計	159.5			517.2			129.2	

舗装面積算出根拠図

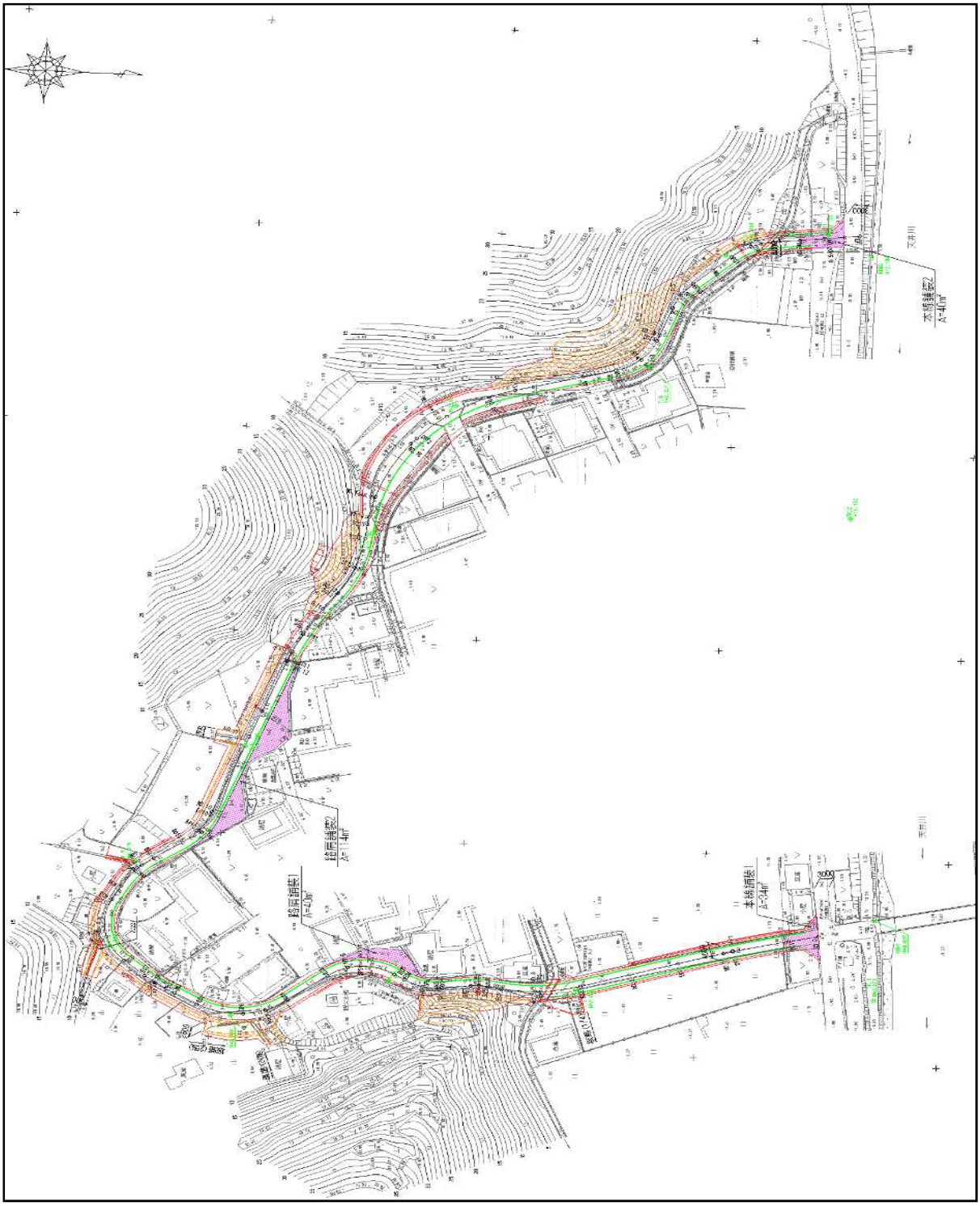

舗装数量	本線①	NO.0付近	34m^2
	本線②	NO.20付近	40m^2
	路肩①	NO.5付近	114m^2
	路肩②	NO.10,11付近	40m^2

参　考　図

－市道明神37号線道路改良工事－

図面番号	1/6	縮尺	図示
工種	市道明神37号線道路改良工事		
種別	【参考】構造図	番号	1/4
路線河川名	市道 明神37号線		
工事箇所	三原市明神五丁目 地内		
三原市			

1号PU型側溝

PU3-B300-H300 S=1:20

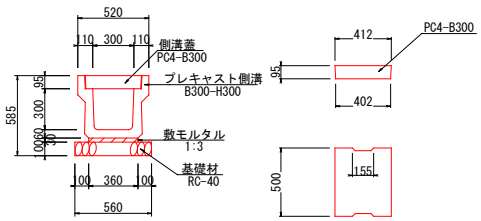

数量表

10m当り

種別	規格	算式	単位	数量
プレキャスト側溝	B300-H300	広島県土木構造物標準設計図集より	個	5.000
敷モルタル	1:3	広島県土木構造物標準設計図集より	m3	0.108
目地モルタル	1:3	広島県土木構造物標準設計図集より	m3	0.002
基礎材	RC-40,t=100mm	広島県土木構造物標準設計図集より	m2	5.600
側溝蓋	PC4-B300	広島県土木構造物標準設計図集より	枚	20.000

3号PU型側溝

PU3-B300-H500 S=1:20

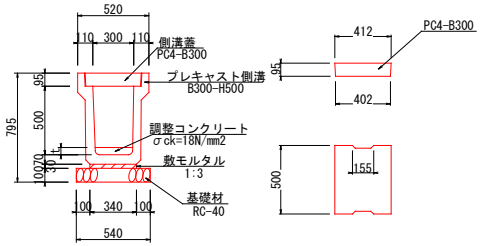

数量表

10m当り

種別	規格	算式	単位	数量
プレキャスト側溝	B300-H500	広島県土木構造物標準設計図集より	個	5.000
敷モルタル	1:3	広島県土木構造物標準設計図集より	m3	0.102
目地モルタル	1:3	広島県土木構造物標準設計図集より	m3	0.003
基礎材	RC-40,t=100mm	広島県土木構造物標準設計図集より	m2	5.400
調整コンクリート	σck=18N/mm2	t*0.30*10.00	m3	
側溝蓋	PC4-B300	広島県土木構造物標準設計図集より	枚	20.000

L型側溝

S=1:20

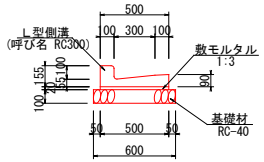

数量表

10m当り

種別	規格	算式	単位	数量
L型側溝	RC300		個	16.500
敷モルタル	1:3	0.50*0.02*10.0	m3	0.100
目地モルタル	1:3		m3	0.004
基礎材	RC-40,t=100mm	0.60*10.0	m2	6.000

図面番号	2/6	縮尺	図示
工種	市道明神37号線道路改良工事		
種別	【参考】構造図	番号	2/4
路線河川名	市道 明神37号線		
工事箇所	三原市明神五丁目 地内		
三原市			

BOX-B1100-H700

※ 埋設指針相当品以上 S=1:20

1号管渠工

S=1:20

※ﾌﾟﾚｷｬｽﾄ管渠(一体型)相当品以上

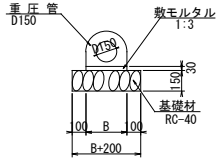

数量表 10m当り

種別	規格	算式	単位	数量
重圧管	D150		m	10.000
基礎材	RC-40, t=150mm	(B+0.1*2) *10.0	m2	
敷モルタル	1:3	B*0.03*10.0	m3	

2号管渠工

ﾌﾟﾚｷｬｽﾄ管渠(一体型) S=1:20

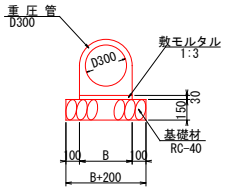

数量表 10m当り

種別	規格	算式	単位	数量
重圧管	D300		m	10.000
基礎材	RC-40, t=150mm	(B+0.1*2) *10.0	m2	
敷モルタル	1:3	B*0.03*10.0	m3	

3号管渠工

ﾌﾟﾚｷｬｽﾄ管渠(一体型) S=1:20

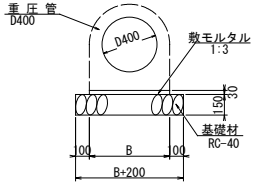

数量表 10m当り

種別	規格	算式	単位	数量
重圧管	D400		m	10.000
基礎材	RC-40, t=150mm	(B+0.1*2) *10.0	m2	
敷モルタル	1:3	B*0.03*10.0	m3	

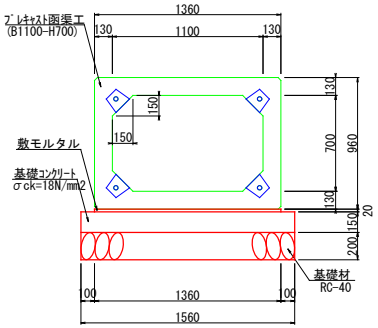

数量表 10m当り

種別	規格	算式	単位	数量
ﾌﾟﾚｷｬｽﾄﾎﾞｯｸｽ	B1100-H700		m	10.000
敷モルタル	1:3	1.360*0.020*10.00	m3	0.272
基礎材	σck=18N/mm2	1.560*0.150*10.00	m3	2.340
同型枠		0.150*10.00*2	m2	3.000
基礎材	RC-40, t=200mm	1.560*10.00	m2	15.600

舗装止工

S=1:20

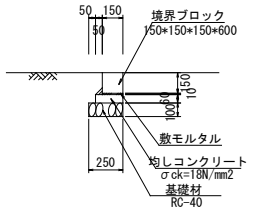

数量表 10m当り

種別	規格	算式	単位	数量
均しコンクリート	σck=18N/mm2	0.060*0.200*10.0	m3	0.120
型枠		0.060*2*10.0	m2	1.200
基礎材	RC-40, t=100mm	0.250*10.0	m2	2.500
敷モルタル		0.010*0.150*10.0+1/2*0.050*0.050*10.0	m3	0.028
境界ブロック	□150		個	16.500

嵩上げｺﾝｸﾘｰﾄ

S=1:20

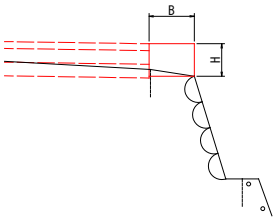

数量表 10m当り

種別	規格	算式	単位	数量
コンクリート	σck=18N/mm2	B*H*10.00	m3	
型枠		H*2*10.00	m2	

底張工

S=1:20

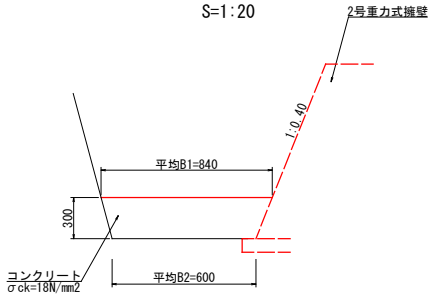

図面番号	3/6	縮尺	図示
工種	市道明神37号線道路改良工事		
種別	【参考】構造図	番号	3/4
路線河川名	市道 明神37号線		
工事箇所	三原市明神五丁目 地内		
三原市			

G1-B500-L500-H500

2号, 4号, 6号 S=1:20

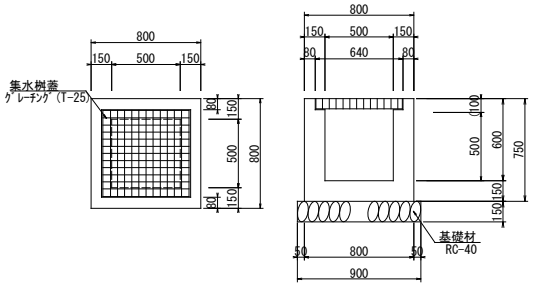

数量表 1箇所当り

種別	規格	算式	単位	数量
コンクリート	σck=18N/mm2	0.80*0.80*0.75-0.50*0.50*0.50-0.64*0.64*0.10	m3	0.314
型枠		(0.80+0.50)*4*0.75	m2	3.900
基礎材	RC-40, t=150mm	0.9*0.9	m2	0.810
集水桝蓋	500*500		枚	1.000

G1-B500-L500-H600

3号, 8号, 9号, 11号 S=1:20

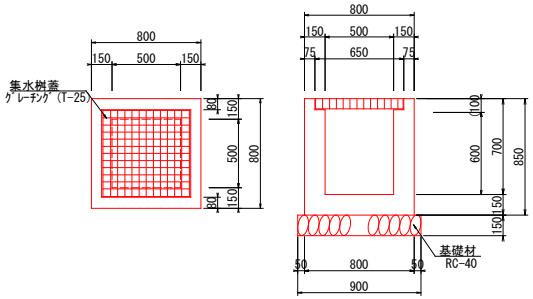

数量表 1箇所当り

種別	規格	算式	単位	数量
コンクリート	σck=18N/mm2	0.80*0.80*0.85-0.50*0.50*0.60-0.64*0.64*0.10	m3	0.353
型枠		(0.80+0.50)*4*0.85	m2	4.420
基礎材	RC-40, t=150mm	0.9*0.9	m2	0.810
集水桝蓋	500*500		枚	1.000

G1-B500-L500-H800

1号 S=1:20

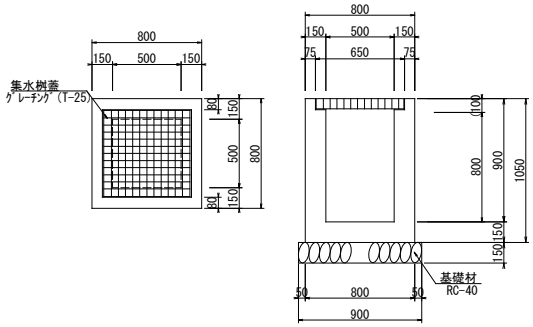

数量表 1箇所当り

種別	規格	算式	単位	数量
コンクリート	σck=18N/mm2	0.80*0.80*1.05-0.50*0.50*0.80-0.64*0.64*0.10	m3	0.431
型枠		(0.80+0.50)*4*1.05	m2	5.460
基礎材	RC-40, t=150mm	0.9*0.9	m2	0.810
集水桝蓋	500*500		枚	1.000

G1-B500-L600-H500

5号 S=1:20

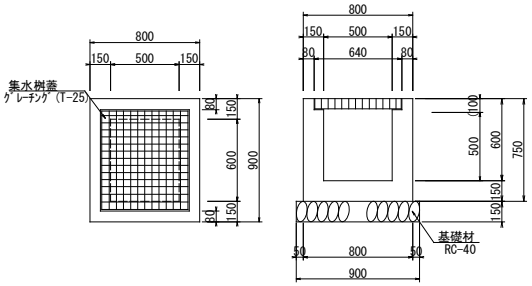

数量表 1箇所当り

種別	規格	算式	単位	数量
コンクリート	σck=18N/mm2	0.80*0.90*0.75-0.50*0.60*0.50-0.64*0.74*0.10	m3	0.343
型枠		(0.80+0.90+0.50+0.60)*2*0.75	m2	4.200
基礎材	RC-40, t=150mm	0.9*1.0	m2	0.900
集水桝蓋	500*600		枚	1.000

G1-B500-L600-H700

10号 S=1:20

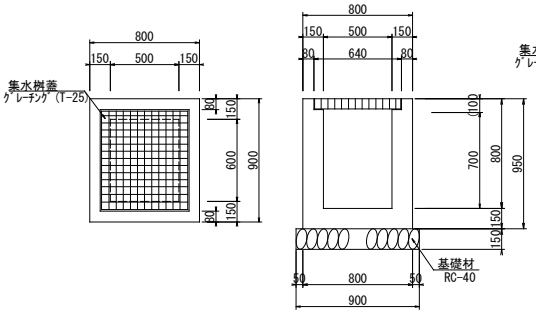

数量表 10m当り

種別	規格	算式	単位	数量
コンクリート	σck=18N/mm2	0.80*0.90*0.95-0.50*0.60*0.70-0.64*0.74*0.10	m3	0.427
型枠		(0.80+0.90+0.50+0.60)*2*0.95	m2	5.320
基礎材	RC-40, t=150mm	0.9*1.0	m2	0.900
集水桝蓋	500*600		枚	1.000

L型桝(H450)

7号集水桝 S=1:20

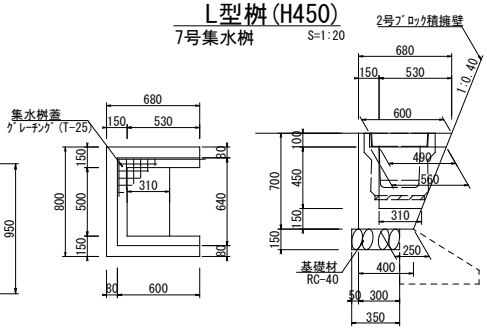

数量表 1箇所当り

種別	規格	算式	単位	数量
コンクリート	σck=18N/mm2	1/2*(0.68+0.40)*0.70*0.80-1/2*(0.49+0.31)*0.45*0.50-1/2*(0.60+0.56)*0.10*0.64	m3	0.175
型枠		1/2*(0.53+0.25)*0.70*4+(0.80+0.15*2+0.50)*0.70	m2	2.212
基礎材	RC-40, t=150mm	0.9*0.35	m2	0.315
集水桝蓋			式	1.000

L型桝(H550)

12号集水桝 S=1:20

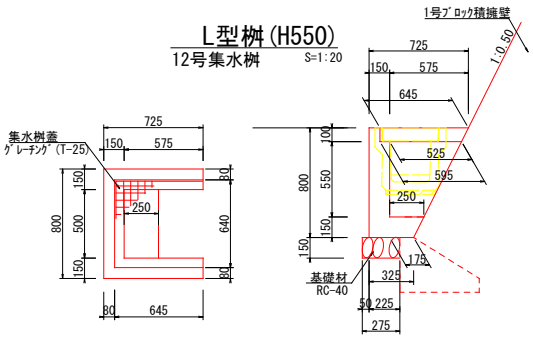

数量表 1箇所当り

種別	規格	算式	単位	数量
コンクリート	σck=18N/mm2	1/2*(0.725+0.325)*0.80*0.80-1/2*(0.525+0.250)*0.55*0.50-1/2*(0.645+0.595)*0.10*0.64	m3	0.190
型枠		1/2*(0.575+0.175)*0.80*4+(0.80+0.15*2+0.50)*0.80	m2	2.480
基礎材	RC-40, t=150mm	0.9*0.275	m2	0.248
集水桝蓋			式	1.000

図面番号	4/6	縮尺	図示
工種	市道明神37号線道路改良工事		
種別	【参考】構造図	番号	4/4
路線河川名	市道 明神37号線		
工事箇所	三原市明神五丁目 地内		
三原市			

1号ブロック積擁壁

S=1:20

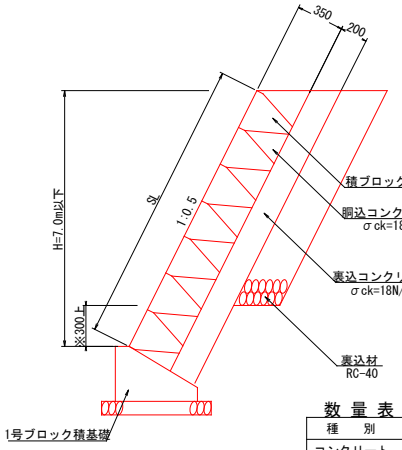

1号ブロック積基礎

S=1:20

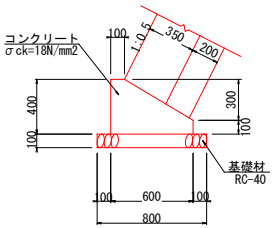

数量表

10m当り

種別	規格	算式	単位	数量
コンクリート	σck=18N/mm2	(1/2*(0.10+0.60)*0.30+0.60*0.10)*10.0	m3	1.650
型枠		(0.40+0.10)*10.00	m2	5.000
基礎材	RC-40, t=100mm	0.80*10.00	m2	8.000

2号ブロック積擁壁

S=1:20

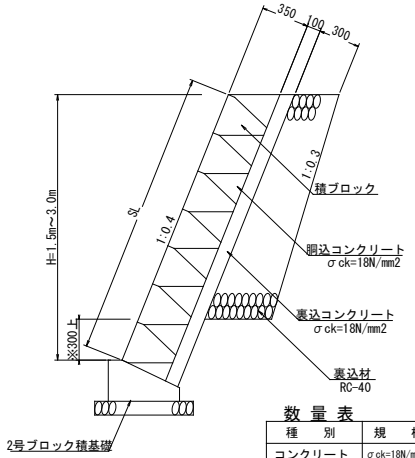

2号ブロック積基礎

S=1:20

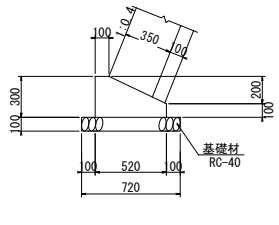

数量表

10m当り

種別	規格	算式	単位	数量
コンクリート	σck=18N/mm2	広島県土木構造物標準設計図集より	m3	1.140
型枠		広島県土木構造物標準設計図集より	m2	4.000
基礎材	RC-40, t=100mm	広島県土木構造物標準設計図集より	m2	7.200

1号重力式擁壁 (GW15)

S=1:20

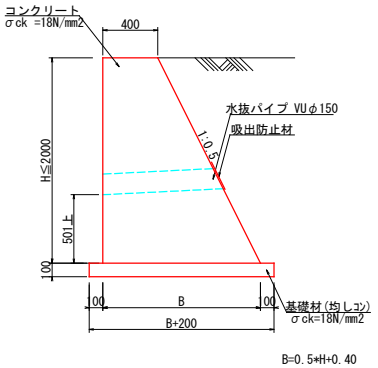

B=0.5*H+0.40

数量表

10m当り

種別	規格	算式	単位	数量
コンクリート	σck=18N/mm2	1/2*(0.400+B)*H*10.00	m3	
型枠		2.118*H*10.00	m2	
基礎コンクリート	t=100mm	(B+0.200)*10.00	m2	
〃 型枠		(0.10+0.10)*10.00	m2	2.000

2号重力式擁壁 (GW28)

S=1:20

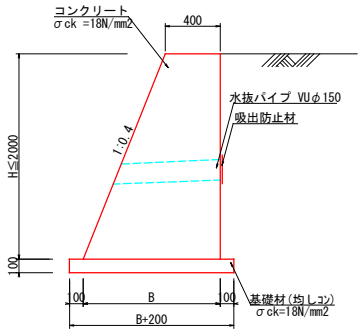

B=0.4*H+0.40

数量表

10m当り

種別	規格	算式	単位	数量
コンクリート	σck=18N/mm2	1/2*(0.400+B)*H*10.00	m3	
型枠		2.077*H*10.00	m2	
基礎コンクリート	t=100mm	(B+0.200)*10.00	m2	
〃 型枠		(0.10+0.10)*10.00	m2	2.000

3号重力式擁壁 (SGW61)

S=1:20

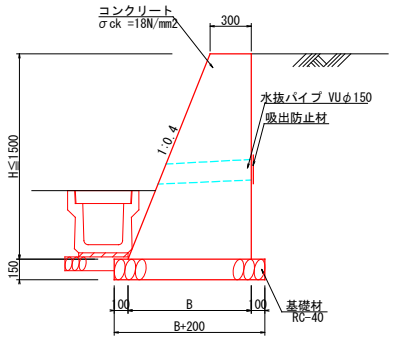

B=0.4*H+0.30

数量表

10m当り

種別	規格	算式	単位	数量
コンクリート	σck=18N/mm2	1/2*(0.300+B)*H*10.00	m3	
型枠		2.077*H*10.00	m2	
基礎材	RC-40, t=150mm	(B+0.200)*10.00	m2	

図面番号	5／6	縮 尺	図 示
工 種	市道明神37号線道路改良工事		
種 別	【参考】構造図	番号	／
路線 河川名	市道 明神37号線		
工事箇所	三原市明神五丁目 地内		
三 原 市			

ﾌﾟﾚｷｬｽﾄ函渠工

位 置 図
(NO.2+15付近) S=1:200

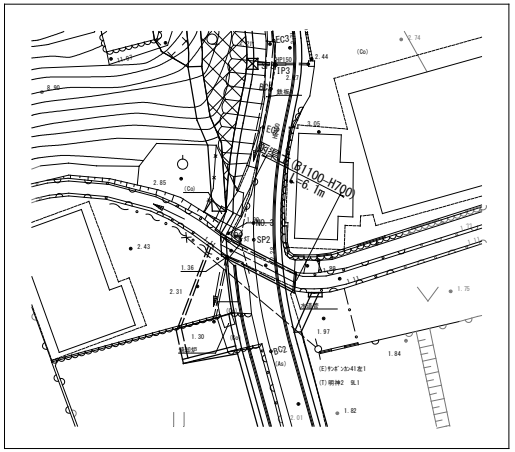

位 置 図
(NO.19+15付近) S=1:200

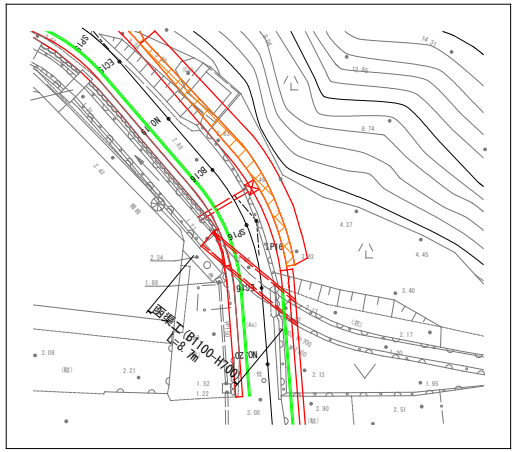

断 面 図
S=1:20

埋設工指針型同等品以上

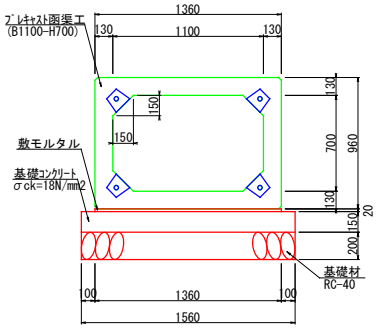

平 面 図
S=1:50

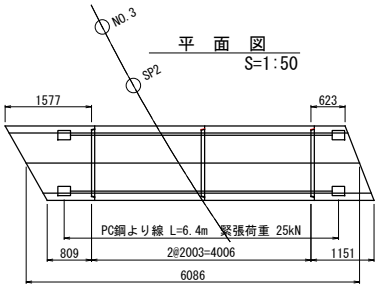

※施工時の伸びを製品一個当たり3mm見込む。

平 面 図
S=1:50

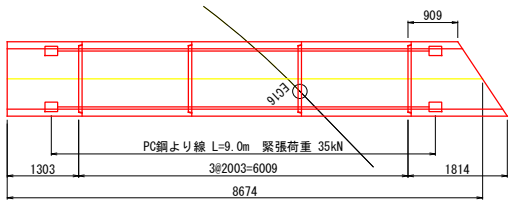

※施工時の伸びを製品一個当たり3mm見込む。

定 着 部 詳 細 図
S=1:10

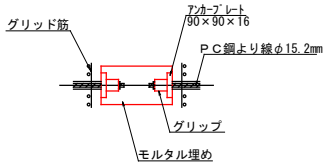

側 面 図
S=1:50

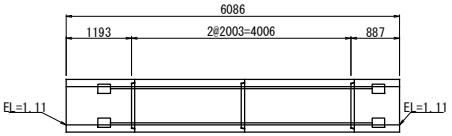

側 面 図
S=1:50

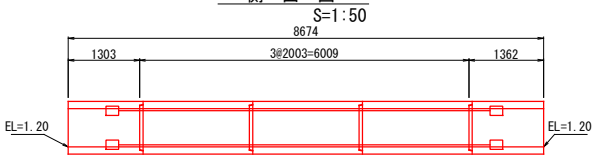

縦 締 緊 張 力 算 出 式

$$Pt \geqq \frac{\mu \cdot W \cdot n}{4} \quad (kN)$$

Pt ：プレストレッシング直後の緊張力(kN)
n ：1つの縦締区間における製品本数
W ：製品一本の重量 (L=2000 2900kg/本)
μ ：摩擦係数 (=1.0)
※緊張は4点同時に行うものとする
※1t=10kN

ﾌﾟﾚｷｬｽﾄ函渠工 1ヶ所当り

種 別	規 格	計 算 式	単位	数 量
PC函渠工	B1100-H700	4本	m	6.086
敷きモルタル		1.360×0.020×6.086	m3	0.166
基礎コンクリート	σck=18N/mm2 t=150	1.560×0.150×6.086	m3	1.424
同上型枠		0.150×6.086×2	m2	1.826
基礎材	RC-40 t=200	1.560×6.086	m2	9.494

定着部材料 1ヶ所当り

種 別	規 格	単位	数 量
PC鋼より線(φ15.2mm)	L=6.4m	本	4.000
アンカープレート	90×90×16	枚	8.000
グリップ		個	8.000

ﾌﾟﾚｷｬｽﾄ函渠工 1ヶ所当り

種 別	規 格	計 算 式	単位	数 量
PC函渠工	B1100-H700	5本	m	8.674
敷きモルタル		1.360×0.020×8.674	m3	0.236
基礎コンクリート	σck=18N/mm2 t=150	1.560×0.150×8.674	m3	2.030
同上型枠		0.150×8.674×2	m2	2.602
基礎材	RC-40 t=200	1.560×8.674	m2	13.531

定着部材料 1ヶ所当り

種 別	規 格	単位	数 量
PC鋼より線(φ15.2mm)	L=9.0m	本	4.000
アンカープレート	90×90×16	枚	8.000
グリップ		個	8.000

図面番号	6 ／ 6	縮尺	1:500
工種	市道明神37号線道路改良工事		
種別	【参考】排水系統図	番号	1 ／ 1
路線 河川 名	市道　明神37号線		
工事箇所	三原市明神五丁目 地内		
三原市			

凡例

終点側

①
④ ⑤ ②
③

起点側

⓪ ①③
④ ②
⑤

5号集水桝
⓪ 7.23
① 6.83
② 6.83
③ 6.83
④ 6.83
⑤ 6.63

4号集水桝
⓪ 6.77
① 6.37
② 6.37
③ 6.27
④ 6.37
⑤ 6.17

6号集水桝
⓪ 6.51
① 6.11
② 6.11
③ 6.11
④ 6.11
⑤ 5.91

7号集水桝
⓪ 3.70
① 3.30
② 3.30
③ 3.30
⑤ 3.15

9号集水桝
⓪ 3.22
① 2.72
② 2.72
③ 2.82
⑤ 2.52

10号集水桝
⓪ 3.05
① 2.65
② 2.45
③ 2.55
⑤ 2.25

11号集水桝
⓪ 2.92
① 2.37
② 2.37
③ 2.52
④ 2.92
⑤ 2.22

8号集水桝
⓪ 3.31
② 2.81（現況）
④ 2.76
⑤ 2.61

3号集水桝
⓪ 3.31
① 3.31
② 3.31
③ 3.31
④ 3.31
⑤ 3.31

2号集水桝
⓪ 2.59
① 2.19
② 2.19
③ 2.19
⑤ 2.09

1号集水桝
⓪ 1.92
① 1.21
② 1.21
⑤ 1.02

12号集水桝
⓪ 2.87
① 2.47
② 2.37
③ 2.47
⑤ 2.22

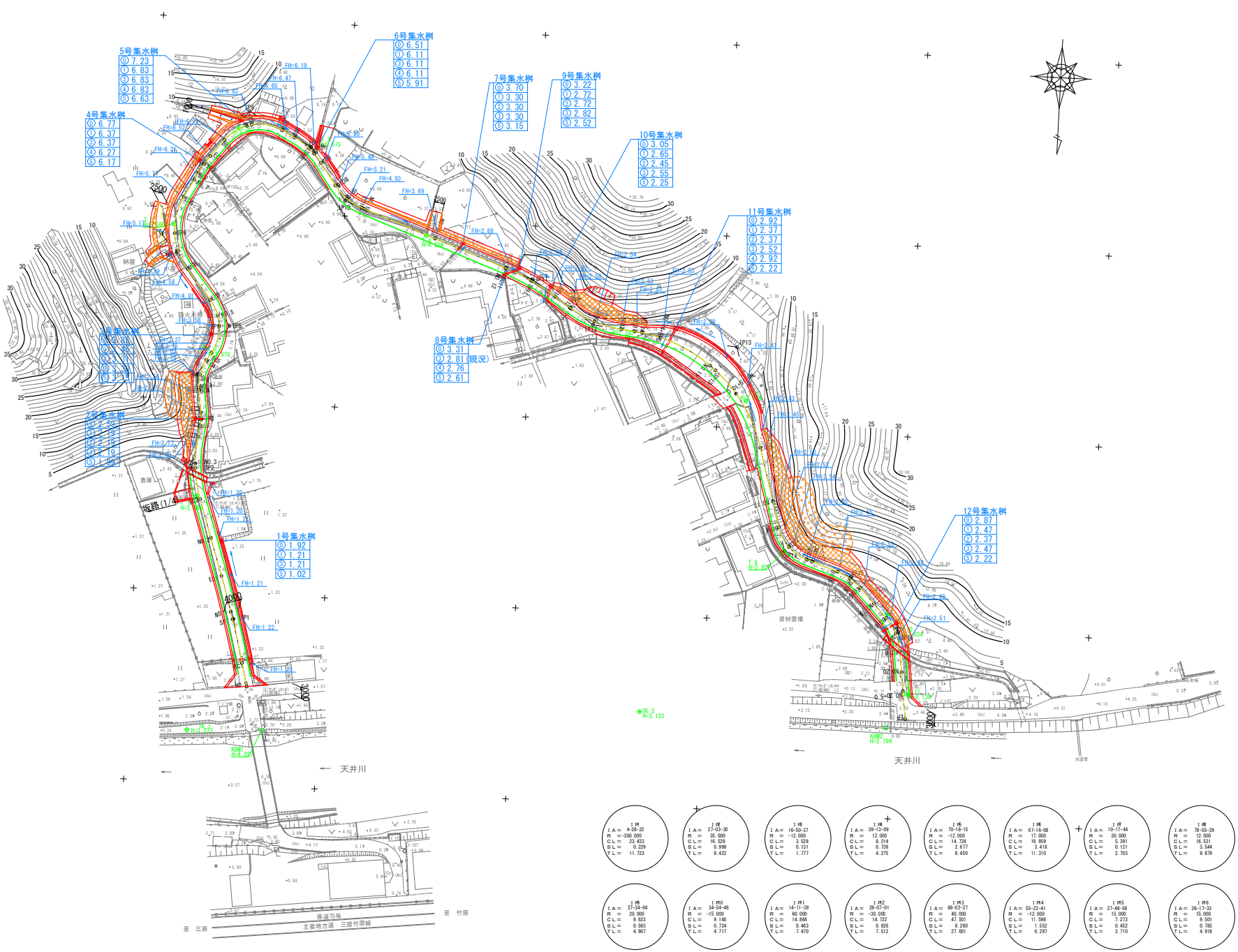

I 円3 I A = 4-28-32 R = -300.000 C L = 23.433 S L = 0.229 T L = 11.723	I 円2 I A = 27-03-30 R = 35.000 C L = 16.529 S L = 0.999 T L = 8.422	I 円5 I A = 16-50-37 R = -12.000 C L = 3.528 S L = 0.131 T L = 1.777	I 円4 I A = 39-13-09 R = 12.000 C L = 8.214 S L = 0.739 T L = 4.275	I 円5 I A = 70-18-15 R = -12.000 C L = 14.724 S L = 2.677 T L = 8.450	I 円6 I A = 67-16-08 R = 17.000 C L = 19.959 S L = 3.418 T L = 11.310	I 円7 I A = 10-17-44 R = 30.000 C L = 5.391 S L = 0.121 T L = 2.703	I 円8 I A = 78-55-39 R = 12.000 C L = 16.531 S L = 3.544 T L = 9.879
I 円9 I A = 27-34-04 R = 20.000 C L = 9.623 S L = 0.593 T L = 4.907	I 円0 I A = 34-54-46 R = -15.000 C L = 9.140 S L = 0.724 T L = 4.717	I 円1 I A = 14-11-39 R = 60.000 C L = 14.864 S L = 0.463 T L = 7.470	I 円2 I A = 28-07-01 R = -30.000 C L = 14.722 S L = 0.926 T L = 7.512	I 円3 I A = 68-02-27 R = 40.000 C L = 47.501 S L = 8.260 T L = 27.001	I 円4 I A = 55-22-41 R = -12.000 C L = 11.598 S L = 1.552 T L = 6.297	I 円5 I A = 27-46-58 R = 15.000 C L = 7.273 S L = 0.452 T L = 3.710	I 円6 I A = 36-13-32 R = 15.000 C L = 9.501 S L = 0.785 T L = 4.916

位置図
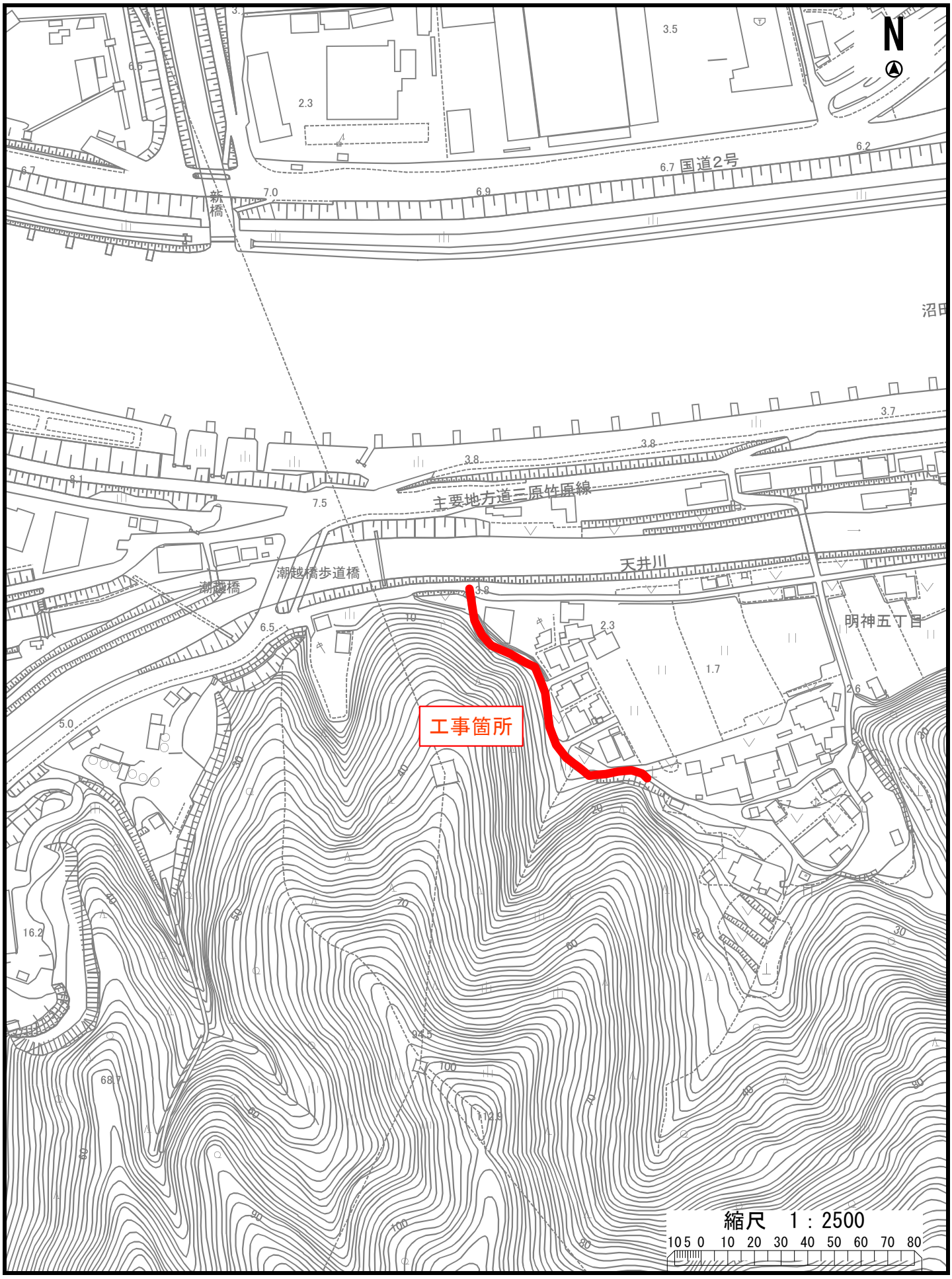
市道明神37号線道路改良工事