工　事 番　号	部　長	課　長	課長補佐	係　長	検　算　者	設　計　者
	支　所　長	課　長	課長補佐	係　長	検　算　者	設　計　者

設計年度	令和６年度
施工月日	令和　　年　　月　　日
施工方法	請　　負
工事期間	

市道久井町近森線道路改良工事

道路新設改良事業　（単独）

三原市久井町泉

単独市費

仕　様　書

工　事　概　要	起　工　理　由
施工延長　L=88.0m 道路土工　一式 舗装工　A=474.0m2 防草対策工　A=100.0m2 区画線工　L=204.0m	

三　原　市

特　記　仕　様　書

第1章　総則

第1節　適用

1　本特記仕様書市道久井町近森線道路改良工事　に適用する。

2　本特記仕様書に記載のない事項については、次によるものとする。

・土木工事共通仕様書（令和5年8月）広島版（適用区分「広島」及び「広島県」）

※　土木工事共通仕様書は「広島県の調達情報」に掲載している。

https://chotatsu.pref.hiroshima.lg.jp/

・その他関連規格類

第2節　情報共有システム

本工事は、情報共有システムの対象であり、実施については土木工事共通仕様書1-1-1-24 施工管理「10.工事情報共有化」に従うこと。

第3節　週休２日工事等

本工事は、「発注者指定型」による週休２日工事等の対象工事であり、実施にあたっては「三原市週休２日工事等実施要領」に基づき実施するものとする。

第4節　熱中症対策に資する現場管理費の補正

１　本工事は、熱中症対策に資する現場管理費の補正をする工事とする。

２　受注者は、補正を希望する場合，監督員と協議すること。

３　工事の実施にあたっては「熱中症対策に資する現場管理費の補正の運用について」に基づき、行うこと。

第5節　法令及び条例等の遵守

1　次の内容について、施工計画書の「その他」項目に記載すること。

(1)　工事の実施にあたり、発注者から明示された、又は、受注者が行うべき『法令及び条例等に基づく各種手続き及び許可承諾条件』

(2)　上記(1)の内容について『不測の事態等が生じた場合の対応方法』

(3)　上記(1)、(2)の内容について『現場作業に従事する者に対する周知の方法』

2　「施工方法」等の関連する項目に、許可承諾条件等を適切に反映すること。

3　『法令及び条例等に基づく各種手続き及び許可承諾条件』等の変更が生じた場合は、施工計画書の内容に重要な変更が生じたものとし、変更施工計画書を提出すること。

第6節　建設副産物

本工事における建設副産物の取扱いについては、土木工事共通仕様書1-1-1-19 建設副産物「4. 再生資源利用計画」、「5. 再生資源利用促進計画」及び「6. 実施書の提出」については、次のとおりとする。

1　再生資源利用計画及び再生資源促進計画

受注者は、コンクリート、コンクリート及び鉄から成る建設資材、木材、アスファルト混合物等を工事現場に搬入する場合には、法令に基づき、再生資源利用計画を作成し、施工計画書に含め監督職員に提出しなければならない。また、受注者は、建設発生土、コンクリート塊、アスファルト・コンクリート塊、建設発生木材、建設汚泥又は建設混合廃棄物等を工事現場から搬出する場合には、法令に基づき、再生資源利用促進計画を作成し、施工計画書に含め監督職員に提出しなければならない。なお、その内容に変更が生じたときは、速やかに利用計画及び促進計画を変更し、監督職員に報告しなければならない。

2　計画の掲示及び公表

受注者は、１の再生資源利用計画及び再生資源利用促進計画を工事現場の見やすい場所に掲示（デジタルサイネージによる掲示も可）し、公衆の閲覧に供するとともに、インターネットの利用により公表するよう努めるものとする。
現場掲示様式については、次のURLを参考に作成すること。
https://www.mlit.go.jp/sogoseisaku/region/recycle/d03project/d0306/page_03060101credas1top.htm

3　実施書の提出

受注者は、再生資源利用計画及び再生資源利用促進計画を作成した場合には、工事完了後速やかに実施状況を記録した再生資源利用実施書及び再生資源利用促進実施書を監督職員に提出しなければならない。なお、受注者は、再生資源利用実施書及び再生資源利用促進実施書の作成後、工事完成から５年間保存しなければならない。

4　工事現場の管理体制

受注者は、再生利用の促進を行うため、工事現場における建設副産物責任者を置くことにより、管理体制を整備するとともに、当該責任者に対し、再生資源利用計画及び再生資源利用促進計画の内容について現場担当者の教育を十分行うこと及び、関係する他の施工者及び資材納入業者もこれを周知徹底することを指導するものとする。

5　建設発生土搬出に関する関係法令の手続きの確認及び確認結果票の作成

受注者は、再生資源利用促進計画の作成にあたり、建設発生土を工事現場から搬出する場合は、あらかじめ次に掲げる事項を確認し、また各事項の確認の結果を記載した書面（確認結果票）を作成しなければならない。

※確認結果票は「広島県の調達情報」に掲載している。

(1)　工事現場内の土地の掘削その他の土地の形質の変更が土壌汚染対策法（平成14年法律第53号）第３条第７項又は第４条第１項の規定による届出を要する場合にあっては、当該届出がされている。

(2)　再生資源利用促進計画に記載しようとする搬出先における建設発生土の搬入に係る行為に関する次に掲げる事項

1.　当該行為が宅地造成及び特定盛土等規制法（昭和36年法律第191号。以下「盛土規制法」という）第12条第１項、第16条第１項、第30条第１項又は第35条第１項の規定による許可を要する場合にあっては、当該許可を受けている。

2.　当該行為が盛土規制法第21条第１項、第27条第１項、第28条第１項又は第40条第１項の規定による届出を要する場合にあっては、当該届出がされている。

(3)　上記（1）、（2）に掲げる事項のほか、再生資源利用促進計画に記載しようとする搬出先が適正であることを確認するために必要な事項その他の建設発生土の搬出に関する事項

6　運搬業者への通知

受注者は、建設発生土の運搬を行う者に対し、再生資源利用促進計画及び確認結果票の内容を通知するものとする。またその内容に変更が生じたときには、速やかに運搬を行う者に通知するものとする。

7　確認結果票の掲示及び公表

受注者は、確認結果票を工事現場の見やすい場所に掲示（デジタルサイネージによる掲示も可）し、公衆の閲覧に供するとともに、インターネットの利用により公表するよう努めるものとする。

8　確認結果票の保管

受注者は、確認結果票を建設工事の完成後5年間保存するものとする。

9　建設発生土の搬出先に対する受領書の交付請求

受注者は、建設発生土を再生資源利用促進計画に記載した搬出先へ搬出したときは、速やかに当該搬出先の管理者（搬出先が工事現場である場合は、当該工事現場の受注者）に対し、次に掲げる事項を記載した受領書の交付を求めるものとする。

（1）建設発生土の搬出先の名称（搬出先が工事現場である場合は、建設工事の名称。）及び所在地
（2）建設発生土を搬出先の受注者の商号、名称又は氏名
（3）建設発生土の搬出元の名称及び所在地
（4）建設発生土の搬出量
（5）建設発生土の搬出が完了した日

10　建設発生土の搬入元への受領書の交付

受注者は建設発生土の利用計画に記載した搬入元から搬入したときは、速やかに当該搬入元の管理者（搬入元が工事現場である場合は、当該工事現場の受注者）に対し、前号に掲げる事項を記載した受領書を交付するものとする。

11　受領書の内容確認

受注者は、搬出先から受領書の交付を受けたときは、再生資源利用促進計画に記載した内容と一致することを確認する。

12　受領書の保管

受注者は、受領書又はその写しを建設工事の完成後５年間保存するものとする。

第2章　施工条件

第1節　工程

1　施工時期・時間の制限

施工内容	全工種
時期	全工事期間
時間	関係機関との調整による。

第2節　用地

1　現場の復旧

原形復旧とする。

2　工事用機資材の仮置き

場所	受注者が責任をもって確保すること。

第3節　公害対策

1　事前・事後調査

調査区分	事前・事後及び工事施工中も大きな被害がある旨の申し出を受けた場合、監督職員と協議の上調査すること。（設計変更の対象とする。）
調査時期	施工前・施工中・施工後（1ヶ月以内）
調査内容	柱、屋根、壁、基礎、建具等の傾斜、損傷状況
範囲	工事箇所から10m範囲

第4節　安全対策

1　交通誘導員・警戒船・保安要員

作業期間、交通誘導員を１（人／日）見込んでいる。

第5節　建設副産物

1　建設発生土（搬出）　（建設発生土リサイクルプラント、建設発生土受入地又は建設発生土受入地（一時堆積））

当該工事により発生する建設発生土は、建設発生土処分先一覧表に掲載されている建設発生土リサイクルプラント、建設発生土受入地又は建設発生土受入地（一時堆積）のいずれかに搬出するものとする。

また、積算上の搬出先として、建設発生土リサイクルプラント、建設発生土受入地又は建設発生土受入地（一時堆積）のうち、運搬費と受入費の合計が最も経済的になる次の施設を見込んでいる。したがって、正当な理由がある場合を除き残土処分に要する費用（単価）は変更しない。

なお、工事発注後に明らかになったやむを得ない事情により、建設発生土処分先一覧表に掲載されている建設発生土リサイクルプラント、建設発生土受入地又は建設発生土受入地（一時堆積）への搬出が困難となった場合は、発注者と受注者が協議の上、設計変更の対象とする。

2　産業廃棄物の場外保管

当該工事により発生する産業廃棄物を事業場の外（建設工事現場以外の場所）において300m2以上の面積で保管する場合には、保管場所を所管する都道府県知事又は政令市長に事前の届出を行うこと。また、届出事項を変更する場合は事前に変更届を、保管をやめたときは30日以内に廃止届を提出すること。

ただし、産業廃棄物処理業等の許可施設における保管は届出対象外とする。

第3章　その他

本特記仕様書及び設計図書に明示していない事項又は、その内容に疑義が生じた場合は、監督職員の指示を受けること。

工事数量総括表

費目・工種明細など	規格1・規格2	単位		数量	備考
本工事費					
道路改良		式		1	レベル1
道路土工		式		1	レベル2
掘削工		式		1	レベル3
掘削	土砂 上記以外(小規模) 標準	m3		30	レベル4
路体盛土工		式		1	レベル3
路体(築堤)盛土	施工幅員2.5m以上4.0m未満	m3		2	レベル4
路肩盛土工		式		1	レベル3
路肩盛土	施工幅員2.5m未満	m3		3	レベル4
路床盛土工		式		1	レベル3
路床盛土	施工幅員2.5m以上4.0m未満	m3		50	レベル4
法面整形工		式		1	レベル3
法面整形(盛土部)	盛土部 法面締固め有り 現場制約無し	m2		60	レベル4
残土処理工		式		1	レベル3
法面工		式		1	レベル2
植生工		式		1	レベル3
人工張芝	張芝 幅100cm ワラ付	m2		130	レベル4
防草工		式		1	レベル3

工事数量総括表

費目・工種明細など	規格1・規格2	単位		数量	備考
防草工	防草コンクリート Co厚さ70mm	m2		100	レベル4
擁壁工		式		1	レベル2
作業土工		式		1	レベル3
場所打擁壁工(構造物単位)		式		1	レベル3
重力式擁壁		m3		6	レベル4
排水構造物工		式		1	レベル2
作業土工		式		1	レベル3
側溝工		式		1	レベル3
プレキャストU型側溝	落ちふた式U形側溝(JIS_A_5372)3種	m		54	レベル4
側溝蓋	落ちふた式U形側溝(JIS_A_5372)3種ふた	枚		12	レベル4
管渠工		式		1	レベル3
鉄筋コンクリート台付管	据付 管径200mm	m		13	レベル4
集水桝・マンホール工		式		1	レベル3
現場打ち集水桝	砕石の厚さ7.5cmを超え12.5cm以下 RC-40	箇所		3	レベル4
蓋	材料別途 40≧重量	枚		2	レベル4
場所打水路工		式		1	レベル3
現場打水路	小型構造物 18-8-40BB	m		20	レベル4
排水工		式		1	レベル3

工事数量総括表

費目・工種明細など	規格1・規格2	単位		数量	備考
小段排水	落ちふた式U形側溝(JIS_A_5372)1種 300A[300×300×2000]	m		2	レベル4
縦排水	鉄筋Coベンチフリューム(JIS_A_5372附6 250[250×175×2000]	m		2	レベル4
構造物撤去工		式		1	レベル2
構造物取壊し工		式		1	レベル3
コンクリート構造物取壊し	機械施工	m3		1	レベル4
舗装版破砕	t=5cm	m2		246	レベル4
運搬処理工		式		1	レベル3
殻運搬	As殻、Co殻	m3		13	レベル4
殻処分	As殻、Co殻	m3		13	レベル4
舗装		式		1	レベル1
舗装工		式		1	レベル2
アスファルト舗装工		式		1	レベル3
下層路盤(車道・路肩部)	全仕上り厚100mm 1層施工	m2		454	レベル4
上層路盤(車道・路肩部)	M-30	m2		480	レベル4
表層(車道・路肩部)	平均幅員3.0m超	m2		474	レベル4
コンクリート舗装工		式		1	レベル3
下層路盤(歩道部)	全仕上り厚100mm 1層施工	m2		14	レベル4
コンクリート舗装	無筋・鉄筋構造物 18-8-40BB	m2		14	レベル4

工事数量総括表

費目・工種明細など	規格1・規格2	単位		数量	備考
縁石工		式		1	レベル2
縁石工		式		1	レベル3
アスカーブ	断面積215cm2以上235cm2未満	m		54	レベル4
区画線工		式		1	レベル2
区画線工		式		1	レベル3
溶融式区画線	実線_15cm、ゼブラ_45cm 排水性舗装用の無	m		204	レベル4
仮設工		式		1	レベル2
交通管理工		式		1	レベル3
交通誘導警備員		人		8	レベル4
＊＊直接工事費＊＊					
共通仮設費率分					
＊＊共通仮設費計＊＊					
＊＊純工事費＊＊					
現場管理費					
＊＊工事原価＊＊					
一般管理費率分					
契約保証費					
一般管理費計					

工事数量総括表

費目・工種明細など	規格1・規格2	単位		数量	備考
＊＊工事価格＊＊					
＊＊消費税相当額＊＊					
＊＊工事費計＊＊					
＊＊契約保証費計＊＊					

図面番号	1 ／ 8	縮尺	1:500
工種	道路改良工事		
種別	平　面　図	番号	1 ／ 1
路線 河川 名	市道久井町近森線		
工事箇所	三原市久井町泉地内		
三　原　市			

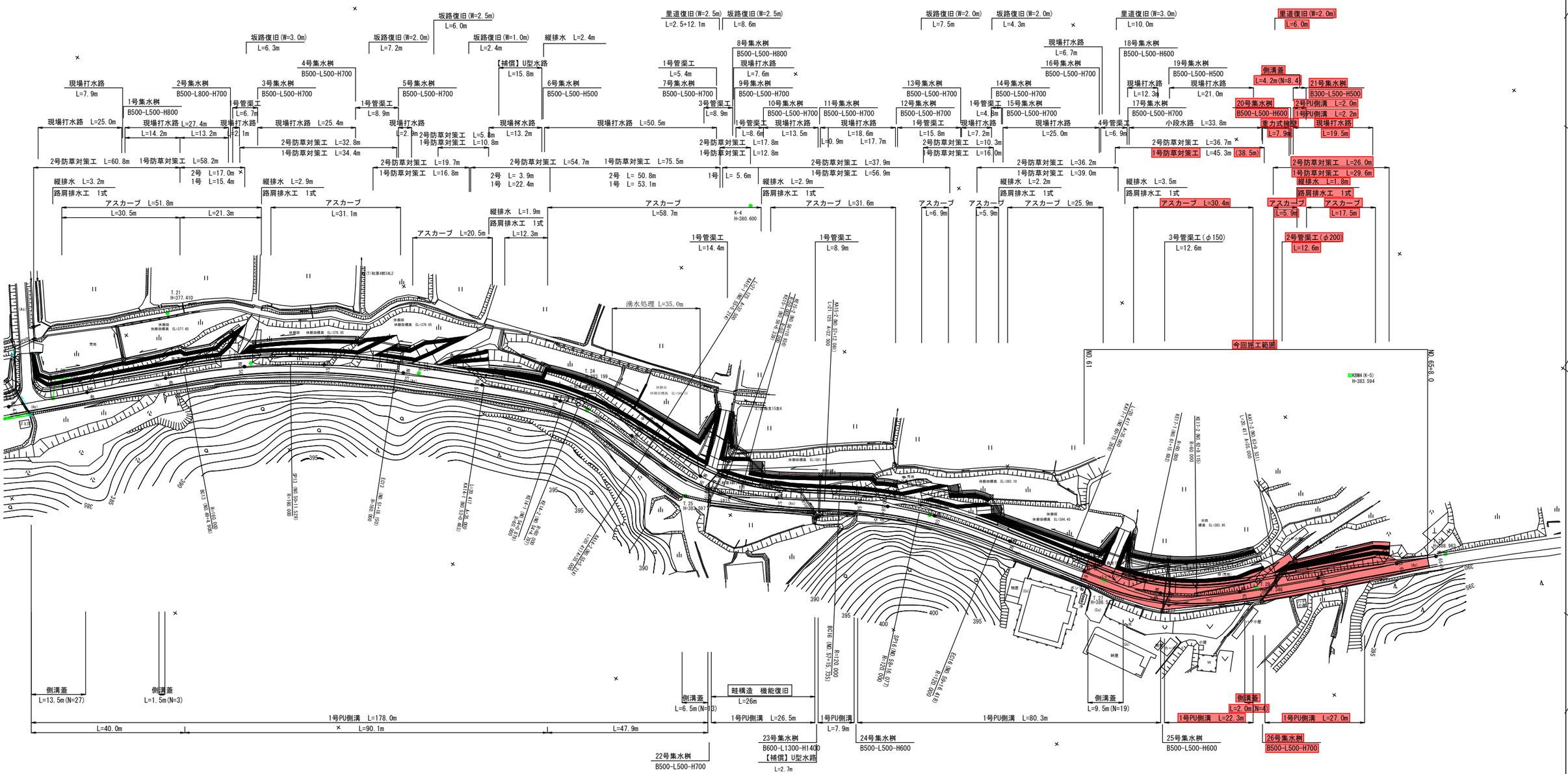

I P 13
I A = 19-03-57
R = 160.000
C L = 53.242
S L = 2.240
T L = 26.870

I P	14		x m	10.198	10.198
K N O	KE14-1	KE14-2	Δ r	0.289	0.289
I A	23-14-15		I	20.417	20.417
R	60.000		S o	20.390	20.390
T L 1	22.595		t l	13.632	13.632
T L 2	22.595		t k	6.824	6.824
W	12.396		τ	9-44-54	9-44-54
C L	44.751		σ	3-14-55	3-14-55
L	20.417	20.417	L c	3.918	
A	35.000	35.000	α	3-44-28	
x	20.358	20.358	S L	0.032	
y	1.155	1.155	T L	1.960	

I P	15		x m	10.547	10.547
K N O	KE15-1	KE15-2	Δ r	0.371	0.371
I A	29-28-29		I	21.125	21.125
R	-50.000		S o	21.083	21.083
T L 1	23.797		t l	14.116	14.116
T L 2	23.797		t k	7.072	7.072
W	13.250		τ	12-06-13	12-06-13
C L	46.847		σ	4-01-59	4-01-59
L	21.125	21.125	L c	4.597	
A	32.500	32.500	α	5-16-02	
x	21.031	21.031	S L	0.053	
y	1.483	1.483	T L	2.300	

I P 16
I A = 19-25-29
R = 120.000
C L = 40.683
S L = 1.745
T L = 20.539

I P	17		x m	10.198	10.198
K N O	KE17-1	KE17-2	Δ r	0.289	0.289
I A	32-19-24		I	20.417	20.417
R	-60.000		S o	20.390	20.390
T L 1	27.670		t l	13.632	13.632
T L 2	27.670		t k	6.824	6.824
W	17.472		τ	9-44-54	9-44-54
C L	54.266		σ	3-14-55	3-14-55
L	20.417	20.417	L c	13.432	
A	35.000	35.000	α	12-49-36	
x	20.358	20.358	S L	0.378	
y	1.155	1.155	T L	6.744	

図面番号	2 ／ 8	縮尺	H=1:500 V=1:100
工種	道路改良工事		
種別	縦断図	巻数	1 ／ 1
路線 河川 名	市道久井町近森線		
工事箇所	三原市久井町泉地内		
三原市			

NO.47～NO.60

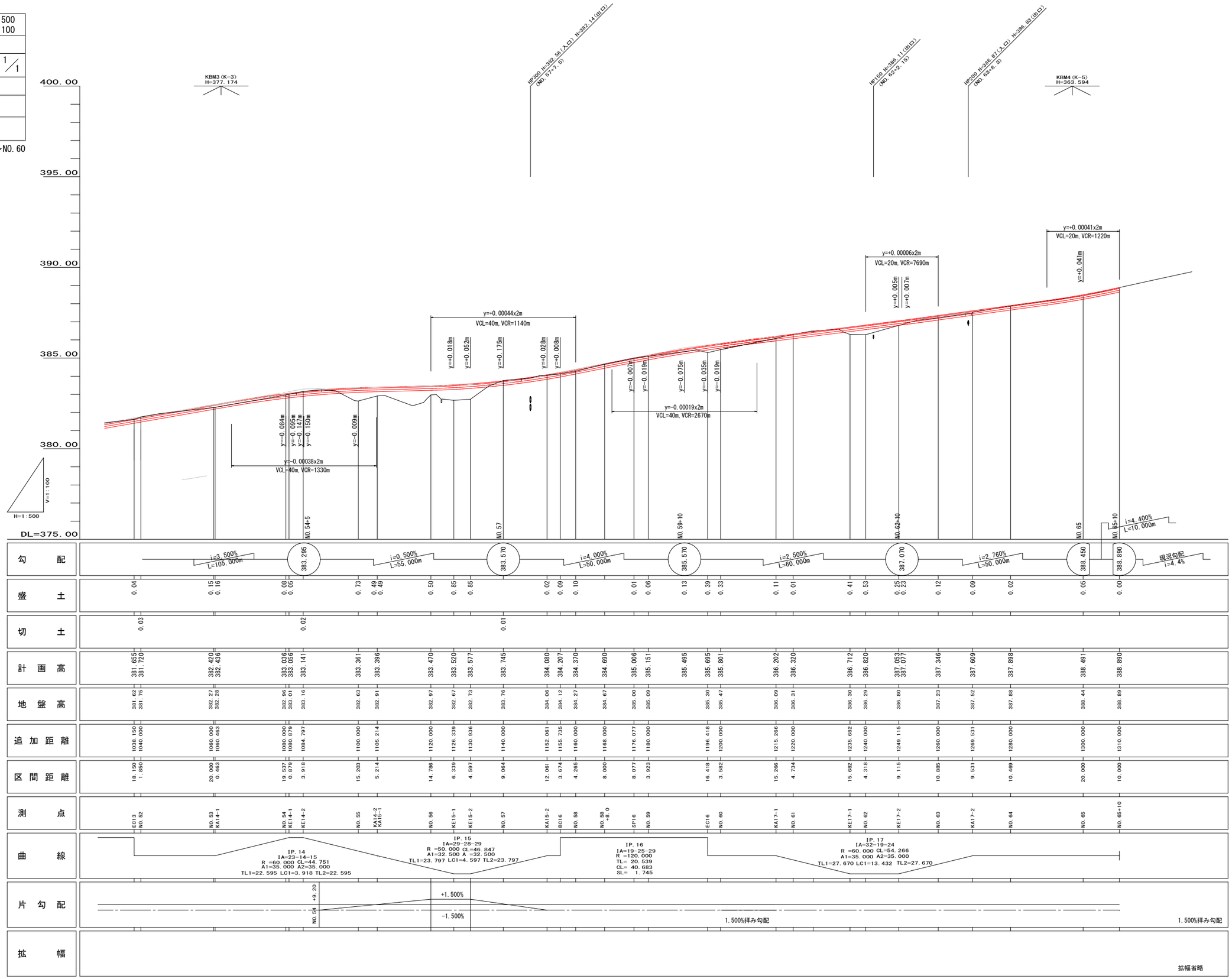

図面番号	3 ／ 8	縮 尺	1:50
工 種	道路改良工事		
種 別	標準横断図	縦 中	1 ／ 1
路線 河川 名	市道久井町近森線		
工事箇所	三原市久井町泉地内		
三 原 市			

凡 例

記 号	名 称
C1	ｵｰﾌﾟﾝ掘削(レキ質土)
C2	表土すき取り
B1	路床盛土 (W<1.0)
B2	〃 (1.0≦W<2.5)
B3	〃 (2.5≦W<4.0)
B4	〃 (W≧4.0)
B5	路体盛土 (W<1.0)
B6	〃 (1.0≦W<2.5)
B7	〃 (2.5≦W<4.0)
B8	〃 (W≧4.0)
B9	路肩盛土
B10	路体外盛土
E(SE)	床 掘 (レキ質土)
Fu	埋 戻
K(SE)	基面整正
W1	車道舗装 (表 層)
W2	車道舗装 (上層路盤)
W3	車道舗装 (下層路盤)
W4	路肩舗装 (表 層)
W5	路肩舗装 (路 盤)
CoB	コンクリート取壊
AsB	アスファルト取壊

盛土区分

区 分	路 床	路 体
W<1.0	B1	B5
1.0≦W<2.5	B2	B6
2.5≦W<4.0	B3	B7
4.0≦W	B4	B8

埋戻し区分

区 分	記 号
W2≧4.0	A
W1≧4.0,W2<1.0	B
1.0≦W1<4.0,W2<1.0	C
W1<1.0,W2<1.0	D

D=区間距離

EC7(NO.27+15.932)附近

GH=地盤高

FH=計画高

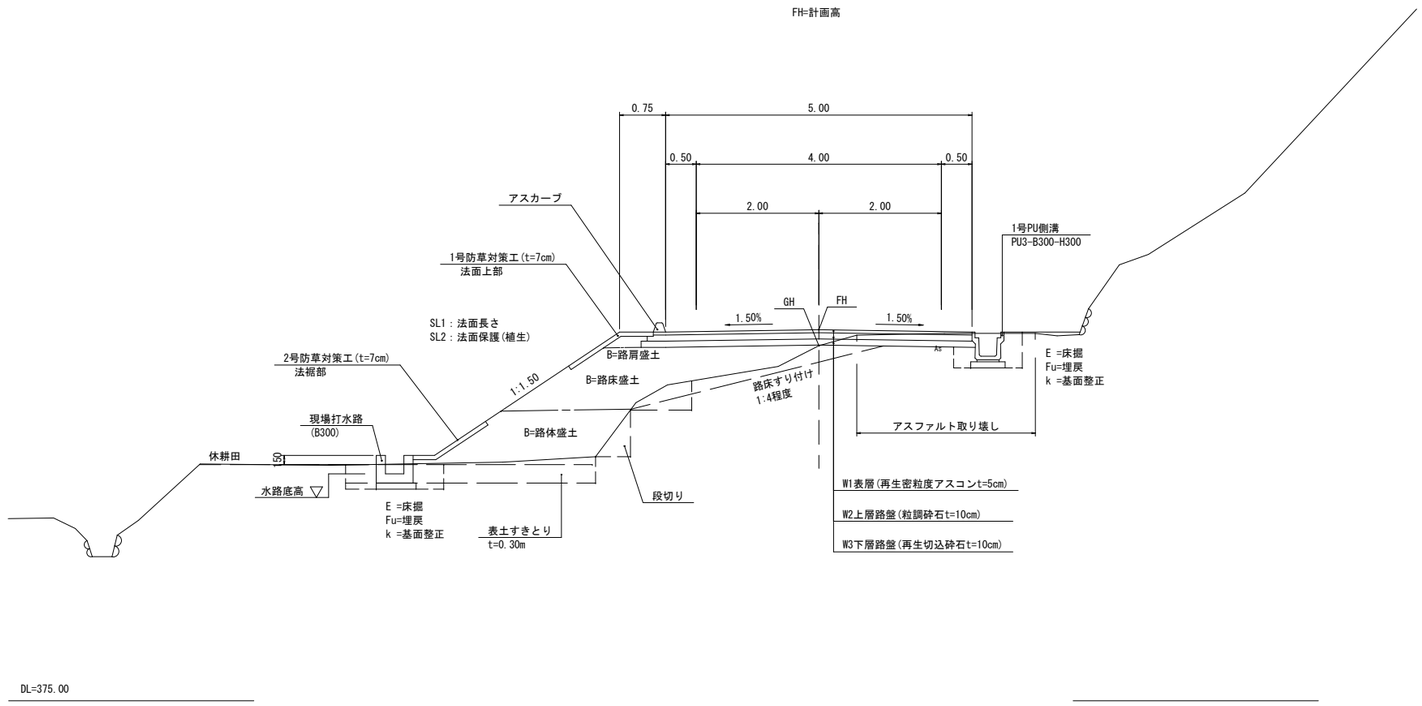

道路区分 第3種第5級相当
普通道路
設計速度 V=20km/hr

舗装設計

舗装前提条件					信頼度90%
交通の区分	大型車交通量 (T＜15)：N3				
工種・区分	設計厚	種 別	換算係数	換算値	条 件
表層工	5 cm	密粒度ｱｽｺﾝ	1.00	5.00	
基層工	cm	粗粒度ｱｽｺﾝ			
上層路盤工	cm	歴青安定処理			
上層路盤工	10 cm	粒度調整砕石	0.35	3.50	修正CBR 80以上
下層路盤工	10 cm	再生切込砕石	0.25	2.50	修正CBR 30以上
合計(cm)	25 cm			11.00	
設計CBR=8%				TA値 11.0≧11.0	

設計CBRは、8%以上と想定して舗装構成を決定している。
施工時には、CBR試験を実施し監督員の指示に従うものとする。

車道舗装

S=1:10

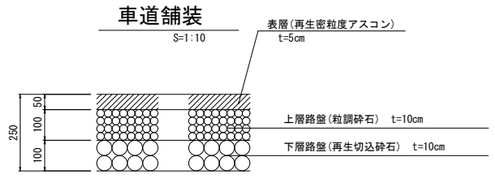

路肩舗装

S=1:10

路肩幅員がW=1.25m以上の場合
(※側帯相当幅W=0.25m)

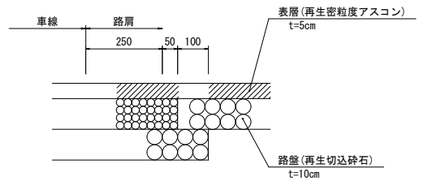

図面番号	4 ／ 8	縮尺	1:100
工種	道路改良工事		
種別	横断図	号数	1 ／ 3
路線 河川 名	市道久井町近森線		
工事箇所	三原市久井町泉地内		
三　原　市			

KA17-1～NO.62

D=15.682

NO.61

GH=386.31

FH=386.320

掘　削		盛　土				舗　装	
C1	0.8	B1	0.2	B5	0.5	W1	5.20
C2	0.7	B2	0.7	B6	--	W2	5.30
取壊し		B3	1.1	B7	--	W3	5.46
AsB	2.9	B4	--	B8	--		
CoB	--	B9	0.1	B10	0.1		

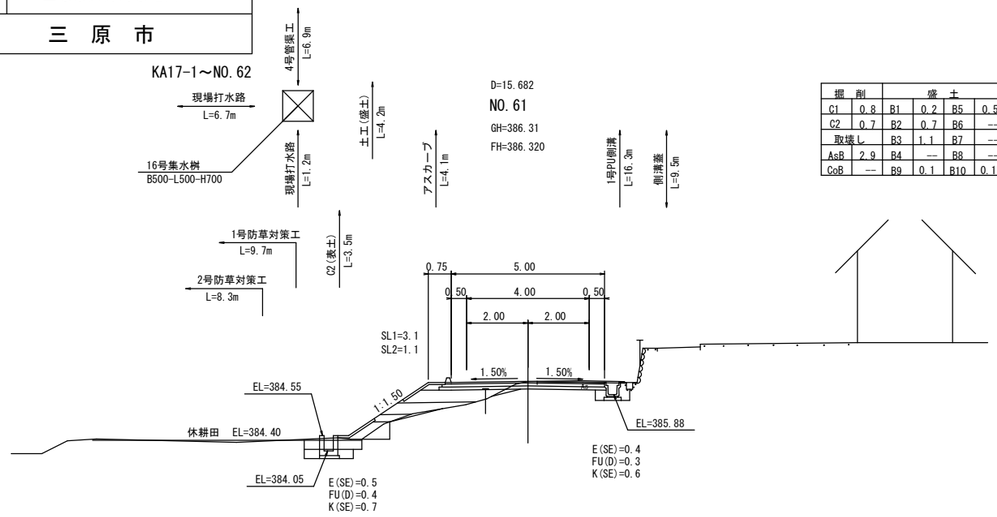

D=9.115

NO.62

GH=386.29

FH=386.820

掘　削		盛　土				舗　装	
C1	0.7	B1	0.4	B5	2.3	W1	6.56
C2	0.9	B2	--	B6	--	W2	6.66
取壊し		B3	--	B7	--	W3	6.82
AsB	3.1	B4	2.4	B8	--		
CoB	--	B9	0.1	B10	0.1		

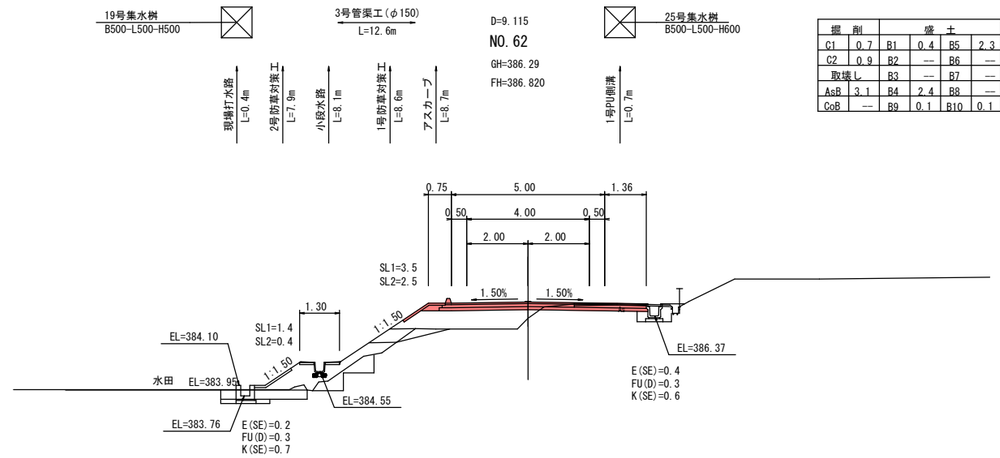

D=4.734

KA17-1(NO.60+15.266)

GH=386.09

FH=386.202

掘　削		盛　土				舗　装	
C1	0.6	B1	--	B5	--	W1	5.20
C2	1.6	B2	--	B6	--	W2	5.30
取壊し		B3	3.4	B7	2.8	W3	5.46
AsB	2.8	B4	--	B8	--		
CoB	--	B9	0.1	B10	0.1		

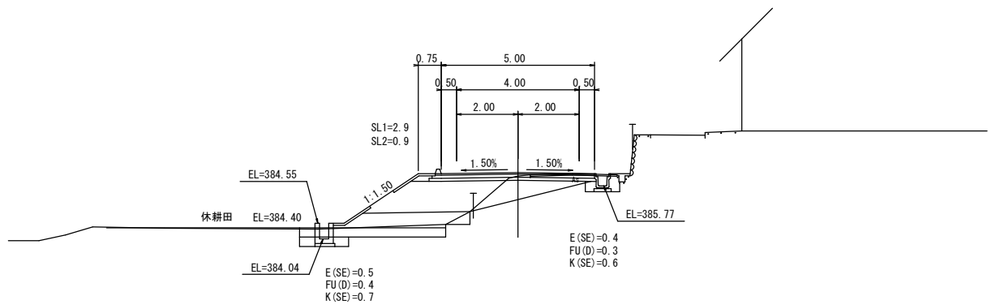

D=4.318

KE17-1(NO.61+15.682)

GH=386.30

FH=386.712

掘　削		盛　土				舗　装	
C1	0.8	B1	--	B5	--	W1	6.26
C2	1.4	B2	1.2	B6	4.4	W2	6.36
取壊し		B3	1.8	B7	--	W3	6.52
AsB	3.1	B4	--	B8	--		
CoB	--	B9	0.1	B10	0.1		

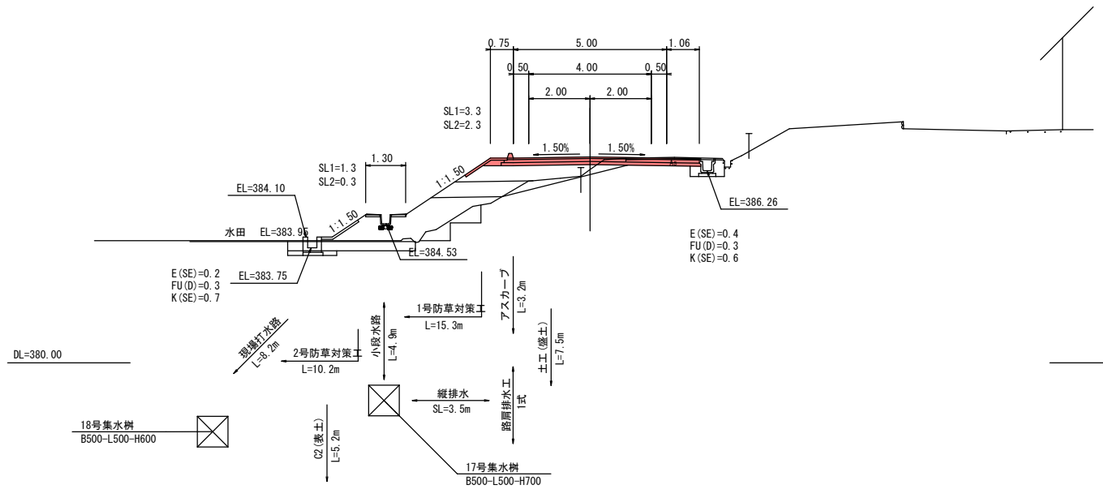

図面番号	5 ／ 8	縮尺	1:100
工種	道路改良工事		
種別	横断図	番号	2 ／ 3
路線 河川 名	市道久井町近森線		
工事箇所	三原市久井町泉地内		
三原市			

KE17-2～NO.64

D=9.531

NO.63

GH=387.23

FH=387.346

掘削		盛土				舗装	
C1	1.6	B1	---	B5	---	W1	5.20
C2	0.3	B2	---	B6	---	W2	5.30
取壊し		B3	3.0	B7	0.2	W3	5.46
AsB	2.8	B4	---	B8	---		
CoB	---	B9	0.1	B10	0.2		

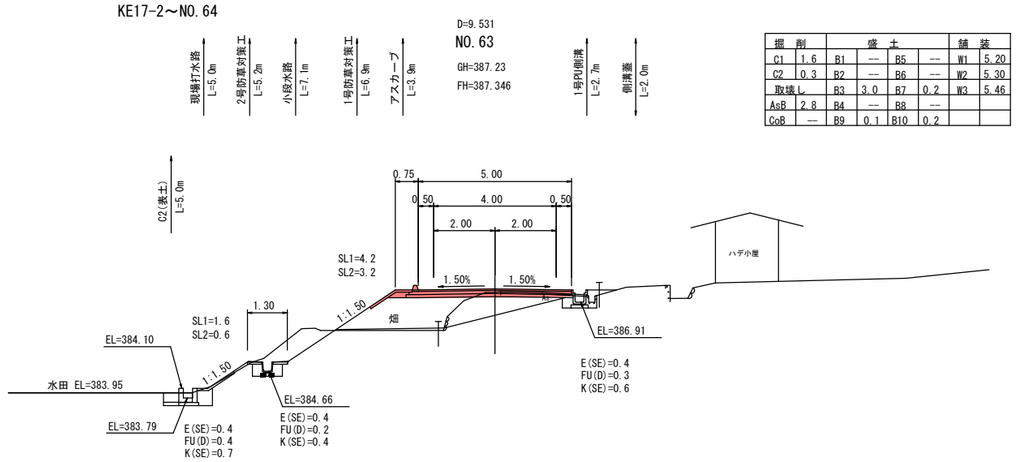

D=20.000

NO.64

GH=387.88

FH=387.898

掘削		盛土				舗装	
C1	0.8	B1	---	B5	---	W1	5.82
C2	---	B2	---	B6	---	W2	5.92
取壊し		B3	1.9	B7	---	W3	6.08
AsB	2.7	B4	---	B8	---		
CoB	---	B9	0.1	B10	---		

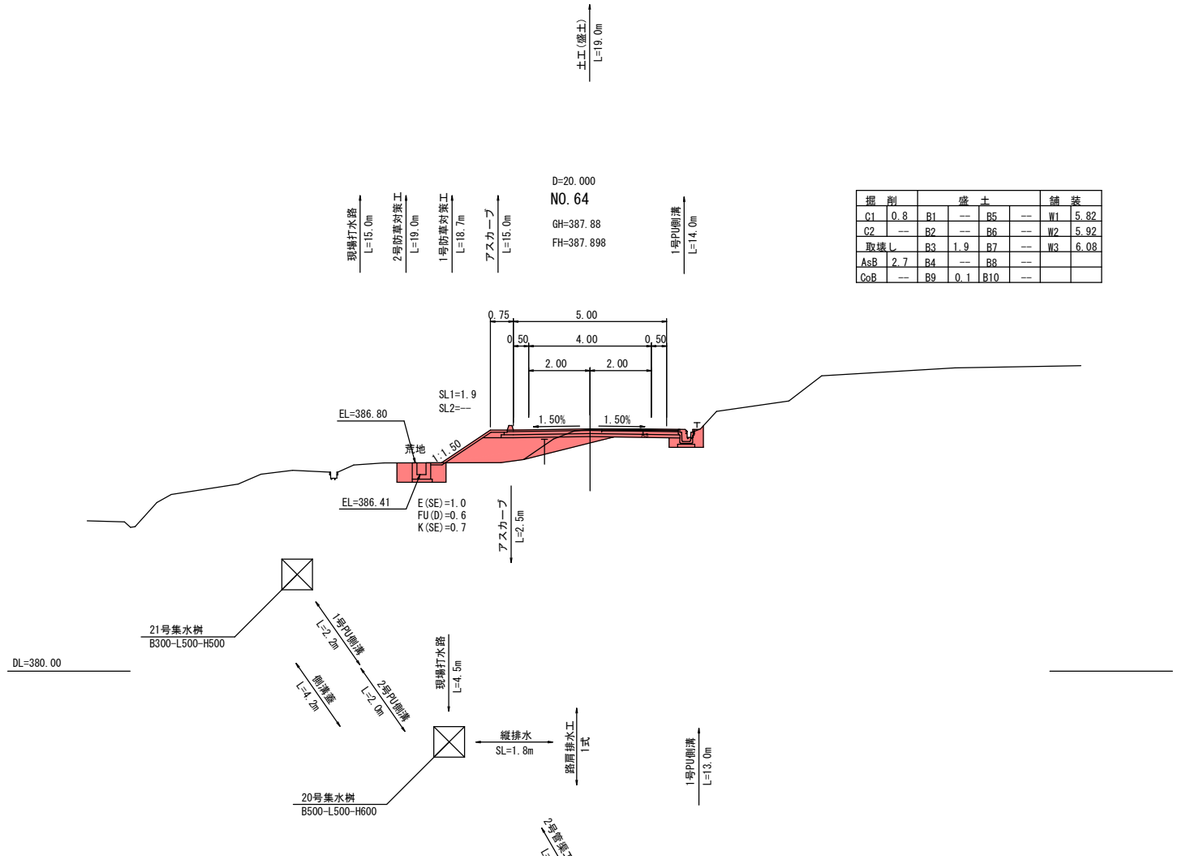

D=10.885

KE17-2(NO.62+9.115)

GH=386.80

FH=387.053

掘削		盛土				舗装	
C1	1.0	B1	---	B5	0.6	W1	5.45
C2	0.4	B2	---	B6	---	W2	5.55
取壊し		B3	---	B7	---	W3	5.71
AsB	2.8	B4	2.8	B8	---		
CoB	---	B9	0.1	B10	0.2		

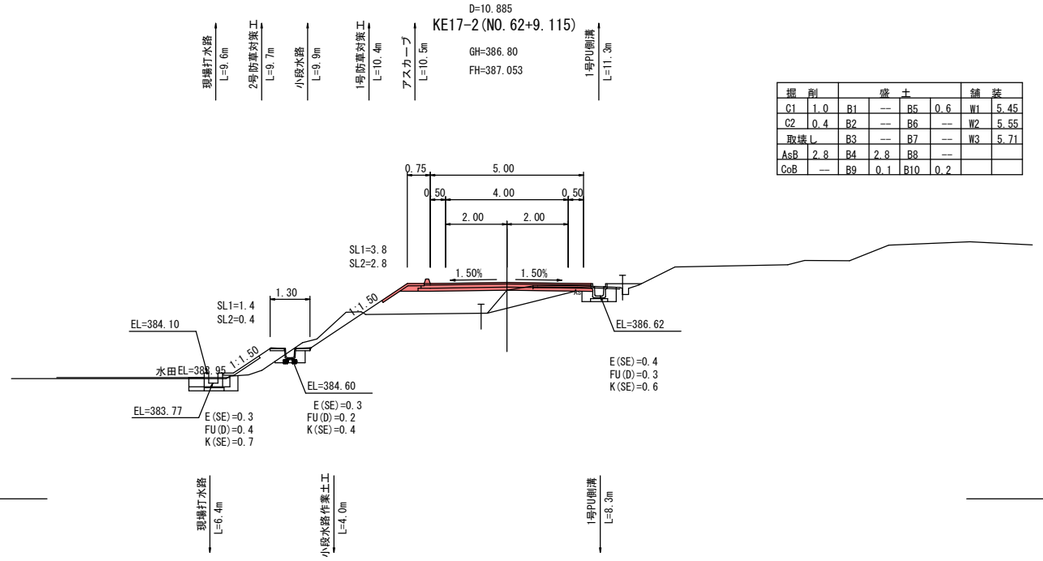

D=10.469

KA17-2(NO.63+9.531)

GH=387.52

FH=387.609

掘削		盛土				舗装	
C1	0.6	B1	---	B5	---	W1	5.79
C2	---	B2	---	B6	---	W2	5.89
取壊し		B3	0.9	B7	---	W3	6.05
AsB	2.7	B4	---	B8	---		
CoB	0.1	B9	0.1	B10	0.3		

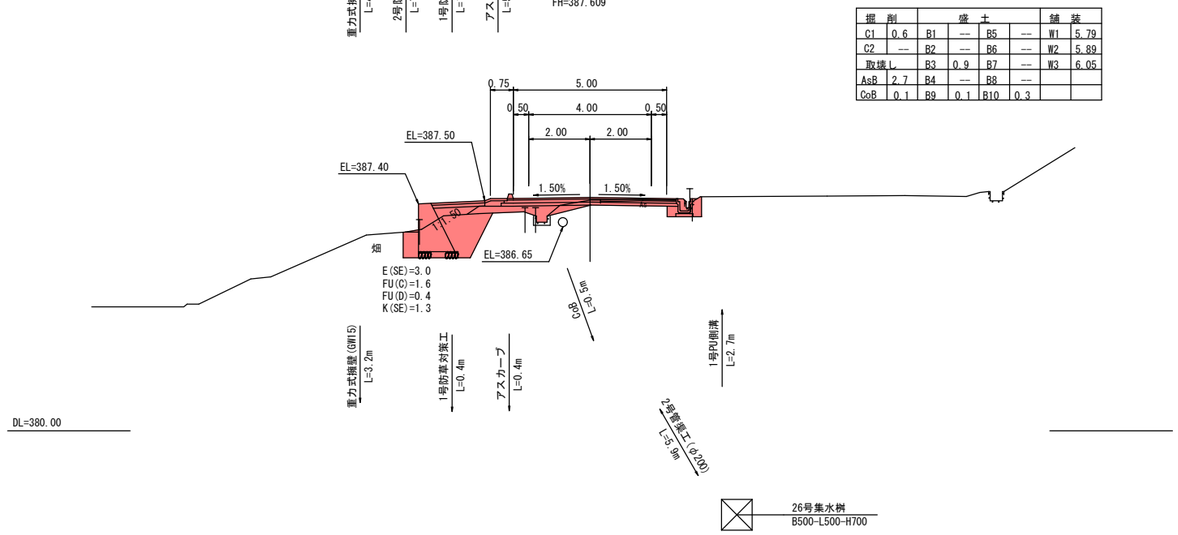

図面番号	6 ／ 8	縮尺	1:100
工種	道路改良工事		
種別	横断図	番号	3 ／ 3
路線名 河川	市道久井町近森線		
工事箇所	三原市久井町泉地内		
三原市			

NO.65～NO.65+10.0

NO.65+10.0

GH=388.89

FH=388.890

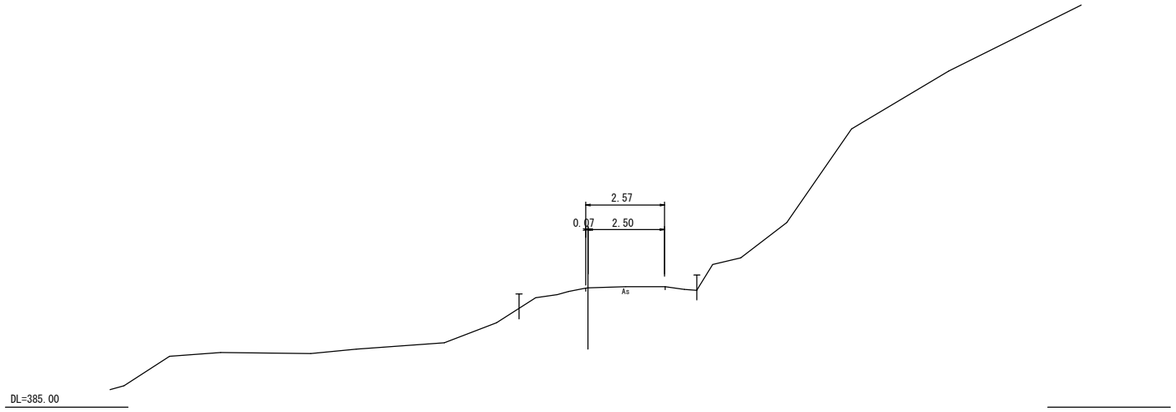

D=10.000

NO.65

GH=388.44

FH=388.491

掘削		盛土				舗装	
C1	0.7	B1	--	B5	--	W1	3.46
C2	--	B2	--	B6	--	W2	3.46
取壊し		B3	--	B7	--	W3	3.46
AsB	2.6	B4	--	B8	--		
CcB	--	B9	--	B10	--		

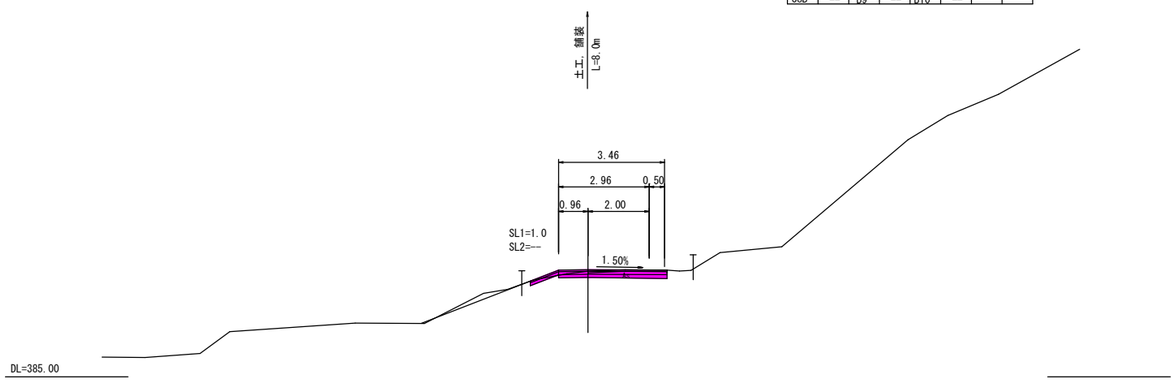

図面番号	7 ／ 8	縮 尺	図 示
工 種	道路改良工事		
種 別	構 造 図	番号	1 ／ 2
路線 河川 名	市道久井町近森線		
工事箇所	三原市久井町泉地内		
三 原 市			

現場打水路

S=1:20

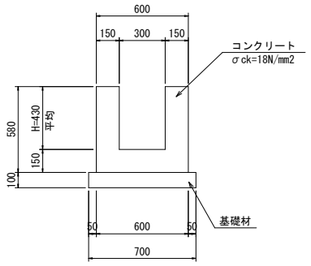

数 量 表

10m当り

種 別	規 格	算 式	単位	数 量
コンクリート	σck=18N/mm2	(0.60×0.58-0.30×0.43)×10.00	m3	2.190
型 枠		0.58×4×10.00	m2	23.200
基礎材	t=100mm	0.70×10.00	m2	7.000

PU側溝

S=1:20

1号PU側溝

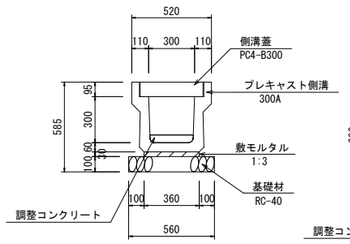

2号PU側溝

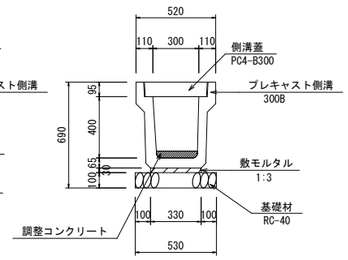

数 量 表

10m当り 数 量

種 別	規 格	算 式	単位	1号(300A)	2号(300B)
プレキャスト側溝	B300	広島県土木構造物標準設計図集より	個	5.000	5.000
敷モルタル	1:3	広島県土木構造物標準設計図集より	m3	0.108	0.099
目地モルタル	1:3	広島県土木構造物標準設計図集より	m3	0.002	0.002
基礎材	RC-40, t=100mm	広島県土木構造物標準設計図集より	m2	5.600	5.300

※水路蓋	PC4-B300		枚	20.000	20.000

路肩排水工

S=1:20

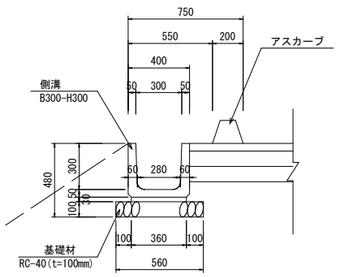

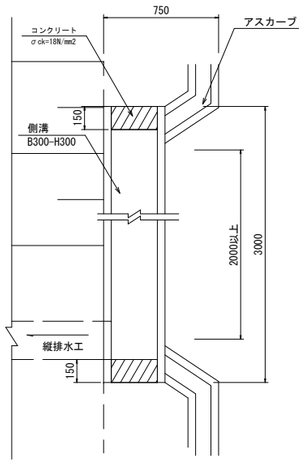

数 量 表

1箇所当り

種 別	規 格	算 式	単位	数 量
側 溝	B300-H300	3.00÷2.00	個	1.5
敷モルタル	1:3	0.360×0.030×3.00	m3	0.032
基礎材	RC-40, t=100mm	0.560×3.00	m2	1.680
コンクリート	σck=18N/mm2	(0.300+0.280)×1/2×0.300×0.150×2	m3	0.026
型 枠		(0.300+0.280)×1/2×0.300×2×2	m2	0.348

縦排水

S=1:20

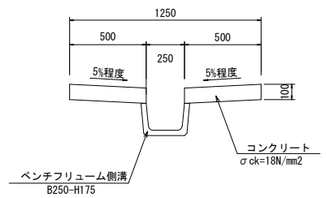

数 量 表

10m当り

種 別	規 格	算 式	単位	数 量
ベンチフリューム側溝	B250-H175	広島県制定土木構造物標準設計図集より	m	10.0
コンクリート	σck=18N/mm2	〃	m3	1.001
型 枠		〃	m2	4.000

1,2,3号管渠工

(ﾌﾟﾚｷｬｽﾄ管渠一体型)　S=1:20

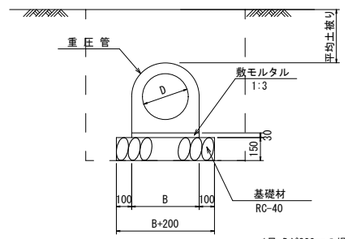

1号:Dが300mmの場合は,B= 400とする。
2号:Dが200mmの場合は,B= 350とする。
3号:Dが150mmの場合は,B= 300とする。

数 量 表

10m当り

種 別	単位	1号(D300)	2号(D200)	3号(D150)
重圧管	本	5.0	5.0	5.0
敷モルタル	m3	0.120	0.105	0.090
基礎材	m2	6.000	5.500	5.000

種 別	規 格	一 般 式
重圧管		10.0/2.0
敷モルタル	1:3	B×0.03×10.0
基礎材	RC-40	(B+0.1×2)×10.0

図面番号	8 ／ 8	縮尺	図示
工種	道路改良工事		
種別	構造図	番号	2 ／ 2
路線 河川 名	市道久井町近森線		
工事箇所	三原市久井町泉地内		
三原市			

アスカーブ

S=1:10

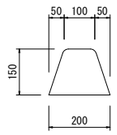

数量表

10m当り

種別	規格	算式	単位	数量
細粒度アスコン	13mm	広島県制定土木構造物標準設計図集より	m3	0.225
タックコート	PK-4 0.4L/m2	〃	m2	2.000

集水桝(蓋付)

B500-L500-H600
B500-L500-H700

S=1:20

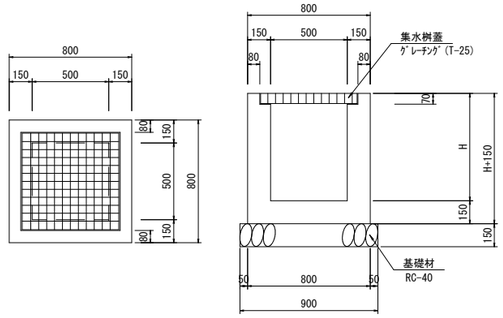

数量表

1箇所当り

種別	規格	算式	単位	数量
コンクリート	σck=18N/mm2	0.80×0.80×(H+0.15)-0.50×0.50×(H-0.07) -(0.64×0.64)×0.07	m3	
型枠		{(0.80+0.80)+(0.50+0.50)}×(H+0.15)×2	m2	
基礎材	RC-40, t=100mm	0.9×0.9	m2	0.810
集水桝蓋	500×500, T-25		式	1.000

数量表

種別	単位	H=0.60	H=0.70			摘要
コンクリート	m3	0.319	0.358			
型枠	m2	3.900	4.420			
基礎材	m2	0.810	0.810			
集水桝蓋	式	1.000	1.000			

集水桝

B500-L500-H500
B500-L500-H600
B500-L500-H700
B500-L500-H800
B500-L500-H1000

S=1:20

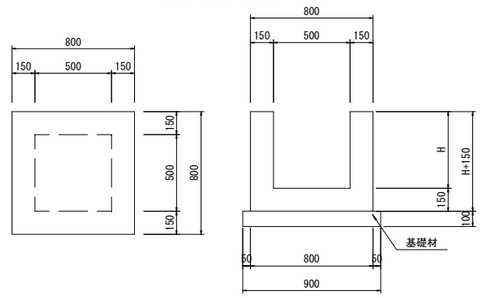

数量表

1箇所当り

種別	規格	算式	単位	数量
コンクリート	σck=18N/mm2	0.80×0.80×(H+0.15)-0.50×0.50×H	m3	
型枠		{(0.80+0.80)+(0.50+0.50)}×(H+0.15)×2	m2	
基礎コンクリート	t=100mm	0.9×0.9	m2	0.810

数量表

種別	単位	H=0.50	H=0.60	H=0.70	H=0.80	H=1.00	摘要
コンクリート	m3	0.291	0.330	0.369	0.408	0.486	
型枠	m2	3.380	3.900	4.420	4.940	5.980	
基礎コンクリート	m2	0.810	0.810	0.810	0.810	0.810	

防草対策工

S=1:30

1号防草対策工

2号防草対策工

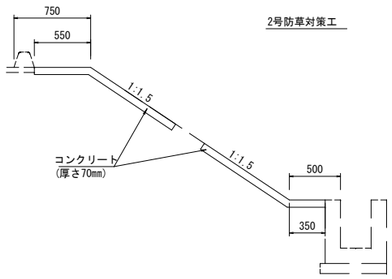

1号防草対策工

種別	規格	算式	単位	数量
コンクリート	σck=18N/mm2	1.55×0.07×10.0	m3	1.085

2号防草対策工

10m当り

種別	規格	算式	単位	数量
コンクリート	σck=18N/mm2	1.35×0.07×10.0	m3	0.945

重力式擁壁(GW15)

S=1:20

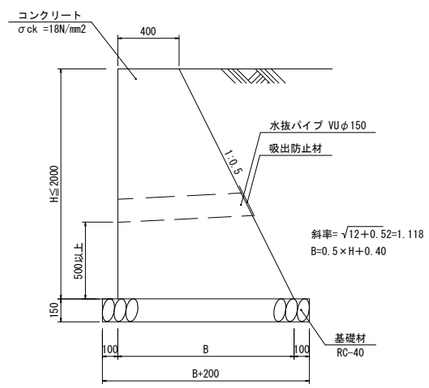

数量表

10m当り

種別	規格	算式	単位	数量
コンクリート	σck=18N/mm2	1/2×(0.400+B)×H×10.00	m3	7.45
型枠		2.118×H×10.00	m2	21.8
基礎材	RC-40, t=100mm	(B+0.200)×10.00	m2	11.5

集水桝(蓋付)

B300-L500-H500

S=1:20

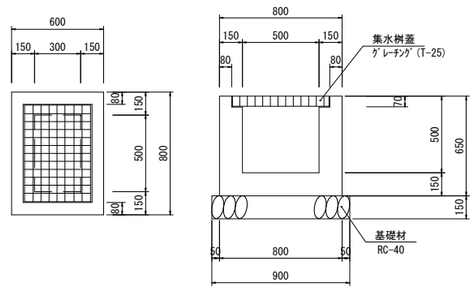

数量表

1箇所当り

種別	規格	算式	単位	数量
コンクリート	σck=18N/mm2	0.60×0.80×0.65-0.30×0.50×0.43 -(0.44×0.64)×0.07	m3	0.228
型枠		{(0.60+0.80)+(0.30+0.50)}×0.65×2	m2	2.860
基礎材	RC-40, t=100mm	0.7×0.9	m2	0.630
集水桝蓋	300×500, T-25		式	1.000

総括情報表

変更回数	0
適用単価地区	68 三原市(久井)
単価適用日	00-06.05.01(0)
諸経費体系	1　公共(一般)

	当世代	前世代
工種	04　道路改良工事	
施工地域・工事場所区分	04　一般交通影響有り(2)	
復興補正区分	00　補正なし	
週休補正区分	03　４週８休以上	
現場事務所等の貸与区分	00　補正なし	
ＩＣＴ補正区分	00　補正なし	
冬期補正係数	00　補正なし	
緊急工事区分	00　通常工事　０％	
前払金支出割合区分	00　補正無し	
契約保証区分	01　金銭的保証(0.04%)	

建設技能労働者や交通誘導員等の現場労働者にかかる経費として，労務費のほか各種経費（法定福利費の事業者負担額，労務管理費，安全訓練等に要する費用等）が必要であり，本積算ではこれらを現場管理費等の一部として率計上している。

≪凡例≫

Co ･･･コンクリート　As ･･･アスファルト
DT ･･･ダンプトラック　BH ･･･バックホウ
CC ･･･クローラクレーン　TC ･･･トラッククレーン
RTC･･･ラフテレーンクレーン

本工事費　内訳表

費目・工種・施工名称など	数量	単位	単価	金額	備考
本工事費					X1000
道路改良	1	式			Y1E01　　レベル1
道路土工	1	式			Y1E0101　　レベル2
掘削工	1	式			Y1E010101　レベル3
掘削 土砂 上記以外(小規模) 標準	30	m3			Y1E01010101レベル4
掘削 土砂 上記以外(小規模) 標準	30	m3			SPK23040001 00 単第0 -0001　表
路体盛土工	1	式			Y1E010103　レベル3
路体(築堤)盛土 施工幅員2.5m以上4.0m未満	2	m3			Y1E01010301レベル4
路体(築堤)盛土 施工幅員2.5m以上4.0m未満	2	m3			SPK23040004 00 単第0 -0002　表

本工事費　内訳表

費目・工種・施工名称など	数量	単位	単価	金額	備考
路肩盛土工	1	式			Y1E010103　レベル3
路肩盛土 施工幅員2.5m未満	3	m3			Y1E01010301レベル4
路肩盛土 施工幅員2.5m未満	3	m3			SPK23040004 00 単第0 -0003　表
路床盛土工	1	式			Y1E010105　レベル3
路床盛土 施工幅員2.5m以上4.0m未満	50	m3			Y1E01010501レベル4
路床盛土 施工幅員2.5m以上4.0m未満	50	m3			SPK23040005 00 単第0 -0004　表
法面整形工	1	式			Y1E010107　レベル3
法面整形(盛土部) 盛土部 法面締固め有り 現場制約無し	60	m2			Y1E01010702レベル4
法面整形 盛土部 法面締固め有り 現場制約無し レキ質土,砂及び砂質土,粘性土	60	m2			SPK23040025 00 単第0 -0005　表

本工事費　内訳表

費目・工種・施工名称など	数量	単位	単価	金額	備考
残土処理工	1	式			Y1E010110　レベル3
土砂等運搬 小規模 土砂(岩塊・玉石混り土含む)	10	m3			Y1E01011002レベル4
土砂等運搬 小規模 土砂(岩塊・玉石混り土含む) DID区間無し　距離5.0km以下(4.0km超)	10	m3			SPK23040002 00 単第0 -0006　表
購入土	10	m3			F000000100　00
法面工	1	式			Y1E0104　　レベル2
植生工	1	式			Y1E010401　レベル3
人工張芝 張芝 幅100cm ワラ付	130	m2			Y1E01040111レベル4
人工張芝 張芝 幅100cm ワラ付	130	m2			SPK23040033 00 単第0 -0007　表
防草工	1	式			Y1E010402　レベル3

本工事費　内訳表

費目・工種・施工名称など	数量	単位	単価	金額	備考
防草工 防草コンクリート Co厚さ70mm	100	m2			Y1E01040201レベル4
コンクリート打設工 防草コンクリート Co厚さ70mm 18-8-20BB	100	m2			S1040011　00 単第0 -0008　表
擁壁工	1	式			Y1E0106　レベル2
作業土工	1	式			Y1E010601　レベル3
床掘り(掘削) 土砂 上記以外(小規模)	20	m3			Y1E01060101レベル4
掘削 土砂 上記以外(小規模) 標準	20	m3			SPK23040001 00 単第0 -0009　表
埋戻し 土砂		m3			Y1E01060103レベル4
埋戻し 最大埋戻幅1m以上4m未満	10	m3			SPK23040020 00 単第0 -0010　表
埋戻し 最大埋戻幅1m未満	3	m3			SPK23040020 00 単第0 -0011　表

本工事費　内訳表

費目・工種・施工名称など	数量	単位	単価	金額	備考
場所打擁壁工(構造物単位)	1	式			Y1E010605　レベル3
重力式擁壁	6	m3			Y1E01060502レベル4
重力式擁壁 擁壁平均高さ1m超2m未満 基礎砕石有り 均しCo無し	6	m3			SPK23040070 00 単第0 -0012　表
排水構造物工	1	式			Y1E0109　レベル2
作業土工	1	式			Y1E010901　レベル3
床掘り(掘削) 土砂 上記以外(小規模)	70	m3			Y1E01090101レベル4
掘削 土砂 上記以外(小規模) 標準	70	m3			SPK23040001 00 単第0 -0009　表
埋戻し 土砂	60	m3			Y1E01090103レベル4
埋戻し 最大埋戻幅1m以上4m未満	20	m3			SPK23040020 00 単第0 -0010　表

本工事費　内訳表

費目・工種・施工名称など	数量	単位	単価	金額	備考
埋戻し 最大埋戻幅1m未満	40	m3			SPK23040020 00 単第0 -0011 表
側溝工	1	式			Y1E010903 レベル3
プレキャストU型側溝 落ちふた式U形側溝(JIS_A_5372)3種	54	m			Y1E01090301レベル4
U型側溝 落ちふた式U形側溝(JIS_A_5372)3種 300A[300×300×2000]	52	m			SDT00013 00 単第0 -0013 表
U型側溝 落ちふた式U形側溝(JIS_A_5372)3種 300B[300×400×2000]	2	m			SDT00013 00 単第0 -0014 表
側溝蓋 落ちふた式U形側溝(JIS_A_5372)3種ふた	12	枚			Y1E01090305レベル4
蓋版 落ちふた式U形側溝(JIS_A_5372)3種ふた 300[412×95×500]	12	枚			SDT00017 00 単第0 -0015 表
管渠工	1	式			Y1E010904 レベル3
鉄筋コンクリート台付管 据付 管径200mm	13	m			Y1E01090404レベル4

本工事費　内訳表

費目・工種・施工名称など	数量	単位	単価	金額	備考
鉄筋コンクリート台付管 据付 管径200mm 台付鉄筋コンクリート管(重圧管)	13	m			SPK23040097 00 単第0 -0016 表
集水桝・マンホール工	1	式			Y1E010905 レベル3
現場打ち集水桝 砕石の厚さ7.5cmを超え12.5cm以下 RC-40	3	箇所			Y1E01090502レベル4
基礎砕石 砕石の厚さ7.5cmを超え12.5cm以下 RC-40	1	m2			SPK23040034 00 単第0 -0017 表
コンクリート 小型構造物 18-8-40BB バックホウ(クレーン機能付)打設	0.9	m3			SPK23040154 00 単第0 -0018 表
型枠 一般型枠 小型構造物	11	m2			SPK23040156 00 単第0 -0019 表
コンクリート 無筋・鉄筋構造物 18-8-40BB バックホウ(クレーン機能付)打設	0.8	m3			SPK23040154 00 単第0 -0020 表
型枠 一般型枠 均しコンクリート	0.4	m2			SPK23040156 00 単第0 -0021 表
蓋 材料別途 40≧重量	2	枚			Y1E01090508レベル4

本工事費　内訳表

費目・工種・施工名称など	数量	単位	単価	金額	備考
蓋版 材料別途 40≧重量	2	枚			SDT00017　00 単第0 -0022　表
グレーチング300×500	1	枚			F000000400　00
グレーチング500×500	1	枚			F000000500　00
場所打水路工	1	式			Y1E010907　レベル3
現場打水路 小型構造物 18-8-40BB	20	m			Y1E01090701レベル4
コンクリート 小型構造物 18-8-40BB バックホウ(クレーン機能付)打設	4	m3			SPK23040154 00 単第0 -0018　表
型枠 一般型枠 小型構造物	44	m2			SPK23040156 00 単第0 -0019　表
コンクリート 無筋・鉄筋構造物 18-8-40BB バックホウ(クレーン機能付)打設	1	m3			SPK23040154 00 単第0 -0020　表
型枠 一般型枠 均しコンクリート	4	m2			SPK23040156 00 単第0 -0021　表

本工事費　内訳表

費目・工種・施工名称など	数量	単位	単価	金額	備考
排水工	1	式			Y1E010908　レベル3
小段排水 落ちふた式U形側溝(JIS_A_5372)1種 300A[300×300×2000]	2	m			Y1E01090801レベル4
U型側溝 落ちふた式U形側溝(JIS_A_5372)1種 300A[300×300×2000]	2	m			SDT00013　00 単第0 -0023　表
型枠 一般型枠 鉄筋・無筋構造物	0.3	m2			SPK23040156 00 単第0 -0024　表
縦排水 鉄筋Coベンチフリューム(JIS_A_5372附6 250[250×175×2000]	2	m			Y1E01090802レベル4
U型側溝 鉄筋Coベンチフリューム(JIS_A_5372附6) 250[250×175×2000]	2	m			SDT00013　00 単第0 -0025　表
コンクリート 無筋・鉄筋構造物 18-8-40BB バックホウ(クレーン機能付)打設	0.2	m3			SPK23040154 00 単第0 -0020　表
型枠 一般型枠 鉄筋・無筋構造物	0.7	m2			SPK23040156 00 単第0 -0024　表
構造物撤去工	1	式			Y1E0112　レベル2

本工事費　内訳表

費目・工種・施工名称など	数量	単位	単価	金額	備考
構造物取壊し工	1	式			Y1E011206　レベル3
コンクリート構造物取壊し 機械施工	1	m3			Y1E01120601レベル4
構造物とりこわし工(無筋構造物) 機械施工	1	m3			SDT00031　00 単第0 -0026　表
舗装版破砕 t=5cm	246	m2			Y1E01120603レベル4
舗装版破砕積込(小規模土工)	246	m2			SPK23040018 00 単第0 -0027　表
運搬処理工	1	式			Y1E011216　レベル3
殻運搬 As殻、Co殻	13	m3			Y1E01121601レベル4
殻運搬 舗装版破砕 DID区間無し 運搬距離17.0km以下(12.0km超)	12	m3			SPK23040152 00 単第0 -0028　表
殻運搬 Co(無筋)構造物とりこわし DID区間無し 運搬距離14.4km以下(10.9km超)	1	m3			SPK23040152 00 単第0 -0029　表

本工事費　内訳表

費目・工種・施工名称など	数量	単位	単価	金額	備考
殻処分 As殻、Co殻	13	m3			Y1E01121602レベル4
【直接工事費に含まれる処分費等】 「処分費等」の取扱いによる					#0041
受入費（As殻）	29	t			F000000200　00
受入費（Co殻）	3	t			F000000300　00
舗装	1	式			Y1E02　　レベル1
舗装工	1	式			Y1E0204　　レベル2
アスファルト舗装工	1	式			Y1E020404　レベル3
下層路盤(車道・路肩部) 全仕上り厚100mm 1層施工	454	m2			Y1E02040401レベル4
下層路盤(車道・路肩部) 全仕上り厚100mm 1層施工 RC-30	454	m2			SPK23040232 00 単第0 -0030　表

本工事費　内訳表

費目・工種・施工名称など	数量	単位	単価	金額	備考
上層路盤(車道・路肩部) M-30	480	m2			Y1E02040403レベル4
上層路盤(車道・路肩部) M-30 全仕上り厚100mm 1層施工	480	m2			SPK23040234 00 単第0 -0031　表
表層(車道・路肩部) 平均幅員3.0m超	474	m2			Y1E02040409レベル4
表層(車道・路肩部) 平均幅員3.0m超 1層当り平均仕上厚50mm	474	m2			SPK23040241 00 単第0 -0032　表
コンクリート舗装工	1	式			Y1E020412　レベル3
下層路盤(歩道部) 全仕上り厚100mm 1層施工	14	m2			Y1E02041202レベル4
下層路盤(歩道部) 全仕上り厚100mm 1層施工 RC-30	14	m2			SPK23040233 00 単第0 -0033　表
コンクリート舗装 無筋・鉄筋構造物 18-8-40BB	14	m2			Y1E02041207レベル4
コンクリート 無筋・鉄筋構造物 18-8-40BB バックホウ(クレーン機能付)打設	1	m3			SPK23040154 00 単第0 -0020　表

本工事費　内訳表

費目・工種・施工名称など	数量	単位	単価	金額	備考
縁石工	1	式			Y1E0206　レベル2
縁石工	1	式			Y1E020603　レベル3
アスカーブ 断面積215cm2以上235cm2未満	54	m			Y1E02060304レベル4
アスカーブ 断面積215cm2以上235cm2未満 細粒度アスコン(13)	54	m			SPK23040245 00 単第0 -0034　表
区画線工	1	式			Y1E0210　レベル2
区画線工	1	式			Y1E021001　レベル3
溶融式区画線 実線_15cm、ゼブラ_45cm 排水性舗装用の無	204	m			Y1E02100101レベル4
区画線設置(溶融式) 実線_15cm	180	m			SDT00001　00 単第0 -0035　表
区画線設置(溶融式) ゼブラ_45cm	24	m			SDT00001　00 単第0 -0036　表

本工事費　内訳表

費目・工種・施工名称など	数量	単位	単価	金額	備考
仮設工	1	式			Y1E0215　レベル2
交通管理工	1	式			Y1E021521　レベル3
交通誘導警備員	8	人			Y1E02152101レベル4
交通誘導警備員B	8	人			R0369　00
＊＊直接工事費＊＊ #0020計=支給品等(材料),無償貸付					
共通仮設費率分					Z0019
計算情報…… 対象額…… 率……					
＊＊共通仮設費計＊＊					
＊＊純工事費＊＊					

本工事費　内訳表

費目・工種・施工名称など	数量	単位	単価	金額	備考
現場管理費 計算情報…… 対象額…… 率……					
＊＊工事原価＊＊					
一般管理費率分 計算情報…… 対象額…… 率……					前払補正率…
契約保証費 計算情報…… 対象額…… 率……					当初請対額 当初対象額
一般管理費計					
＊＊工事価格＊＊					
＊＊消費税相当額＊＊ 計算情報…… 対象額…… 率……					
＊＊工事費計＊＊					
＊＊契約保証費計＊＊					

施工単価表

掘削　SPK23040001　単第0 -0001　表

土砂 上記以外(小規模)　標準　1　m3　当り

機械構成比: 28.44%　労務構成比: 59.55%　材料構成比: 12.01%　市場単価構成比: 0.00%　標準単価: 1,147.40000

代表機労材規格(積算地区)	構成比	単価(積算地区)	代表機労材規格(東京地区)	単価(東京地区)	備考
バックホウ(クローラ型) 標準型・排2 山積0.28/平積0.2m3	28.44%		バックホウ(クローラ型) 標準型・排2 山積0.28/平積0.2m3		MTPC00062 MTPT00062
運転手(特殊)	59.55%		運転手(特殊)		RTPC00006 RTPT00006
軽油 パトロール給油,2～4KL積載車給油	12.01%		軽油パトロール給油		TTPC00013 TTPT00013
積算単価			積算単価		EP001
A=1　土砂 E=7　標準			B=5　上記以外(小規模)		

施工単価表

路体(築堤)盛土　SPK23040004　単第0 -0002　表

施工幅員2.5m以上4.0m未満　1　m3　当り

機械構成比:　16.95%　労務構成比:　73.89%　材料構成比:　9.16%　市場単価構成比:　0.00%　標準単価:　774.15000

代表機労材規格(積算地区)	構成比	単価(積算地区)	代表機労材規格(東京地区)	単価(東京地区)	備考
<賃>後方超小旋回バックホウ(クローラ型) 山積0.28m3(平積0.2) 排出ガス対策型(第1,2,3次基準値)低騒音	8.87%		バックホウ(クローラ型) [後方超小旋回型] 山積0.28m3(平積0.2m3)		KTPC00054 KTPT00054
<賃>振動ローラ(搭乗・コンバインド式) 質量3～4t 排出ガス対策型(第1,2次基準値)低騒音	8.08%		振動ローラ(舗装用) [搭乗式コンバインド型] 質量3～4t		KTPC00009 KTPT00009
運転手(特殊)	65.25%		運転手(特殊)		RTPC00006 RTPT00006
普通作業員	8.64%		普通作業員		RTPC00002 RTPT00002
軽油 パトロール給油,2～4KL積載車給油	9.16%		軽油パトロール給油		TTPC00013 TTPT00013
積算単価			積算単価		EP001
A=2　施工幅員2.5m以上4.0m未満					

施工単価表

路肩盛土　SPK23040004　単第0 -0003　表

施工幅員2.5m未満　1　m3　当り

機械構成比: 0.75%　労務構成比: 98.99%　材料構成比: 0.26%　市場単価構成比: 0.00%　標準単価: 5,926.70000

代表機労材規格(積算地区)	構成比	単価(積算地区)	代表機労材規格(東京地区)	単価(東京地区)	備考
<賃>振動ローラ(ハンドガイド式) 質量0.8～1.1t	0.75%		振動ローラ(舗装用) [ハンドガイド式] 質量0.8～1.1t		KTPC00008 KTPT00008
普通作業員	90.32%		普通作業員		RTPC00002 RTPT00002
特殊作業員	8.67%		特殊作業員		RTPC00001 RTPT00001
軽油 パトロール給油,2～4KL積載車給油	0.26%		軽油パトロール給油		TTPC00013 TTPT00013
積算単価			積算単価		EP001
A=1　施工幅員2.5m未満					

施工単価表

路床盛土　SPK23040005　単第0 -0004　表

施工幅員2.5m以上4.0m未満　1　m3　当り

機械構成比:　16.92%　労務構成比:　74.02%　材料構成比:　9.06%　市場単価構成比:　0.00%　標準単価:　813.45000

代表機労材規格(積算地区)	構成比	単価(積算地区)	代表機労材規格(東京地区)	単価(東京地区)	備考
<賃>振動ローラ(搭乗・コンバインド式) 質量3～4t 排出ガス対策型(第1,2次基準値)低騒音	8.48%		振動ローラ(舗装用) [搭乗式コンバインド型] 質量3～4t		KTPC00009 KTPT00009
<賃>後方超小旋回バックホウ(クローラ型) 山積0.28m3(平積0.2) 排出ガス対策型(第1,2,3次基準値)低騒音	8.44%		バックホウ(クローラ型) [後方超小旋回型] 山積0.28m3(平積0.2m3)		KTPC00054 KTPT00054
運転手(特殊)	65.80%		運転手(特殊)		RTPC00006 RTPT00006
普通作業員	8.22%		普通作業員		RTPC00002 RTPT00002
軽油 パトロール給油,2～4KL積載車給油	9.06%		軽油パトロール給油		TTPC00013 TTPT00013
積算単価			積算単価		EP001
A=2　施工幅員2.5m以上4.0m未満					

施工単価表

法面整形　SPK23040025　単第0 -0005　表

盛土部 法面締固め有り 現場制約無し　レキ質土,砂及び砂質土,粘性土　1　m2　当り

機械構成比: 12.90%　労務構成比: 73.86%　材料構成比: 13.24%　市場単価構成比: 0.00%　標準単価: 658.51000

代表機労材規格(積算地区)	構成比	単価(積算地区)	代表機労材規格(東京地区)	単価(東京地区)	備考
<賃>バックホウ(クローラ型) 山積0.8m3(平積0.6) 排出ガス対策型(第1,2,3次基準値)低騒音	12.90%		バックホウ クローラ型 山積0.8m3(平積0.6m3)		KTPC00018 KTPT00018
普通作業員	30.50%		普通作業員		RTPC00002 RTPT00002
運転手(特殊)	27.27%		運転手(特殊)		RTPC00006 RTPT00006
土木一般世話役	16.09%		土木一般世話役		RTPC00009 RTPT00009
軽油 パトロール給油,2～4KL積載車給油	13.24%		軽油パトロール給油		TTPC00013 TTPT00013
積算単価			積算単価		EP001
A=1 盛土部 C=2 現場制約無し E=1 -(全ての費用)			B=1 法面締固め有り D=2 レキ質土,砂及び砂質土,粘性土		

施工単価表

土砂等運搬　SPK23040002　単第0 -0006　表

小規模 土砂(岩塊・玉石混り土含む)　DID区間無し　距離5.0km以下(4.0km超)　1　m3　当り

機械構成比: 25.13%　労務構成比: 61.92%　材料構成比: 12.95%　市場単価構成比: 0.00%　標準単価: 1,704.20000

代表機労材規格(積算地区)	構成比	単価(積算地区)	代表機労材規格(東京地区)	単価(東京地区)	備考
ダンプトラック[オンロード・ディーゼル] 4t積級 (タイヤ損耗費及び補修費(良好)を含む)	25.13%		ダンプトラック[オンロード・ディーゼル] 4t積級 (タイヤ損耗費及び補修費(良好)を含む)		MTPC00017T1 MTPT00017T1
運転手(一般)	61.92%		運転手(一般)		RTPC00007 RTPT00007
軽油 パトロール給油,2～4KL積載車給油	12.95%		軽油パトロール給油		TTPC00013 TTPT00013
積算単価			積算単価		EP001
A=2　小規模 C=1　土砂(岩塊・玉石混り土含む) F=23　距離5.0km以下(4.0km超)			B=5　バックホウ山積0.28m3(平積0.2m3) D=1　DID区間無し		

施工単価表

人工張芝　　SPK23040033　　単第0 -0007　表

張芝 幅100cm ワラ付　　1　m2　当り

機械構成比: 0.00%　労務構成比: 64.85%　材料構成比: 35.15%　市場単価構成比: 0.00%　標準単価: 648.52000

代表機労材規格(積算地区)	構成比	単価(積算地区)	代表機労材規格(東京地区)	単価(東京地区)	備考
普通作業員	46.47%		普通作業員		RTPC00002 RTPT00002
土木一般世話役	18.38%		土木一般世話役		RTPC00009 RTPT00009
張芝 幅100cm,ワラ付	35.15%		張芝 幅100cm ワラ付		TTPC00274 TTPT00274
積算単価			積算単価		EP001
A=1　張芝 幅100cm ワラ付					

施工単価表

コンクリート打設工　S1040011　単第0 -0008　表

防草コンクリート Co厚さ70mm　18-8-20BB　100　m2　当り

名称・規格など	数量	単位	単価	金額	備考
土木一般世話役	1.000	人			
普通作業員	3.200	人			
レディーミクストコンクリート指定品 呼び強度18,スランプ8,粗骨材20(25) W/C(60%),種別(高炉)	8.470	m3			
諸雑費	3.0	%			#09
＊＊＊　合計　＊＊＊	100	m2			
＊＊＊　単位当たり　＊＊＊	1	m2			
A=1　施工幅 1.0m以下 C=1　- F=70　コンクリート厚さ(mm)			B=2　施工高さ -1.0m以上1.0m以下 D=1　18-8-20BB G=1　-		

施工単価表

掘削　　SPK23040001　　単第0 -0009　表

土砂 上記以外(小規模)　　標準　　1　m3　当り

機械構成比: 28.44%　労務構成比: 59.55%　材料構成比: 12.01%　市場単価構成比: 0.00%　標準単価: 1,147.40000

代表機労材規格(積算地区)	構成比	単価(積算地区)	代表機労材規格(東京地区)	単価(東京地区)	備考
バックホウ(クローラ型) 標準型・排2 山積0.28/平積0.2m3	28.44%		バックホウ(クローラ型) 標準型・排2 山積0.28/平積0.2m3		MTPC00062 MTPT00062
運転手(特殊)	59.55%		運転手(特殊)		RTPC00006 RTPT00006
軽油 パトロール給油,2～4KL積載車給油	12.01%		軽油パトロール給油		TTPC00013 TTPT00013
積算単価			積算単価		EP001
A=1　土砂 E=7　標準			B=5　上記以外(小規模)		

施工単価表

埋戻し　SPK23040020　単第0 -0010　表

最大埋戻幅1m以上4m未満　1　m3　当り

機械構成比: 11.71%　労務構成比: 83.03%　材料構成比: 5.26%　市場単価構成比: 0.00%　標準単価: 1,861.40000

代表機労材規格(積算地区)	構成比	単価(積算地区)	代表機労材規格(東京地区)	単価(東京地区)	備考
バックホウ(クローラ型) 標準型・排2 山積0.8/平積0.6m3	9.99%		バックホウ(クローラ型) 標準型・排2 山積0.8/平積0.6m3		MTPC00014 MTPT00014
<賃>振動ローラ(ハンドガイド式) 質量0.8～1.1t	1.62%		振動ローラ(舗装用) [ハンドガイド式] 質量0.8～1.1t		KTPC00008 KTPT00008
<賃>タンパ(ランマ) 質量60～80kg	0.10%		タンパ及びランマ 質量60～80kg		KTPC00020 KTPT00020
普通作業員	51.56%		普通作業員		RTPC00002 RTPT00002
特殊作業員	22.78%		特殊作業員		RTPC00001 RTPT00001
運転手(特殊)	8.69%		運転手(特殊)		RTPC00006 RTPT00006
軽油 パトロール給油,2～4KL積載車給油	5.12%		軽油パトロール給油		TTPC00013 TTPT00013
ガソリン,レギュラー スタンド渡し,スタンド給油	0.14%		ガソリンレギュラースタンド		TTPC00014 TTPT00014
積算単価			積算単価		EP001

施工単価表

埋戻し　　SPK23040020　　単第0 -0010　表

最大埋戻幅1m以上4m未満　　1　m3　当り

機械構成比:　11.71%　労務構成比:　83.03%　材料構成比:　5.26%　市場単価構成比:　0.00%　標準単価：　1,861.40000

代表機労材規格(積算地区)	構成比	単価(積算地区)	代表機労材規格(東京地区)	単価(東京地区)	備考
A=3　最大埋戻幅1m以上4m未満			D=1　-(全ての費用)		

施工単価表

埋戻し　SPK23040020　単第0 -0011　表

最大埋戻幅1m未満　1　m3　当り

機械構成比:　6.01%　労務構成比:　90.52%　材料構成比:　3.47%　市場単価構成比:　0.00%　標準単価：　2,845.10000

代表機労材規格(積算地区)	構成比	単価(積算地区)	代表機労材規格(東京地区)	単価(東京地区)	備考
バックホウ(クローラ型) 標準型・排1 山積0.45/平積0.35m3	5.33%		バックホウ(クローラ型) 標準型・排1 山積0.45/平積0.35m3		MTPC00010 MTPT00010
<賃>タンパ(ランマ) 質量60～80kg	0.68%		タンパ及びランマ 質量60～80kg		KTPC00020 KTPT00020
普通作業員	54.90%		普通作業員		RTPC00002 RTPT00002
特殊作業員	27.09%		特殊作業員		RTPC00001 RTPT00001
運転手(特殊)	8.53%		運転手(特殊)		RTPC00006 RTPT00006
軽油 パトロール給油,2～4KL積載車給油	2.50%		軽油パトロール給油		TTPC00013 TTPT00013
ガソリン,レギュラー スタンド渡し,スタンド給油	0.97%		ガソリンレギュラースタンド		TTPC00014 TTPT00014
積算単価			積算単価		EP001
A=4　最大埋戻幅1m未満			D=1　-(全ての費用)		

施工単価表

埋戻し　　SPK23040020　　単第0 -0011　表

最大埋戻幅1m未満　　1　m3　当り

機械構成比:　6.01%　労務構成比:　90.52%　材料構成比:　3.47%　市場単価構成比:　0.00%　標準単価：　2,845.10000

代表機労材規格(積算地区)	構成比	単価(積算地区)	代表機労材規格(東京地区)	単価(東京地区)	備考

施工単価表

重力式擁壁　SPK23040070　単第0 -0012　表

擁壁平均高さ1m超2m未満　基礎砕石有り 均しCo無し　1　m3　当り

機械構成比: 1.80%　労務構成比: 65.54%　材料構成比: 32.66%　市場単価構成比: 0.00%　標準単価: 47,535.00000

代表機労材規格(積算地区)	構成比	単価(積算地区)	代表機労材規格(東京地区)	単価(東京地区)	備考
コンクリートポンプ車 トラック架装・ブーム式 圧送能力90～110m3/h	1.33%		コンクリートポンプ車 トラック架装・ブーム式 圧送能力90～110m3/h		MTPC00050 MTPT00050
その他(機械)			その他(機械)		EK009
普通作業員	24.92%		普通作業員		RTPC00002 RTPT00002
型わく工	16.22%		型わく工		RTPC00010 RTPT00010
土木一般世話役	5.57%		土木一般世話役		RTPC00009 RTPT00009
特殊作業員	1.08%		特殊作業員		RTPC00001 RTPT00001
その他(労務)			その他(労務)		ER009
レディーミクストコンクリート指定品 呼び強度18,スランプ8,粗骨材40 W/C(60%),種別(高炉)	32.38%		生コンクリート 高炉 18-8-25(20) W/C 60%		TTPCD0010 TTPT00003
軽油 パトロール給油,2～4KL積載車給油	0.21%		軽油パトロール給油		TTPC00013 TTPT00013

施工単価表

重力式擁壁　SPK23040070　単第0 -0012　表

擁壁平均高さ1m超2m未満　基礎砕石有り 均しCo無し　1　m3　当り

機械構成比: 1.80%　労務構成比: 65.54%　材料構成比: 32.66%　市場単価構成比: 0.00%　標準単価: 47,535.00000

代表機労材規格(積算地区)	構成比	単価(積算地区)	代表機労材規格(東京地区)	単価(東京地区)	備考
その他(材料)			その他(材料)		EZ009
積算単価			積算単価		E9999
A=1 擁壁平均高さ1m超2m未満 D=2 基礎砕石有り F=1 一般養生 H=1 -			B=2 18-8-40BB E=1 均しCo無し G=1 圧送管延長距離無し		

施工単価表

U型側溝　　SDT00013　　単第0 -0013　表

落ちふた式U形側溝(JIS_A_5372)3種　　300A[300×300×2000]　　1　m　当り

名称・規格など	数量	単位	単価	金額	備考
昼間_U型側溝【手間のみ】 L=2000_1000kg/個以下 時間的制約なし	1.000	m			
落ちふた式U形側溝(JISA5372)3種300A 300*300*2,000 参考質量419kg	0.500	本			
再生クラッシャラン 40～0mm	0.055	m3			
諸雑費	1	式			
＊＊＊　単位当たり　＊＊＊	1	m			
A=1　昼間施工 C=12　300A[300×300×2000] I=1　-			B=3　落ちふた式U形側溝(JIS_A_5372)3種 G=1　時間的制約なし J=1　-		
K=2　RC-40			M=1　-		

施工単価表

U型側溝　　SDT00013　　単第0 -0014　表

落ちふた式U形側溝(JIS_A_5372)3種　　300B[300×400×2000]　　1　m　当り

名称・規格など	数量	単位	単価	金額	備考
昼間_U型側溝【手間のみ】 L=2000_1000kg/個以下 時間的制約なし	1.000	m			
落ちふた式U形側溝(JISA5372)3種300B 300*400*2,000 参考質量472kg	0.500	本			
再生クラッシャラン 40～0mm	0.052	m3			
諸雑費	1	式			
＊＊＊　単位当たり　＊＊＊	1	m			
A=1　昼間施工 C=13　300B[300×400×2000] I=1　-			B=3　落ちふた式U形側溝(JIS_A_5372)3種 G=1　時間的制約なし J=1　-		
K=2　RC-40			M=1　-		

施工単価表

蓋版　SDT00017　単第0 -0015　表

落ちふた式U形側溝(JIS_A_5372)3種ふた　300[412×95×500]　1　枚　当り

名称・規格など	数量	単位	単価	金額	備考
昼間_蓋版【手間のみ】 コンクリート・鋼製_40を超え170kg/枚以下 時間的制約なし	1.000	枚			
落ちふた式U形側溝(JISA5372)3種ふた300 412*95*500 参考質量45kg	1.000	枚			
諸雑費	1	式			
＊＊＊　単位当たり　＊＊＊	1	枚			
A=1　昼間施工 C=20　300[412×95×500] G=1　-			B=4　落ちふた式U形側溝(JIS_A_5372)3種ふた F=1　時間的制約なし		

施工単価表

鉄筋コンクリート台付管　SPK23040097　単第0 -0016　表

据付 管径200mm　台付鉄筋コンクリート管(重圧管)　1　m　当り

機械構成比: 6.07%　労務構成比: 26.74%　材料構成比: 67.19%　市場単価構成比: 0.00%　標準単価: 11,625.00000

代表機労材規格(積算地区)	構成比	単価(積算地区)	代表機労材規格(東京地区)	単価(東京地区)	備考
バックホウ(クローラ型) 標準型・クレーン機能付き・排1 山積0.45/平積0.35m3,吊能力2.9t	4.94%		バックホウ(クローラ型) 標準型・クレーン機能付き・排1 山積0.45/平積0.35m3,吊能力2.9t		MTPC00063 MTPT00063
その他(機械)			その他(機械)		EK009
普通作業員	7.67%		普通作業員		RTPC00002 RTPT00002
運転手(特殊)	7.31%		運転手(特殊)		RTPC00006 RTPT00006
土木一般世話役	4.55%		土木一般世話役		RTPC00009 RTPT00009
特殊作業員	2.21%		特殊作業員		RTPC00001 RTPT00001
その他(労務)			その他(労務)		ER009
重圧管 内径200	64.56%		鉄筋コンクリート台付管(バイコン台付管) 管径300mm×長さ2,000mm		TTPCD0566 TTPT00134
軽油 パトロール給油,2～4KL積載車給油	2.14%		軽油パトロール給油		TTPC00013 TTPT00013

施工単価表

鉄筋コンクリート台付管　SPK23040097　単第0 -0016　表

据付 管径200㎜　台付鉄筋コンクリート管(重圧管)　1　m　当り

機械構成比: 6.07%　労務構成比: 26.74%　材料構成比: 67.19%　市場単価構成比: 0.00%　標準単価: 11,625.00000

代表機労材規格(積算地区)	構成比	単価(積算地区)	代表機労材規格(東京地区)	単価(東京地区)	備考
その他(材料)			その他(材料)		EZ009
積算単価			積算単価		EP001
A=1 据付 C=2 台付鉄筋コンクリート管(重圧管)			B=1 管径200㎜ E=1 -(全ての費用)		

施工単価表

基礎砕石　SPK23040034　単第0 -0017　表

砕石の厚さ7.5cmを超え12.5cm以下　RC-40　1　m2　当り

機械構成比:　5.88%　労務構成比:　76.10%　材料構成比:　18.02%　市場単価構成比:　0.00%　標準単価：　1,145.70000

代表機労材規格(積算地区)	構成比	単価(積算地区)	代表機労材規格(東京地区)	単価(東京地区)	備考
<賃>バックホウ(クローラ型) 山積0.8m3(平積0.6) 排出ガス対策型(第1,2,3次基準値)低騒音	5.84%		バックホウ クローラ型 山積0.8m3(平積0.6m3)		KTPC00018 KTPT00018
その他(機械)			その他(機械)		EK009
普通作業員	36.47%		普通作業員		RTPC00002 RTPT00002
特殊作業員	15.92%		特殊作業員		RTPC00001 RTPT00001
運転手(特殊)	14.24%		運転手(特殊)		RTPC00006 RTPT00006
土木一般世話役	8.95%		土木一般世話役		RTPC00009 RTPT00009
その他(労務)			その他(労務)		ER009
再生クラッシャラン 40～0mm	12.56%		再生クラッシャーラン RC-40		TTPC00008 TTPT00008
軽油 パトロール給油,2～4KL積載車給油	5.43%		軽油パトロール給油		TTPC00013 TTPT00013

施工単価表

基礎砕石　SPK23040034　単第0 -0017　表

砕石の厚さ7.5cmを超え12.5cm以下　RC-40　1　m2　当り

機械構成比:　5.88%　労務構成比:　76.10%　材料構成比:　18.02%　市場単価構成比:　0.00%　標準単価：　1,145.70000

代表機労材規格(積算地区)	構成比	単価(積算地区)	代表機労材規格(東京地区)	単価(東京地区)	備考
その他(材料)			その他(材料)		EZ009
積算単価			積算単価		EP001
A=2　砕石の厚さ7.5cmを超え12.5cm以下 D=1　-(全ての費用)			B=1　RC-40		

施工単価表

コンクリート　SPK23040154　単第0 -0018　表

小型構造物 18-8-40BB　バックホウ(クレーン機能付)打設　1　m3　当り

機械構成比: 4.19%　労務構成比: 40.17%　材料構成比: 55.64%　市場単価構成比: 0.00%　標準単価: 30,518.00000

代表機労材規格(積算地区)	構成比	単価(積算地区)	代表機労材規格(東京地区)	単価(東京地区)	備考
<賃>バックホウ(クローラ型クレーン機能付) 山積0.8m3(平積0.6)吊能力2.9t 排1～3,2011,2014	3.96%		バックホウ [クローラ型クレーン付] 排ガス型(第2次)山積0.8m3吊2.9t		KTPC00006 KTPT00006
その他(機械)			その他(機械)		EK009
普通作業員	11.83%		普通作業員		RTPC00002 RTPT00002
特殊作業員	10.94%		特殊作業員		RTPC00001 RTPT00001
土木一般世話役	8.07%		土木一般世話役		RTPC00009 RTPT00009
運転手(特殊)	6.71%		運転手(特殊)		RTPC00006 RTPT00006
その他(労務)			その他(労務)		ER009
レディーミクストコンクリート指定品 呼び強度18,スランプ8,粗骨材40 W/C(60%),種別(高炉)	53.56%		生コンクリート 高炉 24-12-25(20) W/C 55%		TTPCD0010 TTPT00343
軽油 パトロール給油,2～4KL積載車給油	1.97%		軽油パトロール給油		TTPC00013 TTPT00013

施工単価表

コンクリート　SPK23040154　単第0 -0018　表

小型構造物 18-8-40BB　バックホウ(クレーン機能付)打設　1　m3　当り

機械構成比: 4.19%　労務構成比: 40.17%　材料構成比: 55.64%　市場単価構成比: 0.00%　標準単価: 30,518.00000

代表機労材規格(積算地区)	構成比	単価(積算地区)	代表機労材規格(東京地区)	単価(東京地区)	備考
その他(材料)			その他(材料)		EZ009
積算単価			積算単価		E9999
A=2 小型構造物 C=2 18-8-40BB J=1 -			B=2 バックホウ(クレーン機能付)打設 F=2 一般養生 K=1 -(全ての費用)		

施工単価表

型枠　SPK23040156　単第0 -0019　表

一般型枠　小型構造物　1　m2　当り

機械構成比: 0.00%　労務構成比: 100.00%　材料構成比: 0.00%　市場単価構成比: 0.00%　標準単価: 8,042.90000

代表機労材規格(積算地区)	構成比	単価(積算地区)	代表機労材規格(東京地区)	単価(東京地区)	備考
型わく工	44.66%		型わく工		RTPC00010 RTPT00010
普通作業員	30.77%		普通作業員		RTPC00002 RTPT00002
土木一般世話役	11.53%		土木一般世話役		RTPC00009 RTPT00009
その他(労務)			その他(労務)		ER009
積算単価			積算単価		EP001
A=1　一般型枠 C=1　-(全ての費用)			B=2　小型構造物		

施工単価表

コンクリート　SPK23040154　単第0 -0020　表

無筋・鉄筋構造物 18-8-40BB　バックホウ(クレーン機能付)打設　1　m3　当り

機械構成比: 4.32%　労務構成比: 37.95%　材料構成比: 57.73%　市場単価構成比: 0.00%　標準単価: 29,669.00000

代表機労材規格(積算地区)	構成比	単価(積算地区)	代表機労材規格(東京地区)	単価(東京地区)	備考
<賃>バックホウ(クローラ型クレーン機能付) 山積0.8m3(平積0.6)吊能力2.9t 排1～3,2011,2014	4.08%		バックホウ [クローラ型クレーン付] 排ガス型(第2次)山積0.8m3吊2.9t		KTPC00006 KTPT00006
その他(機械)			その他(機械)		EK009
特殊作業員	11.26%		特殊作業員		RTPC00001 RTPT00001
普通作業員	10.14%		普通作業員		RTPC00002 RTPT00002
土木一般世話役	7.41%		土木一般世話役		RTPC00009 RTPT00009
運転手(特殊)	6.90%		運転手(特殊)		RTPC00006 RTPT00006
その他(労務)			その他(労務)		ER009
レディーミクストコンクリート指定品 呼び強度18,スランプ8,粗骨材40 W/C(60%),種別(高炉)	55.58%		生コンクリート 高炉 24-12-25(20) W/C 55%		TTPCD0010 TTPT00343
軽油 パトロール給油,2～4KL積載車給油	2.03%		軽油パトロール給油		TTPC00013 TTPT00013

施工単価表

コンクリート　SPK23040154　単第0 -0020　表

無筋・鉄筋構造物 18-8-40BB　バックホウ(クレーン機能付)打設　1　m3　当り

機械構成比: 4.32%　労務構成比: 37.95%　材料構成比: 57.73%　市場単価構成比: 0.00%　標準単価: 29,669.00000

代表機労材規格(積算地区)	構成比	単価(積算地区)	代表機労材規格(東京地区)	単価(東京地区)	備考
その他(材料)			その他(材料)		EZ009
積算単価			積算単価		E9999
A=1 無筋・鉄筋構造物 C=2 18-8-40BB J=1 -			B=2 バックホウ(クレーン機能付)打設 F=2 一般養生 K=1 -(全ての費用)		

施工単価表

型枠　SPK23040156　単第0 -0021　表

一般型枠　均しコンクリート　1　m2　当り

機械構成比: 0.00%　労務構成比: 100.00%　材料構成比: 0.00%　市場単価構成比: 0.00%　標準単価: 4,504.10000

代表機労材規格(積算地区)	構成比	単価(積算地区)	代表機労材規格(東京地区)	単価(東京地区)	備考
型わく工	59.07%		型わく工		RTPC00010 RTPT00010
普通作業員	19.80%		普通作業員		RTPC00002 RTPT00002
土木一般世話役	5.88%		土木一般世話役		RTPC00009 RTPT00009
その他(労務)			その他(労務)		ER009
積算単価			積算単価		EP001
A=1　一般型枠 C=1　-(全ての費用)			B=5　均しコンクリート		

施工単価表

蓋版　　SDT00017　　単第0 -0022　表

材料別途 40≧重量　　1　枚　当り

名称・規格など	数量	単位	単価	金額	備考
昼間_蓋版【手間のみ】 コンクリート・鋼製_40kg/枚以下 時間的制約なし	1.000	枚			
諸雑費	1	式			
＊＊＊　単位当たり　＊＊＊	1	枚			
A=1　昼間施工 E=1　40≧重量 G=1　-			B=10　材料別途 F=1　時間的制約なし		

施工単価表

U型側溝　SDT00013　単第0 -0023　表

落ちふた式U形側溝(JIS_A_5372)1種　300A[300×300×2000]　1　m　当り

名称・規格など	数量	単位	単価	金額	備考
昼間_U型側溝【手間のみ】 L=2000_1000kg/個以下 時間的制約なし	1.000	m			
落ちふた式U形側溝(JISA5372)1種300A 300*300*2,000 参考質量348kg	0.500	本			
再生クラッシャラン 40～0mm	0.055	m3			
諸雑費	1	式			
＊＊＊　単位当たり　＊＊＊	1	m			
A=1　昼間施工 C=12　300A[300×300×2000] I=1　-			B=2　落ちふた式U形側溝(JIS_A_5372)1種 G=1　時間的制約なし J=1　-		
K=2　RC-40			M=1　-		

施工単価表

型枠　SPK23040156　単第0 -0024　表

一般型枠　鉄筋・無筋構造物　1　m2　当り

機械構成比: 0.00%　労務構成比: 100.00%　材料構成比: 0.00%　市場単価構成比: 0.00%　標準単価: 8,890.10000

代表機労材規格(積算地区)	構成比	単価(積算地区)	代表機労材規格(東京地区)	単価(東京地区)	備考
型わく工	46.99%		型わく工		RTPC00010 RTPT00010
普通作業員	25.08%		普通作業員		RTPC00002 RTPT00002
土木一般世話役	9.24%		土木一般世話役		RTPC00009 RTPT00009
その他(労務)			その他(労務)		ER009
積算単価			積算単価		EP001
A=1 一般型枠 C=1 -(全ての費用)			B=1 鉄筋・無筋構造物		

施工単価表

U型側溝　　SDT00013　　単第0 -0025　表

鉄筋Coベンチフリューム(JIS_A_5372附6)　250[250×175×2000]　1　m　当り

名称・規格など	数量	単位	単価	金額	備考
昼間_U型側溝【手間のみ】 L=2000_1000kg/個以下 時間的制約なし	1.000	m			
鉄筋コンクリートベンチフリューム (JISA5372附6)2種,250×175×2000 参考質量115kg	0.500	本			
諸雑費	1	式			
＊＊＊　単位当たり　＊＊＊	1	m			
A=1　昼間施工 C=20　250[250×175×2000] I=3　法面縦排水			B=4　鉄筋Coベンチフリューム(JIS_A_5372附6) G=1　時間的制約なし J=2　基礎砕石を施工しない場合		

施工単価表

構造物とりこわし工(無筋構造物)　SDT00031　単第0 -0026　表

機械施工　1　m3　当り

名称・規格など	数量	単位	単価	金額	備考
昼間_無筋構造物【手間のみ】 機械施工 時間的制約なし	1.000	m3			
諸雑費	1	式			
＊＊＊　単位当たり　＊＊＊	1	m3			
A=1　昼間施工 C=1　-			B=1　機械施工 D=1　時間的制約なし		

施工単価表

舗装版破砕積込(小規模土工)　SPK23040018　単第0 -0027　表

1　m2　当り

機械構成比:　21.98%　労務構成比:　69.33%　材料構成比:　8.69%　市場単価構成比:　0.00%　標準単価：　1,587.70000

代表機労材規格(積算地区)	構成比	単価(積算地区)	代表機労材規格(東京地区)	単価(東京地区)	備考
小型バックホウ(クローラ型) 標準型・排2 山積0.13/平積0.10m3	21.98%		小型バックホウ(クローラ型) 標準型・排2 山積0.13/平積0.10m3		MTPC00077 MTPT00077
運転手(特殊)	69.33%		運転手(特殊)		RTPC00006 RTPT00006
軽油 パトロール給油,2～4KL積載車給油	8.69%		軽油パトロール給油		TTPC00013 TTPT00013
積算単価			積算単価		EP001
A=1　-(全ての費用)					

施工単価表

殻運搬　SPK23040152　単第0 -0028　表

舗装版破砕　DID区間無し　運搬距離17.0km以下(12.0km超)　1　m3　当り

機械構成比: 19.19%　労務構成比: 71.06%　材料構成比: 9.75%　市場単価構成比: 0.00%　標準単価: 8,880.10000

代表機労材規格(積算地区)	構成比	単価(積算地区)	代表機労材規格(東京地区)	単価(東京地区)	備考
ダンプトラック[オンロード・ディーゼル] 2t積級 (タイヤ損耗費及び補修費(良好)を含む)	19.19%		ダンプトラック[オンロード・ディーゼル] 2t積級 (タイヤ損耗費及び補修費(良好)を含む)		MTPC00016T1 MTPT00016T1
運転手(一般)	71.06%		運転手(一般)		RTPC00007 RTPT00007
軽油 パトロール給油,2～4KL積載車給油	9.75%		軽油パトロール給油		TTPC00013 TTPT00013
積算単価			積算単価		EP001
A=3　舗装版破砕 C=1　DID区間無し E=1　-(全ての費用)			B=4　機械積込(小規模土工) D=53　運搬距離17.0km以下(12.0km超)		

施工単価表

殻運搬　SPK23040152　単第0 -0029　表

Co(無筋)構造物とりこわし　DID区間無し　運搬距離14.4km以下(10.9km超)　1　m3　当り

機械構成比:　42.35%　労務構成比:　42.40%　材料構成比:　15.25%　市場単価構成比:　0.00%　標準単価：　1,990.80000

代表機労材規格(積算地区)	構成比	単価(積算地区)	代表機労材規格(東京地区)	単価(東京地区)	備考
ダンプトラック[オンロード・ディーゼル] 10t積級 (タイヤ損耗費及び補修費(良好)を含む)	42.35%		ダンプトラック[オンロード・ディーゼル] 10t積級 (タイヤ損耗費及び補修費(良好)を含む)		MTPC00018T1 MTPT00018T1
運転手(一般)	42.40%		運転手(一般)		RTPC00007 RTPT00007
軽油 パトロール給油,2～4KL積載車給油	15.25%		軽油パトロール給油		TTPC00013 TTPT00013
積算単価			積算単価		EP001
A=1　Co(無筋)構造物とりこわし C=1　DID区間無し E=1　-(全ての費用)			B=1　機械積込 D=50　運搬距離14.4km以下(10.9km超)		

施工単価表

下層路盤(車道・路肩部)　SPK23040232　単第0 -0030　表

全仕上り厚100mm 1層施工　RC-30　1　m2　当り

機械構成比: 4.87%　労務構成比: 15.24%　材料構成比: 79.89%　市場単価構成比: 0.00%　標準単価: 1,146.50000

代表機労材規格(積算地区)	構成比	単価(積算地区)	代表機労材規格(東京地区)	単価(東京地区)	備考
モータグレーダ 土工用・排2 ブレード幅3.1m	1.95%		モータグレーダ 土工用・排2 ブレード幅3.1m		MTPC00134 MTPT00134
ロードローラ マカダム・排2 運転質量10t締固め幅2.1m	1.54%		ロードローラ マカダム・排2 運転質量10t締固め幅2.1m		MTPC00135 MTPT00135
<賃>タイヤローラ 質量8～20t 排出ガス対策型(第1,2次基準値)低騒音	0.50%		タイヤローラ 質量8～20t		KTPC00007 KTPT00007
その他(機械)			その他(機械)		EK009
運転手(特殊)	7.01%		運転手(特殊)		RTPC00006 RTPT00006
特殊作業員	2.46%		特殊作業員		RTPC00001 RTPT00001
普通作業員	2.33%		普通作業員		RTPC00002 RTPT00002
土木一般世話役	0.69%		土木一般世話役		RTPC00009 RTPT00009
その他(労務)			その他(労務)		ER009

施工単価表

下層路盤(車道・路肩部)　SPK23040232　単第0 -0030　表

全仕上り厚100mm 1層施工　RC-30　1　m2　当り

機械構成比: 4.87%　労務構成比: 15.24%　材料構成比: 79.89%　市場単価構成比: 0.00%　標準単価: 1,146.50000

代表機労材規格(積算地区)	構成比	単価(積算地区)	代表機労材規格(東京地区)	単価(東京地区)	備考
再生クラッシャラン 30～0mm	78.14%		クラッシャラン 40～0mm [標準数量]全仕上り厚150mm		TTPCD0018 TTPT00346
軽油 パトロール給油,2～4KL積載車給油	1.44%		軽油パトロール給油		TTPC00013 TTPT00013
その他(材料)			その他(材料)		EZ009
積算単価			積算単価		E9999
A=100　全仕上り厚(mm) D=1　-(全ての費用)			B=3　RC-30		
【路盤材単価】 全仕上り厚(mm)/1000*路盤材単価(円) 全仕上り厚(mm):100.000(mm)					

施工単価表

上層路盤(車道・路肩部)　SPK23040234　単第0 -0031　表

M-30　全仕上り厚100mm 1層施工　1　m2　当り

機械構成比: 10.05%　労務構成比: 31.45%　材料構成比: 58.50%　市場単価構成比: 0.00%　標準単価: 555.97000

代表機労材規格(積算地区)	構成比	単価(積算地区)	代表機労材規格(東京地区)	単価(東京地区)	備考
モータグレーダ 土工用・排2 ブレード幅3.1m	4.02%		モータグレーダ 土工用・排2 ブレード幅3.1m		MTPC00134 MTPT00134
ロードローラ マカダム・排2 運転質量10t締固め幅2.1m	3.18%		ロードローラ マカダム・排2 運転質量10t締固め幅2.1m		MTPC00135 MTPT00135
<賃>タイヤローラ 質量8～20t 排出ガス対策型(第1,2次基準値)低騒音	1.04%		タイヤローラ 質量8～20t		KTPC00007 KTPT00007
その他(機械)			その他(機械)		EK009
運転手(特殊)	14.47%		運転手(特殊)		RTPC00006 RTPT00006
特殊作業員	5.08%		特殊作業員		RTPC00001 RTPT00001
普通作業員	4.81%		普通作業員		RTPC00002 RTPT00002
土木一般世話役	1.42%		土木一般世話役		RTPC00009 RTPT00009
その他(労務)			その他(労務)		ER009

施工単価表

上層路盤(車道・路肩部)　SPK23040234　単第0 -0031　表

M-30　全仕上り厚100mm 1層施工　1　m2　当り

機械構成比:　10.05%　労務構成比:　31.45%　材料構成比:　58.50%　市場単価構成比:　0.00%　標準単価:　555.97000

代表機労材規格(積算地区)	構成比	単価(積算地区)	代表機労材規格(東京地区)	単価(東京地区)	備考
粒度調整砕石 30～0mm	54.88%		再生粒度調整砕石 RM-40 [標準数量]全仕上り厚150mm		TTPCD0021 TTPT00357
軽油 パトロール給油,2～4KL積載車給油	2.97%		軽油パトロール給油		TTPC00013 TTPT00013
その他(材料)			その他(材料)		EZ009
積算単価			積算単価		E9999
A=6　M-30 H=1　-(全ての費用)			E=100　全仕上り厚(mm)		
【路盤材単価】 全仕上り厚(mm)/1000*路盤材単価(円) 全仕上り厚(mm):100.000(mm)					

施工単価表

表層(車道・路肩部)　SPK23040241　単第0 -0032　表

平均幅員3.0m超　1層当り平均仕上厚50mm　1　m2　当り

機械構成比: 1.63%　労務構成比: 10.57%　材料構成比: 87.80%　市場単価構成比: 0.00%　標準単価: 1,536.20000

代表機労材規格(積算地区)	構成比	単価(積算地区)	代表機労材規格(東京地区)	単価(東京地区)	備考
<賃>アスファルトフィニッシャ(ホイール型) 舗装幅2.3～6.0m 排出ガス対策型(第1,2次基準値)低騒音	1.04%		アスファルトフィニッシャ [ホイール型] 舗装幅2.3～6.0m		KTPC00060 KTPT00060
<賃>タイヤローラ 質量8～20t 排出ガス対策型(第1,2次基準値)低騒音	0.16%		タイヤローラ 質量8～20t		KTPC00007 KTPT00007
<賃>ロードローラ(マカダム) 質量10～12t 排出ガス対策型(第1,2次基準値)	0.16%		ロードローラ [マカダム]質量10t～12t		KTPC00047 KTPT00047
その他(機械)			その他(機械)		EK009
普通作業員	3.78%		普通作業員		RTPC00002 RTPT00002
特殊作業員	2.17%		特殊作業員		RTPC00001 RTPT00001
運転手(特殊)	2.12%		運転手(特殊)		RTPC00006 RTPT00006
土木一般世話役	0.74%		土木一般世話役		RTPC00009 RTPT00009
その他(労務)			その他(労務)		ER009

施工単価表

表層(車道・路肩部)　SPK23040241　単第0 -0032　表

平均幅員3.0m超　1層当り平均仕上厚50mm　1　m2　当り

機械構成比:　1.63%　労務構成比:　10.57%　材料構成比:　87.80%　市場単価構成比:　0.00%　標準単価：　1,536.20000

代表機労材規格(積算地区)	構成比	単価(積算地区)	代表機労材規格(東京地区)	単価(東京地区)	備考
再生加熱アスファルト混合物 再生密粒度(20)	79.45%		密粒度As混合物(20) [標準数量]平均仕上り厚50mm		TTPCD0038 TTPT00284
アスファルト乳剤(JISK2208) アスファルト乳剤(浸透用) PK-3プライムコート用	7.66%		アスファルト乳剤(JISK2208) アスファルト乳剤(浸透用) PK-3プライムコート用		TTPC00026 TTPT00026
軽油 パトロール給油,2～4KL積載車給油	0.58%		軽油パトロール給油		TTPC00013 TTPT00013
その他(材料)			その他(材料)		EZ009
積算単価			積算単価		E9999
A=4　平均幅員3.0m超 C=6　再生密粒度アスファルト混合物(20) G=1　- I=1　-(全ての費用)			B=50　1層当り平均仕上り厚(mm) E=2　PK-3 H=1　-		
【アスファルト混合物単価】 1層当り平均仕上り厚(mm)/1000*(アスファルト混合物単価(円)+各種割増合計値) 1層当り平均仕上り厚(mm):50.000(mm)					

施工単価表

下層路盤(歩道部)　SPK23040233　単第0 -0033　表

全仕上り厚100mm 1層施工　RC-30　1　m2　当り

機械構成比: 5.91%　労務構成比: 71.41%　材料構成比: 22.68%　市場単価構成比: 0.00%　標準単価: 746.24000

代表機労材規格(積算地区)	構成比	単価(積算地区)	代表機労材規格(東京地区)	単価(東京地区)	備考
<賃>小型バックホウ(クローラ型) 山積0.11m3(平積0.08) 排出ガス対策型(第1,2,3次基準値)低騒音	3.06%		小型バックホウ [クローラ型] 山積0.11m3(平積0.08m3)		KTPC00001 KTPT00001
<賃>振動ローラ(搭乗・コンバインド式) 質量3～4t 排出ガス対策型(第1,2次基準値)低騒音	2.68%		振動ローラ(舗装用) [搭乗式コンバインド型] 質量3～4t		KTPC00009 KTPT00009
その他(機械)			その他(機械)		EK009
普通作業員	29.93%		普通作業員		RTPC00002 RTPT00002
運転手(特殊)	25.29%		運転手(特殊)		RTPC00006 RTPT00006
特殊作業員	14.12%		特殊作業員		RTPC00001 RTPT00001
その他(労務)			その他(労務)		ER009
再生クラッシャラン 30～0mm	20.42%		再生クラッシャーラン RC-40 [標準数量]全仕上り厚100mm		TTPCD0018 TTPT00352
軽油 パトロール給油,2～4KL積載車給油	2.20%		軽油パトロール給油		TTPC00013 TTPT00013

施工単価表

下層路盤(歩道部)　SPK23040233　単第0 -0033　表

全仕上り厚100mm 1層施工　RC-30　1　m2　当り

機械構成比: 5.91%　労務構成比: 71.41%　材料構成比: 22.68%　市場単価構成比: 0.00%　標準単価: 746.24000

代表機労材規格(積算地区)	構成比	単価(積算地区)	代表機労材規格(東京地区)	単価(東京地区)	備考
その他(材料)			その他(材料)		EZ009
積算単価			積算単価		E9999
A=100　全仕上り厚(mm) D=1　-(全ての費用)			B=3　RC-30		
【路盤材単価】 全仕上り厚(mm)/1000*路盤材単価(円) 全仕上り厚(mm):100.000(mm)					

施工単価表

アスカーブ　SPK23040245　単第0 -0034　表

断面積215cm2以上235cm2未満　細粒度アスコン(13)　1　m　当り

機械構成比: 3.93%　労務構成比: 52.92%　材料構成比: 43.15%　市場単価構成比: 0.00%　標準単価: 1,081.50000

代表機労材規格(積算地区)	構成比	単価(積算地区)	代表機労材規格(東京地区)	単価(東京地区)	備考
ダンプトラック[オンロード・ディーゼル] 2t積級 (タイヤ損耗費及び補修費(良好)を含む)	2.23%		ダンプトラック[オンロード・ディーゼル] 2t積級 (タイヤ損耗費及び補修費(良好)を含む)		MTPC00016T1 MTPT00016T1
アスファルトカーバ ガソリンエンジン駆動式 能力4.0～4.5m3/h	1.48%		アスファルトカーバ ガソリンエンジン駆動式 能力4.0～4.5m3/h		MTPC00055 MTPT00055
その他(機械)			その他(機械)		EK009
普通作業員	23.85%		普通作業員		RTPC00002 RTPT00002
土木一般世話役	9.43%		土木一般世話役		RTPC00009 RTPT00009
特殊作業員	9.14%		特殊作業員		RTPC00001 RTPT00001
運転手(一般)	7.51%		運転手(一般)		RTPC00007 RTPT00007
その他(労務)			その他(労務)		ER009
アスファルト混合物 細粒度(13)	41.66%		再生細粒度アスコン (13)		TTPC00019 TTPT00025

施工単価表

アスカーブ　SPK23040245　単第0 -0034　表

断面積215cm2以上235cm2未満　細粒度アスコン(13)　1　m　当り

機械構成比: 3.93%　労務構成比: 52.92%　材料構成比: 43.15%　市場単価構成比: 0.00%　標準単価: 1,081.50000

代表機労材規格(積算地区)	構成比	単価(積算地区)	代表機労材規格(東京地区)	単価(東京地区)	備考
軽油 パトロール給油,2～4KL積載車給油	1.03%		軽油パトロール給油		TTPC00013 TTPT00013
ガソリン,レギュラー スタンド渡し,スタンド給油	0.38%		ガソリンレギュラースタンド		TTPC00014 TTPT00014
その他(材料)			その他(材料)		EZ009
積算単価			積算単価		E9999
A=6　断面積215cm2以上235cm2未満 C=1　- E=1　-(全ての費用)			B=1　細粒度アスコン(13) D=1　-		

施工単価表

区画線設置(溶融式)　SDT00001　単第0 -0035　表

実線_15cm　1000　m　当り

名称・規格など	数量	単位	単価	金額	備考
昼間_溶融式(手動)【手間のみ】 実線_15cm 時間的制約なし	1,000.000	m			
トラフィックペイント(JISK5665_3種1号) 溶融型(紛体状)ガラスビーズ含有量15～18% 白	598.500	kg			
ガラスビーズ(JISR3301_1号) 粒度0.106～0.850mm	26.250	kg			
プライマー トラフィックペイント接着用	26.250	kg			
軽油 パトロール給油,2～4KL積載車給油	46.200	L			
諸雑費	1	式			
＊＊＊　合計　＊＊＊	1,000	m			
＊＊＊　単位当たり　＊＊＊	1	m			
A=1　昼間施工 C=1　実線_15cm E=1　アスファルトに設置の場合			B=1　白色 D=1　塗布厚t=1.5mm F=1　時間的制約なし		
G=1　- I=1　-			H=1　- J=1　-(全ての費用)		

施工単価表

区画線設置(溶融式)　SDT00001　単第0 -0035　表

実線_15cm　1000　m　当り

名称・規格など	数量	単位	単価	金額	備考

施工単価表

区画線設置(溶融式)　SDT00001　単第0 -0036　表

ゼブラ_45cm　1000　m　当り

名称・規格など	数量	単位	単価	金額	備考
昼間_溶融式(手動)【手間のみ】 ゼブラ_45cm 時間的制約なし	1,000.000	m			
トラフィックペイント(JISK5665_3種1号) 溶融型(紛体状)ガラスビーズ含有量15～18% 白	1,785.000	kg			
ガラスビーズ(JISR3301_1号) 粒度0.106～0.850mm	78.750	kg			
プライマー トラフィックペイント接着用	78.750	kg			
軽油 パトロール給油,2～4KL積載車給油	102.900	L			
諸雑費	1	式			
＊＊＊　合計　＊＊＊	1,000	m			
＊＊＊　単位当たり　＊＊＊	1	m			
A=1　昼間施工 C=12　ゼブラ_45cm E=1　アスファルトに設置の場合			B=1　白色 D=1　塗布厚t=1.5mm F=1　時間的制約なし		
G=1　- I=1　-			H=1　- J=1　-(全ての費用)		

施工単価表

区画線設置(溶融式)　SDT00001　単第0 -0036　表

ゼブラ_45cm　1000　m　当り

名称・規格など	数量	単位	単価	金額	備考

市道 久井町近森線　　数 量 総 括 表

工 種	種 別	細 別	規 格	単位	計算過程の数値	設計計上数値	摘 要
道路土工							
	掘 削 工						
		掘　削	土砂	m^3	28.0	30	C1
	盛 土 工						
		盛　土	路床:B3	m^3	50.8	50	
			路肩:B9	m^3	3.0	3	
			路体外:B10	m^3	1.6	2	
	法面整形工						
		法面整形	盛土部	m^2	62.5	60	SL1
	残土処理工						
		不足土	地山量	m^3	14.2	10	
法面工							
	植生工						
		植生工	張り芝:(盛土のり面)	m^2	128.6	130	SL2
	防草工						
		1号防草対策工(上部)	ｺﾝｸﾘｰﾄ t=0.07m	m^2	73.9		
		2号防草対策工(のり裾)	ｺﾝｸﾘｰﾄ t=0.07m	m^2	24.6	100	
擁壁工							
	作業土工						
		床　掘	土砂	m^3	23.7	20	
		埋　戻	C	m^3	12.6	10	
			D	m^3	3.2	3	
		基面整正	土砂	m^2	10.3	10	
	場所打ち擁壁工(構造物単位)						
		重力式擁壁	GW15,平均H=1.36m	m^3	5.9	6	L=7.9m
排水構造物工							
	作業土工						
		床　掘	土砂	m^3	71.4	70	
		埋　戻	(C)	m^3	16.4		
		埋　戻	(D)	m^3	36.0	50	
		基面整正	土砂	m^2	65.8	70	
	側溝工						
		ﾌﾟﾚｷｬｽﾄU型水路	1号PU側溝 (300A)	m	51.5	52	
			2号PU側溝 (300B)	m	2.0	2	
		側溝蓋	PC4-B300	枚	12.4	12	
	管渠工						
		管渠	2号管渠(重圧管φ200)	m	12.6	13	
	集水桝・ﾏﾝﾎｰﾙ工						
		集水桝	B500-L500-H600	基	1.0	1	
			B300-L500-H500(蓋付)	基	1.0	1	
			B500-L500-H700(蓋付)	基	1.0	1	V=0.358m3
	場所打水路工						
		現場打水路	平均H=0.41m	m	19.5	20	
	排水工						
		縦排水	B250-H175 CO(t=0.10m)	m	1.8	2	
		路肩排水	B300-H300	箇所	1.0	1	

市道 久井町近森線　　数 量 総 括 表

工 種	種 別	細 別	規 格	単位	計算過程の数値	設計計上数値	摘 要
舗装工							
	ｱｽﾌｧﾙﾄ舗装工						
	車道部	下層路盤	再生砕石(t＝10cm)	m^2	454.0	454	W3
		上層路盤	再生粒調砕石(t＝10cm)	m^2	479.6	480	W2
		表層	再生密粒度ｱｽｺﾝ(t＝5cm)	m^2	473.6	474	W1
縁石工							
	縁石工						
		アスカーブ	細粒度ｱｽｺﾝ	m	53.8	54	
区画線工							
	区画線工						
		溶融式区画線工	外側線,t=15cm, 実線	m	176.0	180	NO.47+10～NO65+8
			導流路,t=45cm	m	24.1	24	
坂路工							
	坂路工						
	コンクリート舗装	路盤	再生砕石(t＝10cm)	m^2	14.0	14	
		表層	コンクリート(t=7cm)	m^2	14.0	14	
構造物撤去工							
	構造物取り壊し工						
		舗装版取壊し	t=5cm	m^2	246.0	246	V=12.3㎥
		ｺﾝｸﾘｰﾄ取壊し		m^3	1.3	1	
		As殻処分		t	28.9	29	12.3×2.35
		Co殻処分		t	3.1	3	1.3×2.35

土量配分表

掘削	掘削工種	地山数量
	C1:(土砂)	28.0
	C2:(表土)	

床掘	床掘区分	地山数量
	E:(土砂)	95.1

不用土	項　目	地山数量

28.0

19.3

75.8

流用計画	変化率よる換算	換算土量
	61.6　×　0.90　＝	55.4
	75.8　×　0.90　＝	68.2

盛土	盛土工種	盛土数量	盛土工種	盛土数量
	B:路床	50.8		
	B:路体			
	B9:路肩	3.0		
	B10:路体外	1.6		
	盛土量　合計		55.4	

埋戻し	埋戻し区分	埋戻し数量	埋戻し区分	埋戻し数量
	Fu(C)	29.0		
	Fu(D)	39.2		
	埋戻し　合計		68.2	

地山土量＝(28.0+95.1)-(55.4+68.2)/0.9＝　　-14.2

不足土	項　目	地山数量
	土砂	14.2

土　工　　数量集計表

名称及び測点	切土		盛土				法面整形	
	掘削	表土すき取り	路床盛土	路体盛土	路肩盛土	路体外盛土	盛土	
	C1	C2	B1～4	B5～8	B9	B10	SL1	
単　位	m^3	m^3	m^3	m^3	m^3	m^3	m^2	
本　線	28.0				3.0	1.6	62.5	
W<1.0m								
1.0m≦W<2.5m								
2.5m≦W<4.0m			50.8					
W≧4.0m								
	28.0		50.8		3.0	1.6	62.5	

土　工　　数量集計表

名称及び測点	作業土工							
	床掘	埋戻し		基面整正				
	E(SE)	Fu(C)	Fu(D)	K(SE)				
単　位	m^3	m^3	m^3	m^2				
【作業土工】								
擁壁施設	23.7	12.6	3.2	10.3				
排水施設(水路)	49.5		34.3	56.2				
排水施設(管渠)	18.9	16.4		7.6				
排水施設(桝)	3.0		1.7	2.0				
排水施設　計	**71.4**	**16.4**	**36.0**	**65.8**				
	95.1	29.0	39.2	76.1				

本 線 土 工　　数量計算書

測　点	距　離	掘削:C1						摘　要
		断面	平均	立積	断面	平均	立積	
NO.60								
KA17-1								
NO.61								
KE17-1								
NO.62								
KE17-2								
NO.63								
KA17-2		0.6	-----	-----				
NO.64	10.5	0.8	0.70	7.4				
NO.65	20.0	0.7	0.75	15.0				
NO.65+8	8.0	0.7	0.70	5.6				
合　計	38.5			28.0				

本 線 土 工　　数量計算書

測　点	距　離	路床盛土：B3(2.5≦W=4.0)			路床盛土：B4(W>4.0)			摘　要
		断面	平均	立積	断面	平均	立積	
NO.60								
KA17-1								
NO.61								
KE17-1								
NO.62								
KE17-2								
NO.63								
KA17-2		0.9	-----	-----				
NO.64	10.5	1.9	1.40	14.7				
	19.0	1.9	1.90	36.1				
合　計	29.5			50.8				

本 線 土 工　　数量計算書

測　点	距　離	路肩盛土:B9			路体外盛土:B10			摘　要
		断面	平均	立積	断面	平均	立積	
NO.60								
KA17-1								
NO.61								
KE17-1								
NO.62								
KE17-2								
NO.63								
KA17-2		0.1	-----	-----	0.3	-----	-----	
NO.64	10.5	0.1	0.10	1.1	0.0	0.15	1.6	
	19.0	0.1	0.10	1.9				
合　計	29.5			3.0			1.6	

法面整形　　数 量 計 算 書

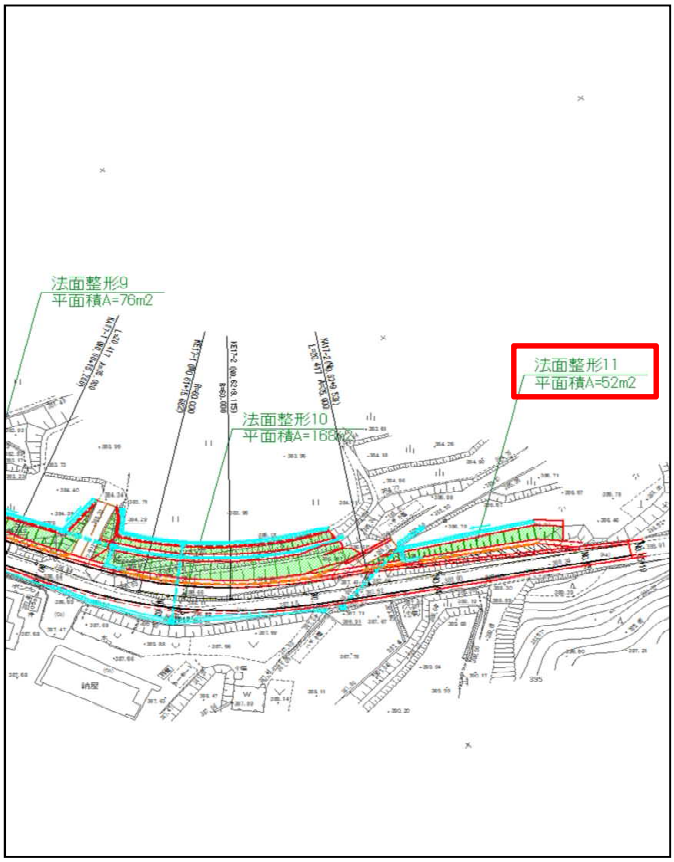

10m当り

名称	規格	計算式	単位当り	延長	数量	単位
斜面_1		×1.202				m2
斜面_2		×1.202				m2
斜面_3		×1.202				m2
斜面_4		×1.202				m2
斜面_5		×1.202				m2
斜面_6		×1.202				m2
斜面_7		×1.202				m2
斜面_8		×1.202				m2
斜面_9		×1.202				m2
斜面_10		×1.202				m2
斜面_11		52.0 ×1.202			62.5	m2
		52.0	計		62.5	m2

のり面工　　数量集計表

名称及び測点	延長	盛土のり面 植生工 張り芝	防草対策工 コンクリート σck=18N/mm^2		
単　位	m	m^2	m2		
法　面		128.6			
1号防草対策工	68.1		73.9		
2号防草対策工	26.0		24.6		
		128.6	98.5		

の り 面 工　　数 量 計 算 書

1号防草対策工

測　点	延　長	測　点	延　長	測　点	延　長
NO.48		KE15-1		KA17-2	0.4
NO.49		KE15-2		NO.64	10.5
BC13		NO.57			18.7
		KA15-2		**小　計**	**29.6**
小　計		BC16			
		NO.58			
NO.50		NO.58+8			
SP13		SP16			
NO.51		NO.59			
小　計		**小　計**			
NO.52		NO.59			
小　計		**小　計**			
NO.52+16付近		EC16			
小　計		NO.60			
		KA17-1			
KA14-1		NO.61			
KE14-1					
KE14-2		**小　計**			
NO.55					
KA14-2		KE17-1	8.5		
		NO.62	4.1		
小　計		KE17-2	8.6		
		NO.63	10.4		
KE15-1			6.9		
KE15-2		**小　計**	**38.5**		
小　計					
				合　計	68.1

の り 面 工　　数 量 計 算 書

2号防草対策工					
測　点	延　長	測　点	延　長	測　点	延　長
NO.48		NO.57			
NO.49		KA15-2			
BC13		BC16			
		NO.58			
小　計		NO.58+8			
SP13		小　計			
NO.51					
		NO.59+3付近			
小　計		小　計			
NO.52		EC16			
		NO.60			
小　計		KA17-1			
		NO.61			
KA14-1					
KE14-1		小　計			
KE14-2					
NO.55		KE17-1			
KA14-2		NO.62			
		KE17-2			
小　計		NO.63			
NO.56+3付近		小　計			
小　計					
		NO.64	7.0		
			19.0		
		小　計	26.0		
		合　計	26.0		

1号防草対策工　　数 量 計 算 書

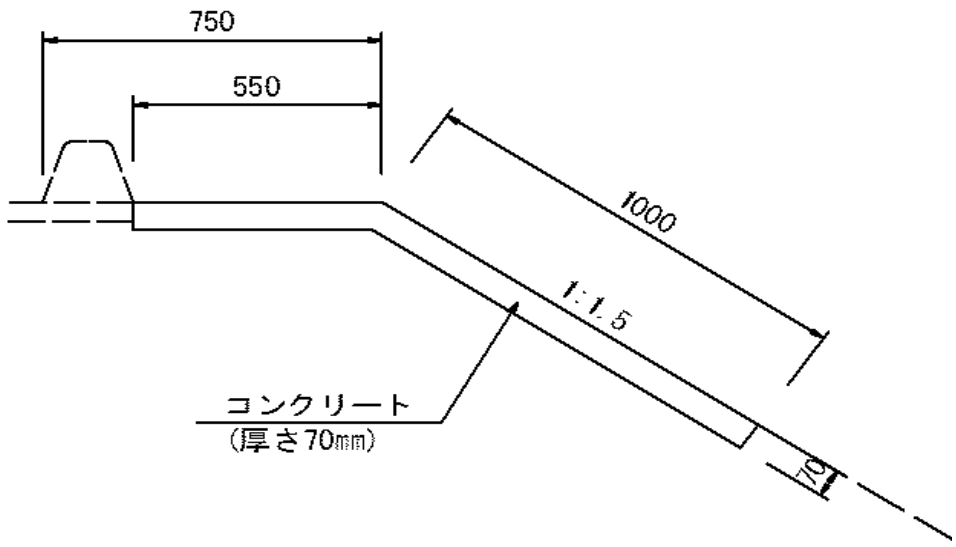

10m当り

名称	規格	計算式	単位当り	延長	数量	単位
ｺﾝｸﾘｰﾄ	σck=18N/mm^2	構造図より	1.085	68.1	7.4	m^3

2号防草対策工　　数 量 計 算 書

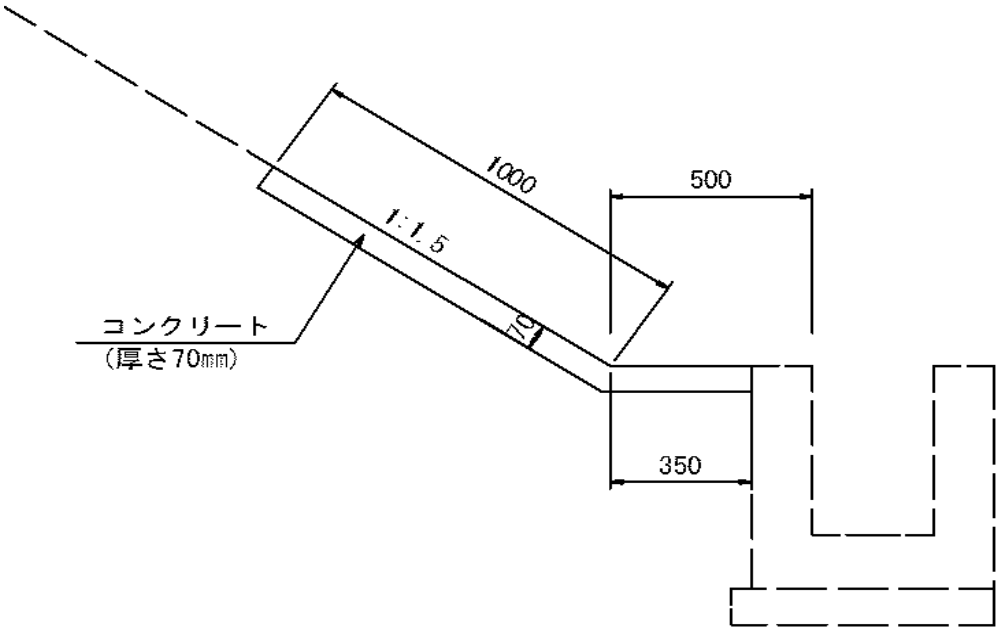

10m当り

名称	規格	計算式	単位当り	延長	数量	単位
ｺﾝｸﾘｰﾄ	σck=18N/mm^2	構造図より	0.945	26.0	2.5	m^3

法面保護(植生)工　　数 量 計 算 書

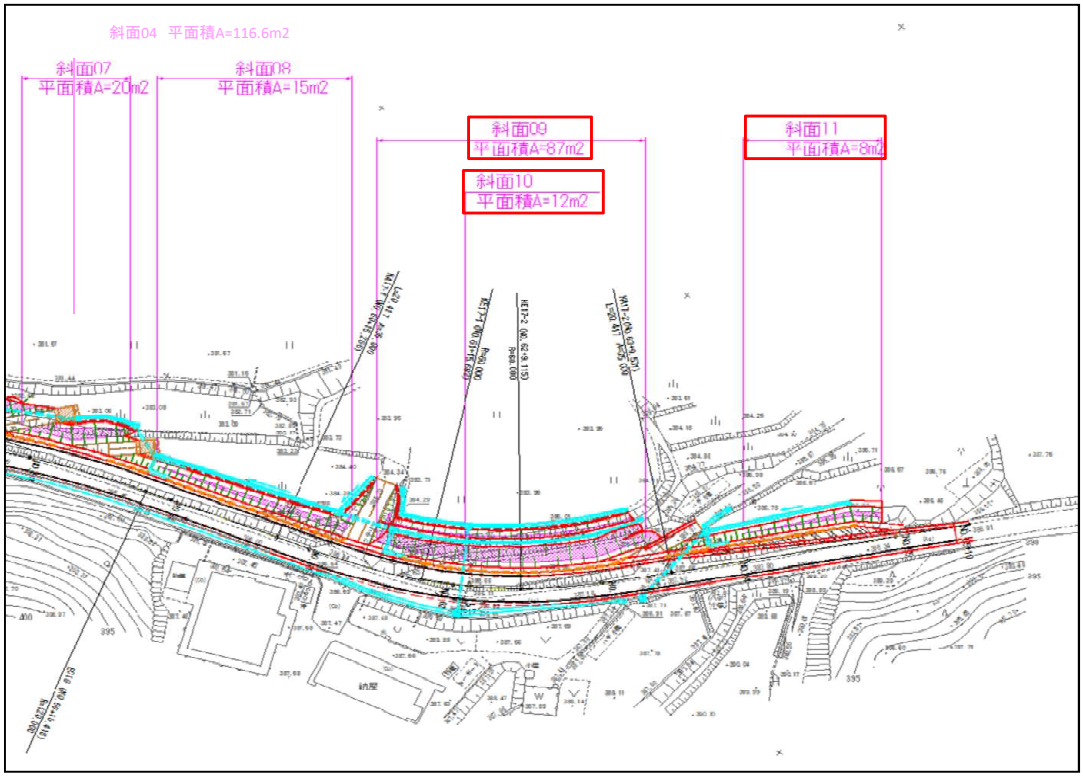

10m当り

名称	規格	計算式	単位当り	延長	数量	単位
斜面_1		×1.202				m2
斜面_2		×1.202				m2
斜面_3		×1.202				m2
斜面_4		×1.202				m2
斜面_5		×1.202				m2
斜面_6		×1.202				m2
斜面_7		×1.202				m2
斜面_8		×1.202				m2
斜面_9		87.0 ×1.202			104.6	m2
斜面_10		12.0 ×1.202			14.4	m2
斜面_11		8.0 ×1.202			9.6	m2
			計		128.6	m2

擁 壁 工　　数量集計表

名称及び測点	平均H	延長	コンクリート	型枠	基礎材			
			18N/mm2		t=0.15m			
					RC-40			
単　位	m	m	m^3	m^2	m^2			
【重力式擁壁】								
GW15	1.03	7.9	5.9	17.2	9.1			
			5.9	17.2	9.1			

作 業 土 工　　数量計算書

測　点	距　離	床掘:E(SE)			埋戻し:Fu(C)			摘　要
		断面	平均	立積	断面	平均	立積	
		3.0	-----	-----	1.6	-----	-----	GW15
NO.63+9.531	3.2	3.0	3.00	9.6	1.6	1.60	5.1	
	4.7	3.0	3.00	14.1	1.6	1.60	7.5	
合　計	7.9			23.7			12.6	

作 業 土 工　　数量計算書

測　点	距　離	埋戻し:Fu(D)			基面整正:K(SE)			摘　要
		断面	平均	立積	断面	平均	立積	
		0.4	-----	-----	1.3	-----	-----	GW15
NO.63+9.531	3.2	0.4	0.40	1.3	1.3	1.30	4.2	
	4.7	0.4	0.40	1.9	1.3	1.30	6.1	
合　計	7.9			3.2			10.3	

GW15(重力式擁壁)　　数 量 計 算 書

測　点	距　離	コンクリート			型　枠			基礎材			備考	
		断面	平均	立積	長さ	平均	面積	幅	平均	面積		
計　算　式		1/2×(0.40+B)×H			(1.000+1.118)×H			B+0.10+0.10			B	H
		1.80	------	------	4.24	------	------	1.6	------	------	1.400	H=2.00
		1.74	1.770	0.0	4.15	4.195	0.0	1.6	1.60	0.0	1.380	H=1.96
		1.60	1.670	0.0	3.92	4.035	0.0	1.5	1.55	0.0	1.325	H=1.85
KA17-2		1.23	1.415	0.0	3.30	3.610	0.0	1.4	1.45	0.0	1.180	H=1.56
	7.9	0.26	0.745	5.9	1.06	2.180	17.2	0.9	1.15	9.1	0.650	H=0.50
合　計	7.9			5.9			17.2			9.1		
		平均H=		(17.2/(1.000+1.118))/7.9					=	**1.03**	m	
				1:0.50の斜率=1.118								
				1:0.00の斜率=1.000								

排 水 施 設 工　　数 量 集 計 表

名称及び測点	延長	コンクリート	型枠	基礎材			プレキャスト側溝				
				均しコン	型枠	砕石				BF	KF
		σck=18N/mm²	無筋	t=0.10m		RC-40,t=0.10m	PU300-300	PU300-400	B300-H300	B250-H175	B300
単　位	m/箇所	m³	m²	m²	m²	m²	個	個	個	m	個
現場打水路	19.5	4.2	43.7	13.7	3.9						
1号PU側溝(300A)	51.5	0.1				28.8	25.8				
2号PU側溝(300B)	2.0	0.1				1.1		1.0			
小段排水											
U型水路											
縦排水	1.8	0.2	0.7							1.8	
路肩排水工	1	0.0	0.3			1.7			1.5		

排 水 施 設 工　　数 量 集 計 表

名称及び測点	延長	管渠工		基礎材	コンクリート	型枠	コンクリート蓋		作業土工		
		重圧管	ヒューム管	RC-40					床堀	埋戻し	基面整正
				t=0.15m	σck=18N/mm²	無筋	PC4-B300			(C)	
単　位	m	本	本	m²	m³	m²	枚		m3	m3	m2
1号管渠工(φ300)											
2号管渠工(φ200)	12.6	6.3		6.9					18.9	16.4	7.6
3号管渠工(φ150)											
4号管渠工(HP300)											
水路蓋(PU側溝)	6.2						12.4				
									18.9	16.4	7.6

作 業 土 工　　数量計算書

測　点	距　離	床掘:E(SE)			埋戻し:Fu(D)			摘　要
		断面	平均	立積	断面	平均	立積	
KE17-2								
NO.63								
		1.0	-----	-----	0.6	-----	-----	現場打水路
NO.64	4.5	1.0	1.00	4.5	0.6	0.60	2.7	
	15.0	1.0	1.00	15.0	0.6	0.60	9.0	
KE17-2								
NO.63								
		0.4			0.3			2号PU側溝
NO.63+15付近	2.0	0.4	0.40	0.8	0.3	0.30	0.6	2号PU側溝
	2.2	0.4	0.40	0.9	0.3	0.30	0.7	1号PU側溝
【右側】								1号PU側溝
NO.48								
NO.49								
BC13								
NO.50								
SP13								
NO.51								
EC13								
KA14-1								
KE14-1								
KE14-2								
NO.55								
KA14-2								
NO.56								
小　計				21.2			13.0	

作 業 土 工　　数量計算書

測　点	距　離	床掘:E(SE)			埋戻し:Fu(D)			摘　要
		断面	平均	立積	断面	平均	立積	
								1号PU側溝
KE15-1								
KE15-2								
NO.57								
KA15-2								
								1号PU側溝
KA15-2								
BC16								
								1号PU側溝
NO.58+8								
SP16								
NO.59								
EC16								
NO.60								
KA17-1								
NO.61		0.4	-----	-----	0.3	-----	-----	
NO.61+12	16.3	0.4	0.40	6.5	0.3	0.30	4.9	
NO.62	4.6	0.4	0.40	1.8	0.3	0.30	1.4	
	0.7	0.4	0.40	0.3	0.3	0.30	0.2	
		0.4	-----	-----	0.3	-----	-----	1号PU側溝
KE17-2	8.3	0.4	0.40	3.3	0.3	0.30	2.5	
NO.63	11.3	0.4	0.40	4.5	0.3	0.30	3.4	
	2.7	0.4	0.40	1.1	0.3	0.30	0.8	
		0.4	-----	-----	0.3	-----	-----	
NO.64	13.0	0.4	0.40	5.2	0.3	0.30	3.9	
	14.0	0.4	0.40	5.6	0.3	0.30	4.2	
小　計				28.3			21.3	
合　計				49.5			34.3	

作 業 土 工　　数量計算書

測　点	距　離	基面整正:K(SE)						摘　要
		断面	平均	面積	断面	平均	立積	
KE17-2								
NO.63								
		0.7	-----	-----				現場打水路
NO.64	4.5	0.7	0.70	3.2				
	15.0	0.7	0.70	10.5				
KE17-2								
NO.63								
		0.6	-----	-----				2号PU側溝
NO.63+15付近	2.0	0.6	0.60	1.2				2号PU側溝
	2.2	0.6	0.60	1.3				1号PU側溝
【右側】								1号PU側溝
NO.48								
NO.49								
BC13								
NO.50								
SP13								
NO.51								
EC13								
KA14-1								
KE14-1								
KE14-2								
NO.55								
KA14-2								
NO.56								
小　計				16.2				

作 業 土 工　　数量計算書

測　点	距　離	基面整正:K(SE)						摘　要
		断面	平均	面積	断面	平均	立積	
								1号PU側溝
KE15-1								
KE15-2								
NO.57								
KA15-2								
								1号PU側溝
KA15-2								
BC16								
								1号PU側溝
NO.58+8								
SP16								
NO.59								
EC16								
NO.60								
KA17-1								
NO.61		0.6	-----	-----				
NO.61+12	12.0	0.6	0.60	7.2				
NO.62	4.6	0.6	0.60	2.8				
	0.7	0.6	0.60	0.4				
		0.6	-----	-----				1号PU側溝
KE17-2	8.3	0.6	0.60	5.0				
NO.63	11.3	0.6	0.60	6.8				
	2.7	0.6	0.60	1.6				
		0.6	-----	-----				1号PU側溝
NO.64	13.0	0.6	0.60	7.8				
	14.0	0.6	0.60	8.4				
小　計				40.0				
合　計				56.2				

排水構造物工　　数 量 計 算 書

1号PU側溝(300A)				2号PU側溝(300B)	
測　点	延　長	測　点	延　長	測　点	延　長
【右側】				【左側】	
NO.48		NO.58+8		NO.63+15付近	2.0
NO.49		SP16			
BC13		NO.59			
NO.50		EC16			
SP13		NO.60			
NO.51		KA17-1			
EC13		NO.61			
KA14-1		NO.61+12			
KE14-1		NO.62			
KE14-2		NO.63			
NO.55		計			
KA14-2					
NO.56		KE17-2	8.3		
		NO.63	11.3		
計			29.7		
		計	49.3		
KE15-1					
KE15-2		【左側】			
NO.57		NO.63+15付近	2.2		
KA15-2		計	2.2		
計					
KA15-2					
BC16					
計					
		合　計	51.5	合　計	2.0

排水構造物工　　数 量 計 算 書

水路蓋(PC4-B300)		縦排水		路肩排水	
測　点	延　長	測　点	延　長	測　点	箇　所
【右側】					
NO.47+5付近		NO.47+12付近		NO.47+12付近	
NO.49付近		NO.50+5付近		NO.50+5付近	
NO.56付近		NO.53+1付近		NO.53+1付近	
NO.61+2付近		NO.54+11付近		NO.54+11付近	
NO.63+2付近	2.0	NO.56+16付近		NO.56+16付近	
【左側】		NO.59+16付近		NO.59+16付近	
NO.63+15付近	4.2				
		NO.61+10付近		NO.61+10付近	
		NO.63+15付近	1.8	NO.63+15付近	1
合　計	6.2	合　計	1.8	合　計	1.0

排水構造物工　　数 量 計 算 書

2号管渠工(φ200)		3号管渠工(φ150)		4号管渠工(HP300)	
測　点	延　長	測　点	延　長	測　点	延　長
KA17-2	5.9	NO.56		NO.61+6付近	
	6.7				
		計			
		NO.62+1付近			
		計			
合　計	12.6	合　計		合　計	

排水構造物工　　数 量 計 算 書

測　点	距　離	現場打水路						摘　要
		断面	平均	側面積	断面	平均	立積	
EC16								
NO.60								
KA17-1								
NO.61								
NO.61+10.0								
NO.61+9.25								
KE17-1								
NO.62								
KE17-2								
NO.63								
NO.63+15.46		0.42	-----	-----				
NO.64	4.5	0.39	0.41	1.80				
	15.0	0.30	0.35	5.30				
	19.5							
小　計	19.5			7.10				
					平均h=	0.36	m	
合　計	19.5			7.1				

1号PU側溝　　数 量 計 算 書

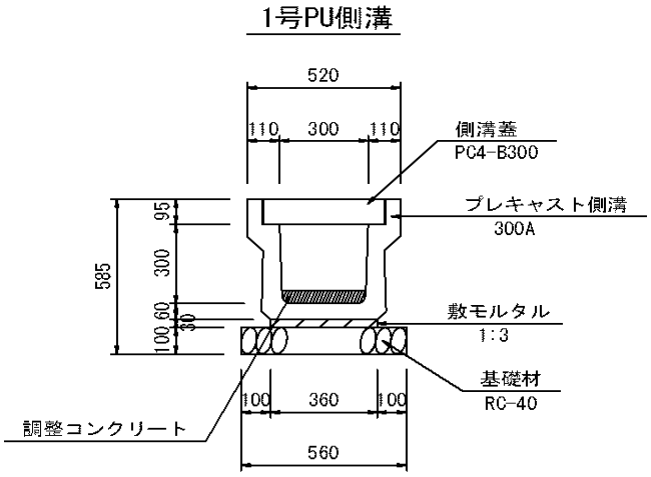

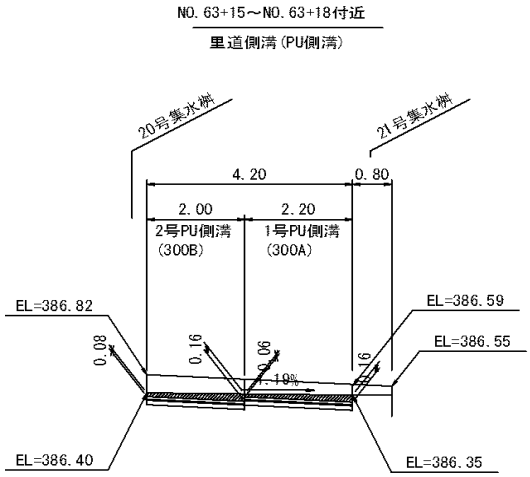

名称	規格	計算式	10m当り	延長	数量	単位
ﾌﾟﾚｷｬｽﾄ水路	PU3-300-300	構造図より	5.000	51.5	25.8	個
敷モルタル		〃	0.108	51.5	0.6	m^3
目地モルタル		〃	0.002	51.5	0.0	m^3
基礎材	RC-40,t=10cm	〃	5.600	51.5	28.8	m^2
側溝蓋	PC4-B300	※2号PU側溝蓋も含む	20.000	6.2	12.4	枚
調整コンクリート	$\sigma ck=18N/mm^2$	1/2×(0.06+0.16)×2.2×0.30			0.07	m^3

2号PU側溝　　数 量 計 算 書

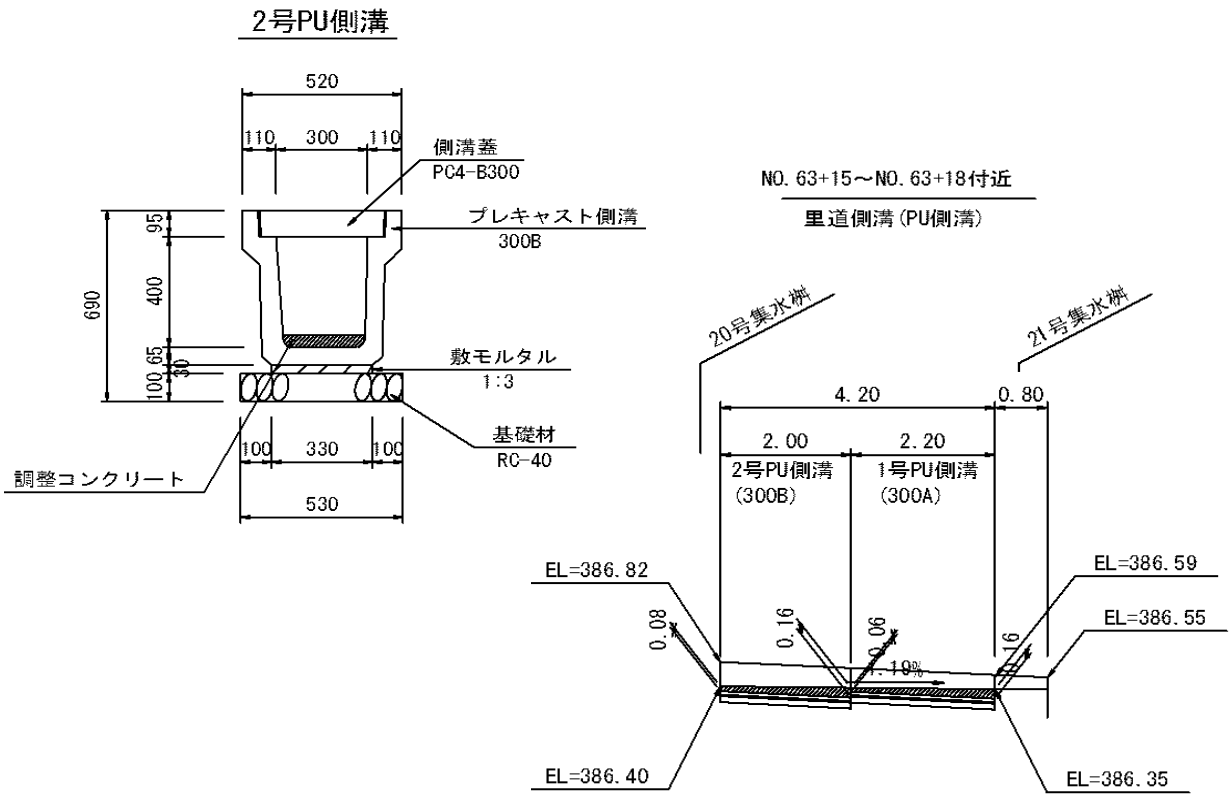

名称	規格	計算式	10m当り	延長	数量	単位
ﾌﾟﾚｷｬｽﾄ水路	PU3-300-400	構造図より	5.000	2.0	1.0	個
敷モルタル		〃	0.099	2.0	0.02	m^3
目地モルタル		〃	0.002	2.0	0.0004	m^3
基礎材	RC-40,t=10cm	〃	5.300	2.0	1.1	m^2
側溝蓋	PC4-B300	※1号PU側溝蓋に計上	20.000			枚
調整コンクリート	$\sigma ck=18N/mm^2$	1/2×(0.08+0.16)×2.0×0.30			0.07	m^3

現場打水路　　数量計算書

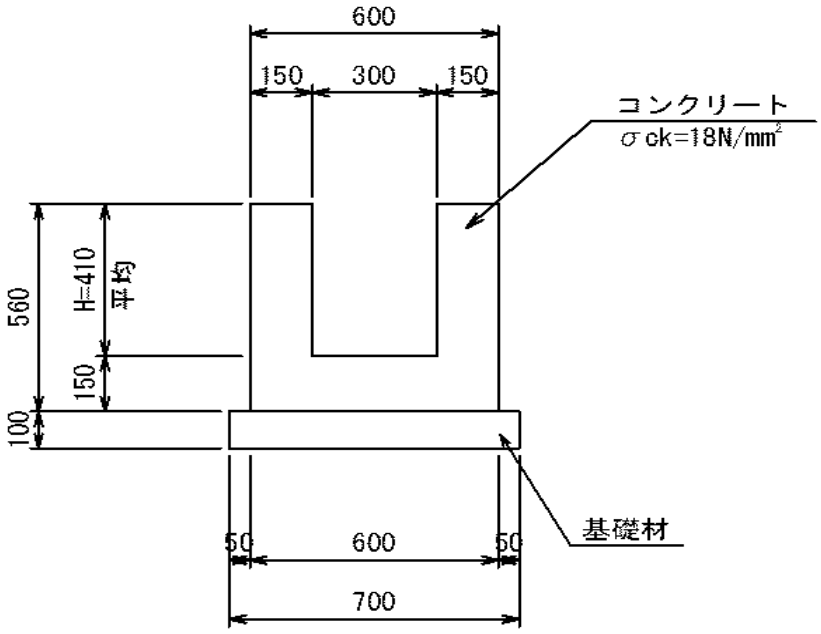

※平均H=0.41m

名称	規格	計算式	10m当り	延長	数量	単位
コンクリート	σck=18N/mm²	構造図より	2.130	19.5	4.2	m³
型枠		〃	22.400	19.5	43.7	m²
基礎材	均しｺﾝｸﾘｰﾄt=10cm	0.70×0.10×10.0	7.000	19.5	13.7	m³
〃型枠		(0.1+0.1)×10.0	2.000	19.5	3.9	m²

縦排水　　数量計算書

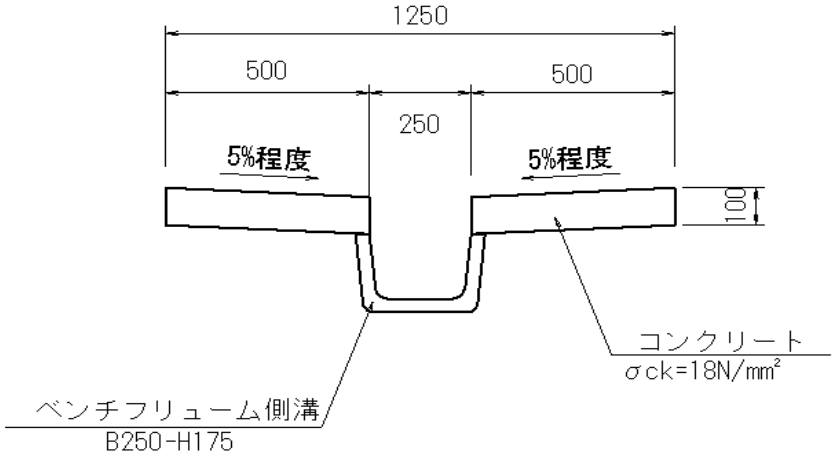

名称	規格	計算式	10m当り	延長	数量	単位
ベンチフリューム	B250-H175	構造図より	10.000	1.8	1.8	m
コンクリート	σck=18N/mm^2	〃	1.001	1.8	0.2	m^3
型枠		〃	4.000	1.8	0.7	m^2

路肩排水工　　数量計算書

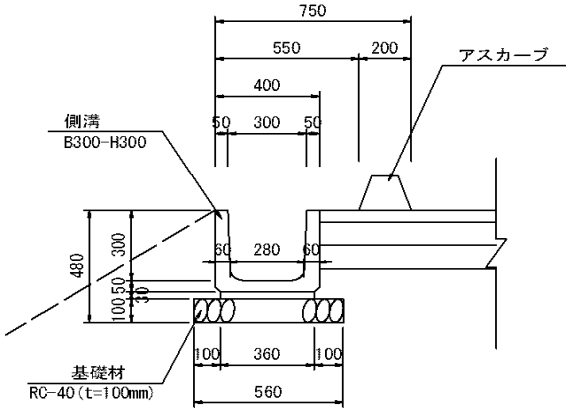

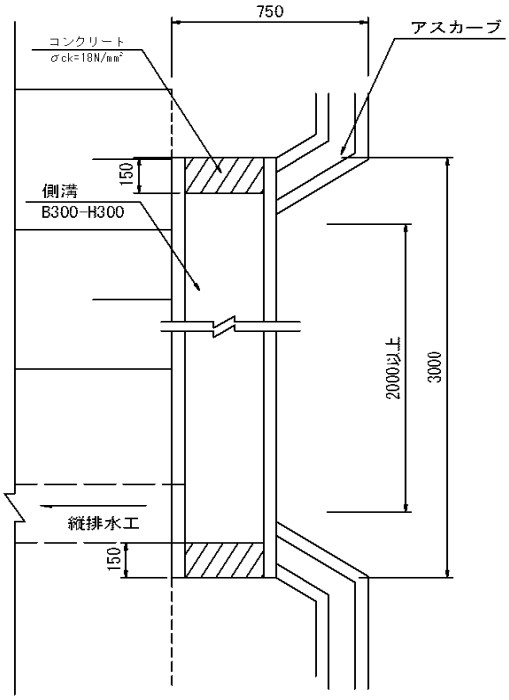

名称	規格	計算式	箇所当り	箇所	数量	単位
側溝	B300-H300	構造図より	1.500	1	1.5	個
敷モルタル		〃	0.032	1	0.0	m^3
基礎材	RC-40,t=10cm	〃	1.680	1	1.7	m^2
コンクリート	σck=18N/mm^2	〃	0.026	1	0.0	m^3
型枠			0.348	1	0.3	m^2

2号管渠工　　数量計算書

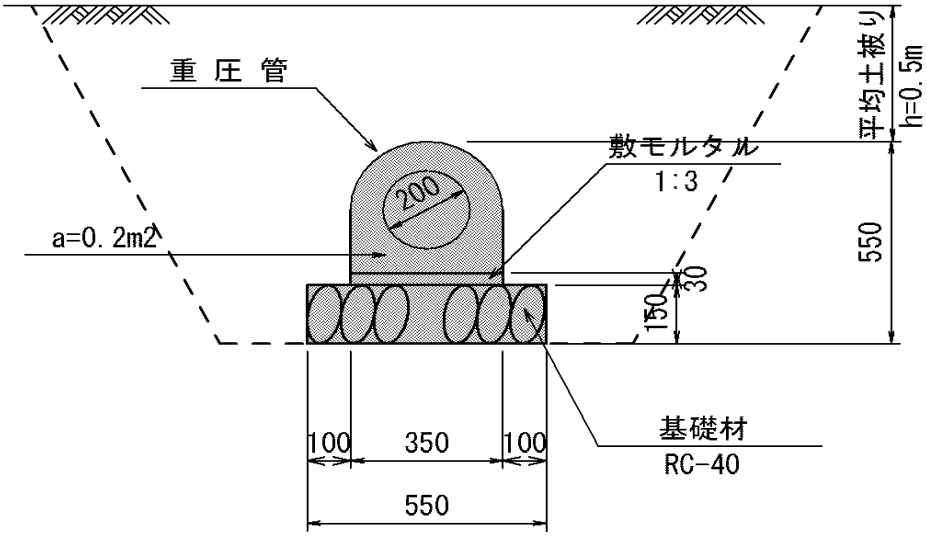

E(SE)=1.5
FU(C)=1.3
K(SE)=0.6

上幅＝　2.00
下幅＝　0.95
高さ＝　1.05

名称	規格	計算式	10m当り	延長	数量	単位
管渠工	重圧管φ200		5.000	12.6	6.3	本
敷モルタル			0.105	12.6	0.1	m^3
基礎材	RC-40,t=15cm		5.500	12.6	6.9	m^2
作業土工	対象延長		1m当り			
	床堀	1/2×(0.95+2.00)×1.05	1.5	12.6	18.9	m^3
	埋戻し	1.5-0.2	1.3	12.6	16.4	m^3
	基面整正		0.6	12.6	7.6	m^2

集 水 桝　　数 量 集 計 表

名称及び測点	箇所数	単位数量						計上数量						備考
		床堀	埋戻し		基面整正			床堀	埋戻し		基面整正			
			(C)	(D)					(C)	(D)				
単　位		m^3	m^3	m^3	m^2			m^3	m^3	m^3	m^2			数値は桝番号を示す
B500-L500-H500		0.4		0.2	0.7									6,19
B500-L500-H600	1	0.6		0.3	0.7			0.6		0.3	0.7			18,20
B500-L500-H700		0.7		0.4	0.7									4,5,7,9,10,11,12,13,14,15,16,17
B500-L500-H800		0.9		0.5	0.7									1,8
B500-L500-H1000		1.2		0.6	0.7									3
B500-L800-H700		1.0		0.5	1.0									1
B300-L500-H500(蓋付)	1	1.0		0.6	0.6			1.0		0.6	0.6			21
B500-L500-H600(蓋付)		1.3		0.7	0.7									24,25
B500-L500-H700(蓋付)	1	1.4		0.8	0.7			1.4		0.8	0.7			22,26
B600-L1300-H1400(蓋付)		7.0	4.5		2.0									23
	3							3.0		1.7	2.0			

集 水 桝　　数 量 集 計 表

名称及び測点	箇所数	単位数量						計上数量						備考
		コンクリート	型枠	基礎材			桝蓋	コンクリート	型枠	基礎材			桝蓋	
		$\sigma ck=18N/mm^2$	無筋	RC-40	均しコン	同型枠		$\sigma ck=18N/mm^2$	無筋	RC-40	均しコン	同型枠		
単　位		m^3	m^2	m^2	m^2	m^2	式	m^3	m^2	m^2	m^2	m^2	式	数値は桝番号を示す
B500-L500-H500		0.291	3.380		0.810	0.36								6,19
B500-L500-H600	1	0.330	3.900		0.810	0.36		0.3	3.9		0.8	0.4		18,20
B500-L500-H700		0.369	4.420		0.810	0.36								4,5,7,9,10,11,12,13,14,15,16,17
B500-L500-H800		0.408	4.940		0.810	0.36								1,8
B500-L500-H1000		0.486	5.980		0.810	0.36								3
B500-L800-H700		0.468	5.440		1.080	0.42								1
B300-L500-H500(蓋付)	1	0.228	2.860	0.630			1.0	0.2	2.9	0.6			1.0	21
B500-L500-H600(蓋付)		0.319	3.900	0.810			1.0							24,25
B500-L500-H700(蓋付)	1	0.358	4.420	0.810			1.0	0.4	4.4	0.8			1.0	22,26
B600-L1300-H1400(蓋付)		1.307	12.100	2.035			1.0							23
	3							0.9	11.2	1.4	0.8	0.4	2.0	

集水桝　　集　計　表

			500						300	500		600	備考
			500					800	500	500		1300	
測　点	規　格		500	600	700	800	1000	700	500	600	700	1400	
NO.48+10.4	500-500-800	1号											
NO.49+17.5	500-800-700	2号											
NO.50+4.3	500-500-1000	3号											
NO.51+7.7	500-500-700	4号											
NO.51+17.7	500-500-700	5号											
NO.53+13.6	500-500-500	6号											
NO.55+15.3	500-500-700	7号											
NO.56+0.5	500-500-800	8号											
NO.56+5.8	500-500-700	9号											
NO.56+15.6	500-500-700	10号											
NO.57+10.2	500-500-700	11号											
NO.58+8.9	500-500-700	12号											
NO.59+4.6	500-500-700	13号											
NO.59+11.8	500-500-700	14号											
NO.59+15.8	500-500-700	15号											
NO.61+1.6	500-500-700	16号											
NO.61+9.8	500-500-700	17号											
NO.61+9.3	500-500-600	18号											
NO.62+1.0	500-500-500	19号											
NO.63+15.1	500-500-600	20号		1									
NO.63+18.6	300-500-500(蓋付)	21号							1				
NO.56+4.4	500-500-700(蓋付)	22号											
NO.57+10.8	600-1300-1400(蓋付)	23号											
NO.58+0.1	500-500-600(蓋付)	24号											
NO.62+1.0	500-500-600(蓋付)	25号											
NO.63+5.0	500-500-700(蓋付)	26号									1		
		3		1					1		1		

B500-L500-H600　　数量計算書

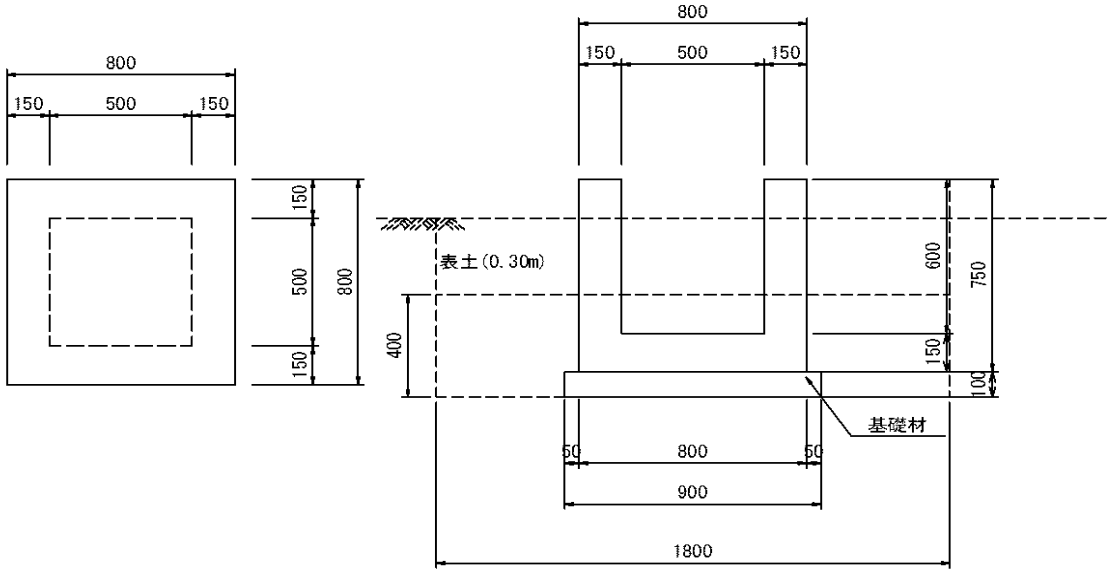

1箇所当り

名称	規格	計算式	単位当り	延長	数量	単位
ｺﾝｸﾘｰﾄ	σck=18N/mm^2	構造図より	0.330	1.0	0.3	m^3
型枠		〃	3.900	1.0	3.9	m^2
基礎材	均しコンクリート	〃	0.810	1.0	0.8	m^2
〃 型枠		(0.90×0.10)×4	0.360	1.0	0.4	m^2
作業土工		L=0.80m				
E(SE)		1.80×0.40×0.800 = 0.58	0.6	1.0	0.6	m^3
Fu(D)		0.58-(0.8×0.8×0.3+0.9×0.8×0.1)	0.3	1.0	0.3	m^3
K(SE)		0.90×0.80	0.7	1.0	0.7	m^2

B300-L500-H500(蓋付)　　数 量 計 算 書

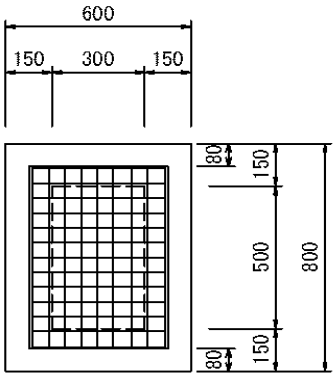

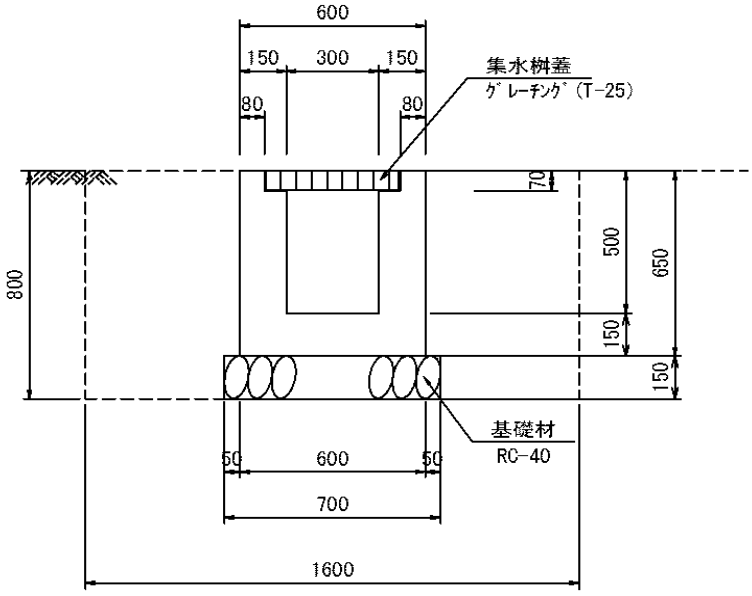

1箇所当り

名称	規格	計算式	単位当り	延長	数量	単位
ｺﾝｸﾘｰﾄ	σck=18N/mm^2	構造図より	0.228	1.0	0.2	m^3
型枠		〃	2.860	1.0	2.9	m^2
基礎材	RC-40,t=150mm	〃	0.630	1.0	0.6	m^2
桝蓋	300-500		1.000	1.0	1.0	式
作業土工		L=0.80m				
E(SE)		1.6×0.8×0.80 = 1.02	1.0	1.0	1.0	m^3
Fu(C)		1.02-(0.6×0.8×0.65+0.7×0.8×0.15)	0.6	1.0	0.6	m^3
K(SE)		0.70×0.80	0.6	1.0	0.6	m^2

B500-L500-H700(蓋付)　　数 量 計 算 書

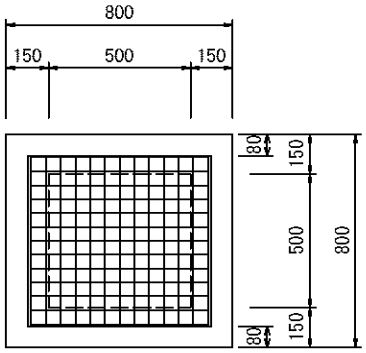

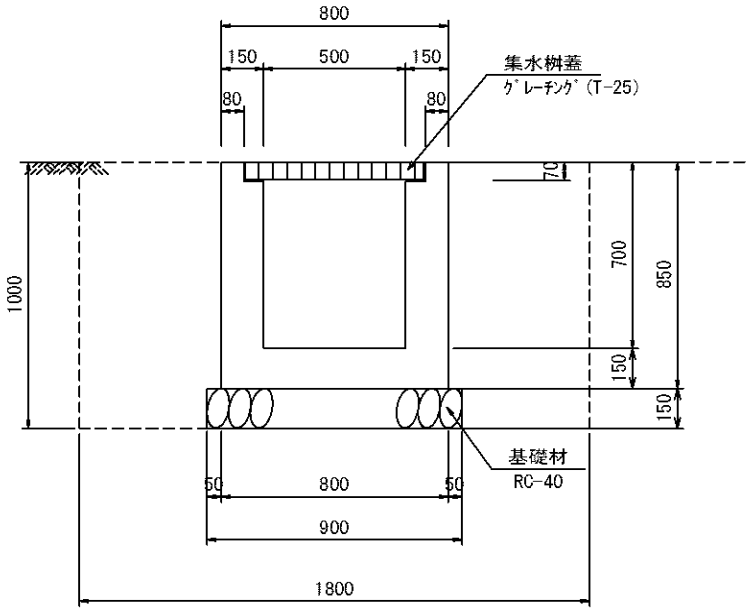

1箇所当り

名称	規格	計算式	単位当り	延長	数量	単位
ｺﾝｸﾘｰﾄ	σck=18N/mm^2	構造図より	0.358	1.0	0.4	m^3
型枠		〃	4.420	1.0	4.4	m^2
基礎材	RC-40,t=150mm	〃	0.810	1.0	0.8	m^2
桝蓋	500-500		1.000	1.0	1.0	式
作業土工		L=0.80m				
E(SE)		1.80×1.00×0.800 = 1.44	1.4	1.0	1.4	m^3
Fu(D)		1.44-(0.8×0.8×0.85+0.9×0.8×0.15)	0.8	1.0	0.8	m^3
K(SE)		0.90×0.80	0.7	1.0	0.7	m^2

舗 装 工　　数 量 集 計 表

名称及び測点	表層	上層路盤	下層路盤					
	t=5cm	t=10cm	t=10cm					
	W1	W2	W3					
単　位	m2	m2	m2					
本　　線	343.6	349.6	324.0					
起点側								
終点側	130.0	130.0	130.0					
	473.6	479.6	454.0					

舗 装 工　　数 量 計 算 書

測　点	距　離	表層:W1			上層路盤:W2			摘　要
		断面	平均	面積	断面	平均	面積	
NO.48		5.20	-----	-----	5.30	-----	-----	
NO.49		5.20	5.20		5.30	5.30		
BC13		5.20	5.20		5.30	5.30		
NO.50		5.20	5.20		5.30	5.30		
SP13		5.20	5.20		5.30	5.30		
NO.51		5.20	5.20		5.30	5.30		
EC13		5.20	5.20		5.30	5.30		
KA14-1		5.20	5.20		5.30	5.30		
KE14-1		5.20	5.20		5.30	5.30		
KE14-2		5.20	5.20		5.30	5.30		
NO.55		4.95	5.08		5.15	5.23		
KA14-2		4.95	4.95		5.15	5.15		
NO.56		4.95	4.95		5.15	5.15		
KE15-1		4.95	4.95		5.15	5.15		
KE15-2		5.81	5.38		5.91	5.53		
NO.57		5.20	5.51		5.30	5.61		
KA15-2		5.20	5.20		5.30	5.30		
BC16		5.20	5.20		5.30	5.30		
NO.58		5.20	5.20		5.30	5.30		
NO.58+8		5.20	5.20		5.30	5.30		
SP16		5.20	5.20		5.30	5.30		
NO.59		5.20	5.20		5.30	5.30		
EC16		5.20	5.20		5.30	5.30		
NO.60		5.20	5.20		5.30	5.30		
KA17-1		5.20	5.20		5.30	5.30		
NO.61		5.20	5.20		5.30	5.30		
NO.61+12	15.7	6.26	5.73	89.96	6.36	5.83	91.5	
NO.62	4.3	6.56	6.41	27.56	6.66	6.51	28.0	
KE17-2	9.1	5.45	6.01	54.69	5.55	6.11	55.6	
NO.63	10.9	5.20	5.33	58.10	5.30	5.43	59.2	
KA17-2	9.5	5.79	5.50	52.25	5.89	5.60	53.2	
NO.64	10.5	5.82	5.81	61.01	5.92	5.91	62.1	
合　計	60.0			343.57			349.57	

舗 装 工　　数 量 計 算 書

測　点	距　離	下層路盤:W3						摘　要
		断面	平均	面積	断面	平均	面積	
NO.48		5.46	-----	-----				
NO.49		5.46	5.46					
BC13		5.46	5.46					
NO.50		5.46	5.46					
SP13		5.46	5.46					
NO.51		5.46	5.46					
EC13		5.46	5.46					
KA14-1		5.46	5.46					
KE14-1		5.46	5.46					
KE14-2		5.46	5.46					
NO.55		5.35	5.41					
KA14-2		5.35	5.35					
NO.56		5.35	5.35					
KE15-1		5.35	5.35					
KE15-2		6.06	5.71					
NO.57		5.46	5.76					
KA15-2		5.46	5.46					
BC16		5.46	5.46					
NO.58		5.46	5.46					
NO.58+8		5.46	5.46					
SP16		5.46	5.46					
NO.59		5.46	5.46					
EC16		5.46	5.46					
NO.60		5.46	5.46					
KA17-1		5.46	5.46					
NO.61		5.46	5.46					
KE17-1	15.7	3.00	4.23	66.41				
NO.62	4.3	6.82	4.91	21.11				
KE17-2	9.1	5.71	6.27	57.06				
NO.63	10.9	5.46	5.59	60.93				
KA17-2	9.5	6.05	5.76	54.72				
NO.64	10.5	6.08	6.07	63.74				
合　計	60.0			323.97				

舗 装 工　　数 量 計 算 書

起点側

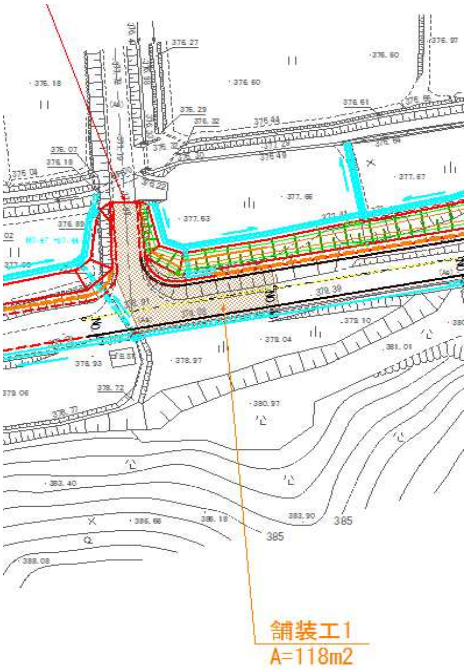

終点側

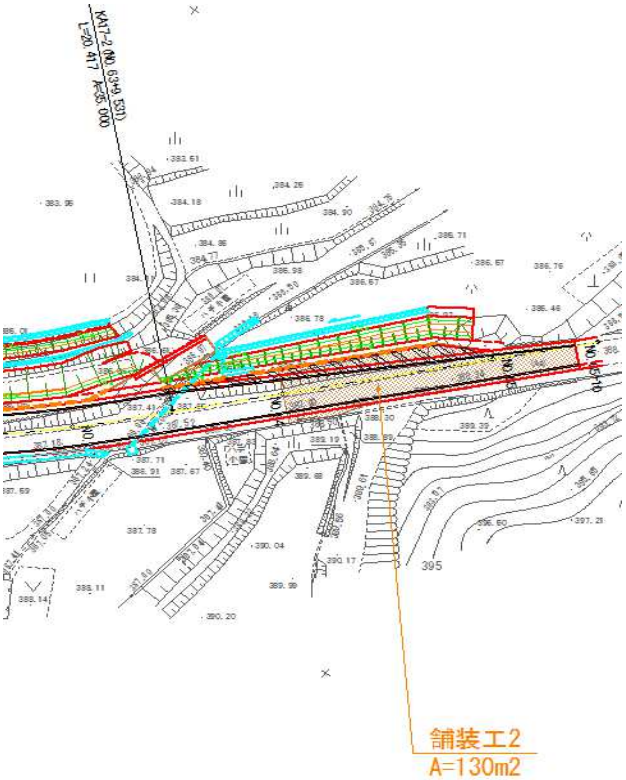

名称	規格	計算式	数量	単位
起点側		NO.48より手前		m^3
終点側		NO.64以降	130.0	m^2

縁 石 工　　数 量 集 計 表

名 称 及 び 測 点	延長	アスカーブ			
		細粒度アスコン	タックコート		
		13mm	PK-4　0.4ℓ/m2		
単　位	m	m3	m2		
アスカーブ	53.8	1.2	10.8		
		1.2	10.8		

縁石工　　数量計算書

アスカーブ

測　点	延　長	測　点	延　長	測　点	延　長
NO.48		NO.55		KE17-1	3.2
NO.49		KA14-2		NO.62	4.1
BC13		NO.56		KE17-2	8.7
				NO.63	10.5
計		計			3.9
				計	**30.4**
NO.50		KE15-1			
		KE15-2		KA17-2	0.4
計					5.5
		計		計	**5.9**
SP13					
NO.51		NO.57		NO.64	2.5
		KA15-2			15.0
計		BC16		計	**17.5**
		NO.58			
EC13		NO.58+8			
計		計			
		SP16			
計		NO.59			
KA14-1		計			
計					
		計			
KE14-1					
KE14-2		NO.60			
		KA17-1			
計		NO.61			
		計		合　計	53.8

アスカーブ　　数量計算書

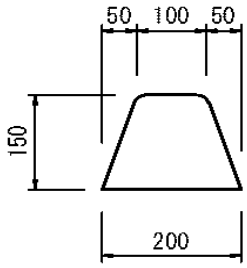

10m

名称	規格	計算式	単位当り	延長	数量	単位
細粒度アスコン	13mm	構造図より	0.225	53.8	1.2	m^3
タックコート	PK-4　0.4ℓ/m2	〃	2.000	53.8	10.8	m^2

区 画 線 工　　数 量 集 計 表

名 称 及 び 測 点		外側	導流路		
	延長	実線・白色			
		t=15cm	t=45cm(1.45:0.45)		
単　位	m	m	m2		
NO.61～NO.65+8	88.0	176.0			
NO.1+4～NO.47+10					
導流帯			35.0		
計					
塗装長さ			24.1		
			(m)		
		176.0	24.1		

路面表示　　数 量 計 算 書

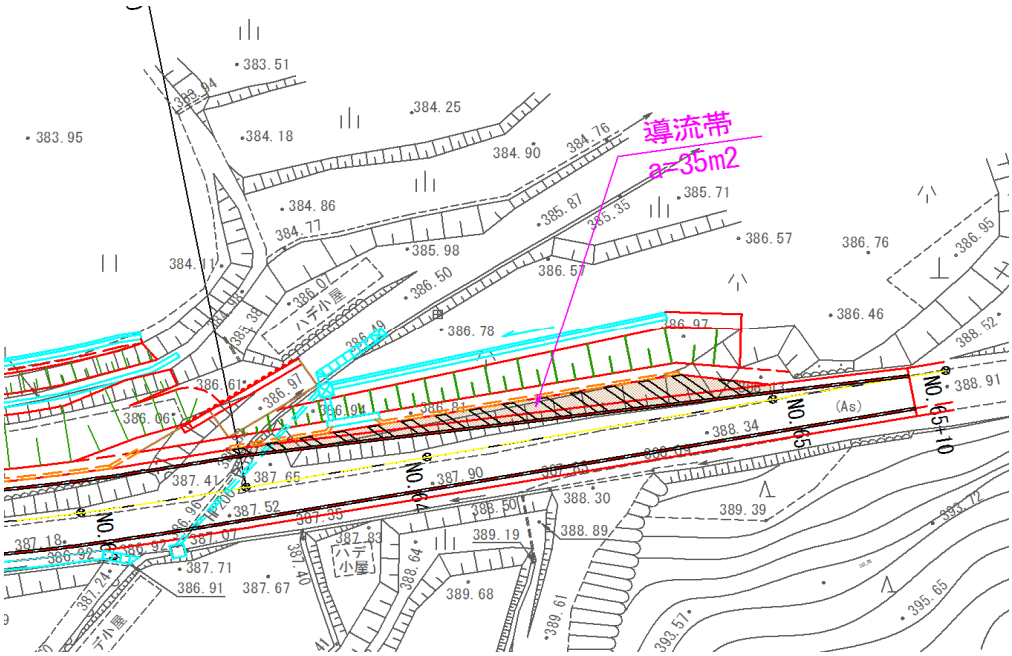

名称	規格		数量	単位
外側線	白，実,15cm	NO.47+10～NO.65+8　L=358m (NO.61～NO.65+8)	88.0	m
導流帯		35.0×(0.45/1.45) = 10.86m2 （塗装面積）		
	ゼブラ部(45cm)	10.86÷0.45 = 24.1m （塗装延長:45cm）	24.1	m

坂 路 工　　数 量 集 計 表

名 称 及 び 測 点				コンクリート舗装				
				コンクリート	路盤			
		幅員	延長	t=7cm	t=10cm			
単　位		m	m	m2	m2			
NO.49+18	坂路							
NO.51+12	坂路							
NO.52+6	坂路(路面のみ)							
NO.52+16	坂路							
NO.56+2	里道復旧							
NO.56+3	坂路							
NO.58+16	坂路							
NO.59+10	坂路							
NO.61+6	里道復旧							
NO.63+9	里道復旧	2.0	6.0	14.0	14.0			
合　計				14.0	14.0			

構造物取壊し工　　数 量 集 計 表

名 称 及 び 測 点	As取壊し	Co取壊し			
	t=5cm				
単　位	m2	m3			
本　線	246.0	1.30			
	V=12.3㎥				
	246.0	1.3			

構造物取壊し工　　数 量 計 算 書

測　点	距　離	アスファルト取壊：AsB						摘　要
		断面	平均	面積	断面	平均	立積	
NO.47+10付近								
NO.48								
NO.49								
BC13								
NO.50								
SP13								
NO.51								
EC13								
KA14-1								
KE14-1								
KE14-2								
NO.55								
KA14-2								
NO.56								
KE15-1								
KE15-2								
NO.57								
KA15-2								
BC16								
NO.58								
NO.58+8								
SP16								
NO.59								
EC16								
NO.60								
KA17-1								
NO.61		2.9	-----	-----				
KE17-1	15.7	3.1	3.00	47.1				
NO.62	4.3	3.1	3.10	13.3				
KE17-2	9.1	2.8	2.95	26.8				
NO.63	10.9	2.8	2.80	30.5				
小　計	40.0			117.7				

構造物取壊し工　　数 量 計 算 書

測　点	距　離	アスファルト取壊：AsB						摘　要
		断面	平均	面積	断面	平均	立積	
NO.63		2.8	-----	-----				
KA17-2	9.5	2.7	2.75	26.1				
NO.64	10.5	2.7	2.70	28.4				
NO.65	20.0	2.6	2.65	53.0				
NO.65+8	8.0	2.6	2.60	20.8				
小　計	48.0			128.3				
合　計	88.0			246.0				

構造物取壊し工　　数 量 計 算 書

測　点	距　離	コンクリート取壊：CoB						摘　要
		断面	平均	立積	断面	平均	立積	
								路側擁壁
BC16								〃
								〃
								排水施設
NO.58+8								〃
SP16								〃
								〃
		0.1	-----	-----				里道部水路
KA17-2	0.5	0.1	0.10	0.1				〃
	11.6	0.1	0.10	1.2				〃
小　計				1.3				
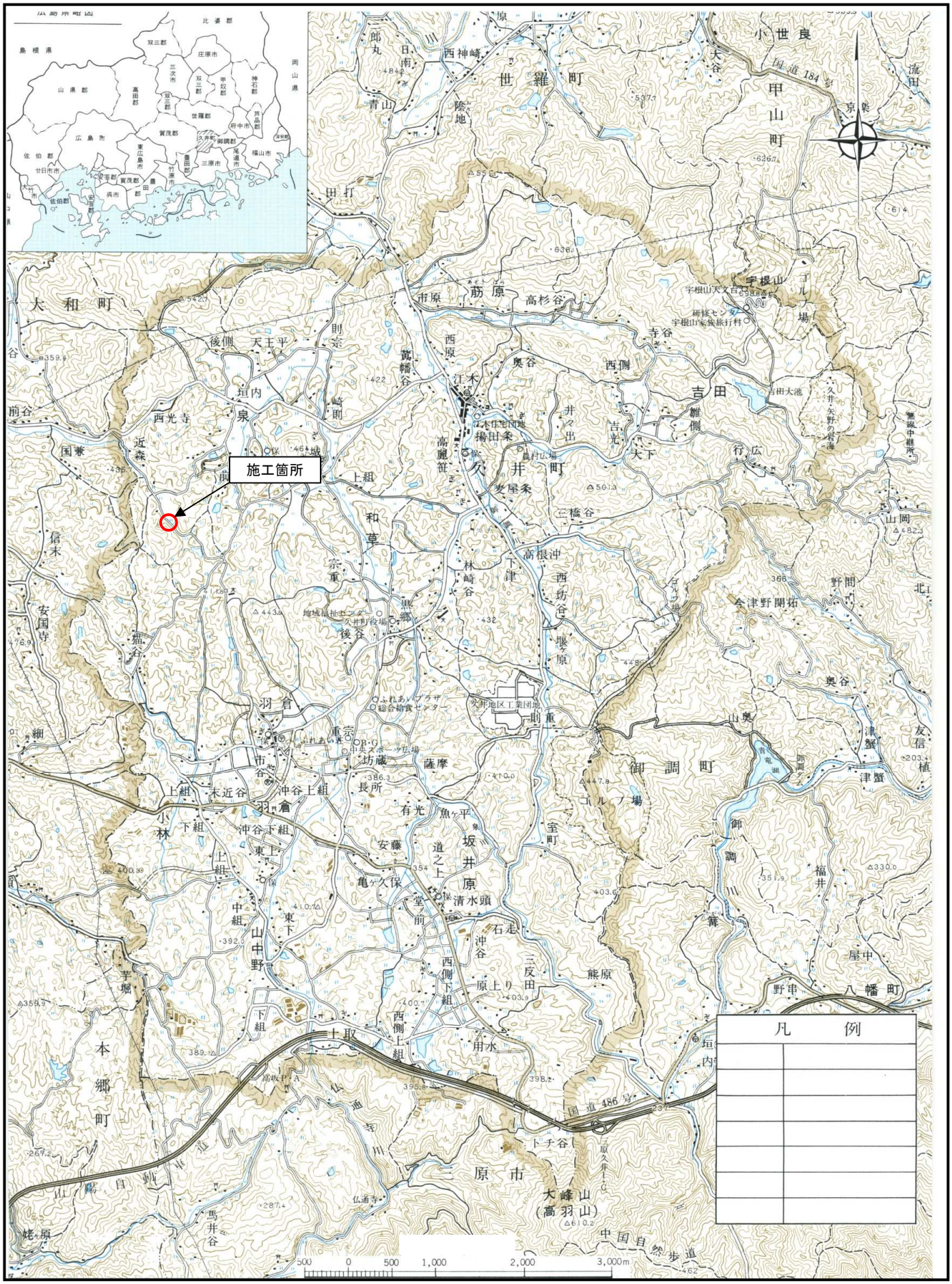
位 置 図