工　事 番　号						

設計年度	令和6年度	和田雨水排水ポンプ場除塵機（電気設備）更新工事（6-1） 三原市 和田一丁目 仕　様　書
施工月日	令和　　年　　月　　日	
施工方法	請　　負	
工事期間		

工　事　概　要	起　工　理　由
施工内容 沈砂池・荷役電気設備 　沈砂池作業用電源　一式 　沈砂池ポンプコントロールセンタ機能増設　一式 　沈砂池ポンプ補助継電器盤機能増設　一式 　補助継電器盤機能増設　一式 　計装・監視操作卓機能増設　一式 　コントロールセンタ機能停止措置　一式	

三　原　市

和田雨水排水ポンプ場
除塵機（電気設備）更新工事（6-1）

特　記　仕　様　書

三原市　都市部　下水道整備課

目　次

第１章　総　　則　1-1

第２章　特記仕様書　2-1

第３章　試験及び検査　3-1

第４章　和田雨水排水ポンプ場除塵機外更新工事　4-1

第５章　運転操作法案　5-1

第６章　撤去工事　6-1

第１章 総　　則

１．適　　用

この仕様書は、和田雨水排水ポンプ場除塵機（電気設備）更新工事(6-1)に適用する。

２．準拠規定

本工事は、特記仕様書による他、下記の準拠規格によるものとする。

また、本仕様書に記載されていない事項で機能上必要なものについてはこれを補足するものとする。

（１）日本産業規格（ＪＩＳ）
（２）揚排水ポンプ設備技術基準・同解説
（３）下水道施設計画・設計指針と解説
（４）日本電気工業会標準規格（ＪＥＭ）
（５）日本電気規格調査会（ＪＥＣ）
（６）中国電力（株）内線規定
（７）電気設備技術基準
（８）電気設備工事一般仕様書（日本下水道事業団）
（９）電気設備工事必携（日本下水道事業団）
（１０）機械設備工事一般仕様書（日本下水道事業団）
（１１）機械設備工事必携（日本下水道事業団）
（１２）公共建築工事標準仕様書（電気設備工事編）
（１３）公共建築設備工事標準図（電気設備工事編）
（１４）下水道の地震対策マニュアル（日本下水道協会）
（１５）その他関係法規及び諸基準

３．工事の範囲

本工事は、仕様書、添付図面等に基づき下記の製作据付を行うものである。

（１）電気設備（沈砂池ポンプコントロールセンタ、沈砂池ポンプ補助継電器盤、除塵機統括操作盤、No.~~1/2/~~3/4 除塵機、ベルトコンベヤ~~、スキップホイスト、ホッパ各コントロールボックス~~、既設コントロールセンタ機能増設、既設補助継電器盤機能増設、計装・監視操作盤機能増設、沈砂池作業用コンセントボックス）　１式

４．現場の管理

受注者は、工事現場内において、監理技術者、主任技術者(下請を含む。)に工事名、工期、顔写真、所属会社名及び証明印の入った名札を着用するものとする。

５．検査

土木工事共通仕様書（令和５年８月 広島県）『第３編　3-1-1-8 技術検査』によるほ

か、三原市工事検査規程の定めるところによる。

６．主任（監理）技術者の配置等

主任（監理）技術者の専任期間等

本工事に配置される技術者については、工場製作のみが行われている期間は、専任を要しないものとする。

なお、当該工場製作過程において、同一工場内で他の同種工事に係る製作と一元的な管理体制のもとで製作を行うことが可能である場合は、同一の技術者がこれらの製作を一括して管理することができるものとする。

主任（監理）技術者の変更の特例

本工事に配置される技術者については、工場から現地への工事の現場が移行する時点において、変更ができるものとする。

なお、発注者と受注者の協議により、交代の時期は工程上一定の区切りと認められる時点とするほか、交代前後における技術者の技術力が同等以上に確保されるとともに、一定期間重複して工事現場に設置し、工事の継続性、品質等を確保するものとする。

７．工事カルテの作成および登録

請負者は、工事実績情報サービス（CORINS）に基づき「工事カルテ」を作成し、監督職員の確認を受けた後に(財)日本建設情報総合センターに登録し、「工事カルテ」の写しを監督職員に提出すること。

８．週休２日工事等

本工事は、「発注者指定型」による週休２日工事等の対象工事であり、実施にあたっては「三原市週休２日工事等実施要領」に基づき実施するものとする。

９．その他

(1) 関連工事との調整

本工事の機種選定および施工においては、別途発注の関連工事を十分確認し、調整を行うこと。

(2) 責任施工

本工事の施工にあたって本仕様書、添付図面、別紙設計書に明示していないものがあっても、設備の性能発揮に当然必要なものは監督員の指示にしたがい、受注者の費用をもって施工しなければならない。また、重要寸法についてはあらかじめ現地実測の上決定し、万一数量寸法等に誤記があった場合は、監督員と打ち合わせ善処しなければならない。

(3) 耐震設計

耐震を十分考慮した構造および施工とすること。

(4)工事保険等

受注者は、本工事において第三者に与えた損害を補填する保険又はその他必要とす

る建設工事に関連する保険等に加入しなければならない。また、加入した保険等については、保険証券の写し（保険以外の場合はそれに代わるもの）を監督員に提出すること。なお、加入に必要な保険料等は、設計で現場管理費に見込んでいる。

(5)工事損失等

本工事の施工に伴い、通常避けることのできない地盤沈下、振動等により建物等に損害等（以下「工事損失」という。）が発生した場合においては、次のとおりとする。なお、工事損失に伴う補償費用は、設計で現場管理費に見込んでいる。

１）原因調査　　監督員と協力して行うものとする。

２）補償交渉　　監督員と協力して処理解決に当るものとする。

３）応急措置　　監督員から応急措置を講じる必要があると指示された場合は直ちに応急措置を講じるものとする。

４）補償費用負担割合　　発注者は、工事損失に伴う補償費用のうち、請負代金の１００分の１を超える額を負担する。

(6)施工期間

関連工事の除塵機更新工事（機械設備）については、非出水期での施工を見込んでいる。

第２章　工事仕様

１．共通事項

（１）工事種目、配線方法、機器の配置その他は設計図による。

（２）保安装置は、特に記載なくも、最小電線を保護するのに十分な電流容量、および電路中、これを設置する箇所における必要なしゃ断容量をもつ保安装置を設ける。

（３）ケーブル仕様

（ａ）本工事における電線およびケーブルは下記とする。

６００Ｖ 架橋ポリエチレン絶縁
耐燃性ポリエチレンシースケーブル　(EM-CE)

制御用ポリエチレン絶縁
耐燃性ポリエチレンシースケーブル　(EM-CEE)

静電遮蔽付制御用ポリエチレン絶縁
耐燃性ポリエチレンシースケーブル　(EM-CEE-S)

６００Ｖ 耐燃性ポリエチレン絶縁電線　(EM-IE)

~~計装ポリエチレン絶縁ビニルシースケーブル遮蔽付（KPEV-S）~~

その他、使用機器により特に要求するケーブル

（ｂ）電線サイズ

機械設備に関連して負荷容量が変った場合、内線規程の電圧降下および電線の太さの規程にて計算し、監督員の承諾後ケーブルサイズの変更を行うこと。

（４）電線の接続

（ａ）電線の途中接続は原則として行わない。

（ｂ）芯線相互の接続は、原則として圧着接続子、スリーブなどの接続金具を使用する。

（５）電線と器具端子との接続

接続は、十分締付け、ゆるむおそれのある場合は二重ナットまたは、スプリングワッシャを使用する。

２．　金属配管配線

（１）電　線

電線の種類は、設計図書による。

（２）管および付属品

管の太さは、特記のない場合は、電線の被覆を含む断面積に規定の補正係数を乗じた値の総和が、金属管の内部面積の３２％以下になるように選定する。

（３）管の布設

（ａ）管路の埋込または貫通は、監督員の指示に従い、建造物および強度に支障のないように行う。

（ｂ）管の曲げ半径は、管内径の６倍以上とし、曲げ角度は、９０度を越えてはならない。一区間の屈曲箇所は４ヵ所以内とし、曲げ角度の合計は２７０度をこえてはならない。

（ｃ）管を造営材に取付けるには、一般にパイプハンガーを使用し、取付ける間隔は金属管は２ｍ以内、合成樹脂管は１．５ｍ以内とする。ただし、管端、管相互の接続点および管とボックスとの接続点では、接続点に近い箇所で管を固定する。

（ｄ）屈曲箇所が多い場合、または配管の一区間が 30ｍをこえる場合、または技術上必要とする箇所には、プルボックスを設ける。

（ｅ）管の切口は、リーマなどを使用して平滑にし、絶縁ブッシング を取付ける。

（ｆ）配管の埋設は、埋設物の制約上実施しない。

（ｇ）電線管と負荷端子への接続は、ピット内配線を除き、２種金属可とう電線管により接続のこと。

（４）管路の接続

（ａ）管相互の接続は、カップリングまたは、ねじなしカップリングを使用し、ねじこみ、突合わせおよび締付けは十分に行う。

管とボックスの接続がねじ込みによらないものには、内外面にロックナットを使用して接続部分を締付け、管端には絶縁ブッシングを設ける。

（ｂ）接地を施す配管は、管相互および管とボックスの間にボンディングを行う。

（５）管の塗装

露出配管は、監督員の指示する耐蝕塗装を施すこと。

３．可とう電線管配線

（１）電　線

電線の種類は、設計図書による。

（２）管および付属品

管の種類は、特記のない場合は、２種金属可とう電線管を使用する。

付属品は、その管および施設場所に適合するものとする。

４．ケーブルラック

（１）電　線

電線の種類は、設計図書による。

（２）ケーブルラックおよび付属品

ケーブルラックおよび付属品は、耐腐食性に富んだ材料を使用する。

付属品は、使用するケーブルラックおよび施設場所に適合するものとする。

（３）施設方法

（ａ）原則として、ケーブルラックの指示間隔は、水平方向1.5m以下、垂直支持間隔は3m以下とする。但し、直線部と直線部以外での接続点は接続点で近い箇所で支持する。

（ｂ）ケーブルラックの支持金物は、原則として溶融亜鉛メッキを施したもので、ラックおよびケーブルの自重その他の荷重に十分耐え、かつ、横揺れ防止等を考慮し、堅固に施設する。

（ｃ）ケーブルラックの吊りボルトおよび支持金物の取付ボルト等は、ステンレス製とする。

（ｄ）ケーブルラックの終端部にはケーブルラックエンドを設け、ラック本体相互間のジョイントおよび伸縮部分等を考慮し、ボルト等により、堅固に固定する。

なお、伸縮部分の伸縮接続金具は、15m間隔に設ける。

（ｅ）ケーブルラックの伸縮自在部および自在屈曲部には、ボンディングを行い電気的に接続する。なお、ボンディングに用いる接続部に用いる接続線の太さは5.5㎜2とする。

（ｆ）建造物の伸縮物のケーブルラック本体は、その前後で切り離して敷設する。ただし、切り離したラック本体は、ボンディングを行い電気的に確実に接続する。

（ｇ）ケーブルラックおよび支持金物の要所に、「高圧」・「動力」・「制御」・「計装」等の配線区別が分かるように、シール等で表示する。

（ｈ）ラックの接地は、接地を施した場所が分かるように表示をつける。
（ボンド箇所は除く）

（ｉ）アルミ製もしくはステンレス製ケーブルラックは、環境条件により、支持物との間に異種金属接触腐食を起こす恐れがある場合は、処置を施す。

（ｊ）終端部にはエンドカバー又は端末保護キャップを設ける。

５．壁貫通

（１）電　線

電線の種類は、設計図書による。

（２）施工方法

（ａ）外壁開口部には、屋内に水が浸入しないようにシーリング材などを充填し、防水措置を施す。

（ｂ）防臭対策を要する壁貫通部には、シーリング材を用い有効な防臭対策を施す。

（ｃ）コンクリートのはつりは、監督職員を通じて土木・建築関係部署と十分な調整を基に建設構造物をできる限り損傷させない工法で施工する。特にコア抜きは、壁等の筋を切断する場合が、あるため、貫通する箇所等が構造物等に影響しないことを確認した後に作業を行い、必要により強度上の補強等を行う等の対策をとる。

なお、建築基準法が適用される施設の構造体に開口部を追加する場合は、構造検討が必要であり、計画通知書の再提出が必要となる場合があるので、開口部の面積の大小に関わらず、監督員の承諾を得る。

また、電線管等の埋設物にも損傷を与えないように施工する。

（ｄ）耐水化に鑑み、将来的には、電気室ブロック窓は閉塞されるので、一部を撤去し、壁貫通にかえることは可能であるが、ブロック窓は閉塞すること。

６．ケーブルピット工事

（１）施工方法

（ａ）ピットの蓋は。板厚4.5mm以上の縞鋼板を使用し、必要に応じて裏面から山形鋼にて補強する。

（ｂ）取手付ピット蓋は５枚に１枚程度設ける。

（ｃ）ピットの上端には山形鋼および平鋼製の縁金物を取り付ける。縁金物は、床面からの取付間隔１ｍ以下、棒鋼Ｄ１３または丸鋼１３φで固定する。

（ｄ）監視室等で床の仕上がりがタイル張りの場合の蓋は、板厚4.5mm以上の鋼板に同じタイルを張り、縁金物の見えない部分は、真鍮またはステンレス製とする。

（ｅ）ピットの内側コーナー部は、ケーブルの曲がりを容易にするため、角きりや空隙を設ける。

７．防火区画貫通工

（１）施工方法

（ａ）電線およびケーブルが防火区画の床または壁を貫通する場合は、国土交通大臣に指定された指定性能評価機関において評価され、国土交通大臣により認定された防火区画貫通部措置工法にて行う。また、認定を証明する大臣認定の写しを完成

図書に添付する。

（ｂ）受注者は、施工後、防火区画貫通部措置工法の認定取得社から施工品質証明を受け、施工箇所に添付する。

（ｃ）床面施工の場合は、「乗るな」等の注意喚起のための表示を行う。

８．ケーブル配線

（１）ケーブル

ケーブルの種類、芯線数、および太さは設計図書による。

（２）施設方法

（ａ）ケーブルは配線ピット、配線ラック、ダクトなどに沿って、施設するものとする。

（ｂ）ケーブルを壁、柱、床、天井などに埋込む場合、および配線ラックよりの立下げ露出箇所は、原則としてケーブル外径の１．５倍以上の内径の鋼製電線管などに収める。

（ｃ）ケーブルはなるべく曲げないようにする。

やむをえず曲げる場合は、被覆が傷まないように注意し、その屈曲半径はケーブル外径の１０倍以上とする。ただし、ビニールケーブルなどは、５倍以上とする。

（３）そ の 他

金属管工事へ移行する箇所には、絶縁ブッシングを使用してケーブルを保護すること。

９．地中配線

（１）ケーブルの種類および太さは設計図書による。

（２）布設方法

ケーブルの布設方法は設計図書による。

~~掘削箇所は監督員の指示に従い、土を突き固めながら埋め戻し、復旧する。~~

~~（ａ）管路の土かぶりは原則として、30 ㎝以上とする。~~

（ｂ）ケーブルの引入れに先立ち管内を十分に清掃する。

ケーブルは丁寧に引入れ、管端口はケーブルを損傷しないように保護する。

（３）ケーブルの曲げおよび接続

（ａ）ケーブルの接続は原則的に行わないようにし、やむをえず必要な場合は、ハンドホールまたは、マンホールで行う。

（ｂ）引込み口および引出口は、設計図書により水が屋内に侵入しないように十分留意して施工する他、下記による。

・管路式、直接埋設式の貫通管は、屋外に傾斜させる。

・ケーブルは、ハンドホール、マンホール内および引込み口、引出し口近くで余裕を持たせる。

（ｃ）監督員の指示する要所では、ケーブルにプラスチック製などの名札を付ける。

１０．~~接　　地~~

~~（１）接 地 極~~

~~本工事における接地はＣ種およびＤ種とし、Ｃ種接地の接地極は銅板、Ｄ種接地の接地極は連結式接地棒（銅履鋼棒）を使用する。~~

~~（２）接 地 線~~

~~接地線は緑色のビニール電線を使用し、その太さは設計図による。~~

~~（３）接地工事の施工方式~~

~~（ａ）接地極はなるべく湿気の多い場所でガス、酸などによる腐食の恐れのない場所を選び、接地極の上端が地下７５ｃｍ以上の深さに埋設する。~~

~~（ｂ）接地線、接地極との接続は、電気的および機械的に堅牢に施工する。~~

~~（ｃ）接地種別、接地極の埋設位置、深さ、埋設年月日を明示する表示板を接地極の埋設位置近くの適当な個所に設ける。~~

１１．写　　真

本工事における各工程の写真を下記要領で撮影アルバムに収納して指示する部数を提出すること。これに要する費用は全て請負者の負担とする。

（１）撮影内容

（ａ）施工前現状（現地）

（ｂ）主要機器製作完成

（ｃ）機器現地搬入

（ｄ）各検査状況

（ｅ）現地工事

・機器据付

・配管、配線

（ｆ）その他監督員が指示する写真

第３章　工場試験および検査

１．一般事項

試験および検査は、本特記仕様書および承諾図に基づき監督員の立会いの上で行い、試験および検査を受ける場合はあらかじめ検査要領書を添えて立会い検査申請書を提出するものとする。また、工事完了の際には、検査員および関係各官公庁による試験および検査を行い、これに要する費用はすべて請負者の負担とする。

２．工場立ち会い検査

工場立ち会い検査としては、下記の項目について行い、合格したものの、現地搬入を認める。

（１）形状寸法検査
（２）特記仕様書、製作承諾図との相違の有無
（３）材料および機器の良否ならびに取付数、位置、取付方法の良否
（４）電線接続、配線方法の適否
（５）シーケンス試験（停電→復電時の誤動作、不要動作の有無）
（６）機器の性能検査
（７）絶縁抵抗測定
（８）絶縁耐圧試験
（９）塗装膜厚試験

３．現地試験

現地工事完成後、下記の試験および検査を行う。

（１）電気設備技術基準その他関係法規、特記仕様書に抵触する箇所の有無
（２）設計図書との相違の有無
（３）使用材料および施工方法の良否
（４）電線、ケーブルの接触の良否
（５）絶縁抵抗測定
（６）導通試験（ケーブル接続の確認等）
（７）接地抵抗測定
（８）その他監督員の必要と認めた試験

４．動作試験

前項の各試験終了後、各装置の動作試験ならびに調整を行う。

（１）電動機の動作試験
（２）計装関係の組合試験（重量計精度試験は機械工事にて実施）
（３）総合組合せ試験
（４）その他監督員の必要と認めた試験

５．手　直　し

上記各試験の結果、不良の箇所は、直ちにあるいは指定期間内に手直しを行い、手直し完了後再試験を行うものとする。

第４章　和田雨水排水ポンプ場除塵機更新工事

第１節　概要

本設備は、和田雨水排水ポンプ場における沈砂池・荷役電機設備の更新工事を行うものである。

第２節　製作機器

（１）沈砂池ポンプコントロールセンタ機能増設(SP-CC-1)　１組(3 面)
（２）沈砂池ポンプ補助継電器盤機能増設(SP-RY-1)　１面(2 面)
（３）除塵機設備統括操作盤機能増設(S-LCB-1)　１面
（４）No.(~~1/2~~/3/4)除塵機コントロールボックス(S-LB-（3/4))　各１面
（５）コンベアコントロールボックス(S-LB-5)　１面
~~（６）スキップホイストコントロールボックス(S-LB-6)　１面~~
~~（７）ホッパコントロールボックス(S-LB-7)　１面~~
~~（８）ホッパ重量指示計収納箱（S-LB-8)　１面~~
（９）沈砂池作業用電源盤（S-LB-9)　１面
（１０）補助継電器盤機能増設(RY-1)　１面
（１１）計装・監視操作卓機能増設(K-1)　１面
~~（１２）動力フィーダ盤機能増設(LC-1)　１面~~
~~（１３）照明フィーダ盤機能増設(LC-2)　１面~~

第３節　製作機器仕様

~~（１）沈砂池ポンプコントロールセンタ(SP-CC-1)　１組（３面）~~
~~【第１期対応】~~
~~（ａ）形　式　屋内自立~~
~~（ｂ）材　質　鋼　材~~
~~（ｃ）寸　法　W600×D550×H2300×２面（参考）~~
~~（ｄ）盤面取付器具~~
~~１）名称板　１式~~
~~２）電流計　１個~~
~~３）電流計切替スイッチ　１個~~
~~４）電圧計　１個~~
~~５）電圧計切替スイッチ　１個~~
~~６）その他必要なもの　１式~~
~~（ｅ）盤内取付器具~~
~~１）2.2kW 用可逆ユニット~~
~~（ショックリレー・地絡・2E・変流器付）　２台~~
~~２）同上用コンデンサユニット（10μF×2 個）　１台~~
~~（ｆ）その他~~
~~１）引込用配線用遮断器(100AF)及び計器用 CT は、200A の入力に対応できるものに取替可能なこと。~~

【第２期対応】

（１）沈砂池ポンプコントロールセンタ(SP-CC-1)機能増設　　１組（３面）

（ａ）形　式　　屋内自立

（ｂ）材　質　　鋼　　材

（ｃ）寸　法　　W600×D550×H2300×３面（参考）

（ｄ）盤面取付器具

１）名称板　　１式

２）その他必要なもの　　１式

（ｅ）盤内取付器具

１）2.2kW 用可逆ユニット

（ショックリレー・地絡・2E・変流器付）　　２台

２）同上用コンデンサユニット（10μF×2 個）　　１台

３）1.5kW 用可逆ユニット（地絡・2Ｅ・変流器付）　　１台

４）同上用コンデンサユニット（7.5μF×1 個）　　１台

５）その他必要なもの　　１式

（ｆ）その他

１）コントロールセンタ１面の増設、既設２面への機能増設を実施する。

【第３期対応】

~~（）沈砂池ポンプコントロールセンタ(SP-CC-1)機能増設　　１組（３面）~~

~~（ａ）形　式　　屋内自立~~

~~（ｂ）材　質　　鋼　　材~~

~~（ｃ）寸　法　　W600×D550×H2300×３面（参考）~~

~~（ｄ）盤面取付器具~~

~~１）名称板　　１式~~

（ｅ）盤面取付器具

~~１）1.5kW 用可逆ユニット（地絡・2Ｅ・変流器付）（２期前倒し削除）１台~~

~~２）同上用コンデンサユニット（7.5μF×1 個）（２期前倒し削除）１台~~

~~３）3.7kW 用可逆ユニット（地絡・2Ｅ・変流器付）　　１台~~

~~４）同上用コンデンサユニット（15μF×1 個）　　１台~~

~~５）0.75ｋW 用可逆ユニット（地絡・2Ｅ・変流器付）　　２台~~

~~６）その他必要なもの　　１式~~

（２）沈砂池ポンプ補助継電器盤(SP-RY-1)機能増設　　１組（２面）

~~（ａ）形　式　　屋内自立~~

~~（ｂ）材　質　　鋼　　材~~

~~（ｃ）寸　法　　W800×D550×H2300×２面（参考）~~

~~（ｄ）盤面取付器具~~

~~１）名称銘板　　１式~~

~~２）その他必要なもの　　１式~~

~~（ｅ）盤内取付器具~~

~~１）補助継電器類　１式~~
~~２）フロートレススイッチ　１式~~
~~３）サーキットプロテクタ　１式~~
~~４）端子台類　１式~~
~~５）盤内照明　１式~~
~~６）その他必要なもの　１式~~

~~（ｆ）その他~~

~~１）現場に設置された電極にて沈砂池設備浸水を検知し，沈砂池設備コントロールボックスへの制御電源を自動的に遮断が可能なこと。~~

~~【第１期対応】~~

~~２）本工事では盤内に№1,2除塵機の単独制御回路を構築すもととし，連動運転は既設補助継電器盤(RY-1)内連動制御回路からの指令により運転を行うものとする。~~

【第２期対応】

（１）沈砂池ポンプ補助継電器盤機能増設(SP-RY-1)　１式

№3,4除塵機およびコンベアの更新に伴う機能増設を行う。

（ａ）盤内取付器具

１）補助継電器類　１式

２）その他必要なもの　１式

（ｂ）その他

１）本工事では盤内に№3,4除塵機およびコンベアの単独制御回路を増設すもととし，連動運転は既設補助継電器盤(RY-1)内連動制御回路からの指令により運転を行うものとする。

~~【第３期対応】~~

~~（）沈砂池ポンプ補助継電器盤機能増設(SP-RY-1)　１式~~

~~コンベア（２期前倒し削除），スキップホイスト，ホッパの更新に伴う機能増設を行う。~~

~~（ａ）盤内取付器具~~

~~１）補助継電器類　１式~~

~~２）その他必要なもの　１式~~

~~（ｂ）その他~~

~~１）本工事では盤内にコンベア，スキップホイスト，ホッパの単独制御回路に加え，除塵機設備，搬送設備の連動回路を構築するものする。~~

（３）除塵機設備統括操作盤(S-LCB-1)（機能増設）　１面

（ａ）形　式　屋内自立

（ｂ）材　質　鋼　材

（ｃ）寸　法　W800×D500×H1900×１面（参考）

（ｄ）盤面取付器具

１）名称板　１式

２）電流計　６個

３）指示計　１個
４）集合表示灯（４４窓）　１台
５）切替スイッチ　１個
６）操作スイッチ（２方）　６個
７）操作スイッチ（３方）　１個
８）押釦スイッチ　１個
９）その他必要なもの　１式

（ｅ）盤内取付器具
１）継電器類　１式
２）配線用遮断器（100AF）　１台
３）配線用遮断器（50AF）　１台
４）スナップスイッチ（コンベア冷却水弁：閉－連動－開）　１個
５）その他必要なもの　１式

（ｆ）その他
１）沈砂池ポンプ補助継電器盤（SP-RY-1)の沈砂池設備浸水検知により，現場ホッパ重量指示計への計装回路遮断が可能なこと。

（４）No.(~~1/2/~~3/4)除塵機コントロールボックス~~（第１期）~~（第２期）２面
(S-LB-(~~1/2/~~3/4))~~ No.1/2　第１期~~　NO.3/4　第２期

（ａ）形　式　スタンション取付
（ｂ）材　質　アルミダイキャスト
（ｃ）寸　法　W320×D106×H350×１面（参考）
（ｄ）盤面取付器具
１）名称板　１式
２）切替スイッチ　２個
３）照光式押釦スイッチ（赤）　２個
４）照光式押釦スイッチ（青）　１個
５）押釦スイッチ　２個
６）信号灯（橙）　６個
７）防水カバー　１式
８）その他必要なもの　１式

（５）コンベアコントロールボックス(S-LB-5)（第２期）　１面

（ａ）形　式　スタンション取付
（ｂ）材　質　アルミダイキャスト
（ｃ）寸　法　W230×D106×H350×１面（参考）
（ｄ）盤面取付器具
１）名称板　１式
２）切替スイッチ　１個
３）照光式押釦スイッチ（赤）　２個
４）照光式押釦スイッチ（緑）　１個
５）押釦スイッチ　２個

６）信号灯（橙）　４個
７）防水カバー　１式
８）その他必要なもの　１式

~~（６）スキップホイストコントロールボックス(S-LB-6)　（第３期）　１面~~

~~（ａ）形　式　スタンション取付~~
~~（ｂ）材　質　アルミダイキャスト~~
~~（ｃ）寸　法　W320×D106×H350×１面（参考）~~
~~（ｄ）盤面取付器具~~
~~１）名称板　１式~~
~~２）切替スイッチ　１個~~
~~３）照光式押釦スイッチ（赤）　２個~~
~~４）照光式押釦スイッチ（青）　１個~~
~~５）押釦スイッチ　２個~~
~~６）信号灯（橙）　７個~~
~~７）防水カバー　１式~~
~~８）その他必要なもの　１式~~

~~（７）ホッパコントロールボックス(S-LB-7)　（第３期）　１面~~

~~（ａ）形　式　スタンション取付~~
~~（ｂ）材　質　アルミダイキャスト~~
~~（ｃ）寸　法　W320×D106×H350×１面（参考）~~
~~（ｄ）盤面取付器具~~
~~１）名称板　１式~~
~~２）切替スイッチ　２個~~
~~３）照光式押釦スイッチ（赤）　２個~~
~~４）照光式押釦スイッチ（緑）　１個~~
~~５）押釦スイッチ　２個~~
~~６）信号灯（橙）　４個~~
~~７）信号灯（白）　４個~~
~~８）防水カバー　１式~~
~~９）その他必要なもの　１式~~

~~（８）ホッパ重量指示計収納箱（S-LB-8）（第３期）　１面~~

~~（ａ）形　式　計器収納箱~~
~~（ｂ）材　質　アルミダイキャスト製~~
~~（ｃ）寸　法　W95×D82×H300~~
~~（ｄ）構　成~~
~~１）名称板　１式~~
~~２）重量指示計（０～４ｔ/4～20mADC）　１式~~
~~３）防水カバー　１式~~

~~４）その他必要なもの　１式~~

（９）沈砂池作業用電源盤（S-LB-9）（第２期）　１面

（ａ）形　式　屋内自立
（ｂ）材　質　アルミダイキャスト製
（ｃ）寸　法　W500×D400×H600×１面（参考）
（ｄ）盤面取付器具
　１）名称板　１式
　２）表示灯　１個
　３）アメリカ式コンセント（４Ｐ）　１個
　４）アメリカ式コンセント（３Ｐ）　１個
　５）端子台　１組
　６）その他必要なもの　１式
（ｅ）盤内取付器具
　１）端子台　１式
　２）その他必要なもの　１式

（１０）コントロールセンタ機能停止処置(CC-1)　１式

~~【第１期対応】~~
~~沈砂池設備の更新に伴い、既設ユニットの機能停止処置を行う。~~
~~（ａ）下記既設ユニットの無効化　１式~~
~~№1 除塵機~~
~~№2 除塵機~~
~~（ｂ）その他必要なもの　１式~~

【第２期対応】
沈砂池設備の更新に伴い、既設ユニットの機能停止処置を行う。
（ａ）下記既設ユニットの無効化　１式
№3 除塵機
№4 除塵機
コンベア
（ｂ）その他必要なもの　１式

~~【第３期対応】~~
~~沈砂池設備の更新に伴い、既設ユニットの機能停止処置を行う。~~
~~（ａ）下記既設ユニットの無効化　１式~~
~~スキップホイスト~~
~~№1,2 ホッパ~~
~~（ｂ）その他必要なもの　１式~~

（１１）補助継電器盤機能増設(RY-1)　　１面

~~【第１期対応】~~

~~№1,2除塵機の更新に伴う機能増設を行う。~~

~~（ａ）盤内機能増設~~

~~１）№1,2除塵機単独制御回路の無効化　　１式~~

~~２）沈砂池ポンプ補助継電器盤(SP-RY-1)との連動信号取合回路　１式~~

~~３）その他必要なもの　　１式~~

【第２期対応】

№3,4除塵機の更新に伴う機能増設を行う。

（ａ）盤内機能増設

１）№3,4除塵機およびコンベア単独制御回路の無効化　　１式

２）沈砂池ポンプ補助継電器盤(SP-RY-1)との連動信号取合回路　１式

３）その他必要なもの　　１式

~~【第３期対応】~~

コンベア，~~スキップホイスト，ホッパの更新に伴う機能増設を行う。~~

（ａ）盤内機能増設

１）コンベア，~~スキップホイスト，ホッパ単独回路の無効化　　１式~~

~~２）除塵機搬送設備連動回路の無効化　　１式~~

~~３）沈砂池ポンプ補助継電器盤(SP-RY-1)へのポンプ信号取出し　１式~~

~~４）その他必要なもの　　１式~~

（１２）計装・監視操作卓機能増設(K-1)　　１面

~~【第１期対応】~~

~~№1,2除塵機の更新に伴う機能増設を行う。~~

~~（ａ）盤内取付器具~~

~~１）沈砂池ポンプ補助継電器盤(SP-RY-1)との信号受信回路　　１式~~

~~２）その他必要なもの　　１式~~

【第２期対応】

№3,4除塵機およびコンベアの更新に伴う機能増設を行う。

（ａ）盤内取付器具

１）沈砂池ポンプ補助継電器盤(SP-RY-1)との信号受信回路　　１式

２）その他必要なもの　　１式

~~【第３期対応】~~

コンベア類およびホッパ更新に伴い、機能増設を行う。

（ａ）盤面取付器具

１）縦型指示計（ホッパ重量計）　　１個

２）既設指示計取外し　　１式

３）その他必要なもの　　１式

~~（ｂ）盤内取付器具~~

~~１）重量変換器（機械設備支給品）取付け　１式~~

~~２）警報設定器　１個~~

~~３）計装用避雷器　１式~~

~~４）計装用精密抵抗（250Ω）　１式~~

~~５）沈砂池ポンプ補助継電器盤(SP-RY-1)との信号受信回路　１式~~

~~６）その他必要なもの　１式~~

~~（１３）引込受電盤機能増設(HC-1)【第１期】　１面~~

~~沈砂池設備更新に伴い、機能増設を行う。~~

~~（ａ）力率指示計取替　１式~~

~~（１４）動力フィーダ盤機能増設(LC-1)【第１期】　１式~~

~~沈砂池設備更新に伴い、機能増設を行う。~~

~~（ａ）盤内取付器具~~

~~１）配線用遮断器（100AF）　１台~~

~~２）漏電遮断器（50AF）　１台~~

~~３）既設配線用遮断器取外し　１式~~

~~４）名板変更　１式~~

~~５）その他必要なもの　１式~~

~~（１５）照明フィーダ盤機能増設(LC-2)【第１期】　１式~~

~~沈砂池設備更新に伴い、機能増設を行う。~~

~~（ａ）盤内取付器具~~

~~１）漏電遮断器（100AF）　１台~~

~~２）既設配線用遮断器取外し　１式~~

~~３）名板変更　１式~~

~~４）その他必要なもの　１式~~

第5章　運転操作法案

１．共通事項

今回工事の運転操作方案は、標準的な機器の運転操作の概要を示しているものであり、詳細については、打ち合わせによって決定する。

記号説明

１．参考例－１

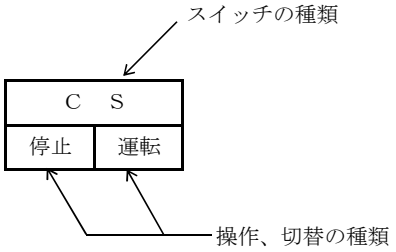

２．参考例－２

ＣＯＳ　・・・・・ 切替スイッチ

Ｃ　Ｓ　・・・・・ 操作スイッチ

Ｓ　Ｓ　・・・・・ 選択スイッチ

Ｍ　Ｓ　・・・・・ マスタースイッチ

Ｖ　Ｒ　・・・・・ ボリュームスイッチ

３．参考例－３

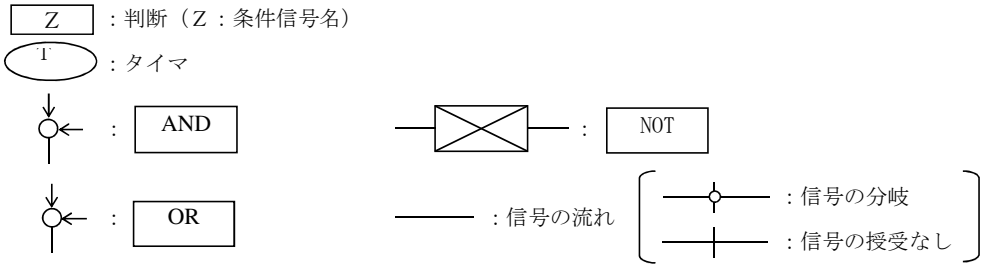

４．参考例－４

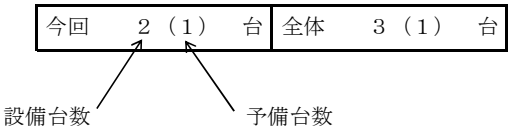

区　分	沈砂池設備	機器名称	No.□除塵機（□：3,4）	容　量	3.0kW→2.2kW
運　転　方　式			既設　4	今回　2	全体　4

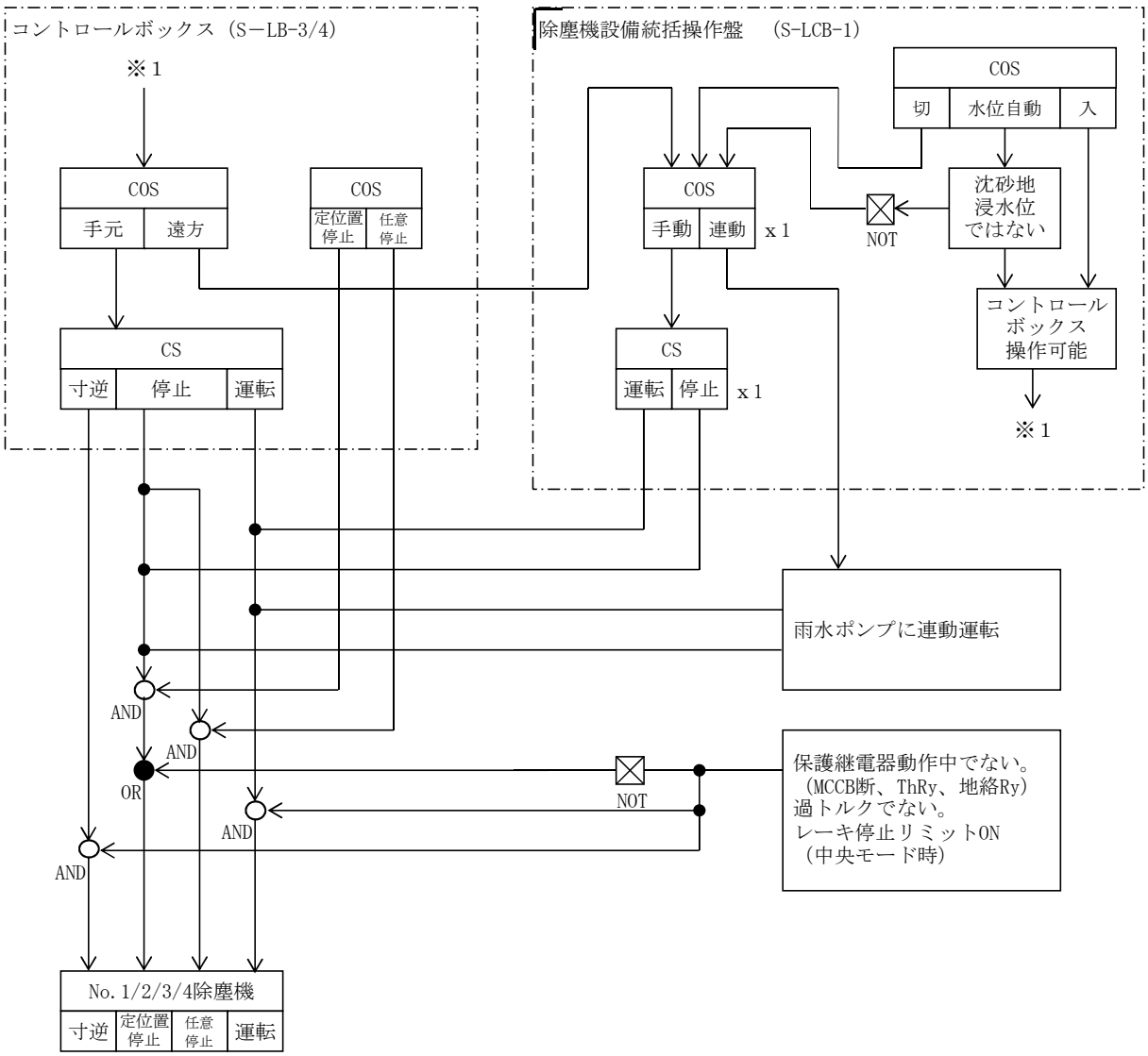

	項　　目		停止条件	現場	電気室			備考
				コントロールボックス	コントロールセンタ	沈砂池統括操作盤	計装・監視操作盤	
運転・状態表示	No.□遠方操作可	表示				○		
	寸逆	表示		○	○			
	停止	表示		○	○	○		
	運転	表示		○	○	○		
運転操作	手元－遠方	切替SW		○				
	定位置-任意停止	切替SW		○				
	運転―停止	操作SW				○		
	運転	照光式押釦SW		○				
	停止	照光式押釦SW		○				
	寸逆	照光式押釦SW		○				
	故障復帰	押釦SW		○				
	ランプテスト	押釦SW		○		○	○	
故障異常表示	沈砂池設備故障	ランプ表示					○	
	No.□過負荷	ランプ表示		○		○		
	No.□地絡	ランプ表示		○		○		
	No.□過トルク	ランプ表示		○		○		
	No.□レーキ過負荷	ランプ表示		○		○		
	No.△連動起動渋滞	ランプ表示	T	○		○		

区　分	沈砂池設備	機器名称	ベルトコンベヤ	容　量	1.5 kW→1.5kW
運　転　方　式		既設　1　台	今回　1　台	全体　1　台	

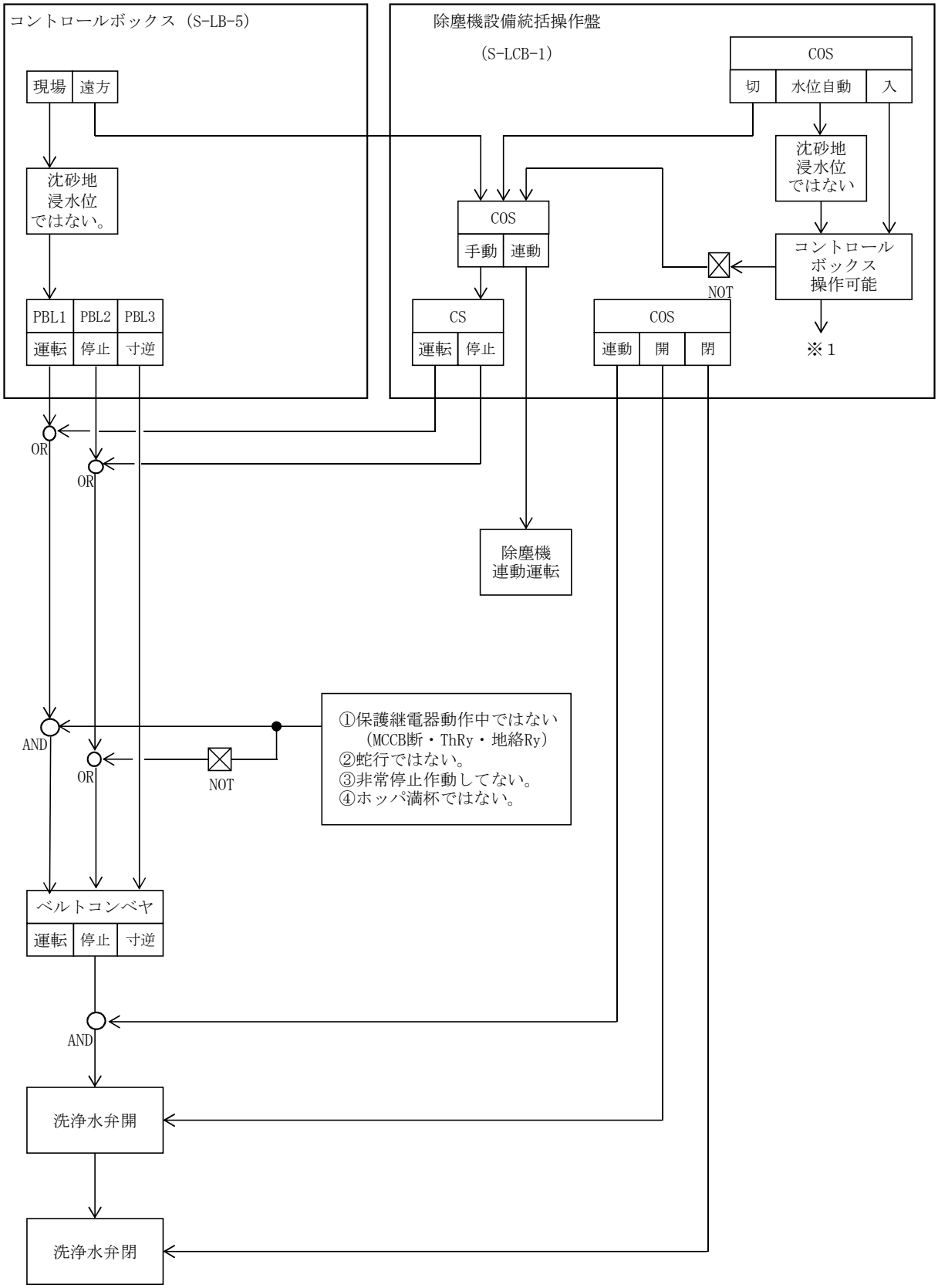

	項　　目		停止条件	現場	電気室			備考
				コントロールボックス	コントロールセンタ	沈砂池統括操作盤	計装・監視操作盤	
運転・状態表示	遠方操作可	表示				○		
	運転	表示		○	○			
	停止	表示		○	○	○		
	寸逆	表示		○	○	○		
運転操作	手元－遠方	切替SW		○				
	運転―停止	操作SW				○		
	上昇	照光式押釦SW		○				
	停止	照光式押釦SW		○				
	寸逆	照光式押釦SW		○				
	故障復帰	押釦		○				
	ランプテスト	押釦		○		○	○	
	洗浄水弁開―連動－閉	切替SW				○		
故障異常表示	沈砂池設備故障	ランプ表示					○	
	過負荷	ランプ表示		○		○		
	地絡	ランプ表示		○		○		
	過トルク	ランプ表示		○		○		
	ワイヤたるみ	ランプ表示		○		○		
	乱巻	ランプ表示		○		○		
	上上限	ランプ表示		○		○		
	下下限	ランプ表示		○		○		

第６章　撤去工事

第１節　概要

和田雨水排水ポンプ場の除塵機更新工事をするにあたり、既存の電気設備を撤去するものである。

第２節　撤去機器構成

（１）No.3/4 除塵機現場操作盤　　１面

（２）沈砂池作業用電源盤　　１面

第３節　工事範囲

本工事の施工範囲は、次のとおりとする。

（1）前節記載の機器の撤去工事

（2）撤去機器に至るケーブルの配線撤去及び再利用撤去工事

（3）その他、上記に伴う諸工事

（4）詳細は設計図を参考として、打合せにて決定する。

（5）産業廃棄物または有償物が発生した際は、産業廃棄物処分場等へ適正に処分を行い、マニフェストまたは伝票類を整理し撤去数量が分かるように監督員へ提出すること。

工事数量総括表

費目・工種明細など	規格1・規格2	単位		数量	備考
本工事費					
設備工（機器費）		式		1	レベル1
電気設備工		式		1	レベル2
電気設備工		式		1	レベル3
設計技術費対象		式		1	レベル4
＊＊機器費＊＊					
設備工		式		1	レベル1
電気設備工		式		1	レベル2
輸送費		式		1	レベル3
材料費		式		1	レベル3
直接材料費		式		1	レベル4
補助材料費		式		1	レベル4
労務費		式		1	レベル3
一般労務費		式		1	レベル4
技術労務費		式		1	レベル4
複合工費		式		1	レベル3
盤架台		式		1	レベル4
スイッチボックス		式		1	レベル4

工事数量総括表

費目・工種明細など	規格1・規格2	単位		数量	備考
＊＊直接工事費＊＊					
共通仮設費率分					
＊＊共通仮設費＊＊					
＊＊純工事費＊＊					
現場管理費					
据付（技術者）間接費					
据付（機　器）間接費					
＊＊据付工事原価＊＊					
設計技術費					
＊＊工事原価＊＊					
一般管理費率分額					
契約保証費					
＊＊一般管理費計＊＊					
＊＊工事価格計＊＊					
消費税相当額					
＊＊請負工事費計＊＊					

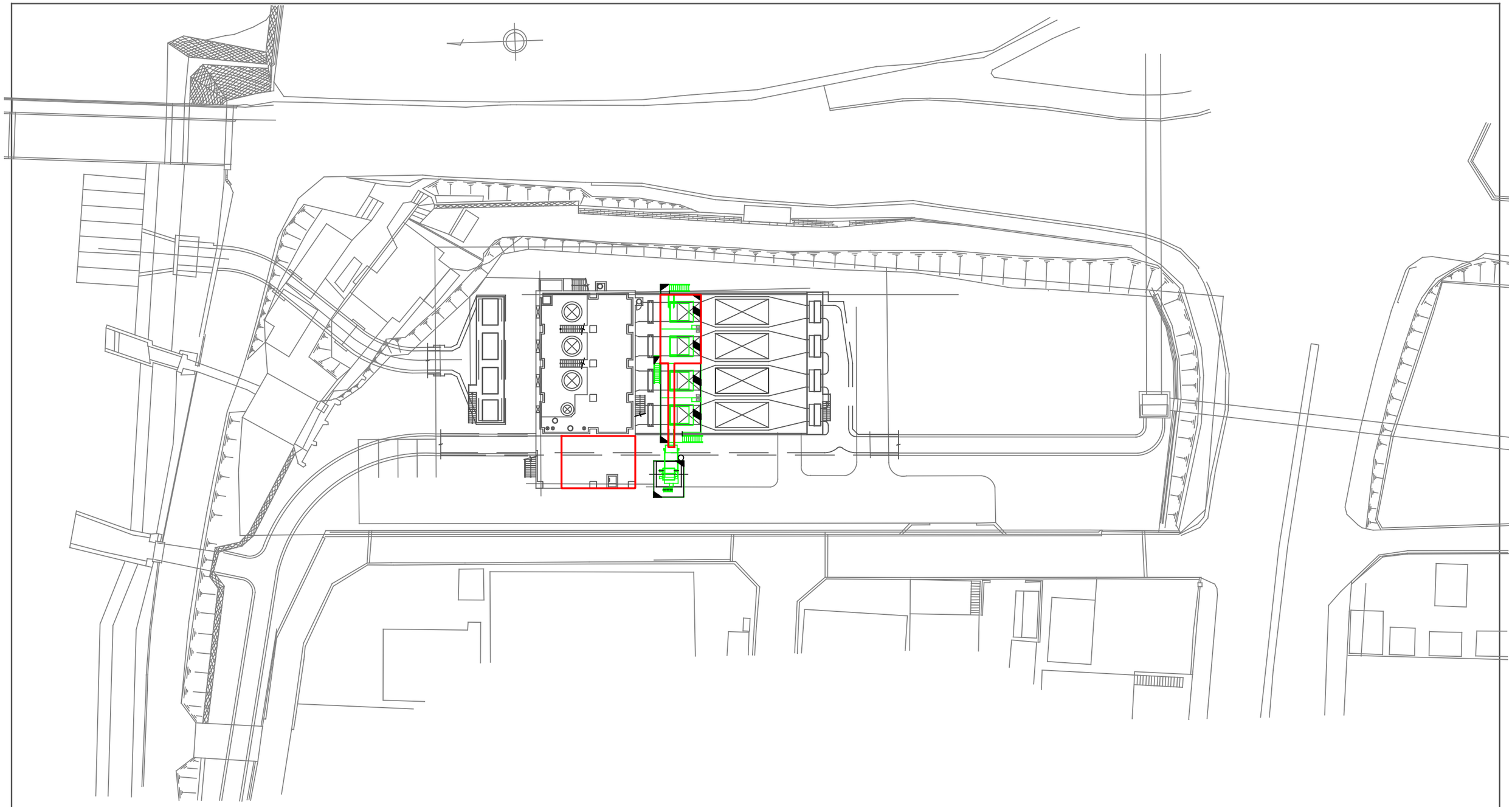

今回対象設備

令和６年度　公共下水道事業（雨水）			
工事名	和田雨水排水ポンプ場除塵機（電気設備）更新工事（6−1）		
工事場所	三原市和田１丁目地内		
図面番号	PE−1	縮尺	1／250
全体配置図			
三　原　市			

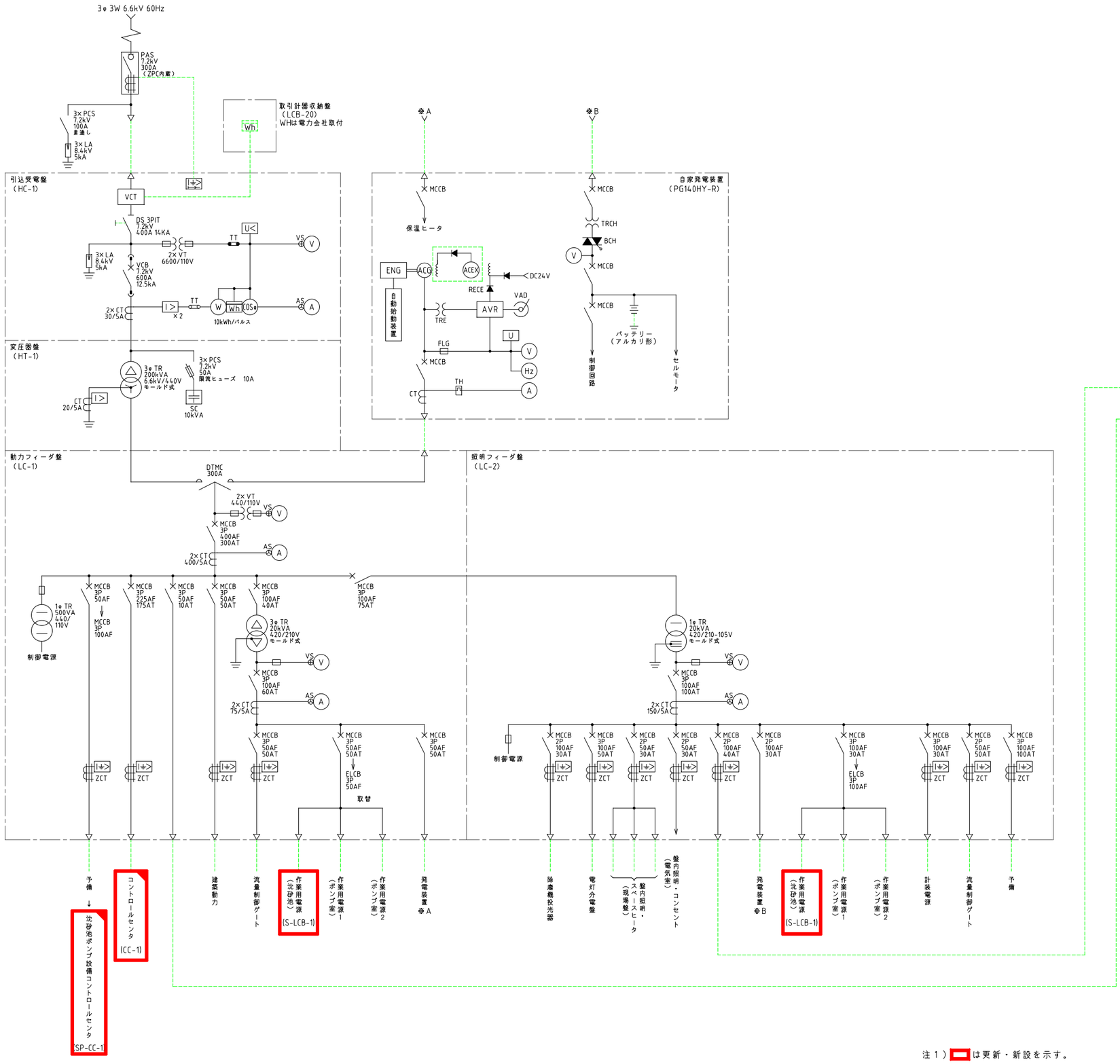

凡　例

記号	名　　称	記号	名　　称
PAS	柱上気中開閉器	I>	過電流継電器
VCT	取引用変成器	I+>	地絡過電流継電器
DS	断路器	I→>	地絡方向継電器
VCB	真空遮断器	U<	不足電圧継電器
VT	計器用変圧器	U	電圧継電器
CT	計器用変流器	A/TD	電流用トランスデューサ
LA	避雷器	V/TD	電圧用トランスデューサ
PCS	プライマリーカットアウトスイッチ	COSφ/TD	力率用トランスデューサ
SC	進相コンデンサ	G	発電機
ZCT	零相変流器	AVR	自動電圧調整装置
MCCB	配線用遮断器	ENG	原動機
MC	電磁接触器	VAD	電圧設定器
MCDT	双投形電磁接触器	EX	励磁機
TR	変圧器		
PF	高圧ヒューズ		
F	ヒューズ		
Ⓐ	電流計		
AS	電流計切換スイッチ		
Ⓥ	電圧計		
VS	電圧計切換スイッチ		
COSφ	力率計		
Hz	周波数計		
Ⓦ	電力計		
Wh	電力量計		

注１）▭は更新・新設を示す。
　２）▭は機能増設を示す。
　３）その他特記なきものは既設を示す。

令和６年度　公共下水道事業（雨水）			
工事名	和田雨水排水ポンプ場除塵機（電気設備）更新工事（6-1）		
工事場所	三原市和田1丁目地内		
図面番号	ＰＥ－２	縮尺	NON
受変電設備　単線結線図			
三　　原　　市			

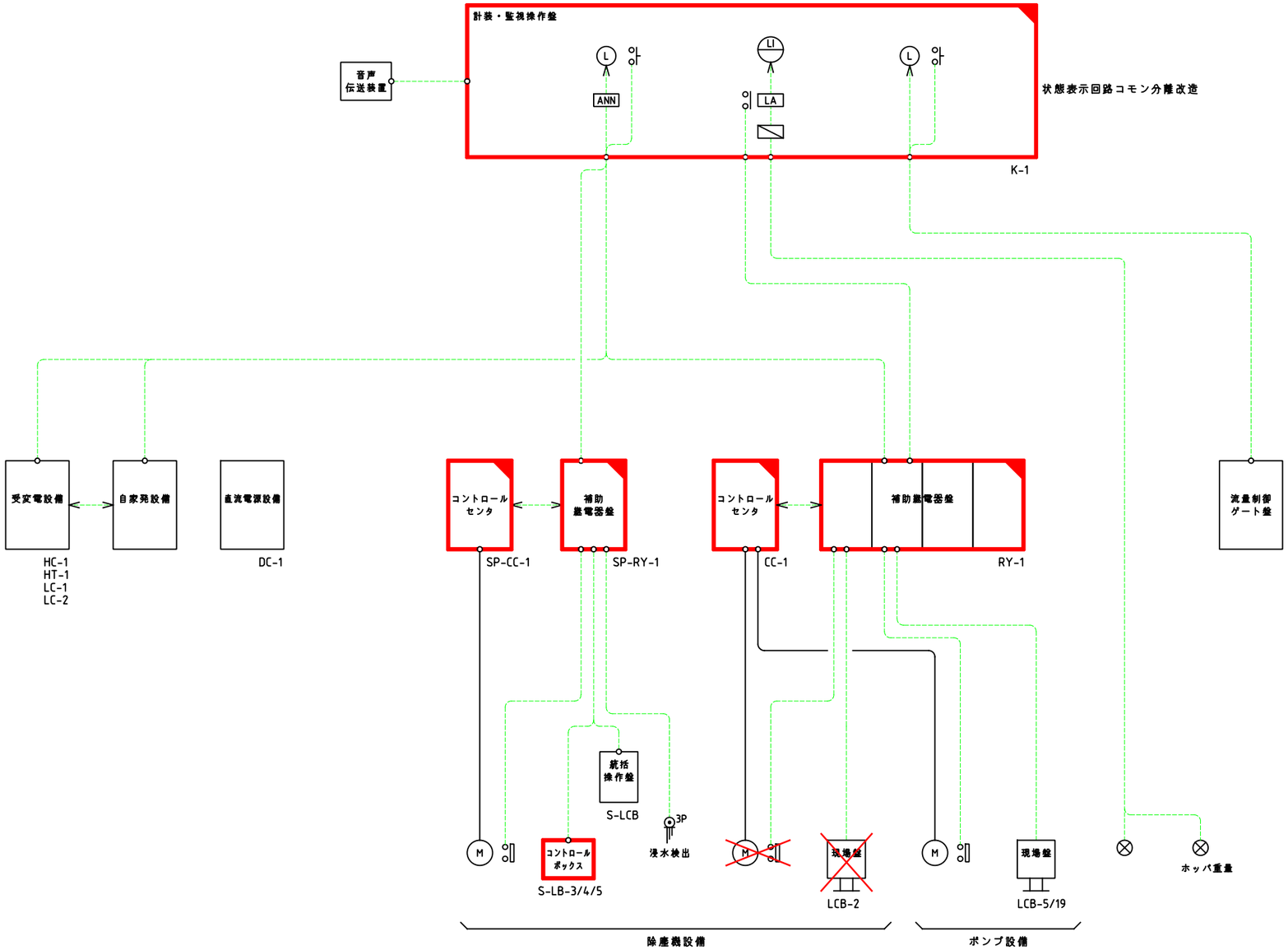

注１）▭は更新・新設を示す。
２）▭は機能増設を示す。
３）その他特記なきものは既設を示す。

令和６年度　公共下水道事業（雨水）			
工事名	和田雨水排水ポンプ場除塵機（電気設備）更新工事（6-1）		
工事場所	三原市和田1丁目地内		
図面番号	ＰＥ－３	縮尺	NONE
システム構成図（第２期）			
三　　原　　市			

計測項目		流入渠流量	流入渠水位	流入制御ゲート開度	ポンプ井水位	No.2/4 エンジン膨張タンク 温度	No.1/4 吐出弁開度	放流ゲート開度	冷却水槽温度	地下貯油槽油量	ホッパ重量
			0~4m	0~500mm	−4~0mT.P.	0~50℃	0~100%	0~100%	0~50℃	0~10kL	0~4t
数量	全体	1	1	1	1	3	4	1	1	1	1
	今回(更新)	−	−	−	−	−	−	−	−	−	1
	既設	1	1	1	1	3	4	1	1	1	1
	監視										

ポンプ場 電気室 計装・監視操作盤（K−1）

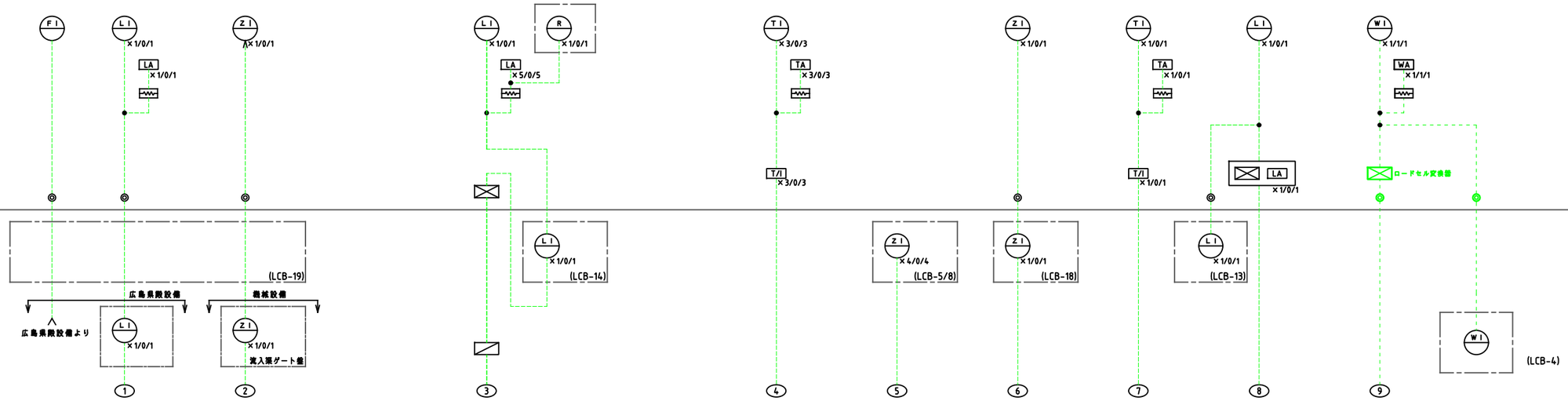

凡例

記号	名称
F	流量
L	水位
V	貯留量
W	重量
Z	開度
I	指示
Q	積算
A	警報
	表示
61F	フロートレススイッチ
ISO	アイソレータ
DIS	ディストリビュータ
R/I	R/I変換器
P/I	スローパルス変換器
T/I	温度変換器（測温抵抗）
	電磁式流量計
	変換器
	中継箱
	水中電極式水位検出器
	投入式水位計
Ar	アレスタ
	超音波式水位計
	250Ω精密抵抗
v>	速度継電器
V/I	タコゼネ変換器
	統一信号（4~20mA/1~5V DC）
	専用ケーブル
	電源ケーブル

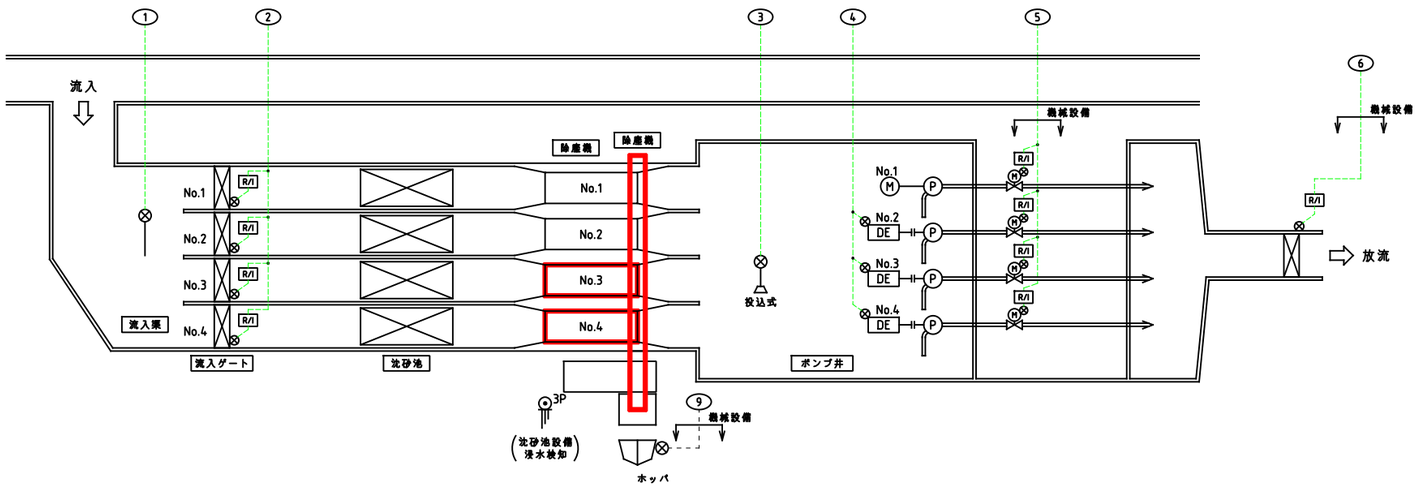

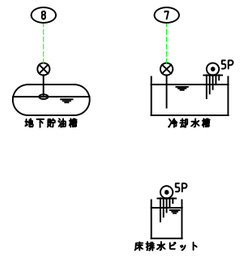

注１）台数は既設/今回(更新)/全体とする。
２）□は更新・新設を示す。
３）⊠は撤去を示す。
４）▭は機能増設を示す。
５）その他特記なきものは既設を示す。

令和６年度　公共下水道事業（雨水）			
工事名	和田雨水排水ポンプ場除塵機（電気設備）更新工事（6-1）		
工事場所	三原市和田1丁目地内		
図面番号	ＰＥ−４	縮尺	NONE
計装フロー図（第２期）			
三　原　市			

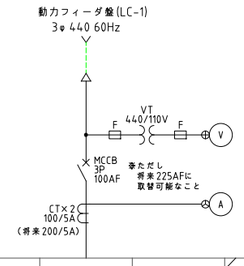

沈砂池ポンプコントロールセンタ（SP-CC-1）

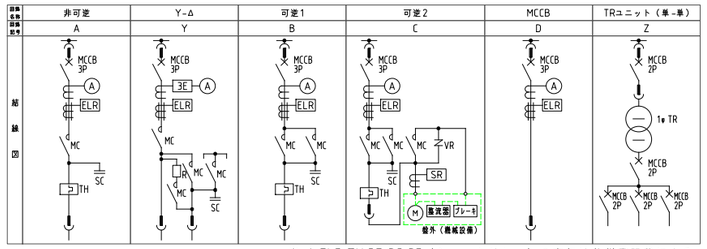

※ A,ELR,TH,3E,SC,SR（ショックリレー）の有無は仕様書記載による。

回路記号		C	B	B	B	D	Z	Y	A	B	A	A	A	A	B	A	A	A	A	B	D	Z
負荷名称		No.1～4 自動除塵機	ベルトコンベヤ	スキップホイスト	No.1～2ホッパ	予　備	制御電源	No.1雨水ポンプ	No.1減速機用潤滑油ポンプ	No.1吐出弁	No.2～4エンジン用潤滑油ポンプ	No.2～4減速機用潤滑油ポンプ	No.2～4エンジン用循環ポンプ	No.2～4エンジン用冷却水ヒータ	No.2～4吐出弁	No.1～2冷却水ポンプ	No.1～2燃料移送ポンプ	No.1～2空気圧縮機	床排水ポンプ	放流ゲート	予　備	制御電源
負荷番号		2	3	4	5																	
容量		2.2kW	1.5kW	3.7kW	0.75kW	－	5kVA	45kW	0.75kW	0.2kW	0.75kW	1.5kW	0.25kW	5.0kW	1.5kW	1.5kW	0.4kW	3.7kW	1.5kW	3.7kW	－	5kVA
MCCB		100AF	100AF	100AF	100AF	100AF	100AF	225AF	100AF	100AF	100AF	100AF	100AF	100AF	100AF	100AF	100AF	100AF	100AF	100AF	100AF	100AF
台数	既　設	2	0	0	0	0	0	0	0	0	0	0	0	0	0	0	0	0	0	0	0	0
	今　回	2	1	1	2	0	0	0	0	0	0	0	0	0	0	0	0	0	0	0	0	0
	全　体	4	1	1	2	1	1	1	1	1	3	3	3	3	3	2	2	2	1	1	1	1
運転時間計		○	－	－	－	－	－	○	－	－	－	－	－	－	－	○	○	○	－	－	－	－
計器		A	A	A	－	－	－	A	－	－	－	－	－	－	－	A	－	A	A	－	－	－
保護		SR/Th/ELR	Th/ELR	Th/ELR	Th/ELR	ELR	－	3E/ELR	Th/ELR	Th/ELR	Th/ELR	Th/ELR	Th/ELR	ELR	Th/ELR	2E/ELR	Th/ELR	Th/ELR	2E/ELR	Th/ELR	－	－
コンデンサ		10μF	7.5μF	15μF	－	－	－	150μF	5μF	－	5μF	5μF	－	－	－	5μF	－	10μF	－	－	－	－
備　考		Aは統括操作盤取付 ショックリレー(SR)は電気設備手配	Aは統括操作盤取付	Aは統括操作盤取付			1φ 420/105V	Aは現場盤取付								Aは現場盤取付		Aは現場盤取付	Aは現場盤取付			1φ 420/105V

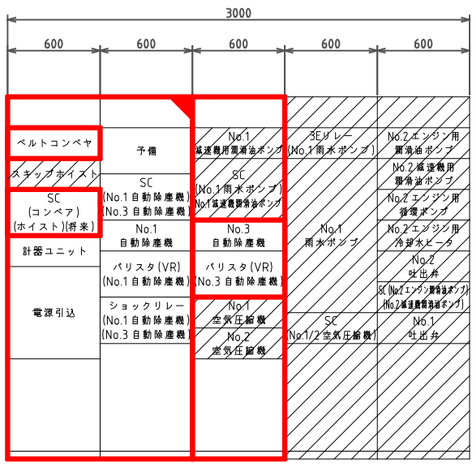

（正面図）

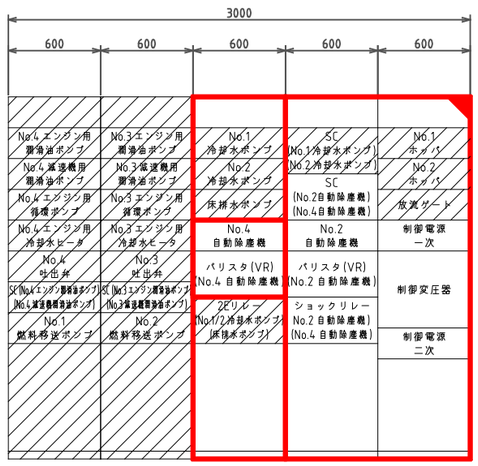

（裏面図）

沈砂池ポンプコントロールセンタ
(SP-CC-1)

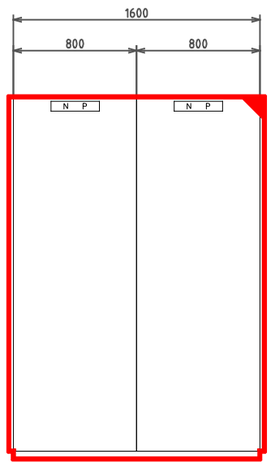

（正面図）

沈砂池ポンプ補助継電器盤
(SP-RY-1)

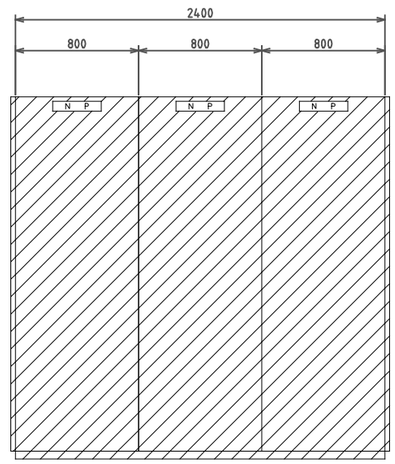

（正面図）

沈砂池ポンプ補助継電器盤
(SP-RY-2)

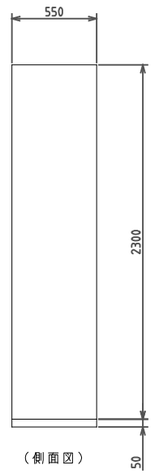

（側面図）

注１）▭は今回追加を示す。
２）▨は将来を示す。
注１）▭は機能増設を示す。

令和６年度　公共下水道事業（雨水）			
工事名	和田雨水排水ポンプ場除塵機（電気設備）更新工事（6-1）		
工事場所	三原市和田1丁目地内		
図面番号	ＰＥ－５	縮尺	1/20
沈砂池ポンプコントロールセンタ（機能増設） 沈砂池ポンプ補助継電器盤（機能増設）			
三　原　市			

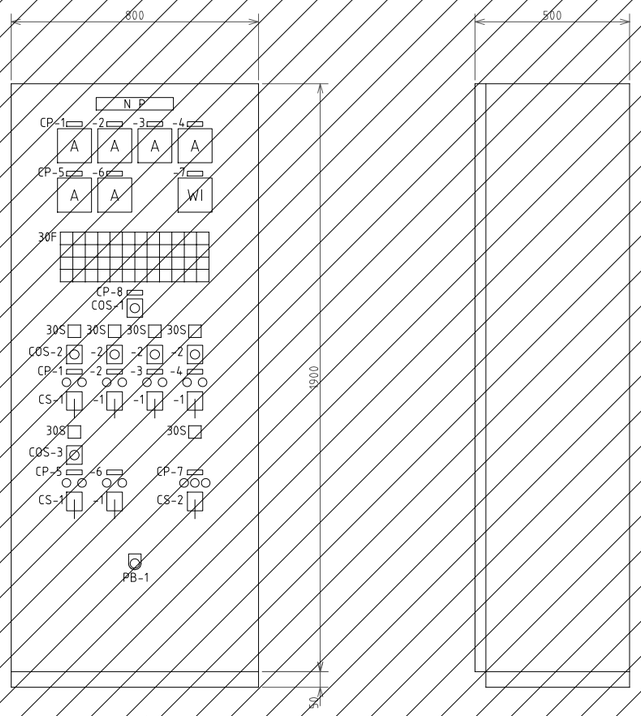

除塵機設備統括操作盤
(S-LCB-1)

（側面図）

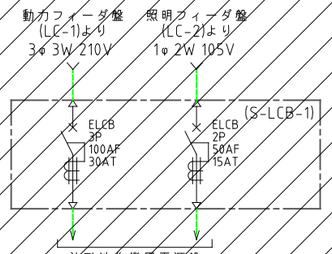

記　号	名　　称
符　号	S-LCB-1
形　式	屋内自立形（鋼板製）
面　数	1面
N P	除塵機設備統括操作盤
CP-1	No.1 除塵機
CP-2	No.2 除塵機
CP-3	No.3 除塵機
CP-4	No.4 除塵機
CP-5	スキップホイスト
CP-6	コンベア
CP-7	ホッパ
CP-8	現場操作BOX電源
COS-1	切替スイッチ（切－水位自動－入）
COS-2	切替スイッチ（手動－自動）
COS-3	切替スイッチ（単独－連動）
CS-1	操作スイッチ（停止－運転）
CS-2	操作スイッチ（閉－停止－開）
PB-1	押釦スイッチ（ランプテスト）
備　考	盤内にコンベア洗浄水弁用スナップスイッチ[閉-連動-開]を設ける。

30F

No.1 除塵機 過負荷	No.1 除塵機 地絡	No.2 除塵機 過負荷	No.2 除塵機 地絡	No.1/2 連動 起動波源	No.3 除塵機 過負荷	No.3 除塵機 地絡	No.4 除塵機 過負荷	No.4 除塵機 地絡	No.3/4 連動 起動波源	（ヨビ）	沈砂池 作業用電源 (200V) MCCB断
No.1 除塵機 過トルク	No.1 除塵機 ショック リレー動作	No.2 除塵機 過トルク	No.2 除塵機 ショック リレー動作	（ヨビ）	No.3 除塵機 過トルク	No.3 除塵機 ショック リレー動作	No.4 除塵機 過トルク	No.4 除塵機 ショック リレー動作	（ヨビ）	（ヨビ）	沈砂池 作業用電源 (100V) MCCB断
スキップ ホイスト 過負荷	スキップ ホイスト 乱巻	スキップ ホイスト 上上限	スキップ ホイスト 地絡	コンベア 過負荷	コンベア 蛇行	コンベア 地絡	No.1 ホッパ 全開	No.2 ホッパ 全開	ホッパ 過負荷	ホッパ 地絡	（ヨビ）
スキップ ホイスト 過トルク	スキップ ホイスト ワイヤたるみ	スキップ ホイスト 下下限	（ヨビ）	（ヨビ）	コンベア 非常停止	（ヨビ）	No.1 ホッパ 全閉	No.2 ホッパ 全閉	ホッパ 過トルク	ホッパ 満杯	沈砂池 現場 浸水検知

30S

遠方操作 可

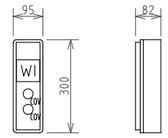

ホッパ 重量計(将来)（側面図）
(S-LB-8)

記　号	名　　称
符　号	S-LB-8
形　式	防水コントロールボックス（アルミ製）
面　数	1個
備　考	

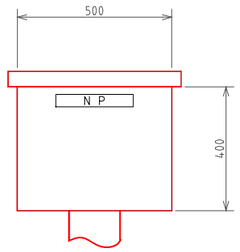

沈砂池作業用電源盤
(S-LB-9)

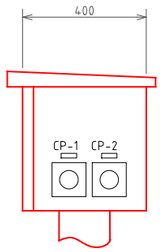

（右側面図）

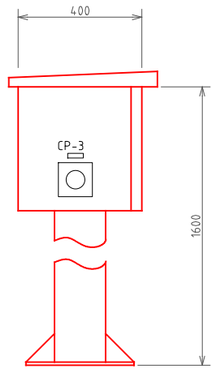

（左側面図）

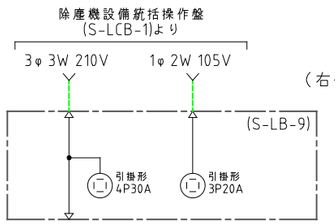

記　号	名　　称
符　号	S-LB-9
形　式	屋外スタンド形（SUS製）
面　数	1面
N P	沈砂池作業用電源盤
CP-1	3φ 3W210V
CP-2	1φ 2W105V
CP-3	3φ 3W210V／ケーブル引出口
備　考	

注１）斜線部分は前回工事を示す。

注２）赤枠部分は更新（新設）を示す。

令和６年度　公共下水道事業（雨水）			
工事名	和田雨水排水ポンプ場除塵機（電気設備）更新工事（6-1）		
工事場所	三原市和田1丁目地内		
図面番号	PE－8	縮尺	1/10
沈砂池作業用電源盤　外形図（更新）			
三　原　市			

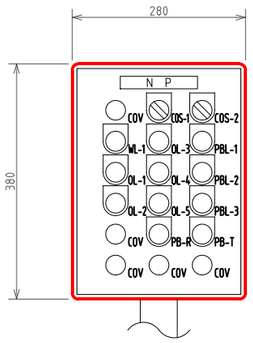

No.□除塵機 コントロールボックス
(S-LB-1/2)

記　号	名　　称
符　号	S-LB-3/4
形　式	防水コントロールボックス（アルミ製）
面　数	2 個
N P	No.□除塵機
COS-1	切替スイッチ（手元－遠方）
COS-2	切替スイッチ（定位置－任意停止）
PBL-1	照光式押釦スイッチ（赤）（運転）
PBL-2	照光式押釦スイッチ（緑）（停止）
PBL-3	照光式押釦スイッチ（赤）（寸逆）
PB-R	押釦スイッチ（黒）（故障復帰）
PB-T	押釦スイッチ（黒）（ランプテスト）
WL-1	信号灯（白）（レーキ定位置）
OL-1	信号灯（橙）（過トルク）
OL-2	信号灯（橙）（ショックリレー動作）
OL-3	信号灯（橙）（運動起動渋滞）
OL-4	信号灯（橙）（過負荷）
OL-5	信号灯（橙）（地絡）
COV	防水カバー　（IP65）
備　考	□は3～4に変化する

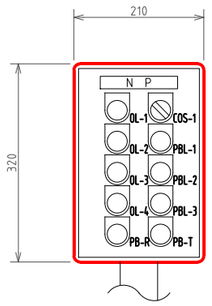

ベルトコンベア コントロールボックス
(S-LB-5)

記　号	名　　称
符　号	S-LB-5
形　式	防水コントロールボックス（アルミ製）
面　数	1 個
N P	ベルトコンベヤ
COS-1	切替スイッチ（手元－遠方）
PBL-1	照光式押釦スイッチ（赤）（運転）
PBL-2	照光式押釦スイッチ（緑）（停止）
PBL-3	照光式押釦スイッチ（赤）（寸逆）
PB-R	押釦スイッチ（黒）（故障復帰）
PB-T	押釦スイッチ（黒）（ランプテスト）
OL-1	信号灯（橙）（蛇行）
OL-2	信号灯（橙）（非常停止）
OL-3	信号灯（橙）（過負荷）
OL-4	信号灯（橙）（地絡）
COV	防水カバー　（IP65）
備　考	

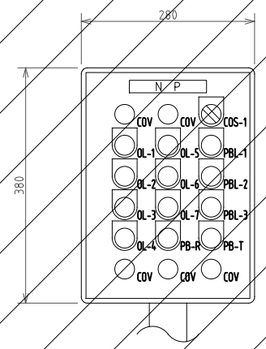

スキップホイスト コントロールボックス
(S-LB-6)

記　号	名　　称
符　号	S-LB-6
形　式	防水コントロールボックス（アルミ製）
面　数	1 個
N P	スキップホイスト
COS-1	切替スイッチ（手元－遠方）
PBL-1	照光式押釦スイッチ（赤）（上昇）
PBL-2	照光式押釦スイッチ（緑）（停止）
PBL-3	照光式押釦スイッチ（赤）（下降）
PB-R	押釦スイッチ（黒）（故障復帰）
PB-T	押釦スイッチ（黒）（ランプテスト）
OL-1	信号灯（橙）（乱巻）
OL-2	信号灯（橙）（ワイヤたるみ）
OL-3	信号灯（橙）（過トルク）
OL-4	信号灯（橙）（過負荷）
OL-5	信号灯（橙）（地絡）
OL-6	信号灯（橙）（上上限）
OL-7	信号灯（橙）（下下限）
COV	防水カバー　（IP65）
備　考	

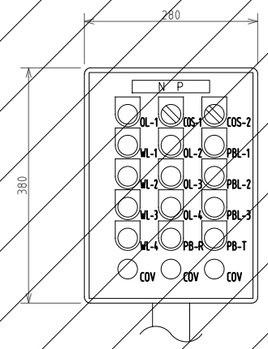

ホッパ コントロールボックス
(S-LB-7)

記　号	名　　称
符　号	S-LB-7
形　式	防水コントロールボックス（アルミ製）
面　数	1 個
N P	ホッパ
COS-1	切替スイッチ（手元－遠方）
COS-2	切替スイッチ（No.1－No.1/2－No.2）
PBL-1	照光式押釦スイッチ（赤）（開）
PBL-2	照光式押釦スイッチ（緑）（停止）
PBL-3	照光式押釦スイッチ（赤）（閉）
PB-R	押釦スイッチ（黒）（故障復帰）
PB-T	押釦スイッチ（黒）（ランプテスト）
OL-1	信号灯（橙）（満杯）
OL-2	信号灯（橙）（過トルク）
OL-3	信号灯（橙）（過負荷）
OL-4	信号灯（橙）（地絡）
WL-1	信号灯（白）（No.1 全開）
WL-2	信号灯（白）（No.2 全開）
WL-3	信号灯（白）（No.1 全閉）
WL-4	信号灯（白）（No.2 全閉）
COV	防水カバー　（IP65）
備　考	

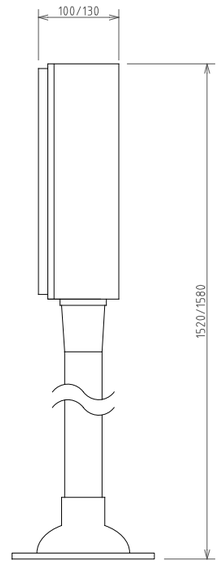

（側面図）

注１）赤枠は更新（新設）を示す。
注２）斜線は将来を示す。

令和６年度　公共下水道事業（雨水）			
工事名	和田雨水排水ポンプ場除塵機（電気設備）更新工事（6-1）		
工事場所	三原市和田1丁目地内		
図面番号	PE－9	縮尺	1/5
除塵機設備コントロールボックス外形図(新設)			
三　原　市			

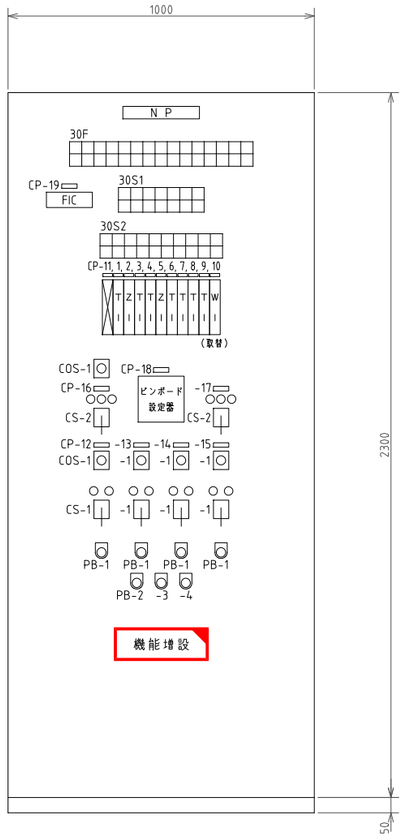

計装・監視操作盤
(K-1)

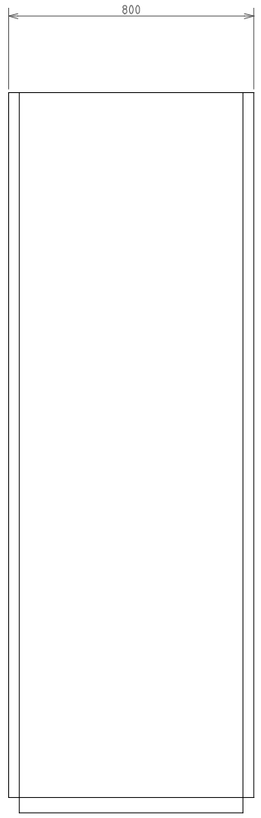

(側面図)

記　号	名　　称	備　考
符　号	K-1	
形　式	屋内自立形(鋼板製)	
面　数	1面	
N P	計装・監視操作盤	
CP-1	流入渠水位	
CP-2	流入制御ゲート開度	
CP-3	ポンプ井水位	
CP-4	地下貯留槽液位	
CP-5	放流ゲート開度	
CP-6	冷却水槽温度	
CP-7	NO.2 エンジン用膨張タンク温度	
CP-8	NO.3 エンジン用膨張タンク温度	
CP-9	NO.4 エンジン用膨張タンク温度	
CP-10	ホッパ重量	
CP-11	予備	
CP-12	NO.1 雨水ポンプ	
CP-13	NO.2 雨水ポンプ	
CP-14	NO.3 雨水ポンプ	
CP-15	NO.4 雨水ポンプ	
CP-16	流量制御ゲート	
CP-17	放流ゲート	
CP-18	雨水ポンプ運転順序	
CP-19	流入渠流量	
COS-1	切替スイッチ(手動－自動)	
CS-1	操作スイッチ(停止－運転)	
CS-2	操作スイッチ(閉－停止－開)	
PB-1	押釦スイッチ(非常停止)	
PB-2	押釦スイッチ(ランプテスト)	
PB-3	押釦スイッチ(警報停止)	
PB-4	押釦スイッチ(故障復帰)	

30F

受変電設備故障	自家発故障	流量制御ゲート故障	沈砂池設備故障	冷却水ポンプ故障	NO.1 雨水ポンプ重故障	NO.2 雨水ポンプ重故障	NO.3 雨水ポンプ重故障	NO.4 雨水ポンプ重故障	床排水ポンプ故障	ポンプ井水位高	冷却水槽水位高	冷却水槽温度高	床排水ピット水位高	ホッパ満杯
直流電源故障	(予備)	(予備)	空気圧縮機故障	燃料移送ポンプ故障	NO.1 雨水ポンプ軽故障	NO.2 雨水ポンプ軽故障	NO.3 雨水ポンプ軽故障	NO.4 雨水ポンプ軽故障	放流ゲート故障	ポンプ井水位低	冷却水槽水位低	地下貯油槽液位低	(予備)	(予備)

30S1

NO.1 除塵機	NO.3 除塵機	ベルトコンベヤ	NO.1 冷却水ポンプ	NO.1 燃料移送ポンプ	NO.1 空気圧縮機	(予備)
NO.2 除塵機	NO.4 除塵機	スキップホイスト	NO.2 冷却水ポンプ	NO.2 燃料移送ポンプ	NO.2 空気圧縮機	(予備)

30S2

流量制御ゲート操作可	NO.1 雨水ポンプ操作可	NO.1 雨水ポンプ準備完了	NO.2 雨水ポンプ操作可	NO.2 雨水ポンプ準備完了	NO.3 雨水ポンプ操作可	NO.3 雨水ポンプ準備完了	NO.4 雨水ポンプ操作可	NO.4 雨水ポンプ準備完了	放流ゲート操作可
(予備)	NO.1 雨水ポンプ運転	NO.1 雨水ポンプ停止	NO.2 雨水ポンプ運転	NO.2 雨水ポンプ停止	NO.3 雨水ポンプ運転	NO.3 雨水ポンプ停止	NO.4 雨水ポンプ運転	NO.4 雨水ポンプ停止	(予備)

注1) ▭ は機能増設を示す。
　2) その他特記なきものは既設を示す

令和6年度　公共下水道事業(雨水)			
工事名	和田雨水排水ポンプ場除塵機(電気設備)更新工事(6-1)		
工事場所	三原市和田1丁目地内		
図面番号	PE－10	縮尺	1/10
計装・監視操作盤外形図(機能増設)			
三　原　市			

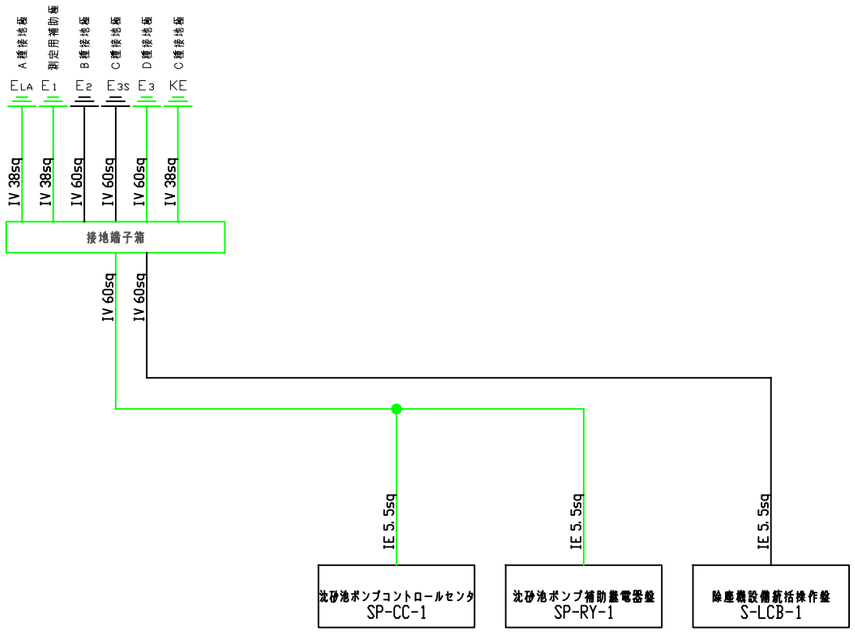

注　記

1．□ は、今回工事を示す。

2．特記なき電線管はＧＰ（厚鋼）を示す。

令和６年度　公共下水道事業（雨水）			
工事名	和田雨水排水ポンプ場除塵機（電気設備）更新工事（6-1）		
工事場所	三原市和田１丁目地内		
図面番号	ＰＥ－１６	縮尺	ＮＴＳ
接地幹線系統図			
三　原　市			

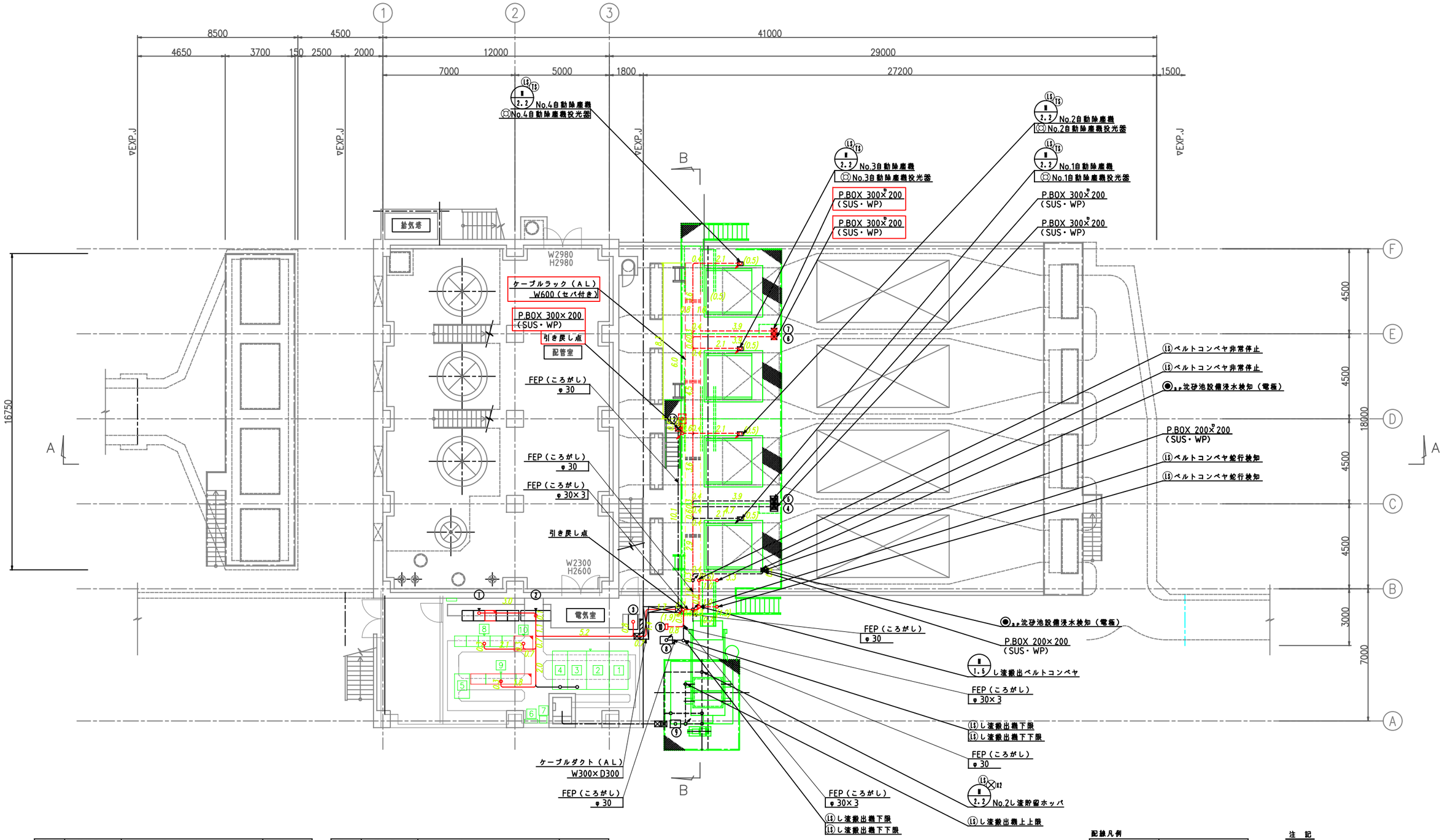

番号	盤記号	盤名称	備考
①	SP-CC-1	沈砂池ポンプコントロールセンタ	機能増設（1面増設）
②	SP-RY-1	沈砂池ポンプ補助継電器盤	機能増設
③	S-LCB-1	除塵機設備統括操作盤	既設
1	HC-1	引込受電盤	〃
2	HT-1	変圧器盤	〃
3	LC-1	動力フィーダ盤	〃
4	LC-2	照明フィーダ盤	〃
5	DC-1	直流電源盤	〃
6		接地端子盤	〃
7		重量変換器収納箱	〃
8	CC-1	コントロールセンタ	一部機能停止
9	RY-1	補助継電器盤	機能増設
10	K-1	計装・監視操作盤	〃

番号	盤記号	盤名称	備考
④	S-LB-1	No.1自動除塵機コントロールボックス	既設
⑤	S-LB-2	No.2自動除塵機コントロールボックス	〃
⑥	S-LB-3	No.3自動除塵機コントロールボックス	今回
⑦	S-LB-4	No.4自動除塵機コントロールボックス	〃
⑧	LCB-3	コンベヤスキップホイスト現場盤	一部機能停止
⑨	LCB-4	ホッパ現場盤	既設
⑩	S-LB-5	コンベヤコントロールボックス	今回
⑪	S-LB-9	沈砂池作業用電源盤	〃

1 階 上 部 平 面 図

配線凡例

線種	名称
----------	露出配管配線
— — — —	埋込配管配線
————	ピット・ダクト配線
—— — — ——	ラック配線
—·—·—·—	地中埋設配線

注 記

1．□は今回工事を示す。
2．□は機能増設を示す。
3．その他特記無きは、既設を示す。

数量根拠図 1

令和６年度　公共下水道事業（雨水）			
工事名	和田雨水排水ポンプ場除塵機（電気設備）更新工事（6−1）		
工事場所	三原市和田１丁目地内		
図面番号	PE−21	縮尺	1/100
沈砂池設備　電気室・１階平面図（２期）（更新）			
三　原　市			

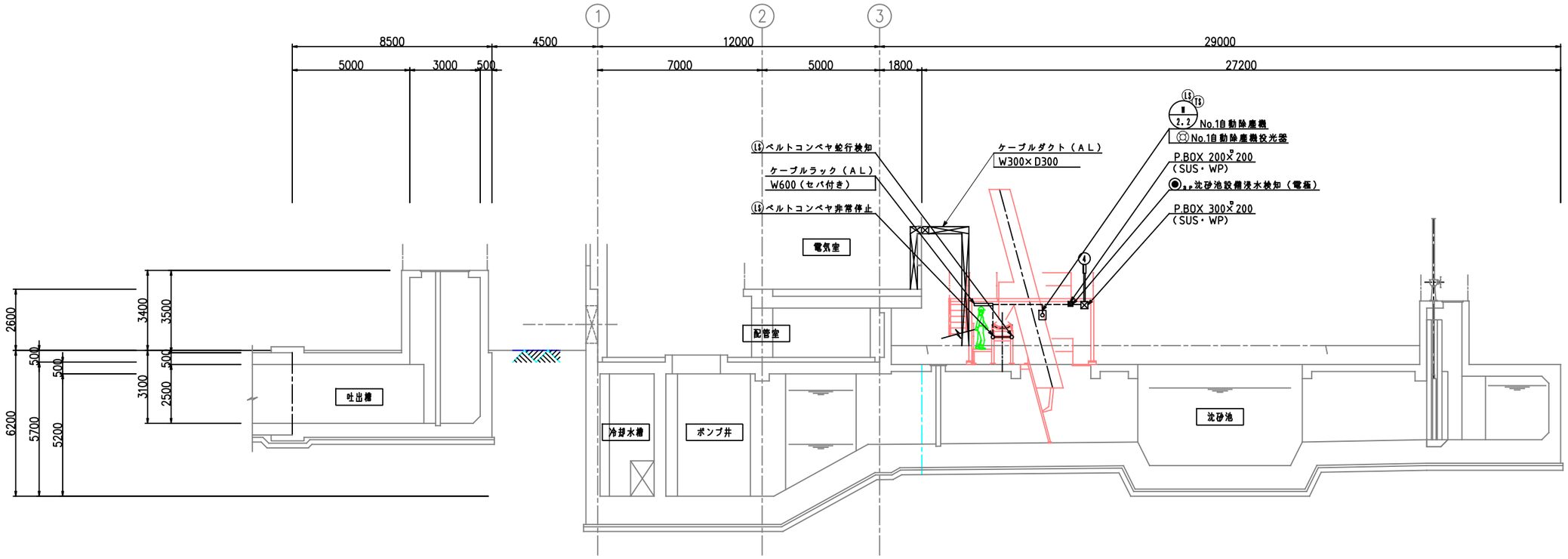

A－A　断　面　図

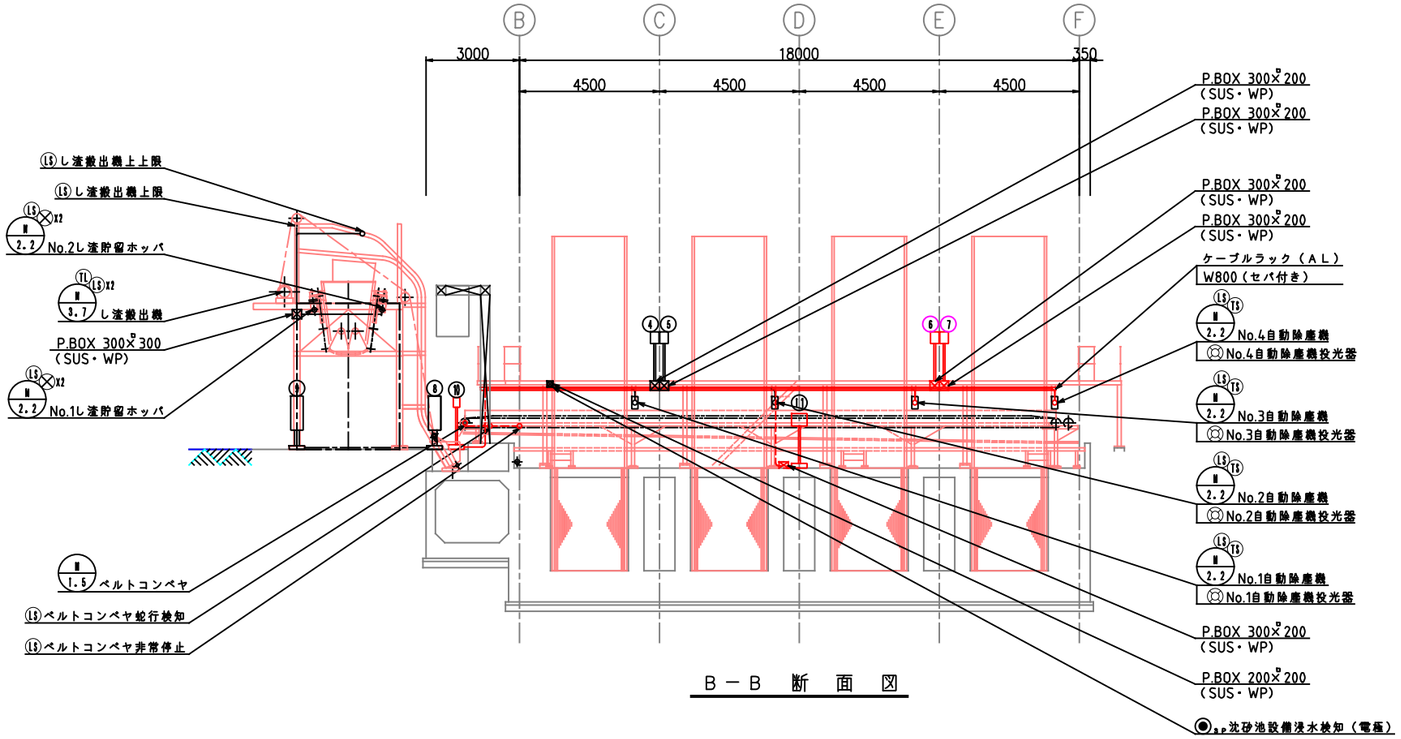

B－B　断　面　図

番号	盤記号	盤名称	備考
④	S-LB-1	No.1 自動除塵機コントロールボックス	既設
⑤	S-LB-2	No.2 自動除塵機コントロールボックス	〃
⑥	S-LB-3	No.3 自動除塵機コントロールボックス	今回
⑦	S-LB-4	No.4 自動除塵機コントロールボックス	〃
⑧	LCB-3	コンベヤスキップホイスト現場盤	一部機能停止
⑨	LCB-4	ホッパ現場盤	既設
⑩	S-LB-5	コンベヤコントロールボックス	今回
⑪	S-LB-9	沈砂池作業用電源盤	〃

配線凡例

線種	名称
----------	露出配管配線
— — — —	埋込配管配線
————	ピット・ダクト配線
— — — —	ラック配線
—·—·—·—	地中埋設配線

注　記

1．□は今回工事を示す。

2．その他特記無きは、既設を示す。

令和６年度　公共下水道事業（雨水）			
工事名	和田雨水排水ポンプ場除塵機（電気設備）更新工事（6-1）		
工事場所	三原市和田１丁目地内		
図面番号	PE-22	縮尺	1/100
沈砂池設備　電気室・１階断面図（２期）（更新）			
三　原　市			

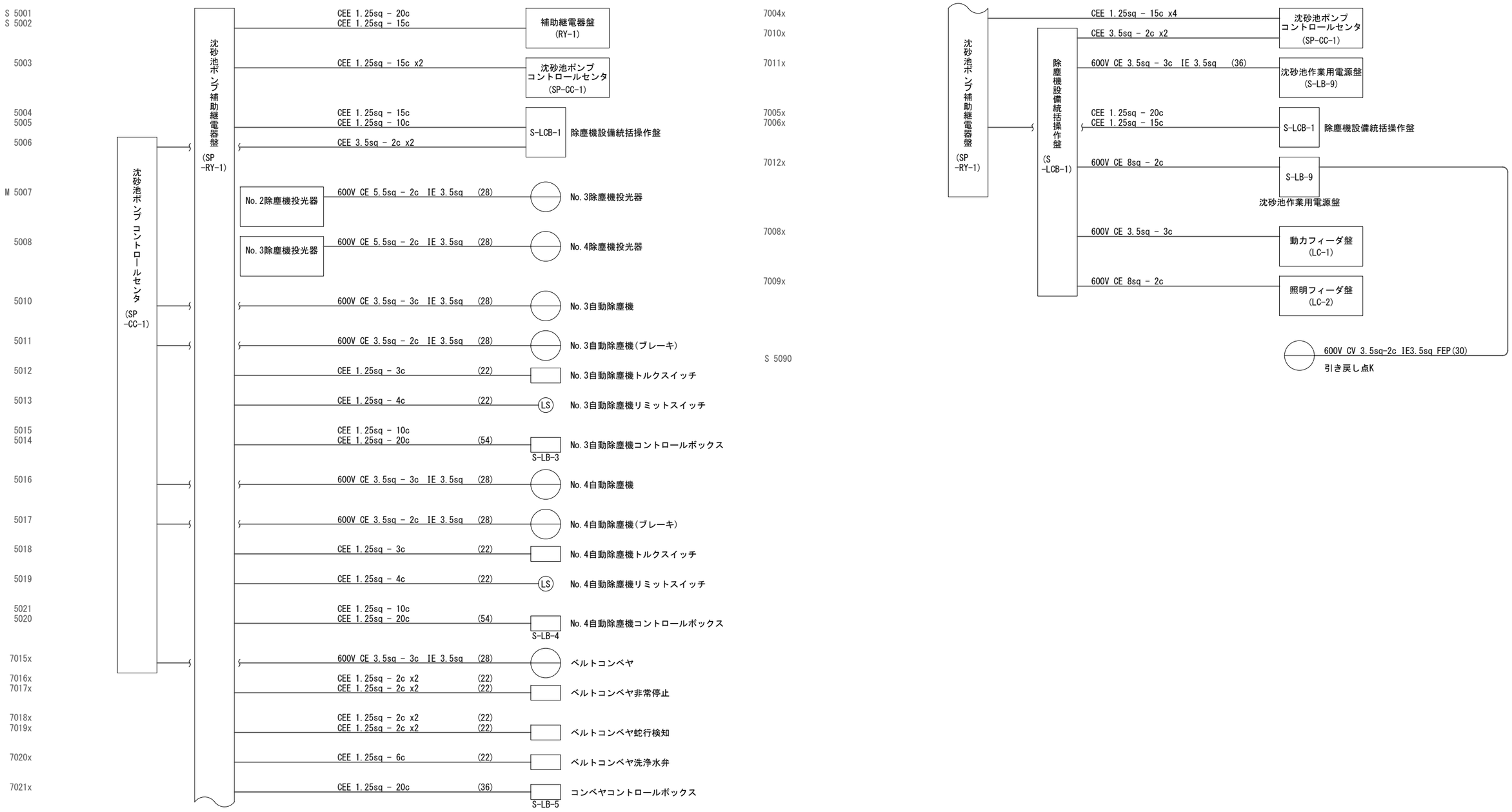

令和６年度　公共下水道事業（雨水）			
工事名	和田雨水排水ポンプ場除塵機（電気設備）更新工事（6-1）		
工事場所	三原市和田1丁目地内		
図面番号	ＰＥ－２３	縮尺	NONE
配線系統図（更新）（第２期）			
三　原　市			

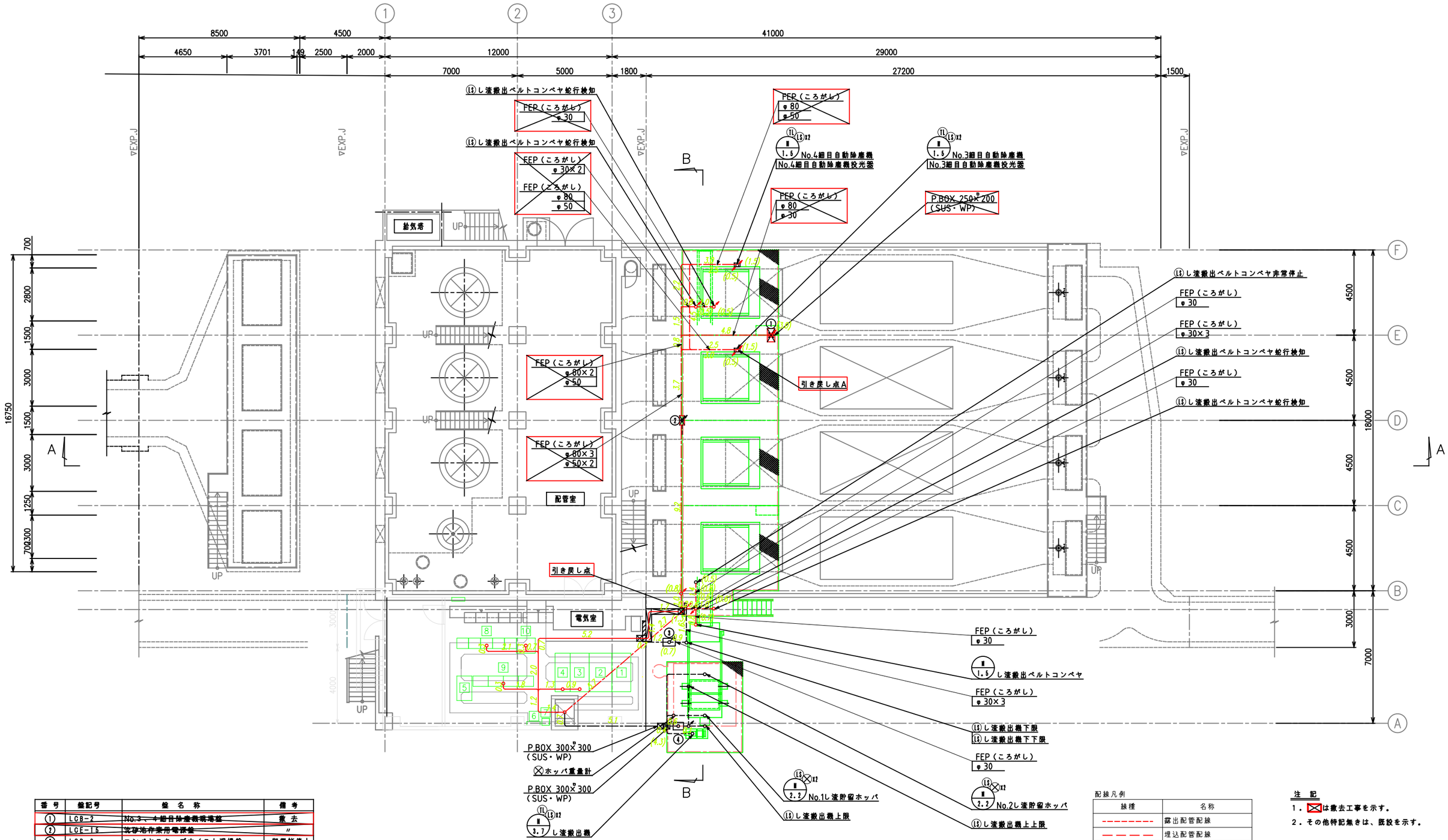

1 階 平 面 図

番 号	盤記号	盤 名 称	備 考
①	LCB-2	~~No.3、4細目除塵機現場盤~~	撤 去
②	LCE-15	~~沈砂池作業用電源盤~~	〃
③	LCB-3	コンベヤスキップホイスト現場盤	一部機能停止
④	LCB-4	ホッパ現場盤	既設
1	HC-1	引込受電盤	〃
2	HT-1	変圧器盤	〃
3	LC-1	動力フィーダ盤	〃
4	LC-2	照明フィーダ盤	〃
5	DC-1	直流電源盤	〃
6		接地端子盤	〃
7		重量変換器収納箱	〃
8	CC-1	コントロールセンタ	〃
9	RY-1	補助継電器盤	〃
10	K-1	計装・監視操作盤	〃

配線凡例

線種	名称
----------	露出配管配線
— — — —	埋込配管配線
————	ピット・ダクト配線
—·—·—	ラック配線
—·—·—·—	地中埋設配線

注 記

1．⊠は撤去工事を示す。

2．その他特記無きは、既設を示す。

数量根拠図２

令和６年度　公共下水道事業（雨水）			
工事名	和田雨水排水ポンプ場除塵機（電気設備）更新工事（6-1）		
工事場所	三原市和田１丁目地内		
図面番号	PE-25	縮尺	1/100
沈砂池設備　電気室・１階平面図（２期）（撤去）			
三　原　市			

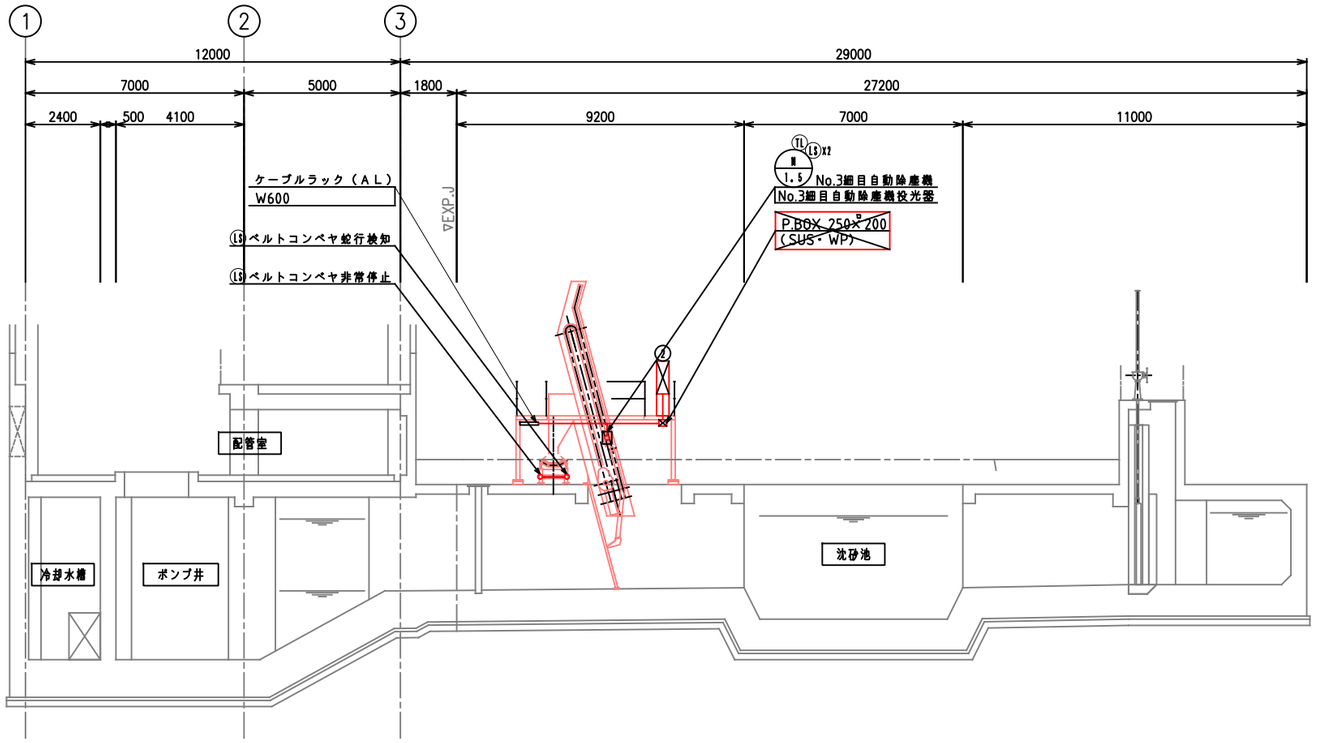

Ａ－Ａ　断　面　図

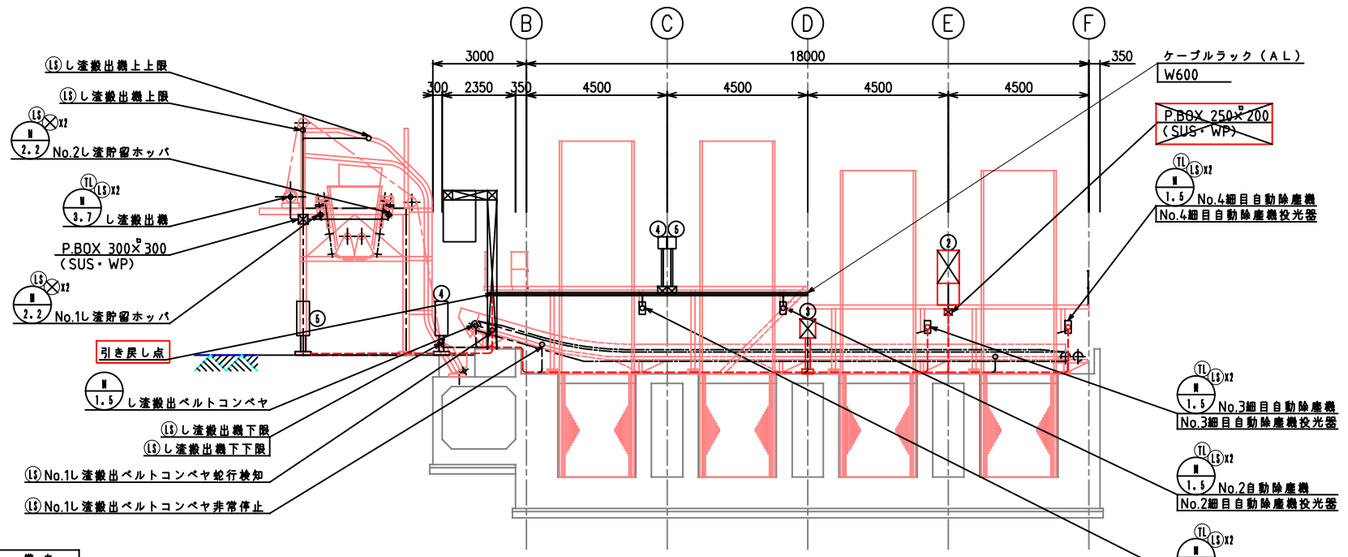

Ｂ－Ｂ　断　面　図

番号	盤記号	盤名称	備考
①	LCB-1	No.1、２細目除塵機現場盤	既設
②	LCB-2	No.3、４細目除塵機現場盤	撤去
③	LCE-15	沈砂池作業用電源盤	〃
④	LCB-3	スキップホイストコンベヤ現場盤	既設
⑤	LCB-4	ホッパ現場盤	既設

配線凡例

線種	名称
----------	露出配管配線
— — — —	埋込配管配線
————	ピット・ダクト配線
—·—·—	ラック配線
—·—·—·—	地中埋設配線

注　記

1．⊠は撤去工事を示す。

2．その他特記無きは、既設を示す。

令和６年度　公共下水道事業（雨水）			
工事名	和田雨水排水ポンプ場除塵機（電気設備）更新工事（６－１）		
工事場所	三原市和田１丁目地内		
図面番号	PE－26	縮尺	1/100
沈砂池設備　電気室・１階断面図（２期）（撤去）			
三　原　市			

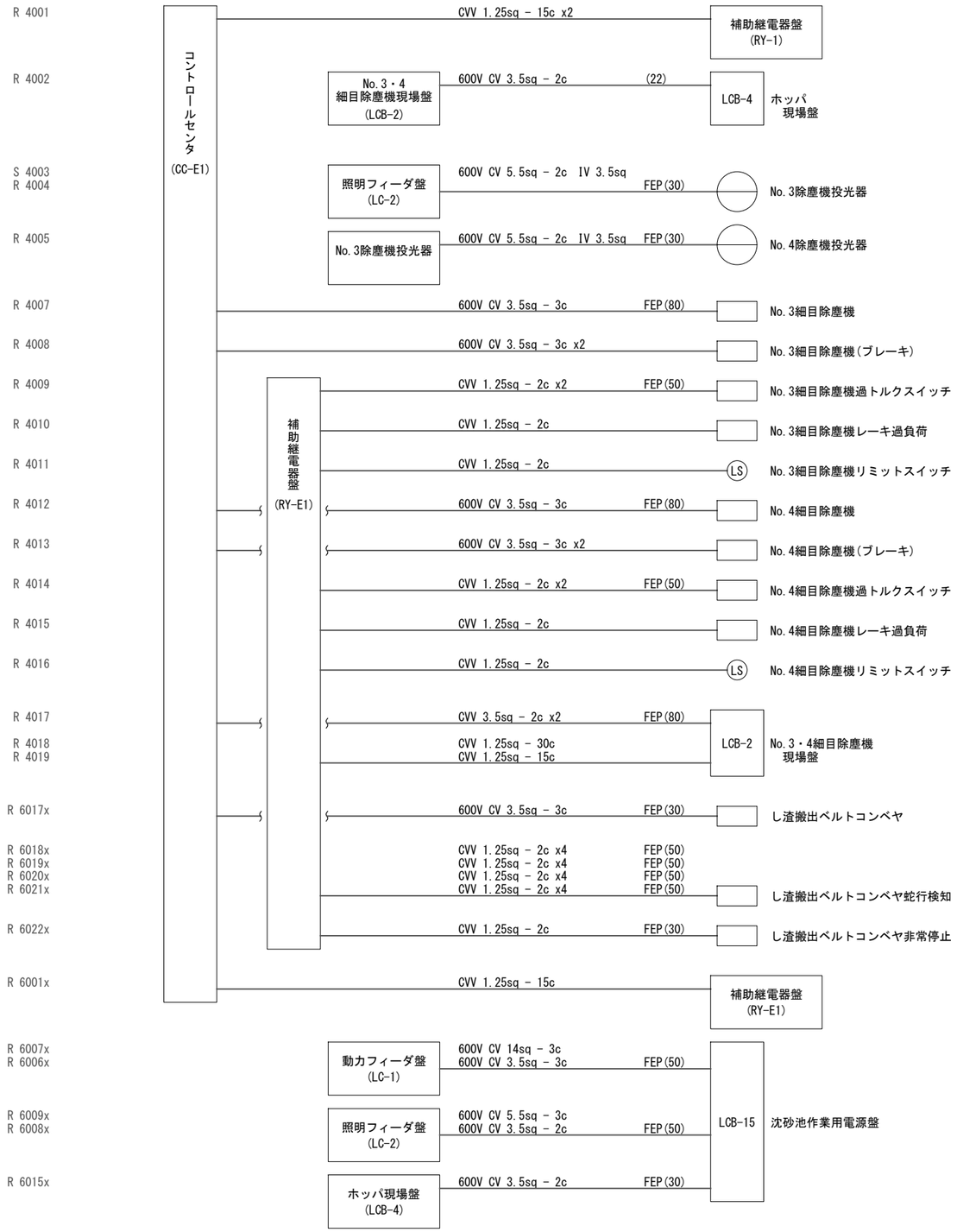

令和６年度　公共下水道事業（雨水）			
工事名	和田雨水排水ポンプ場除塵機（電気設備）更新工事（6-1）		
工事場所	三原市和田1丁目地内		
図面番号	ＰＥ－２７	縮尺	NONE
配線系統図（撤去）（第２期）			
三　　原　　市			

参　考　資　料

－和田雨水排水ポンプ場除塵機（電気設備）更新工事（6-1）－

総括情報表

変更回数	0	
適用単価地区	59 三原市	
単価適用日	00-06.05.01(0)	
諸経費体系	G 下水道電気設備	
	当世代	前世代
復興係数区分	00 補正なし	
前払金支出割合区分	00 補正無し	
週休補正区分	03 ４週８休以上	
契約保証区分	01 金銭的保証(0.04%)	

建設技能労働者や交通誘導員等の現場労働者にかかる経費として，労務費のほか各種経費（法定福利費の事業者負担額，労務管理費，安全訓練等に要する費用等）が必要であり，本積算ではこれらを現場管理費等の一部として率計上している。

≪凡例≫

Co ･･･コンクリート　As ･･･アスファルト
DT ･･･ダンプトラック　BH ･･･バックホウ
CC ･･･クローラクレーン　TC ･･･トラッククレーン
RTC･･･ラフテレーンクレーン

内　訳　表

－和田雨水排水ポンプ場除塵機（電気設備）更新工事（6-1）－

本工事費　内訳表

費目・工種・施工名称など	数量	単位	単価	金額	備考
本工事費					X1000
設備工（機器費）	1	式			Y1800G　レベル1
電気設備工	1	式			Y28001G　レベル2
電気設備工	1	式			Y280011G　レベル3
設計技術費対象	1	式			Y28001101G　レベル4
機器費	1	式			V0001　00 単第0 -0001　表
＊＊機器費＊＊					
設備工	1	式			Y1900G　レベル1
電気設備工	1	式			Y29001G　レベル2

本工事費　内訳表

費目・工種・施工名称など	数量	単位	単価	金額	備考
輸送費	1	式			Y390011G　レベル3
仮設材等(鋼矢板,H鋼,覆工板,敷鉄板等)運搬 運搬距離 365km 製品長 12m以内	1	式			S1000007　00 単第0 -0002　表
仮設材等(鋼矢板,H鋼,覆工板,敷鉄板等)運搬 運搬距離 236km 製品長 12m以内	1	式			S1000007　00 単第0 -0005　表
材料費	1	式			Y390012G　レベル3
直接材料費	1	式			Y49001201G レベル4
直接材料費	1	式			V0002　00 単第0 -0007　表
補助材料費	1	式			Y49001202G レベル4
補助材料費（率分）	1	式			SY49202G　00 電気設備 単第0 -0014　表
労務費	1	式			Y390013G　レベル3

本工事費　内訳表

費目・工種・施工名称など	数量	単位	単価	金額	備考
一般労務費	1	式			Y49001301G レベル4
一般労務費	1	式			V0003 00 単第0 -0015 表
技術労務費	1	式			Y49001302G レベル4
技術労務費	1	式			V0004 00 単第0 -0016 表
複合工費	1	式			Y390014G レベル3
盤架台	1	式			Y49001402G レベル4
盤架台	1	式			V0005 00 単第0 -0017 表
盤基礎	1	式			V0006 00 単第0 -0018 表
スイッチボックス	1	式			Y49001403G レベル4

本工事費　内訳表

費目・工種・施工名称など	数量	単位	単価	金額	備考
スイッチボックス	1	式			V0007　00 単第0 -0023　表
＊＊直接工事費＊＊					
共通仮設費率分					Z0010
計算情報…… 対象額…… 率……					対象額合計…
＊＊共通仮設費＊＊					
＊＊純工事費＊＊					
現場管理費 計算情報…… 対象額…… 率……					対象額合計…
据付（技術者）間接費 計算情報…… 対象額…… 率……					
据付（機　器）間接費 計算情報…… 対象額…… 率……					対象額合計…

本工事費　内訳表

費目・工種・施工名称など	数量	単位	単価	金額	備考
＊＊据付工事原価＊＊					
設計技術費 計算情報…… 対象額…… 率……					 対象額合計…
＊＊工事原価＊＊					
一般管理費率分額 計算情報…… 対象額…… 率……					前払補正率… 対象額合計…
契約保証費 計算情報…… 対象額…… 率……					 当初請対額 当初対象額
＊＊一般管理費計＊＊					
＊＊工事価格計＊＊					
消費税相当額 計算情報…… 対象額…… 率……					
＊＊請負工事費計＊＊					

施　工　単　価　表

－和田雨水排水ポンプ場除塵機（電気設備）更新工事（6-1）－

施工単価表

機器費　　V0001　　単第0 -0001　表

1　式　当り

名称・規格など	数量	単位	単価	金額	備考
沈砂作業用電源盤 S-LB-9	1	式			
沈砂ポンプコントロールセンタ機能増設 SP-CC-1	1	式			
沈砂ポンプ補助継電器盤機能増設 S-RY-1	1	式			
補助継電器機能増設 RY-1	1	式			
計装・監視操作卓機能増設 K-1	1	式			
コントロールセンタ機能停止措置 CC-1	1	式			
＊＊＊　単位当たり　＊＊＊	1	式			

施工単価表

仮設材等(鋼矢板,H鋼,覆工板,敷鉄板等)運搬　S1000007　単第0 -0002　表

運搬距離 365km　製品長 12m以内　1　式　当り

名称・規格など	数量	単位	単価	金額	備考
基本運賃 運搬距離 365km 製品長 12m以内 運搬質量 0.22t	1.000	式			単第0-0003　表
積込み,取卸しに要する費用	1.000	式			単第0-0004　表
＊＊＊　単位当たり　＊＊＊	1	式			
A=365　運搬距離(km) C=1　- E=0.22　運搬質量(t)			B=1　12m以内 D=1　- F=1　-		
H=1　- L=2　基地積込み,現場取卸し			J=1　-		

施工単価表

基本運賃　S1000009　単第0 -0003　表

運搬距離 365km　製品長 12m以内 運搬質量 0.22t　1　式　当り

名称・規格など	数量	単位	単価	金額	備考
基本運賃	1.000	式			※直接経費の対象外
キロ程200km超え割増	9.000	式			※直接経費の対象外
t当り基本運賃	0.220	t			
＊＊＊　単位当たり　＊＊＊	1	式			
A=1　基本運賃 C=1　12m以内			B=365　運搬距離(km) D=0.22　運搬質量(t)		

施工単価表

積込み,取卸しに要する費用　　S1000009　　単第0 -0004　表

1　式　当り

名称・規格など	数量	単位	単価	金額	備考
仮設材積込み費（基地）	0.220	t			
仮設材取卸し費（現場）	0.220	t			
＊＊＊　単位当たり　＊＊＊	1	式			
A=5　積込み,取卸しに要する費用 K=2　基地積込み,現場取卸し			D=0.22　運搬質量(t)		

施工単価表

仮設材等(鋼矢板,H鋼,覆工板,敷鉄板等)運搬　S1000007　単第0 -0005　表

運搬距離 236km　製品長 12m以内　1　式　当り

名称・規格など	数量	単位	単価	金額	備考
基本運賃 運搬距離 236km 製品長 12m以内 運搬質量 0.22t	1.000	式			単第0-0006　表
積込み,取卸しに要する費用	1.000	式			単第0-0004　表
＊＊＊　単位当たり　＊＊＊	1	式			
A=236　運搬距離(km) C=1　- E=0.22　運搬質量(t)			B=1　12m以内 D=1　- F=1　-		
H=1　- L=2　基地積込み,現場取卸し			J=1　-		

施工単価表

基本運賃　S1000009　単第0 -0006　表

運搬距離 236km　製品長 12m以内 運搬質量 0.22t　1　式　当り

名称・規格など	数量	単位	単価	金額	備考
基本運賃	1.000	式			※直接経費の対象外
キロ程200km超え割増	2.000	式			※直接経費の対象外
t当り基本運賃	0.220	t			
＊＊＊　単位当たり　＊＊＊	1	式			
A=1　基本運賃 C=1　12m以内			B=236　運搬距離(km) D=0.22　運搬質量(t)		

施工単価表

直接材料費　　V0002　　単第0 -0007　表

1　式　当り

名称・規格など	数量	単位	単価	金額	備考
低圧ケーブル	1	式			単第0-0008　表
制御ケーブル	1	式			単第0-0009　表
その他ケーブル	1	式			単第0-0010　表
ケーブルラック	1	式			単第0-0011　表
電線管類	1	式			単第0-0012　表
プルボックス	1	式			単第0-0013　表
＊＊＊　単位当たり　＊＊＊	1	式			

施工単価表

低圧ケーブル　　V00021　　単第0 -0008　表

1　式　当り

名称・規格など	数量	単位	単価	金額	備考
600V EM-CE 8sq－2c	38.2	m			
600V EM-CE 5.5sq-2c	10.5	m			
600V EM-CE 3.5sq-3c	151	m			
600V EM-CE 3.5sq-2c	86.8	m			
雑材料	1.5	%			#01
＊＊＊　単位当たり　＊＊＊	1	式			

施工単価表

制御ケーブル　V00022　単第0 -0009　表

1　式　当り

名称・規格など	数量	単位	単価	金額	備考
EM-CEE 3.5sq-2c	44.9	m			
EM-CEE 1.25sq-20c	112	m			
EM-CEE 1.25sq-15c	36.1	m			
EM-CEE 1.25sq-10c	88.4	m			
EM-CEE 1.25sq-6c	23.2	m			
EM-CEE 1.25sq-4c	80	m			
EM-CEE 1.25sq-3c	80	m			
EM-CEE 1.25sq-2c	183	m			
雑材料	1.5	%			#01
＊＊＊　単位当たり　＊＊＊	1	式			

施工単価表

その他ケーブル　　V00023　　単第0 -0010　表

1　式　当り

名称・規格など	数量	単位	単価	金額	備考
EM-IE 3.5sq	16.5	m			
雑材料	1.5	%			#01
＊＊＊　単位当たり　＊＊＊	1	式			

施工単価表

ケーブルラック　　V00025　　単第0 -0011　表

1　式　当り

名称・規格など	数量	単位	単価	金額	備考
アルミケーブルラック W600＊H60	8.72	m			
セパレーター	8.72	m			
雑材料	70	%			#01
＊＊＊　単位当たり　＊＊＊	1	式			

施工単価表

電線管類　　V00026　　単第0 -0012　表

1　式　当り

名称・規格など	数量	単位	単価	金額	備考
GP 54mm（露出）	8.58	m			
GP 36mm（露出）	7.59	m			
GP 28mm（露出）	20.2	m			
GP 22mm（露出）	29.4	m			
雑材料	75	%			#01
＊＊＊　単位当たり　＊＊＊	1	式			

施工単価表

プルボックス　　V00027　　単第0 -0013　表

1　式　当り

名称・規格など	数量	単位	単価	金額	備考
プルボックス SUS-WP 300＊300＊200	1	式			
＊＊＊　単位当たり　＊＊＊	1	式			

施工単価表

補助材料費（率分）　SY49202G　単第0 -0014　表

電気設備　1　式　当り

名称・規格など	数量	単位	単価	金額	備考
補助材料費（率分）	1.00	式			
＊＊＊　単位当たり　＊＊＊	1	式			

施工単価表

一般労務費　　V0003　　単第0 -0015　表

1　式　当り

名称・規格など	数量	単位	単価	金額	備考
電工	61	人			
＊＊＊　単位当たり　＊＊＊	1	式			

施工単価表

技術労務費　　V0004　　単第0 -0016　表

1　式　当り

名称・規格など	数量	単位	単価	金額	備考
電気通信技術者	3	人			
＊＊＊　単位当たり　＊＊＊	1	式			

施工単価表

盤架台　　V0005　　単第0 -0017　表

1　式　当り

名称・規格など	数量	単位	単価	金額	備考
鋼材加工SS	64.2	kg			
＊＊＊　単位当たり　＊＊＊	1	式			

施工単価表

盤基礎　　V0006　　単第0 -0018　表

1　　式　　当り

名称・規格など	数量	単位	単価	金額	備考
コンクリート 小型構造物 18-8-40BB 人力打設	0.06	m3			単第0-0019　表
型枠 一般型枠 小型構造物	0.84	m2			単第0-0020　表
モルタル上塗工	1.02	m2			単第0-0021　表
＊＊＊　単位当たり　＊＊＊	1	式			

施工単価表

コンクリート　SPK23040154　単第0 -0019　表

小型構造物 18-8-40BB　人力打設　1　m3　当り

機械構成比: 0.00%　労務構成比: 44.86%　材料構成比: 55.14%　市場単価構成比: 0.00%　標準単価: 29,616.00000

代表機労材規格(積算地区)	構成比	単価(積算地区)	代表機労材規格(東京地区)	単価(東京地区)	備考
普通作業員	24.24%		普通作業員		RTPC00002 RTPT00002
土木一般世話役	9.75%		土木一般世話役		RTPC00009 RTPT00009
特殊作業員	8.67%		特殊作業員		RTPC00001 RTPT00001
その他(労務)			その他(労務)		ER009
レディーミクストコンクリート指定品 呼び強度18,スランプ8,粗骨材40 W/C(60%),種別(高炉)	55.14%		生コンクリート 高炉 24-12-25(20) W/C 55%		TTPCD0010 TTPT00343
積算単価			積算単価		E9999
A=2 小型構造物 C=2 18-8-40BB H=2 現場内小運搬無し K=1 -(全ての費用)			B=3 人力打設 F=2 一般養生 J=1 -		

施工単価表

型枠　SPK23040156　単第0 -0020　表

一般型枠　小型構造物　1　m2　当り

機械構成比: 0.00%　労務構成比: 100.00%　材料構成比: 0.00%　市場単価構成比: 0.00%　標準単価: 8,042.90000

代表機労材規格(積算地区)	構成比	単価(積算地区)	代表機労材規格(東京地区)	単価(東京地区)	備考
型わく工	44.66%		型わく工		RTPC00010 RTPT00010
普通作業員	30.77%		普通作業員		RTPC00002 RTPT00002
土木一般世話役	11.53%		土木一般世話役		RTPC00009 RTPT00009
その他(労務)			その他(労務)		ER009
積算単価			積算単価		EP001
A=1　一般型枠 C=1　-(全ての費用)			B=2　小型構造物		

施工単価表

モルタル上塗工　　SG1E0044003　　単第0 -0021　表

1　m2　当り

名称・規格など	数量	単位	単価	金額	備考
左官	0.33	人			
普通作業員	0.33	人			
モルタル練 高炉	0.020	m3			単第0-0022　表
諸雑費	1	式			
＊＊＊　単位当たり　＊＊＊	1	m2			
A=20　モルタル厚(mm)			B=1　高炉		

施工単価表

モルタル練　　SPK23040155　　単第0 -0022　表

高炉　　1　m3　当り

機械構成比:　0.00%　労務構成比:　83.71%　材料構成比:　16.29%　市場単価構成比:　0.00%　標準単価：　87,605.00000

代表機労材規格(積算地区)	構成比	単価(積算地区)	代表機労材規格(東京地区)	単価(東京地区)	備考
普通作業員	56.03%		普通作業員		RTPC00002 RTPT00002
土木一般世話役	27.52%		土木一般世話役		RTPC00009 RTPT00009
その他(労務)			その他(労務)		ER009
セメント(袋) 高炉B種 25kg/袋	10.64%		セメント 高炉B 25kg袋入		TTPC00063 TTPT00063
コンクリート用砂 細目(洗い)	5.65%		砂 細目(洗い)		TTPC00066 TTPT00066
積算単価			積算単価		EP001
A=1　高炉			B=1　-(全ての費用)		

施工単価表

スイッチボックス　　V0007　　単第0 -0023　表

1　式　当り

名称・規格など	数量	単位	単価	金額	備考
除塵機コントロールボックス S-LB-3	1	式			
除塵機コントロールボックス S-LB-4	1	式			
ベルトコンベヤコントロールボックス S-LB-5	1	式			
＊＊＊　単位当たり　＊＊＊	1	式			

数　量　総　括　表

－和田雨水排水ポンプ場除塵機（電気設備）更新工事（6-1）－

目　次

1. 人工集計表---------- 1-1

[本工事]
2. 据付工集計表---------- 2-1-1
3. 試験工集計表---------- 3-1-1
4. 材料集計表---------- 4-1
5. 材料内訳表---------- 5-1-1
6. 拾い出し根拠表---------- 6-1-1
7. 複合工拾い出し表---------- 7-1-1

[移設工事]
8. 材料集計表---------- 8-1
9. 材料内訳表---------- 9-1-1
10. 拾い出し根拠表---------- 10-1-1

[再利用]
11. 材料集計表---------- 11-1
12. 材料内訳表---------- 12-1-1
13. 拾い出し根拠表---------- 13-1-1

[撤去工事]
14. 据付工集計表---------- 14-1-1
15. 材料集計表---------- 15-1
16. 材料内訳表---------- 16-1-1
17. 拾い出し根拠表---------- 17-1-1
18. 複合工拾い出し表---------- 18-1-1

機 器 数 量　　数量は機器金額入力欄の数量とします　［Bグループ］

(1)	機　器	沈砂池ﾎﾟﾝﾌﾟ ｺﾝﾄﾛｰﾙｾﾝﾀ機能増設	式	1
(2)	機　器	沈砂池ポンプ補助継電器盤機能増設	式	1
(3)	機　器	補助継電器盤機能増設	式	1
(4)	機　器	計装・監視操作盤機能増設	式	1
(5)	機　器	ｺﾝﾄﾛｰﾙｾﾝﾀ機能停止措置	式	1
(6)	機　器	沈砂池作業用電源盤	面	1

材 料 数 量　　(*) 印は工量無　　[Bグループ]

(1)	低圧ケーブル	600V EM-CE 8 sq- 2 c	m	38.2
(2)	低圧ケーブル	600V EM-CE 5.5 sq- 2 c	m	10.5
(3)	低圧ケーブル	600V EM-CE 3.5 sq- 3 c	m	151
(4)	低圧ケーブル	600V EM-CE 3.5 sq- 2 c	m	86.8
(5)	制御ケーブル	EM-CEE 3.5 sq- 2 c	m	44.9
(6)	制御ケーブル	EM-CEE 1.25 sq- 20 c	m	112
(7)	制御ケーブル	EM-CEE 1.25 sq- 15 c	m	36.1
(8)	制御ケーブル	EM-CEE 1.25 sq- 10 c	m	88.4
(9)	制御ケーブル	EM-CEE 1.25 sq- 6 c	m	23.2
(10)	制御ケーブル	EM-CEE 1.25 sq- 4 c	m	80.0
(11)	制御ケーブル	EM-CEE 1.25 sq- 3 c	m	80.0
(12)	制御ケーブル	EM-CEE 1.25 sq- 2 c	m	183
(13)	その他電線	EM-IE 3.5 sq	m	16.5
(14)	電線管類	GP 54 mm (露出)	m	8.58
(15)	電線管類	GP 36 mm (露出)	m	7.59
(16)	電線管類	GP 28 mm (露出)	m	20.2
(17)	電線管類	GP 22 mm (露出)	m	29.4
(18)	ｹｰﾌﾞﾙﾗｯｸ	ｾﾊﾟﾚｰﾀ付ｱﾙﾐｹｰﾌﾞﾙﾗｯｸ W 600	m	8.72
(19)	電線管類	プルボックス (SUS-WP)　300*300*200	個	3
(20)	複合工費盤架台	鋼材加工SS 塗装込	kg	44.3 (*)
(21)	複合工費盤架台	鋼材加工SS 塗装込(盤架台)	kg	20.0 (*)
(22)	複合工費盤基礎	無筋コンクリート 18N/mm2	m3	0.06 (*)
(23)	複合工費盤基礎	モルタル仕上げ 20mm	㎡	1.02 (*)
(24)	複合工費盤基礎	目荒らし	㎡	0.42 (*)
(25)	複合工費盤基礎	型枠	㎡	0.84 (*)

材 料 数 量　　(*) 印は工量無　　[Bグループ]

(26)	スイッチボックス	No.3除塵機コントロールボックス AL製	面	1
(27)	スイッチボックス	No.4除塵機コントロールボックス AL製	面	1
(28)	スイッチボックス	コンベア　コントロールボックス AL製	面	1
(29)	一般労務費	電　工　(据付)	人	61
(30)	技術労務費	技術者　(据付)	人	3

材 料 数 量(移設)　　(*) 印は工量無　　[Bグループ]

(1)	低圧ケーブル	600V EM-CE 5.5 sq- 2 c	m	10.5
(2)	その他電線	EM-IE 3.5 sq	m	4.62
(3)	電線管類	GP 28 mm (露出)	m	5.72

材 料 数 量(再利用)　　(*) 印は工量無　　[Bグループ]

(1)	低圧ケーブル	600V CV 5.5 sq- 2 c	m	33.1
(2)	低圧ケーブル	600V CV 3.5 sq- 2 c	m	1
(3)	制御ケーブル	EM-CEE 1.25 sq- 20 c	m	6.49
(4)	制御ケーブル	EM-CEE 1.25 sq- 15 c	m	6.49
(5)	その他電線	IV 3.5 sq	m	18.8
(6)	電線管類	FEP 30 mm (露出)	m	1

機 器 数 量(撤去)　　数量・単位は据付入力欄のものとします[Bグループ]

(1)	機　器	No.3,4除塵機現場盤	面	1
(2)	機　器	沈砂池作業用電源盤	面	1

材 料 数 量(撤去)　　(*) 印は工量無　　[Bグループ]

(1)	低圧ケーブル	600V CV 14 sq- 3 c	m	26.0
(2)	低圧ケーブル	600V CV 5.5 sq- 3 c	m	25.0
(3)	低圧ケーブル	600V CV 5.5 sq- 2 c	m	10.5
(4)	低圧ケーブル	600V CV 3.5 sq- 3 c	m	279
(5)	低圧ケーブル	600V CV 3.5 sq- 2 c	m	91.7
(6)	制御ケーブル	CVV 3.5 sq- 2 c	m	78.8
(7)	制御ケーブル	CVV 1.25 sq- 30 c	m	36.1
(8)	制御ケーブル	CVV 1.25 sq- 15 c	m	59.8
(9)	制御ケーブル	CVV 1.25 sq- 2 c	m	698
(10)	その他電線	IV 3.5 sq	m	10.5
(11)	端末処理材	600V CV 14 sq- 3 c	組	2 (*)
(12)	電線管類	FEP 80 mm (露出)	m	71.8
(13)	電線管類	FEP 50 mm (露出)	m	118
(14)	電線管類	FEP 30 mm (露出)	m	51.0
(15)	電線管類	GP 22 mm (露出)	m	25.9
(16)	電線管類	プルボックス (SUS-WP) 250*250*200	個	1

人　工　集　計　表　　[Bグループ]

集計表名称	据付・配線工							単体調整	重量(撤去重量)	試験工				
	技術者	電　工						技術者	(ｔ)	技術者	電　工			
据付工集計表(S-501)	3.31	5.9							0.060					
試験工集計表(T-501)														
材料集計表－1		5.988												
材料集計表－2		13.264												
材料集計表－3		3.793												
材料集計表－4		8.539												
材料集計表－5		3.660												
材料集計表－6		1.45												
材料集計表－7		0.50												
(移　設)材料集計表－1		0.292												
(移　設)材料集計表－2		0.686												
(再利用)材料集計表－1		0.811												
(再利用)材料集計表－2		0.011												
(撤　去)据付工集計表(S-401)		2.89												
(撤　去)材料集計表－1		3.128												
(撤　去)材料集計表－2		6.117												
(撤　去)材料集計表－4		4.433												
(撤　去)材料集計表－5		0.14												
合計	3.31	61.602							0.060					
設計数量	3	61							0.060					

和田雨水ポンプ場（2.5期）（ 1/ 1）　　据 付 工 集 計 表　　[Bグループ]

機器名称	形状	単位	数量	技術者		電工		技術者単体調整				歩掛	機器重量(t)		備考
				単位工量	工量	単位工量	工量	単位工量	工量	単位工量	工量	ページ	単位重量	重量	
沈砂池ﾎﾟﾝﾌﾟｺﾝﾄﾛｰﾙ ｾﾝﾀ機能増設	W600*H2300*D550	式	1		2.6		4.1								ｺﾝﾄﾛｰﾙｾﾝﾀ両面式 W600*H2300*D500
沈砂池ポンプ補助 継電器盤機能増設		式	1												
補助継電器盤 機能増設		式	1												
計装・監視操作盤 機能増設		式	1												
ｺﾝﾄﾛｰﾙｾﾝﾀ 機能停止措置		式	1												
沈砂池作業用電源盤	屋外ｽﾀﾝﾄﾞ形 W400*H500*D300	面	1		0.71		1.8							0.060	現場操作盤5 ｽﾀﾝﾄﾞ形 W400*H500
計（S-501）				3.31		5.9							0.060		

和田雨水ポンプ場（2.5期）（ 1/ 1）　　試 験 工 集 計 表　　[Bグループ]

機 器 名 称	形　　状	単位	数量	技術者		電　工		技術者単体調整				歩　掛	備　　考
				単位工量	工量	単位工量	工量	単位工量	工量	単位工量	工量	ページ	
沈砂池作業用電源盤		面	1		---								
計（T-501）													

材　料　集　計　表 － 1　　[Bグループ]

内訳区分	600V EM-CE				600V EM-CE				600V EM-CE				600V EM-CE				EM-CEE			
	8 sq				5.5 sq				3.5 sq				3.5 sq				3.5 sq			
	2 c				2 c				3 c				2 c				2 c			
	P&D	RACK	CP	FEP	P&D	RACK	CP	FEP	P&D	RACK	CP	FEP	P&D	RACK	CP	FEP	P&D	RACK	CP	FEP
CHK (5- 1)	21.8	11.4	1.5			5.3	4.2		83.9	44.9	8.5		40.8	33.9	4.2		40.8			
合計値　(A)	21.8	11.4	1.5			5.3	4.2		83.9	44.9	8.5		40.8	33.9	4.2		40.8			
補完率　(B)	1.1				1.1				1.1				1.1				1.1			
(C)=(A)×(B)	23.98	12.54	1.65			5.83	4.62		92.29	49.39	9.35		44.88	37.29	4.62		44.88			
設計数量 (D)=Σ(C)	38.17 ----> 38.2				10.45 ----> 10.5				151.03 ----> 151				86.79 ----> 86.8				44.88 ----> 44.9			
電工単位工量(E)=(E0)	0.018	0.027	0.023	0.020	0.016	0.025	0.021	0.018	0.016	0.025	0.021	0.018	0.013	0.020	0.017	0.015	0.014	0.021	0.018	0.016
電工量　(C)×(E)	0.431	0.338	0.037			0.145	0.097		1.476	1.234	0.196		0.583	0.745	0.078		0.628			

C- 1 / 4　　電工量小計＝ 5.988

材　料　集　計　表 － 2　　[Bグループ]

内訳区分	EM-CEE				EM-CEE				EM-CEE				EM-CEE				EM-CEE			
	1.25 sq				1.25 sq				1.25 sq				1.25 sq				1.25 sq			
	20 c				15 c				10 c				6 c				4 c			
	P&D	RACK	CP	FEP	P&D	RACK	CP	FEP	P&D	RACK	CP	FEP	P&D	RACK	CP	FEP	P&D	RACK	CP	FEP
CHK (5- 2)	59.0	31.2	11.4		32.8				41.7	30.9	7.8		17.3	0.3	3.5		34.6	33.9	4.2	
合計値　(A)	59.0	31.2	11.4		32.8				41.7	30.9	7.8		17.3	0.3	3.5		34.6	33.9	4.2	
補完率　(B)	1.1				1.1				1.1				1.1				1.1			
(C)=(A)×(B)	64.90	34.32	12.54		36.08				45.87	33.99	8.58		19.03	0.33	3.85		38.06	37.29	4.62	
設計数量 (D)=Σ(C)	111.76 ----> 112				36.08 ----> 36.1				88.44 ----> 88.4				23.21 ----> 23.2				79.97 ----> 80.0			
電工単位工量(E)=(E0)	0.050	0.075	0.063	0.056	0.043	0.064	0.054	0.048	0.029	0.044	0.037	0.033	0.020	0.030	0.025	0.022	0.015	0.022	0.019	0.017
電工量　(C)×(E)	3.245	2.574	0.790		1.551				1.330	1.495	0.317		0.380	0.009	0.096		0.570	0.820	0.087	

C- 2 / 4　　電工量小計＝ 13.264

材　料　集　計　表 － 3　　[Bグループ]

内訳区分	EM-CEE				EM-CEE				EM-IE											
	1.25 sq				1.25 sq				3.5 sq											
	3 c				2 c															
	P&D	RACK	CP	FEP	P&D	RACK	CP	FEP	P&D	RACK	CP	FEP								
CHK (5- 3)	34.6	33.9	4.2		138.4	2.4	25.6				15.0									
合計値　(A)	34.6	33.9	4.2		138.4	2.4	25.6				15.0									
補完率　(B)	1.1				1.1				1.1											
(C)=(A)×(B)	38.06	37.29	4.62		152.24	2.64	28.16				16.50									
設計数量 (D)=Σ(C)	79.97 ----> 80.0				183.04 ----> 183				16.50 ----> 16.5											
電工単位工量(E)=(E0)	0.013	0.020	0.017	0.015	0.012	0.018	0.015	0.013	0.0088	0.013	0.011	0.0099								
電工量　(C)×(E)	0.494	0.745	0.078		1.826	0.047	0.422				0.181									

C- 3 / 4　　電工量小計＝ 3.793

材　料　集　計　表 － 4　　[Bグループ]

内訳区分	GP				GP				GP				GP							
	54 mm				36 mm				28 mm				22 mm							
	露出	埋込			露出	埋込			露出	埋込			露出	埋込						
CHK (5- 3)	7.8				6.9															
CHK (5- 4)									18.4				26.7							
合計値　(A)	7.8				6.9				18.4				26.7							
補完率　(B)	1.1				1.1				1.1				1.1							
(C)=(A)×(B)	8.58				7.59				20.24				29.37							
設計数量 (D)=(C)	8.58				7.59				20.2				29.4							
電工単位工量(E)=(E0)	0.26	0.22			0.14	0.12			0.12	0.10			0.096	0.080						
電工量　(C)×(E)	2.230				1.062				2.428				2.819							

C- 4 / 4　　電工量小計＝ 8.539

材　料　集　計　表 － 5　　[Bグループ]

		ｾﾊﾟﾚｰﾀ付ｱﾙﾐｹｰﾌﾞﾙﾗｯｸ 600																		小計	累計
	1	600																			
	2																				
	3																				
	4																				
	5																				
	6																				
	7																				
内訳書番号	8																				
ZHK (5- 1)		8.3																			
合計値　(A)		8.3																			
補完率　(B)		1.05																			
(C)=(A)×(B)		8.715																			
単位工量(E)		0.42																			
工　　量(F)		3.660																	3.660		
設計数量　1200 W																					
(D)=(C)　1000 W																					
900 W																					
800 W																					
700 W																					
600 W		8.715																	8.715	8.72	
500 W																					
400 W																					
300 W																					
200 W																					
100 W																					

R- 1 / 1

材　料　集　計　表 － 6　　[Bグループ]

内訳書番号	電線管類	複合工費 盤架台	複合工費 盤架台	複合工費 盤基礎	複合工費 盤基礎	複合工費 盤基礎	複合工費 盤基礎	スイッチボックス
	プルボックス (SUS-WP)	鋼材加工SS	鋼材加工SS	無筋 コンクリート	モルタル 仕上げ	目荒らし	型枠	No.3除塵機コント ロールボックス
	300*300*200	塗装込	塗装込 (盤架台)	18N/mm2	20mm			AL製
	個	kg	kg	m3	㎡	㎡	㎡	面
ZHK (5- 1)	3	44.304	19.958	0.063	1.02	0.42	0.84	
ZHK (5- 2)								1
合計値　(A)	3	44.304	19.958	0.063	1.02	0.42	0.84	1
設計数量 (D)=(A)	3	44.3	20.0	0.06	1.02	0.42	0.84	1
電工　単位工量 (E)	0.40							0.25
工　量 (A)×(E)	1.20							0.25

Z- 1 / 2　　電工量小計=1.45

材　料　集　計　表 － 7　　[Bグループ]

内訳書番号	スイッチボックス	スイッチボックス						
	No.4除塵機コント ロールボックス	コンベア　コント ロールボックス						
	AL製	AL製						
	面	面						
ZHK (5- 2)	1	1						
合計値　(A)	1	1						
設計数量 (D)=(A)	1	1						
電工　単位工量 (E)	0.25	0.25						
工　量 (A)×(E)	0.25	0.25						

Z- 2 / 2　　電工量小計=0.50

和田雨水ポンプ場（2.5期）　　材　料　内　訳　表

	配線区間		600V EM-CE				600V EM-CE				600V EM-CE				600V EM-CE				EM-CEE			
			8 sq				5.5 sq				3.5 sq				3.5 sq				3.5 sq			
			2 c				2 c				3 c				2 c				2 c			
NO	自	至	P&D	RACK	CP	FEP	P&D	RACK	CP	FEP	P&D	RACK	CP	FEP	P&D	RACK	CP	FEP	P&D	RACK	CP	FEP
5006	SP-CC-1	S-LCB-1																	10.2x2			
5008	No.3除塵機投	No.4除塵機投						5.3	4.2													
5010	SP-CC-1	No.3自動除塵									20.4	14.7	2.1									
5011	SP-CC-1	No.3自動除塵													20.4	14.7	2.1					
5016	SP-CC-1	No.4自動除塵									20.4	19.2	2.1									
5017	SP-CC-1	No.4自動除塵													20.4	19.2	2.1					
7015	SP-CC-1	ベルトコンベ									20.4	0.3	2.8									
7010	S-LCB-1	SP-CC-1																	10.2x2			
7011	S-LCB-1	S-LB-9									11.8	10.7	1.5									
7012	S-LCB-1	S-LB-9	11.8	11.4	1.5																	
7008	S-LCB-1	LC-1									10.9											
7009	S-LCB-1	LC-2	10.0																			
(1/4)	CHK (5- 1)		21.8	11.4	1.5			5.3	4.2		83.9	44.9	8.5		40.8	33.9	4.2		40.8			

和田雨水ポンプ場（2.5期）　　材　料　内　訳　表

	配線区間		EM-CEE				EM-CEE				EM-CEE				EM-CEE				EM-CEE			
			1.25 sq				1.25 sq				1.25 sq				1.25 sq				1.25 sq			
			20 c				15 c				10 c				6 c				4 c			
NO	自	至	P&D	RACK	CP	FEP	P&D	RACK	CP	FEP	P&D	RACK	CP	FEP	P&D	RACK	CP	FEP	P&D	RACK	CP	FEP
5003	SP-RY-1	SP-CC-1					3.1x2															
5004	SP-RY-1	S-LCB-1					7.1															
5005	SP-RY-1	S-LCB-1									7.1											
5013	SP-RY-1	No.3自動除塵																	17.3	14.7	2.1	
5014	SP-RY-1	S-LB-3	17.3	15.3	3.9																	
5015	SP-RY-1	S-LB-3									17.3	15.3	3.9									
5019	SP-RY-1	No.4自動除塵																	17.3	19.2	2.1	
5020	SP-RY-1	S-LB-4	17.3	15.6	3.9																	
7005	SP-RY-1	S-LCB-1	7.1																			
5021	SP-RY-1	S-LB-4									17.3	15.6	3.9									
7006	SP-RY-1	S-LCB-1					7.1															
7020	SP-RY-1	ベルトコンベ													17.3	0.3	3.5					
7021	SP-RY-1	S-LB-5	17.3	0.3	3.6																	
7004	SP-RY-1	SP-CC-1					3.1x4															
(2/4)	CHK (5- 2)		59.0	31.2	11.4		32.8				41.7	30.9	7.8		17.3	0.3	3.5		34.6	33.9	4.2	

和田雨水ポンプ場（2.5期）　　材　料　内　訳　表

	配線区間		EM-CEE				EM-CEE				EM-IE				GP				GP			
			1.25 sq				1.25 sq				3.5 sq				54 mm				36 mm			
			3 c				2 c															
NO	自	至	P&D	RACK	CP	FEP	P&D	RACK	CP	FEP	P&D	RACK	CP	FEP	露出	埋込			露出	埋込		
5008	No.3除塵機投	No.4除塵機投											4.2									
5010	SP-CC-1	No.3自動除塵											2.1									
5011	SP-CC-1	No.3自動除塵											2.1									
5012	SP-RY-1	No.3自動除塵	17.3	14.7	2.1																	
5014	SP-RY-1	S-LB-3													3.9							
5016	SP-CC-1	No.4自動除塵											2.1									
5017	SP-CC-1	No.4自動除塵											2.1									
5018	SP-RY-1	No.4自動除塵	17.3	19.2	2.1																	
5020	SP-RY-1	S-LB-4													3.9							
7015	SP-CC-1	ベルトコンベ											1.6									
7016	SP-RY-1	ベルトコンベ					17.3x2	0.3x2	3.4x2													
7017	SP-RY-1	ベルトコンベ					17.3x2	0.3x2	4.4x2													
7018	SP-RY-1	ベルトコンベ					17.3x2	0.3x2	2.0x2													
7019	SP-RY-1	ベルトコンベ					17.3x2	0.3x2	3.0x2													
7021	SP-RY-1	S-LB-5																	3.6			
7011	S-LCB-1	S-LB-9											0.8						3.3			
(3/4)	CHK (5- 3)		34.6	33.9	4.2		138.4	2.4	25.6				15.0		7.8				6.9			

和田雨水ポンプ場（2.5期）　　材　料　内　訳　表

	配線区間		GP				GP															
			28 mm				22 mm															
NO	自	至	露出	埋込			露出	埋込														
5008	No.3除塵機投	No.4除塵機投	5.2																			
5010	SP-CC-1	No.3自動除塵	2.6																			
5011	SP-CC-1	No.3自動除塵	2.6																			
5012	SP-RY-1	No.3自動除塵					2.6															
5013	SP-RY-1	No.3自動除塵					2.6															
5016	SP-CC-1	No.4自動除塵	2.6																			
5017	SP-CC-1	No.4自動除塵	2.6																			
5018	SP-RY-1	No.4自動除塵					2.6															
5019	SP-RY-1	No.4自動除塵					2.6															
7015	SP-CC-1	ベルトコンベ	2.8																			
7016	SP-RY-1	ベルトコンベ					3.4															
7017	SP-RY-1	ベルトコンベ					4.4															
7018	SP-RY-1	ベルトコンベ					2.0															
7019	SP-RY-1	ベルトコンベ					3.0															
7020	SP-RY-1	ベルトコンベ					3.5															
(4/4)	CHK (5- 4)		18.4				26.7															

和田雨水ポンプ場（2.5期）　　材　料　内　訳　表

NO	区分	ｹｰﾌﾞﾙﾗｯｸ	電線管類	複合工費 盤架台	同　左	複合工費 盤基礎	同　左	同　左	同　左
		ｾﾊﾟﾚｰﾀ付 ｱﾙﾐｹｰﾌﾞﾙﾗｯｸ	プルボックス (SUS-WP)	鋼材加工SS	鋼材加工SS	無筋 コンクリート	モルタル 仕上げ	目荒らし	型枠
		600	300*300*200	塗装込	塗装込 (盤架台)	18N/mm2	20mm		
		m	個	kg	kg	m3	㎡	㎡	㎡
4	複合工2-2号		3						
5	複合工2-2号	8.3							
6	複合工2-3号			44.304					
7	複合工2-4号				19.958				
8	複合工2-R5号					0.063	1.02	0.42	0.84
	(1/2)　　ZHK (5- 1)	8.3	3	44.304	19.958	0.063	1.02	0.42	0.84

和田雨水ポンプ場（2.5期）　　材　料　内　訳　表

NO	区分	スイッチボックス	スイッチボックス	スイッチボックス					
		No.3除塵機コントロールボックス	No.4除塵機コントロールボックス	コンベア　コントロールボックス					
		AL製	AL製	AL製					
		面	面	面					
1	複合工2-1号	1							
2	複合工2-1号		1						
3	複合工2-1号			1					
	(2/2)　　ZHK (5- 2)	1	1	1					

Ｎｏ	自	至	種別・サイズ・本数	経路	合計	計　　算
5003	SP-RY-1	SP-CC-1	EM-CEE 1.25 sq - 15 c x 2	P&D	3.1	0.1 + 3.0
	沈砂池ポンプ	沈砂池ポンプ				
	補助継電器盤	コントロール				
		センタ				
5004	SP-RY-1	S-LCB-1	EM-CEE 1.25 sq - 15 c	P&D	7.1	1.1 + 5.2 + 0.8
	沈砂池ポンプ	除塵機設備統				
	補助継電器盤	括操作盤				
5005	SP-RY-1	S-LCB-1	EM-CEE 1.25 sq - 10 c	P&D	7.1	1.1 + 5.2 + 0.8
	沈砂池ポンプ	除塵機設備統				
	補助継電器盤	括操作盤				
5006	SP-CC-1	S-LCB-1	EM-CEE 3.5 sq - 2 c x 2	P&D	10.2	3.0 + 0.1 + 1.1 + 5.2 + 0.8
	沈砂池ポンプ	除塵機設備統				
	コントロール	括操作盤				
	センタ					
5008			600V EM-CE 5.5 sq - 2 c	RACK	5.3	0.4 + 0.6 + 0.3 + 3.6 + 0.4
	No.3除塵機投	No.4除塵機投		CP	4.2	2.1 + 2.1
	光器	光器	EM-IE 3.5 sq	CP	4.2	2.1 + 2.1
			GP 28 mm	露出	5.2	(0.5)+ 2.1 + 2.1 + (0.5)
5010	SP-CC-1		600V EM-CE 3.5 sq - 3 c	P&D	20.4	3.0 + 0.1 + 1.1 + 5.2 + 0.7 + (2.4)+ 1.4 + 1.7 + (4.8)
	沈砂池ポンプ	No.3自動除塵		RACK	14.7	0.5 + 1.6 + 0.3 + 2.9 + 0.6 + 0.3 + 3.6 + 4.5 + 0.4
	コントロール	機		CP	2.1	2.1
	センタ		EM-IE 3.5 sq	CP	2.1	2.1
			GP 28 mm	露出	2.6	2.1 + (0.5)
5011	SP-CC-1		600V EM-CE 3.5 sq - 2 c	P&D	20.4	3.0 + 0.1 + 1.1 + 5.2 + 0.7 + (2.4)+ 1.4 + 1.7 + (4.8)
	沈砂池ポンプ	No.3自動除塵		RACK	14.7	0.5 + 1.6 + 0.3 + 2.9 + 0.6 + 0.3 + 3.6 + 4.5 + 0.4
	コントロール	機（ブレーキ		CP	2.1	2.1
	センタ	）	EM-IE 3.5 sq	CP	2.1	2.1
			GP 28 mm	露出	2.6	2.1 + (0.5)
5012	SP-RY-1		EM-CEE 1.25 sq - 3 c	P&D	17.3	1.1 + 5.2 + 0.7 + (2.4)+ 1.4 + 1.7 + (4.8)
	沈砂池ポンプ	No.3自動除塵		RACK	14.7	0.5 + 1.6 + 0.3 + 2.9 + 0.6 + 0.3 + 3.6 + 4.5 + 0.4
	補助継電器盤	機トルクスイ		CP	2.1	2.1
		ッチ				
			GP 22 mm	露出	2.6	2.1 + (0.5)
5013	SP-RY-1		EM-CEE 1.25 sq - 4 c	P&D	17.3	1.1 + 5.2 + 0.7 + (2.4)+ 1.4 + 1.7 + (4.8)
	沈砂池ポンプ	No.3自動除塵		RACK	14.7	0.5 + 1.6 + 0.3 + 2.9 + 0.6 + 0.3 + 3.6 + 4.5 + 0.4
	補助継電器盤	機リミットス		CP	2.1	2.1
		イッチ				
			GP 22 mm	露出	2.6	2.1 + (0.5)
5014	SP-RY-1	S-LB-3	EM-CEE 1.25 sq - 20 c	P&D	17.3	1.1 + 5.2 + 0.7 + (2.4)+ 1.4 + 1.7 + (4.8)
	沈砂池ポンプ	No.3自動除塵		RACK	15.3	0.5 + 1.6 + 0.3 + 2.9 + 0.6 + 0.3 + 3.6 + 4.5 + 0.6 + 0.4
	補助継電器盤	機コントロー		CP	3.9	3.9
		ルボックス				
			GP 54 mm	露出	3.9	3.9

Ｎｏ	自	至	種別・サイズ・本数	経路	合計	計　　算
5015	SP-RY-1	S-LB-3	EM-CEE 1.25 sq - 10 c	P&D	17.3	1.1 + 5.2 + 0.7 + (2.4)+ 1.4 + 1.7 + (4.8)
	沈砂池ポンプ	No.3自動除塵		RACK	15.3	0.5 + 1.6 + 0.3 + 2.9 + 0.6 + 0.3 + 3.6 + 4.5 + 0.6 + 0.4
	補助継電器盤	機コントロー		CP	3.9	3.9
		ルボックス				
5016	SP-CC-1		600V EM-CE 3.5 sq - 3 c	P&D	20.4	3.0 + 0.1 + 1.1 + 5.2 + 0.7 + (2.4)+ 1.4 + 1.7 + (4.8)
	沈砂池ポンプ	No.4自動除塵		RACK	19.2	0.5 + 1.6 + 0.3 + 2.9 + 0.6 + 0.3 + 3.6 + 4.5 + 0.6 + 0.3 + 3.6 + 0.4
	コントロール	機		CP	2.1	2.1
	センタ		EM-IE 3.5 sq	CP	2.1	2.1
			GP 28 mm	露出	2.6	2.1 + (0.5)
5017	SP-CC-1		600V EM-CE 3.5 sq - 2 c	P&D	20.4	3.0 + 0.1 + 1.1 + 5.2 + 0.7 + (2.4)+ 1.4 + 1.7 + (4.8)
	沈砂池ポンプ	No.4自動除塵		RACK	19.2	0.5 + 1.6 + 0.3 + 2.9 + 0.6 + 0.3 + 3.6 + 4.5 + 0.6 + 0.3 + 3.6 + 0.4
	コントロール	機（ブレーキ		CP	2.1	2.1
	センタ	）	EM-IE 3.5 sq	CP	2.1	2.1
			GP 28 mm	露出	2.6	2.1 + (0.5)
5018	SP-RY-1		EM-CEE 1.25 sq - 3 c	P&D	17.3	1.1 + 5.2 + 0.7 + (2.4)+ 1.4 + 1.7 + (4.8)
	沈砂池ポンプ	No.4自動除塵		RACK	19.2	0.5 + 1.6 + 0.3 + 2.9 + 0.6 + 0.3 + 3.6 + 4.5 + 0.6 + 0.3 + 3.6 + 0.4
	補助継電器盤	機トルクスイ		CP	2.1	2.1
		ッチ				
			GP 22 mm	露出	2.6	2.1 + (0.5)
5019	SP-RY-1		EM-CEE 1.25 sq - 4 c	P&D	17.3	1.1 + 5.2 + 0.7 + (2.4)+ 1.4 + 1.7 + (4.8)
	沈砂池ポンプ	No.4自動除塵		RACK	19.2	0.5 + 1.6 + 0.3 + 2.9 + 0.6 + 0.3 + 3.6 + 4.5 + 0.6 + 0.3 + 3.6 + 0.4
	補助継電器盤	機リミットス		CP	2.1	2.1
		イッチ				
			GP 22 mm	露出	2.6	2.1 + (0.5)
5020	SP-RY-1	S-LB-4	EM-CEE 1.25 sq - 20 c	P&D	17.3	1.1 + 5.2 + 0.7 + (2.4)+ 1.4 + 1.7 + (4.8)
	沈砂池ポンプ	No.4自動除塵		RACK	15.6	0.5 + 1.6 + 0.3 + 2.9 + 0.6 + 0.3 + 3.6 + 4.5 + 0.6 + 0.3 + 0.4
	補助継電器盤	機コントロー		CP	3.9	3.9
		ルボックス				
			GP 54 mm	露出	3.9	3.9
7005	SP-RY-1	S-LCB-1	EM-CEE 1.25 sq - 20 c	P&D	7.1	1.1 + 5.2 + 0.8
	沈砂池ポンプ	除塵機設備統				
	補助継電器盤	括操作盤				
5021	SP-RY-1	S-LB-4	EM-CEE 1.25 sq - 10 c	P&D	17.3	1.1 + 5.2 + 0.7 + (2.4)+ 1.4 + 1.7 + (4.8)
	沈砂池ポンプ	No.4自動除塵		RACK	15.6	0.5 + 1.6 + 0.3 + 2.9 + 0.6 + 0.3 + 3.6 + 4.5 + 0.6 + 0.3 + 0.4
	補助継電器盤	機コントロー		CP	3.9	3.9
		ルボックス				
7006	SP-RY-1	S-LCB-1	EM-CEE 1.25 sq - 15 c	P&D	7.1	1.1 + 5.2 + 0.8
	沈砂池ポンプ	除塵機設備統				
	補助継電器盤	括操作盤				

Ｎｏ	自	至	種別・サイズ・本数	経路	合計	計　　算
7015	SP-CC-1 沈砂池ポンプ コントロール センタ	ベルトコンベヤ	600V EM-CE 3.5 sq - 3 c	P&D	20.4	3.0 + 0.1 + 1.1 + 5.2 + 0.7 + (2.4)+ 1.4 + 1.7 + (4.8)
				RACK	0.3	0.3
				CP	2.8	(1.2)+ 0.5 + 0.3 + 0.8
			EM-IE 3.5 sq	CP	1.6	0.5 + 0.3 + 0.8
			GP 28 mm	露出	2.8	(1.2)+ 0.5 + 0.3 + 0.8
7016	SP-RY-1 沈砂池ポンプ 補助継電器盤	ベルトコンベヤ非常停止	EM-CEE 1.25 sq - 2 c x 2	P&D	17.3	1.1 + 5.2 + 0.7 + (2.4)+ 1.4 + 1.7 + (4.8)
				RACK	0.3	0.3
				CP	3.4	(1.2)+ 0.5 + 0.3 + 1.4
			GP 22 mm	露出	3.4	(1.2)+ 0.5 + 0.3 + 1.4
7017	SP-RY-1 沈砂池ポンプ 補助継電器盤	ベルトコンベヤ非常停止	EM-CEE 1.25 sq - 2 c x 2	P&D	17.3	1.1 + 5.2 + 0.7 + (2.4)+ 1.4 + 1.7 + (4.8)
				RACK	0.3	0.3
				CP	4.4	(1.2)+ 0.5 + 0.3 + 1.4 + 1.0
			GP 22 mm	露出	4.4	(1.2)+ 0.5 + 0.3 + 1.4 + 1.0
7018	SP-RY-1 沈砂池ポンプ 補助継電器盤	ベルトコンベヤ蛇行検知	EM-CEE 1.25 sq - 2 c x 2	P&D	17.3	1.1 + 5.2 + 0.7 + (2.4)+ 1.4 + 1.7 + (4.8)
				RACK	0.3	0.3
				CP	2.0	(1.2)+ 0.5 + 0.3
			GP 22 mm	露出	2.0	(1.2)+ 0.5 + 0.3
7019	SP-RY-1 沈砂池ポンプ 補助継電器盤	ベルトコンベヤ蛇行検知	EM-CEE 1.25 sq - 2 c x 2	P&D	17.3	1.1 + 5.2 + 0.7 + (2.4)+ 1.4 + 1.7 + (4.8)
				RACK	0.3	0.3
				CP	3.0	(1.2)+ 0.5 + 0.3 + 1.0
			GP 22 mm	露出	3.0	(1.2)+ 0.5 + 0.3 + 1.0
7020	SP-RY-1 沈砂池ポンプ 補助継電器盤	ベルトコンベヤ洗浄水弁	EM-CEE 1.25 sq - 6 c	P&D	17.3	1.1 + 5.2 + 0.7 + (2.4)+ 1.4 + 1.7 + (4.8)
				RACK	0.3	0.3
				CP	3.5	(1.9)+ 0.5 + 0.3 + 0.8
			GP 22 mm	露出	3.5	(1.9)+ 0.5 + 0.3 + 0.8
7021	SP-RY-1 沈砂池ポンプ 補助継電器盤	S-LB-5 コンベヤコントロールボックス	EM-CEE 1.25 sq - 20 c	P&D	17.3	1.1 + 5.2 + 0.7 + (2.4)+ 1.4 + 1.7 + (4.8)
				RACK	0.3	0.3
				CP	3.6	(1.9)+ 0.9 + 0.8
			GP 36 mm	露出	3.6	(1.9)+ 0.9 + 0.8
7004	SP-RY-1 沈砂池ポンプ 補助継電器盤	SP-CC-1 沈砂池ポンプ コントロール センタ	EM-CEE 1.25 sq - 15 c x 4	P&D	3.1	0.1 + 3.0
7010	S-LCB-1 除塵機設備統括操作盤	SP-CC-1 沈砂池ポンプ コントロール センタ	EM-CEE 3.5 sq - 2 c x 2	P&D	10.2	0.8 + 5.2 + 1.1 + 0.1 + 3.0

Ｎｏ	自	至	種別・サイズ・本数	経路	合計	計　　算
7011	S-LCB-1 除塵機設備統 括操作盤	S-LB-9 沈砂池作業用 電源盤	600V EM-CE 3.5 sq - 3 c	P&D	11.8	0.8 + 0.7 + (2.4)+ 1.4 + 1.7 + (4.8)
				RACK	10.7	0.3 + 0.5 + 1.6 + 0.3 + 2.9 + 0.6 + 0.3 + 3.6 + 0.6
				CP	1.5	0.8 + 0.5 + 0.2
			EM-IE 3.5 sq	CP	0.8	0.8
			GP 36 mm	露出	3.3	(2.5)+ 0.8
7012	S-LCB-1 除塵機設備統 括操作盤	S-LB-9 沈砂池作業用 電源盤	600V EM-CE 8 sq - 2 c	P&D	11.8	0.8 + 0.7 + (2.4)+ 1.4 + 1.7 + (4.8)
				RACK	11.4	0.3 + 0.5 + 1.6 + 0.3 + 2.9 + 0.6 + 0.3 + 3.6 + 0.6 + 0.5 + 0.2
				CP	1.5	0.8 + 0.5 + 0.2
7008	S-LCB-1 除塵機設備統 括操作盤	LC-1 動力フィーダ 盤	600V EM-CE 3.5 sq - 3 c	P&D	10.9	0.8 + 5.2 + 0.7 + 2.0 + 1.3 + 0.9
7009	S-LCB-1 除塵機設備統 括操作盤	LC-2 照明フィーダ 盤	600V EM-CE 8 sq - 2 c	P&D	10.0	0.8 + 5.2 + 0.7 + 2.0 + 1.3

和田雨水ポンプ場（2.5期）（ 1/ 1）　　配　線　表　　[Bグループ]

配線番号	自 記号	自 名称	至 記号	至 名称	配線仕様 種別、サイズ、芯数、本数	端末 屋外	端末 屋内	接地線 種別 サイズ	電線管 種別サイズ本数	備考
5003	SP-RY-1	沈砂池ポンプ補助継電器盤	SP-CC-1	沈砂池ポンプコントロールセンタ	EM-CEE 1.25 sq - 15 c x 2					
5004	〃	〃	S-LCB-1	除塵機設備統括操作盤	EM-CEE 1.25 sq - 15 c					
5005	〃	〃	〃	〃	EM-CEE 1.25 sq - 10 c					
5006	SP-CC-1	沈砂池ポンプコントロールセンタ	〃	〃	EM-CEE 3.5 sq - 2 c x 2					
5008		No.3除塵機投光器		No.4除塵機投光器	600V EM-CE 5.5 sq - 2 c			EM-IE 3.5 sq	GP 28 mm	
5010	SP-CC-1	沈砂池ポンプコントロールセンタ		No.3自動除塵機	600V EM-CE 3.5 sq - 3 c			EM-IE 3.5 sq	GP 28 mm	
5011	〃	〃		No.3自動除塵機（ブレーキ）	600V EM-CE 3.5 sq - 2 c			EM-IE 3.5 sq	GP 28 mm	
5012	SP-RY-1	沈砂池ポンプ補助継電器盤		No.3自動除塵機トルクスイッチ	EM-CEE 1.25 sq - 3 c				GP 22 mm	
5013	〃	〃		No.3自動除塵機リミットスイッチ	EM-CEE 1.25 sq - 4 c				GP 22 mm	
5014	〃	〃	S-LB-3	No.3自動除塵機コントロールボックス	EM-CEE 1.25 sq - 20 c				GP 54 mm	
5015	〃	〃	〃	〃	EM-CEE 1.25 sq - 10 c					
5016	SP-CC-1	沈砂池ポンプコントロールセンタ		No.4自動除塵機	600V EM-CE 3.5 sq - 3 c			EM-IE 3.5 sq	GP 28 mm	
5017	〃	〃		No.4自動除塵機（ブレーキ）	600V EM-CE 3.5 sq - 2 c			EM-IE 3.5 sq	GP 28 mm	
5018	SP-RY-1	沈砂池ポンプ補助継電器盤		No.4自動除塵機トルクスイッチ	EM-CEE 1.25 sq - 3 c				GP 22 mm	
5019	〃	〃		No.4自動除塵機リミットスイッチ	EM-CEE 1.25 sq - 4 c				GP 22 mm	
5020	〃	〃	S-LB-4	No.4自動除塵機コントロールボックス	EM-CEE 1.25 sq - 20 c				GP 54 mm	
7005	〃	〃	S-LCB-1	除塵機設備統括操作盤	EM-CEE 1.25 sq - 20 c					
5021	〃	〃	S-LB-4	No.4自動除塵機コントロールボックス	EM-CEE 1.25 sq - 10 c					
7006	〃	〃	S-LCB-1	除塵機設備統括操作盤	EM-CEE 1.25 sq - 15 c					
7015	SP-CC-1	沈砂池ポンプコントロールセンタ		ベルトコンベヤ	600V EM-CE 3.5 sq - 3 c			EM-IE 3.5 sq	GP 28 mm	
7016	SP-RY-1	沈砂池ポンプ補助継電器盤		ベルトコンベヤ非常停止	EM-CEE 1.25 sq - 2 c x 2				GP 22 mm	
7017	〃	〃		〃	EM-CEE 1.25 sq - 2 c x 2				GP 22 mm	
7018	〃	〃		ベルトコンベヤ蛇行検知	EM-CEE 1.25 sq - 2 c x 2				GP 22 mm	
7019	〃	〃		〃	EM-CEE 1.25 sq - 2 c x 2				GP 22 mm	
7020	〃	〃		ベルトコンベヤ洗浄水弁	EM-CEE 1.25 sq - 6 c				GP 22 mm	
7021	〃	〃	S-LB-5	コンベヤコントロールボックス	EM-CEE 1.25 sq - 20 c				GP 36 mm	
7004	〃	〃	SP-CC-1	沈砂池ポンプコントロールセンタ	EM-CEE 1.25 sq - 15 c x 4					
7010	S-LCB-1	除塵機設備統括操作盤	〃	〃	EM-CEE 3.5 sq - 2 c x 2					
7011	〃	〃	S-LB-9	沈砂池作業用電源盤	600V EM-CE 3.5 sq - 3 c			EM-IE 3.5 sq	GP 36 mm	
7012	〃	〃	〃	〃	600V EM-CE 8 sq - 2 c					
7008	〃	〃	LC-1	動力フィーダ盤	600V EM-CE 3.5 sq - 3 c					
7009	〃	〃	LC-2	照明フィーダ盤	600V EM-CE 8 sq - 2 c					

(移　設) 材　　料　　集　　計　　表 － 1　　[Bグループ]

内訳区分	600V EM-CE				EM-IE															
	5.5 sq				3.5 sq															
	2 c																			
	P&D	RACK	CP	FEP	P&D	RACK	CP	FEP												
CMK (5- 1)		5.3	4.2				4.2													
合計値　(A)		5.3	4.2				4.2													
補完率　(B)	1.1				1.1															
(C)=(A)×(B)		5.83	4.62				4.62													
移設数量 (D)=Σ(C)	10.45 ----> 10.5				4.62															
電工単位工量(E)=(E0)×K	0.016	0.025	0.021	0.018	0.0088	0.013	0.011	0.0099												
電工量　(C)×(E)		0.145	0.097				0.050													

C- 1 / 2 (K= 1.0)　　電工量小計＝ 0.292

(移　設) 材　　料　　集　　計　　表 － 2　　[Bグループ]

内訳区分	GP																			
	28 mm																			
	露出	埋込																		
CMK (5- 1)	5.2																			
合計値　(A)	5.2																			
補完率　(B)	1.1																			
(C)=(A)×(B)	5.72																			
移設数量 (D)=(C)	5.72																			
電工単位工量(E)=(E0)×K	0.12	0.10																		
電工量　(C)×(E)	0.686																			

C- 2 / 2 (K= 1.0)　　電工量小計＝ 0.686

和田雨水ポンプ場（2.5期）　　（移　設）材　料　内　訳　表

			600V EM-CE				EM-IE				GP											
			5.5 sq				3.5 sq				28 mm											
	配線区間		2 c																			
NO	自	至	P&D	RACK	CP	FEP	P&D	RACK	CP	FEP	露出	埋込										
M 5007	No.2除塵機投	No.3除塵機投		5.3	4.2				4.2		5.2											
(1/1)	CMK (5- 1)			5.3	4.2				4.2		5.2											

和田雨水ポンプ場（2.5期）（ 1/ 1）　　拾い出し根拠表　　[Bグループ]

Ｎｏ	自	至	種別・サイズ・本数	経路	合計	計　　算
M 5007	No.2除塵機投光器	No.3除塵機投光器	600V EM-CE 5.5 sq － 2 c	RACK	5.3	0.4 + 4.5 + 0.4
				CP	4.2	2.1 + 2.1
			EM-IE 3.5 sq	CP	4.2	2.1 + 2.1
			GP 28 mm	露出	5.2	(0.5)+ 2.1 + 2.1 + (0.5)

和田雨水ポンプ場（2.5期）（ 1/ 1）　　配　線　表　　[Bグループ]

配線番号	自		至		配線仕様	端末		接地線	電線管	備考
	記号	名称	記号	名称	種別、サイズ、芯数、本数	屋外	屋内	種別　サイズ	種別サイズ本数	
M 5007		No.2除塵機投光器		No.3除塵機投光器	600V EM-CE　5.5 sq　－　2 c			EM-IE　3.5 sq	GP　28 mm	

（再利用）材　料　集　計　表 － 1　　[Bグループ]

内訳区分	600V CV				600V CV				EM-CEE				EM-CEE				IV			
	5.5 sq				3.5 sq				1.25 sq				1.25 sq				3.5 sq			
	2 c				2 c				20 c				15 c							
	P&D	RACK	CP	FEP	P&D	RACK	CP	FEP	P&D	RACK	CP	FEP	P&D	RACK	CP	FEP	P&D	RACK	CP	FEP
CSK (4- 1)	13.0			17.1															17.1	
CSK (5- 1)								0.7	5.9				5.9							
合計値　(A)	13.0			17.1				0.7	5.9				5.9						17.1	
補完率　(B)	1.1				1.1				1.1				1.1				1.1			
(C)=(A)×(B)	14.30			18.81				0.77	6.49				6.49						18.81	
撤去数量 (D)=Σ(C)	33.11 ----> 33.1				0.77 ----> 1				6.49				6.49				18.81 ----> 18.8			
電工単位工量(E)=(E0)×K	0.0096	0.015	0.012	0.010	0.0078	0.012	0.010	0.0090	0.030	0.045	0.037	0.033	0.025	0.038	0.032	0.028	0.0052	0.0078	0.0066	0.0059
電工量　(C)×(E)	0.137			0.188				0.006	0.194				0.162						0.124	

C- 1 / 2 (K= 0.6)　　電工量小計＝ 0.811

（再利用）材　料　集　計　表 － 2　　[Bグループ]

内訳区分	FEP																			
	30 mm																			
	露出	埋込																		
CSK (5- 1)	0.7																			
合計値　(A)	0.7																			
補完率　(B)	1.1																			
(C)=(A)×(B)	0.77																			
撤去数量 (D)=(C)	1																			
電工単位工量(E)=(E0)×K	0.015	0.015																		
電工量　(C)×(E)	0.011																			

C- 2 / 2 (K= 0.6)　　電工量小計＝ 0.011

和田雨水ポンプ場（2.5期）（撤去）　　（再利用）材　料　内　訳　表

			600V CV				IV															
			5.5 sq				3.5 sq															
	配線区間		2 c																			
NO	自	至	P&D	RACK	CP	FEP	P&D	RACK	CP	FEP												
S 4003	LC-2	No.3除塵機投	13.0			17.1			17.1													
(1/1)	CSK (4- 1)		13.0			17.1			17.1													

和田雨水ポンプ場（2.5期）　　（再利用）材　料　内　訳　表

			600V CV				EM-CEE				EM-CEE				FEP							
			3.5 sq				1.25 sq				1.25 sq				30 mm							
	配線区間		2 c				20 c				15 c											
NO	自	至	P&D	RACK	CP	FEP	P&D	RACK	CP	FEP	P&D	RACK	CP	FEP	露出	埋込						
S 5001	SP-RY-1	RY-1					5.9															
S 5002	SP-RY-1	RY-1									5.9											
S 5090	S-LB-9	引き戻し点K				0.7									0.7							
(1/1)	CSK (5- 1)					0.7	5.9				5.9				0.7							

和田雨水ポンプ場（2.5期）（撤去）（ 1/ 1）　　拾い出し根拠表　　[Bグループ]

Ｎｏ	自	至	種別・サイズ・本数	経路	合計	計　　算
S 4003	LC-2 照明フィーダ 盤	No.3除塵機投 光器	600V CV　5.5 sq　－　2 c	P&D	13.0	1.3 + 2.0 + 0.7 + 5.2 + 0.7 + 1.4 + 1.7
				FEP	17.1	0.2 + 1.0 + 9.2 + 3.7 + 3.0
			IV　3.5 sq	CP	17.1	0.2 + 1.0 + 9.2 + 3.7 + 3.0

和田雨水ポンプ場（2.5期）（ 1/ 1）　　拾い出し根拠表　　［Bグループ］

Ｎｏ	自	至	種別・サイズ・本数	経路	合計	計　　算
S 5001	SP-RY-1	RY-1	EM-CEE 1.25 sq － 20 c	P&D	5.9	1.1 + 0.7 + 2.0 + 1.8 + 0.3
	沈砂池ポンプ	補助継電器盤				
	補助継電器盤					
S 5002	SP-RY-1	RY-1	EM-CEE 1.25 sq － 15 c	P&D	5.9	1.1 + 0.7 + 2.0 + 1.8 + 0.3
	沈砂池ポンプ	補助継電器盤				
	補助継電器盤					
S 5090	S-LB-9		600V CV 3.5 sq － 2 c	FEP	0.7	0.2 + 0.5
	沈砂池作業用	引き戻し点K	EM-IE 3.5 sq			
	電源盤		FEP 30 mm	露出	0.7	0.2 + 0.5

和田雨水ポンプ場（2.5期）（撤去）（ 1/ 1）　　配　線　表　　[Bグループ]

配線番号	自		至		配線仕様	端末		接地線	電線管	備考
	記号	名称	記号	名称	種別、サイズ、芯数、本数	屋外	屋内	種別　サイズ	種別サイズ本数	
S 4003	LC-2	照明フィーダ盤		No.3除塵機投光器	600V CV　5.5 sq　－　2 c			IV　3.5 sq		

和田雨水ポンプ場（2.5期）（ 1/ 1）　　配　線　表　　[Bグループ]

配線番号	自		至		配線仕様	端末		接地線	電線管	備考
	記号	名称	記号	名称	種別、サイズ、芯数、本数	屋外	屋内	種別　サイズ	種別サイズ本数	
S 5001	SP-RY-1	沈砂池ポンプ補助継電器盤	RY-1	補助継電器盤	EM-CEE 1.25 sq － 20 c					
S 5002	〃	〃	〃	〃	EM-CEE 1.25 sq － 15 c					
S 5090	S-LB-9	沈砂池作業用電源盤		引き戻し点K	600V CV 3.5 sq － 2 c			EM-IE 3.5 sq	FEP 30 mm	

和田雨水ポンプ場（2.5期）（撤去）（ 1/ 1）　　(撤　去)据　付　工　集　計　表　　[Bグループ]

機器名称	形状	単位	数量	技術者 単位工量	技術者 工量	電工 単位工量	電工 工量	技術者単体調整 単位工量	技術者単体調整 工量	単位工量	工量	歩掛ページ	機器重量(t) 単位重量	機器重量(t) 重量	備考
No.3,4除塵機現場盤	屋外自立形 W700*H1050D*400	面	1	1.2*0.4 =0.48	# 0.48	3.3*0.4 =1.3	1.3								現場操作盤1 自立形 W700*H1600
沈砂池作業用電源盤	屋外ｽﾀﾝﾄﾞ形 W500*H1600*D350	面	1	0.88*0.4 =0.35	# 0.35	1.9*0.4 =0.76	0.76								現場操作盤6 ｽﾀﾝﾄﾞ形 W500*H600
計（S-401）				# 0.83	--->	0.83 + 2.89	2.06								

#印は再使用しない撤去なので技術者を電　工に読み替える

(撤　去) 材　　料　　集　　計　　表 － 1　　[Bグループ]

内訳区分	600V CV				600V CV				600V CV				600V CV				600V CV			
	14 sq				5.5 sq				5.5 sq				3.5 sq				3.5 sq			
	3 c				3 c				2 c				3 c				2 c			
	P&D	RACK	CP	FEP	P&D	RACK	CP	FEP	P&D	RACK	CP	FEP	P&D	RACK	CP	FEP	P&D	RACK	CP	FEP
CRK (4- 1)	4.8			18.8	3.9			18.8				9.5	58.7			195.1	5.3	0.2		77.9
合計値　(A)	4.8			18.8	3.9			18.8				9.5	58.7			195.1	5.3	0.2		77.9
補完率　(B)	1.1				1.1				1.1				1.1				1.1			
(C)=(A)×(B)	5.28			20.68	4.29			20.68				10.45	64.57			214.61	5.83	0.22		85.69
撤去数量 (D)=Σ(C)	25.96 ----> 26.0				24.97 ----> 25.0				10.45 ----> 10.5				279.18 ----> 279				91.74 ----> 91.7			
電工単位工量(E)=(E0)×K	0.011	0.017	0.014	0.013	0.0080	0.012	0.010	0.0092	0.0064	0.010	0.0084	0.0072	0.0064	0.010	0.0084	0.0072	0.0052	0.0080	0.0068	0.0060
電工量　(C)×(E)	0.058			0.268	0.034			0.190				0.075	0.413			1.545	0.030	0.001		0.514

C- 1 / 4 (K= 0.4)　　電工量小計＝ 3.128

(撤　去) 材　　料　　集　　計　　表 － 2　　[Bグループ]

内訳区分	CVV				CVV				CVV				CVV				IV			
	3.5 sq				1.25 sq				1.25 sq				1.25 sq				3.5 sq			
	2 c				30 c				15 c				2 c							
	P&D	RACK	CP	FEP	P&D	RACK	CP	FEP	P&D	RACK	CP	FEP	P&D	RACK	CP	FEP	P&D	RACK	CP	FEP
CRK (4- 2)	15.4			56.2	4.7			28.1	26.3			28.1	117.5			517.2			9.5	
合計値　(A)	15.4			56.2	4.7			28.1	26.3			28.1	117.5			517.2			9.5	
補完率　(B)	1.1				1.1				1.1				1.1				1.1			
(C)=(A)×(B)	16.94			61.82	5.17			30.91	28.93			30.91	129.25			568.92			10.45	
撤去数量 (D)=Σ(C)	78.76 ----> 78.8				36.08 ----> 36.1				59.84 ----> 59.8				698.17 ----> 698				10.45 ----> 10.5			
電工単位工量(E)=(E0)×K	0.0056	0.0084	0.0072	0.0064	0.024	0.036	0.030	0.026	0.017	0.025	0.021	0.019	0.0048	0.0072	0.0060	0.0052	0.0035	0.0052	0.0044	0.0039
電工量　(C)×(E)	0.094			0.395	0.124			0.803	0.491			0.587	0.620			2.958			0.045	

C- 2 / 4 (K= 0.4)　　電工量小計＝ 6.117

(撤　去) 材　　料　　集　　計　　表 － 3　　[Bグループ]

内訳区分	600V CV端末処理材																			
	14 sq																			
	3 c																			
	屋外	屋内																		
CRK (4- 3)	1	1																		
合計値　(A)	1	1																		
撤去数量 (D)	2																			
電工単位工量(E)=(E0)×K																				
電工量　　(A)×(E)																				

C- 3 / 4 (K= 0.4)

(撤　去) 材　　料　　集　　計　　表 － 4　　[Bグループ]

内訳区分	FEP				FEP				FEP				GP							
	80 mm				50 mm				30 mm				22 mm							
	露出	埋込			露出	埋込			露出	埋込			露出	埋込						
CRK (4- 3)	65.3				107.1				46.4				23.5							
合計値　(A)	65.3				107.1				46.4				23.5							
補完率　(B)	1.1				1.1				1.1				1.1							
(C)=(A)×(B)	71.83				117.81				51.04				25.85							
撤去数量 (D)=(C)	71.8				118				51.0				25.9							
電工単位工量(E)=(E0)×K	0.018	0.018			0.014	0.014			0.010	0.010			0.038	0.032						
電工量　　(C)×(E)	1.292				1.649				0.510				0.982							

C- 4 / 4 (K= 0.4)　　電工量小計＝ 4.433

（撤　去）材　　料　　集　　計　　表 － 5　　［Bグループ］

内訳書番号	電線管類							
	プルボックス (SUS-WP)							
	250*250*200							
	個							
ZRK (4- 1)	1							
合計値　(A)	1							
撤去数量 (D)=(A)	1							
電工　使用工量 (E)=(E0)×K	0.14							
工　　量 (A)×(E)	0.14							

Z- 1 / 1　(K= 0.4)　　電工量小計=0.14

和田雨水ポンプ場（2.5期）（撤去）　　（撤　去）材　料　内　訳　表

			600V CV				600V CV				600V CV				600V CV				600V CV			
			14 sq				5.5 sq				5.5 sq				3.5 sq				3.5 sq			
	配線区間		3 c				3 c				2 c				3 c				2 c			
NO	自	至	P&D	RACK	CP	FEP	P&D	RACK	CP	FEP	P&D	RACK	CP	FEP	P&D	RACK	CP	FEP	P&D	RACK	CP	FEP
R 4002	LCB-2	LCB-4																	0.7	0.2		34.2
R 4005	No.3除塵機投	No.4除塵機投												9.5								
R 4007	CC-E1	No.3細目除塵													7.7			25.5				
R 4008	CC-E1	No.3細目除塵													7.7x2			25.5x2				
R 4012	CC-E1	No.4細目除塵													7.7			30.0				
R 4013	CC-E1	No.4細目除塵													7.7x2			30.0x2				
R 6017	CC-E1	し渣搬出ベル													7.7			9.8				
R 6006	LC-1	LCB-15													4.8			18.8				
R 6007	LC-1	LCB-15	4.8			18.8																
R 6008	LC-2	LCB-15																	3.9			18.8
R 6009	LC-2	LCB-15					3.9			18.8												
R 6015	LCB-4	LCB-15																	0.7			24.9
(1/3)	CRK (4- 1)		4.8			18.8	3.9			18.8				9.5	58.7			195.1	5.3	0.2		77.9

和田雨水ポンプ場（2.5期）（撤去）　　（撤　去）材　料　内　訳　表

			CVV				CVV				CVV				CVV				IV			
			3.5 sq				1.25 sq				1.25 sq				1.25 sq				3.5 sq			
	配線区間		2 c				30 c				15 c				2 c							
NO	自	至	P&D	RACK	CP	FEP	P&D	RACK	CP	FEP	P&D	RACK	CP	FEP	P&D	RACK	CP	FEP	P&D	RACK	CP	FEP
R 4001	CC-E1	RY-1									7.2x2											
R 4005	No.3除塵機投	No.4除塵機投																			9.5	
R 4009	RY-E1	No.3細目除塵													4.7x2			25.5x2				
R 4010	RY-E1	No.3細目除塵													4.7			25.5				
R 4011	RY-E1	No.3細目除塵													4.7			25.5				
R 4014	RY-E1	No.4細目除塵													4.7x2			30.0x2				
R 4015	RY-E1	No.4細目除塵													4.7			30.0				
R 4016	RY-E1	No.4細目除塵													4.7			30.0				
R 4017	CC-E1	LCB-2	7.7x2			28.1x2																
R 4018	RY-E1	LCB-2					4.7			28.1												
R 4019	RY-E1	LCB-2									4.7			28.1								
R 6018	RY-E1	し渣搬出ベル													4.7x4			9.0x4				
R 6019	RY-E1	し渣搬出ベル													4.7x4			10.0x4				
R 6020	RY-E1	し渣搬出ベル													4.7x4			25.6x4				
R 6021	RY-E1	し渣搬出ベル													4.7x4			26.6x4				
R 6022	RY-E1	し渣搬出ベル													4.7			10.4				
R 6001	CC-E1	RY-E1									7.2											
(2/3)	CRK (4- 2)		15.4			56.2	4.7			28.1	26.3			28.1	117.5			517.2			9.5	

和田雨水ポンプ場（2.5期）（撤去）　　（撤　去）材　料　内　訳　表

			600V CV端末処理材				FEP				FEP				FEP				GP			
			14 sq				80 mm				50 mm				30 mm				22 mm			
	配線区間		3 c																			
NO	自	至	屋外	屋内			露出	埋込			露出	埋込			露出	埋込			露出	埋込		
R 4002	LCB-2	LCB-4																	23.5			
R 4004	LC-2	No.3除塵機投													19.4							
R 4005	No.3除塵機投	No.4除塵機投													10.5							
R 4007	CC-E1	No.3細目除塵					19.4															
R 4009	RY-E1	No.3細目除塵									19.4											
R 4012	CC-E1	No.4細目除塵					23.9															
R 4014	RY-E1	No.4細目除塵									23.9											
R 4017	CC-E1	LCB-2					22.0															
R 6017	CC-E1	し渣搬出ベル													2.1							
R 6018	RY-E1	し渣搬出ベル									1.2											
R 6019	RY-E1	し渣搬出ベル									2.2											
R 6020	RY-E1	し渣搬出ベル									18.5											
R 6021	RY-E1	し渣搬出ベル									19.5											
R 6022	RY-E1	し渣搬出ベル													3.3							
R 6006	LC-1	LCB-15									11.2											
R 6007	LC-1	LCB-15	1	1																		
R 6008	LC-2	LCB-15									11.2											
R 6015	LCB-4	LCB-15													11.1							
(3/3)	CRK (4- 3)		1	1			65.3				107.1				46.4				23.5			

和田雨水ポンプ場（2.5期）（撤去）　　（撤　去）材　料　内　訳　表

NO	区分	電線管類							
		プルボックス (SUS-WP)							
		250*250*200							
		個							
R	複合工2-R5号	1							
	(1/1)　　ZRK (4- 1)	1							

Ｎｏ	自	至	種別・サイズ・本数	経路	合計	計　　算
R 4001	CC-E1	RY-1	CVV 1.25 sq - 15 c x 2	P&D	7.2	0.3 + 2.1 + 0.7 + 2.0 + 1.8 + 0.3
	コントロール	補助継電器盤				
	センタ					
R 4002	LCB-2	LCB-4	600V CV 3.5 sq - 2 c	P&D	0.7	0.7
	No.3・4細目	ホッパ現場盤		RACK	0.2	0.2
	除塵機現場盤			FEP	34.2	4.8 + 0.8 + 3.7 + 9.2 + 1.0 + 0.2 + 2.7 + 5.7 + 5.1 + 0.4 + 0.6
			GP 22 mm	露出	23.5	(3.0)+ 4.8 + 0.8 + 3.7 + 9.2 + (0.8)+ 1.0 + 0.2
R 4004	LC-2					
	照明フィーダ					
	盤	No.3除塵機投光器	FEP 30 mm	露出	19.4	0.2 + 1.0 + (0.8)+ 9.2 + 3.7 + 3.0 + (1.5)
R 4005			600V CV 5.5 sq - 2 c	FEP	9.5	2.5 + 4.5 + 2.5
	No.3除塵機投光器	No.4除塵機投光器	IV 3.5 sq	CP	9.5	2.5 + 4.5 + 2.5
			FEP 30 mm	露出	10.5	(0.5)+ 2.5 + 4.5 + 2.5 + (0.5)
R 4007	CC-E1		600V CV 3.5 sq - 3 c	P&D	7.7	0.3 + 2.1 + 0.7 + 2.0 + 1.2 + 1.4
	コントロール	No.3細目除塵機		FEP	25.5	5.7 + 2.7 + 0.2 + 1.0 + 9.2 + 3.7 + 3.0
	センタ					
			FEP 80 mm	露出	19.4	0.2 + 1.0 + (0.8)+ 9.2 + 3.7 + 3.0 + (1.5)
R 4008	CC-E1		600V CV 3.5 sq - 3 c x 2	P&D	7.7	0.3 + 2.1 + 0.7 + 2.0 + 1.2 + 1.4
	コントロール	No.3細目除塵機（ブレーキ）		FEP	25.5	5.7 + 2.7 + 0.2 + 1.0 + 9.2 + 3.7 + 3.0
	センタ					
R 4009	RY-E1		CVV 1.25 sq - 2 c x 2	P&D	4.7	0.3 + 1.8 + 1.2 + 1.4
	補助継電器盤	No.3細目除塵機過トルクスイッチ		FEP	25.5	5.7 + 2.7 + 0.2 + 1.0 + 9.2 + 3.7 + 3.0
			FEP 50 mm	露出	19.4	0.2 + 1.0 + (0.8)+ 9.2 + 3.7 + 3.0 + (1.5)
R 4010	RY-E1		CVV 1.25 sq - 2 c	P&D	4.7	0.3 + 1.8 + 1.2 + 1.4
	補助継電器盤	No.3細目除塵機レーキ過負荷		FEP	25.5	5.7 + 2.7 + 0.2 + 1.0 + 9.2 + 3.7 + 3.0
R 4011	RY-E1		CVV 1.25 sq - 2 c	P&D	4.7	0.3 + 1.8 + 1.2 + 1.4
	補助継電器盤	No.3細目除塵機リミットスイッチ		FEP	25.5	5.7 + 2.7 + 0.2 + 1.0 + 9.2 + 3.7 + 3.0
R 4012	CC-E1		600V CV 3.5 sq - 3 c	P&D	7.7	0.3 + 2.1 + 0.7 + 2.0 + 1.2 + 1.4
	コントロール	No.4細目除塵機		FEP	30.0	5.7 + 2.7 + 0.2 + 1.0 + 9.2 + 3.7 + 0.8 + 1.5 + 2.2 + 3.0
	センタ					
			FEP 80 mm	露出	23.9	0.2 + 1.0 + (0.8)+ 9.2 + 3.7 + 0.8 + 1.5 + 2.2 + 3.0 + (1.5)
R 4013	CC-E1		600V CV 3.5 sq - 3 c x 2	P&D	7.7	0.3 + 2.1 + 0.7 + 2.0 + 1.2 + 1.4
	コントロール	No.4細目除塵機（ブレーキ）		FEP	30.0	5.7 + 2.7 + 0.2 + 1.0 + 9.2 + 3.7 + 0.8 + 1.5 + 2.2 + 3.0
	センタ					

Ｎｏ	自	至	種別・サイズ・本数	経路	合計	計　　算
R 4014	RY-E1		CVV 1.25 sq - 2 c x 2	P&D	4.7	0.3 + 1.8 + 1.2 + 1.4
	補助継電器盤	No.4細目除塵		FEP	30.0	5.7 + 2.7 + 0.2 + 1.0 + 9.2 + 3.7 + 0.8 + 1.5 + 2.2 + 3.0
		機過トルクス				
		イッチ	FEP 50 mm	露出	23.9	0.2 + 1.0 + (0.8)+ 9.2 + 3.7 + 0.8 + 1.5 + 2.2 + 3.0 + (1.5)
R 4015	RY-E1		CVV 1.25 sq - 2 c	P&D	4.7	0.3 + 1.8 + 1.2 + 1.4
	補助継電器盤	No.4細目除塵		FEP	30.0	5.7 + 2.7 + 0.2 + 1.0 + 9.2 + 3.7 + 0.8 + 1.5 + 2.2 + 3.0
		機レーキ過負				
		荷				
R 4016	RY-E1		CVV 1.25 sq - 2 c	P&D	4.7	0.3 + 1.8 + 1.2 + 1.4
	補助継電器盤	No.4細目除塵		FEP	30.0	5.7 + 2.7 + 0.2 + 1.0 + 9.2 + 3.7 + 0.8 + 1.5 + 2.2 + 3.0
		機リミットス				
		イッチ				
R 4017	CC-E1	LCB-2	CVV 3.5 sq - 2 c x 2	P&D	7.7	0.3 + 2.1 + 0.7 + 2.0 + 1.2 + 1.4
	コントロール	No.3・4細目		FEP	28.1	5.7 + 2.7 + 0.2 + 1.0 + 9.2 + 3.7 + 0.8 + 4.8
	センタ	除塵機現場盤				
			FEP 80 mm	露出	22.0	0.2 + 1.0 + (0.8)+ 9.2 + 3.7 + 0.8 + 4.8 + (1.5)
R 4018	RY-E1	LCB-2	CVV 1.25 sq - 30 c	P&D	4.7	0.3 + 1.8 + 1.2 + 1.4
	補助継電器盤	No.3・4細目		FEP	28.1	5.7 + 2.7 + 0.2 + 1.0 + 9.2 + 3.7 + 0.8 + 4.8
		除塵機現場盤				
R 4019	RY-E1	LCB-2	CVV 1.25 sq - 15 c	P&D	4.7	0.3 + 1.8 + 1.2 + 1.4
	補助継電器盤	No.3・4細目		FEP	28.1	5.7 + 2.7 + 0.2 + 1.0 + 9.2 + 3.7 + 0.8 + 4.8
		除塵機現場盤				
R 6017	CC-E1		600V CV 3.5 sq - 3 c	P&D	7.7	0.3 + 2.1 + 0.7 + 2.0 + 1.2 + 1.4
	コントロール	し渣搬出ベル		FEP	9.8	5.7 + 2.7 + 0.6 + 0.8
	センタ	トコンベヤ				
			FEP 30 mm	露出	2.1	0.6 + (0.7)+ 0.8
R 6018	RY-E1		CVV 1.25 sq - 2 c x 4	P&D	4.7	0.3 + 1.8 + 1.2 + 1.4
	補助継電器盤	し渣搬出ベル		FEP	9.0	5.7 + 2.7 + 0.6
		トコンベヤ蛇				
		行検知	FEP 50 mm	露出	1.2	(0.6)+ 0.6
R 6019	RY-E1		CVV 1.25 sq - 2 c x 4	P&D	4.7	0.3 + 1.8 + 1.2 + 1.4
	補助継電器盤	し渣搬出ベル		FEP	10.0	5.7 + 2.7 + 0.6 + 1.0
		トコンベヤ蛇				
		行検知	FEP 50 mm	露出	2.2	0.6 + 1.0 + (0.6)
R 6020	RY-E1		CVV 1.25 sq - 2 c x 4	P&D	4.7	0.3 + 1.8 + 1.2 + 1.4
	補助継電器盤	し渣搬出ベル		FEP	25.6	5.7 + 2.7 + 0.2 + 1.0 + 9.2 + 3.7 + 0.8 + 1.5 + 0.8
		トコンベヤ蛇				
		行検知	FEP 50 mm	露出	18.5	0.2 + 1.0 + (0.8)+ 9.2 + 3.7 + 0.8 + 1.5 + 0.8 + (0.5)
R 6021	RY-E1		CVV 1.25 sq - 2 c x 4	P&D	4.7	0.3 + 1.8 + 1.2 + 0.4 + 1.0
	補助継電器盤	し渣搬出ベル		FEP	26.6	5.7 + 2.7 + 0.2 + 1.0 + 9.2 + 3.7 + 0.8 + 1.5 + 0.8 + 1.0
		トコンベヤ蛇				
		行検知	FEP 50 mm	露出	19.5	0.2 + 1.0 + (0.8)+ 9.2 + 3.7 + 0.8 + 1.5 + 0.8 + 1.0 + (0.5)

Ｎｏ	自	至	種別・サイズ・本数	経路	合計	計　　算
R 6022	RY-E1 補助継電器盤	し渣搬出ベルトコンベヤ非常停止	CVV 1.25 sq - 2 c	P&D	4.7	0.3 + 1.8 + 1.2 + 1.4
				FEP	10.4	5.7 + 2.7 + 0.6 + 1.4
			FEP 30 mm	露出	3.3	0.6 + (0.8)+ 1.4 + (0.5)
R 6001	CC-E1 コントロールセンタ	RY-E1 補助継電器盤	CVV 1.25 sq - 15 c	P&D	7.2	0.3 + 2.1 + 0.7 + 2.0 + 1.8 + 0.3
R 6006	LC-1 動力フィーダ盤	LCB-15 沈砂池作業用電源盤	600V CV 3.5 sq - 3 c	P&D	4.8	0.9 + 1.3 + 1.2 + 1.4
				FEP	18.8	5.7 + 2.7 + 0.2 + 1.0 + 9.2
			FEP 50 mm	露出	11.2	0.2 + 1.0 + (0.8)+ 9.2
R 6007	LC-1 動力フィーダ盤	LCB-15 沈砂池作業用電源盤	600V CV 14 sq - 3 c	P&D	4.8	0.9 + 1.3 + 1.2 + 0.4 + 1.0
			端末屋外 x 1	FEP	18.8	5.7 + 2.7 + 0.2 + 1.0 + 9.2
			端末屋内 x 1			
R 6008	LC-2 照明フィーダ盤	LCB-15 沈砂池作業用電源盤	600V CV 3.5 sq - 2 c	P&D	3.9	1.3 + 1.2 + 1.4
				FEP	18.8	5.7 + 2.7 + 0.2 + 1.0 + 9.2
			FEP 50 mm	露出	11.2	0.2 + 1.0 + (0.8)+ 9.2
R 6009	LC-2 照明フィーダ盤	LCB-15 沈砂池作業用電源盤	600V CV 5.5 sq - 3 c	P&D	3.9	1.3 + 1.2 + 0.4 + 1.0
				FEP	18.8	5.7 + 2.7 + 0.2 + 1.0 + 9.2
R 6015	LCB-4 ホッパ現場盤	LCB-15 沈砂池作業用電源盤	600V CV 3.5 sq - 2 c	P&D	0.7	0.7
				FEP	24.9	0.6 + 0.4 + 5.1 + 5.7 + 2.7 + 0.2 + 1.0 + 9.2
			FEP 30 mm	露出	11.1	0.1 + 1.0 + (0.8)+ 9.2

和田雨水ポンプ場（2.5期）（撤去）（ 1/ 1）　　配　線　表　　[Bグループ]

配線番号	自 記号	自 名称	至 記号	至 名称	配線仕様 種別、サイズ、芯数、本数	端末 屋外	端末 屋内	接地線 種別 サイズ	電線管 種別サイズ本数	備考
R 4001	CC-E1	コントロールセンタ	RY-1	補助継電器盤	CVV 1.25 sq - 15 c x 2					
R 4002	LCB-2	No.3・4細目除塵機現場盤	LCB-4	ホッパ現場盤	600V CV 3.5 sq - 2 c				GP 22 mm	
R 4004	LC-2	照明フィーダ盤		No.3除塵機投光器					FEP 30 mm	
R 4005		No.3除塵機投光器		No.4除塵機投光器	600V CV 5.5 sq - 2 c			IV 3.5 sq	FEP 30 mm	
R 4007	CC-E1	コントロールセンタ		No.3細目除塵機	600V CV 3.5 sq - 3 c				FEP 80 mm	
R 4008	〃	〃		No.3細目除塵機（ブレーキ）	600V CV 3.5 sq - 3 c x 2					
R 4009	RY-E1	補助継電器盤		No.3細目除塵機過トルクスイッチ	CVV 1.25 sq - 2 c x 2				FEP 50 mm	
R 4010	〃	〃		No.3細目除塵機レーキ過負荷	CVV 1.25 sq - 2 c					
R 4011	〃	〃		No.3細目除塵機リミットスイッチ	CVV 1.25 sq - 2 c					
R 4012	CC-E1	コントロールセンタ		No.4細目除塵機	600V CV 3.5 sq - 3 c				FEP 80 mm	
R 4013	〃	〃		No.4細目除塵機（ブレーキ）	600V CV 3.5 sq - 3 c x 2					
R 4014	RY-E1	補助継電器盤		No.4細目除塵機過トルクスイッチ	CVV 1.25 sq - 2 c x 2				FEP 50 mm	
R 4015	〃	〃		No.4細目除塵機レーキ過負荷	CVV 1.25 sq - 2 c					
R 4016	〃	〃		No.4細目除塵機リミットスイッチ	CVV 1.25 sq - 2 c					
R 4017	CC-E1	コントロールセンタ	LCB-2	No.3・4細目除塵機現場盤	CVV 3.5 sq - 2 c x 2				FEP 80 mm	
R 4018	RY-E1	補助継電器盤	〃	〃	CVV 1.25 sq - 30 c					
R 4019	〃	〃	〃	〃	CVV 1.25 sq - 15 c					
R 6017	CC-E1	コントロールセンタ		し渣搬出ベルトコンベヤ	600V CV 3.5 sq - 3 c				FEP 30 mm	
R 6018	RY-E1	補助継電器盤		し渣搬出ベルトコンベヤ蛇行検知	CVV 1.25 sq - 2 c x 4				FEP 50 mm	
R 6019	〃	〃		〃	CVV 1.25 sq - 2 c x 4				FEP 50 mm	
R 6020	〃	〃		〃	CVV 1.25 sq - 2 c x 4				FEP 50 mm	
R 6021	〃	〃		〃	CVV 1.25 sq - 2 c x 4				FEP 50 mm	
R 6022	〃	〃		し渣搬出ベルトコンベヤ非常停止	CVV 1.25 sq - 2 c				FEP 30 mm	
R 6001	CC-E1	コントロールセンタ	RY-E1	補助継電器盤	CVV 1.25 sq - 15 c					
R 6006	LC-1	動力フィーダ盤	LCB-15	沈砂池作業用電源盤	600V CV 3.5 sq - 3 c				FEP 50 mm	
R 6007	〃	〃	〃	〃	600V CV 14 sq - 3 c	1	1			
R 6008	LC-2	照明フィーダ盤	〃	〃	600V CV 3.5 sq - 2 c				FEP 50 mm	
R 6009	〃	〃	〃	〃	600V CV 5.5 sq - 3 c					
R 6015	LCB-4	ホッパ現場盤	〃	〃	600V CV 3.5 sq - 2 c				FEP 30 mm	

参　考　図

－和田雨水排水ポンプ場除塵機（電気設備）更新工事（6-1）－

位　置　図

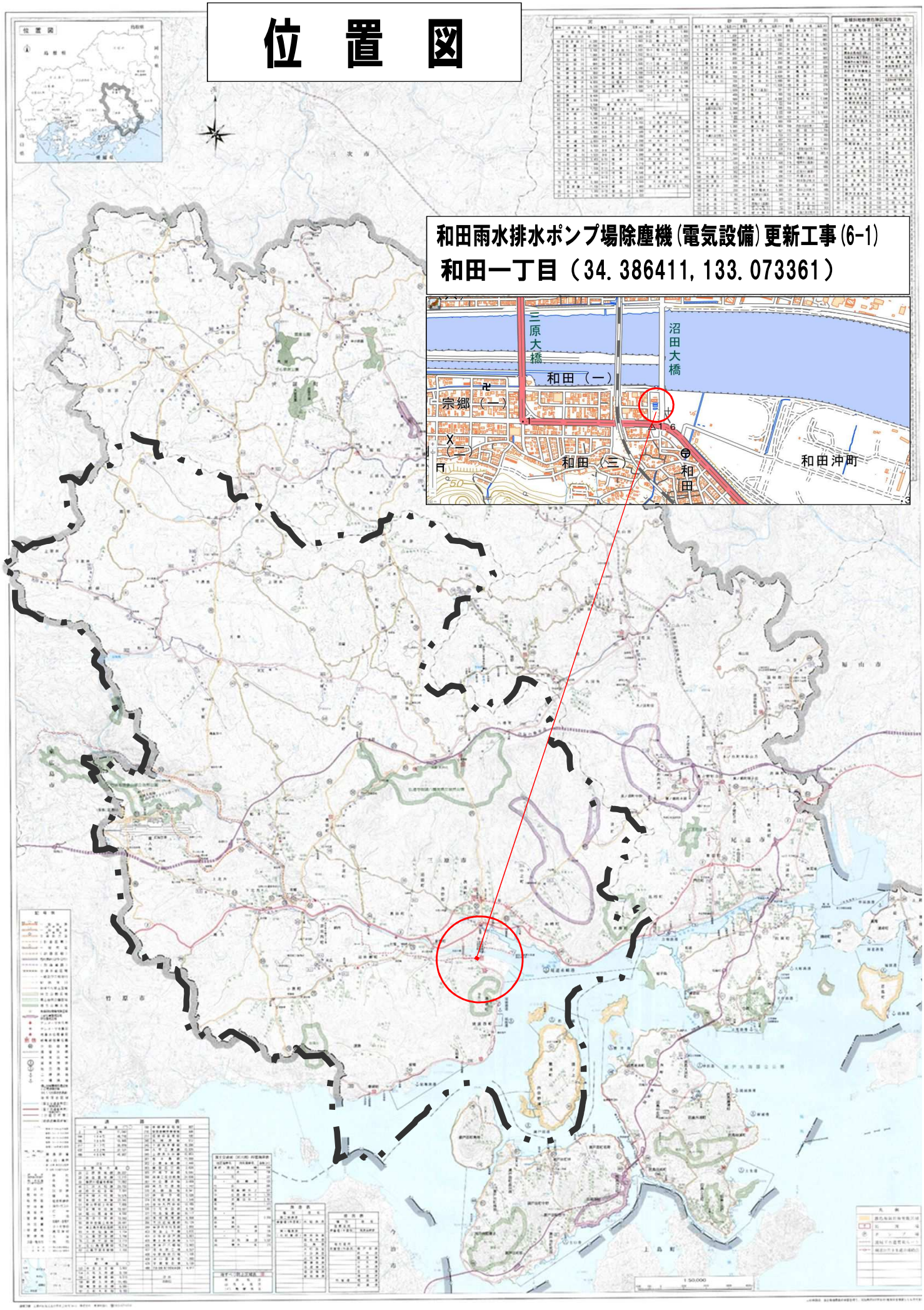
和田雨水排水ポンプ場除塵機(電気設備)更新工事(6-1)
和田一丁目（34.386411, 133.073361）
三原大橋
沼田大橋
和田（一）
宗郷（一）
和田（三）
和田
和田沖町