| 工　事<br>番　号 | | | | | | | |
|---|---|---|---|---|---|---|---|
| | | | | | | | |

| | | |
|---|---|---|
| 設計年度 | 令和6年度 | 通学路安全対策工事（市道沼田西町79号線）<br><br>三原市 沼田西町松江<br><br>仕　様　書 |
| 施工月日 | 令和　　年　　月　　日 | |
| 施工方法 | 請　　負 | |
| 工事期間 | | |

| 工　事　概　要 | 起　工　理　由 |
|---|---|
| 施工内容<br>施工延長　L=69.0m<br>　道路土工　一式<br>　重力式擁壁工　V=10m3<br>　プレキャスト水路工 L=25.9m<br>　アスファルト舗装工　A=587m2 | |

三　原　市

# 特　記　仕　様　書

## 第1章　総則

### 第1節　適用

1　本特記仕様書は，三原市沼田西町松江 通学路安全対策工事（市道沼田西町79号線）に適用する。

2　本特記仕様書に記載のない事項については，次によるものとする。

**・土木工事共通仕様書（令和5年8月）広島版**

※　土木工事共通仕様書は「広島県の調達情報」に掲載している。

https://chotatsu.pref.hiroshima.lg.jp/

・その他関連規格類

### 第2節　中間検査

本工事は、中間検査の対象工事とする。

### 第3節　情報共有システム

1　本工事は，受発注者間の情報を電子的に交換・共有することにより，業務の効率化を図る情報共有システムの対象である。なお，運用にあたっては「広島県工事中情報共有システム運用ガイドライン」（以下「ガイドライン」という。）に基づき実施すること。

2　本工事で使用する情報共有システムは次とする。

広島県工事中情報共有システム

https://chotatsu.pref.hiroshima.lg.jp/asp/index.html

3　監督員及び受注者が使用する情報共有サービスのサービス提供者（以下「サービス提供者」という。）との契約は，受注者が行い，利用料を支払うものとする。

4　なお，工事完成時については，提出する必要のある工事成果品を電子納品すること。また，試行期間中は工事検査を紙媒体で受検することから，受注者は，工事成果品１部を紙媒体により提出すること。

5　受注者は，監督員及びサービス提供者から技術上の問題点の把握，利用にあたっての評価を行うためアンケート等を求められた場合，協力しなければならない。

### 第4節　法令及び条例等の遵守

1　次の内容について、施工計画書の「その他」項目に記載すること。

(1)　工事の実施にあたり、発注者から明示された、又は、受注者が行うべき「法令及び条例等に基づく各種手続き及び許可承諾条件」

(2)　上記(1)の内容について「不測の事態等が生じた場合の対応方法」

(3)　上記(1)、(2)の内容について「現場作業に従事する者に対する周知の方法」

2　「施工方法」等の関連する項目に、許可承諾条件等を適切に反映すること。

3　「法令及び条例等に基づく各種手続き及び許可承諾条件」等の変更が生じた場合は、施工計画書の内容に重要な変更が生じたものとし、変更施工計画書を提出すること。

### 第5節　週休2日工事等

本工事は、「発注者指定型」による週休２日工事等の対象工事であり、実施にあたっては「三原市週休２日工事等実施要領」に基づき実施するものとする。

### 第6節　熱中症対策に資する現場管理費の補正

1　本工事は、熱中症対策に資する現場管理費の補正をする工事とする。

2　受注者は、補正を希望する場合、監督員と協議すること。

3　工事の実施にあたっては「熱中症対策に資する現場管理費の補正の運用について」に基づき、行うこと。

## 第2章　施工条件

### 第1節　工程

1　施工時期・時間の制限

| | |
|---|---|
| 施工内容 | 工事全般 |
| 時期 | 全工事期間 |
| 時間 | 調整による |
| 施工方法・理由 | 工事箇所が通学路であるため、調整を十分に行い、安全対策をした上で施工を行うこと。 |

### 第2節　用地

1　現場の復旧

原形復旧とする。

### 第3節　公害対策

1　事前・事後調査

| | |
|---|---|
| 調査区分 | 事前・事後及び工事施工中も大きな被害がある旨の申し出を受けた場合，監督員と協議の上調査すること。 |
| 調査区分 | （設計変更の対象とする。） |
| 調査時期 | 施工前・施工中・施工後（1ヶ月以内） |
| 調査内容 | 柱，屋根，壁，基礎，建具等の傾斜，損傷状況 |
| 範囲 | 監督員と協議するものとする |

2　粉じん防止

| | |
|---|---|
| 管理内容 | 粉じん防止の散水 |
| 範囲 | 工事作業範囲 |

### 第4節　安全対策

1　交通誘導員・警戒船・保安要員

作業期間中の交通誘導員は、工事期間中において２（人／日）を見込んでいる。

### 第5節　建設副産物

本工事における建設副産物については、土木工事共通仕様書1-1-2-11 建設副産物のとおり取り扱うこととする。なお、「再生資源利用計画」、「再生資源利用促進計画」及び「実施書の提出」については、次のとおりとする。

1　再生資源利用計画及び再生資源促進計画

受注者は、コンクリート、コンクリート及び鉄から成る建設資材、木材、アスファルト混合物等を工事現場に搬入する場合には、法令に基づき、再生資源利用計画を作成し、施工計画書に含め監督職員に提出しなければならない。また、受注者は、建設発生土、コンクリート塊、アスファルト・コンクリート塊、建設発生木材、建設汚泥又は建設混合廃棄物等を工事現場から搬出する場合には、法令に基づき、再生資源利用促進計画を作成し、施工計画書に含め監督職員に提出しなければならない。なお、その内容に変更が生じたときは、速やかに利用計画及び促進計画を変更し、監督職員に報告しなければならない。

2　計画の掲示及び公表

受注者は、１の再生資源利用計画及び再生資源利用促進計画を工事現場の見やすい場所に掲示（デジタルサイネージによる掲示も可）し、公衆の閲覧に供するとともに、インターネットの利用により公表するよう努めるものとする。
現場掲示様式については、次のURLを参考に作成すること。
https://www.mlit.go.jp/sogoseisaku/region/recycle/d03project/d0306/page_03060101credas1top.htm

3　実施書の提出

受注者は、再生資源利用計画及び再生資源利用促進計画を作成した場合には、工事完了後速やかに実施状況を記録した再生資源利用実施書及び再生資源利用促進実施書を監督職員に提出しなければならない。なお、受注者は、再生資源利用実施書及び再生資源利用促進実施書の作成後、工事完成から５年間保存しなければならない。

4　工事現場の管理体制

受注者は、再生利用の促進を行うため、工事現場における建設副産物責任者を置くことにより、管理体制を整備するとともに、当該責任者に対し、再生資源利用計画及び再生資源利用促進計画の内容について現場担当者の教育を十分行うこと及び、関係する他の施工者及び資材納入業者もこれを周知徹底することを指導するものとする。

5　建設発生土搬出に関する関係法令の手続きの確認及び確認結果票の作成

受注者は、再生資源利用促進計画の作成にあたり、建設発生土を工事現場から搬出する場合は、あらかじめ次に掲げる事項を確認し、また各事項の確認の結果を記載した書面（確認結果票）を作成しなければならない。
※確認結果票は「広島県の調達情報」に掲載している。

(1)　工事現場内の土地の掘削その他の土地の形質の変更が土壌汚染対策法（平成14年法律第53号）第３条第７項又は第４条第１項の規定による届出を要する場合にあっては、当該届出がされている。

(2)　再生資源利用促進計画に記載しようとする搬出先における建設発生土の搬入に係る行為に関する次に掲げる事項

ア　当該行為が宅地造成及び特定盛土等規制法（昭和36年法律第191号。以下「盛土規制法」という）第12条第１項、第16条第１項、第30条第１項又は第35条第１項の規定による許可を要する場合にあっては、当該許可を受けている。
イ　当該行為が盛土規制法第21条第１項、第27条第１項、第28条第１項又は第40条第１項の規定による届出を要する場合にあっては、当該届出がされている。

(3)　上記(1)、(2)に掲げる事項のほか、再生資源利用促進計画に記載しようとする搬出先が適正であることを確認するために必要な事項その他の建設発生土の搬出に関する事項

6　運搬業者への通知

受注者は、建設発生土の運搬を行う者に対し、再生資源利用促進計画及び確認結果票の内容を通知するものとする。またその内容に変更が生じたときには、速やかに運搬を行う者に通知するものとする。

7　確認結果票の掲示及び公表

受注者は、確認結果票を工事現場の見やすい場所に掲示（デジタルサイネージによる掲示も可）し、公衆の閲覧に供するとともに、インターネットの利用により公表するよう努めるものとする。

8　確認結果票の保管

受注者は、確認結果票を建設工事の完成後５年間保存するものとする。

9　建設発生土の搬出先に対する受領書の交付請求

受注者は、建設発生土を再生資源利用促進計画に記載した搬出先へ搬出したときは、速やかに当該搬出先の管理者（搬出先が工事現場である場合は、当該工事現場の受注者）に対し、次に掲げる事項を記載した受領書の交付を求めるものとする。

(1)　建設発生土の搬出先の名称（搬出先が工事現場である場合は、建設工事の名称。）及び所在地
(2)　建設発生土を搬出先の受注者の商号、名称又は氏名
(3)　建設発生土の搬出元の名称及び所在地
(4)　建設発生土の搬出量
(5)　建設発生土の搬出が完了した日

10　建設発生土の搬入元への受領書の交付

受注者は、建設発生土を利用計画に記載した搬入元から搬入したときは、速やかに当該搬入元の管理者（搬入元が工事現場である場合は、当該工事現場の受注者）に対し、前号に掲げる事項を記載した受領書を交付するものとする。

11　受領書の内容確認

受注者は、搬出先から受領書の交付を受けたときは、再生資源利用促進計画に記載した内容と一致することを確認する。

12　受領書の保管

受注者は、受領書又はその写しを建設工事の完成後５年間保存するものとする。

第6節　その他

1　工事用機資材等の仮置き

場所　　受注者が責任を持って管理すること。なお，借地料等については受注者の負担とする。

2　法定外の労災保険 の付保

1 本工事において，受注者は法定外の労災保険に付さなければならない。

2 受注者は，建設工事請負契約約款第54条（火災保険等）に基づき，法定外の労災保険の契約締結したときは，その証券又なこれに代わるものを速やかに監督職員に提示しなければならない。

3 法定外の労災保険は，政府の労働災害補償保険とは別に上乗せ給付等を行うことを目的とするものであり，（公財）建設業福祉共済団，（一社）建設業労災互助会，全日本火災共済協同組合連合会，（一社）全国労働保険事務組合連合会又は保険会社との間で，労働者災害補償保険法に基づいて契約を締結しているものとす。

第3章　設計金額

第1節　排出ガス対策型建設機械の使用促進

土木工事共通仕様書（令和5年8月 広島版）『1-1-1-32 環境対策』で使用を義務付けている排出ガス対策型建設機械においては，排出ガス対策型（第２次基準値）以上の建設機械の使用に努めること。

なお，使用する排出ガス対策型建設機械について，基準値による設計変更は行わない。

第2節　建設副産物

1　建設発生土（搬出）　（建設発生土リサイクルプラント，建設発生土受入地又は建設発生土受入地（一時たい積））

当該工事により発生する建設発生土は，公の関与する埋立地，建設発生土処分先一覧表に掲載されている建設発生土リサイクルプラント，建設発生土受入地又は建設発生土受入地（一時たい積）のいずれかに搬出するものとする。

また，搬出先として，運搬費と受入費（平日の受入費用）の合計が最も経済的になる建設発生土リサイクルプラント，建設発生土受入地又は建設発生土受入地（一時たい積）を見込んでいる。したがって，正当な理由がある場合を除き残土処分に要する費用（単価）は変更しない。

搬出場所　　株式会社アヴァンセ沼田東町納所リサイクルプラント（三原市沼田東町納所409）

なお，工事発注後に明らかになったやむを得ない事情により，建設発生土処分先一覧表に掲載されている建設発生土リサイクルプラント，建設発生土受入地又は建設発生土受入地（一時たい積）への搬出が困難となった場合は，発注者と受注者が協議するものとする。

2　産業廃棄物の場外保管

当該工事により発生する産業廃棄物を事業場の外（建設工事現場以外の場所）において300m2以上の面積で保管する場合には，保管場所を所管する都道府県知事又は政令市長に事前の届出を行うこと。また，届出事項を変更する場合は事前に変更届を，保管をやめたときは30日以内に廃止届を提出すること。

ただし，産業廃棄物処理業等の許可施設における保管は届出対象外とする。

第4章　その他

本特記仕様書及び設計図書に明示していない事項または，その内容に疑義が生じた場合は，監督員の指示を受けること。

# 工事数量総括表



| 費目・工種明細など | 規格1・規格2 | 単位 | | 数量 | 備考 |
|---|---|---|---|---|---|
| 本工事費 | | | | | |
| 道路改良 | | 式 | | 1 | レベル1 |
| 道路土工 | | 式 | | 1 | レベル2 |
| 掘削工 | | 式 | | 1 | レベル3 |
| 掘削 | 土砂　オープンカット | m3 | | 30 | レベル4 |
| 盛土工 | | 式 | | 1 | レベル3 |
| 路床盛土 | | m3 | | 5 | レベル4 |
| 残土処理工 | | 式 | | 1 | レベル3 |
| 土砂等運搬 | | m3 | | 30 | レベル4 |
| 残土等処分 | | 式 | | 1 | レベル4 |
| 擁壁工 | | 式 | | 1 | レベル2 |
| 嵩上げコンクリート工 | | 式 | | 1 | レベル3 |
| 1号嵩上げコンクリート | | m | | 30 | レベル4 |
| 排水構造物工 | | 式 | | 1 | レベル2 |
| 作業土工 | | 式 | | 1 | レベル3 |
| 場所打擁壁工 | | 式 | | 1 | レベル3 |
| 重力式擁壁 | | m3 | | 10 | レベル4 |
| 現場打水路工 | | 式 | | 1 | レベル3 |

# 工事数量総括表



| 費目・工種明細など | 規格1・規格2 | 単位 | | 数量 | 備考 |
|---|---|---|---|---|---|
| 現場打水路 | | m | | 16 | レベル4 |
| 現場打集水桝 | | 箇所 | | 1 | レベル4 |
| プレキャスト水路工 | | 式 | | 1 | レベル3 |
| 自由勾配側溝 | W=500 | m | | 18 | レベル4 |
| 自由勾配側溝（材料費） | | 式 | | 1 | レベル4 |
| 底版コンクリート | | 式 | | 1 | レベル4 |
| インバートコンクリート | 18-8-40BB<br>一般養生 | m3 | | 1 | レベル4 |
| 角フリューム | 300 | m | | 8 | レベル4 |
| 側溝蓋 | 300×500 | 枚 | | 19 | レベル4 |
| 舗装工 | | 式 | | 1 | レベル2 |
| アスファルト舗装工 | | 式 | | 1 | レベル3 |
| 下層路盤(車道・路肩部) | RC-30 t=100mm | m2 | | 297 | レベル4 |
| 下層路盤(歩道部) | RC-30 t=100mm | m2 | | 76 | レベル4 |
| 上層路盤(車道・路肩部) | RM-30 t=100mm | m2 | | 311 | レベル4 |
| 表層(車道・路肩部) | 平均幅員3.0m超　t=50mmm | m2 | | 511 | レベル4 |
| 表層(歩道部) | 平均幅員1.4m以上　t=30mm | m2 | | 76 | レベル4 |
| 区画線工 | | 式 | | 1 | レベル3 |
| 溶融式区画線 | t=1.5mm | m | | 224 | レベル4 |

# 工事数量総括表



| 費目・工種明細など | 規格1・規格2 | 単位 | | 数量 | 備考 |
|---|---|---|---|---|---|
| 付帯道路工 | | 式 | | 1 | レベル2 |
| 道路付属物工 | | 式 | | 1 | レベル3 |
| 歩車道境界ブロック | C種 | m | | 36 | レベル4 |
| 構造物撤去工 | | 式 | | 1 | レベル2 |
| アスファルト舗装撤去 | | 式 | | 1 | レベル3 |
| 舗装版切断 | As舗装 | 式 | | 1 | レベル4 |
| 舗装版破砕 | As舗装 | 式 | | 1 | レベル4 |
| 構造物取壊し工 | | 式 | | 1 | レベル3 |
| コンクリート構造物取壊し | 無筋構造物 | m3 | | 24 | レベル4 |
| 運搬処理工 | | 式 | | 1 | レベル3 |
| 仮設工 | | 式 | | 1 | レベル2 |
| 交通管理工 | | 式 | | 1 | レベル3 |
| ＊＊直接工事費＊＊ | | | | | |
| 共通仮設費率分 | | | | | |
| ＊＊共通仮設費計＊＊ | | | | | |
| ＊＊純工事費＊＊ | | | | | |
| 現場管理費 | | | | | |
| ＊＊工事原価＊＊ | | | | | |

# 工事数量総括表



| 費目・工種明細など | 規格1・規格2 | 単位 | | 数量 | 備考 |
|---|---|---|---|---|---|
| 一般管理費率分 | | | | | |
| 契約保証費 | | | | | |
| 一般管理費計 | | | | | |
| ＊＊工事価格＊＊ | | | | | |
| ＊＊消費税相当額＊＊ | | | | | |
| ＊＊工事費計＊＊ | | | | | |
| ＊＊契約保証費計＊＊ | | | | | |
| | | | | | |
| | | | | | |
| | | | | | |
| | | | | | |
| | | | | | |
| | | | | | |
| | | | | | |
| | | | | | |
| | | | | | |
| | | | | | |
| | | | | | |

| 図面番号 | 1／4 | 縮　尺 | 1:500 |
|---|---|---|---|
| 工　種 | 通学路安全対策工事（市道沼田西町79号線） | | |
| 種　別 | 平　面　図 | 番号 | 1／1 |
| 路線 河川名 | 市道　沼田西町79号線 | | |
| 工事箇所 | 三原市沼田西町松江　地内 | | |
| 三　原　市 | | | |

# 道路改良　L=480m

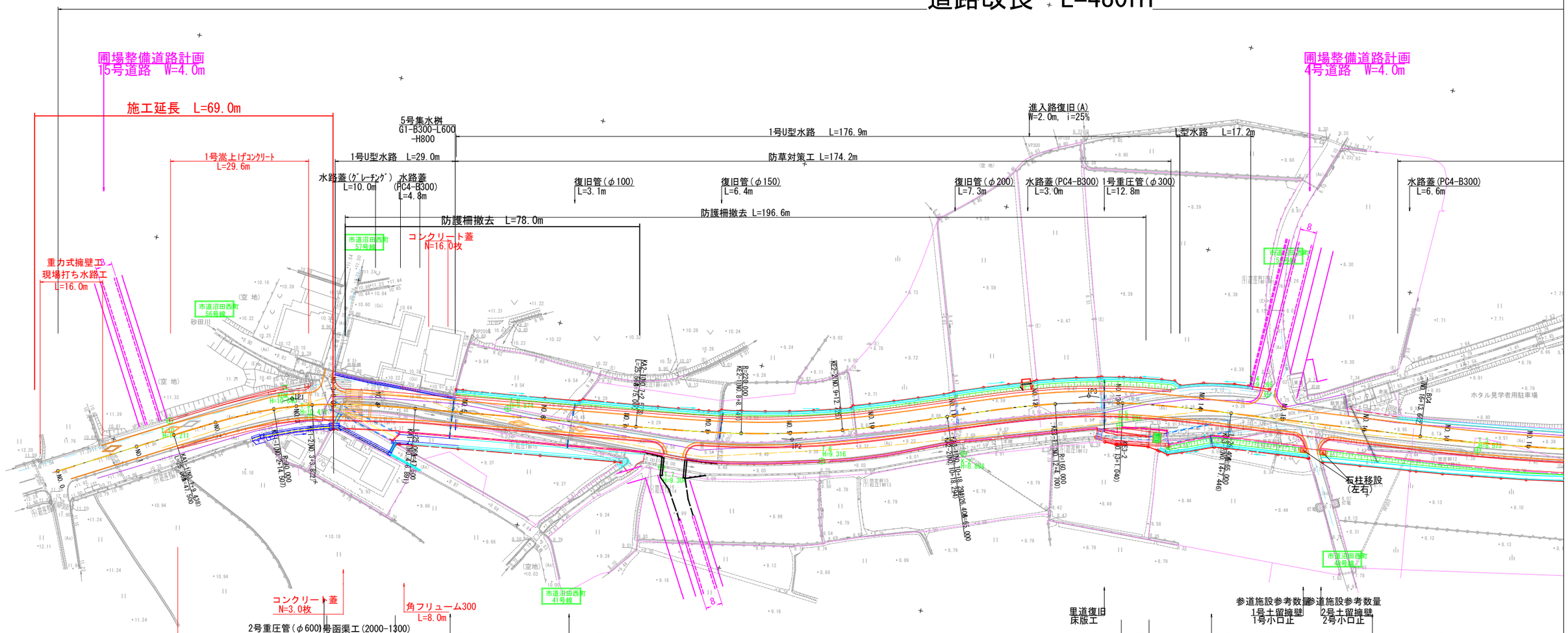


| ＩＰ | 1 | | ｘｍ | 12.527 | 12.527 |
|---|---|---|---|---|---|
| ＫＮＯ | KE1-1 | KE1-2 | Ａｒ | 0.291 | 0.291 |
| ＩＡ | 21-53-23 | | Ｉ | 25.069 | 25.069 |
| Ｒ | 90.000 | | Ｓｏ | 25.048 | 25.048 |
| ＴＬ１ | 29.987 | | ｔｌ | 16.730 | 16.730 |
| ＴＬ２ | 29.987 | | ｔｋ | 8.372 | 8.372 |
| Ｗ | 17.461 | | τ | 7-58-47 | 7-58-47 |
| ＣＬ | 59.454 | | σ | 2-39-34 | 2-39-34 |
| Ｌ | 25.069 | 25.069 | Ｌｃ | 9.315 | |
| Ａ | 47.500 | 47.500 | α | 5-55-48 | |
| ｘ | 25.021 | 25.021 | ＳＬ | 0.121 | |
| ｙ | 1.162 | 1.162 | ＴＬ | 4.662 | |

| ＩＰ | 2 | | ｘｍ | 12.783 | 12.783 |
|---|---|---|---|---|---|
| ＫＮＯ | KE2-1 | KE2-2 | Ａｒ | 0.124 | 0.124 |
| ＩＡ | 13-03-42 | | Ｉ | 25.568 | 25.568 |
| Ｒ | -220.000 | | Ｓｏ | 25.564 | 25.564 |
| ＴＬ１ | 37.983 | | ｔｌ | 17.048 | 17.048 |
| ＴＬ２ | 37.983 | | ｔｋ | 8.525 | 8.525 |
| Ｗ | 25.200 | | τ | 3-19-46 | 3-19-46 |
| ＣＬ | 75.721 | | σ | 1-06-35 | 1-06-35 |
| Ｌ | 25.568 | 25.568 | Ｌｃ | 24.585 | |
| Ａ | 75.000 | 75.000 | α | 6-24-10 | |
| ｘ | 25.560 | 25.560 | ＳＬ | 0.344 | |
| ｙ | 0.495 | 0.495 | ＴＬ | 12.305 | |

| ＩＰ | 3 | | ｘｍ | 13.200 | 13.200 |
|---|---|---|---|---|---|
| ＫＮＯ | KE3-1 | KE3-2 | Ａｒ | 0.182 | 0.182 |
| ＩＡ | 15-18-26 | | Ｉ | 26.406 | 26.406 |
| Ｒ | 160.000 | | Ｓｏ | 26.398 | 26.398 |
| ＴＬ１ | 34.726 | | ｔｌ | 17.610 | 17.610 |
| ＴＬ２ | 34.726 | | ｔｋ | 8.808 | 8.808 |
| Ｗ | 21.525 | | τ | 4-43-41 | 4-43-41 |
| ＣＬ | 69.152 | | σ | 1-34-33 | 1-34-33 |
| Ｌ | 26.406 | 26.406 | Ｌｃ | 16.340 | |
| Ａ | 65.000 | 65.000 | α | 5-51-05 | |
| ｘ | 26.388 | 26.388 | ＳＬ | 0.209 | |
| ｙ | 0.726 | 0.726 | ＴＬ | 8.177 | |

ＩＰ4
ＩＡ＝14-41-20
Ｒ　＝-500.000
ＣＬ＝ 128.185
ＳＬ＝　4.136
ＴＬ＝　64.446

| | | | |
|---|---|---|---|
| 図面番号 | 2 ／ 4 | 縮　尺 | 図　示 |
| 工　種 | 通学路安全対策工事（市道沼田西町79号線） | | |
| 種　別 | 縦　断　図 | 番号 | 1 ／ 1 |
| 路線 河川名 | 市道　沼田西町79号線 | | |
| 工事箇所 | 三原市沼田西町松江　地内 | | |
| 三　原　市 | | | |

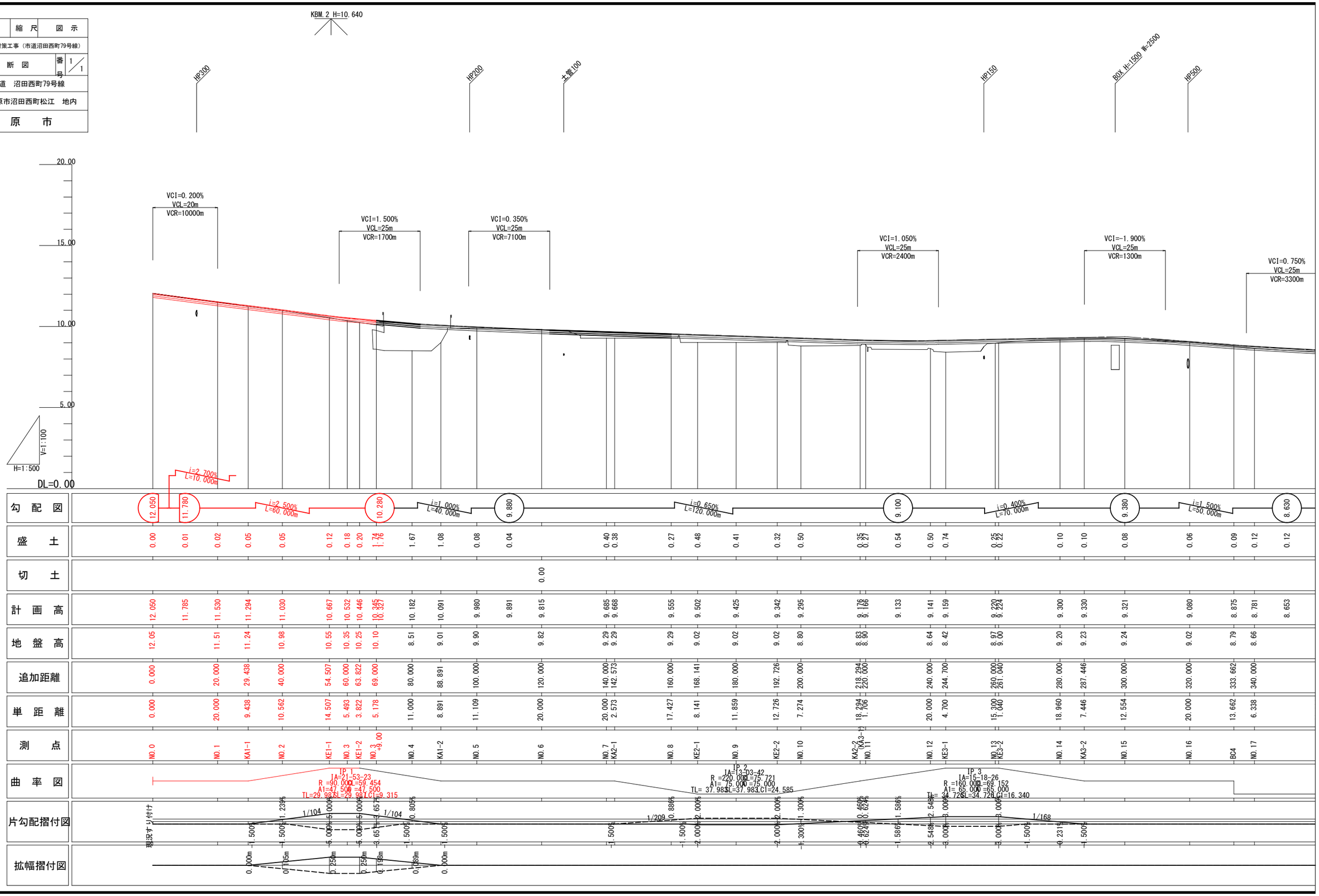

| 図面番号 | 3／4 | 縮尺 | 1:100 |
|---|---|---|---|
| 工種 | 道路改良工事 | | |
| 種別 | 横断図 | 番号 | 1／2 |
| 路線名 河川名 | 市道　沼田西町79号線 | | |
| 工事箇所 | 三原市沼田西町松江　地内 | | |
| 三原市 | | | |

NO.0～NO.2

D=9.438

## NO.1
GH=11.51
FH=11.530

| 掘削 | | 盛土 | | | | 舗装 | |
|---|---|---|---|---|---|---|---|
| C1 | --- | B1 | --- | B5 | --- | W1 | 6.70 |
| C2 | --- | B2 | --- | B6 | --- | W2 | --- |
| 取壊し | | B3 | --- | B7 | --- | W3 | --- |
| AsB | 6.7 | B4 | --- | B8 | --- | W4 | --- |
| CoB | --- | B9 | --- | B10 | --- | W5 | --- |

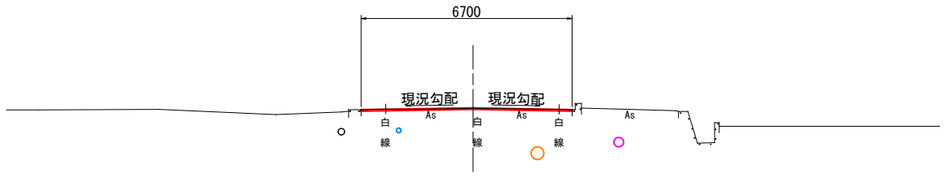


1号蓋上げコンクリート
L=15.0m

D=14.507

## NO.2
GH=10.98
FH=11.030

歩車道境界ブロック(A)
L=6.5m

歩車道境界ブロック(A)
L=6.5m

歩車道境界ブロック(A)
L=6.8m

| 掘削 | | 盛土 | | | | 舗装 | |
|---|---|---|---|---|---|---|---|
| C1 | 1.2 | B1 | --- | B5 | --- | W1 | 7.02 |
| C2 | --- | B2 | --- | B6 | --- | W2 | 7.02 |
| 取壊し | | B3 | --- | B7 | --- | W3 | 7.02 |
| AsB | 9.3 | B4 | --- | B8 | --- | W4 | 2.34 |
| CoB | 0.1 | B9 | --- | B10 | --- | W5 | 2.34 |

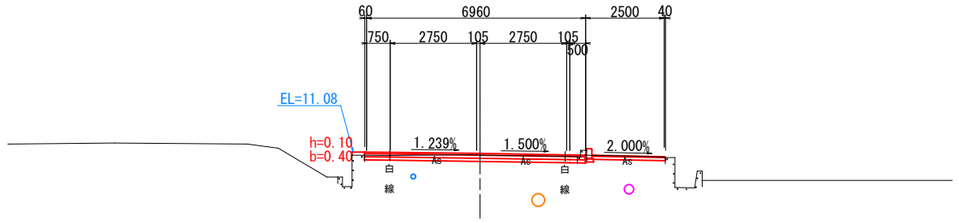


1号蓋上げコンクリート
L=10.7m
h=0.00
b=0.40

現場打水路工
L=16.0

CoB
L=16.5

重力式擁壁
L=16.0

同断

D=20.000

## NO.0
GH=12.05
FH=12.050

| 掘削 | | 盛土 | | | | 舗装 | |
|---|---|---|---|---|---|---|---|
| C1 | --- | B1 | --- | B5 | --- | W1 | 5.50 |
| C2 | --- | B2 | --- | B6 | --- | W2 | --- |
| 取壊し | | B3 | --- | B7 | --- | W3 | --- |
| AsB | 5.5 | B4 | --- | B8 | --- | W4 | --- |
| CoB | 0.7 | B9 | --- | B10 | --- | W5 | --- |

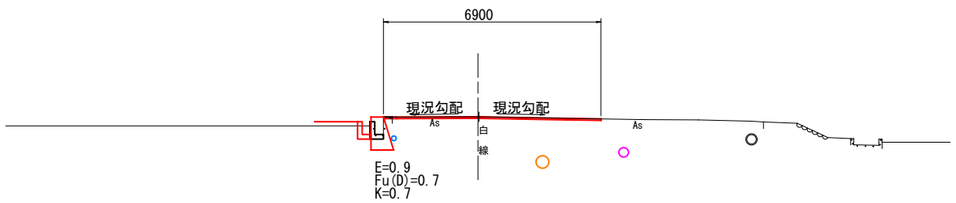


D=10.562

## KA1-1(NO.1+9.438)
GH=11.24
FH=11.294

歩車道境界ブロック(A)
L=10.5m

| 掘削 | | 盛土 | | | | 舗装 | |
|---|---|---|---|---|---|---|---|
| C1 | 1.4 | B1 | --- | B5 | --- | W1 | 6.85 |
| C2 | --- | B2 | --- | B6 | --- | W2 | 6.85 |
| 取壊し | | B3 | --- | B7 | --- | W3 | 6.85 |
| AsB | 9.6 | B4 | --- | B8 | --- | W4 | 2.87 |
| CoB | 0.1 | B9 | --- | B10 | --- | W5 | 2.87 |

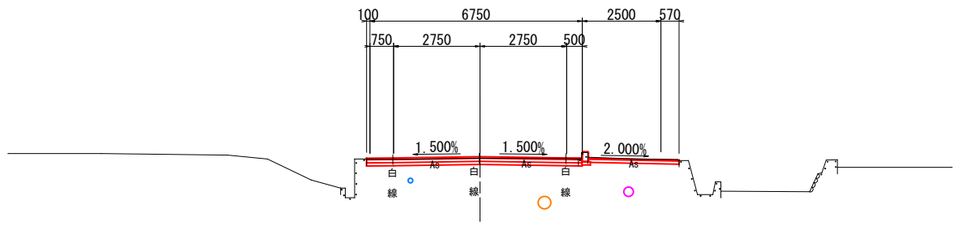


歩車道境界ブロック(A)
L=0.0m

| 図面番号 | 4／4 | 縮　尺 | 1:100 |
|---|---|---|---|
| 工　種 | 通学路安全対策工事（市道沼田西町79号線） | | |
| 種　別 | 横　断　図 | 番号 | 2／2 |
| 路線 河川名 | 市道　沼田西町79号線 | | |
| 工事箇所 | 三原市沼田西町松江　地内 | | |
| 三　原　市 | | | |

KE1-1(NO.2+14.507)～NO.4

D=5.178

## KE1-2(NO.3+3.822)

GH=10.25
FH=10.446

歩車道境界ﾌﾞﾛｯｸ(A) L=2.9m
自由勾配側溝 L=3.8m

| 掘　削 | | 盛　土 | | | | 舗　装 | |
|---|---|---|---|---|---|---|---|
| C1 | 0.2 | B1 | 0.3 | B5 | — | W1 | 8.89 |
| C2 | — | B2 | — | B6 | — | W2 | 8.89 |
| 取壊し | | B3 | — | B7 | — | W3 | 6.95 |
| AsB | 12.7 | B4 | — | B8 | — | W4 | 1.70 |
| CoB | 0.5 | B9 | — | B10 | — | W5 | 1.70 |

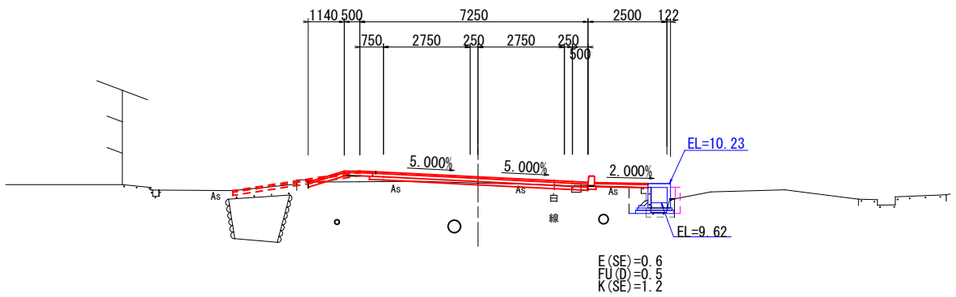


D=8.891

## NO.4

GH=8.51
FH=10.182

1号U型水路 L=9.0m
歩車道境界ﾌﾞﾛｯｸ(A) L=8.8m
地先境界工 L=5.2m
1号函渠工 L=5.2m
U型可変側溝 L=3.3m
1-1号U型水路ｸﾞﾚｰﾁﾝｸﾞ蓋B300 L=2.7m
7号集水桝 G1-B500-L500-H600

| 掘　削 | | 盛　土 | | | | 舗　装 | |
|---|---|---|---|---|---|---|---|
| C1 | 0.3 | B1 | 3.8 | B5 | — | W1 | 8.97 |
| C2 | 1.3 | B2 | — | B6 | — | W2 | 8.97 |
| 取壊し | | B3 | — | B7 | 0.7 | W3 | 6.63 |
| AsB | 4.5 | B4 | — | B8 | — | W4 | 2.15 |
| CoB | 0.1 | B9 | — | B10 | — | W5 | 2.15 |

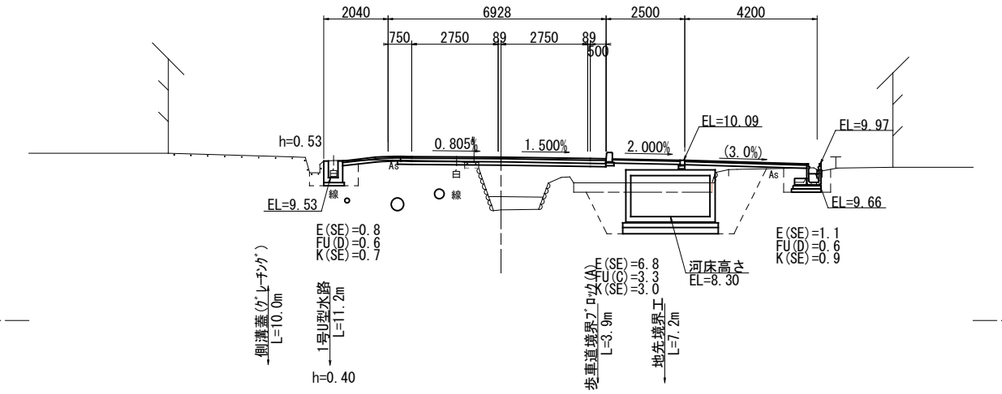


D=9.315

## KE1-1(NO.2+14.507)

GH=10.55
FH=10.667

1号嵩上げｺﾝｸﾘｰﾄ ｶｻﾞ 0.00 ﾛｺﾞ 0.43 L=3.9m
歩車道境界ﾌﾞﾛｯｸ(A) L=8.9m
自由勾配側溝 L=8.7m

| 掘　削 | | 盛　土 | | | | 舗　装 | |
|---|---|---|---|---|---|---|---|
| C1 | 0.8 | B1 | — | B5 | — | W1 | 7.77 |
| C2 | — | B2 | — | B6 | — | W2 | 7.77 |
| 取壊し | | B3 | — | B7 | — | W3 | 7.77 |
| AsB | 9.5 | B4 | — | B8 | — | W4 | 1.99 |
| CoB | 0.5 | B9 | — | B10 | — | W5 | 1.99 |

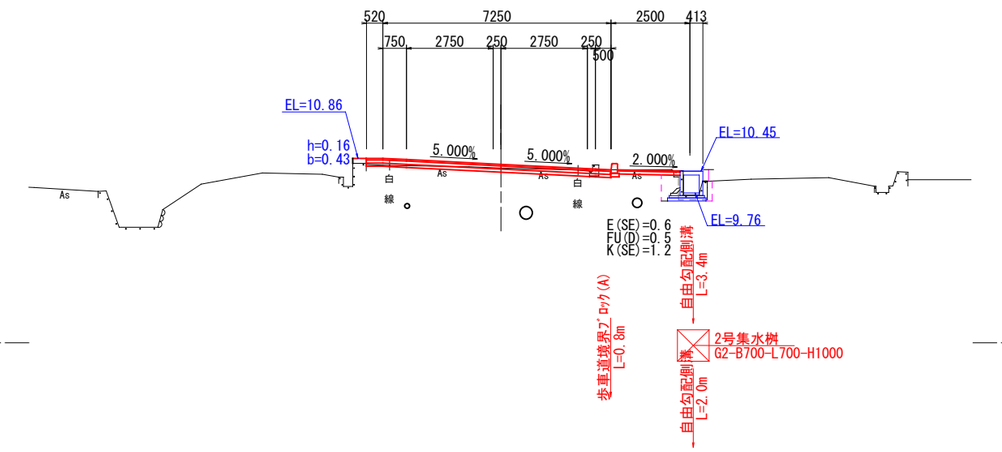


D=11.000

## NO.3+9.00

GH=10.10
FH=10.345

歩車道境界ﾌﾞﾛｯｸ(C) L=2.9m
歩車道境界ﾌﾞﾛｯｸ(C) L=4.0m
1号函渠工 L=11.9m
2号重力式擁壁 L=7.1m (φ600)
U型可変側溝 L=10.0m
3号集水桝 G2-B1000-L2100-H1200

| 掘　削 | | 盛　土 | | | | 舗　装 | |
|---|---|---|---|---|---|---|---|
| C1 | 0.4 | B1 | 0.5 | B5 | — | W1 | 1.45 |
| C2 | — | B2 | — | B6 | — | W2 | 1.45 |
| 取壊し | | B3 | — | B7 | — | W3 | 1.45 |
| AsB | 12.8 | B4 | — | B8 | — | W4 | 0.90 |
| CoB | 0.2 | B9 | — | B10 | 0.3 | W5 | 0.90 |

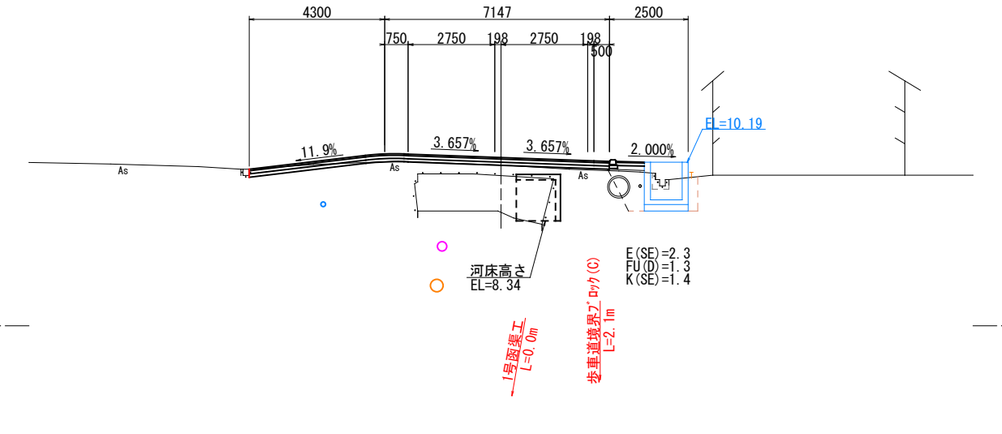

# 参　考　資　料

－通学路安全対策工事（市道沼田西町79号線）－

# 総括情報表



| | | |
|---|---|---|
| 変更回数 | 0 | |
| 適用単価地区 | 59 三原市 | |
| 単価適用日 | 00-06.05.01(0) | |
| 諸経費体系 | 1　公共(一般) | |
| | 当世代 | 前世代 |
| 工種 | 04　道路改良工事 | |
| 施工地域・工事場所区分 | 04　一般交通影響有り(2) | |
| 復興補正区分 | 00　補正なし | |
| 週休補正区分 | 03　４週８休以上 | |
| 現場事務所等の貸与区分 | 00　補正なし | |
| ＩＣＴ補正区分 | 00　補正なし | |
| 冬期補正係数 | 00　補正なし | |
| 緊急工事区分 | 00　通常工事　０％ | |
| 前払金支出割合区分 | 00　補正無し | |
| 契約保証区分 | 01　金銭的保証(0.04%) | |

建設技能労働者や交通誘導員等の現場労働者にかかる経費として，労務費のほか各種経費（法定福利費の事業者負担額，労務管理費，安全訓練等に要する費用等）が必要であり，本積算ではこれらを現場管理費等の一部として率計上している。

≪凡例≫

Co ･･･コンクリート　As ･･･アスファルト
DT ･･･ダンプトラック　BH ･･･バックホウ
CC ･･･クローラクレーン　TC ･･･トラッククレーン
RTC･･･ラフテレーンクレーン

# 本工事費　内訳表



| 費目・工種・施工名称など | 数量 | 単位 | 単価 | 金額 | 備考 |
|---|---|---|---|---|---|
| 本工事費 | | | | | X1000 |
| 道路改良 | 1 | 式 | | | Y1A01　　レベル1 |
| 道路土工 | 1 | 式 | | | Y1E0101　　レベル2 |
| 掘削工 | 1 | 式 | | | Y1A010101　レベル3 |
| 掘削<br>土砂　オープンカット | 30 | m3 | | | Y1A01010101レベル4 |
| 掘削<br>土砂 オープンカット 押土無し<br>障害無し 5,000m3未満 | 30 | m3 | | | SPK23040001 00<br>単第0 -0001　表 |
| 盛土工 | 1 | 式 | | | Y1A010103　レベル3 |
| 路床盛土 | 5 | m3 | | | Y1A01010302レベル4 |
| 路床盛土<br>施工幅員4.0m以上<br>施工数量10,000m3未満 障害無し | 4 | m3 | | | SPK23040005 00<br>単第0 -0002　表 |

# 本工事費　内訳表



| 費目・工種・施工名称など | 数量 | 単位 | 単価 | 金額 | 備考 |
|---|---|---|---|---|---|
| 路床盛土<br>施工幅員2.5m未満 | 1 | m3 | | | SPK23040005 00<br>単第0 -0003　表 |
| 残土処理工 | 1 | 式 | | | Y1A010103　レベル3 |
| 土砂等運搬 | 30 | m3 | | | Y1D03010404レベル4 |
| 土砂等運搬<br>標準 土砂(岩塊・玉石混り土含む)<br>DID区間無し 距離3.5km以下(2.5km超) | 30 | m3 | | | SPK23040002 00<br>単第0 -0004　表 |
| 残土等処分 | 30 | m3 | | | Y1A01010803レベル4 |
| 受入費<br>残土 | 30 | m3 | | | F0000000003 00 |
| 擁壁工 | 1 | 式 | | | Y1A0108　　レベル2 |
| 嵩上げコンクリート工 | 1 | 式 | | | Y1A010803　レベル3 |
| 1号嵩上げコンクリート | 30 | m | | | Y1A01080302レベル4 |

# 本工事費　内訳表



| 費目・工種・施工名称など | 数量 | 単位 | 単価 | 金額 | 備考 |
|---|---|---|---|---|---|
| コンクリート<br>小型構造物 18-8-40BB<br>人力打設 | 1 | m3 | | | SPK23040154 00<br>単第0 -0005　表 |
| 型枠<br>一般型枠<br>小型構造物 | 7 | m2 | | | SPK23040156 00<br>単第0 -0006　表 |
| 排水構造物工 | 1 | 式 | | | Y1A0112　　レベル2 |
| 作業土工 | 1 | 式 | | | Y1A010201　レベル3 |
| 床掘り<br>土砂 | 30 | m3 | | | Y1A01080102レベル4 |
| 床掘り<br>土砂 平均施工幅1m以上2m未満<br>無し 障害無し | 30 | m3 | | | SPK23040015 00<br>単第0 -0007　表 |
| 埋戻し<br>土砂 | 20 | m3 | | | Y1A01080103レベル4 |
| 埋戻し<br>最大埋戻幅1m未満 | 20 | m3 | | | SPK23040020 00<br>単第0 -0008　表 |
| 基面整正 | 30 | m2 | | | Y1A01080104レベル4 |

# 本工事費　内訳表



| 費目・工種・施工名称など | 数量 | 単位 | 単価 | 金額 | 備考 |
|---|---|---|---|---|---|
| 基面整正 | 30 | m2 | | | SPK23040017 00<br>単第0 -0009　表 |
| 場所打擁壁工 | 1 | 式 | | | Y1A010804　レベル3 |
| 重力式擁壁 | 10 | m3 | | | Y1A01080302レベル4 |
| 重力式擁壁<br>擁壁平均高さ1m超2m未満<br>基礎砕石有り 均しCo無し | 10 | m3 | | | SPK23040070 00<br>単第0 -0010　表 |
| 現場打水路工 | 1 | 式 | | | Y1D030506　レベル3 |
| 現場打水路 | 16 | m | | | Y1D03050601レベル4 |
| コンクリート<br>小型構造物 18-8-40BB<br>人力打設 | 3 | m3 | | | SPK23040154 00<br>単第0 -0005　表 |
| 型枠<br>一般型枠<br>小型構造物 | 24 | m2 | | | SPK23040156 00<br>単第0 -0006　表 |
| コンクリート<br>無筋・鉄筋構造物 18-8-40BB<br>人力打設 | 1 | m3 | | | SPK23040154 00<br>均しコンクリート<br>単第0 -0011　表 |

# 本工事費　内訳表



| 費目・工種・施工名称など | 数量 | 単位 | 単価 | 金額 | 備考 |
|---|---|---|---|---|---|
| 現場打集水桝 | 1 | 箇所 | | | Y1A01111501レベル4 |
| ２号集水枡 | 1 | 箇所 | | | V0000000003 00<br>単第0 -0012　表 |
| プレキャスト水路工 | 1 | 式 | | | Y1A010805　レベル3 |
| 自由勾配側溝<br>W=500 | 18 | m | | | Y1A01111401レベル4 |
| 自由勾配側溝<br>材料別途 1000≧重量 | 10 | m | | | SDT00015　00<br>W500×H600 標準<br>単第0 -0015　表 |
| 自由勾配側溝<br>材料別途 1000<重量≦2000 | 2 | m | | | SDT00015　00<br>W500×H700 標準<br>単第0 -0016　表 |
| 自由勾配側溝<br>材料別途 1000≧重量 | 3 | m | | | SDT00015　00<br>W500×H700 端部<br>単第0 -0015　表 |
| 自由勾配側溝<br>材料別途 1000≧重量 | 3 | m | | | SDT00015　00<br>W500×H800 端部<br>単第0 -0017　表 |
| 自由勾配側溝（材料費） | 1 | 式 | | | Y1A01111404レベル4 |

# 本工事費　内訳表



| 費目・工種・施工名称など | 数量 | 単位 | 単価 | 金額 | 備考 |
|---|---|---|---|---|---|
| 自由勾配側溝<br>500×600-2000 | 5 | 本 | | | F0000000006 00 |
| 自由勾配側溝<br>500×700-2000 | 1 | 本 | | | F0000000007 00 |
| 自由勾配側溝（暗渠型）<br>5X7-LM01368/1415 土留穴6 1 | 1 | 本 | | | F0000000008 00 |
| 自由勾配側溝切断 | 1 | 箇所 | | | F0000000009 00 |
| 自由勾配側溝（暗渠型）<br>5X7-LM480/454 土留穴2 2 | 1 | 本 | | | F0000000010 00 |
| 自由勾配側溝（暗渠型）<br>5X7-LM465/485 土留穴2 6 | 1 | 本 | | | F0000000011 00 |
| 自由勾配側溝（暗渠型）<br>5X7-LM520/501 土留穴3 7 | 1 | 本 | | | F0000000012 00 |
| 自由勾配側溝（暗渠型）<br>500×800-1000 | 1 | 本 | | | F0000000013 00 |
| 自由勾配側溝（暗渠型）<br>5X8-LM1075/960 土留穴5 12 | 1 | 本 | | | F0000000014 00 |

# 本工事費　内訳表



| 費目・工種・施工名称など | 数量 | 単位 | 単価 | 金額 | 備考 |
|---|---|---|---|---|---|
| 自由勾配側溝（暗渠型）<br>5X8-LM1044/991 土留穴4 13 | 1 | 本 | | | F0000000015 00 |
| 自由勾配側溝蓋<br>500 | 4 | 枚 | | | F0000000016 00 |
| グレーチング<br>500(T-25)　L=1.0m 細目ゴム | 4 | 枚 | | | F0000000017 00 |
| 底版コンクリート | 1 | 式 | | | Y1A03070603レベル4 |
| 底版コンクリート | 1 | 式 | | | V0000000007 00<br>単第0 -0018　表 |
| インバートコンクリート<br>18-8-40BB<br>一般養生 | 1 | m3 | | | Y1A01080403レベル4 |
| コンクリート<br>無筋・鉄筋構造物 18-8-40BB<br>人力打設 | 1 | m3 | | | SPK23040154 00<br>単第0 -0011　表 |
| 角フリューム<br>300 | 8 | m | | | Y1L05040102レベル4 |
| U型側溝<br>U型側溝(各種) L=2000mm/本 | 8 | m | | | SDT00013　　00<br>単第0 -0021　表 |

# 本工事費　内訳表



| 費目・工種・施工名称など | 数量 | 単位 | 単価 | 金額 | 備考 |
|---|---|---|---|---|---|
| 側溝蓋<br>300×500 | 19 | 枚 | | | Y1A01111405レベル4 |
| 蓋版<br>蓋版(各種) 40≧重量 | 19 | 枚 | | | SDT00017　　00<br>単第0 -0022　表 |
| 舗装工 | 1 | 式 | | | Y1A0418　　レベル2 |
| アスファルト舗装工 | 1 | 式 | | | Y1A011106　レベル3 |
| 下層路盤(車道・路肩部)<br>RC-30 t=100mm | 297 | m2 | | | Y1A01110601レベル4 |
| 下層路盤(車道・路肩部)<br>全仕上り厚100mm 1層施工<br>RC-30 | 297 | m2 | | | SPK23040232 00<br>単第0 -0023　表 |
| 下層路盤(歩道部)<br>RC-30 t=100mm | 76 | m2 | | | Y1A01110602レベル4 |
| 下層路盤(歩道部)<br>全仕上り厚100mm 1層施工<br>RC-30 | 76 | m2 | | | SPK23040233 00<br>単第0 -0024　表 |
| 上層路盤(車道・路肩部)<br>RM-30 t=100mm | 311 | m2 | | | Y1A01110603レベル4 |

# 本工事費　内訳表



| 費目・工種・施工名称など | 数量 | 単位 | 単価 | 金額 | 備考 |
|---|---|---|---|---|---|
| 上層路盤(車道・路肩部)<br>RM-30<br>全仕上り厚100mm 1層施工 | 311 | m2 | | | SPK23040234 00<br>単第0 -0025 表 |
| 表層(車道・路肩部)<br>平均幅員3.0m超　t=50mmm | 511 | m2 | | | Y1A01110609レベル4 |
| 表層(車道・路肩部)<br>平均幅員3.0m超<br>1層当り平均仕上厚50mm | 511 | m2 | | | SPK23040241 00<br>単第0 -0026 表 |
| 表層(歩道部)<br>平均幅員1.4m以上　t=30mm | 76 | m2 | | | Y1A01110610レベル4 |
| 表層(歩道部)<br>平均幅員1.4m以上<br>1層当り平均仕上厚30mm | 76 | m2 | | | SPK23040244 00<br>単第0 -0027 表 |
| 区画線工 | 1 | 式 | | | Y1A011117　レベル3 |
| 溶融式区画線<br>t=1.5mm | 224 | m | | | Y1A01111701レベル4 |
| 区画線設置(溶融式)<br>実線_20cm | 43 | m | | | SDT00001　　00<br>単第0 -0028 表 |
| 区画線設置(溶融式)<br>破線_15cm | 15 | m | | | SDT00001　　00<br>単第0 -0029 表 |

# 本工事費　内訳表



| 費目・工種・施工名称など | 数量 | 単位 | 単価 | 金額 | 備考 |
|---|---|---|---|---|---|
| 区画線設置(溶融式)<br>実線_15cm | 130 | m | | | SDT00001　00<br>単第0 -0030　表 |
| 区画線設置(溶融式)<br>実線_45cm | 3 | m | | | SDT00001　00<br>単第0 -0031　表 |
| 区画線設置(溶融式)<br>矢印・記号・文字_15cm換算 | 33 | m | | | SDT00001　00<br>単第0 -0032　表 |
| 付帯道路工 | 1 | 式 | | | Y1A0111　レベル2 |
| 道路付属物工 | 1 | 式 | | | Y1A011202　レベル3 |
| 歩車道境界ブロック<br>C種 | 36 | m | | | Y1A01111601レベル4 |
| 歩車道境界ブロック<br>C種(180/210×300×600) 片斜両面R<br>設置 RC-40 | 36 | m | | | SPK23040287 00<br>単第0 -0033　表 |
| 構造物撤去工 | 1 | 式 | | | Y1A0114　レベル2 |
| アスファルト舗装撤去 | 1 | 式 | | | Y1A011401　レベル3 |

# 本工事費　内訳表



| 費目・工種・施工名称など | 数量 | 単位 | 単価 | 金額 | 備考 |
|---|---|---|---|---|---|
| 舗装版切断<br>As舗装 | 18 | m | | | Y1A02060107レベル4 |
| 舗装版切断<br>アスファルト舗装版<br>アスファルト舗装版厚15cm以下 | 18 | m | | | SPK23040306 00<br>単第0 -0034　表 |
| 舗装版破砕<br>As舗装 | 605 | m2 | | | Y1A02060108レベル4 |
| 舗装版破砕<br>アスファルト舗装版<br>障害無し 舗装版厚15cm以下 | 605 | m2 | | | SPK23040305 00<br>単第0 -0035　表 |
| 構造物取壊し工 | 1 | 式 | | | Y1A011406　レベル3 |
| コンクリート構造物取壊し<br>無筋構造物 | 24 | m3 | | | Y1A01140601レベル4 |
| 構造物とりこわし工(無筋構造物)<br>機械施工 | 24 | m3 | | | SDT00031　　00<br>単第0 -0036　表 |
| 運搬処理工 | 1 | 式 | | | Y1A011416　レベル3 |
| 殻運搬<br>As殻 | 30 | m3 | | | Y1A01141601レベル4 |

# 本工事費　内訳表



| 費目・工種・施工名称など | 数量 | 単位 | 単価 | 金額 | 備考 |
|---|---|---|---|---|---|
| 殻運搬<br>舗装版破砕<br>DID区間無し 運搬距離6.5km以下(3.5km超) | 30 | m3 | | | SPK23040152 00<br>単第0 -0037　表 |
| 殻運搬<br>Co殻 | 24 | m3 | | | Y1A01030202レベル4 |
| 殻運搬<br>Co(無筋)構造物とりこわし<br>DID区間無し 運搬距離5.7km以下(3.3km超) | 24 | m3 | | | SPK23040152 00<br>単第0 -0038　表 |
| 殻処分<br>As殻 | 71 | t | | | Y1A01141602レベル4 |
| 【直接工事費に含まれる処分費等】<br>「処分費等」の取扱いによる | | | | | #0041 |
| 受入費<br>As殻 | 71 | t | | | F0000000005 00 |
| 殻処分<br>Co殻 | 56 | t | | | Y1A01141602レベル4 |
| 【直接工事費に含まれる処分費等】<br>「処分費等」の取扱いによる | | | | | #0041 |
| 受入費<br>Co殻 | 56 | t | | | F0000000004 00 |

# 本工事費　内訳表



| 費目・工種・施工名称など | 数量 | 単位 | 単価 | 金額 | 備考 |
|---|---|---|---|---|---|
| 仮設工 | 1 | 式 | | | Y1A0115　レベル2 |
| 交通管理工 | 1 | 式 | | | Y1A011521　レベル3 |
| 交通誘導警備員 | 24 | 人 | | | Y1A01152101レベル4 |
| 交通誘導警備員B | 24 | 人 | | | R0369　00 |
| ＊＊直接工事費＊＊<br>#0020計=支給品等(材料),無償貸付 | | | | | |
| 共通仮設費率分 | | | | | Z0019 |
| 計算情報……<br>対象額……<br>率…… | | | | | |
| ＊＊共通仮設費計＊＊ | | | | | |
| ＊＊純工事費＊＊ | | | | | |

# 本工事費　内訳表



| 費目・工種・施工名称など | 数量 | 単位 | 単価 | 金額 | 備考 |
|---|---|---|---|---|---|
| 現場管理費<br>計算情報……<br>対象額……<br>率…… | | | | | |
| ＊＊工事原価＊＊ | | | | | |
| 一般管理費率分<br>計算情報……<br>対象額……<br>率…… | | | | | 前払補正率… |
| 契約保証費<br>計算情報……<br>対象額……<br>率…… | | | | | 当初請対額<br>当初対象額 |
| 一般管理費計 | | | | | |
| ＊＊工事価格＊＊ | | | | | |
| ＊＊消費税相当額＊＊<br>計算情報……<br>対象額……<br>率…… | | | | | |
| ＊＊工事費計＊＊ | | | | | |
| ＊＊契約保証費計＊＊ | | | | | |

# 施工単価表



掘削　　SPK23040001　　単第0 -0001　表

土砂 オープンカット 押土無し　　障害無し 5,000m3未満　　1　m3　当り

機械構成比: 45.14%　労務構成比: 34.64%　材料構成比: 20.22%　市場単価構成比: 0.00%　標準単価: 317.66000

| 代表機労材規格(積算地区) | 構成比 | 単価(積算地区) | 代表機労材規格(東京地区) | 単価(東京地区) | 備考 |
|---|---|---|---|---|---|
| バックホウ(クローラ型)<br>標準型・超低騒音型・排3<br>山積0.8/平積0.6m3 | 45.14% | | バックホウ(クローラ型)<br>標準型・超低騒音型・排3<br>山積0.8/平積0.6m3 | | MTPC00128<br>MTPT00128 |
| 運転手(特殊) | 34.64% | | 運転手(特殊) | | RTPC00006<br>RTPT00006 |
| 軽油<br>パトロール給油,2～4KL積載車給油 | 20.22% | | 軽油パトロール給油 | | TTPC00013<br>TTPT00013 |
| 積算単価 | | | 積算単価 | | EP001 |
| A=1 土砂<br>C=2 押土無し<br>E=3 5,000m3未満 | | | B=1 オープンカット<br>D=1 障害無し | | |
| | | | | | |
| | | | | | |
| | | | | | |
| | | | | | |

# 施工単価表



路床盛土　SPK23040005　単第0 -0002　表

施工幅員4.0m以上　施工数量10,000m3未満 障害無し　1　m3　当り

機械構成比: 19.31%　労務構成比: 63.43%　材料構成比: 17.26%　市場単価構成比: 0.00%　標準単価: 327.69000

| 代表機労材規格(積算地区) | 構成比 | 単価(積算地区) | 代表機労材規格(東京地区) | 単価(東京地区) | 備考 |
|---|---|---|---|---|---|
| <賃>ブルドーザ<br>湿地,7t級<br>排出ガス対策型(第1,2次基準値)低騒音 | 9.95% | | <賃>ブルドーザ<br>湿地,7t級<br>排出ガス対策型(第1,2次基準値)低騒音 | | KTPC00036<br>KTPT00036 |
| <賃>振動ローラ(土木用フラットSドラム型)<br>質量11～12t<br>排出ガス対策型(第1,2,3次基準値)低騒音 | 9.36% | | 振動ローラ(土工用)<br>[フラット・シングルドラム型]<br>質量11～12t | | KTPC00058<br>KTPT00058 |
| 運転手(特殊) | 43.02% | | 運転手(特殊) | | RTPC00006<br>RTPT00006 |
| 普通作業員 | 20.41% | | 普通作業員 | | RTPC00002<br>RTPT00002 |
| 軽油<br>パトロール給油,2～4KL積載車給油 | 17.26% | | 軽油パトロール給油 | | TTPC00013<br>TTPT00013 |
| 積算単価 | | | 積算単価 | | EP001 |
| A=3　施工幅員4.0m以上<br>C=1　障害無し | | | B=1　施工数量10,000m3未満 | | |
| | | | | | |
| | | | | | |

# 施工単価表



路床盛土　SPK23040005　単第0 -0003　表

施工幅員2.5m未満　1　m3　当り

機械構成比: 0.86%　労務構成比: 98.84%　材料構成比: 0.30%　市場単価構成比: 0.00%　標準単価: 6,020.30000

| 代表機労材規格(積算地区) | 構成比 | 単価(積算地区) | 代表機労材規格(東京地区) | 単価(東京地区) | 備考 |
|---|---|---|---|---|---|
| <賃>振動ローラ(ハンドガイド式)<br>質量0.8～1.1t | 0.86% | | 振動ローラ(舗装用)<br>[ハンドガイド式]<br>質量0.8～1.1t | | KTPC00008<br>KTPT00008 |
| 普通作業員 | 88.92% | | 普通作業員 | | RTPC00002<br>RTPT00002 |
| 特殊作業員 | 9.92% | | 特殊作業員 | | RTPC00001<br>RTPT00001 |
| 軽油<br>パトロール給油,2～4KL積載車給油 | 0.30% | | 軽油パトロール給油 | | TTPC00013<br>TTPT00013 |
| 積算単価 | | | 積算単価 | | EP001 |
| A=1　施工幅員2.5m未満 | | | | | |
| | | | | | |
| | | | | | |
| | | | | | |

# 施工単価表



土砂等運搬　SPK23040002　単第0 -0004　表

標準 土砂(岩塊・玉石混り土含む)　DID区間無し 距離3.5km以下(2.5km超)　1　m3　当り

機械構成比: 46.25%　労務構成比: 38.07%　材料構成比: 15.68%　市場単価構成比: 0.00%　標準単価: 997.58000

| 代表機労材規格(積算地区) | 構成比 | 単価(積算地区) | 代表機労材規格(東京地区) | 単価(東京地区) | 備考 |
|---|---|---|---|---|---|
| ダンプトラック[オンロード・ディーゼル]<br>10t積級<br>(タイヤ損耗費及び補修費(良好)を含む) | 46.25% | | ダンプトラック[オンロード・ディーゼル]<br>10t積級<br>(タイヤ損耗費及び補修費(良好)を含む) | | MTPC00018T1<br>MTPT00018T1 |
| 運転手(一般) | 38.07% | | 運転手(一般) | | RTPC00007<br>RTPT00007 |
| 軽油<br>パトロール給油,2～4KL積載車給油 | 15.68% | | 軽油パトロール給油 | | TTPC00013<br>TTPT00013 |
| 積算単価 | | | 積算単価 | | EP001 |
| A=1 標準<br>C=1 土砂(岩塊・玉石混り土含む)<br>E=11 距離3.5km以下(2.5km超) | | | B=3 バックホウ山積0.45m3(平積0.35m3)<br>D=1 DID区間無し | | |
| | | | | | |
| | | | | | |
| | | | | | |
| | | | | | |

# 施工単価表



コンクリート　SPK23040154　単第0 -0005　表

小型構造物 18-8-40BB　人力打設　1　m3　当り

機械構成比: 0.00%　労務構成比: 44.86%　材料構成比: 55.14%　市場単価構成比: 0.00%　標準単価: 29,616.00000

| 代表機労材規格(積算地区) | 構成比 | 単価(積算地区) | 代表機労材規格(東京地区) | 単価(東京地区) | 備考 |
|---|---|---|---|---|---|
| 普通作業員 | 24.24% | | 普通作業員 | | RTPC00002<br>RTPT00002 |
| 土木一般世話役 | 9.75% | | 土木一般世話役 | | RTPC00009<br>RTPT00009 |
| 特殊作業員 | 8.67% | | 特殊作業員 | | RTPC00001<br>RTPT00001 |
| その他(労務) | | | その他(労務) | | ER009 |
| レディーミクストコンクリート指定品<br>呼び強度18,スランプ8,粗骨材40<br>W/C(60%),種別(高炉) | 55.14% | | 生コンクリート<br>高炉 24-12-25(20) W/C 55% | | TTPCD0010<br>TTPT00343 |
| 積算単価 | | | 積算単価 | | E9999 |
| A=2 小型構造物<br>C=2 18-8-40BB<br>H=2 現場内小運搬無し<br>K=1 -(全ての費用) | | | B=3 人力打設<br>F=2 一般養生<br>J=1 - | | |
| | | | | | |
| | | | | | |

# 施工単価表



型枠　SPK23040156　単第0 -0006　表

一般型枠　小型構造物　1　m2　当り

機械構成比: 0.00%　労務構成比: 100.00%　材料構成比: 0.00%　市場単価構成比: 0.00%　標準単価: 8,042.90000

| 代表機労材規格(積算地区) | 構成比 | 単価(積算地区) | 代表機労材規格(東京地区) | 単価(東京地区) | 備考 |
|---|---|---|---|---|---|
| 型わく工 | 44.66% | | 型わく工 | | RTPC00010<br>RTPT00010 |
| 普通作業員 | 30.77% | | 普通作業員 | | RTPC00002<br>RTPT00002 |
| 土木一般世話役 | 11.53% | | 土木一般世話役 | | RTPC00009<br>RTPT00009 |
| その他(労務) | | | その他(労務) | | ER009 |
| 積算単価 | | | 積算単価 | | EP001 |
| A=1　一般型枠<br>C=1　-(全ての費用) | | | B=2　小型構造物 | | |
| | | | | | |
| | | | | | |
| | | | | | |

# 施工単価表



床掘り　SPK23040015　単第0 -0007　表

土砂 平均施工幅1m以上2m未満　無し 障害無し　1　m3　当り

機械構成比: 21.49%　労務構成比: 63.32%　材料構成比: 15.19%　市場単価構成比: 0.00%　標準単価: 266.56000

| 代表機労材規格(積算地区) | 構成比 | 単価(積算地区) | 代表機労材規格(東京地区) | 単価(東京地区) | 備考 |
|---|---|---|---|---|---|
| <賃>後方超小旋回バックホウ(クローラ型)<br>山積0.45m3(平積0.35m3)<br>排出ガス対策型(第1,2,3次基準値)低騒音 | 21.49% | | バックホウ(クローラ型)<br>[後方超小旋回型]<br>山積0.45m3(平積0.35m3) | | KTPC00066<br>KTPT00066 |
| 運転手(特殊) | 63.32% | | 運転手(特殊) | | RTPC00006<br>RTPT00006 |
| 軽油<br>パトロール給油,2～4KL積載車給油 | 15.19% | | 軽油パトロール給油 | | TTPC00013<br>TTPT00013 |
| 積算単価 | | | 積算単価 | | EP001 |
| A=1 土砂<br>C=1 無し<br>E=1 -(全ての費用) | | | B=2 平均施工幅1m以上2m未満<br>D=1 障害無し | | |
| | | | | | |
| | | | | | |
| | | | | | |
| | | | | | |

# 施工単価表



埋戻し　SPK23040020　単第0 -0008　表

最大埋戻幅1m未満　1　m3　当り

機械構成比: 6.01%　労務構成比: 90.52%　材料構成比: 3.47%　市場単価構成比: 0.00%　標準単価: 2,845.10000

| 代表機労材規格(積算地区) | 構成比 | 単価(積算地区) | 代表機労材規格(東京地区) | 単価(東京地区) | 備考 |
|---|---|---|---|---|---|
| バックホウ(クローラ型)<br>標準型・排1<br>山積0.45/平積0.35m3 | 5.33% | | バックホウ(クローラ型)<br>標準型・排1<br>山積0.45/平積0.35m3 | | MTPC00010<br>MTPT00010 |
| <賃>タンパ(ランマ)<br>質量60～80kg | 0.68% | | タンパ及びランマ<br>質量60～80kg | | KTPC00020<br>KTPT00020 |
| 普通作業員 | 54.90% | | 普通作業員 | | RTPC00002<br>RTPT00002 |
| 特殊作業員 | 27.09% | | 特殊作業員 | | RTPC00001<br>RTPT00001 |
| 運転手(特殊) | 8.53% | | 運転手(特殊) | | RTPC00006<br>RTPT00006 |
| 軽油<br>パトロール給油,2～4KL積載車給油 | 2.50% | | 軽油パトロール給油 | | TTPC00013<br>TTPT00013 |
| ガソリン,レギュラー<br>スタンド渡し,スタンド給油 | 0.97% | | ガソリンレギュラースタンド | | TTPC00014<br>TTPT00014 |
| 積算単価 | | | 積算単価 | | EP001 |
| A=4　最大埋戻幅1m未満 | | | D=1　-(全ての費用) | | |

# 施工単価表



埋戻し　SPK23040020　単第0 -0008　表

最大埋戻幅1m未満　1　m3　当り

機械構成比:　6.01%　労務構成比:　90.52%　材料構成比:　3.47%　市場単価構成比:　0.00%　標準単価：　2,845.10000

| 代表機労材規格(積算地区) | 構成比 | 単価(積算地区) | 代表機労材規格(東京地区) | 単価(東京地区) | 備考 |
|---|---|---|---|---|---|
| | | | | | |
| | | | | | |
| | | | | | |
| | | | | | |
| | | | | | |
| | | | | | |
| | | | | | |
| | | | | | |
| | | | | | |

# 施工単価表



基面整正　　SPK23040017　　単第0 -0009　表

1　m2　当り

機械構成比:　0.00%　労務構成比:　100.00%　材料構成比:　0.00%　市場単価構成比:　0.00%　標準単価：　446.00000

| 代表機労材規格(積算地区) | 構成比 | 単価(積算地区) | 代表機労材規格(東京地区) | 単価(東京地区) | 備考 |
|---|---|---|---|---|---|
| 普通作業員 | 100.00% | | 普通作業員 | | RTPC00002<br>RTPT00002 |
| 積算単価 | | | 積算単価 | | EP001 |
| | | | | | |
| | | | | | |
| | | | | | |
| | | | | | |
| | | | | | |
| | | | | | |
| | | | | | |

# 施工単価表



重力式擁壁　SPK23040070　単第0 -0010　表

擁壁平均高さ1m超2m未満　基礎砕石有り 均しCo無し　1　m3　当り

機械構成比: 1.80%　労務構成比: 65.54%　材料構成比: 32.66%　市場単価構成比: 0.00%　標準単価: 47,535.00000

| 代表機労材規格(積算地区) | 構成比 | 単価(積算地区) | 代表機労材規格(東京地区) | 単価(東京地区) | 備考 |
|---|---|---|---|---|---|
| コンクリートポンプ車<br>トラック架装・ブーム式<br>圧送能力90～110m3/h | 1.33% | | コンクリートポンプ車<br>トラック架装・ブーム式<br>圧送能力90～110m3/h | | MTPC00050<br>MTPT00050 |
| その他(機械) | | | その他(機械) | | EK009 |
| 普通作業員 | 24.92% | | 普通作業員 | | RTPC00002<br>RTPT00002 |
| 型わく工 | 16.22% | | 型わく工 | | RTPC00010<br>RTPT00010 |
| 土木一般世話役 | 5.57% | | 土木一般世話役 | | RTPC00009<br>RTPT00009 |
| 特殊作業員 | 1.08% | | 特殊作業員 | | RTPC00001<br>RTPT00001 |
| その他(労務) | | | その他(労務) | | ER009 |
| レディーミクストコンクリート指定品<br>呼び強度18,スランプ8,粗骨材40<br>W/C(60%),種別(高炉) | 32.38% | | 生コンクリート<br>高炉 18-8-25(20) W/C 60% | | TTPCD0010<br>TTPT00003 |
| 軽油<br>パトロール給油,2～4KL積載車給油 | 0.21% | | 軽油パトロール給油 | | TTPC00013<br>TTPT00013 |

# 施工単価表



重力式擁壁　SPK23040070　単第0 -0010　表

擁壁平均高さ1m超2m未満　基礎砕石有り 均しCo無し　1　m3　当り

機械構成比: 1.80%　労務構成比: 65.54%　材料構成比: 32.66%　市場単価構成比: 0.00%　標準単価: 47,535.00000

| 代表機労材規格(積算地区) | 構成比 | 単価(積算地区) | 代表機労材規格(東京地区) | 単価(東京地区) | 備考 |
|---|---|---|---|---|---|
| その他(材料) | | | その他(材料) | | EZ009 |
| 積算単価 | | | 積算単価 | | E9999 |
| A=1 擁壁平均高さ1m超2m未満<br>D=2 基礎砕石有り<br>F=1 一般養生<br>H=1 - | | | B=2 18-8-40BB<br>E=1 均しCo無し<br>G=1 圧送管延長距離無し | | |
| | | | | | |
| | | | | | |
| | | | | | |
| | | | | | |
| | | | | | |
| | | | | | |

# 施工単価表



コンクリート　SPK23040154　単第0 -0011　表

無筋・鉄筋構造物 18-8-40BB　人力打設　1　m3　当り

機械構成比: 0.00%　労務構成比: 31.93%　材料構成比: 68.07%　市場単価構成比: 0.00%　標準単価: 24,215.00000

| 代表機労材規格(積算地区) | 構成比 | 単価(積算地区) | 代表機労材規格(東京地区) | 単価(東京地区) | 備考 |
|---|---|---|---|---|---|
| 普通作業員 | 14.27% | | 普通作業員 | | RTPC00002<br>RTPT00002 |
| 特殊作業員 | 8.38% | | 特殊作業員 | | RTPC00001<br>RTPT00001 |
| 土木一般世話役 | 7.11% | | 土木一般世話役 | | RTPC00009<br>RTPT00009 |
| その他(労務) | | | その他(労務) | | ER009 |
| レディーミクストコンクリート指定品<br>呼び強度18,スランプ8,粗骨材40<br>W/C(60%),種別(高炉) | 68.07% | | 生コンクリート<br>高炉 24-12-25(20) W/C 55% | | TTPCD0010<br>TTPT00343 |
| 積算単価 | | | 積算単価 | | E9999 |
| A=1 無筋・鉄筋構造物<br>C=2 18-8-40BB<br>H=2 現場内小運搬無し<br>K=1 -(全ての費用) | | | B=3 人力打設<br>F=2 一般養生<br>J=1 - | | |
| | | | | | |
| | | | | | |

# 施工単価表



２号集水枡　　V0000000003　　単第0 -0012　表

1　　箇所　　当り

| 名称・規格など | 数量 | 単位 | 単価 | 金額 | 備考 |
|---|---|---|---|---|---|
| 現場打ち集水桝・街渠桝(本体)<br>18-8-40BB<br>0.65m3を超え0.69m3以下 | 1 | 箇所 | | | 単第0-0013　表 |
| 蓋版<br>鋼製グレーチング-ノンスリップますぶた<br>落込式細目(鎖付),700×700,T-2 | 1 | 枚 | | | 単第0-0014　表 |
| ＊＊＊　単位当たり　＊＊＊ | 1 | 箇所 | | | |
| | | | | | |
| | | | | | |
| | | | | | |
| | | | | | |
| | | | | | |
| | | | | | |
| | | | | | |
| | | | | | |
| | | | | | |

# 施工単価表



現場打ち集水桝・街渠桝(本体)　SPK23040105　単第0 -0013　表

18-8-40BB　0.65m3を超え0.69m3以下　1　箇所　当り

機械構成比:　0.08%　労務構成比:　86.57%　材料構成比:　13.35%　市場単価構成比:　0.00%　標準単価:　80,888.00000

| 代表機労材規格(積算地区) | 構成比 | 単価(積算地区) | 代表機労材規格(東京地区) | 単価(東京地区) | 備考 |
|---|---|---|---|---|---|
| <賃>バックホウ(クローラ型)<br>山積0.8m3(平積0.6)<br>排出ガス対策型(第1,2,3次基準値)低騒音 | 0.08% | | バックホウ<br>クローラ型<br>山積0.8m3(平積0.6m3) | | KTPC00018<br>KTPT00018 |
| 型わく工 | 33.26% | | 型わく工 | | RTPC00010<br>RTPT00010 |
| 普通作業員 | 29.39% | | 普通作業員 | | RTPC00002<br>RTPT00002 |
| 土木一般世話役 | 11.10% | | 土木一般世話役 | | RTPC00009<br>RTPT00009 |
| 特殊作業員 | 2.36% | | 特殊作業員 | | RTPC00001<br>RTPT00001 |
| その他(労務) | | | その他(労務) | | ER009 |
| レディーミクストコンクリート指定品<br>呼び強度18,スランプ8,粗骨材40<br>W/C(60%),種別(高炉) | 12.99% | | 生コンクリート<br>高炉 18-8-25(20) W/C 60% | | TTPCD0010<br>TTPT00003 |
| 軽油<br>パトロール給油,2～4KL積載車給油 | 0.08% | | 軽油パトロール給油 | | TTPC00013<br>TTPT00013 |
| その他(材料) | | | その他(材料) | | EZ009 |

# 施工単価表



現場打ち集水桝・街渠桝(本体)　SPK23040105　単第0 -0013　表

18-8-40BB　0.65m3を超え0.69m3以下　1　箇所　当り

機械構成比: 0.08%　労務構成比: 86.57%　材料構成比: 13.35%　市場単価構成比: 0.00%　標準単価: 80,888.00000

| 代表機労材規格(積算地区) | 構成比 | 単価(積算地区) | 代表機労材規格(東京地区) | 単価(東京地区) | 備考 |
|---|---|---|---|---|---|
| 積算単価 | | | 積算単価 | | E9999 |
| A=3　18-8-40BB<br>D=2　人力打設<br>F=1　- | | | C=19　0.65m3を超え0.69m3以下<br>E=1　一般養生・特殊養生(練炭) | | |
| | | | | | |
| | | | | | |
| | | | | | |
| | | | | | |
| | | | | | |
| | | | | | |
| | | | | | |

# 施工単価表



蓋版　SDT00017　単第0 -0014　表

鋼製グレーチング-ノンスリップますぶた　落込式細目(鎖付),700×700,T-2　1　枚　当り

| 名称・規格など | 数量 | 単位 | 単価 | 金額 | 備考 |
|---|---|---|---|---|---|
| 昼間_蓋版【手間のみ】<br>コンクリート・鋼製_40を超え170kg/枚以下<br>時間的制約なし | 1.000 | 枚 | | | |
| 鋼製グレーチング-ノンスリップますぶた-<br>落込式細目(鎖付),700×700,T-2<br>参考質量56.6kg | 1.000 | 組 | | | |
| 諸雑費 | 1 | 式 | | | |
| ＊＊＊　単位当たり　＊＊＊ | 1 | 枚 | | | |
| A=1　昼間施工<br>C=76　落込式細目(鎖付),700×700,T-2<br>G=1　- | | | B=8　鋼製グレーチング-ノンスリップますぶた<br>F=1　時間的制約なし | | |
| | | | | | |
| | | | | | |
| | | | | | |
| | | | | | |
| | | | | | |
| | | | | | |
| | | | | | |

# 施工単価表



自由勾配側溝　SDT00015　単第0 -0015　表

材料別途 1000≧重量　W500×H600 標準　1　m　当り

| 名称・規格など | 数量 | 単位 | 単価 | 金額 | 備考 |
|---|---|---|---|---|---|
| 昼間_自由勾配側溝【手間のみ】<br>L=2000_1000kg/個以下<br>時間的制約なし | 1.000 | m | | | |
| 再生クラッシャラン<br>40～0mm | 0.146 | m3 | | | |
| レディーミクストコンクリート指定品<br>呼び強度18,スランプ8,粗骨材40<br>W/C(60%),種別(高炉) | 0.089 | m3 | | | |
| 諸雑費 | 1 | 式 | | | |
| ＊＊＊　単位当たり　＊＊＊ | 1 | m | | | |
| A=1　昼間施工<br>D=1　1000≧重量<br>F=1　- | | | B=51　材料別途<br>E=1　時間的制約なし<br>G=2　RC-40 | | |
| I=1.22　基礎砕石の設計数量(m3/10m)<br>L=0.84　基礎及び底部Coの設計数量(m3/10m) | | | J=1　18-8-40BB<br>M=1　- | | |
| | | | | | |
| | | | | | |
| | | | | | |
| | | | | | |
| | | | | | |

# 施工単価表



自由勾配側溝　SDT00015　単第0 -0016　表

材料別途 1000<重量≦2000　W500×H700 標準　1　m　当り

| 名称・規格など | 数量 | 単位 | 単価 | 金額 | 備考 |
|---|---|---|---|---|---|
| 昼間_自由勾配側溝【手間のみ】<br>L=2000_1000を超え2000/個以下<br>時間的制約なし | 1.000 | m | | | |
| 再生クラッシャラン<br>40～0mm | 0.152 | m3 | | | |
| レディーミクストコンクリート指定品<br>呼び強度18,スランプ8,粗骨材40<br>W/C(60%),種別(高炉) | 0.093 | m3 | | | |
| 諸雑費 | 1 | 式 | | | |
| ＊＊＊　単位当たり　＊＊＊ | 1 | m | | | |
| A=1　昼間施工<br>D=2　1000<重量≦2000<br>F=1　- | | | B=51　材料別途<br>E=1　時間的制約なし<br>G=2　RC-40 | | |
| I=1.27　基礎砕石の設計数量(m3/10m)<br>L=0.878　基礎及び底部Coの設計数量(m3/10m) | | | J=1　18-8-40BB<br>M=1　- | | |
| | | | | | |
| | | | | | |
| | | | | | |
| | | | | | |
| | | | | | |

# 施工単価表



自由勾配側溝　SDT00015　単第0 -0017　表

材料別途 1000≧重量　W500×H800 端部　1　m　当り

| 名称・規格など | 数量 | 単位 | 単価 | 金額 | 備考 |
|---|---|---|---|---|---|
| 昼間_自由勾配側溝【手間のみ】<br>L=2000_1000kg/個以下<br>時間的制約なし | 1.000 | m | | | |
| 再生クラッシャラン<br>40～0mm | 0.152 | m3 | | | |
| レディーミクストコンクリート指定品<br>呼び強度18,スランプ8,粗骨材40<br>W/C(60%),種別(高炉) | 0.093 | m3 | | | |
| 諸雑費 | 1 | 式 | | | |
| ＊＊＊　単位当たり　＊＊＊ | 1 | m | | | |
| A=1　昼間施工<br>D=1　1000≧重量<br>F=1　- | | | B=51　材料別途<br>E=1　時間的制約なし<br>G=2　RC-40 | | |
| I=1.27　基礎砕石の設計数量(m3/10m)<br>L=0.878　基礎及び底部Coの設計数量(m3/10m) | | | J=1　18-8-40BB<br>M=1　- | | |
| | | | | | |
| | | | | | |
| | | | | | |
| | | | | | |
| | | | | | |

# 施工単価表



底版コンクリート　　V0000000007　　単第0 -0018　表

1　式　当り

| 名称・規格など | 数量 | 単位 | 単価 | 金額 | 備考 |
|---|---|---|---|---|---|
| コンクリート<br>無筋・鉄筋構造物 18-8-40BB<br>人力打設 | 0.292 | m3 | | | 単第0-0011　表 |
| 型枠<br>一般型枠<br>鉄筋・無筋構造物 | 0.898 | m2 | | | 単第0-0019　表 |
| 鉄筋工<br>SD345径13mm | 0.034 | t | | | 単第0-0020　表 |
| ＊＊＊　単位当たり　＊＊＊ | 1 | 式 | | | |
| | | | | | |
| | | | | | |
| | | | | | |
| | | | | | |
| | | | | | |
| | | | | | |
| | | | | | |
| | | | | | |

# 施工単価表



型枠　SPK23040156　単第0 -0019　表

一般型枠　鉄筋・無筋構造物　1　m2　当り

機械構成比: 0.00%　労務構成比: 100.00%　材料構成比: 0.00%　市場単価構成比: 0.00%　標準単価: 8,890.10000

| 代表機労材規格(積算地区) | 構成比 | 単価(積算地区) | 代表機労材規格(東京地区) | 単価(東京地区) | 備考 |
|---|---|---|---|---|---|
| 型わく工 | 46.99% | | 型わく工 | | RTPC00010<br>RTPT00010 |
| 普通作業員 | 25.08% | | 普通作業員 | | RTPC00002<br>RTPT00002 |
| 土木一般世話役 | 9.24% | | 土木一般世話役 | | RTPC00009<br>RTPT00009 |
| その他(労務) | | | その他(労務) | | ER009 |
| 積算単価 | | | 積算単価 | | EP001 |
| A=1 一般型枠<br>C=1 -(全ての費用) | | | B=1 鉄筋・無筋構造物 | | |
| | | | | | |
| | | | | | |
| | | | | | |

# 施工単価表



鉄筋工　　S3276　　単第0 -0020　表

SD345径13mm　　1　t　当り

| 名称・規格など | 数量 | 単位 | 単価 | 金額 | 備考 |
|---|---|---|---|---|---|
| 土木一般世話役 | 0.600 | 人 | | | |
| 鉄筋工 | 3.900 | 人 | | | |
| とび工 | 0.100 | 人 | | | |
| 普通作業員 | 2.200 | 人 | | | |
| 異形棒鋼<JISG3112><br>SD345,D13<br>単位質量0.995kg/m | 1.050 | t | | | |
| 諸雑費 | 6 | % | | | #09 |
| ＊＊＊　単位当たり　＊＊＊ | 1 | t | | | |
| A=3　　SD345径13mm | | | | | |
| | | | | | |
| | | | | | |
| | | | | | |
| | | | | | |

# 施工単価表



U型側溝　　SDT00013　　単第0 -0021　表

U型側溝(各種) L=2000mm/本　　1　m　当り

| 名称・規格など | 数量 | 単位 | 単価 | 金額 | 備考 |
|---|---|---|---|---|---|
| 昼間_U型側溝【手間のみ】<br>L=2000_1000kg/個以下<br>時間的制約なし | 1.000 | m | | | |
| 角フリューム<br>300 L=2.0m | 0.500 | 本 | | | |
| 再生クラッシャラン<br>40～0mm | 0.052 | m3 | | | |
| 諸雑費 | 1 | 式 | | | |
| ＊＊＊　単位当たり　＊＊＊ | 1 | m | | | |
| A=1　昼間施工<br>D=1　【F】U型側溝(本)<br>F=6　1000≧重量 | | | B=5　U型側溝(各種)<br>E=3　L=2000mm/本<br>G=1　時間的制約なし | | |
| I=1　-<br>K=2　RC-40 | | | J=1　-<br>N=0.434　基礎砕石の設計数量(m3/10m) | | |
| | | | | | |
| | | | | | |
| | | | | | |
| | | | | | |
| | | | | | |

# 施工単価表



蓋版　　SDT00017　　単第0 -0022　表

蓋版(各種) 40≧重量　　1　枚　当り

| 名称・規格など | 数量 | 単位 | 単価 | 金額 | 備考 |
|---|---|---|---|---|---|
| 昼間_蓋版【手間のみ】<br>コンクリート・鋼製_40kg/枚以下<br>時間的制約なし | 1.000 | 枚 | | | |
| コンクリート蓋<br>300×500 | 1.000 | 枚 | | | |
| 諸雑費 | 1 | 式 | | | |
| ＊＊＊　単位当たり　＊＊＊ | 1 | 枚 | | | |
| A=1　昼間施工<br>D=2　【F】蓋版(枚)<br>F=1　時間的制約なし | | | B=9　蓋版(各種)<br>E=1　40≧重量<br>G=1　- | | |
| | | | | | |
| | | | | | |
| | | | | | |
| | | | | | |
| | | | | | |
| | | | | | |
| | | | | | |

# 施工単価表



下層路盤(車道・路肩部)　SPK23040232　単第0 -0023　表

全仕上り厚100mm 1層施工　RC-30　1　m2　当り

機械構成比: 4.87%　労務構成比: 15.24%　材料構成比: 79.89%　市場単価構成比: 0.00%　標準単価: 1,146.50000

| 代表機労材規格(積算地区) | 構成比 | 単価(積算地区) | 代表機労材規格(東京地区) | 単価(東京地区) | 備考 |
|---|---|---|---|---|---|
| モータグレーダ<br>土工用・排2<br>ブレード幅3.1m | 1.95% | | モータグレーダ<br>土工用・排2<br>ブレード幅3.1m | | MTPC00134<br>MTPT00134 |
| ロードローラ<br>マカダム・排2<br>運転質量10t締固め幅2.1m | 1.54% | | ロードローラ<br>マカダム・排2<br>運転質量10t締固め幅2.1m | | MTPC00135<br>MTPT00135 |
| <賃>タイヤローラ<br>質量8～20t<br>排出ガス対策型(第1,2次基準値)低騒音 | 0.50% | | タイヤローラ<br>質量8～20t | | KTPC00007<br>KTPT00007 |
| その他(機械) | | | その他(機械) | | EK009 |
| 運転手(特殊) | 7.01% | | 運転手(特殊) | | RTPC00006<br>RTPT00006 |
| 特殊作業員 | 2.46% | | 特殊作業員 | | RTPC00001<br>RTPT00001 |
| 普通作業員 | 2.33% | | 普通作業員 | | RTPC00002<br>RTPT00002 |
| 土木一般世話役 | 0.69% | | 土木一般世話役 | | RTPC00009<br>RTPT00009 |
| その他(労務) | | | その他(労務) | | ER009 |

# 施工単価表



下層路盤(車道・路肩部)　SPK23040232　単第0 -0023　表

全仕上り厚100mm 1層施工　RC-30　1　m2　当り

機械構成比: 4.87%　労務構成比: 15.24%　材料構成比: 79.89%　市場単価構成比: 0.00%　標準単価: 1,146.50000

| 代表機労材規格(積算地区) | 構成比 | 単価(積算地区) | 代表機労材規格(東京地区) | 単価(東京地区) | 備考 |
|---|---|---|---|---|---|
| 再生クラッシャラン<br>30～0mm | 78.14% | | クラッシャラン<br>40～0mm<br>[標準数量]全仕上り厚150mm | | TTPCD0018<br>TTPT00346 |
| 軽油<br>パトロール給油,2～4KL積載車給油 | 1.44% | | 軽油パトロール給油 | | TTPC00013<br>TTPT00013 |
| その他(材料) | | | その他(材料) | | EZ009 |
| 積算単価 | | | 積算単価 | | E9999 |
| A=100　全仕上り厚(mm)<br>D=1　-(全ての費用) | | | B=3　RC-30 | | |
| | | | | | |
| 【路盤材単価】<br>全仕上り厚(mm)/1000*路盤材単価(円)<br>全仕上り厚(mm):100.000(mm) | | | | | |
| | | | | | |
| | | | | | |

# 施工単価表



下層路盤(歩道部)　SPK23040233　単第0 -0024　表

全仕上り厚100mm 1層施工　RC-30　1　m2　当り

機械構成比: 5.91%　労務構成比: 71.41%　材料構成比: 22.68%　市場単価構成比: 0.00%　標準単価: 746.24000

| 代表機労材規格(積算地区) | 構成比 | 単価(積算地区) | 代表機労材規格(東京地区) | 単価(東京地区) | 備考 |
|---|---|---|---|---|---|
| <賃>小型バックホウ(クローラ型)<br>山積0.11m3(平積0.08)<br>排出ガス対策型(第1,2,3次基準値)低騒音 | 3.06% | | 小型バックホウ<br>[クローラ型]<br>山積0.11m3(平積0.08m3) | | KTPC00001<br>KTPT00001 |
| <賃>振動ローラ(搭乗・コンバインド式)<br>質量3～4t<br>排出ガス対策型(第1,2次基準値)低騒音 | 2.68% | | 振動ローラ(舗装用)<br>[搭乗式コンバインド型]<br>質量3～4t | | KTPC00009<br>KTPT00009 |
| その他(機械) | | | その他(機械) | | EK009 |
| 普通作業員 | 29.93% | | 普通作業員 | | RTPC00002<br>RTPT00002 |
| 運転手(特殊) | 25.29% | | 運転手(特殊) | | RTPC00006<br>RTPT00006 |
| 特殊作業員 | 14.12% | | 特殊作業員 | | RTPC00001<br>RTPT00001 |
| その他(労務) | | | その他(労務) | | ER009 |
| 再生クラッシャラン<br>30～0mm | 20.42% | | 再生クラッシャーラン<br>RC-40<br>[標準数量]全仕上り厚100mm | | TTPCD0018<br>TTPT00352 |
| 軽油<br>パトロール給油,2～4KL積載車給油 | 2.20% | | 軽油パトロール給油 | | TTPC00013<br>TTPT00013 |

# 施工単価表



下層路盤(歩道部)　SPK23040233　単第0 -0024　表

全仕上り厚100mm 1層施工　RC-30　1　m2　当り

機械構成比:　5.91%　労務構成比:　71.41%　材料構成比:　22.68%　市場単価構成比:　0.00%　標準単価：　746.24000

| 代表機労材規格(積算地区) | 構成比 | 単価(積算地区) | 代表機労材規格(東京地区) | 単価(東京地区) | 備考 |
|---|---|---|---|---|---|
| その他(材料) | | | その他(材料) | | EZ009 |
| 積算単価 | | | 積算単価 | | E9999 |
| A=100　全仕上り厚(mm)<br>D=1　-(全ての費用) | | | B=3　RC-30 | | |
| | | | | | |
| 【路盤材単価】<br>全仕上り厚(mm)/1000*路盤材単価(円)<br>全仕上り厚(mm):100.000(mm) | | | | | |
| | | | | | |
| | | | | | |
| | | | | | |
| | | | | | |

# 施工単価表



上層路盤(車道・路肩部)　SPK23040234　単第0 -0025　表

RM-30　全仕上り厚100mm 1層施工　1　m2　当り

機械構成比:　10.05%　労務構成比:　31.45%　材料構成比:　58.50%　市場単価構成比:　0.00%　標準単価:　555.97000

| 代表機労材規格(積算地区) | 構成比 | 単価(積算地区) | 代表機労材規格(東京地区) | 単価(東京地区) | 備考 |
|---|---|---|---|---|---|
| モータグレーダ<br>土工用・排2<br>ブレード幅3.1m | 4.02% | | モータグレーダ<br>土工用・排2<br>ブレード幅3.1m | | MTPC00134<br>MTPT00134 |
| ロードローラ<br>マカダム・排2<br>運転質量10t締固め幅2.1m | 3.18% | | ロードローラ<br>マカダム・排2<br>運転質量10t締固め幅2.1m | | MTPC00135<br>MTPT00135 |
| <賃>タイヤローラ<br>質量8～20t<br>排出ガス対策型(第1,2次基準値)低騒音 | 1.04% | | タイヤローラ<br>質量8～20t | | KTPC00007<br>KTPT00007 |
| その他(機械) | | | その他(機械) | | EK009 |
| 運転手(特殊) | 14.47% | | 運転手(特殊) | | RTPC00006<br>RTPT00006 |
| 特殊作業員 | 5.08% | | 特殊作業員 | | RTPC00001<br>RTPT00001 |
| 普通作業員 | 4.81% | | 普通作業員 | | RTPC00002<br>RTPT00002 |
| 土木一般世話役 | 1.42% | | 土木一般世話役 | | RTPC00009<br>RTPT00009 |
| その他(労務) | | | その他(労務) | | ER009 |

# 施工単価表



上層路盤(車道・路肩部)　SPK23040234　単第0 -0025　表

RM-30　全仕上り厚100mm 1層施工　1　m2　当り

機械構成比: 10.05%　労務構成比: 31.45%　材料構成比: 58.50%　市場単価構成比: 0.00%　標準単価: 555.97000

| 代表機労材規格(積算地区) | 構成比 | 単価(積算地区) | 代表機労材規格(東京地区) | 単価(東京地区) | 備考 |
|---|---|---|---|---|---|
| 再生粒度調整砕石<br>30～0mm | 54.88% | | 再生粒度調整砕石<br>RM-40<br>[標準数量]全仕上り厚150mm | | TTPC00010<br>TTPT00357 |
| 軽油<br>パトロール給油,2～4KL積載車給油 | 2.97% | | 軽油パトロール給油 | | TTPC00013<br>TTPT00013 |
| その他(材料) | | | その他(材料) | | EZ009 |
| 積算単価 | | | 積算単価 | | E9999 |
| A=5　RM-30<br>H=1　-(全ての費用) | | | E=100　全仕上り厚(mm) | | |
| | | | | | |
| 【路盤材単価】<br>全仕上り厚(mm)/1000*路盤材単価(円)<br>全仕上り厚(mm):100.000(mm) | | | | | |
| | | | | | |
| | | | | | |

# 施工単価表



表層(車道・路肩部)　SPK23040241　単第0 -0026　表

平均幅員3.0m超　1層当り平均仕上厚50mm　1　m2　当り

機械構成比: 1.63%　労務構成比: 10.57%　材料構成比: 87.80%　市場単価構成比: 0.00%　標準単価: 1,536.20000

| 代表機労材規格(積算地区) | 構成比 | 単価(積算地区) | 代表機労材規格(東京地区) | 単価(東京地区) | 備考 |
|---|---|---|---|---|---|
| <賃>アスファルトフィニッシャ(ホイール型)<br>舗装幅2.3～6.0m<br>排出ガス対策型(第1,2次基準値)低騒音 | 1.04% | | アスファルトフィニッシャ<br>[ホイール型]<br>舗装幅2.3～6.0m | | KTPC00060<br>KTPT00060 |
| <賃>タイヤローラ<br>質量8～20t<br>排出ガス対策型(第1,2次基準値)低騒音 | 0.16% | | タイヤローラ<br>質量8～20t | | KTPC00007<br>KTPT00007 |
| <賃>ロードローラ(マカダム)<br>質量10～12t<br>排出ガス対策型(第1,2次基準値) | 0.16% | | ロードローラ<br>[マカダム]質量10t～12t | | KTPC00047<br>KTPT00047 |
| その他(機械) | | | その他(機械) | | EK009 |
| 普通作業員 | 3.78% | | 普通作業員 | | RTPC00002<br>RTPT00002 |
| 特殊作業員 | 2.17% | | 特殊作業員 | | RTPC00001<br>RTPT00001 |
| 運転手(特殊) | 2.12% | | 運転手(特殊) | | RTPC00006<br>RTPT00006 |
| 土木一般世話役 | 0.74% | | 土木一般世話役 | | RTPC00009<br>RTPT00009 |
| その他(労務) | | | その他(労務) | | ER009 |

# 施工単価表



表層(車道・路肩部)　SPK23040241　単第0 -0026　表

平均幅員3.0m超　1層当り平均仕上厚50mm　1　m2　当り

機械構成比:　1.63%　労務構成比:　10.57%　材料構成比:　87.80%　市場単価構成比:　0.00%　標準単価：　1,536.20000

| 代表機労材規格(積算地区) | 構成比 | 単価(積算地区) | 代表機労材規格(東京地区) | 単価(東京地区) | 備考 |
|---|---|---|---|---|---|
| 再生加熱アスファルト混合物<br>再生密粒度(20) | 79.45% | | 密粒度As混合物(20)<br>[標準数量]平均仕上り厚50mm | | TTPCD0038<br>TTPT00284 |
| アスファルト乳剤(JISK2208)<br>アスファルト乳剤(浸透用)<br>PK-3プライムコート用 | 7.66% | | アスファルト乳剤(JISK2208)<br>アスファルト乳剤(浸透用)<br>PK-3プライムコート用 | | TTPC00026<br>TTPT00026 |
| 軽油<br>パトロール給油,2～4KL積載車給油 | 0.58% | | 軽油パトロール給油 | | TTPC00013<br>TTPT00013 |
| その他(材料) | | | その他(材料) | | EZ009 |
| 積算単価 | | | 積算単価 | | E9999 |
| A=4　平均幅員3.0m超<br>C=6　再生密粒度アスファルト混合物(20)<br>G=1　-<br>I=1　-(全ての費用) | | | B=50　1層当り平均仕上り厚(mm)<br>E=2　PK-3<br>H=1　- | | |
| | | | | | |
| 【アスファルト混合物単価】<br>1層当り平均仕上り厚(mm)/1000*(アスファルト混合物単価(円)+各種割増合計値)<br>1層当り平均仕上り厚(mm):50.000(mm) | | | | | |
| | | | | | |

# 施工単価表



表層(歩道部)　SPK23040244　単第0 -0027　表

平均幅員1.4m以上　1層当り平均仕上厚30mm　1　m2　当り

機械構成比: 2.72%　労務構成比: 22.32%　材料構成比: 74.96%　市場単価構成比: 0.00%　標準単価: 1,415.70000

| 代表機労材規格(積算地区) | 構成比 | 単価(積算地区) | 代表機労材規格(東京地区) | 単価(東京地区) | 備考 |
|---|---|---|---|---|---|
| アスファルトフィニッシャ<br>クローラ型<br>舗装幅1.4～3.0m | 2.04% | | アスファルトフィニッシャ<br>クローラ型<br>舗装幅1.4～3.0m | | MTPC00052<br>MTPT00052 |
| <賃>振動ローラ(搭乗・コンバインド式)<br>質量3～4t<br>排出ガス対策型(第1,2次基準値)低騒音 | 0.39% | | 振動ローラ(舗装用)<br>[搭乗式コンバインド型]<br>質量3～4t | | KTPC00009<br>KTPT00009 |
| その他(機械) | | | その他(機械) | | EK009 |
| 普通作業員 | 8.38% | | 普通作業員 | | RTPC00002<br>RTPT00002 |
| 特殊作業員 | 5.79% | | 特殊作業員 | | RTPC00001<br>RTPT00001 |
| 運転手(特殊) | 3.78% | | 運転手(特殊) | | RTPC00006<br>RTPT00006 |
| 土木一般世話役 | 1.98% | | 土木一般世話役 | | RTPC00009<br>RTPT00009 |
| その他(労務) | | | その他(労務) | | ER009 |
| 再生加熱アスファルト混合物<br>再生細粒度(13) | 66.20% | | 細粒度As混合物(13)<br>[標準数量]平均仕上り厚40mm | | TTPC00025<br>TTPT00294 |

# 施工単価表



表層(歩道部)　SPK23040244　単第0 -0027　表

平均幅員1.4m以上　1層当り平均仕上厚30mm　1　m2　当り

機械構成比: 2.72%　労務構成比: 22.32%　材料構成比: 74.96%　市場単価構成比: 0.00%　標準単価: 1,415.70000

| 代表機労材規格(積算地区) | 構成比 | 単価(積算地区) | 代表機労材規格(東京地区) | 単価(東京地区) | 備考 |
|---|---|---|---|---|---|
| アスファルト乳剤(JISK2208)<br>アスファルト乳剤(浸透用)<br>PK-3プライムコート用 | 8.32% | | アスファルト乳剤(JISK2208)<br>アスファルト乳剤(浸透用)<br>PK-3プライムコート用 | | TTPC00026<br>TTPT00026 |
| 軽油<br>パトロール給油,2～4KL積載車給油 | 0.40% | | 軽油パトロール給油 | | TTPC00013<br>TTPT00013 |
| その他(材料) | | | その他(材料) | | EZ009 |
| 積算単価 | | | 積算単価 | | E9999 |
| A=3　平均幅員1.4m以上<br>C=10　再生細粒度アスファルト混合物(13)<br>G=1　-<br>I=1　-(全ての費用) | | | B=30　1層当り平均仕上り厚(mm)<br>E=2　PK-3<br>H=1　- | | |
| | | | | | |
| 【アスファルト混合物単価】<br>1層当り平均仕上り厚(mm)/1000*(アスファルト混合物単価(円)+各種割増合計値)<br>1層当り平均仕上り厚(mm):30.000(mm) | | | | | |
| | | | | | |
| | | | | | |

# 施工単価表



区画線設置(溶融式)　SDT00001　単第0 -0028　表

実線_20cm　1000　m　当り

| 名称・規格など | 数量 | 単位 | 単価 | 金額 | 備考 |
|---|---|---|---|---|---|
| 昼間_溶融式(手動)【手間のみ】<br>実線_20cm<br>時間的制約なし | 1,000.000 | m | | | |
| トラフィックペイント(JISK5665_3種1号)<br>溶融型(紛体状)ガラスビーズ含有量15～18%<br>白 | 798.000 | kg | | | |
| ガラスビーズ(JISR3301_1号)<br>粒度0.106～0.850mm | 34.650 | kg | | | |
| プライマー<br>トラフィックペイント接着用 | 34.650 | kg | | | |
| 軽油<br>パトロール給油,2～4KL積載車給油 | 50.400 | L | | | |
| 諸雑費 | 1 | 式 | | | |
| ＊＊＊　合計　＊＊＊ | 1,000 | m | | | |
| ＊＊＊　単位当たり　＊＊＊ | 1 | m | | | |
| A=1　昼間施工<br>C=2　実線_20cm<br>E=1　アスファルトに設置の場合 | | | B=1　白色<br>D=1　塗布厚t=1.5mm<br>F=1　時間的制約なし | | |
| G=1　-<br>I=1　- | | | H=1　-<br>J=1　-(全ての費用) | | |
| | | | | | |
| | | | | | |

# 施工単価表



区画線設置(溶融式)　SDT00001　単第0 -0028　表

実線_20cm　1000　m　当り

| 名称・規格など | 数量 | 単位 | 単価 | 金額 | 備考 |
|---|---|---|---|---|---|
| | | | | | |
| | | | | | |
| | | | | | |
| | | | | | |
| | | | | | |
| | | | | | |
| | | | | | |
| | | | | | |
| | | | | | |
| | | | | | |
| | | | | | |
| | | | | | |
| | | | | | |

# 施工単価表



区画線設置(溶融式)　SDT00001　単第0 -0029　表

破線_15cm　1000　m　当り

| 名称・規格など | 数量 | 単位 | 単価 | 金額 | 備考 |
|---|---|---|---|---|---|
| 昼間_溶融式(手動)【手間のみ】<br>破線_15cm<br>時間的制約なし | 1,000.000 | m | | | |
| トラフィックペイント(JISK5665_3種1号)<br>溶融型(紛体状)ガラスビーズ含有量15～18%<br>白 | 598.500 | kg | | | |
| ガラスビーズ(JISR3301_1号)<br>粒度0.106～0.850mm | 26.250 | kg | | | |
| プライマー<br>トラフィックペイント接着用 | 26.250 | kg | | | |
| 軽油<br>パトロール給油,2～4KL積載車給油 | 51.450 | L | | | |
| 諸雑費 | 1 | 式 | | | |
| ＊＊＊　合計　＊＊＊ | 1,000 | m | | | |
| ＊＊＊　単位当たり　＊＊＊ | 1 | m | | | |
| A=1　昼間施工<br>C=5　破線_15cm<br>E=1　アスファルトに設置の場合 | | | B=1　白色<br>D=1　塗布厚t=1.5mm<br>F=1　時間的制約なし | | |
| G=1　-<br>I=1　- | | | H=1　-<br>J=1　-(全ての費用) | | |
| | | | | | |
| | | | | | |

# 施工単価表



区画線設置(溶融式)　SDT00001　単第0 -0029　表

破線_15cm　1000　m　当り

| 名称・規格など | 数量 | 単位 | 単価 | 金額 | 備考 |
|---|---|---|---|---|---|
| | | | | | |
| | | | | | |
| | | | | | |
| | | | | | |
| | | | | | |
| | | | | | |
| | | | | | |
| | | | | | |
| | | | | | |
| | | | | | |
| | | | | | |
| | | | | | |
| | | | | | |

# 施工単価表



区画線設置(溶融式)　SDT00001　単第0 -0030　表

実線_15cm　1000　m　当り

| 名称・規格など | 数量 | 単位 | 単価 | 金額 | 備考 |
|---|---|---|---|---|---|
| 昼間_溶融式(手動)【手間のみ】<br>実線_15cm<br>時間的制約なし | 1,000.000 | m | | | |
| トラフィックペイント(JISK5665_3種1号)<br>溶融型(紛体状)ガラスビーズ含有量15～18%<br>白 | 598.500 | kg | | | |
| ガラスビーズ(JISR3301_1号)<br>粒度0.106～0.850mm | 26.250 | kg | | | |
| プライマー<br>トラフィックペイント接着用 | 26.250 | kg | | | |
| 軽油<br>パトロール給油,2～4KL積載車給油 | 46.200 | L | | | |
| 諸雑費 | 1 | 式 | | | |
| ＊＊＊　合計　＊＊＊ | 1,000 | m | | | |
| ＊＊＊　単位当たり　＊＊＊ | 1 | m | | | |
| A=1　昼間施工<br>C=1　実線_15cm<br>E=1　アスファルトに設置の場合 | | | B=1　白色<br>D=1　塗布厚t=1.5mm<br>F=1　時間的制約なし | | |
| G=1　-<br>I=1　- | | | H=1　-<br>J=1　-(全ての費用) | | |
| | | | | | |
| | | | | | |

# 施工単価表



区画線設置(溶融式)　SDT00001　単第0 -0030　表

実線_15cm　1000　m　当り

| 名称・規格など | 数量 | 単位 | 単価 | 金額 | 備考 |
|---|---|---|---|---|---|
| | | | | | |
| | | | | | |
| | | | | | |
| | | | | | |
| | | | | | |
| | | | | | |
| | | | | | |
| | | | | | |
| | | | | | |
| | | | | | |
| | | | | | |
| | | | | | |
| | | | | | |

# 施工単価表



区画線設置(溶融式)　SDT00001　単第0 -0031　表

実線_45cm　1000　m　当り

| 名称・規格など | 数量 | 単位 | 単価 | 金額 | 備考 |
|---|---|---|---|---|---|
| 昼間_溶融式(手動)【手間のみ】<br>実線_45cm<br>時間的制約なし | 1,000.000 | m | | | |
| トラフィックペイント(JISK5665_3種1号)<br>溶融型(紛体状)ガラスビーズ含有量15～18%<br>白 | 1,785.000 | kg | | | |
| ガラスビーズ(JISR3301_1号)<br>粒度0.106～0.850mm | 78.750 | kg | | | |
| プライマー<br>トラフィックペイント接着用 | 78.750 | kg | | | |
| 軽油<br>パトロール給油,2～4KL積載車給油 | 84.000 | L | | | |
| 諸雑費 | 1 | 式 | | | |
| ＊＊＊　合計　＊＊＊ | 1,000 | m | | | |
| ＊＊＊　単位当たり　＊＊＊ | 1 | m | | | |
| A=1　昼間施工<br>C=4　実線_45cm<br>E=1　アスファルトに設置の場合 | | | B=1　白色<br>D=1　塗布厚t=1.5mm<br>F=1　時間的制約なし | | |
| G=1　-<br>I=1　- | | | H=1　-<br>J=1　-(全ての費用) | | |
| | | | | | |
| | | | | | |

# 施工単価表



区画線設置(溶融式)　SDT00001　単第0 -0031　表

実線_45cm　1000　m　当り

| 名称・規格など | 数量 | 単位 | 単価 | 金額 | 備考 |
|---|---|---|---|---|---|
| | | | | | |
| | | | | | |
| | | | | | |
| | | | | | |
| | | | | | |
| | | | | | |
| | | | | | |
| | | | | | |
| | | | | | |
| | | | | | |
| | | | | | |
| | | | | | |
| | | | | | |

# 施工単価表



区画線設置(溶融式)　SDT00001　単第0 -0032　表

矢印・記号・文字_15cm換算　1000　m　当り

| 名称・規格など | 数量 | 単位 | 単価 | 金額 | 備考 |
|---|---|---|---|---|---|
| 昼間_溶融式(手動)【手間のみ】<br>矢印・記号・文字_15cm換算<br>時間的制約なし | 1,000.000 | m | | | |
| トラフィックペイント(JISK5665_3種1号)<br>溶融型(紛体状)ガラスビーズ含有量15～18%<br>白 | 598.500 | kg | | | |
| ガラスビーズ(JISR3301_1号)<br>粒度0.106～0.850mm | 26.250 | kg | | | |
| プライマー<br>トラフィックペイント接着用 | 26.250 | kg | | | |
| 軽油<br>パトロール給油,2～4KL積載車給油 | 115.500 | L | | | |
| 諸雑費 | 1 | 式 | | | |
| ＊＊＊　合計　＊＊＊ | 1,000 | m | | | |
| ＊＊＊　単位当たり　＊＊＊ | 1 | m | | | |
| A=1　昼間施工<br>C=13　矢印・記号・文字_15cm換算<br>E=1　アスファルトに設置の場合 | | | B=1　白色<br>D=1　塗布厚t=1.5mm<br>F=1　時間的制約なし | | |
| G=1　-<br>I=1　- | | | H=1　-<br>J=1　-(全ての費用) | | |
| | | | | | |
| | | | | | |

# 施工単価表



区画線設置(溶融式)　SDT00001　単第0 -0032　表

矢印・記号・文字_15cm換算　1000　m　当り

| 名称・規格など | 数量 | 単位 | 単価 | 金額 | 備考 |
|---|---|---|---|---|---|
| | | | | | |
| | | | | | |
| | | | | | |
| | | | | | |
| | | | | | |
| | | | | | |
| | | | | | |
| | | | | | |
| | | | | | |
| | | | | | |
| | | | | | |
| | | | | | |
| | | | | | |

# 施工単価表



歩車道境界ブロック　SPK23040287　単第0 -0033　表

C種(180/210×300×600) 片斜両面R　設置 RC-40　1　m　当り

機械構成比: 2.65%　労務構成比: 54.90%　材料構成比: 42.45%　市場単価構成比: 0.00%　標準単価: 6,008.80000

| 代表機労材規格(積算地区) | 構成比 | 単価(積算地区) | 代表機労材規格(東京地区) | 単価(東京地区) | 備考 |
|---|---|---|---|---|---|
| <賃>後方超小旋回小型バックホウ(クローラ)<br>山積0.09m3(平積0.07)吊能力0.9t<br>排出ガス対策型(第1,2,3次基準値)低騒音 | 2.20% | | 小型バックホウ(クローラ型)<br>[後方超小旋回型・クレーン機能付]<br>山積0.09m3(平積0.07m3) 吊能力0.9t | | KTPC00053<br>KTPT00053 |
| <賃>バックホウ(クローラ型)<br>山積0.8m3(平積0.6)<br>排出ガス対策型(第1,2,3次基準値)低騒音 | 0.45% | | バックホウ<br>クローラ型<br>山積0.8m3(平積0.6m3) | | KTPC00018<br>KTPT00018 |
| 特殊作業員 | 21.20% | | 特殊作業員 | | RTPC00001<br>RTPT00001 |
| 普通作業員 | 20.10% | | 普通作業員 | | RTPC00002<br>RTPT00002 |
| 土木一般世話役 | 10.95% | | 土木一般世話役 | | RTPC00009<br>RTPT00009 |
| 運転手(特殊) | 1.11% | | 運転手(特殊) | | RTPC00006<br>RTPT00006 |
| その他(労務) | | | その他(労務) | | ER009 |
| 歩車道境界(JISA5371)C<br>180/210×300×600<br>片斜両面R,参考質量85kg | 40.36% | | 歩車道境界ブロック<br>C種(180/210×300×600) | | TTPCH0037<br>TTPT00254 |
| 軽油<br>パトロール給油,2～4KL積載車給油 | 1.11% | | 軽油パトロール給油 | | TTPC00013<br>TTPT00013 |

# 施工単価表



歩車道境界ブロック　SPK23040287　単第0 -0033　表

C種(180/210×300×600) 片斜両面R　設置 RC-40　1　m　当り

機械構成比: 2.65%　労務構成比: 54.90%　材料構成比: 42.45%　市場単価構成比: 0.00%　標準単価: 6,008.80000

| 代表機労材規格(積算地区) | 構成比 | 単価(積算地区) | 代表機労材規格(東京地区) | 単価(東京地区) | 備考 |
|---|---|---|---|---|---|
| 再生クラッシャラン<br>40～0mm | 0.98% | | 再生クラッシャーラン<br>RC-40 | | TTPC00008<br>TTPT00008 |
| 積算単価 | | | 積算単価 | | E9999 |
| A=1　設置<br>E=1　RC-40 | | | B=5　C種(180/210×300×600) 片斜両面R<br>F=4　生コンクリート無し | | |
| | | | | | |
| | | | | | |
| | | | | | |
| | | | | | |
| | | | | | |
| | | | | | |

# 施工単価表



舗装版切断　SPK23040306　単第0 -0034　表

アスファルト舗装版　アスファルト舗装版厚15cm以下　1　m　当り

機械構成比: 6.05%　労務構成比: 55.50%　材料構成比: 38.45%　市場単価構成比: 0.00%　標準単価: 580.65000

| 代表機労材規格(積算地区) | 構成比 | 単価(積算地区) | 代表機労材規格(東京地区) | 単価(東京地区) | 備考 |
|---|---|---|---|---|---|
| コンクリートカッタ<br>バキューム式・湿式<br>切削深20cm級ブレード径φ56cm | 4.09% | | コンクリートカッタ<br>バキューム式・湿式<br>切削深20cm級ブレード径φ56cm | | MTPC00056<br>MTPT00056 |
| その他(機械) | | | その他(機械) | | EK009 |
| 特殊作業員 | 19.28% | | 特殊作業員 | | RTPC00001<br>RTPT00001 |
| 土木一般世話役 | 9.90% | | 土木一般世話役 | | RTPC00009<br>RTPT00009 |
| 普通作業員 | 8.33% | | 普通作業員 | | RTPC00002<br>RTPT00002 |
| その他(労務) | | | その他(労務) | | ER009 |
| コンクリートカッタブレード<br>自走式切断機用<br>径56cm(22インチ) | 35.21% | | コンクリートカッタブレード<br>自走式切断機用<br>径56cm(22インチ) | | TTPC00015<br>TTPT00015 |
| ガソリン,レギュラー<br>スタンド渡し,スタンド給油 | 2.19% | | ガソリンレギュラースタンド | | TTPC00014<br>TTPT00014 |
| その他(材料) | | | その他(材料) | | EZ009 |

# 施工単価表



舗装版切断　SPK23040306　単第0 -0034　表

アスファルト舗装版　アスファルト舗装版厚15cm以下　1　m　当り

機械構成比: 6.05%　労務構成比: 55.50%　材料構成比: 38.45%　市場単価構成比: 0.00%　標準単価: 580.65000

| 代表機労材規格(積算地区) | 構成比 | 単価(積算地区) | 代表機労材規格(東京地区) | 単価(東京地区) | 備考 |
|---|---|---|---|---|---|
| 積算単価 | | | 積算単価 | | EP001 |
| A=1 アスファルト舗装版<br>E=1 -(全ての費用) | | | B=1 アスファルト舗装版厚15cm以下 | | |
| | | | | | |
| | | | | | |
| | | | | | |
| | | | | | |
| | | | | | |
| | | | | | |
| | | | | | |

# 施工単価表



舗装版破砕　SPK23040305　単第0 -0035　表

アスファルト舗装版　障害無し 舗装版厚15cm以下　1　m2　当り

機械構成比: 9.20%　労務構成比: 82.23%　材料構成比: 8.57%　市場単価構成比: 0.00%　標準単価: 176.64000

| 代表機労材規格(積算地区) | 構成比 | 単価(積算地区) | 代表機労材規格(東京地区) | 単価(東京地区) | 備考 |
|---|---|---|---|---|---|
| <賃>バックホウ(クローラ型)<br>山積0.45m3(平積0.35)<br>排出ガス対策型(第1,2,3次基準値)低騒音 | 9.20% | | バックホウ<br>[クローラ型・排ガス対策型(第2次)]<br>山積0.45m3(平積0.35m3) | | KTPC00004<br>KTPT00004 |
| 土木一般世話役 | 29.42% | | 土木一般世話役 | | RTPC00009<br>RTPT00009 |
| 運転手(特殊) | 28.07% | | 運転手(特殊) | | RTPC00006<br>RTPT00006 |
| 普通作業員 | 24.74% | | 普通作業員 | | RTPC00002<br>RTPT00002 |
| 軽油<br>パトロール給油,2～4KL積載車給油 | 8.57% | | 軽油パトロール給油 | | TTPC00013<br>TTPT00013 |
| 積算単価 | | | 積算単価 | | EP001 |
| A=1 アスファルト舗装版<br>C=1 騒音振動対策不要<br>F=1 積込作業有り | | | B=1 障害無し<br>D=1 舗装版厚15cm以下<br>G=1 -(全ての費用) | | |
| | | | | | |
| | | | | | |

# 施工単価表



構造物とりこわし工(無筋構造物)　SDT00031　単第0 -0036　表

機械施工　1　m3　当り

| 名称・規格など | 数量 | 単位 | 単価 | 金額 | 備考 |
|---|---|---|---|---|---|
| 昼間_無筋構造物【手間のみ】<br>機械施工<br>時間的制約なし | 1.000 | m3 | | | |
| 諸雑費 | 1 | 式 | | | |
| ＊＊＊　単位当たり　＊＊＊ | 1 | m3 | | | |
| A=1　昼間施工<br>C=1　- | | | B=1　機械施工<br>D=1　時間的制約なし | | |
| | | | | | |
| | | | | | |
| | | | | | |
| | | | | | |
| | | | | | |
| | | | | | |
| | | | | | |
| | | | | | |

# 施工単価表



殻運搬　SPK23040152　単第0 -0037　表

舗装版破砕　DID区間無し　運搬距離6.5km以下(3.5km超)　1　m3　当り

機械構成比: 45.57%　労務構成比: 37.51%　材料構成比: 16.92%　市場単価構成比: 0.00%　標準単価: 2,778.70000

| 代表機労材規格(積算地区) | 構成比 | 単価(積算地区) | 代表機労材規格(東京地区) | 単価(東京地区) | 備考 |
|---|---|---|---|---|---|
| ダンプトラック[オンロード・ディーゼル]<br>10t積級<br>(タイヤ損耗費及び補修費(良好)を含む) | 45.57% | | ダンプトラック[オンロード・ディーゼル]<br>10t積級<br>(タイヤ損耗費及び補修費(良好)を含む) | | MTPC00018T1<br>MTPT00018T1 |
| 運転手(一般) | 37.51% | | 運転手(一般) | | RTPC00007<br>RTPT00007 |
| 軽油<br>パトロール給油,2～4KL積載車給油 | 16.92% | | 軽油パトロール給油 | | TTPC00013<br>TTPT00013 |
| 積算単価 | | | 積算単価 | | EP001 |
| A=3　舗装版破砕<br>C=1　DID区間無し<br>E=1　-(全ての費用) | | | B=3　機械積込(騒音対策不要,舗装版厚15cm以下)<br>D=29　運搬距離6.5km以下(3.5km超) | | |
| | | | | | |
| | | | | | |
| | | | | | |
| | | | | | |

# 施工単価表



殻運搬　SPK23040152　単第0 -0038　表

Co(無筋)構造物とりこわし　DID区間無し　運搬距離5.7km以下(3.3km超)　1　m3　当り

機械構成比: 42.35%　労務構成比: 42.40%　材料構成比: 15.25%　市場単価構成比: 0.00%　標準単価: 1,244.30000

| 代表機労材規格(積算地区) | 構成比 | 単価(積算地区) | 代表機労材規格(東京地区) | 単価(東京地区) | 備考 |
|---|---|---|---|---|---|
| ダンプトラック[オンロード・ディーゼル]<br>10t積級<br>(タイヤ損耗費及び補修費(良好)を含む) | 42.35% | | ダンプトラック[オンロード・ディーゼル]<br>10t積級<br>(タイヤ損耗費及び補修費(良好)を含む) | | MTPC00018T1<br>MTPT00018T1 |
| 運転手(一般) | 42.40% | | 運転手(一般) | | RTPC00007<br>RTPT00007 |
| 軽油<br>パトロール給油,2～4KL積載車給油 | 15.25% | | 軽油パトロール給油 | | TTPC00013<br>TTPT00013 |
| 積算単価 | | | 積算単価 | | EP001 |
| A=1　Co(無筋)構造物とりこわし<br>C=1　DID区間無し<br>E=1　-(全ての費用) | | | B=1　機械積込<br>D=25　運搬距離5.7km以下(3.3km超) | | |
| | | | | | |
| | | | | | |
| | | | | | |
| | | | | | |

# 数　量　総　括　表

－通学路安全対策工事（市道沼田西町79号線）－

# 市道沼田西町79号線　　数 量 総 括 表

| 工 種 | 種 別 | 細 別 | 規 格 | 単位 | 計算過程の数値 | 設計計上数値 | 摘 要 |
|---|---|---|---|---|---|---|---|
| 道路土工 | | | | | | | |
| | 掘 削 工 | | | | | | |
| | | 掘　削 | 土砂 | $m^3$ | 34.6 | 30 | C1 |
| | 盛 土 工 | | | | | | |
| | | 盛　土 | 路 床(W≧4.0) | $m^3$ | 3.5 | 4 | B1 |
| | | | 路 床(1.0≦W≦2.5) | $m^3$ | 0.8 | 1 | B10 |
| | 残土処理工 | | | | | | |
| | | 残土処分 | 地山量 | $m^3$ | 32.4 | 30 | |
| 擁壁工 | | | | | | | |
| | | 1号嵩上げｺﾝｸﾘｰﾄ | ｺﾝｸﾘｰﾄ | $m^3$ | 0.9 | 1 | |
| | | | 型枠 | $m^2$ | 6.5 | 7 | |
| 排水構造物工 | | | | | | | |
| | 作業土工 | | | | | | |
| | | 床　掘 | 土砂 | $m^3$ | 25.7 | 30 | |
| | | 埋　戻 | D | $m^3$ | 20.7 | 20 | |
| | | 基面整正 | 土砂 | $m^2$ | 33.9 | 30 | |
| | 重力式擁壁工 | 重力式擁壁 | | $m^3$ | 9.8 | 10 | |
| | 側溝工 | 現場打水路工 | コンクリート | $m^3$ | 2.7 | 3 | |
| | | | 型枠 | $m^2$ | 23.5 | 24 | |
| | | 集水桝 | G2-700-700-1000 | 基 | 1.0 | 1 | 2号 |
| | | ﾌﾟﾚｷｬｽﾄU型水路 | 自由勾配側溝(B500)土留 | m | 17.9 | 18 | 蓋含む |
| | | | 底版コンクリート | 式 | 1.0 | 1 | |
| | | | ｲﾝﾊﾞｰﾄｺﾝｸﾘｰﾄ | $m^3$ | 1.4 | 1 | 自由勾配 |
| | | 角フリューム | 300 | m | 8.0 | 8 | |
| | | 蓋版 | 300×500 | 枚 | 19.0 | 19 | |
| 舗装工 | | | | | | | |
| | ｱｽﾌｧﾙﾄ舗装工 | | | | | | |
| | 車道部 | 下層路盤 | 再生砕石(t＝10cm) | $m^2$ | 297.1 | 297 | |
| | | 上層路盤 | 再生粒調砕石(t＝10cm) | $m^2$ | 311.3 | 311 | |
| | | 表層 | 再生密粒度ｱｽｺﾝ(t＝5cm) | $m^2$ | 511.0 | 511 | |
| | 歩道部 | 路盤 | 再生砕石(t＝10cm) | $m^2$ | 76.4 | 76 | |
| | | 表層 | 細粒度ｱｽｺﾝ(t＝3cm) | $m^2$ | 76.4 | 76 | |
| 縁石工 | | | | | | | |
| | 縁石工 | | | | | | |
| | | 歩車道境界ﾌﾞﾛｯｸ | C種：(A) | m | 36.4 | 36 | 標準 |
| 区画線工 | | | | | | | |
| | 区画線工 | | | | | | |
| | | 溶融式区画線工 | 中央線,t=20cm, 実線 | m | 43.0 | 43 | |
| | | | 中央線,t=15cm, 破線 | m | 15.0 | 15 | |
| | | | 外側線,t=15cm, 実線 | m | 128.3 | 130 | |
| | | | 停止線　t=45cm | m | 2.8 | 3 | |
| | | | 横断歩道予告 | 個 | 2.0 | 2 | L=33.0m(15cm換算) |
| 構造物撤去工 | | | | | | | |
| | 構造物取り壊し工 | | | | | | |
| | | 舗装版取壊し | t=5cm | $m^2$ | 604.6 | 605 | V=30.2㎥ |
| | | ｺﾝｸﾘｰﾄ取壊し | | $m^3$ | 23.6 | 24 | |
| | | As殻処分 | | t | 71.0 | 71 | 30.2×2.35 |
| | | Co殻処分 | | t | 55.5 | 56 | 23.6×2.35 |

# 市道沼田西町79号線　　交 通 誘導員

| 工 種 | 種 別 | 細 別 | 規 格 | 単位 | 計算過程の数値 | 設計計上数値 | 日数 | 摘 要 |
|---|---|---|---|---|---|---|---|---|
| 道路土工 | | | | | | | | |
| | 掘 削 工 | | | | | | | |
| | | 掘　削 | 土砂 | $m^3$ | 34.6 | 230 | 0.150 | P146 |
| | 盛 土 工 | | | | | | | |
| | | 盛　土 | 路 床(W≧4.0) | $m^3$ | 3.5 | 280 | 0.013 | P150 |
| | | | 路 床(2.5≦W≦4.0) | $m^3$ | 22.5 | 78 | 0.288 | P150 |
| 擁壁工 | | | | | | | | |
| | 場所打ち擁壁工(構造物単位) | | | | | | | |
| | | 1号嵩上げｺﾝｸﾘｰﾄ | ｺﾝｸﾘｰﾄ | $m^3$ | 0.9 | 5 | 0.180 | P192 |
| | | | 型枠 | $m^2$ | 6.5 | 15 | 0.433 | P193 |
| 排水構造物工 | | | | | | | | |
| | 作業土工 | | | | | | | |
| | | 床　掘 | 土砂 | $m^3$ | 25.7 | 150 | 0.171 | P153 |
| | | 埋　戻 | D | $m^3$ | 20.7 | 33 | 0.627 | P154 |
| | | 基面整正 | 土砂 | $m^2$ | 33.9 | 50 | 0.678 | P152 |
| | 側溝工 | | | | | | | |
| | | ﾌﾟﾚｷｬｽﾄU型水路 | 自由勾配側溝(B500)土留 | m | 17.9 | 27 | 0.663 | 蓋含む |
| | | | ｲﾝﾊﾞｰﾄｺﾝｸﾘｰﾄ | $m^3$ | 1.4 | 4 | 0.359 | 自由勾配 |
| | 集水桝・ﾏﾝﾎｰﾙ工 | | | | | | | |
| | | 集水桝 | G2-700-700-1000 | 基 | 1.0 | 2 | 0.500 | P171 |
| | 場所打水路工 | | | | | | | |
| | | 現場打水路 | ｺﾝｸﾘｰﾄ | $m^3$ | 2.7 | 4.00 | 0.666 | |
| | | | 型枠 | m2 | 23.5 | 15.00 | 1.569 | |
| | 角フリューム | U型側溝 | | m | 8.0 | 43.00 | 0.186 | |
| | 側溝蓋 | 蓋版 | | 枚 | 19.0 | 200.00 | 0.095 | |
| 舗装工 | | | | | | | | |
| | ｱｽﾌｧﾙﾄ舗装工 | | | | | | | |
| | 車道部 | 下層路盤 | 再生砕石(t＝10cm) | $m^2$ | 297.1 | 940 | 0.316 | |
| | | 上層路盤 | 再生粒調砕石(t＝10cm) | $m^2$ | 311.3 | 940 | 0.331 | |
| | | 表層 | 再生密粒度ｱｽｺﾝ(t＝5cm) | $m^2$ | 511.0 | 2300 | 0.222 | |
| | 歩道部 | 路盤 | 再生砕石(t＝10cm) | $m^2$ | 76.4 | 268 | 0.285 | |
| | | 表層 | 細粒度ｱｽｺﾝ(t＝3cm) | $m^2$ | 76.4 | 940 | 0.081 | |
| 縁石工 | | | | | | | | |
| | 縁石工 | | | | | | | |
| | | 歩車道境界ﾌﾞﾛｯｸ | C種：(A) | m | 36.4 | 34 | 1.071 | P243 |
| 区画線工 | | | | | | | | |
| | 区画線工 | | | | | | | |
| | | 溶融式区画線工 | 中央線,t=20cm, 実線 | m | 43.0 | 925 | 0.046 | P987 |
| | | | 中央線,t=15cm, 破線 | m | 15.0 | 900 | 0.017 | P987 |
| | | | 外側線,t=15cm, 実線 | m | 128.3 | 1000 | 0.128 | P987 |
| | | | 停止線　t=45cm | m | 2.8 | 550 | 0.005 | P987 |
| | | | 横断歩道予告 | 個 | 2.0 | 400 | 0.005 | P987 |
| 構造物撤去工 | | | | | | | | |
| | 構造物取り壊し工 | | | | | | | |
| | | 舗装版取壊し | t=5cm | $m^2$ | 604.6 | 510 | 1.185 | V=30.2㎥ |
| | | ｺﾝｸﾘｰﾄ取壊し | | $m^3$ | 23.6 | 19 | 1.242 | |
| | | | | | | 合計 | 11.52 | |
| | | | | | | 1日2人 | 24 | |

# 土量配分表

| | 掘削工種 | 地山数量 |
|---|---|---|
| 掘削 | C1:(土砂) | 34.6 |
| | | |
| | | |
| | | |

| | 床掘区分 | 地山数量 |
|---|---|---|
| 床掘 | E:(土砂) | 25.7 |
| | | |
| | | |
| | | |

| | 変化率よる換算 | 換算土量 |
|---|---|---|
| 流用計画 | 34.6 × 0.90 ＝ | 31.1 |
| | | |
| | 25.7 × 0.90 ＝ | 23.1 |
| | | |
| | | |
| | | |
| 捨土計画 | | |
| | | |
| | | |
| | | |

| | 盛土工種 | 盛土数量 | 盛土工種 | 盛土数量 |
|---|---|---|---|---|
| 盛土 | 路床盛土 | 3.5 | | |
| | 路体盛土 | | | |
| | 路肩盛土 | | | |
| | 歩道盛土 | 0.8 | | |
| | 路体外盛土 | | | |
| | 盛土量　合計 | | 4.3 | |

| | 埋戻し区分 | 埋戻し数量 | 埋戻し区分 | 埋戻し数量 |
|---|---|---|---|---|
| 埋戻し | Fu(C) | | | |
| | Fu(D) | 20.7 | | |
| | 埋戻し　合計 | | 20.7 | |

地山土量(換算値)＝ {(31.1+23.1)−(4.3+20.7)} /0.9＝　　32.4

| | 項　目 | 地山数量 |
|---|---|---|
| 捨て土 | 表　土 | |
| | | |
| | | |

| | 項　目 | 地山数量 |
|---|---|---|
| 残土処分 | 残土処分 | 32.4 |
| | | |
| | | |

| | 項　目 | 地山数量 |
|---|---|---|
| 不足土 | | |
| | | |
| | | |

# 土　工　　数量集計表

| 名称及び測点 | 切土 | | 盛土 | | | | | | | |
|---|---|---|---|---|---|---|---|---|---|---|
| | 掘削 | | 路床 | | | 路体 | 路肩 | 歩道 | | |
| | C1 | | B1 | B2 | B3 | B7 | B9 | B10 | | |
| 単　位 | $m^3$ | | $m^3$ | $m^3$ | $m^3$ | $m^3$ | $m^3$ | $m^3$ | | |
| | | | | | | | | | | |
| 本　線 | 34.6 | | 3.5 | | | | | 0.8 | | |
| 河川昇降路 | | | | | | | | | | |
| 坂　路 | | | | | | | | | | |
| | | | | | | | | | | |
| | | | | | | | | | | |
| | | | | | | | | | | |
| | | | | | | | | | | |
| | | | | | | | | | | |
| | | | | | | | | | | |
| | | | | | | | | | | |
| | | | | | | | | | | |
| | | | | | | | | | | |
| | | | | | | | | | | |
| | | | | | | | | | | |
| | | | | | | | | | | |
| | | | | | | | | | | |
| | | | | | | | | | | |
| | | | | | | | | | | |
| | | | 3.5 | | | | | | | |
| | 34.6 | | 3.5 | | | | | 0.8 | | |

# 本 線 土 工　　数量計算書

| 測　点 | 距　離 | 掘削:C1 | | | 表土すきとり:C2 | | | 摘　要 |
|---|---|---|---|---|---|---|---|---|
| | | 断面 | 平均 | 立積 | 断面 | 平均 | 立積 | |
| NO.0 | | | | | | | | |
| NO.1 | | | | | | | | |
| KA1-1 | | 1.4 | ----- | ----- | | | | |
| NO.2 | 10.6 | 1.2 | 1.30 | 13.8 | | | | |
| KE1-1 | 14.5 | 0.8 | 1.00 | 14.5 | | | | |
| KE1-2 | 9.3 | 0.2 | 0.50 | 4.7 | | | | |
| NO.3+9.00 | 5.2 | 0.4 | 0.30 | 1.6 | | | | |
| NO.4 | | | | | | | | |
| KA1-2 | | | | | | | | |
| NO.5 | | | | | | | | |
| NO.6 | | | | | | | | |
| KA2-1 | | | | | | | | |
| NO.8 | | | | | | | | |
| KE2-1 | | | | | | | | |
| NO.9 | | | | | | | | |
| KE2-2 | | | | | | | | |
| NO.10 | | | | | | | | |
| KA2-2(KA3-1) | | | | | | | | |
| NO.12 | | | | | | | | |
| KE3-1 | | | | | | | | |
| KE3-2 | | | | | | | | |
| NO.14 | | | | | | | | |
| KA3-2 | | | | | | | | |
| NO.15 | | | | | | | | |
| NO.16 | | | | | | | | |
| BC4 | | | | | | | | |
| NO.17 | | | | | | | | |
| NO.18 | | | | | | | | |
| NO.19 | | | | | | | | |
| SP4 | | | | | | | | |
| NO.21 | | | | | | | | |
| NO.22 | | | | | | | | |
| EC4 | | | | | | | | |
| NO.24 | | | ----- | ----- | | ----- | ----- | |
| | | | | | | | | |
| | | | | | | | | |
| 合　計 | 39.6 | | | 34.6 | | | | |

# 本 線 土 工　　数量計算書

| 測　点 | 距　離 | 路床盛土:B1 | | | 路床盛土:B3 | | | 摘　要 |
|---|---|---|---|---|---|---|---|---|
| | | 断面 | 平均 | 立積 | 断面 | 平均 | 立積 | |
| NO.0 | | | | | | | | |
| NO.1 | | | | | | | | |
| KA1-1 | | | | | | | | |
| NO.2 | | | | | | | | |
| KE1-1 | | | ----- | ----- | | | | |
| KE1-2 | 9.3 | 0.3 | 0.15 | 1.4 | | | | |
| NO.3+9.00 | 5.2 | 0.5 | 0.40 | 2.1 | | | | |
| NO.4 | | | | | | | | |
| KA1-2 | | | | | | | | |
| NO.5 | | | | | | | | |
| NO.6 | | | | | | | | |
| KA2-1 | | | | | | | | |
| NO.8 | | | | | | | | |
| KE2-1 | | | | | | | | |
| NO.9 | | | | | | | | |
| KE2-2 | | | | | | | | |
| NO.10 | | | | | | | | |
| KA2-2(KA3-1) | | | | | | | | |
| NO.12 | | | | | | | | |
| KE3-1 | | | | | | | | |
| KE3-2 | | | | | | | | |
| NO.14 | | | | | | | | |
| KA3-2 | | | | | | | | |
| NO.15 | | | | | | | | |
| NO.16 | | | | | | | | |
| BC4 | | | | | | | | |
| NO.17 | | | | | | | | |
| NO.18 | | | | | | | | |
| NO.19 | | | | | | | | |
| SP4 | | | | | | | | |
| NO.21 | | | | | | | | |
| NO.22 | | | | | | | | |
| EC4 | | | | | | | | |
| NO.24 | | | | | | | | |
| | | | | | | | | |
| | | | | | | | | |
| 合　計 | 14.5 | | | 3.5 | | | | |

# 本 線 土 工　　数 量 計 算 書

| 測　点 | 距　離 | 路肩盛土:B9 | | | 歩道盛土:B10 | | | 摘　要 |
|---|---|---|---|---|---|---|---|---|
| | | 断面 | 平均 | 立積 | 断面 | 平均 | 立積 | |
| NO.0 | | | | | | | | |
| NO.1 | | | | | | | | |
| KA1-1 | | | | | | | | |
| NO.2 | | | | | | | | |
| KE1-1 | | | | | | | | |
| KE1-2 | | | | | | ----- | ----- | |
| NO.3+9.00 | 5.2 | | | | 0.3 | 0.15 | 0.8 | |
| NO.4 | | | | | | | | |
| KA1-2 | | | | | | | | |
| NO.5 | | | | | | | | |
| NO.6 | | | | | | | | |
| KA2-1 | | | | | | | | |
| NO.8 | | | | | | | | |
| KE2-1 | | | | | | | | |
| NO.9 | | | | | | | | |
| KE2-2 | | | | | | | | |
| NO.10 | | | | | | | | |
| KA2-2(KA3-1) | | | | | | | | |
| NO.12 | | | | | | | | |
| KE3-1 | | | | | | | | |
| KE3-2 | | | | | | | | |
| NO.14 | | | | | | | | |
| KA3-2 | | | | | | | | |
| NO.15 | | | | | | | | |
| NO.16 | | | | | | | | |
| BC4 | | | | | | | | |
| NO.17 | | | | | | | | |
| NO.18 | | | | | | | | |
| NO.19 | | | | | | | | |
| SP4 | | | | | | | | |
| NO.21 | | | | | | | | |
| NO.22 | | | | | | | | |
| EC4 | | | | | | | | |
| NO.24 | | | | | | | | |
| | | | | | | | | |
| | | | | | | | | |
| 合　計 | 5.2 | | | | | | 0.8 | |

# 構造物取壊し工　　数量集計表

| 名称及び測点 | As舗装撤去 | CO取り壊し | | | | | | |
|---|---|---|---|---|---|---|---|---|
| | | | | | | | | |
| | t=5cm | | | | | | | |
| 単　位 | $m^2$ | $m^3$ | | | | | | |
| | | | | | | | | |
| 本　線 | 604.6 | 23.6 | | | | | | |
| | | | | | | | | |
| | | | | | | | | |
| | | | | | | | | |
| | | | | | | | | |
| | | | | | | | | |
| | | | | | | | | |
| | | | | | | | | |
| | | | | | | | | |
| | | | | | | | | |
| | | | | | | | | |
| | | | | | | | | |
| | | | | | | | | |
| | | | | | | | | |
| | | | | | | | | |
| | | | | | | | | |
| | 604.6(m2) | 23.6 | | | | | | |
| | | | | | | | | |
| | 30.2(m3) | | | | | | | |

# 構造物取壊し工　　数量計算書

| 測　点 | 距　離 | アスファルト剥取り：AsB | | | コンクリート取壊し：CoB | | | 摘　要 |
|---|---|---|---|---|---|---|---|---|
| | | 断面 | 平均 | 立積 | 断面 | 平均 | 立積 | |
| NO.0 | | 5.5 | ----- | ----- | | | | |
| NO.1 | 20.0 | 6.7 | 6.10 | 122.0 | | | | |
| KA1-1 | 9.4 | 9.6 | 8.15 | 76.6 | 0.1 | ----- | ----- | |
| NO.2 | 10.6 | 9.3 | 9.45 | 100.2 | 0.1 | 0.10 | 1.1 | |
| KE1-1 | 14.5 | 9.5 | 9.40 | 136.3 | 0.5 | 0.30 | 4.4 | |
| KE1-2 | 9.3 | 12.7 | 11.10 | 103.2 | 0.5 | 0.50 | 4.7 | |
| NO.3+9.00 | 5.2 | 12.8 | 12.75 | 66.3 | 0.2 | 0.35 | 1.8 | |
| | | | | | | | | |
| | | | | | | | | |
| No.0付近 | | | | | 0.7 | | | |
| | 16.5 | | | | 0.7 | 0.70 | 11.6 | |
| 合　計 | 85.5 | | | 604.6 | | | 23.6 | |

# 作 業 土 工　　数量集計表

| 名称及び測点 | 作業土工 | | | | | | | |
|---|---|---|---|---|---|---|---|---|
| | 床掘 | 埋戻し | 埋戻し | 基面整正 | | | | |
| | E(SE) | FU(C) | FU(D) | | | | | |
| 単　位 | $m^3$ | $m^3$ | $m^3$ | $m^2$ | | | | |
| | | | | | | | | |
| 排水構造物工 | 25.7 | | 20.7 | 33.9 | | | | |

# 作 業 土 工　　数量計算書

| 測　点 | 距　離 | 床掘:E(SE) | | | 埋戻し:FU(C) | | | 摘　要 |
|---|---|---|---|---|---|---|---|---|
| | | 断面 | 平均 | 立積 | 断面 | 平均 | 立積 | |
| 【右側】 | | | | | | | | |
| | | 0.6 | ----- | ----- | | | | 自由勾配側溝 |
| KE1-1 | 6.4 | 0.6 | 0.60 | 3.8 | | | | 桝含む |
| KE1-2 | 8.7 | 0.6 | 0.60 | 5.2 | | | | |
| NO.3+8 | 3.8 | 0.6 | 0.60 | 2.3 | | | | |
| | | | | | | | | |
| No.0付近 | | 0.9 | | | | | | 現場打水路 |
| | 16.0 | 0.9 | 0.90 | 14.4 | | | | 小型擁壁 |
| | | | | | | | | |
| | | | 合計 | 25.7 | | | | |
| 小　計 | | | | 25.7 | | | | |

# 作 業 土 工　　数 量 計 算 書

| 測　点 | 距　離 | 埋戻し:FU(D) | | | 基面整正:K | | | 摘　要 |
|---|---|---|---|---|---|---|---|---|
| | | 断面 | 平均 | 立積 | 断面 | 平均 | 面積 | |
| 【右側】 | | | | | | | | |
| | | 0.5 | ----- | ----- | 1.2 | ----- | ----- | 自由勾配側溝 |
| KE1-1 | 6.4 | 0.5 | 0.50 | 3.2 | 1.2 | 1.20 | 7.7 | 桝含む |
| KE1-2 | 8.7 | 0.5 | 0.50 | 4.4 | 1.2 | 1.20 | 10.4 | |
| NO.3+8 | 3.8 | 0.5 | 0.50 | 1.9 | 1.2 | 1.20 | 4.6 | |
| | | | | | | | | |
| No.0付近 | | 0.7 | | | 0.7 | | | 現場内水路 |
| | 16.0 | 0.7 | 0.70 | 11.2 | 0.7 | 0.70 | 11.2 | 小型擁壁 |
| | | | | | | | | |
| | | | 合計 | 20.7 | | 合計 | 33.9 | |

# 擁　壁　工　　数量集計表

| 名称及び測点 | | 延長 | コンクリート | 型枠 | 基礎材(均しコン) | | 底張りコンクリート | |
|---|---|---|---|---|---|---|---|---|
| | | | | | コンクリート | 型枠 | コンクリート | 基礎材 |
| | | | σck=18N/mm$^2$ | 無筋 | t＝0.10 | | t＝0.20 | t＝0.10 |
| 単　位 | | m | m$^3$ | m$^2$ | m$^3$ | m$^2$ | m$^3$ | m$^3$ |
| | | | | | | | | |
| | | | | | | | | |
| 1号嵩上げコンクリート | | 29.6 | 0.9 | 6.5 | | | | |
| | | | | | | | | |
| | | | | | | | | |
| | | | | | | | | |
| 重力式擁壁 | | 16 | 9.8 | | | | | |
| | | | | | | | | |
| | | | | | | | | |
| | | | | | | | | |
| | | | | | | | | |
| | | | | | | | | |
| | | | | | | | | |
| | | | | | | | | |
| | | | | | | | | |
| | | | | | | | | |
| | | | | | | | | |
| | | | | | | | | |
| | | | | | | | | |

# 擁 壁 工 （1号嵩上げｺﾝｸﾘｰﾄ） 数 量 計 算 書

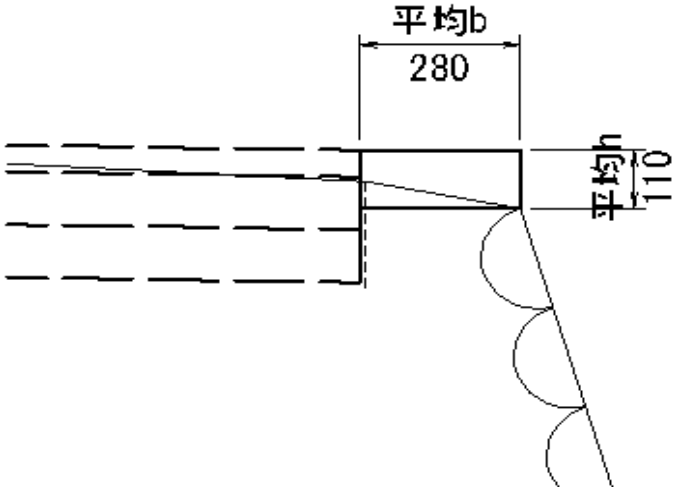


| 名称 | 規格 | 計算式 | 10m当り | 延長 | 数量 | 単位 |
|---|---|---|---|---|---|---|
| | | | | | | |
| ｺﾝｸﾘｰﾄ | σck=18N/mm$^2$ | 構造図より引用 | 0.308 | 29.6 | 0.9 | m$^3$ |
| 型枠 | 無筋 | | 2.200 | 29.6 | 6.5 | m$^2$ |
| | | | | | | |
| | | | | | | |
| | | | | | | |
| | | | | | | |
| | | | | | | |
| | | | | | | |
| | | | | | | |
| | | | | | | |
| | | | | | | |
| | | | | | | |
| | | | | | | |
| | | | | | | |

# 現場打水路工　（L型水路）　　数 量 計 算 書

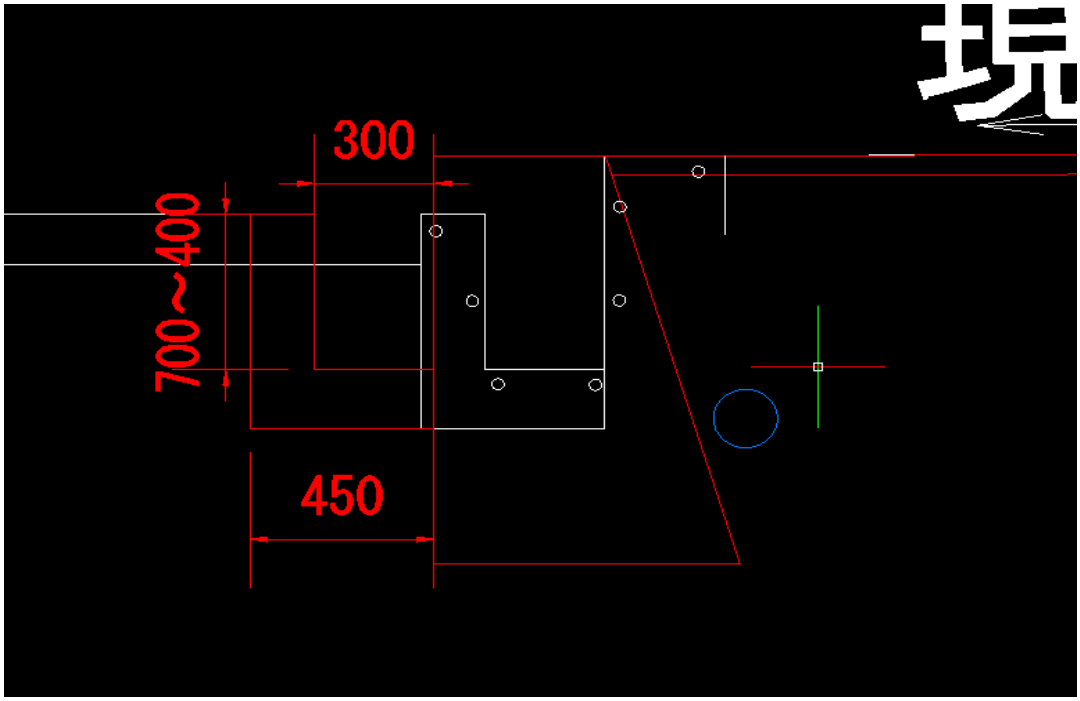


| 名称 | 規格 | 計算式 | 10m当り | 延長 | 数量 | 単位 |
|---|---|---|---|---|---|---|
| | | | | | | |
| コンクリート | σck=18N/mm$^2$ | 0.15×0.45×16.0＋0.7×0.15×11.8<br>＋0.55×0.15×4.2 | | | 2.7 | m$^3$ |
| 型枠 | 無筋 | (0.85＋0.7)×11.8＋(0.70＋0.55)×4.2 | | | 23.5 | m$^2$ |
| 均しコンクリート | | 0.5×16.0×0.1 | | | 0.800 | m$^3$ |
| | | | | | | |
| | | | | | | |
| | | | | | | |
| | | | | | | |
| | | | | | | |
| | | | | | | |
| | | | | | | |
| | | | | | | |
| | | | | | | |
| | | | | | | |
| | | | | | | |
| | | | | | | |

# 1号嵩上げｺﾝｸﾘｰﾄ　　数 量 計 算 書

| 測　点 | 距　離 | h | | | b | | | 摘　要 |
|---|---|---|---|---|---|---|---|---|
| | | 断面 | 平均 | 面積 | 断面 | 平均 | 面積 | |
| 【左側】 | | 0.00 | ----- | ----- | 0.40 | ----- | ----- | |
| NO.2 | 10.7 | 0.10 | 0.05 | 0.5 | 0.40 | 0.40 | 4.3 | |
| KE1-1 | 15.0 | 0.16 | 0.13 | 2.0 | 0.43 | 0.42 | 6.3 | |
| | 3.9 | 0.00 | 0.08 | 0.3 | 0.43 | 0.43 | 1.7 | 延長L=29.6 |
| | | | | | | | | |
| | | 0.20 | ----- | ----- | 0.20 | ----- | ----- | |
| 合　計 | 29.6 | | | 2.8 | | | 12.3 | |
| | | | | | | | | |
| | | 平均h= | | 0.09 | 平均b= | | 0.42 | |

# 重力式擁壁　　数 量 計 算 書

| 測　点 | 距　離 | 重力式擁壁 | | | | | | 摘　要 |
|---|---|---|---|---|---|---|---|---|
| | | 断面 | 平均 | 面積 | 断面 | 平均 | 面積 | |
| 【左側】 | | 0.59 | ----- | ----- | | | | |
| NO.0 | 14.5 | 0.59 | 0.59 | 8.6 | | | | |
| | 1.5 | 0.98 | 0.78 | 1.2 | | | | 平均H=1.07m |
| 合　計 | 16.0 | | | 9.8 | | | | |

# 排 水 構 造 物 工　　数 量 集 計 表



| 名称及び測点 | 延長 | プレキャスト側溝 | 側溝蓋 | | 基礎材 | | | | インバートコンクリート |
|---|---|---|---|---|---|---|---|---|---|
| | | | CO | グレーチング | 基礎コンクリート | 型枠 | 砕石(RC-40) | | |
| | | | PC4-B300 | | σck=18N/mm$^2$ | | t=0.10m | t=0.075m | σck=18N/mm$^2$ |
| 単　位 | m | m | m | m | m$^3$ | m$^2$ | m$^2$ | m$^2$ | m$^3$ |
| | | | | | | | | | |
| | 16.5 | | | | | | | | |
| 自由勾配側溝(B500) | 17.9 | 17.9 | | | 1.5 | 2.7 | | 22.1 | 1.4 |
| | | | | | | | | | |
| | | | | | | | | | |
| | | | | | | | | | |
| | | | | | | | | | |
| | | | | | | | | | |
| | | | | | | | | | |
| | | | | | | | | | |
| | | | | | | | | | |
| | | | | | | | | | |
| | | | | | | | | | |
| | | | | | | | | | |
| | | | | | | | | | |
| | | | | | | | | | |
| | | | | | | | | | |
| | | | | | | | | | |
| | | | | | | | | | |
| | | | | | 1.5 | 2.7 | | 22.1 | 1.4 |

# 排 水 構 造 物 工　　数 量 集 計 表



| 名称及び測点 | 延長 | 底版コンクリート | | | 現場打水路 | | | | |
|---|---|---|---|---|---|---|---|---|---|
| | | コンクリート | 型枠 | 鉄筋 | コンクリート | 型枠 | | | |
| | | σck=18N/mm$^2$ | | SD345 D13 | σck=18N/mm$^2$ | | | | |
| 単　位 | m | m$^3$ | m$^2$ | kg | m$^3$ | m$^2$ | | | |
| | | | | | | | | | |
| | | | | | | | | | |
| 自由勾配側溝(B500) | 17.9 | 0.3 | 0.9 | 34.4 | | | | | |
| | | | | | | | | | |
| | | | | | | | | | |
| 現場打水路 | 16.0 | | | | 2.7 | 23.5 | | | |
| | | | | | | | | | |
| | | | | | | | | | |
| | | | | | | | | | |
| | | | | | | | | | |
| | | | | | | | | | |
| | | | | | | | | | |
| | | | | | | | | | |
| | | | | | | | | | |
| | | | | | | | | | |
| | | | | | | | | | |
| | | | | | | | | | |
| | | | | | | | | | |
| | | | | | | | | | |
| | | 0.3 | 0.9 | 34.4 | 2.7 | 23.5 | | | |

# 排 水 構 造 物 工　　数 量 集 計 表



| 名称及び測点 | 箇所数 | コンクリート | 型枠 | 基礎材 | 足掛金具 | 桝蓋 | 作業土工 | | |
|---|---|---|---|---|---|---|---|---|---|
| | | | | RC-40 | | | 床掘 | 埋戻し | 基面整正 |
| | | σck=18N/mm$^2$ | 無筋 | t=0.15m | | | | D | |
| 単　位 | 基 | m$^3$ | m$^2$ | m$^2$ | 個 | 式 | m$^3$ | m$^3$ | m$^2$ |
| | | | | | | | | | |
| | | | | | | | | | |
| 2号 | 1 | 0.7 | 7.8 | 1.2 | | 1.0 | 1.2 | 0.9 | 1.2 |
| | | | | | | | | | |
| | | | | | | | | | |
| | | | | | | | | | |
| | | | | | | | | | |
| | | | | | | | | | |
| | | | | | | | | | |
| | | | | | | | | | |
| | | | | | | | | | |
| | | | | | | | | | |
| | | | | | | | | | |
| | | | | | | | | | |
| | | | | | | | | | |
| | | | | | | | | | |
| | | | | | | | | | |
| | | | | | | | | | |
| | | | | | | | | | |
| | | 0.7 | 7.8 | 1.2 | | 1.0 | 1.2 | 0.9 | 1.2 |

# 2号集水桝　　数 量 計 算 書

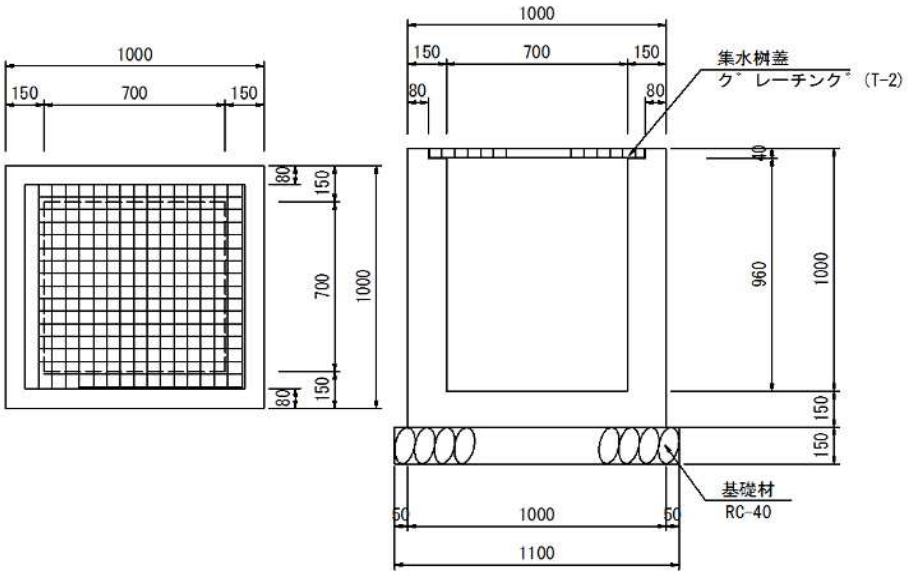


作業土工掘削幅＝1.00+0.50+0.50 ＝ 2.00m

| 名称 | 規格 | 計算式 | 1箇所当り | 箇所 | 数量 | 単位 |
|---|---|---|---|---|---|---|
| ｺﾝｸﾘｰﾄ | σck=18N/mm$^2$ | | 0.651 | 1.0 | 0.7 | m$^3$ |
| 型枠 | 無筋 | | 7.820 | 1.0 | 7.8 | m$^2$ |
| 基礎材 | RC-40,t=15cm | | 1.210 | 1.0 | 1.2 | m$^2$ |
| 桝蓋 | ｸﾞﾚｰﾁﾝｸﾞ□700 | | 1.000 | 1.0 | 1.0 | 式 |
| | | | | | | |
| 床掘 | 土砂 | 2.00×2.00×(0.15+0.15) | 1.20 | 1.0 | 1.2 | m$^3$ |
| 埋戻し | D | 1.20−(1.00×1.00×0.15) | | | | |
| | | −(1.10×1.10×0.15) | 0.87 | 1.0 | 0.9 | m$^3$ |
| 基面整正 | | 1.10×1.10 | 1.2 | 1.0 | 1.2 | m$^2$ |
| | | | | | | |
| | | | | | | |
| | | | | | | |
| | | | | | | |
| | | | | | | |
| | | | | | | |
| | | | | | | |

# 用排水工　　数 量 計 算 書

| 自由勾配側溝 | | 現場内水路工 | | | |
|---|---|---|---|---|---|
| 測　点 | 延　長 | 測点 | 延長 | | |
| 【右側】 | | | | | |
| | 2.0 | No.0付近 | 16 | | |
| | | | | | |
| **小計** | **2.0** | | | | |
| | | | | | |
| KE1-1 | 3.4 | | | | |
| KE1-2 | 8.7 | | | | |
| | 3.8 | | | | |
| | | | | | |
| **小計** | **15.9** | | | | |
| 合　計 | 17.9 | 合　計 | 16.0 | 合　計 | |

# 用排水工　　数 量 計 算 書

| | | | | 集水桝 | |
|---|---|---|---|---|---|
| | | | | 測　点 | 延　長 |
| | | | | | |
| | | | | | |
| | | | | 【2号】 | |
| | | | | NO.2+10.5（右） | 1 |
| | | | | | |
| | | | | | |
| | | | | | |
| | | | | | |
| | | | | | |
| | | | | | |
| | | | | | |
| | | | | | |
| | | | | | |
| | | | | | |
| | | | | | |
| | | | | | |
| | | | | | |
| | | | | | |
| | | | | | |
| | | | | | |
| | | | | | |
| | | | | | |
| | | | | | |
| | | | | | |
| | | | | | |
| | | | | | |
| | | | | | |
| | | | | | |
| | | | | | |
| | | | | | |
| | | | | | |
| 合　計 | | 合　計 | | 合　計 | 1.0 |

**自由勾配側溝 寸法表**

| 種別 | 延長 L (m) | 製品規格 w×h | 幅(m) | | | インバート高さ(m) | | 基礎コン高 (m)T2 |
|---|---|---|---|---|---|---|---|---|
| | | | 製品 B | 基礎コン B1 | 基礎砕石B2 | 左側 TL | 右側 TR | |
| 暗渠土留 | 1.865 | 500 ×700 | 1.020 | 1.120 | 1.220 | 0.245 | 0.255 | 0.075 |
| 土留 | 1.971 | 500 ×600 | 1.020 | 1.120 | 1.220 | 0.155 | 0.165 | 0.075 |
| 土留 | 4.044 | 500 ×600 | 1.020 | 1.120 | 1.220 | 0.165 | 0.128 | 0.075 |
| 暗渠土留 | 0.992 | 500 ×700 | 1.020 | 1.120 | 1.220 | 0.228 | 0.219 | 0.075 |
| 土留 | 3.673 | 500 ×600 | 1.020 | 1.120 | 1.220 | 0.119 | 0.085 | 0.075 |
| 土留 | 0.333 | 500 ×600 | 1.020 | 1.120 | 1.220 | 0.085 | 0.074 | 0.075 |
| 土留 | 2.003 | 500 ×700 | 1.070 | 1.170 | 1.270 | 0.174 | 0.108 | 0.075 |
| 暗渠土留 | 1.003 | 500 ×800 | 1.070 | 1.170 | 1.270 | 0.208 | 0.175 | 0.075 |
| 暗渠土留 | 2.041 | 500 ×800 | 1.070 | 1.170 | 1.270 | 0.175 | 0.215 | 0.075 |
| | | | | | | | | |
| | | 5.901 | | | | | | |
| **合計** | **17.925** | | | | | | | |

**インバートコンクリート数量計算**

算式

| | | | | | | | | | | |
|---|---|---|---|---|---|---|---|---|---|---|
| ( | TL | + | TR | )/2× | w | × | L | = | V1 | m3 |
| ( | 0.245 | + | 0.255 | )/2× | 0.500 | × | 1.865 | = | 0.233 | m3 |
| ( | 0.155 | + | 0.165 | )/2× | 0.500 | × | 1.971 | = | 0.158 | m3 |
| ( | 0.165 | + | 0.128 | )/2× | 0.500 | × | 4.044 | = | 0.296 | m3 |
| ( | 0.228 | + | 0.219 | )/2× | 0.500 | × | 0.992 | = | 0.111 | m3 |
| ( | 0.119 | + | 0.085 | )/2× | 0.500 | × | 3.673 | = | 0.187 | m3 |
| ( | 0.085 | + | 0.074 | )/2× | 0.500 | × | 0.333 | = | 0.013 | m3 |
| ( | 0.174 | + | 0.108 | )/2× | 0.500 | × | 2.003 | = | 0.141 | m3 |
| ( | 0.208 | + | 0.175 | )/2× | 0.500 | × | 1.003 | = | 0.096 | m3 |
| ( | 0.175 | + | 0.215 | )/2× | 0.500 | × | 2.041 | = | 0.199 | m3 |
| | | | | | | | **合計** | | **1.435** | **m3** |

**基礎コンクリート数量計算**

算式

| | | | | | | | |
|---|---|---|---|---|---|---|---|
| T2 | × | B1 | × | L | = | V2 | m3 |
| 0.075 | × | 1.120 | × | 1.865 | = | 0.157 | m3 |
| 0.075 | × | 1.120 | × | 1.971 | = | 0.166 | m3 |
| 0.075 | × | 1.120 | × | 4.044 | = | 0.340 | m3 |
| 0.075 | × | 1.120 | × | 0.992 | = | 0.083 | m3 |
| 0.075 | × | 1.120 | × | 3.673 | = | 0.309 | m3 |
| 0.075 | × | 1.120 | × | 0.333 | = | 0.028 | m3 |
| 0.075 | × | 1.170 | × | 2.003 | = | 0.176 | m3 |
| 0.075 | × | 1.170 | × | 1.003 | = | 0.088 | m3 |
| 0.075 | × | 1.170 | × | 2.041 | = | 0.179 | m3 |
| | | | | **合計** | | **1.525** | **m3** |

**基礎コンクリート型枠数量計算**

算式

| | | | | | | | |
|---|---|---|---|---|---|---|---|
| 2 | × | T2 | × | L | = | S1 | m2 |
| 2 | × | 0.075 | × | 1.865 | = | 0.280 | m2 |
| 2 | × | 0.075 | × | 1.971 | = | 0.296 | m2 |
| 2 | × | 0.075 | × | 4.044 | = | 0.607 | m2 |
| 2 | × | 0.075 | × | 0.992 | = | 0.149 | m2 |
| 2 | × | 0.075 | × | 3.673 | = | 0.551 | m2 |
| 2 | × | 0.075 | × | 0.333 | = | 0.050 | m2 |
| 2 | × | 0.075 | × | 2.003 | = | 0.300 | m2 |
| 2 | × | 0.075 | × | 1.003 | = | 0.150 | m2 |
| 2 | × | 0.075 | × | 2.041 | = | 0.306 | m2 |
| | | | | **合計** | | **2.689** | **m2** |

**基礎砕石数量計算**

算式

| | | | | | |
|---|---|---|---|---|---|
| B2 | × | L | = | S2 | m2 |
| 1.220 | × | 1.865 | = | 2.275 | m2 |
| 1.220 | × | 1.971 | = | 2.405 | m2 |
| 1.220 | × | 4.044 | = | 4.934 | m2 |
| 1.220 | × | 0.992 | = | 1.210 | m2 |
| 1.220 | × | 3.673 | = | 4.481 | m2 |
| 1.220 | × | 0.333 | = | 0.406 | m2 |
| 1.270 | × | 2.003 | = | 2.544 | m2 |
| 1.270 | × | 1.003 | = | 1.274 | m2 |
| 1.270 | × | 2.041 | = | 2.592 | m2 |
| | | **合計** | | **22.121** | **m2** |

**自由勾配側溝材料表**

| 名称 | | 規格 | 数量 | 単位 |
|---|---|---|---|---|
| 全体 | インバートコンクリート | σck=18N/mm2 | 1.435 | m3 |
| | 基礎コンクリート | σck=18N/mm2 | 1.525 | m3 |
| | 同上型枠 | 均し基礎型枠 | 2.689 | m2 |
| | 基礎砕石 | RC-40 | 22.121 | m2 |
| | | | | |
| 暗渠土留 | 現場打ち底版コンクリート | σck=24N/mm2 | 0.292 | m3 |
| | 同上型枠 | 一般型枠 | 0.898 | m2 |
| | 同上鉄筋 | SD345 | 34.371 | kg |

**自由勾配側溝数量表**

備考　　※製品 No.1 ～ 13を集計しています。

※斜切製品は、斜切角度の緩い方から見て、L=左側/右側とします。

| 名称 | 規格 | 長さ | タイプ | 数量 | 単位 | 製品番号 | 備考 |
|---|---|---|---|---|---|---|---|
| FV側溝 | 500×600 | 2000 | 土留 | 5 | 本 | | |
| | 500×700 | 2000 | 土留 | 1 | 本 | | |
| | | 1368/1415 | 暗渠土留 | 1 | 本 | 1 | 両斜切 |
| | | 480/454 | 暗渠土留 | 1 | 本 | 2 | 片斜切 |
| | | 465/485 | 暗渠土留 | 1 | 本 | 6 | 片斜切 |
| | | 520/501 | 暗渠土留 | 1 | 本 | 7 | 片斜切 |
| | 500×800 | 1000 | 暗渠土留 | 1 | 本 | 11 | 短切 |
| | | 1075/960 | 暗渠土留 | 1 | 本 | 12 | 片斜切 |
| | | 1044/991 | 暗渠土留 | 1 | 本 | 13 | 片斜切 |
| 合計 | | | | 13 | 本 | 1～13 | |
| 蓋版 | 500 | 500 | 歩道 | 4 | 枚 | | |
| グレーチング | | 1000 | 歩道(細目) | 4 | 枚 | | |

**現場打ち底版 材料表**

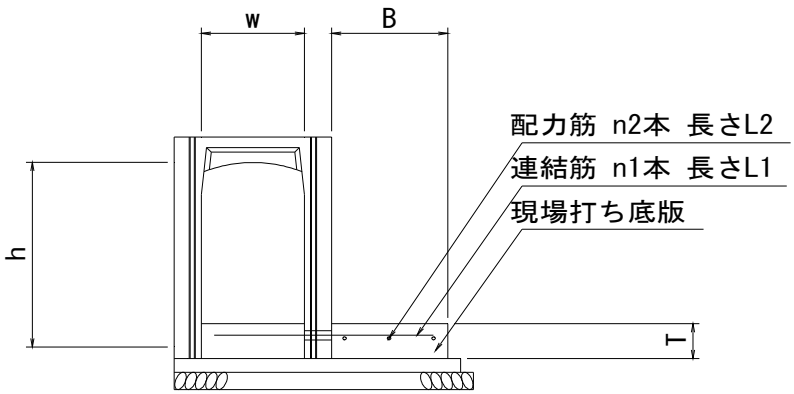


**自由勾配側溝 寸法表**

| 製品番号 | 土留側延長 L (m) | 製品規格 w×h | 底版幅 B(m) | 底版厚 T(m) | 連結鉄筋 | | 配力筋 | |
|---|---|---|---|---|---|---|---|---|
| | | | | | 径-n1本 | 長 L1(m) | 径-n2本 | 長 L2(m) |
| 1 | 1.418 | 500 ×700 | 0.300 | 0.150 | D13 -6 | 0.810 | D13 -2 | 1.418 |
| 2 | 0.483 | 500 ×700 | 0.300 | 0.150 | D13 -2 | 0.810 | D13 -2 | 0.483 |
| 6 | 0.488 | 500 ×700 | 0.300 | 0.150 | D13 -2 | 0.810 | D13 -2 | 0.488 |
| 7 | 0.523 | 500 ×700 | 0.300 | 0.150 | D13 -3 | 0.810 | D13 -2 | 0.523 |
| 11 | 1.003 | 500 ×800 | 0.350 | 0.150 | D13 -5 | 0.860 | D13 -2 | 1.003 |
| 12 | 1.078 | 500 ×800 | 0.350 | 0.150 | D13 -5 | 0.860 | D13 -2 | 1.078 |
| 13 | 0.994 | 500 ×800 | 0.350 | 0.150 | D13 -4 | 0.860 | D13 -2 | 0.994 |
| | | | | | | | | |
| | 5.987 | | | | | | | |

**現場打ち底版コンクリート数量計算**

算式

| T | × | B | × | L | = | V | m3 |
|---|---|---|---|---|---|---|---|
| 0.150 | × | 0.300 | × | 1.418 | = | 0.064 | m3 |
| 0.150 | × | 0.300 | × | 0.483 | = | 0.022 | m3 |
| 0.150 | × | 0.300 | × | 0.488 | = | 0.022 | m3 |
| 0.150 | × | 0.300 | × | 0.523 | = | 0.024 | m3 |
| 0.150 | × | 0.350 | × | 1.003 | = | 0.053 | m3 |
| 0.150 | × | 0.350 | × | 1.078 | = | 0.057 | m3 |
| 0.150 | × | 0.350 | × | 0.994 | = | 0.052 | m3 |
| | | | | **合計** | | **0.292** | **m3** |

**現場打ち底版コンクリート型枠数量計算**

算式

| T | × | L | = | S | m2 |
|---|---|---|---|---|---|
| 0.150 | × | 1.418 | = | 0.213 | m2 |
| 0.150 | × | 0.483 | = | 0.072 | m2 |
| 0.150 | × | 0.488 | = | 0.073 | m2 |
| 0.150 | × | 0.523 | = | 0.078 | m2 |
| 0.150 | × | 1.003 | = | 0.150 | m2 |
| 0.150 | × | 1.078 | = | 0.162 | m2 |
| 0.150 | × | 0.994 | = | 0.149 | m2 |
| | | **合計** | | **0.898** | **m2** |

**現場打ち底版コンクリート鉄筋数量計算**

算式

| n1 | × | L1 | × | 単位質量 | + | n2 | × | L2 | × | 単位質量 | = | W | kg |
|---|---|---|---|---|---|---|---|---|---|---|---|---|---|
| 6 | × | 0.810 | × | 0.995 | + | 2 | × | 1.418 | × | 0.995 | = | 7.658 | kg |
| 2 | × | 0.810 | × | 0.995 | + | 2 | × | 0.483 | × | 0.995 | = | 2.573 | kg |
| 2 | × | 0.810 | × | 0.995 | + | 2 | × | 0.488 | × | 0.995 | = | 2.583 | kg |
| 3 | × | 0.810 | × | 0.995 | + | 2 | × | 0.523 | × | 0.995 | = | 3.459 | kg |
| 5 | × | 0.860 | × | 0.995 | + | 2 | × | 1.003 | × | 0.995 | = | 6.274 | kg |
| 5 | × | 0.860 | × | 0.995 | + | 2 | × | 1.078 | × | 0.995 | = | 6.424 | kg |
| 4 | × | 0.860 | × | 0.995 | + | 2 | × | 0.994 | × | 0.995 | = | 5.401 | kg |
| | | | | | | | | | | **合計** | | **34.371** | **kg** |

# 舗 装 工　　数 量 集 計 表

| 名 称 及 び 測 点 | 車道舗装 | | | | 歩道舗装 | | | |
|---|---|---|---|---|---|---|---|---|
| | 表層 | | 上層路盤 | 下層路盤 | 表層 | 路盤 | | |
| | t=5cm | | t=10cm | t=10cm | t=3cm | t=10cm | | |
| 単　位 | $m^2$ | | $m^2$ | $m^2$ | $m^2$ | $m^2$ | | |
| | | | | | | | | |
| 車道舗装 | 511.0 | | 311.3 | 297.1 | 76.4 | 76.4 | | |
| ﾌﾟﾗﾆﾒｰﾀｰより① | | | | | | | | |
| ﾌﾟﾗﾆﾒｰﾀｰより② | | | | | | | | |
| ﾌﾟﾗﾆﾒｰﾀｰより③ | | | | | | | | |
| ﾌﾟﾗﾆﾒｰﾀｰより④ | | | | | | | | |
| ﾌﾟﾗﾆﾒｰﾀｰより⑤ | | | | | | | | |
| ﾌﾟﾗﾆﾒｰﾀｰより⑥ | | | | | | | | |
| 歩道舗装 | | | | | | | | |
| ﾌﾟﾗﾆﾒｰﾀｰより① | | | | | | | | |
| ﾌﾟﾗﾆﾒｰﾀｰより② | | | | | | | | |
| ﾌﾟﾗﾆﾒｰﾀｰより③ | | | | | | | | |
| ﾌﾟﾗﾆﾒｰﾀｰより④ | | | | | | | | |
| ﾌﾟﾗﾆﾒｰﾀｰより⑤ | | | | | | | | |
| ﾌﾟﾗﾆﾒｰﾀｰより⑥ | | | | | | | | |
| 昇降路(河川) | | | | | | | | |
| ﾌﾟﾗﾆﾒｰﾀｰより | | | | | | | | |
| 坂路工 | | | | | | | | |
| | | | | | | | | |
| | 511.0 | | 311.3 | 297.1 | 76.4 | 76.4 | | |

# 舗 装 工（区 画 線）　　数 量 集 計 表

| 名称及び測点 | 区画線(溶融式) | | | | 横断歩道 | 停止線 | 横断歩道予告 | |
|---|---|---|---|---|---|---|---|---|
| | 中央線 | | 外側線 | | L=4.0m | | | |
| | t=20cm/実線 | t=15cm/破線 | t=15cm/実線 | | t=45cm | t=45cm | A=2.477m2/箇所 | |
| 単　位 | m | m | m | | m | m | 箇所 | |
| ﾌﾟﾗﾆﾒｰﾀｰより | 43.0 | 30.0 | 59.7 | | | | | |
| | | | | | | 2.8 | 2.0 | |
| | | | | | | | | |
| | | | | | | | | |
| | | | 68.6 | | | | | |
| | | | | | | | | |
| | | | | | | | | |
| | | | | | | | | |
| | | | | | | | | |
| | | | | | | | | |
| | | | | | | | | |
| 区画線延長 | 43.0 | 30.0 | 128.3 | | | 2.8 | 2.0 | |
| | | | | | | | （箇所） | |
| | | 塗装比率(1:1) | | | | | 4.954 | |
| | | 30.00÷2= | | | | | （m2） | |
| | | | | | | | 15cm換算 | |
| 計上数量 | 43.0 | 15.0 | 128.3 | | | 2.8 | 33.0 | |
| | | | | | | | | |
| | | | | | | | | |

# 舗 装 工　　数 量 計 算 書

| 測　点 | 距　離 | 表層　:W1 | | | 上層路盤　:W2 | | | 下層路盤　:W3 | | | 摘　要 |
|---|---|---|---|---|---|---|---|---|---|---|---|
| | | 断面 | 平均 | 面積 | 断面 | 平均 | 面積 | 断面 | 平均 | 面積 | |
| NO.0 | | 6.90 | ----- | ----- | | | | | | | |
| NO.1 | 20.0 | 6.70 | 6.80 | 136.00 | | | | | | | |
| KA1-1 | 9.4 | 6.85 | 6.78 | 63.70 | 6.85 | ----- | ----- | 6.85 | ----- | ----- | |
| NO.2 | 10.6 | 7.02 | 6.94 | 73.60 | 7.02 | 6.94 | 73.60 | 7.02 | 6.94 | 73.60 | |
| KE1-1 | 14.5 | 7.77 | 7.40 | 107.30 | 7.77 | 7.40 | 107.30 | 7.77 | 7.40 | 107.30 | |
| KE1-2 | 9.3 | 8.89 | 8.33 | 77.50 | 8.89 | 8.33 | 77.50 | 6.95 | 7.36 | 68.40 | |
| NO.3+9.00 | 5.2 | 11.45 | 10.17 | 52.90 | 11.45 | 10.17 | 52.90 | 11.45 | 9.20 | 47.80 | |
| NO.4 | | | | | | | | | | | |
| KA1-2 | | | | | | | | | | | |
| NO.5 | | | | | | | | | | | |
| NO.6 | | | | | | | | | | | |
| KA2-1 | | | | | | | | | | | |
| NO.8 | | | | | | | | | | | |
| KE2-1 | | | | | | | | | | | |
| NO.9 | | | | | | | | | | | |
| KE2-2 | | | | | | | | | | | |
| NO.10 | | | | | | | | | | | |
| KA2-2(KA3-1) | | | | | | | | | | | |
| NO.12 | | | | | | | | | | | |
| KE3-1 | | | | | | | | | | | |
| KE3-2 | | | | | | | | | | | |
| NO.14 | | | | | | | | | | | |
| KA3-2 | | | | | | | | | | | |
| NO.15 | | | | | | | | | | | |
| NO.16 | | | | | | | | | | | |
| BC4 | | | | | | | | | | | |
| NO.17 | | | | | | | | | | | |
| NO.18 | | | | | | | | | | | |
| NO.19 | | | | | | | | | | | |
| SP4 | | | | | | | | | | | |
| NO.21 | | | | | | | | | | | |
| NO.22 | | | | | | | | | | | |
| EC4 | | | | | | | | | | | |
| NO.24 | | | | | | | | | | | |
| | | | | | | | | | | | |
| | | | | | | | | | | | |
| 合　計 | 69.0 | | | 511.0 | | | 311.3 | | | 297.1 | |

# 舗 装 工　　数 量 計 算 書

| 測　点 | 距　離 | 表層　:W4 | | | 路盤　:W5 | | | | | | 摘　要 |
|---|---|---|---|---|---|---|---|---|---|---|---|
| | | 断面 | 平均 | 面積 | 断面 | 平均 | 面積 | 断面 | 平均 | 面積 | |
| NO.0 | | | | | | | | | | | |
| NO.1 | 20.0 | | | | | | | | | | |
| KA1-1 | 9.4 | 2.87 | ----- | ----- | 2.87 | ----- | ----- | | | | |
| NO.2 | 10.6 | 2.34 | 2.61 | 27.70 | 2.34 | 2.61 | 27.70 | | | | |
| KE1-1 | 14.5 | 1.99 | 2.17 | 31.50 | 1.99 | 2.17 | 31.50 | | | | |
| KE1-2 | 9.3 | 1.70 | 1.85 | 17.20 | 1.70 | 1.85 | 17.20 | | | | |
| NO.3+9.00 | 5.2 | | | | | | | | | | |
| NO.4 | | | | | | | | | | | |
| KA1-2 | | | | | | | | | | | |
| NO.5 | | | | | | | | | | | |
| NO.6 | | | | | | | | | | | |
| KA2-1 | | | | | | | | | | | |
| NO.8 | | | | | | | | | | | |
| KE2-1 | | | | | | | | | | | |
| NO.9 | | | | | | | | | | | |
| KE2-2 | | | | | | | | | | | |
| NO.10 | | | | | | | | | | | |
| KA2-2(KA3-1) | | | | | | | | | | | |
| NO.12 | | | | | | | | | | | |
| KE3-1 | | | | | | | | | | | |
| KE3-2 | | | | | | | | | | | |
| NO.14 | | | | | | | | | | | |
| KA3-2 | | | | | | | | | | | |
| NO.15 | | | | | | | | | | | |
| NO.16 | | | | | | | | | | | |
| BC4 | | | | | | | | | | | |
| NO.17 | | | | | | | | | | | |
| NO.18 | | | | | | | | | | | |
| NO.19 | | | | | | | | | | | |
| SP4 | | | | | | | | | | | |
| | | | | | | | | | | | |
| | | | | | | | | | | | |
| | | | | | | | | | | | |
| | | | | | | | | | | | |
| | | | | | | | | | | | |
| | | | | | | | | | | | |
| 合　計 | | | | 76.4 | | | 76.4 | | | | |

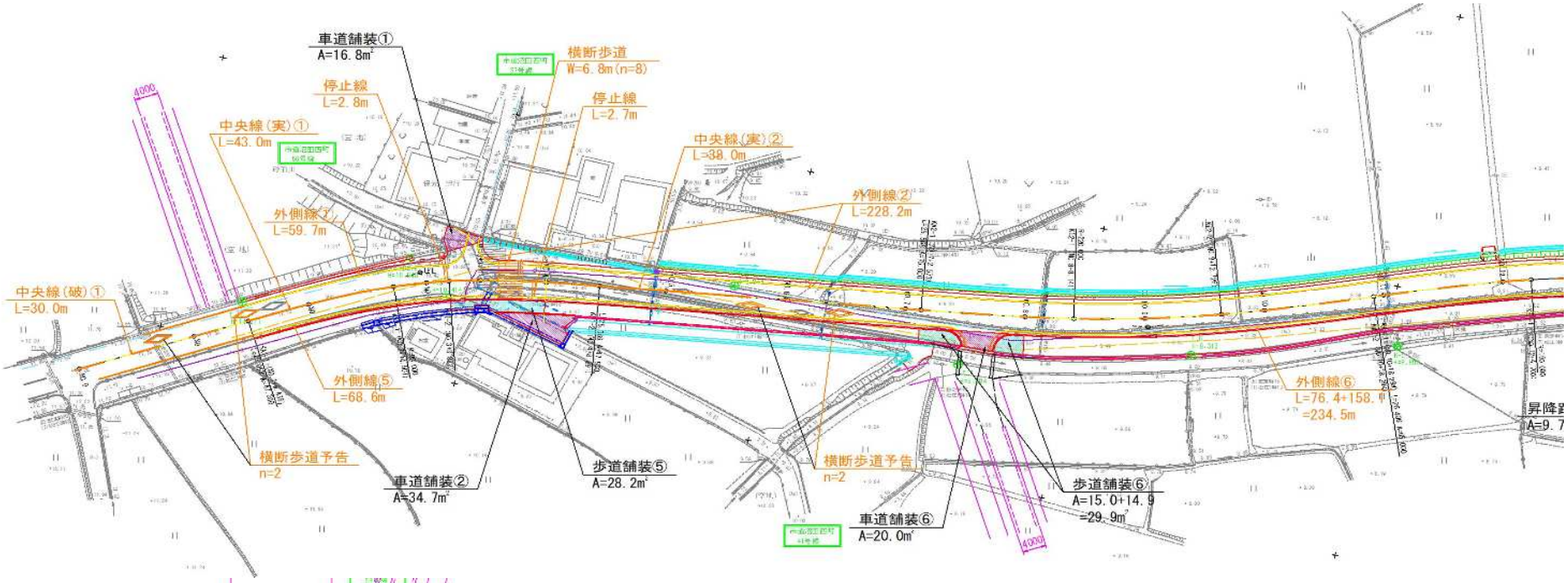
車道舗装①
A=16.8㎡
横断歩道
W=6.8m(n=8)
停止線
L=2.8m
停止線
L=2.7m
中央線(実)①
L=43.0m
中央線(実)②
L=38.0m
外側線②
L=228.2m
外側線①
L=59.7m
中央線(破)①
L=30.0m
外側線⑤
L=68.6m
外側線⑥
L=76.4+158.1
=234.5m
横断歩道予告
n=2
車道舗装②
A=34.7㎡
歩道舗装⑤
A=28.2㎡
横断歩道予告
n=2
歩道舗装⑥
A=15.0+14.9
=29.9㎡
車道舗装⑥
A=20.0㎡

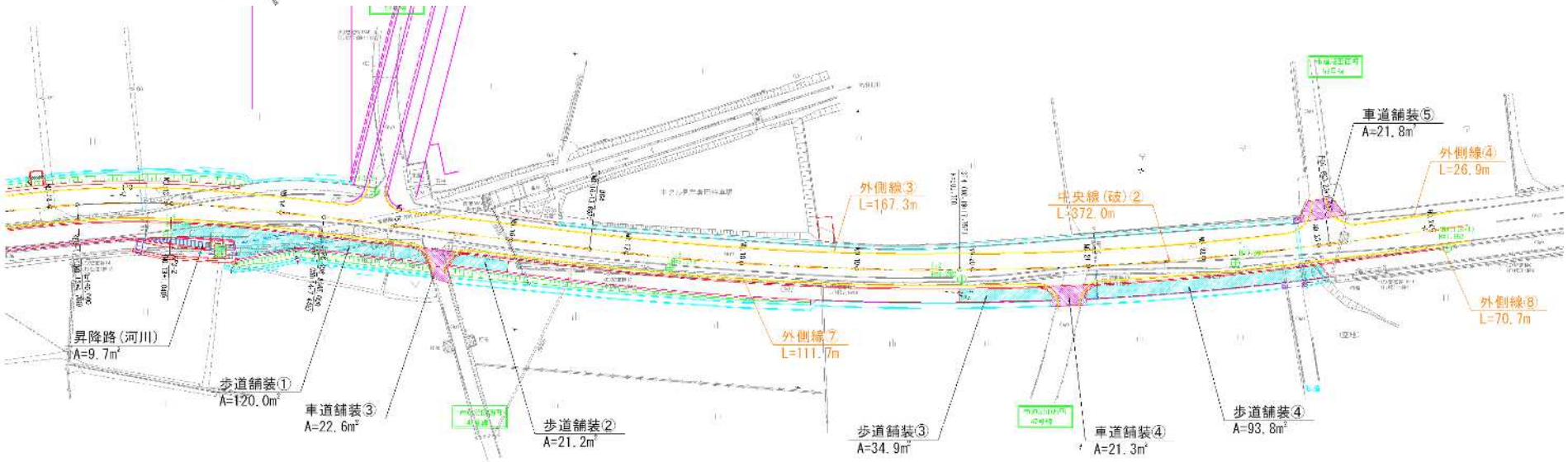
車道舗装⑤
A=21.8㎡
外側線④
L=26.9m
外側線③
L=167.3m
中央線(破)②
L=372.0m
外側線⑧
L=70.7m
外側線⑦
L=111.7m
昇降路(河川)
A=9.7㎡
歩道舗装①
A=120.0㎡
車道舗装③
A=22.6㎡
歩道舗装②
A=21.2㎡
歩道舗装③
A=34.9㎡
車道舗装④
A=21.3㎡
歩道舗装④
A=93.8㎡

# 縁 石 工　　数 量 集 計 表

| 名称及び測点 | 延長 | 境界ﾌﾞﾛｯｸ(C種) | | | 地先境界 | 敷モルタル | 基礎材 | ｺﾝｸﾘｰﾄ | 型枠 |
|---|---|---|---|---|---|---|---|---|---|
| | | (A) | (B) | (C) | □150 | | | | |
| | | 標準 | 切下げ:5cm | 切下げ:2cm | | | RC-40,t=0.10m | σck=18N/mm$^2$ | 無筋 |
| 単　位 | m | 個 | 個 | 個 | 個 | m$^3$ | m$^2$ | m$^3$ | m$^2$ |
| 標準部 | 36.4 | 60.1 | | | | 0.2 | 9.5 | | |
| 車道乗入れ | | | | | | | | | |
| 歩道巻込み | | | | | | | | | |
| | | | | | | | | | |
| 昇降路(河川)地覆 | | | | | | | | | |
| | | | | | | | | | |
| 地先境界工 | | | | | | | | | |
| | | | | | | | | | |
| | | | | | | | | | |
| | | | | | | | | | |
| | | | | | | | | | |
| | | | | | | | | | |
| | | | | | | | | | |
| | | | | | | | | | |
| | | | | | | | | | |
| | | | | | | | | | |
| | | | | | | | | | |
| | | | | | | | | | |
| | | | | | | | | | |
| | | 60.1 | | | | 0.2 | 9.5 | | |

# 縁石工　　数量計算書

| 歩車道境界ﾌﾞﾛｯｸ(A) | | 歩車道境界ﾌﾞﾛｯｸ(B) | | 歩車道境界ﾌﾞﾛｯｸ(C) | |
|---|---|---|---|---|---|
| 測　点 | 延　長 | 測　点 | 延　長 | 測　点 | 延　長 |
| KA1-1 | | | | | |
| NO.2 | 10.5 | | | | |
| | 6.5 | | | | |
| **小計** | **17.0** | | | | |
| | | | | | |
| | 0.8 | | | | |
| KE1-2 | 8.9 | | | | |
| | 2.9 | | | | |
| **小計** | **12.6** | | | | |
| | | | | | |
| KE1-1 | 6.8 | | | | |
| **小計** | | | | | |
| | | 合　計 | 36.4 | | |

# 歩車道境界ブロック　　数 量 計 算 書

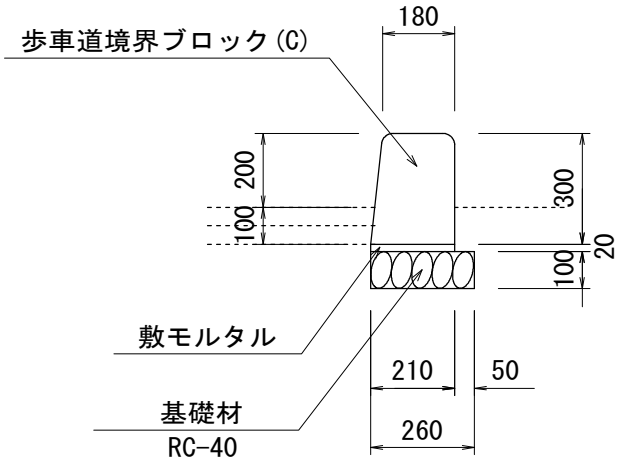


(A):L=　36.4

(B):L=

(C):L=

| 名称 | 規格 | 計算式 | 10m当り | 延長 | 数量 | 単位 |
|---|---|---|---|---|---|---|
| 【標準(A)】 | | | | | | |
| 境界ブロック | C種 | | 16.500 | 36.4 | 60.1 | 個 |
| 敷モルタル | | | 0.042 | 36.4 | 0.2 | $m^3$ |
| 基礎材 | RC-40,t=10cm | | 2.600 | 36.4 | 9.5 | $m^2$ |
| | | | | | | |
| | | | | | | |
| | | | | | | |
| | | | | | | |
| | | | | | | |
| | | | | | | |
| | | | | | | |
| | | | | | | |
| | | | | | | |
| | | | | | | |
| | | | | | | |
| | | | | | | |

# 参　考　図

－通学路安全対策工事（市道沼田西町79号線）－

| 図面番号 | 1／5 | 縮　尺 | 図　示 |
|---|---|---|---|
| 工　種 | 通学路安全対策工事（市道沼田西町79号線） | | |
| 種　別 | 標準断面図 | 番号 | 1／1 |
| 路線 河川名 | 市道　沼田西町79号線 | | |
| 工事箇所 | 三原市沼田西町松江　地内 | | |
| 三　原　市 | | | |

道路区分　第3種第4級
普通道路
設計速度　V=30km/hr

## 舗装設計

| 舗装前提条件 | | | | | |
|---|---|---|---|---|---|
| 交通の区分 | 大型車交通量　（T＜100） | | | | |
| 工種・区分 | 設計厚 | 種　別 | 換算係数 | 換算値 | 条　件 |
| 表層工 | 5 cm | 密粒度ｱｽｺﾝ | 1.00 | 5.00 | |
| 基層工 | cm | 粗粒度ｱｽｺﾝ | | | |
| 上層路盤工 | cm | 歴青安定処理 | | | |
| 上層路盤工 | 10 cm | 粒度調整砕石 | 0.35 | 3.50 | 修正CBR 80以上 |
| 下層路盤工 | 10 cm | 切込砕石 | 0.25 | 2.50 | 修正CBR 30以上 |
| 合計(cm) | 25 cm | | | 11.00 | |
| 設計CBR=8% | | | | TA値 11.0≧11.0 | |

設計CBRは，8%以上と想定して舗装構成を決定している。
施工時には，CBR試験を実施し監督員の指示に従うものとする。

## NO.5付近

GH=現況地盤高
FH=計画高さ

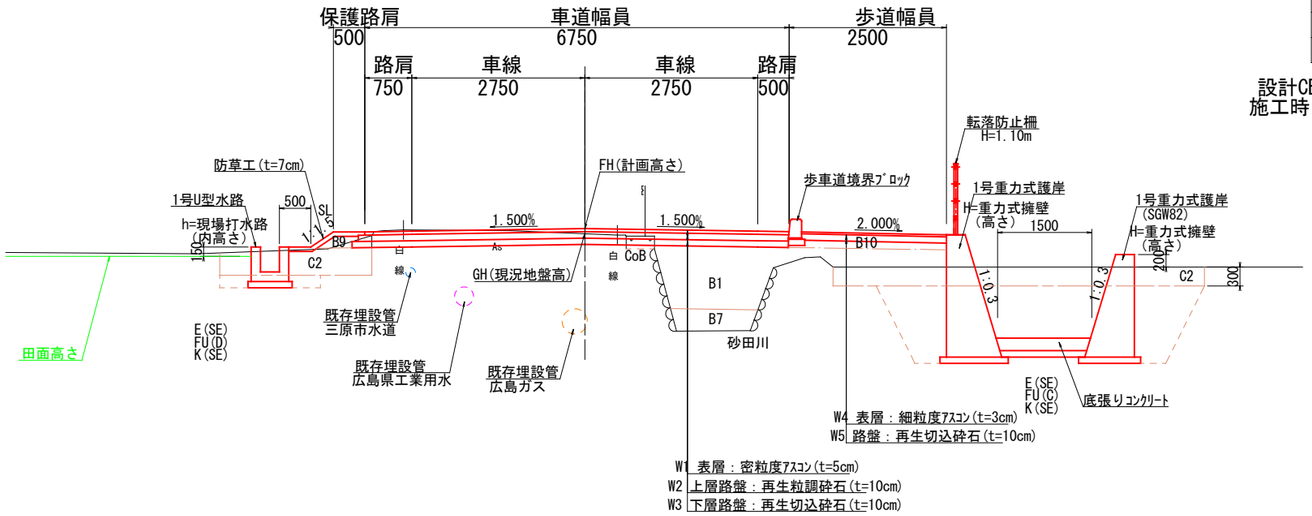


凡　例

| 記　号 | 名　　称 |
|---|---|
| C1 | ｵｰﾌﾟﾝ掘削(レキ質土) |
| C2 | 表土すき取り |
| B1 | 路床盛土(W≧4.0) |
| B2 | 〃　(2.5≦W<4.0) |
| B3 | 〃　(1.0≦W<2.5) |
| B4 | 〃　(W<1.0) |
| B5 | 路体盛土(W≧4.0) |
| B6 | 〃　(2.5≦W<4.0) |
| B7 | 〃　(1.0≦W<2.5) |
| B8 | 〃　(W<1.0) |
| B9 | 路肩盛土 |
| B10 | 歩道盛土 |
| E(SE) | 床　掘(レキ質土) |
| Fu(D) | 埋　(W1＜1m、W2＜1m) |
| Fu(C) | 埋　(1m≦W1＜4m、W2＜1m) |
| K(SE) | 基面整正 |
| SL | 盛土法長 |
| H | 重力式擁壁（高さ） |
| h | 現場打水路（内高さ） |
| W1 | 車道舗装(表　層) |
| W2 | 車道舗装(上層路盤) |
| W3 | 車道舗装(下層路盤) |
| W4 | 歩道舗装(表　層) |
| W5 | 歩道舗装(路盤) |
| CoB | コンクリート取壊 |
| AsB | アスファルト取壊 |

盛土区分

| 区　　分 | 路　床 | 路　体 |
|---|---|---|
| 4.0≦W | B1 | B5 |
| 2.5≦W<4.0 | B2 | B6 |
| 1.0≦W<2.5 | B3 | B7 |
| W<1.0 | B4 | B8 |

埋戻し区分

| 区　　分 | 記　号 |
|---|---|
| W2≧4.0 | A |
| W1≧4.0,W2<1.0 | B |
| 1.0≦W1<4.0,W2<1.0 | C |
| W1<1.0,W2<1.0 | D |

## 舗装構成

S=1:10

### 車道舗装

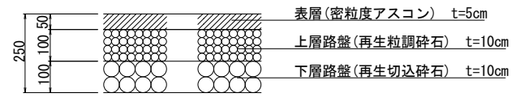


### 路肩舗装

路肩幅員がW=1.25m以上の場合
(※側帯相当幅W=0.25m)

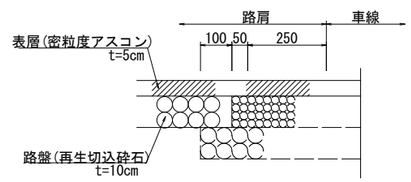


### 歩道舗装

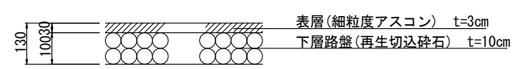

| 図面番号 | 2 ／ 5 | 縮 尺 | 図 示 |
|---|---|---|---|
| 工 種 | 通学路安全対策工事（市道沼田西町79号線） | | |
| 種 別 | 構 造 図 | 番号 | ／ |
| 路線 河川名 | 市道 沼田西町79号線 | | |
| 工事箇所 | 三原市沼田西町松江 地内 | | |
| 三 原 市 | | | |

## 現場打水路

S=1:20

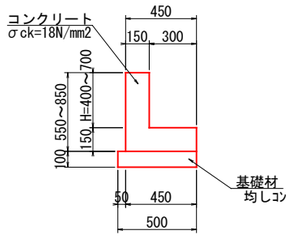


※耕作地に布設する場合には，止水板を1箇所/10m設ける。

数 量 表　　1式

| 種 別 | 規 格 | 算 式 | 単位 | 数 量 |
|---|---|---|---|---|
| コンクリート | σck=18N/mm2 | | m3 | 2.7 |
| 型 枠 | | | m2 | 23.5 |
| 基礎材 | t=100mm | | m2 | 8.0 |

## 自由勾配側溝(B500)

S=1:20

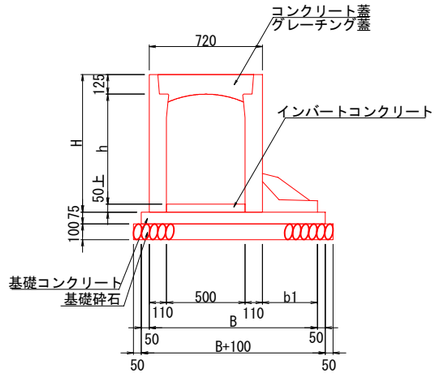


| 規 格 | 全H | 底版幅 b1 | 製品幅 B |
|---|---|---|---|
| w500×h600 | 775 | 300 | 1020 |
| w500×h700 | 875 | 350 | 1070 |

数 量 表　　10m当り

| 種 別 | 規 格 | 算 式 | 単位 | 数 量 |
|---|---|---|---|---|
| PC側溝 | B500 | | m | 10.000 |
| 調整コンクリート | σck=18N/mm2 | 別途平均法により算出 | m3 | |
| 基礎コンクリート | σck=18N/mm2 | (B+0.100)×0.075×10.00 | m3 | |
| 同型枠 | | 0.075×2×10.00 | m2 | 1.500 |
| 基礎材 | RC-40, t=100mm | (B+0.200)×10.00 | m2 | |

側溝蓋および場所打箇所の数量は，参考割付図を参照

## 2号集水桝

G2-B700-L700-H1000　S=1:20

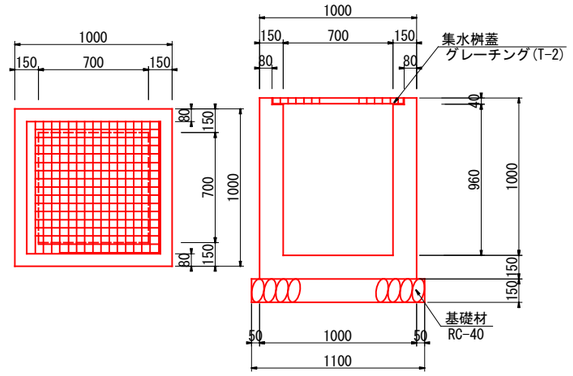


数 量 表　　1箇所当り

| 種 別 | 規 格 | 算 式 | 単位 | 数 量 |
|---|---|---|---|---|
| コンクリート | σck=18N/mm2 | 1.00×1.00×1.15−0.70×0.70×0.96 −(0.84×0.84)×0.04 | m3 | 0.651 |
| 型 枠 | | {(1.00+1.00)+(0.70+0.70)}×1.15×2 | m2 | 7.820 |
| 基礎材 | RC-40, t=150mm | 1.10×1.10 | m2 | 1.210 |
| 集水桝蓋 | 700×700, T-2 | | 式 | 1.000 |

## 1号嵩上げｺﾝｸﾘｰﾄ

S=1:20

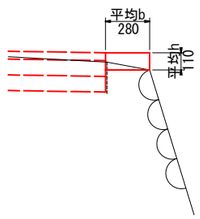


数 量 表　　10m当り

| 種 別 | 規 格 | 算 式 | 単位 | 数 量 |
|---|---|---|---|---|
| コンクリート | σck=18N/mm2 | 0.28×0.11×10.00 | m3 | 0.308 |
| 型 枠 | | 0.11×2×10.00 | m2 | 2.200 |
| | | | | |

## 歩車道境界ブロック

S=1:20

標準部
ブロック(A)

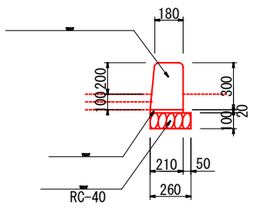


※縁石ます間隔は，5mに1箇所開口とする。

数 量 表　　10m当り

| 種 別 | 規 格 | 算 式 | 単位 | 数 量 |
|---|---|---|---|---|
| 基礎材 | RC-40, t=100mm | 0.260×10.0 | m2 | 2.600 |
| 敷モルタル | | 0.210×0.020×10.0 | m3 | 0.042 |
| 境界ブロック | C種 | | 個 | 16.500 |
| | | | | |

## 重力式擁壁

(GW15)　S=1:30

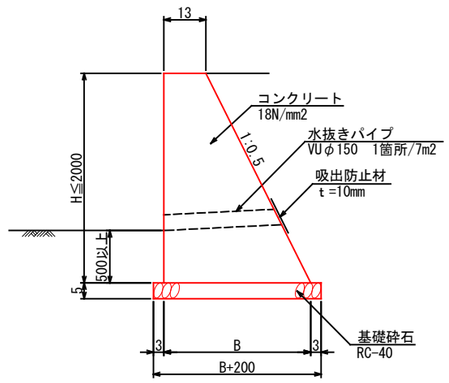


数量表　　1m当り

| H (m) | B (m) | コンクリート | 型 枠 | 基礎砕石 |
|---|---|---|---|---|
| 1.00 | 0.90 | 0.65 m3 | 2.12 m2 | 1.10 m2 |
| 1.50 | 1.15 | 1.16 m3 | 3.18 m2 | 1.35 m2 |
| 2.00 | 1.40 | 1.80 m3 | 4.24 m2 | 1.60 m2 |

| 図面番号 | 3／5 | 縮尺 | 図示 |
|---|---|---|---|
| 工種 | 通学路安全対策工事（市道沼田西町79号線） | | |
| 種別 | 割付図(自由勾配側溝) | 番号 | ／ |
| 路線 河川名 | 市道　沼田西町79号線 | | |
| 工事箇所 | 三原市沼田西町松江　地内 | | |
| 三原市 | | | |

# 自由勾配側溝　参考割付図
B500

## 平面図
S=1:50

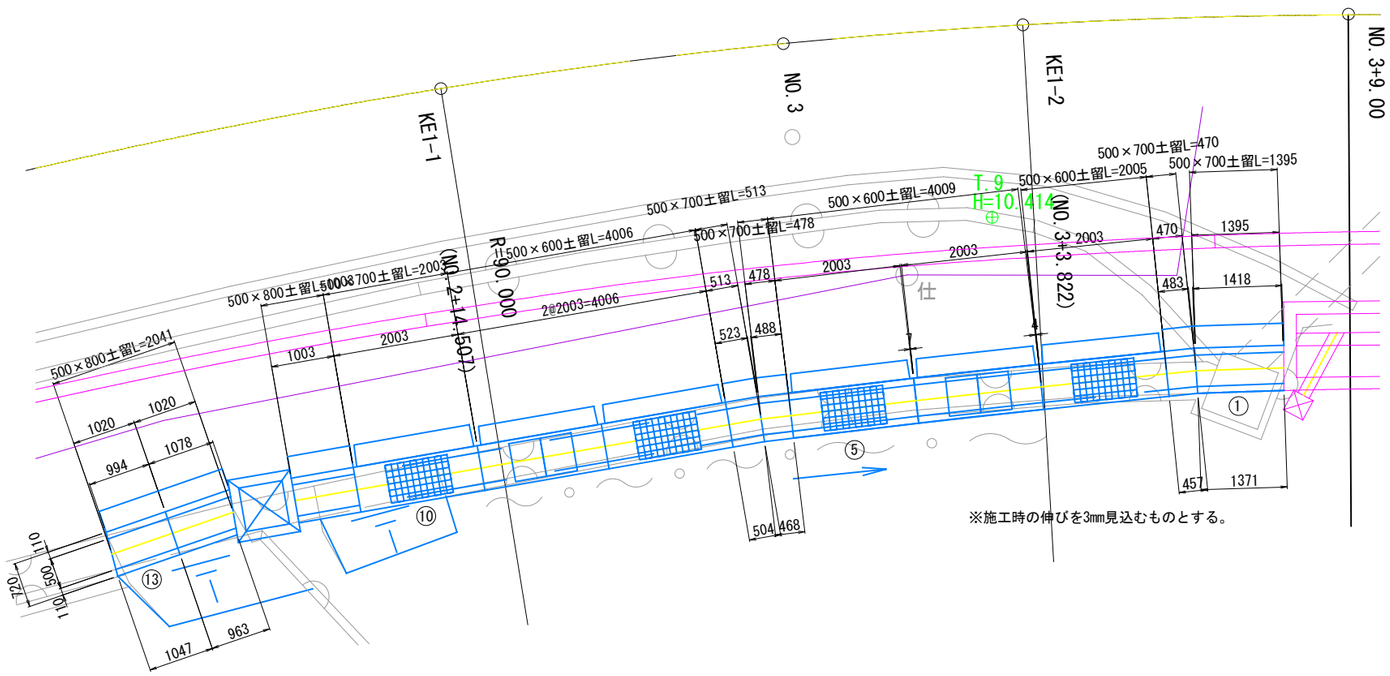


## 縦断図
S=1:50

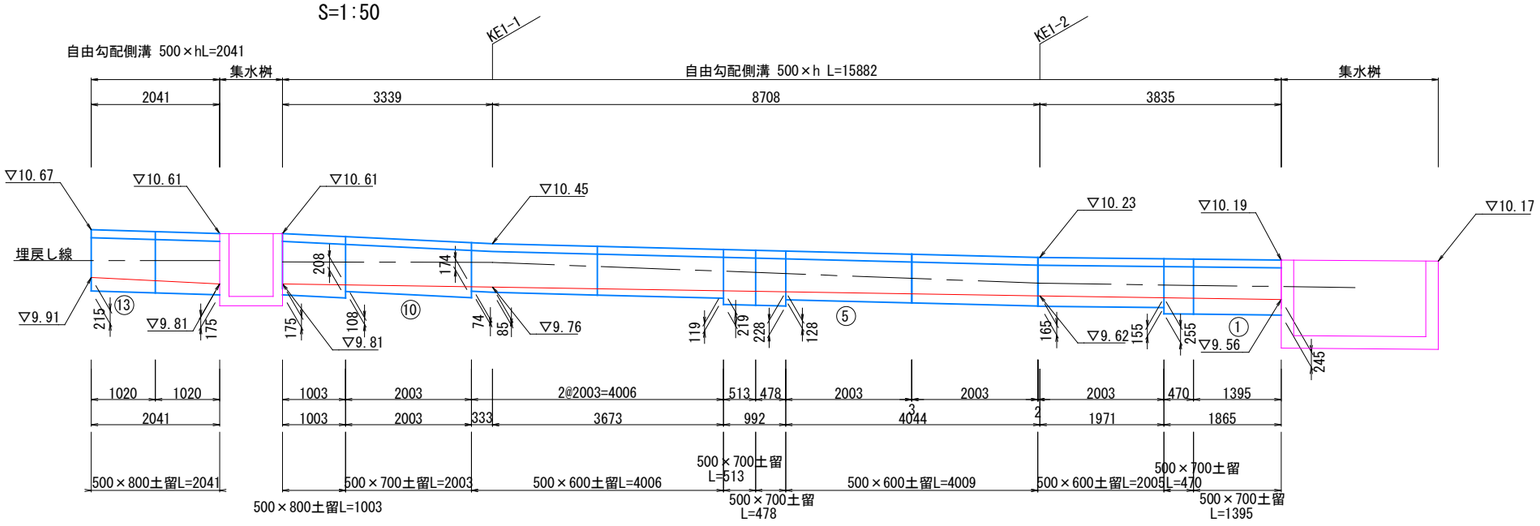


DL=5.00

※施工時の伸びを3mm見込むものとする。

## 標準断面図
S=1:20

### 標準部

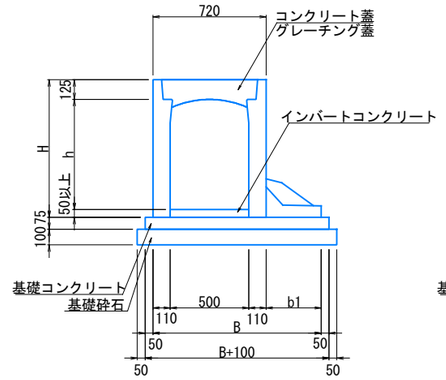


※インバートコンクリートを一度に投入すると、
打設圧により側溝が変形する可能性があるため、
250mm程度毎を目安に硬化を確認しながら投入して下さい。

| 規格 | 全H | 底版幅 b1 | 製品幅 B |
|---|---|---|---|
| w500×h600 | 775 | 300 | 1020 |
| w500×h700 | 875 | 350 | 1070 |

### 端部(場所打ち)

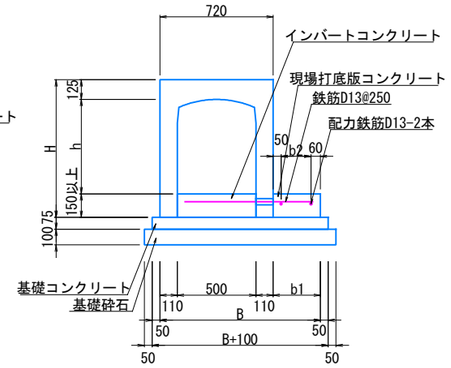


※インバートコンクリートを一度に投入すると、
打設圧により側溝が変形する可能性があるため、
250mm程度毎を目安に硬化を確認しながら投入して下さい。

| 規格 | 全H | 底版幅 b1 | 製品幅 B | 連結鉄筋 | 配力筋 n本 | 配力筋間隔 b2 |
|---|---|---|---|---|---|---|
| w500×h700 | 875 | 300 | 1020 | 810 | 2 | 190 |
| w500×h800 | 975 | 350 | 1070 | 860 | 2 | 240 |

自由勾配側溝数量表

| 名称 | 規格 | 長さ | タイプ | 数量 | 単位 | 製品番号 | 備考 |
|---|---|---|---|---|---|---|---|
| FV側溝 | 500×600 | 2000 | 土留 | 5 | 本 | | |
| | 500×700 | 2000 | 土留 | 1 | 本 | | |
| | | 1368/1415 | 暗渠土留 | 1 | 本 | 1 | 両斜切 |
| | | 480/454 | 暗渠土留 | 1 | 本 | 2 | 片斜切 |
| | | 465/485 | 暗渠土留 | 1 | 本 | 6 | 片斜切 |
| | | 520/501 | 暗渠土留 | 1 | 本 | 7 | 片斜切 |
| | 500×800 | 1000 | 暗渠土留 | 1 | 本 | 11 | 短切 |
| | | 1075/960 | 暗渠土留 | 1 | 本 | 12 | 片斜切 |
| | | 1044/991 | 暗渠土留 | 1 | 本 | 13 | 片斜切 |
| 合計 | | | | 13 | 本 | 1～13 | |
| 蓋版 | 500 | 500 | 歩道 | 4 | 枚 | | |
| グレーチング | | 1000 | 歩道(細目) | 4 | 枚 | | |

※製品 No.1 ～ 13を集計しています。
※斜切製品は、斜切角度の緩い方から見て、L=左側/右側とします。

自由勾配側溝材料表

| 名称 | 規格 | 数量 | 単位 |
|---|---|---|---|
| インバートコンクリート | σck=18N/mm2 | 1.435 | m3 |
| 基礎コンクリート | σck=18N/mm2 | 1.525 | m3 |
| 同上型枠 | 均し基礎型枠 | 2.689 | m2 |
| 基礎砕石 | RC-40 | 22.121 | m2 |
| 現場打ち底版コンクリート | σck=24N/mm2 | 0.292 | m3 |
| 同上型枠 | 一般型枠 | 0.898 | m2 |
| 同上鉄筋 | SD345 | 34.371 | kg |

| 図面番号 | 4／5 | 縮　尺 | 図　示 |
|---|---|---|---|
| 工　種 | 通学路安全対策工事（市道沼田西町79号線） | | |
| 種　別 | 一　般　図 | 番号 | ／ |
| 路線 河川名 | 市道　沼田西町79号線 | | |
| 工事箇所 | 三原市沼田西町松江　地内 | | |
| 三　　原　　市 | | | |

## 位置図(NO.3付近)

S=1：100

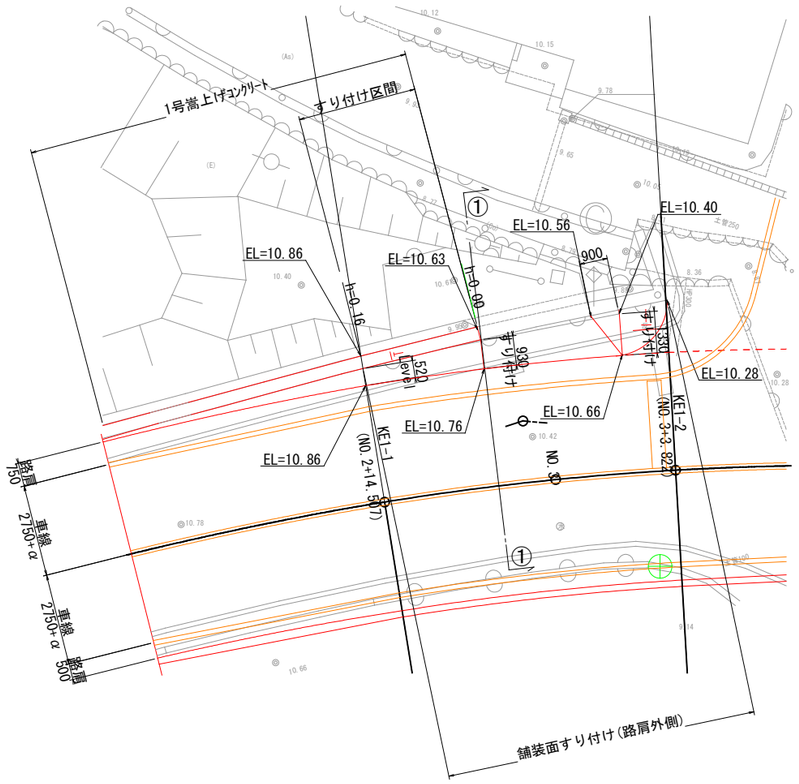


### KE1-1(NO.2+14.507)

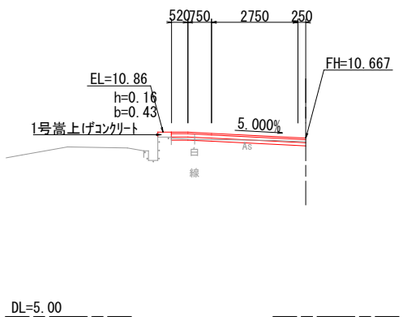


### ①―①　NO.2+17.5

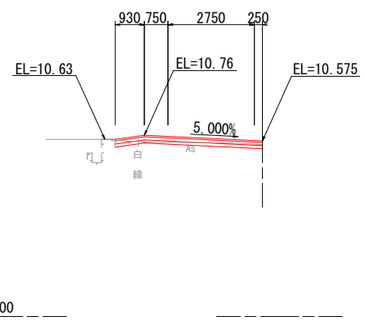


### KE1-2(NO.3+3.822)

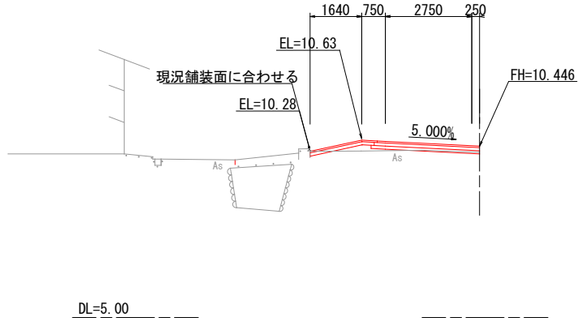

| 図面番号 | 5 ／ 5 | 縮　尺 | 1:500 |
|---|---|---|---|
| 工　種 | 通学路安全対策工事（市道沼田西町79号線） | | |
| 種　別 | 排水系統図 | 番号 | ／ |
| 路線 河川 名 | 市道　沼田西町79号線 | | |
| 工事箇所 | 三原市沼田西町松江　地内 | | |
| 三　　原　　市 | | | |

## 凡例

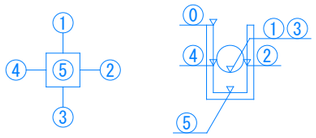


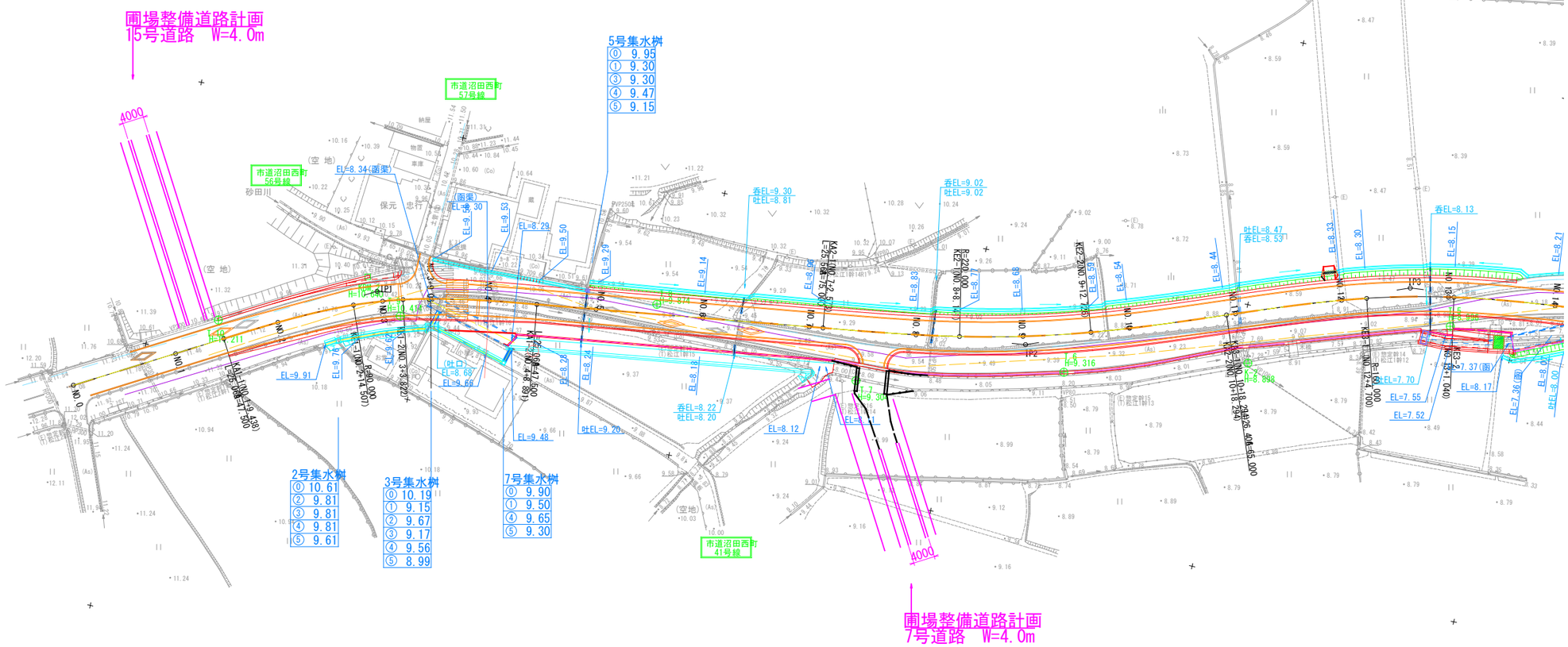


| I P | 1 | | x m | 12.527 | 12.527 |
|---|---|---|---|---|---|
| K N O | KE1-1 | KE1-2 | Δ r | 0.291 | 0.291 |
| I A | 21-53-23 | | l | 25.069 | 25.069 |
| R | 90.000 | | S o | 25.048 | 25.048 |
| T L 1 | 29.987 | | t l | 16.730 | 16.730 |
| T L 2 | 29.987 | | t k | 8.372 | 8.372 |
| W | 17.461 | | τ | 7-58-47 | 7-58-47 |
| C L | 59.454 | | σ | 2-39-34 | 2-39-34 |
| L | 25.069 | 25.069 | L c | 9.315 | |
| A | 47.500 | 47.500 | α | 5-55-48 | |
| x | 25.021 | 25.021 | S L | 0.121 | |
| y | 1.162 | 1.162 | T L | 4.662 | |

| I P | 2 | | x m | 12.783 | 12.783 |
|---|---|---|---|---|---|
| K N O | KE2-1 | KE2-2 | Δ r | 0.124 | 0.124 |
| I A | 13-03-42 | | l | 25.568 | 25.568 |
| R | -220.000 | | S o | 25.564 | 25.564 |
| T L 1 | 37.983 | | t l | 17.048 | 17.048 |
| T L 2 | 37.983 | | t k | 8.525 | 8.525 |
| W | 25.200 | | τ | 3-19-46 | 3-19-46 |
| C L | 75.721 | | σ | 1-06-35 | 1-06-35 |
| L | 25.568 | 25.568 | L c | 24.585 | |
| A | 75.000 | 75.000 | α | 6-24-10 | |
| x | 25.560 | 25.560 | S L | 0.344 | |
| y | 0.495 | 0.495 | T L | 12.305 | |

| I P | 3 | | x m | 13.200 | 13.200 |
|---|---|---|---|---|---|
| K N O | KE3-1 | KE3-2 | Δ r | 0.182 | 0.182 |
| I A | 15-18-26 | | l | 26.406 | 26.406 |
| R | 160.000 | | S o | 26.398 | 26.398 |
| T L 1 | 34.726 | | t l | 17.610 | 17.610 |
| T L 2 | 34.726 | | t k | 8.808 | 8.808 |
| W | 21.525 | | τ | 4-43-41 | 4-43-41 |
| C L | 69.152 | | σ | 1-34-33 | 1-34-33 |
| L | 26.406 | 26.406 | L c | 16.340 | |
| A | 65.000 | 65.000 | α | 5-51-05 | |
| x | 26.388 | 26.388 | S L | 0.209 | |
| y | 0.726 | 0.726 | T L | 8.177 | |

# 位置図
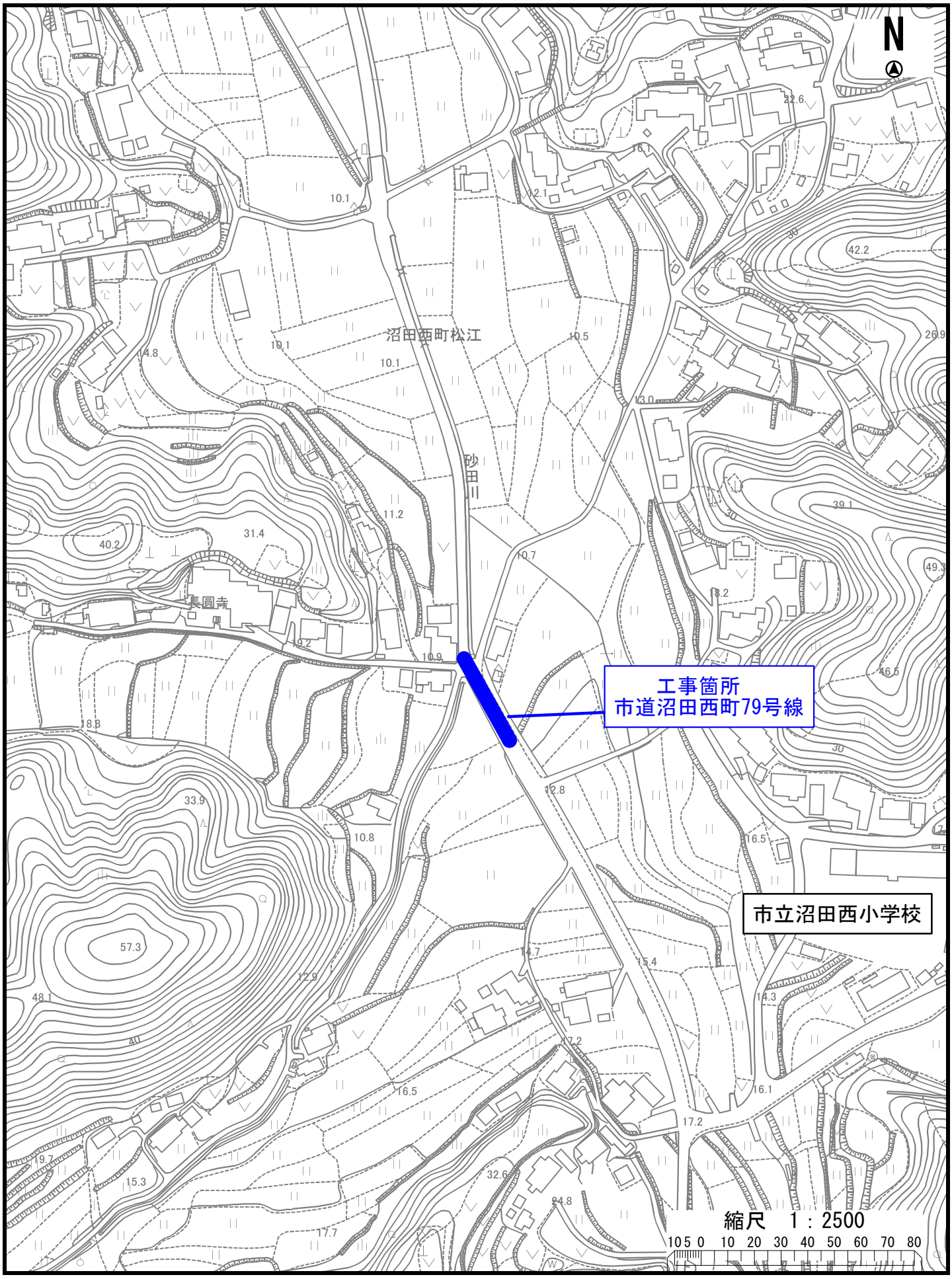
通学路安全対策工事（市道沼田西町79号線）