仕　様　書

事　　業　　名	小規模崩壊地復旧事業	年　　度	令和5年度	番号	－
工　事　名　称	小規模崩壊地復旧工事(沼田西町惣定)	工　事　場　所	三原市沼田西町惣定		

仕様書

特　記　仕　様　書

第1章　総則

第1節　適用

1　本特記仕様書は，小規模崩壊地復旧工事(沼田西町惣定）に適用する。

2　本特記仕様書に記載のない事項については，次によるものとする。

・土木工事共通仕様書（令和5年8月）広島版（適用区分「広島」及び「広島県」）

・その他関連規格類

第2節　建設副産物

本工事における建設副産物については、土木工事共通仕様書1-1-2-11 建設副産物のとおり取り扱うこととする。なお、「再生資源利用計画」、「再生資源利用促進計画」及び「実施書の提出」については、次のとおりとする。

1　再生資源利用計画及び再生資源促進計画

受注者は、コンクリート、コンクリート及び鉄から成る建設資材、木材、アスファルト混合物等を工事現場に搬入する場合には、法令に基づき、再生資源利用計画を作成し、施工計画書に含め監督職員に提出しなければならない。また、受注者は、建設発生土、コンクリート塊、アスファルト・コンクリート塊、建設発生木材、建設汚泥又は建設混合廃棄物等を工事現場から搬出する場合には、法令に基づき、再生資源利用促進計画を作成し、施工計画書に含め監督職員に提出しなければならない。なお、その内容に変更が生じたときは、速やかに利用計画及び促進計画を変更し、監督職員に報告しなければならない。

2　計画の掲示及び公表

受注者は、１の再生資源利用計画及び再生資源利用促進計画を工事現場の見やすい場所に掲示（デジタルサイネージによる掲示も可）し、公衆の閲覧に供するとともに、インターネットの利用により公表するよう努めるものとする。
現場掲示様式については、次のURLを参考に作成すること。
https://www.mlit.go.jp/sogoseisaku/region/recycle/d03project/d0306/page_03060101credas1top.htm

3　実施書の提出

受注者は、再生資源利用計画及び再生資源利用促進計画を作成した場合には、工事完了後速やかに実施状況を記録した再生資源利用実施書及び再生資源利用促進実施書を監督職員に提出しなければならない。なお、受注者は、再生資源利用実施書及び再生資源利用促進実施書の作成後、工事完成から５年間保存しなければならない。

4　工事現場の管理体制

受注者は、再生利用の促進を行うため、工事現場における建設副産物責任者を置くことにより、管理体制を整備するとともに、当該責任者に対し、再生資源利用計画及び再生資源利用促進計画の内容について現場担当者の教育を十分行うこと及び、関係する他の施工者及び資材納入業者もこれを周知徹底することを指導するものとする。

5　建設発生土搬出に関する関係法令の手続きの確認及び確認結果票の作成

受注者は、再生資源利用促進計画の作成にあたり、建設発生土を工事現場から搬出する場合は、あらかじめ次に掲げる事項を確認し、また各事項の確認の結果を記載した書面（確認結果票）を作成しなければならない。
※確認結果票は「広島県の調達情報」に掲載している。

(1)　工事現場内の土地の掘削その他の土地の形質の変更が土壌汚染対策法（平成14年法律第53号）第３条第７項又は第４条第１項の規定による届出を要する場合にあっては、当該届出がされている。

(2)　再生資源利用促進計画に記載しようとする搬出先における建設発生土の搬入に係る行為に関する次に掲げる事項

ア　当該行為が宅地造成及び特定盛土等規制法（昭和36年法律第191号。以下「盛土規制法」という）第12条第１項、第16条第１項、第30条第１項又は第35条第１項の規定による許可を要する場合にあっては、当該許可を受けている。
イ　当該行為が盛土規制法第21条第１項、第27条第１項、第28条第１項又は第40条第１項の規定による届出を要する場合にあっては、当該届出がされている。

いる。

(3) 上記(1)、(2)に掲げる事項のほか、再生資源利用促進計画に記載しようとする搬出先が適正であることを確認するために必要な事項その他の建設発生土の搬出に関する事項

6 運搬業者への通知

受注者は、建設発生土の運搬を行う者に対し、再生資源利用促進計画及び確認結果票の内容を通知するものとする。またその内容に変更が生じたときには、速やかに運搬を行う者に通知するものとする。

7 確認結果票の掲示及び公表

受注者は、確認結果票を工事現場の見やすい場所に掲示（デジタルサイネージによる掲示も可）し、公衆の閲覧に供するとともに、インターネットの利用により公表するよう努めるものとする。

8 確認結果票の保管

受注者は、確認結果票を建設工事の完成後５年間保存するものとする。

9 建設発生土の搬出先に対する受領書の交付請求

受注者は、建設発生土を再生資源利用促進計画に記載した搬出先へ搬出したときは、速やかに当該搬出先の管理者（搬出先が工事現場である場合は、当該工事現場の受注者）に対し、次に掲げる事項を記載した受領書の交付を求めるものとする。

(1) 建設発生土の搬出先の名称（搬出先が工事現場である場合は、建設工事の名称。）及び所在地
(2) 建設発生土を搬出先の受注者の商号、名称又は氏名
(3) 建設発生土の搬出元の名称及び所在地
(4) 建設発生土の搬出量
(5) 建設発生土の搬出が完了した日

10 建設発生土の搬入元への受領書の交付

受注者は、建設発生土を利用計画に記載した搬入元から搬入したときは、速やかに当該搬入元の管理者（搬入元が工事現場である場合は、当該工事現場の受注者）に対し、前号に掲げる事項を記載した受領書を交付するものとする。

11 受領書の内容確認

受注者は、搬出先から受領書の交付を受けたときは、再生資源利用促進計画に記載した内容と一致することを確認する。

12 受領書の保管

受注者は、受領書又はその写しを建設工事の完成後５年間保存するものとする。

第2章 施工条件

第1節 安全対策

1 工事中の安全確保

建設機械施工安全技術指針は，国土交通省大臣官房技術調査課（令和3年3月）を参考とすること。

第2節 建設副産物

1 建設発生土（搬出）（建設発生土リサイクルプラント、建設発生土受入地又は建設発生土受入地（一時堆積）） （指定処分（Ａ））

当該工事により発生する建設発生土は、建設発生土処分先一覧表に掲載されている建設発生土リサイクルプラント、建設発生土受入地又は建設発生土受入地（一時堆積）のいずれかに搬出するものとする。

また、積算上の搬出先として、建設発生土リサイクルプラント、建設発生土受入地又は建設発生土受入地（一時堆積）のうち、運搬費と受入費の合計が最も経済的になる次の施設を見込んでいる。したがって、正当な理由がある場合を除き残土処分に要する費用（単価）は変更しない。

搬出場所 株式会社アヴァンセ沼田東町納所残土処分地沼田東町納所426

なお、工事発注後に明らかになったやむを得ない事情により、建設発生土処分先一覧表に掲載されている建設発生土リサイクルプラント、建設発生土受入地又は建設発生土受入地（一時堆積）への搬出が困難となった場合は、発注者と受注者が協議の上、設計変更の対象とする。

第3節　その他

1 工事用機資材の仮置き

場所　受注者が責任をもって確保すること。

なお，借地料が発生した場合においては，受注者が負担すること。

2 法定外の労災保険 の付保

1　本工事において，受注者は法定外の労災保険に付さなければならない。

2　受注者は，建設工事請負契約約款第54条（火災保険等）に基づき，法定外の労災保険の契約締結したときは，その証券又なこれに代わるものを速やかに監督職員に提示しなければならない。

3　法定外の労災保険は，政府の労働災害補償保険とは別に上乗せ給付等を行うことを目的とするものであり，（公財）建設業福祉共済団，（一社）建設業労災互助会，全日本火災共済協同組合連合会，（一社）全国労働保険事務組合連合会又は保険会社との間で，労働者災害補償保険法に基づいて契約を締結しているものとする。

第3章　その他

第1節　本特記仕様書及び設計図書に明示していない事項または，その内容に疑義が生じた場合は，監督員の指示を受けること。

第2節　事業名，施工年度，施工主体などを明示した銘板(200×150×10mm）について，文字等について承諾を受けて製作し，施工箇所に設置すること。

（参考）

小規模崩壊地復旧事業
（○○地区）
令和5年度
三　原　市
施工　(有)○○建設

工事数量総括表

費目・工種明細など	規格１・規格２	単　位	数量（前回）	数量（今回）	備　　考
本工事費					
山腹工	沼田西町惣定	式		1	レベル１
治山土工		式		1	レベル２
掘削工		式		1	レベル３
土砂掘削		m3		22	レベル４
作業土工		式		1	レベル３
床堀		m3		16	レベル４
埋戻		m3		13	レベル４
残土処理工		式		1	レベル３
現場内小運搬		m3		27	レベル４
処分費		m3		27	レベル４
法切工		式		1	レベル２
法切工		式		1	レベル３
土砂法切		m3		2	レベル４
法面工		式		1	レベル２
植生工		式		1	レベル３
植生ネット		m2		13	レベル４
水路工		式		1	レベル２

工事数量総括表

費目・工種明細など	規格１・規格２	単　位	数量（前回）	数量（今回）	備　　考
山腹集水路・排水路工		式		1	レベル３
山腹Ｕ型側溝		m		22.9	レベル４
土留工		式		1	レベル２
土留（練積ブロック）		式		1	レベル３
コンクリートブロック基礎		m3		3.0	レベル４
コンクリートブロック積		m2		43.2	レベル４
天端コンクリート		m3		0.5	レベル４
取付工		m2		2.8	レベル４
銘板工		式		1	レベル３
堤名板		枚		1	レベル４
取壊工		式		1	レベル２
取壊工		式		1	レベル３
構造物取壊工		m		0.2	レベル４
現場内小運搬		m3		0.2	レベル４
ダンプトラック運搬		m3		0.2	レベル４
処分費		m3		0.2	レベル４
仮設工		式		1	レベル２
防護施設工		式		1	レベル３

工事数量総括表

費目・工種明細など	規格１・規格２	単　位	数量（前回）	数量（今回）	備　　考
仮設防護柵工		式		1	レベル４
直接工事費					
共通仮設費率分額					
共通仮設費計					
（純工事費）					
現場管理費					
（工事原価）					
一般管理費率分					
一般管理費計					
＊＊工事価格計＊＊					
＊＊消費税相当額計＊＊					
＊＊請負工事費計＊＊					

平 面 図 S=1/200

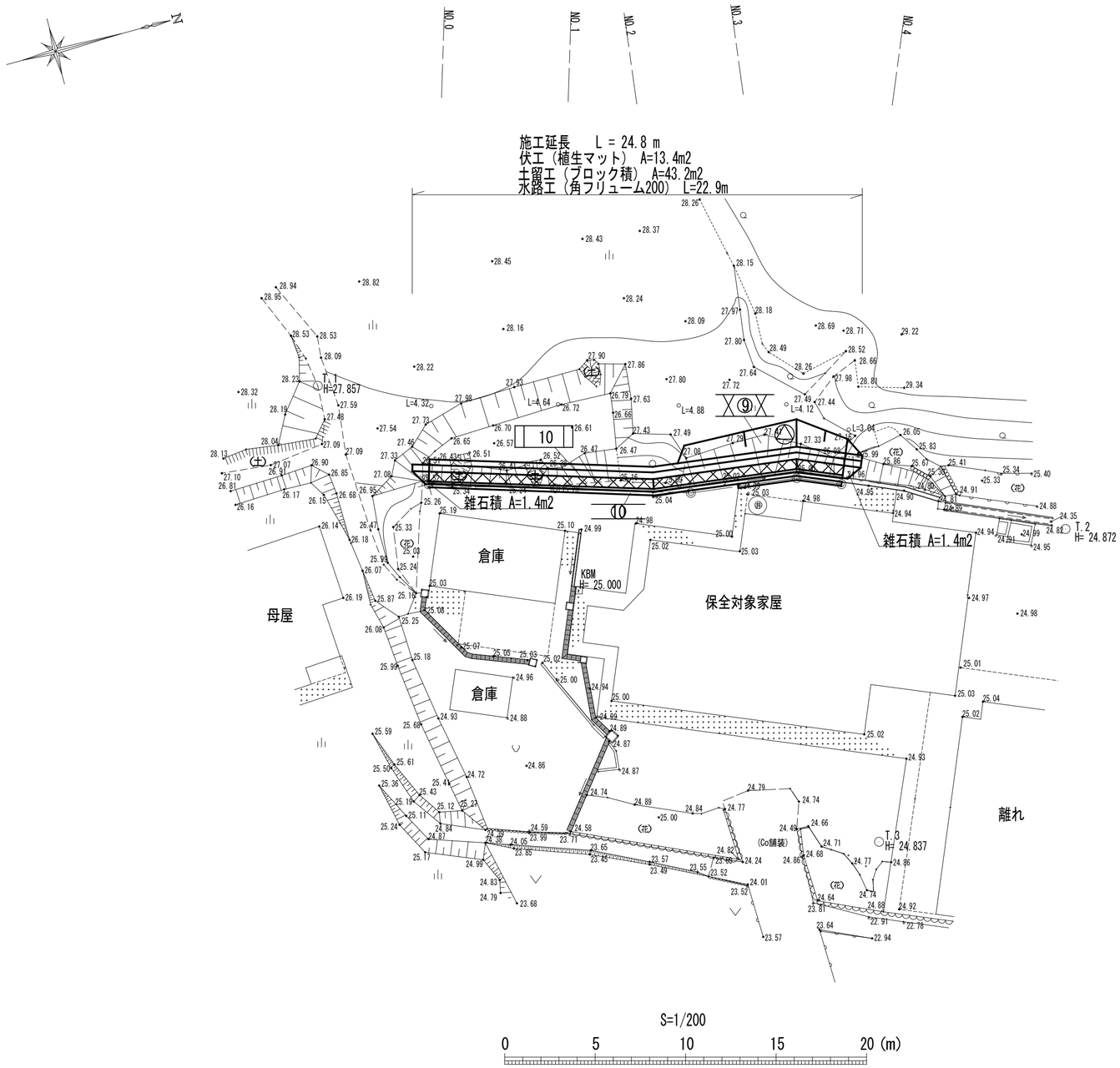

凡	例
△	法切工
⑨	伏工（植生マット）
10	土留工（ブロック積）
10	水路工（角フリューム200）

全 4 葉 中 1番

年 度	令和 5 年度			
事 業 名	小規模崩壊地復旧 事業			
施 工 地	広島県三原市沼田西町惣定 三－6（惣定）			
名 称	平 面 図			
図面番号	1 － 1	縮 尺	1/200	
施工主体	三 原 市			
課 長	課長補佐		係 長	設計者
受託会社	（一社）広島県森林協会			
主任技術者		設計	製図	測量

縦 断 面 図

H・S=1:100
V・S=1:100

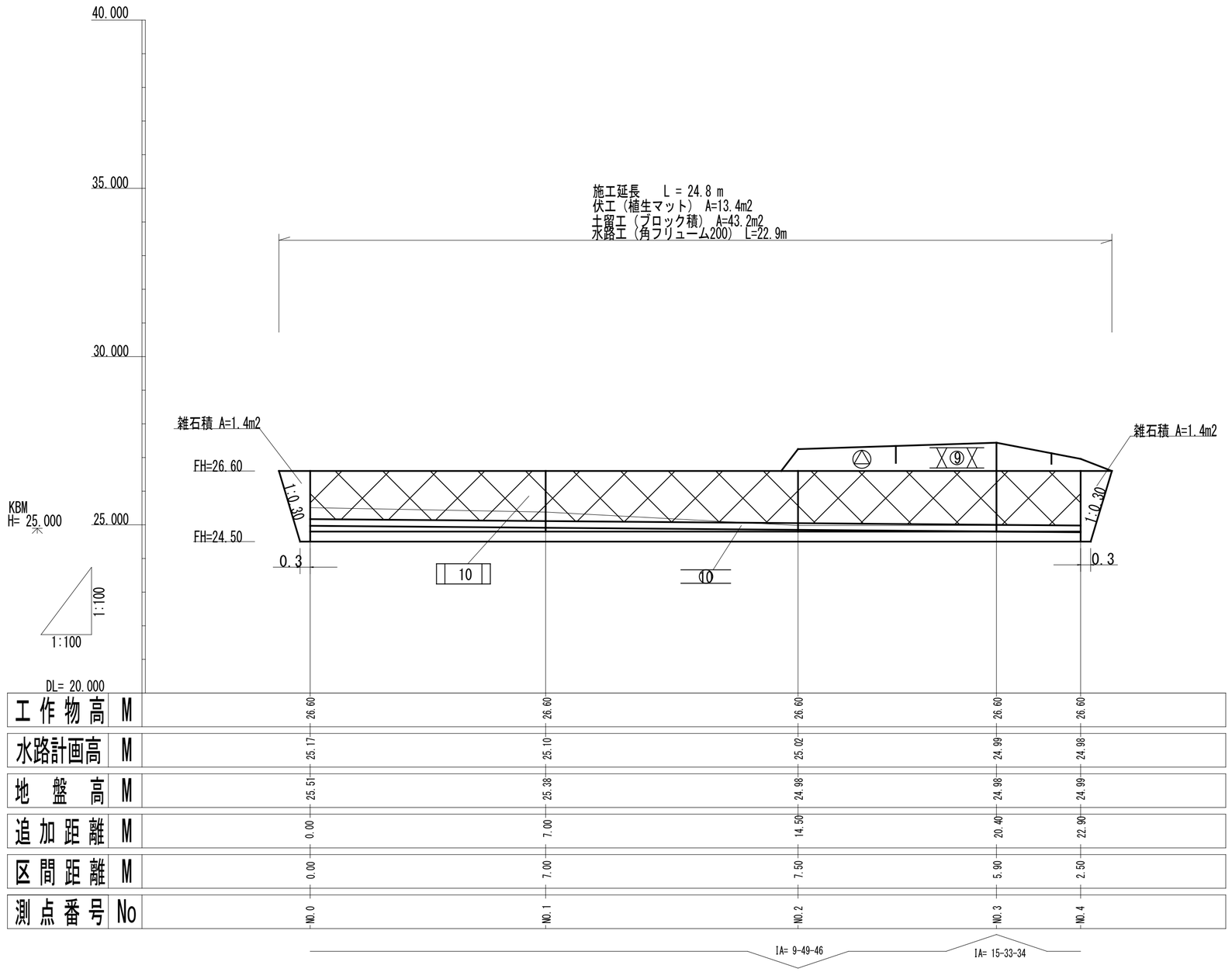

工作物高	M	26.60	26.60	26.60	26.60	26.60
水路計画高	M	25.17	25.10	25.02	24.99	24.98
地盤高	M	25.51	25.38	24.98	24.98	24.99
追加距離	M	0.00	7.00	14.50	20.40	22.90
区間距離	M	0.00	7.00	7.50	5.90	2.50
測点番号	No	NO.0	NO.1	NO.2	NO.3	NO.4

全 4 葉 中 2 番

年度	令和 5 年度			
事業名	小規模崩壊地復旧　事業			
施工地	広島県三原市沼田西町惣定 三－6（惣定）			
名称	縦 断 面 図			
図面番号	1 － 1	縮尺	1/100	
施工主体	三 原 市			
課長	課長補佐		係長	設計者
受託会社	（一社）広島県森林協会			
主任技術者		設計	製図	測量

横 断 面 図　S=1/100

NO.2

GH=24.98
FH=

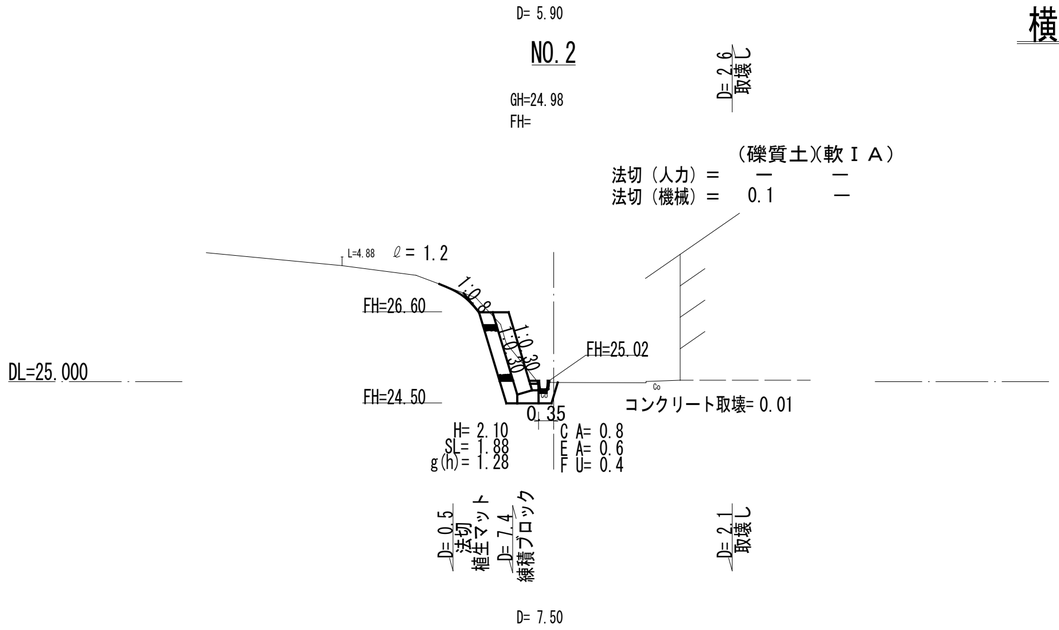

NO.1

GH=25.38
FH=

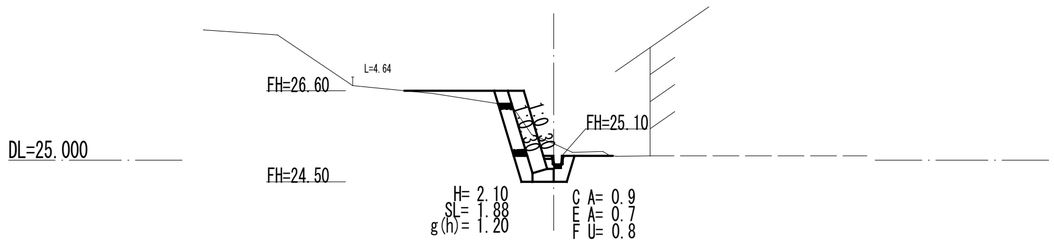

NO.0

GH=25.51
FH=

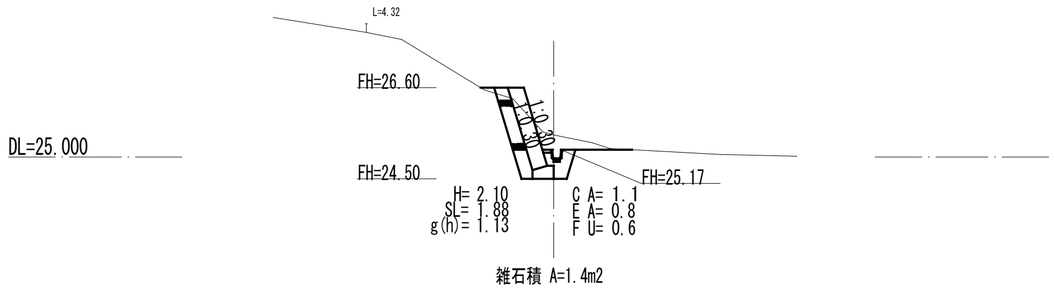

NO.4

GH=24.99
FH=

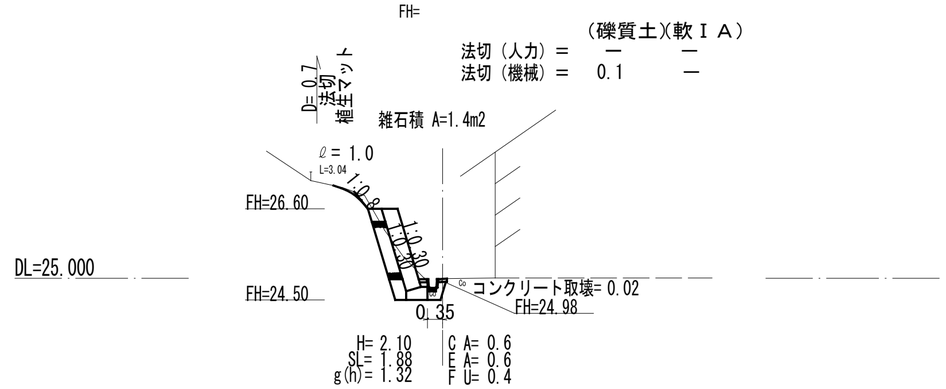

NO.3

GH=24.98
FH=

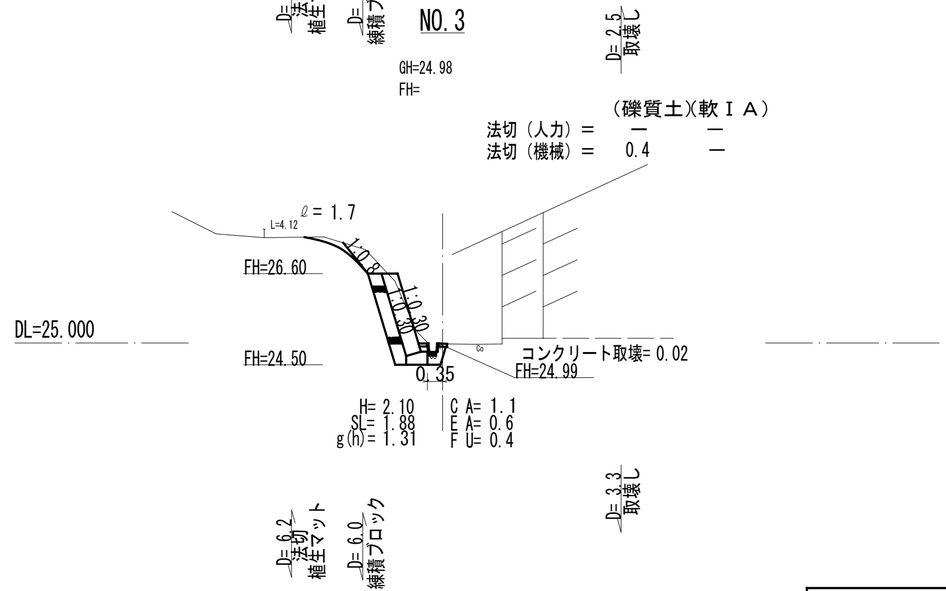

全 4 葉 中 3 番

年 度	令和 5 年度			
事 業 名	小規模崩壊地復旧 事業			
施 工 地	広島県三原市沼田西町惣定 三－6（惣定）			
名 称	横 断 面 図			
図面番号	1 － 1	縮 尺	1/100	
施工主体	三 原 市			
課 長	課長補佐		係 長	設計者
受託会社	（一社）広島県森林協会			
主任技術者		設計	製図	測量

標準断面図 S=1/100

D= 5.90

NO.2

GH=地盤高
FH=計画高

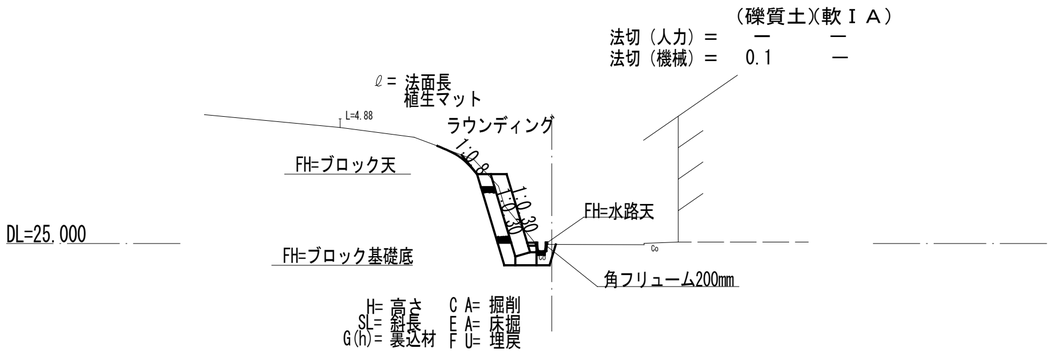

仮設工 S=1/50

単管

参考図

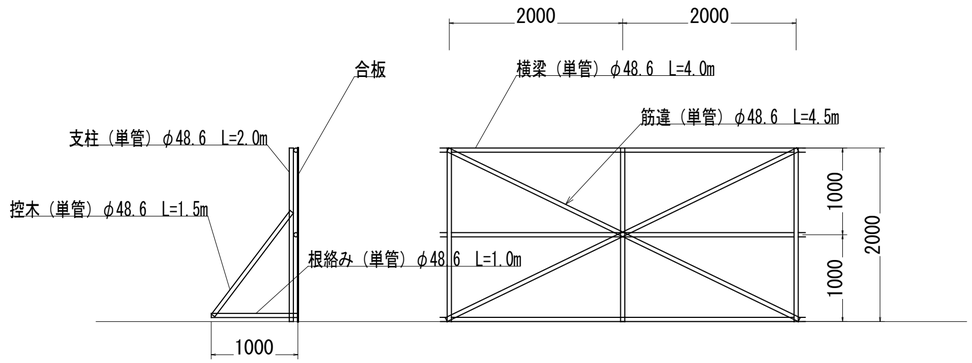

練積ブロック(MW-B) S=1/50

もたれ式 地山タイプ (f=0.6)
β=10° ・ φ=35°

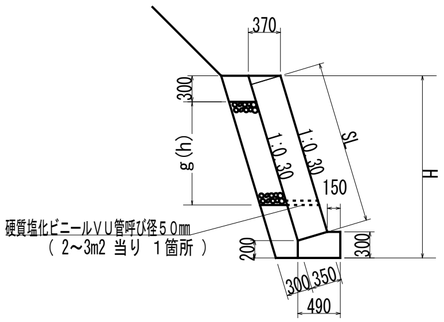

	m当り
基礎コン	0.130 m3
基面整正	0.490 m2

角ﾌﾘｭｰﾑ200 S=1/10

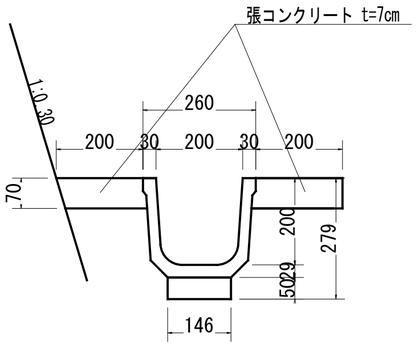

	m当り
均コンクリート	0.007 m3
型　枠	0.100 m2
基面整正	0.146 m2
床　掘	－ m3
埋　戻	－ m3

仕戻し工(雑石積) S=1/30

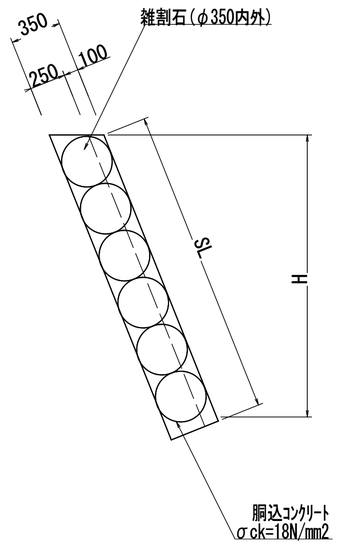

全 4 葉 中 4 番

年　度	令和 5 年度			
事　業　名	小規模崩壊地復旧　事業			
施　工　地	広島県三原市沼田西町惣定 三－6（惣定）			
名　称	構　造　図			
図面番号	1 － 1	縮　尺	図示	
施工主体	三　原　市			
課　長	課長補佐		係　長	設計者
受託会社	（一社）広島県森林協会			
主任技術者		設計	製図	測量

参　考　資　料

－小規模崩壊地復旧工事（沼田西町惣定）－

総括情報表

変更回数	0	
適用単価地区	59 三原市	
単価適用日	00-05.08.01(0)	
諸経費体系	B 公共 (R01.06～)	
	当世代	前世代
工種区分	03 治山・地すべり工事	
復興補正区分	00 補正なし	
施工地域・工事場所区分	00 補正なし	
週休補正区分	00 補正なし	
緊急工事補正区分	00 通常工事	
積雪寒冷地補正	00 補正なし	
前払率（%）	40	
契約保証費区分	03 補正しない	
工事費端数区分	01 千円未満切捨て	
ＩＣＴ補正区分	00 補正なし	

本工事費　　内訳表

費目・工種・施工名称など		数　量	単　位	単　価	金　額	備　考
本工事費						
山腹工	沼田西町惣定	1	式			レベル１
治山土工		1	式			レベル２
掘削工		1	式			レベル３
土砂掘削		22	m3			レベル４
	掘削 土砂 上記以外(小規模) 標準以外	22	m3			00 単第0 -0001 表
作業土工		1	式			レベル３
床堀		16	m3			レベル４
	掘削 土砂 上記以外(小規模) 標準以外	16	m3			00 単第0 -0001 表

本工事費　　内訳表

費目・工種・施工名称など	数量	単位	単価	金額	備考
埋戻	13	m3			レベル４
埋戻し 土砂 上記以外(小規模)	13	m3			00 単第0 -0002 表
残土処理工	1	式			レベル３
現場内小運搬	27	m3			レベル４
積込(ルーズ) 土砂 小規模(標準以外)	27	m3			00 単第0 -0003 表
材料運搬（小型不整地運搬車２．０ｔ積） 礫質土 機械積込別途　運搬距離40m	27	m3			00 単第0 -0004 表
土砂等運搬 小規模 土砂(岩塊・玉石混り土含む) DID区間無し　距離3.5km以下(3.0km超)	27	m3			00 単第0 -0005 表
処分費	27	m3			レベル４
※処分費等（直接工事費計上分）※ 「処分費等」の取扱いによる					

本工事費　　内訳表

費目・工種・施工名称など		数　量	単　位	単　価	金　額	備　考
	受入費 土砂	27	m3			00
法切工		1	式			レベル２
法切工		1	式			レベル３
土砂法切		2	m3			レベル４
	のり切工（人力）	2	m3			00 単第0 -0006　表
法面工		1	式			レベル２
植生工		1	式			レベル３
植生ネット		13	m2			レベル４
	植生マット工 [規]500m2未満	13	m2			00 単第0 -0007　表

本工事費　　内訳表

費目・工種・施工名称など	数量	単位	単価	金額	備考
水路工	1	式			レベル２
山腹集水路・排水路工	1	式			レベル３
山腹U型側溝	22.9	m			レベル４
水路工 角フリューム水路 KF-200型	22.9	m			00 単第0 -0008 表
張コンクリート 無筋・鉄筋構造物 18-8-40BB 人力打設	0.4	m3			00 単第0 -0012 表
土留工	1	式			レベル２
土留（練積ブロック）	1	式			レベル３
コンクリートブロック基礎	3.0	m3			レベル４
現場打基礎コンクリート 18-8-40BB 基礎砕石無し	3.0	m3			00 単第0 -0013 表

本工事費　　内訳表

費目・工種・施工名称など	数　量	単　位	単　価	金　額	備　考
コンクリートブロック積	43.2	m2			レベル４
コンクリートブロック積工(練積) 滑面ブロック 18-8-40BB	43.2	m2			00 単第0 -0014　表
胴込・裏込材(砕石) 間知・平・連節・緑化ブロック RC-40	8.6	m3			00 単第0 -0015　表
天端コンクリート	0.5	m3			レベル４
天端コンクリート 18-8-40BB 一般養生	0.5	m3			00 単第0 -0016　表
取付工	2.8	m2			レベル４
石積(練石)(複合) 雑割石 直高2.0mを超え2.5m以下 18-8-40BB RC-40	2.8	m2			00 単第0 -0017　表
銘板工	1	式			レベル３
堤名板	1	枚			レベル４

本工事費　　内訳表

費目・工種・施工名称など	数　量	単　位	単　価	金　額	備　考
林道名板（A型・アルミ軽合金） ２００×１５０×１０㎜	1	枚			00
取壊工	1	式			レベル２
取壊工	1	式			レベル３
構造物取壊工	0.2	m3			レベル４
構造物とりこわし工(無筋構造物) 人力施工	0.2	m3			00 単第0 -0018　表
現場内小運搬	0.2	m3			レベル４
材料運搬（積込み～小車運搬～人力取卸し） コンクリート 運搬距離　40m	0.2	m3			00 単第0 -0019　表
ダンプトラック運搬	0.2	m3			レベル４
ダンプトラック運搬 　２ｔ積 コンクリート塊　Ｌ＝2.5㎞	0.2	m3			00 単第0 -0020　表

本工事費　　内訳表

費目・工種・施工名称など	数　量	単　位	単　価	金　額	備　考
処分費	0.2	m3			レベル４
※処分費等（直接工事費計上分）※ 「処分費等」の取扱いによる					
受入費 コンクリート殻 (無筋構造物)	0.5	t			00
仮設工	1	式			レベル２
防護施設工	1	式			レベル３
仮設防護柵工	1	式			レベル４
仮設防護柵工（単管） 設置期間３ヶ月 H=2.0m 治山林道必見（Ｒ４）Ｐ626参照	12.0	m			00 単第0 -0022　表
直接工事費					
共通仮設費率 分額					

本工事費　　内訳表

費目・工種・施工名称など	数　量	単　位	単　価	金　額	備　考
共通仮設費計					
（純工事費）					
現場管理費					
（工事原価）					
一般管理費率分					
一般管理費計					
＊＊工事価格計＊＊					
＊＊消費税相当額計＊＊					
＊＊請負工事費計＊＊					

施工単価表

掘削　SPK22040001　単第0 -0001　表

土砂 上記以外(小規模)　標準以外　1　m3　当り

機械構成比: 22.76%　労務構成比: 69.45%　材料構成比: 7.79%　市場単価構成比: 0.00%　標準単価: 2,362.9000

代表機労材規格(積算地区)	構成比	単価(積算地区)	代表機労材規格(東京地区)	単価(東京地区)	備考
小型バックホウ(クローラ型) 標準型・排2 山積0.13/平積0.10m3	22.76%		小型バックホウ(クローラ型) 標準型・排2 山積0.13/平積0.10m3		MTPC00077 MTPT00077
運転手(特殊)	69.45%		運転手(特殊)		RTPC00006 RTPT00006
軽油 パトロール給油,2～4KL積載車給油	7.79%		軽油1.2号パトロール給油		TTPC00013 TTPT00013
積算単価			積算単価		EP001
A=1　土砂 F=8　標準以外			B=5　上記以外(小規模)		

施工単価表

埋戻し　SPK22040020　単第0 -0002　表

土砂　上記以外(小規模)　1　m3　当り

機械構成比:　10.54%　労務構成比:　85.61%　材料構成比:　3.85%　市場単価構成比:　0.00%　標準単価:　3,539.8000

代表機労材規格(積算地区)	構成比	単価(積算地区)	代表機労材規格(東京地区)	単価(東京地区)	備考
バックホウ(クローラ型) 後方超小旋回型・排2 山積0.28/平積0.2m3	9.89%		バックホウ(クローラ型) 後方超小旋回型・排2 山積0.28/平積0.2m3		MTPC00083 MTPT00083
タンパ及びランマ ランマ 質量60～80kg	0.65%		タンパ及びランマ タンパ及びランマ 質量60～80kg		MTPC00048 MTPT00048
普通作業員	48.85%		普通作業員		RTPC00002 RTPT00002
特殊作業員	19.39%		特殊作業員		RTPC00001 RTPT00001
運転手(特殊)	17.37%		運転手(特殊)		RTPC00006 RTPT00006
軽油 パトロール給油,2～4KL積載車給油	3.24%		軽油1.2号パトロール給油		TTPC00013 TTPT00013
ガソリン,レギュラー スタンド渡し,スタンド給油	0.61%		ガソリンレギュラースタンド		TTPC00014 TTPT00014
積算単価			積算単価		EP001
A=5　上記以外(小規模) D=1　-(全ての費用)			B=1　土砂		

施工単価表

埋戻し　SPK22040020　単第0 -0002　表

土砂　上記以外(小規模)　1　m3　当り

機械構成比:　10.54%　労務構成比:　85.61%　材料構成比:　3.85%　市場単価構成比:　0.00%　標準単価：　3,539.8000

代表機労材規格(積算地区)	構成比	単価(積算地区)	代表機労材規格(東京地区)	単価(東京地区)	備考

施工単価表

積込(ルーズ)　SPK22040007　単第0 -0003　表

土砂　小規模(標準以外)　1　m3　当り

機械構成比:　22.76%　労務構成比:　69.45%　材料構成比:　7.79%　市場単価構成比:　0.00%　標準単価:　1,611.8000

代表機労材規格(積算地区)	構成比	単価(積算地区)	代表機労材規格(東京地区)	単価(東京地区)	備考
小型バックホウ(クローラ型) 標準型・排2 山積0.13/平積0.10m3	22.76%		小型バックホウ(クローラ型) 標準型・排2 山積0.13/平積0.10m3		MTPC00077 MTPT00077
運転手(特殊)	69.45%		運転手(特殊)		RTPC00006 RTPT00006
軽油 パトロール給油,2～4KL積載車給油	7.79%		軽油1.2号パトロール給油		TTPC00013 TTPT00013
積算単価			積算単価		EP001
A=1　土砂			B=5　小規模(標準以外)		

施 工 単 価 表

材料運搬（小型不整地運搬車２．０ｔ積）　　単第0 -0004　表

礫質土　　機械積込別途　運搬距離40m　　1　m3　当り

名　称　・　規　格　な　ど	数　量	単　位	単　価	金　額	備　考
軽油 パトロール給油,2～4KL積載車給油	2.30	L			
運転手(特殊)	0.14	人			
<賃>クローラ型油圧ダンプ式不整地運搬車 積載質量2.0t 排出ガス対策型(第1,2次基準値)	0.14	日			1/6.9
１時間当り運転経費		時間			
１m3当り		m3			
諸雑費	1	式			
小計	1	m3			
A=3　クローラ式２．０ｔ積 C=40　運搬距離（m） E=4　旋回角１８０°			B=3　礫質土 D=5　機械積込（０．１０m3）		

施工単価表

土砂等運搬　SPK22040002　単第0 -0005　表

小規模 土砂(岩塊・玉石混り土含む)　DID区間無し　距離3.5km以下(3.0km超)　1　m3　当り

機械構成比: 19.63%　労務構成比: 71.11%　材料構成比: 9.26%　市場単価構成比: 0.00%　標準単価: 2,569.5000

代表機労材規格(積算地区)	構成比	単価(積算地区)	代表機労材規格(東京地区)	単価(東京地区)	備考
ダンプトラック[オンロード・ディーゼル] 2t積級 (タイヤ損耗費及び補修費(良好)を含む)	19.63%		ダンプトラック[オンロード・ディーゼル] 2t積級 (タイヤ損耗費及び補修費(良好)を含む)		MTPC00016T1 MTPT00016T1
運転手(一般)	71.11%		運転手(一般)		RTPC00007 RTPT00007
軽油 パトロール給油,2～4KL積載車給油	9.26%		軽油1.2号パトロール給油		TTPC00013 TTPT00013
積算単価			積算単価		EP001
A=2　小規模 C=1　土砂(岩塊・玉石混り土含む) F=19　距離3.5km以下(3.0km超)			B=6　バックホウ山積0.13m3(平積0.1m3) D=1　DID区間無し		

のり切工（人力）

施 工 単 価 表

単第0 -0006 表

10 m3 当り

名称・規格など	数量	単位	単価	金額	備考
普通作業員	3.3	人			
諸雑費	1	%			
計	10	m3			
小計	1	m3			

施 工 単 価 表

植生マット工
[規]500m2未満

単第0 -0007 表

1 m2 当り

名 称 ・ 規 格 な ど	数 量	単 位	単 価	金 額	備 考
植生工(人力施工)【材工共】 植生マット工 肥料袋付	1.000	m2			
諸雑費	1	式			
小計	1	m2			
A=3 [規]500m2未満					

施 工 単 価 表

水路工　　単第0 -0008　表

角フリューム水路　　KF-200型　　10　m　当り

名称・規格など	数量	単位	単価	金額	備考
U型側溝 材料別途 L=2000mm/本	10.0	m			単第0-0009　表
角フリューム ＫＦ２００　Ｌ＝2.0ｍ	5.0	本			
コンクリート 無筋・鉄筋構造物 18-8-40BB 人力打設	0.07	m3			単第0-0010　表
型枠 一般型枠 均しコンクリート	1.0	m2			単第0-0011　表
計	10	m			
小計	1	m			

施 工 単 価 表

単第0 -0009 表

U型側溝
材料別途 L=2000mm/本

1 m 当り

名 称 ・ 規 格 な ど	数 量	単 位	単 価	金 額	備 考
昼間_U型側溝【手間のみ】 L=2000_1000kg/個以下 時間的制約なし	1.000	m			
諸雑費	1	式			
小計	1	m			
A=1 昼間施工 E=3 L=2000mm/本 G=1 時間的制約なし			B=6 材料別途 F=6 1000≧重量 I=1 -		
J=2 基礎砕石を施工しない場合					

施工単価表

コンクリート　SPK22040144　単第0 -0010　表

無筋・鉄筋構造物 18-8-40BB　人力打設　1　m3　当り

機械構成比: 0.00%　労務構成比: 31.59%　材料構成比: 68.41%　市場単価構成比: 0.00%　標準単価: 23,623.0000

代表機労材規格(積算地区)	構成比	単価(積算地区)	代表機労材規格(東京地区)	単価(東京地区)	備考
普通作業員	14.17%		普通作業員		RTPC00002 RTPT00002
特殊作業員	8.26%		特殊作業員		RTPC00001 RTPT00001
土木一般世話役	7.01%		土木一般世話役		RTPC00009 RTPT00009
その他(労務)			その他(労務)		ER009
レディーミクストコンクリート指定品 呼び強度18,スランプ8,粗骨材40 W/C(60%),種別(高炉)	68.41%		生コンクリート 高炉 24-12-25(20) W/C 55%		TTPCD0010 TTPT00343
積算単価			積算単価		E9999
A=1 無筋・鉄筋構造物 C=2 18-8-40BB H=2 現場内小運搬無し K=1 -(全ての費用)			B=3 人力打設 F=2 一般養生 J=1 -		

施工単価表

型枠　SPK22040146　単第0 -0011　表

一般型枠　均しコンクリート　1　m2　当り

機械構成比: 0.00%　労務構成比: 100.00%　材料構成比: 0.00%　市場単価構成比: 0.00%　標準単価: 4,423.8000

代表機労材規格(積算地区)	構成比	単価(積算地区)	代表機労材規格(東京地区)	単価(東京地区)	備考
型わく工	59.46%		型わく工		RTPC00010 RTPT00010
普通作業員	19.53%		普通作業員		RTPC00002 RTPT00002
土木一般世話役	5.76%		土木一般世話役		RTPC00009 RTPT00009
その他(労務)			その他(労務)		ER009
積算単価			積算単価		EP001
A=1　一般型枠 C=1　-(全ての費用)			B=5　均しコンクリート		

施工単価表

張コンクリート　SPK22040144　単第0 -0012　表

無筋・鉄筋構造物 18-8-40BB　人力打設　1　m3　当り

機械構成比: 0.00%　労務構成比: 31.59%　材料構成比: 68.41%　市場単価構成比: 0.00%　標準単価: 23,623.0000

代表機労材規格(積算地区)	構成比	単価(積算地区)	代表機労材規格(東京地区)	単価(東京地区)	備考
普通作業員	14.17%		普通作業員		RTPC00002 RTPT00002
特殊作業員	8.26%		特殊作業員		RTPC00001 RTPT00001
土木一般世話役	7.01%		土木一般世話役		RTPC00009 RTPT00009
その他(労務)			その他(労務)		ER009
レディーミクストコンクリート指定品 呼び強度18,スランプ8,粗骨材40 W/C(60%),種別(高炉)	68.41%		生コンクリート 高炉 24-12-25(20) W/C 55%		TTPCD0010 TTPT00343
積算単価			積算単価		E9999
A=1 無筋・鉄筋構造物 C=2 18-8-40BB H=2 現場内小運搬無し K=1 -(全ての費用)			B=3 人力打設 F=2 一般養生 J=1 -		

施工単価表

現場打基礎コンクリート　SPK22040049　単第0 -0013　表

18-8-40BB　基礎砕石無し　1　m3　当り

機械構成比:　2.08%　労務構成比:　70.24%　材料構成比:　27.68%　市場単価構成比:　0.00%　標準単価：　57,783.0000

代表機労材規格(積算地区)	構成比	単価(積算地区)	代表機労材規格(東京地区)	単価(東京地区)	備考
<賃>バックホウ(クローラ型クレーン機能付) 山積0.8m3(平積0.6)吊能力2.9t 排1～3,2011,2014	2.08%		バックホウ [クローラ型クレーン付] 排ガス型(第2次)山積0.8m3吊2.9t		KTPC00006 KTPT00006
型わく工	23.72%		型わく工		RTPC00010 RTPT00010
普通作業員	18.12%		普通作業員		RTPC00002 RTPT00002
土木一般世話役	10.52%		土木一般世話役		RTPC00009 RTPT00009
特殊作業員	7.69%		特殊作業員		RTPC00001 RTPT00001
その他(労務)			その他(労務)		ER009
レディーミクストコンクリート指定品 呼び強度18,スランプ8,粗骨材40 W/C(60%),種別(高炉)	26.59%		生コンクリート 高炉 18-8-25(20) W/C 60%		TTPCD0010 TTPT00003
軽油 パトロール給油,2～4KL積載車給油	0.89%		軽油1.2号パトロール給油		TTPC00013 TTPT00013
その他(材料)			その他(材料)		EZ009

施工単価表

現場打基礎コンクリート　SPK22040049　単第0 -0013　表

18-8-40BB　基礎砕石無し　1　m3　当り

機械構成比: 2.08%　労務構成比: 70.24%　材料構成比: 27.68%　市場単価構成比: 0.00%　標準単価: 57,783.0000

代表機労材規格(積算地区)	構成比	単価(積算地区)	代表機労材規格(東京地区)	単価(東京地区)	備考
積算単価			積算単価		E9999
A=2　18-8-40BB D=1　一般養生・特殊養生(練炭)			C=2　基礎砕石無し E=1　-		

施 工 単 価 表

コンクリートブロック積工(練積)　　単第0 -0014　表

滑面ブロック　18-8-40BB　1　m2　当り

名 称 ・ 規 格 な ど	数 量	単 位	単 価	金 額	備 考
昼間_ブロック積工【手間のみ】 時間的制約なし	1.000	m2			
コンクリート積みブロック-滑面-<JISA5371> 280×420×350,参考質量41.2kg以上 8.5個/m2	8.500	個			
レディーミクストコンクリート指定品 呼び強度18,スランプ8,粗骨材40 W/C(60%),種別(高炉)	0.246	m3			
諸雑費	1	式			
小計	1	m2			
A=1 昼間施工 C=1 18-8-40BB I=1 滑面ブロック			B=2 裏込コンクリートを施工しない場合 E=1 - K=8.5 ブロックm2当り使用量(個/m2)		
L=1 時間的制約なし					

施工単価表

胴込・裏込材(砕石)　SPK22040045　単第0 -0015　表

間知・平・連節・緑化ブロック　RC-40　1　m3　当り

機械構成比:　10.16%　労務構成比:　66.13%　材料構成比:　23.71%　市場単価構成比:　0.00%　標準単価:　6,585.4000

代表機労材規格(積算地区)	構成比	単価(積算地区)	代表機労材規格(東京地区)	単価(東京地区)	備考
<賃>バックホウ(クローラ型クレーン機能付) 山積0.8m3(平積0.6)吊能力2.9t 排1～3,2011,2014	10.16%		バックホウ [クローラ型クレーン付] 排ガス型(第2次)山積0.8m3吊2.9t		KTPC00006 KTPT00006
普通作業員	39.39%		普通作業員		RTPC00002 RTPT00002
特殊作業員	15.00%		特殊作業員		RTPC00001 RTPT00001
運転手(特殊)	11.20%		運転手(特殊)		RTPC00006 RTPT00006
その他(労務)			その他(労務)		ER009
再生クラッシャラン 40～0mm	20.40%		再生クラッシャーラン RC-40		TTPC00008 TTPT00008
軽油 パトロール給油,2～4KL積載車給油	3.31%		軽油1.2号パトロール給油		TTPC00013 TTPT00013
積算単価			積算単価		EP001
A=1　間知・平・連節・緑化ブロック			B=1　RC-40		

施工単価表

胴込・裏込材(砕石)　SPK22040045　単第0 -0015　表

間知・平・連節・緑化ブロック　RC-40　1　m3　当り

機械構成比:　10.16%　労務構成比:　66.13%　材料構成比:　23.71%　市場単価構成比:　0.00%　標準単価：　6,585.4000

代表機労材規格(積算地区)	構成比	単価(積算地区)	代表機労材規格(東京地区)	単価(東京地区)	備考

施工単価表

天端コンクリート　SPK22040050　単第0 -0016　表

18-8-40BB　一般養生　1　m3　当り

機械構成比: 3.08%　労務構成比: 65.97%　材料構成比: 30.95%　市場単価構成比: 0.00%　標準単価: 51,996.0000

代表機労材規格(積算地区)	構成比	単価(積算地区)	代表機労材規格(東京地区)	単価(東京地区)	備考
<賃>バックホウ(クローラ型クレーン機能付) 山積0.8m3(平積0.6)吊能力2.9t 排1～3,2011,2014	3.08%		バックホウ [クローラ型クレーン付] 排ガス型(第2次)山積0.8m3吊2.9t		KTPC00006 KTPT00006
型わく工	21.29%		型わく工		RTPC00010 RTPT00010
普通作業員	15.03%		普通作業員		RTPC00002 RTPT00002
土木一般世話役	12.65%		土木一般世話役		RTPC00009 RTPT00009
特殊作業員	6.17%		特殊作業員		RTPC00001 RTPT00001
その他(労務)			その他(労務)		ER009
レディーミクストコンクリート指定品 呼び強度18,スランプ8,粗骨材40 W/C(60%),種別(高炉)	29.55%		生コンクリート 高炉 18-8-25(20) W/C 60%		TTPCD0010 TTPT00003
軽油 パトロール給油,2～4KL積載車給油	1.40%		軽油1.2号パトロール給油		TTPC00013 TTPT00013
積算単価			積算単価		E9999

施工単価表

天端コンクリート　SPK22040050　単第0 -0016　表

18-8-40BB　一般養生　1　m3　当り

機械構成比: 3.08%　労務構成比: 65.97%　材料構成比: 30.95%　市場単価構成比: 0.00%　標準単価: 51,996.0000

代表機労材規格(積算地区)	構成比	単価(積算地区)	代表機労材規格(東京地区)	単価(東京地区)	備考
A=2　18-8-40BB D=1　-			C=1　一般養生		

施工単価表

石積(練石)(複合)　SPK22040053　単第0 -0017　表

雑割石 直高2.0mを超え2.5m以下　18-8-40BB RC-40　1　m2　当り

機械構成比: 5.46%　労務構成比: 67.92%　材料構成比: 26.62%　市場単価構成比: 0.00%　標準単価: 22,001.0000

代表機労材規格(積算地区)	構成比	単価(積算地区)	代表機労材規格(東京地区)	単価(東京地区)	備考
<賃>バックホウ(クローラ型クレーン機能付) 山積0.28m3(平積0.2)吊能力1.7t 排出ガス対策型(第1,2,3次基準値)低騒音	5.46%		バックホウ クローラ型 クレーン機能付1.7t 山積0.28m3(平積0.2m3)		KTPC00019 KTPT00019
普通作業員	35.25%		普通作業員		RTPC00002 RTPT00002
運転手(特殊)	17.40%		運転手(特殊)		RTPC00006 RTPT00006
石工	8.68%		石工		RTPC00017 RTPT00017
特殊作業員	3.87%		特殊作業員		RTPC00001 RTPT00001
その他(労務)			その他(労務)		ER009
レディーミクストコンクリート指定品 呼び強度18,スランプ8,粗骨材40 W/C(60%),種別(高炉)	22.01%		生コンクリート 高炉 18-8-25(20) W/C 60%		TTPCD0010 TTPT00003
再生クラッシャラン 40～0mm	2.42%		再生クラッシャーラン RC-40		TTPC00008 TTPT00008
軽油 パトロール給油,2～4KL積載車給油	2.19%		軽油1.2号パトロール給油		TTPC00013 TTPT00013

施工単価表

石積(練石)(複合)　SPK22040053　単第0 -0017　表

雑割石 直高2.0mを超え2.5m以下　18-8-40BB RC-40　1　m2　当り

機械構成比: 5.46%　労務構成比: 67.92%　材料構成比: 26.62%　市場単価構成比: 0.00%　標準単価: 22,001.0000

代表機労材規格(積算地区)	構成比	単価(積算地区)	代表機労材規格(東京地区)	単価(東京地区)	備考
積算単価			積算単価		E9999
A=2 雑割石 C=2 18-8-40BB G=1 -			B=3 直高2.0mを超え2.5m以下 E=1 RC-40		

施 工 単 価 表

構造物とりこわし工(無筋構造物)　　単第0 -0018　表

人力施工　　1　m3　当り

名 称 ・ 規 格 な ど	数 量	単 位	単 価	金 額	備 考
昼間_無筋構造物【手間のみ】 人力施工 時間的制約なし	1.000	m3			
諸雑費	1	式			
小計	1	m3			
A=1 昼間施工 D=1 時間的制約なし			B=2 人力施工		

施 工 単 価 表

材料運搬（積込み～小車運搬～人力取卸し）　　単第0 -0019　表

コンクリート　　運搬距離　40m　　1　m3　当り

名称・規格など	数量	単位	単価	金額	備考
普通作業員	0.25	人			
１m3当り		m3			
諸雑費	1	式			
小計	1	m3			
A=8　コンクリート			B=40　運搬距離（m）		

施 工 単 価 表

ダンプトラック運搬　　単第0 -0020　表

２ｔ積　　コンクリート塊　Ｌ＝2.5km　　1　m3　当り

名称・規格など	数量	単位	単価	金額	備考
ダンプトラック運転 オンロード・ディーゼル・２ｔ積級	1.00	時間			単第0-0021　表
１m3当り		m3			
諸雑費	1	式			
小計	1	m3			
A=1　２ｔ積 C=6　人力 E=2.5　運搬距離（km）			B=12　コンクリート塊 D=1 F=3　上記以外の場合		

施 工 単 価 表

ダンプトラック運転
オンロード・ディーゼル・２ｔ積級

単第0 -0021 表

1 時間 当り

名 称 ・ 規 格 な ど	数 量	単 位	単 価	金 額	備 考
軽油 パトロール給油,2～4KL積載車給油	3.80	L			
運転手(一般)	0.17	人			
ダンプトラック オンロード・ディーゼル 2t積級	1	時間			
タイヤ損耗費 ダンプトラック ２ｔ (良)	1	時間			
諸雑費	1	式			
小計	1	時間			
A=1 オンロード・ディーゼル・２ｔ積級 C=1			B=1 路面状況：良好 D=0 労務単価の夜間等割増率		

施 工 単 価 表

仮設防護柵工（単管）　　単第0 -0022　表

設置期間３ヶ月　　H=2.0m　　治山林道必見（Ｒ４）Ｐ626参照　　10　m　当り

名称・規格など	数量	単位	単価	金額	備考
単管足場賃貸料金 <単管類>丸パイプ(ドブめっき) 外径48.6㎜×厚2.4㎜×長1.0m	2,250	本・日			
単管足場賃貸料金(基本料) <単管類>丸パイプ(ドブめっき) 外径48.6㎜×厚2.4㎜×長1.0m	75	本			
<シート>ブルーシート 3.6×5.4,#2000	2	枚			
コンクリート型枠用合板-JAS品- 塗装品,厚12×幅900×長1800㎜ (10/1.8)×1.1×2段×0.25=3枚	3	枚			
土木一般世話役 設置・撤去	0.49	人			
普通作業員 設置・撤去	2.45	人			
雑材料	10	%			
諸雑費	1	式			
計	10	m			
小計	1	m			

工事数量総括表

費目・工種明細など	規格１・規格２	単　位	数量（前回）	数量（今回）	備　　考
本工事費					
山腹工	沼田西町惣定	式		1	レベル１
治山土工		式		1	レベル２
掘削工		式		1	レベル３
土砂掘削		m3		22	レベル４
作業土工		式		1	レベル３
床堀		m3		16	レベル４
埋戻		m3		13	レベル４
残土処理工		式		1	レベル３
現場内小運搬		m3		27	レベル４
処分費		m3		27	レベル４
法切工		式		1	レベル２
法切工		式		1	レベル３
土砂法切		m3		2	レベル４
法面工		式		1	レベル２
植生工		式		1	レベル３
植生ネット		m2		13	レベル４
水路工		式		1	レベル２

工事数量総括表

費目・工種明細など	規格１・規格２	単　位	数量（前回）	数量（今回）	備　　考
山腹集水路・排水路工		式		1	レベル３
山腹U型側溝		m		22.9	レベル４
土留工		式		1	レベル２
土留（練積ブロック）		式		1	レベル３
コンクリートブロック基礎		m3		3.0	レベル４
コンクリートブロック積		m2		43.2	レベル４
天端コンクリート		m3		0.5	レベル４
取付工		m2		2.8	レベル４
銘板工		式		1	レベル３
堤名板		枚		1	レベル４
取壊工		式		1	レベル２
取壊工		式		1	レベル３
構造物取壊工		m		0.2	レベル４
現場内小運搬		m3		0.2	レベル４
ダンプトラック運搬		m3		0.2	レベル４
処分費		m3		0.2	レベル４
仮設工		式		1	レベル２
防護施設工		式		1	レベル３

工事数量総括表

費目・工種明細など	規格１・規格２	単　位	数量（前回）	数量（今回）	備　　考
仮設防護柵工		式		1	レベル４
直接工事費					
共通仮設費率分額					
共通仮設費計					
（純工事費）					
現場管理費					
（工事原価）					
一般管理費率分					
一般管理費計					
＊＊工事価格計＊＊					
＊＊消費税相当額計＊＊					
＊＊請負工事費計＊＊					

三原市沼田西町惣定　三―6（惣定）

数量総括表

レベル1	レベル2	レベル3	レベル4			数量	単位	備　　考
		掘削工						
			掘削(土砂)	機械	礫質土	22	m3	バックホウ0.13m3掘削積込(地山)
			床掘	機械	礫質土	16	m3	バックホウ0.13m3掘削積込(地山)
			埋戻	人力		13	m3	
		残土処理工						土量配分表より
			礫質土	機械		27	m3	
	法切工							
		法切工						
			法切	機械	礫質土	2	m3	バックホウ0.13m3掘削積込(地山)
	法面工							
		伏工						
			植生マット			13.4	m2	
	土留工							
			コンクリートブロック基礎			3.0	m3	
			コンクリートブロック基礎型枠			11.5	m2	コンクリートブロック基礎歩掛に含まれる
			コンクリートブロック積			43.2	m2	

三原市沼田西町惣定　三―6（惣定）

数量総括表

レベル1	レベル2	レベル3	レベル4			数量	単位	備　　考
		取壊工	天端コンクリート			0.5	m3	
			裏込砕石	RC-40		8.6	m3	
			雑石積	φ350内外		2.8	m2	
			銘板工	堤名板	A型200×150×10	1	枚	
			角フリューム	200mm		22.9	m	
			張コンクリート		t=7cm	0.4	m3	
			コンクリート	無筋		0.2	m3	
		運搬処理工						
			コンクリート殻運搬		無筋	0.5	t	0.2×2.35=0.47
仮設工	仮設工							
		防護施設工						
			仮設防護柵	H=2.0	単管	12.0	m	

三原市沼田西町惣定　三―6（惣定）

土　量　配　分　表

掘　削	地山土量
掘 削(人)	
掘 削(機)	22
計	22m3

22m3 →

	変化率による換算	流用土
盛土	0/0.9	
計		
残土	22 － 0	22m3

←

盛　土	盛土土量
盛 土	
計	

作業土工	地山土量
床 掘(人)	
床 掘(機)	16
計	16m3

16m3 →

22m3

38m3

13m3 →

作業土工	埋戻土量
埋 戻	13
計	13m3

25m3

法　切	地山土量
法 切(人)	
法 切(機)	2
計	2m3

2m3 →

27m3

崩　土	地山土量
掘 削(崩土)	
法 切(崩土)	
計	

残土処理(礫質土)	27m3
残土処理(軟岩)	

←

軟岩	地山土量
計	

三原市沼田西町惣定　三―6（惣定）

掘削工　数 量 計 算 表

測点名	距離					掘　削 機械・礫質土							
		修正距離	断面	平均	体積	修正距離	断面	平均	体積	修正距離	断面	平均	体積
	(m)	(m)	(m2)	(m2)	(m3)	(m)	(m2)	(m2)	(m3)	(m)	(m2)	(m2)	(m3)
							0.0						
No.0						0.9	1.1	0.55	0.5				
No.1	7.0					7.0	0.9	1.00	7.0				
No.2	7.5					7.4	0.8	0.85	6.3				
No.3	5.9					6.0	1.1	0.95	5.7				
No.4	2.5					2.6	0.6	0.85	2.2				
						0.9	0.0	0.30	0.3				
合計	22.9					24.8			22.0				
設計数量									22				

三原市沼田西町惣定　三―6（惣定）

作業土工　数 量 計 算 表

測点名	距離					床　掘 機械・礫質土				埋　戻			
		修正距離	断面	平均	体積	修正距離	断面	平均	体積	修正距離	断面	平均	体積
	(m)	(m)	(m2)	(m2)	(m3)	(m)	(m2)	(m2)	(m3)	(m)		(m2)	(m3)
							0.0				0.0		
No.0						0.9	0.8	0.40	0.4	0.9	0.6	0.30	0.3
No.1	7.0					7.0	0.7	0.75	5.3	7.0	0.8	0.70	4.9
No.2	7.5					7.4	0.6	0.65	4.8	7.4	0.4	0.60	4.4
No.3	5.9					6.0	0.6	0.60	3.6	6.0	0.4	0.40	2.4
No.4	2.5					2.6	0.6	0.60	1.6	2.6	0.4	0.40	1.0
						0.9	0.0	0.30	0.3	0.9	0.0	0.20	0.2
合計	22.9					24.8			16.0				13.2
設計数量									16				13

三原市沼田西町惣定　三―6（惣定）

法切工　数 量 計 算 表

測点名	距離					法　切 機械・礫質土							
		修正距離	断面	平均	体積	修正距離	断面	平均	体積	修正距離	断面	平均	体積
	(m)	(m)	(m2)	(m2)	(m3)	(m)	(m2)	(m2)	(m3)	(m)	(m2)	(m2)	(m3)
No.0													
No.1	7.0						0.0						
No.2	7.5					0.5	0.1	0.05	0.0				
No.3	5.9					6.2	0.4	0.25	1.6				
No.4	2.5					2.8	0.1	0.25	0.7				
						0.7	0.0	0.05	0.0				
合計	22.9								2.3				
設計数量									2				

三原市沼田西町惣定　三―6（惣定）

法面工　数 量 計 算 表

測点名	距離					伏　工 植生マット				雑石積			
		修正距離	断面	平均	面積	修正距離	断面	平均	面積	修正距離	断面	平均	面積
	(m)	(m)	(m)	(m)	(m2)	(m)	(m)	(m)	(m2)	(m)	(m)	(m)	(m2)
No.0													
No.1	7.0						0.0						
No.2	7.5					0.5	1.2	0.60	0.30				
No.3	5.9					6.2	1.7	1.45	8.99				
No.4	2.5					2.8	1.0	1.35	3.78				
						0.7	0.0	0.50	0.35				
											0.30		
										2.19	0.93	0.62	1.40
											0.30		
										2.19	0.93	0.62	1.40
合計	22.9	0.00							13.42				2.80
設計数量									13.4				2.8

三原市沼田西町惣定　三―6（惣定）

練積ブロック工　　数 量 計 算 表 1

天端厚　0.37　　表勾配1:　0.30　　斜率　1.044

裏勾配1:　0.30

測点名	距離	高さ	練積ブロック						裏込砕石			天端コンクリート		
			断面	平均	面積	断面	平均	体積	高さ	平均	体積	断面	平均	体積
	(m)	(m)	(m)	(m)	(m2)	(m2)	(m2)	(m3)	(m)	(m)	(m3)	(m2)	(m2)	(m3)
No.0		2.10	1.88						1.13			0.02		
No.1	7.0	2.10	1.88	1.88	13.16				1.20	1.17	2.46	0.02	0.02	0.14
No.2	7.4	2.10	1.88	1.88	13.91				1.28	1.24	2.75	0.02	0.02	0.15
No.3	6.0	2.10	1.88	1.88	11.28				1.31	1.30	2.34	0.02	0.02	0.12
No.4	2.6	2.10	1.88	1.88	4.89				1.32	1.32	1.03	0.02	0.02	0.05
合計	23.0				43.24						8.58			0.46
設計数量					43.2						8.6			0.5

三原市沼田西町惣定　三―6（惣定）

練積ブロック工　　数 量 計 算 表 2

天端厚　0.37　　表勾配1:　0.30　　斜率　1.044

裏勾配1:　0.30

測点名	距離	高さ	基礎コンクリート			基礎型枠								
			断面	平均	体積	断面	平均	面積	断面	平均	面積	断面	平均	面積
	(m)	(m)	(m2)	(m2)	(m3)	(m)	(m)	(m2)	(m)	(m)	(m2)	(m)	(m)	(m2)
No.0		2.10	0.13			0.50								
No.1	7.0	2.10	0.13	0.13	0.91	0.50	0.50	3.50						
No.2	7.4	2.10	0.13	0.13	0.96	0.50	0.50	3.70						
No.3	6.0	2.10	0.13	0.13	0.78	0.50	0.50	3.00						
No.4	2.6	2.10	0.13	0.13	0.34	0.50	0.50	1.30						
合計	23.0				2.99			11.50						
設計数量					3.0			11.5						

三原市沼田西町惣定　三―6（惣定）

水路工　数 量 計 算 表

測点名	距離	角フリューム 200mm		仮設工 仮設防護柵									
		延長	小計	延長	小計		箇所						
	(m)	(m)	(m)	(m)	(m)		(個)						
No.0													
No.1	7.0		7.0										
No.2	7.5		7.5		2.6								
No.3	5.9		5.9		5.9								
No.4	2.5		2.5		2.5								
					1.0								
合計	22.9		22.9		12.0								
設計数量			22.9		12.0								

三原市沼田西町惣定　三―6（惣定）

取壊工　数 量 計 算 表

測点名	距離	張コンクリート t=7cm				コンクリート取壊し							
		修正距離	断面	平均	体積	修正距離	断面	平均	体積	修正距離	断面	平均	体積
	(m)	(m)	(m2)	(m2)	(m3)	(m)	(m2)	(m2)	(m3)	(m)	(m2)	(m2)	(m3)
No.0			0.014										
No.1	7.0	7.0	0.014	0.014	0.10	0.0	0.01	0.01	0.00				
No.2	7.5	7.5	0.014	0.014	0.11	2.1	0.01	0.01	0.02				
		2.6	0.014	0.014	0.04	2.6	0.01	0.01	0.03				
			0.028				0.02						
No.3	5.9	3.3	0.028	0.028	0.09	3.3	0.02	0.02	0.07				
No.4	2.5	2.5	0.028	0.028	0.07	2.5	0.02	0.02	0.05				
合計	22.9	22.9			0.41				0.16				
設計数量					0.4				0.2				

各　種　数　量　計　算　書

工　種	番号	種　別
仮　設　工		仮　設　防　護　柵

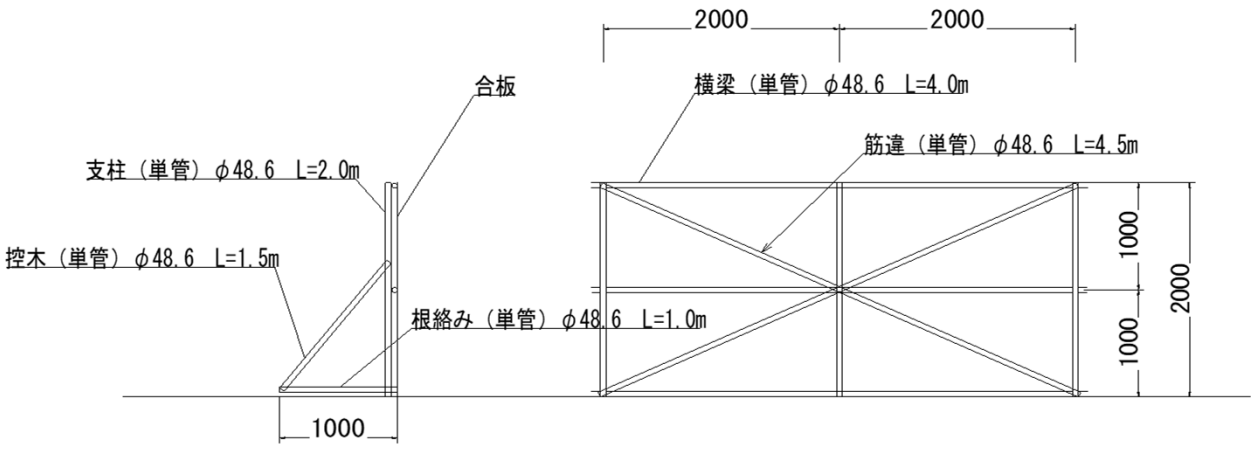

名　称	規　格	計　算　式	単位	数　量 10m　当り
仮設防護柵				
支 柱（ 単 管 ）	Φ48.6mm	5.本×2.0m	m	10.0
控 木（ 単 管 ）	Φ48.6mm	5.本×1.5m	m	7.5
横 梁（ 単 管 ）	Φ48.6mm	7.5.本×4.0m	m	30.0
根 絡 み（ 直 管 ）	Φ48.6mm	5.本×1.0m	m	5.0
筋 違（ 直 管 ）	Φ48.6mm	5.本×4.5m	m	22.5
計			m	75.0
シ ー ト 損 料	3.6×5.4m		枚	2.0
合 板（ t-12mm ）	900×1800mm	(10.0/1.8m)×1.1×2=12枚（12×25%）中古損料につき25%	枚	3.0
参考歩掛	治山林道必見	（R4－P626参照）		
土木一般世話役	設置・撤去	1×10／35＋1×10／49	人	0.49
普通作業員	設置・撤去	5×10／35＋5×10／50	人	2.45
諸　雑　費		（労務費の10%）	%	10

各　種　数　量　計　算　書

工　種	番 号	種　別
水　路　工		山　腹　U　型　側　溝

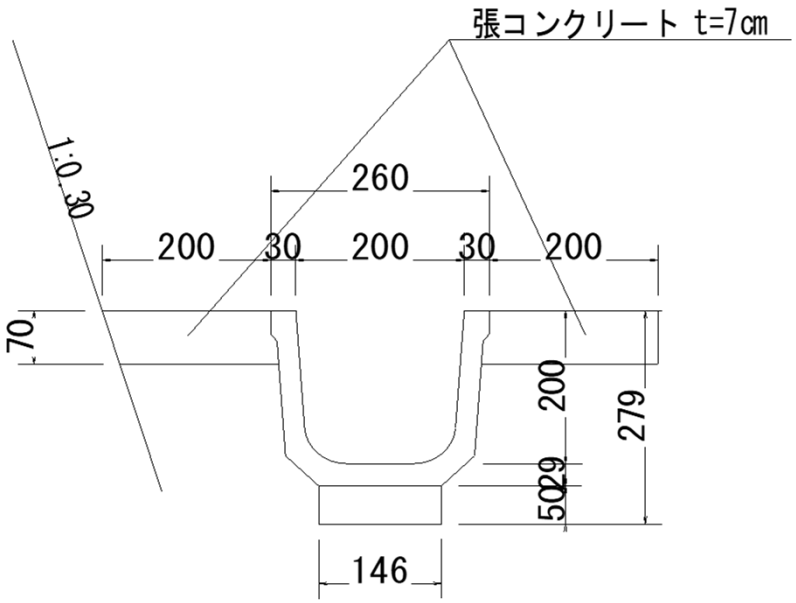

名　称	規　格	計　算　式	単位	数　量 10m　当り
山腹U型側溝				
U字側溝布設	L＝2.0m/本		m	10.0
各フリューム水路	KF－200		本	5.00
均しコンクリート	18N	(0.146×0.05)×10.0	m^3	0.07
均しコン型枠	無筋	0.10×10.0	m^2	1.00
張コンクリート工				10m当り
張コンクリート	無筋	0.20×0.07×10.0	m^3	0.14
〃	無筋	(0.20+0.20)×0.07×10.0	m^3	0.28

各　種　数　量　計　算　書

工　種	番 号	種　別
土　留　工		土 留（ 練 積 ブ ロ ッ ク ）

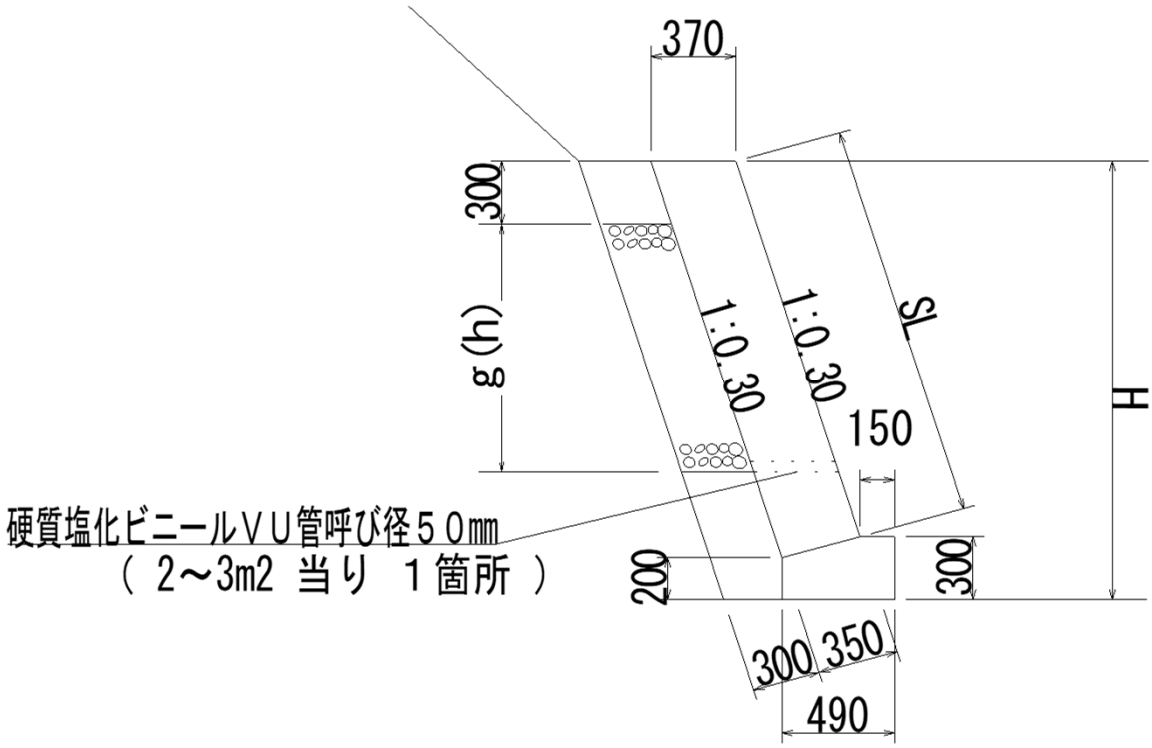

名　称	規　格	計　算　式	単位	数　量 10m　当り
練積ブロック				
ブロック基礎	18N	(0.49×0.20＋(0.49＋0.10)/2×0.10)×23.0	m^3	1.28
基礎型枠	小型	(0.20+0.30)×10.0	m^2	5.00
天端コンクリート	18N	(0.37×0.10)／2×10.0	m^3	0.19

位 置 図

（34.387349　132.994499 ）

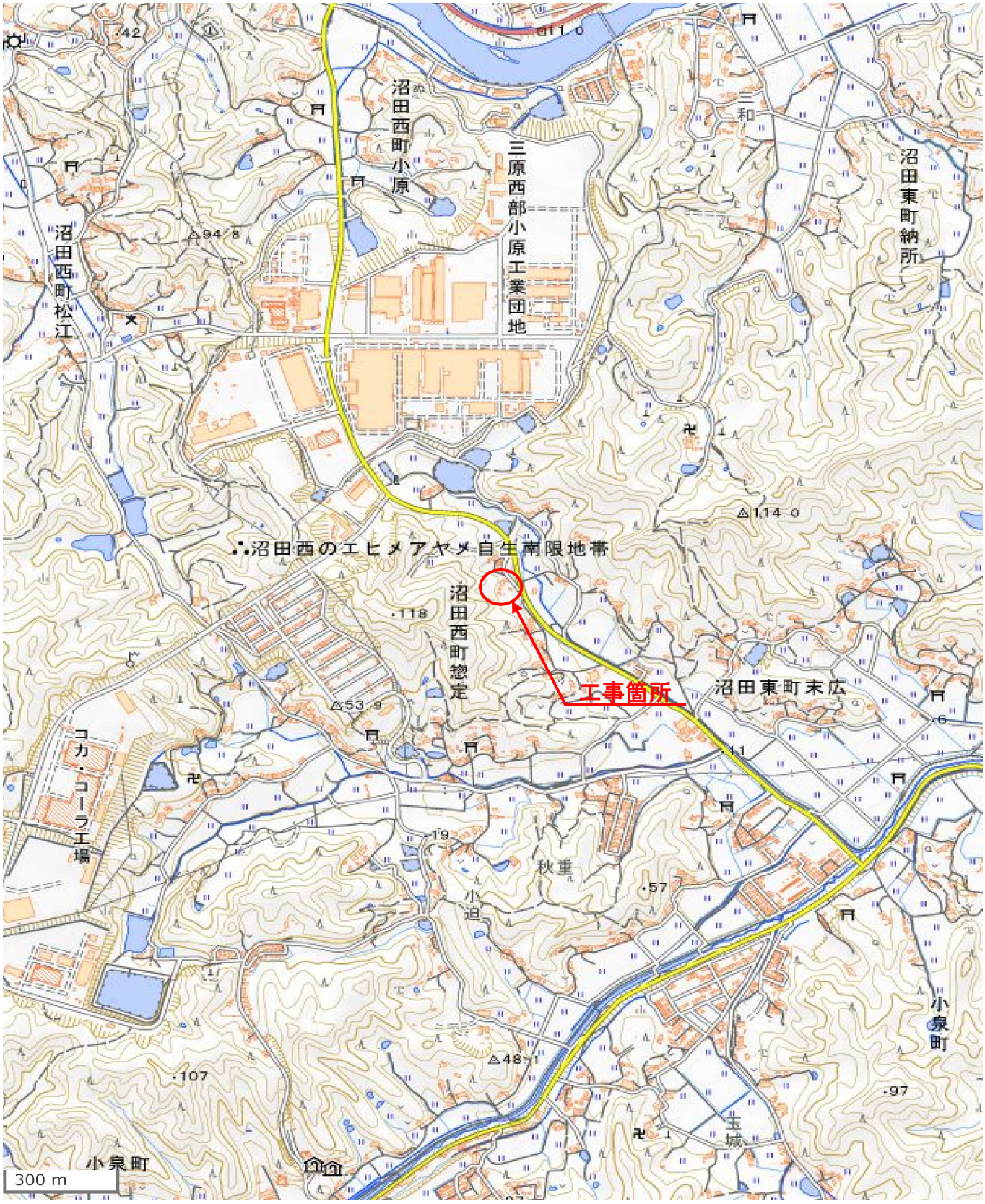

この図は，国土地理院地図を使用したものである。