工　　事 番　　号							
設計年度	令和4年度	河川改良工事（普通河川　中筋川支川） 三原市本郷町船木 仕　様　書					
施工月日	令和　　年　　月　　日						
施工方法	請　　負						
工事期間							

工　事　概　要	起　工　理　由
施工延長　L=125m 土工　一式 排水構造物工　L=125m 舗装工　A=36m2 構造物撤去工　一式	

三　原　市

特　記　仕　様　書

第1章　総則

第1節　適用

1　本特記仕様書は，三原市本郷町南方　河川改良工事（普通河川　中筋川支川）に適用する。

2　本特記仕様書に記載のない事項については，次によるものとする。

・土木工事共通仕様書（令和4年8月）広島版（適用区分「広島」及び「広島県」）

・特記仕様書（共通事項）（令和4年8月）広島県

※　土木工事共通仕様書，特記仕様書（共通事項）は「広島県の調達情報」に掲載している。

https://chotatsu.pref.hiroshima.lg.jp/

・その他関連規格類

第2節　中間検査

本工事は，中間検査の対象工事とし，実施については特記仕様書（共通事項）第１章 総則 第３節 中間検査に従うこと。

第3節　情報共有システム

1　本工事は，受発注者間の情報を電子的に交換・共有することにより，業務の効率化を図る情報共有システムの対象である。なお，運用にあたっては「広島県工事中情報共有システム運用ガイドライン」（以下「ガイドライン」という。）に基づき実施すること。

2　本工事で使用する情報共有システムは次とする。

広島県工事中情報共有システム

https://chotatsu.pref.hiroshima.lg.jp/asp/index.html

3　監督員及び受注者が使用する情報共有サービスのサービス提供者（以下「サービス提供者」という。）との契約は，受注者が行い，利用料を支払うものとする。

4　なお，工事完成時については，提出する必要のある工事成果品を電子納品すること。また，試行期間中は工事検査を紙媒体で受検することから，受注者は，工事成果品１部を紙媒体により提出すること。

5　受注者は，監督員及びサービス提供者から技術上の問題点の把握，利用にあたっての評価を行うためアンケート等を求められた場合，協力しなければならない。

第4節　法令及び条例等の遵守

1　次の内容について，施工計画書の「その他」項目に記載すること。

(1)　工事の実施にあたり，発注者から明示された，又は，受注者が行うべき『法令及び条例等に基づく各種手続き及び許可承諾条件』

(2)　上記(1)の内容について『不測の事態等が生じた場合の対応方法』

(3)　上記(1)，(2)の内容について『現場作業に従事する者に対する周知の方法』

2　「施工方法」等の関連する項目に，許可承諾条件等を適切に反映すること。

3　『法令及び条例等に基づく各種手続き及び許可承諾条件』等の変更が生じた場合は，施工計画書の内容に重要な変更が生じたものとし，変更施工計画書を提出すること。

第5節　建設副産物

本工事における建設副産物の取扱いについては，土木工事共通仕様書1-1-1-19 建設副産物「4. 再生資源利用計画」，「5. 再生資源利用促進計画」及び「6. 実施書の提出」によらず，次のとおり取り扱う。

1　再生資源利用計画及び再生資源促進計画

受注者は，コンクリート，コンクリート及び鉄から成る建設資材，木材，アスファルト混合物等を工事現場に搬入する場合には，法令に基づき，再生資源利用計画を作成し，施工計画書に含め監督職員に提出しなければならない。また，受注者は，建設発生土，コンクリート塊，アスファルト・コンクリート塊，建設発生木材，建設汚泥又は建設混合廃棄物等を工事現場から搬出する場合には，法令に基づき，再生資源利用促進計画を作成し，施工計画書に含め監督職員に提出しなければならない。なお，その内容に変更が生じたときは，速やかに利用計画及び促進計画を変更し，監督職員に報告しなければならない。

2　計画の掲示及び公表

受注者は，１の再生資源利用計画及び再生資源利用促進計画を工事現場の見やすい場所に掲示（デジタルサイネージによる掲示も可）し，公衆の閲覧に供するとともに，インターネットの利用により公表するよう努めるものとする。
現場掲示様式については，次のURLを参考に作成すること。
https://www.mlit.go.jp/sogoseisaku/region/recycle/d03project/d0306/page_03060101credas1top.htm

3　実施書の提出

受注者は，再生資源利用計画及び再生資源利用促進計画を作成した場合には，工事完了後速やかに実施状況を記録した再生資源利用実施書及び再生資源利用促進実施書を監督職員に提出しなければならない。なお，受注者は，再生資源利用実施書及び再生資源利用促進実施書の作成後，工事完成から５年間保存しなければならない。

4　工事現場の管理体制

受注者は，再生利用の促進を行うため，工事現場における建設副産物責任者を置くことにより，管理体制を整備するとともに，当該責任者に対し，再生資源利用計画及び再生資源利用促進計画の内容について現場担当者の教育を十分行うこと及び，関係する他の施工者及び資材納入業者もこれを周知徹底することを指導するものとする。

第6節　現場代理人の常駐義務の緩和

特記仕様書（共通事項）第１章 総則 第４節 現場代理人の常駐義務の緩和によらず，次のとおり取り扱う。

監督職員等と携帯電話等で常に連絡がとれることに加え，次に掲げるいずれかの事由に該当する場合には，建設工事請負契約約款第10条第３項に規定する「現場代理人の工事現場における運営，取締り及び権限の行使に支障がなく，かつ，発注者との連絡体制が確保されると認めた場合」として取り扱う。

(1) 請負金額が4,000万円（建築一式工事にあっては，8,000万円）未満
(2) 契約締結後，現場事務所の設置，資機材の搬入又は仮設工事等が開始されるまでの期間
(3) 建設工事請負契約約款第20条第１項又は第２項の規定により，工事の全部の施工を一時中止している期間
(4) 橋梁，ポンプ，ゲート，エレベーター等の工場製作を含む工事であって，工場製作のみが行われている期間
(5) 前３号に掲げる期間のほか，工事現場において作業等が行われていない期間
(6) その他，特に発注者が認めた期間

第2章　施工条件

第1節　用地

1　現場の復旧

原形復旧とする。

第2節　安全対策

1　交通誘導員・警戒船・保安要員

作業期間中，交通誘導員を2（人／日）見込んでいる。

第3節　その他

1　工事用機資材の仮置き

場所　受注者が責任をもって確保すること。

第3章　その他

本特記仕様書及び設計図書に明示していない事項又は，その内容に疑義が生じた場合は，監督職員の指示を受けること。

工事数量総括表

費目・工種明細など	規格1・規格2	単位		数量	備考
本工事費					
河川改良		式		1	レベル1
河川土工		式		1	レベル2
残土処理工		式		1	レベル3
排水構造物工		式		1	レベル2
作業土工		式		1	レベル3
側溝工		式		1	レベル3
自由勾配側溝	【B600×H700×L2000】 1号水路	m		104	レベル4
自由勾配側溝	【B700×H600×L2000】 2号水路	m		8	レベル4
自由勾配側溝	【B700×H700×L2000】 3号水路	m		6	レベル4
蓋	【自由勾配側溝蓋600用】	枚		66	レベル4
グレーチング側溝蓋	【自由勾配側溝600用】 ボルト固定式	枚		18	レベル4
蓋	【自由勾配側溝蓋700用】	枚		4	レベル4
グレーチング側溝蓋	【自由勾配側溝700用L1000】 ボルト固定式	枚		5	レベル4
管渠工		式		1	レベル3
暗渠排水管	【VUΦ300】	m		2	レベル4
削孔	【Φ300】	孔		2	レベル4
集水桝工		式		1	レベル3

工事数量総括表

費目・工種明細など	規格1・規格2	単位		数量	備考
現場打ち集水桝	【G1B900-L900-H990】 1号集水桝	箇所		1	レベル4
現場打ち集水桝	【G1B900-L900-H900】 2号集水桝	箇所		1	レベル4
現場打ち集水桝	【B2000-L2000-H1500】 3号集水桝	箇所		1	レベル4
蓋	【グレーチング桝蓋】 ボルト固定タイプ	枚		2	レベル4
場所打水路工		式		1	レベル3
現場打水路	【内幅600,内高550,Co規格18N-8-40B.B】 4号水路	m		2	レベル4
接続コンクリート	【18N-8-40】	箇所		1	レベル4
舗装工		式		1	レベル2
アスファルト舗装工		式		1	レベル3
下層路盤(車道・路肩部)	【RC-40,仕上り厚10cm】	m2		35	レベル4
上層路盤(車道・路肩部)	【RM-30,仕上り厚10cm】	m2		36	レベル4
表層(車道・路肩部)	【再生密粒度アスコン(20),舗装厚5cm】	m2		36	レベル4
構造物撤去工		式		1	レベル2
構造物取壊し工		式		1	レベル3
コンクリート構造物取壊し	【無筋構造物,機械施工】	m3		10	レベル4
舗装版切断	【アスファルト舗装,厚5cm】	式		1	レベル4
舗装版破砕	【アスファルト舗装版,厚5cm】	m2		88	レベル4
運搬処理工		式		1	レベル3

工事数量総括表

費目・工種明細など	規格1・規格2	単位		数量	備考
殻運搬	【アスファルト殻】	m3		4	レベル4
殻運搬	【無筋コンクリート殻】	m3		10	レベル4
殻処分	【アスファルト殻】	t		10	レベル4
殻処分	【無筋コンクリート殻】	t		24	レベル4
仮設工		式		1	レベル2
交通管理工		式		1	レベル3
交通誘導警備員		人		36	レベル4
＊＊直接工事費＊＊					
共通仮設費率分					
＊＊共通仮設費計＊＊					
＊＊純工事費＊＊					
現場管理費					
＊＊工事原価＊＊					
一般管理費率分					
契約保証費					
一般管理費計					
＊＊工事価格＊＊					
＊＊消費税相当額＊＊					

工事数量総括表

費目・工種明細など	規格1・規格2	単位		数量	備考
＊＊工事費計＊＊					
＊＊契約保証費計＊＊					

図面番号	1 / 8	縮尺	図示
工種	河川改良工事		
種別	平面図	番号	1 / 1
路線名 河川	普通河川中筋川支川		
工事箇所	三原市本郷町船木		
三原市			

平面図

S=1:250

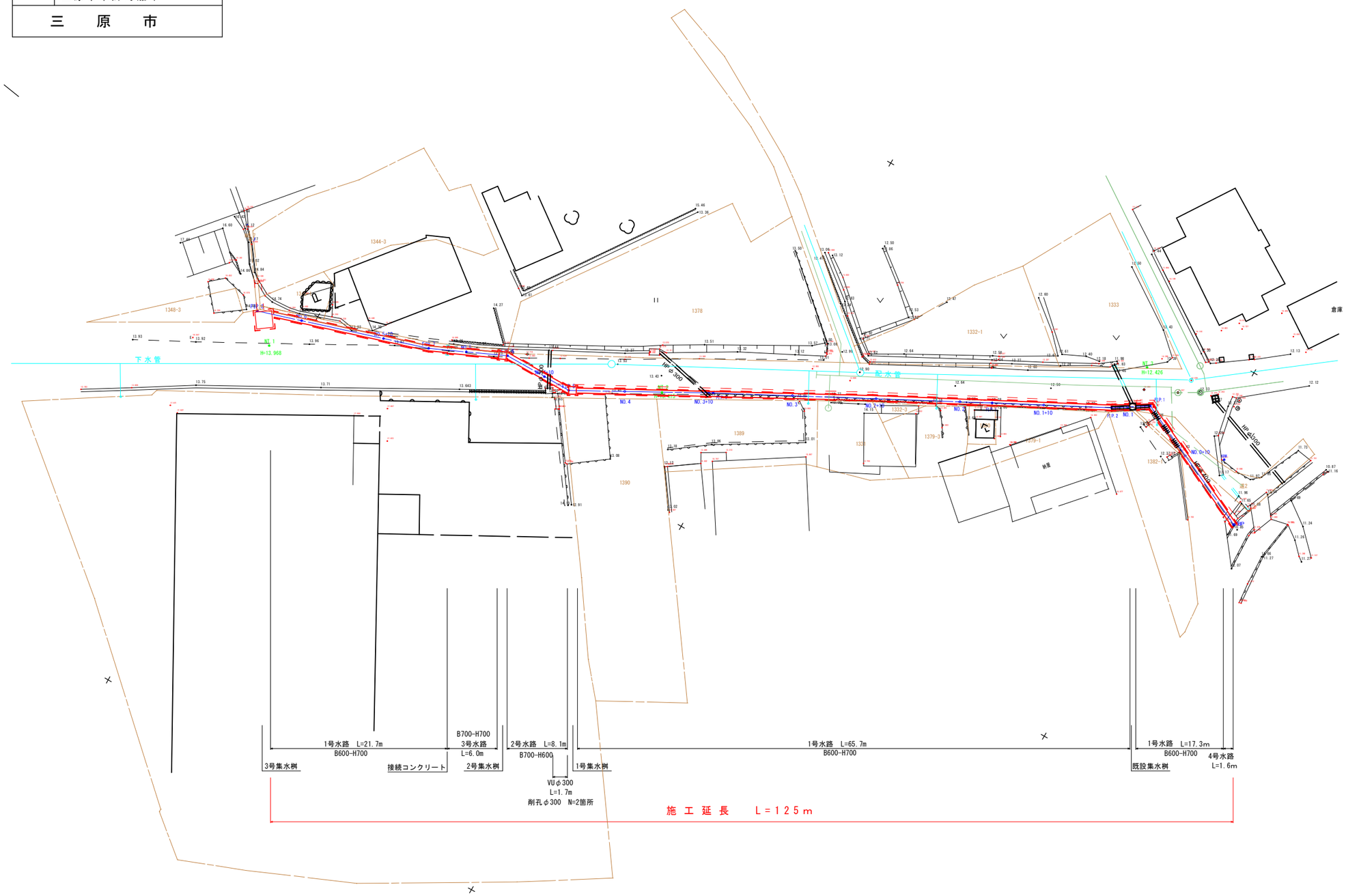

図面番号	2 / 8	縮尺	図示
工種	河川改良工事		
種別	縦断図	番号	1/1
路線名 河川	普通河川中筋川支川		
工事箇所	三原市本郷町船木		
三原市			

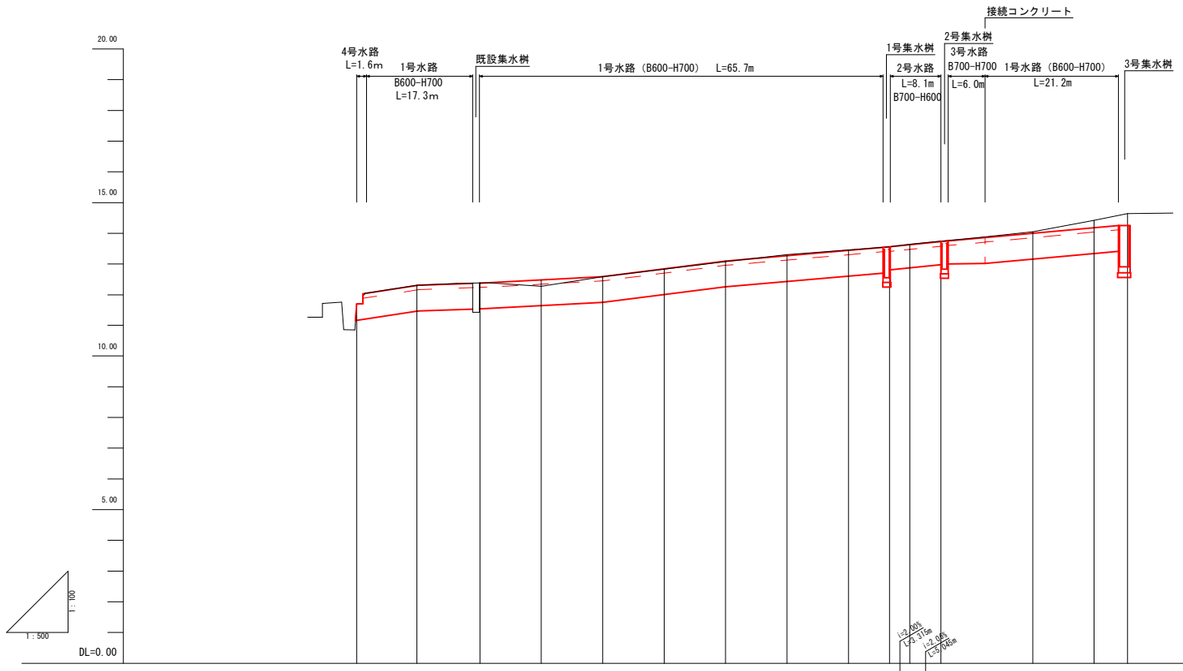

測点番号	追加距離	点間距離	計画高	盛切高	地盤高	勾配
NO.0	0.00	0.00	12.000	0.30	11.70	12.000
NO.0+10	10.00	10.00	12.304	-0.01	12.31	12.310
NO.1	20.00	10.00	12.381	0.00	12.38	12.380
NO.1+10	30.00	10.00	12.486	0.21	12.28	12.280
NO.2	40.00	10.00	12.592	0.00	12.59	12.590
NO.2+10	50.00	10.00	12.847			
NO.3	60.00	10.00	13.101	0.02	13.08	13.100
NO.3+10	70.00	10.00	13.273	-0.03	13.30	
NO.4	80.00	10.00	13.446	-0.01	13.46	
FIP.5	86.69	6.69	13.561	0.00	13.56	13.560
NO.4+10	90.00	3.31	13.627	-0.02	13.65	13.628
FIP.6	95.04	5.04	13.731	-0.02	13.75	13.730
NO.5+10	110.00	14.96	14.001	-0.05	14.05	
NO.6	120.00	10.00	14.182	-0.24	14.42	
FIP.8	125.43	5.43	14.279		14.64	

図面番号	3/8	縮尺	図示
工種	河川改良工事		
種別	横断図（1）	番号	1/2
路線 河川 名	普通河川中筋川支川		
工事箇所	三原市本郷町船木		
三原市			

NO.0
GH=11.70
FH=12.000

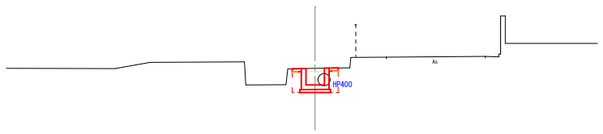

C(Co)= 0.2
E = 0.9
Fu = 0.3
K = 1.0

DL=8.000

D=10.000
NO.0+10
GH=12.31
FH=12.304

4号水路 L=1.6
C(Co),E,Fu,K L=1.6 同断

同断
W1,W2,W3 L=8.4

同断
1号水路 L=8.4
As' C(Co),E,Fu,K L=8.4

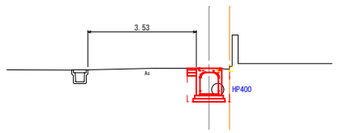

W1 = 0.3 As' = 1.0
W2 = 0.3 C(Co)= 0.1
W3 = 0.3 E = 1.4
Fu = 0.5
K = 1.0

DL=8.000

D=10.000
NO.1
GH=12.38
FH=12.381

1号水路 L=8.9
As' C(Co),E,Fu,K L=8.9
既設集水桝 同断

同断
1号水路 L=0.1
As' C(Co),E,Fu,K L=0.1

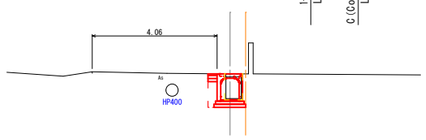

W1 = 0.3 As' = 0.5
W2 = 0.3 C(Co)= 0.1
W3 = 0.3 E = 0.8
Fu = 0.3
K = 1.0

DL=8.000

D=10.000
NO.1+10
GH=12.28
FH=12.485

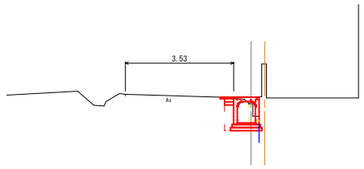

W1 = 0.3 As' = 0.8
W2 = 0.3 C(Co)= 0.1
W3 = 0.3 E = 0.9
Fu = 0.3
K = 0.9

DL=8.000

D=10.000
NO.2
GH=12.59
FH=12.590

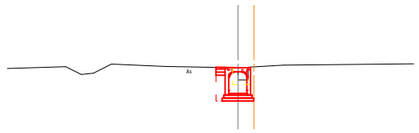

W1 = 0.3 As' = 0.8
W2 = 0.3 C(Co)= 0.1
W3 = 0.3 E = 0.9
Fu = 0.3
K = 1.0

D=20.000
NO.3
GH=13.08
FH=13.100

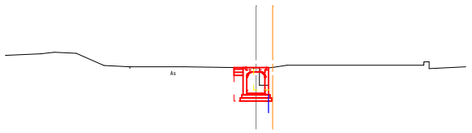

W1 = 0.3 As' = 0.6
W2 = 0.3 C(Co)= 0.2
W3 = 0.3 E = 0.8
Fu = 0.3
K = 0.9

DL=8.000

D=10.000
NO.3+10
GH=13.30
FH=13.273

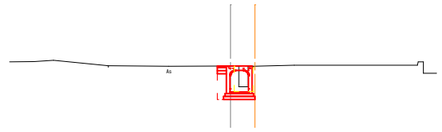

W1 = 0.3 As' = 0.6
W2 = 0.3 C(Co)= 0.2
W3 = 0.3 E = 0.8
Fu = 0.3
K = 1.0

DL=8.000

D=10.000
NO.4
GH=13.46
FH=13.447

C(Co) L=0.5
C(Co)= 0.2

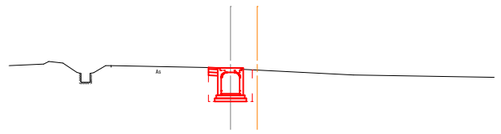

W1 = 0.3 As' = 1.1
W2 = 0.3 E = 1.5
W3 = 0.3 Fu = 0.5
K = 0.9

DL=8.000

W1,W2,W3 L=5.6 同断

1号水路 L=5.6
As',E,Fu,K L=5.6
1号集水桝 同断

D=6.685
F1P.5
GH=13.56
FH=13.561

同断
W1,W2,W3 L=1.0

同断
As',E,Fu,K L=1.0

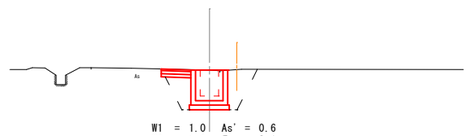

W1 = 1.0 As' = 0.6
W2 = 1.0 E = 3.1
W3 = 1.0 Fu = 1.4
K = 1.0

DL=10.00

W1,W2,W3 L=0.2 同断

As',E,Fu,K L=0.2 同断

図面番号	4 / 8	縮尺	図示
工種	河川改良工事		
種別	横断図（2）	番号	2 / 2
路線 河川 名	普通河川中筋川支川		
工事箇所	三原市本郷町船木		
三原市			

D=3.315
NO.4+10
GH=13.65
FH=13.627

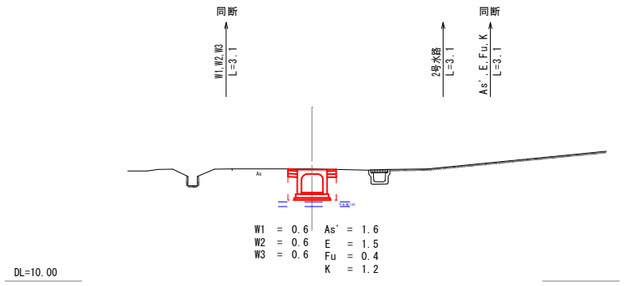

D=10.000
NO.6
GH=14.42
FH=14.182

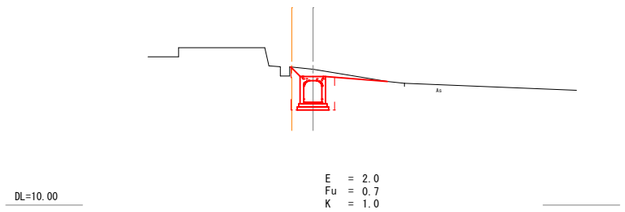

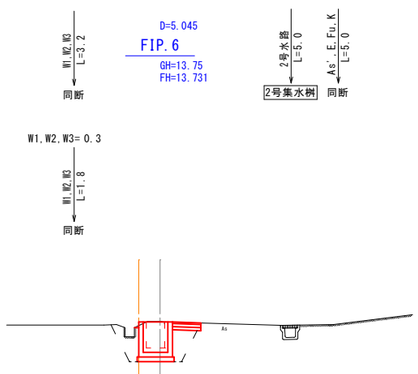

D=5.427
FIP.8
GH=14.64
FH=14.279

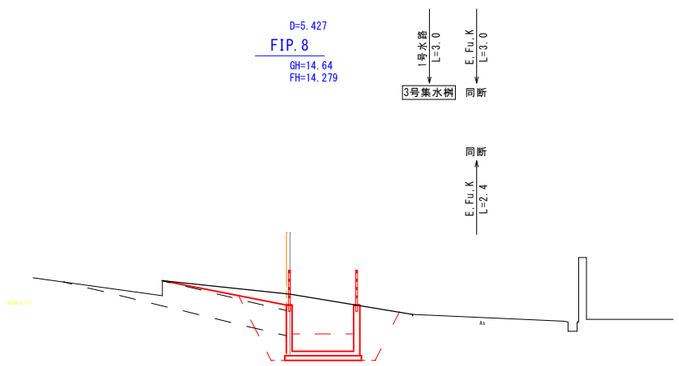

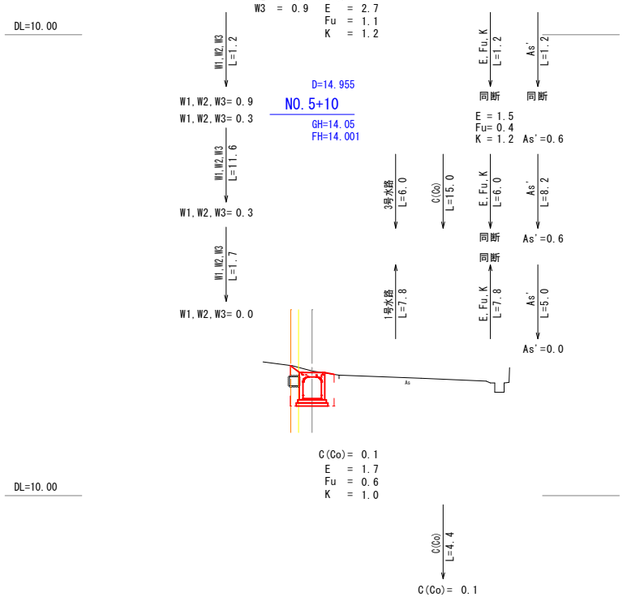

図面番号	5／8	縮尺	図示
工種	河川改良工事		
種別	構造図	番号	1／3
路線名 河川	普通河川中筋川支川		
工事箇所	三原市本郷町南方		
三原市			

1号水路
自由勾配側溝B600-H700
S=1：20

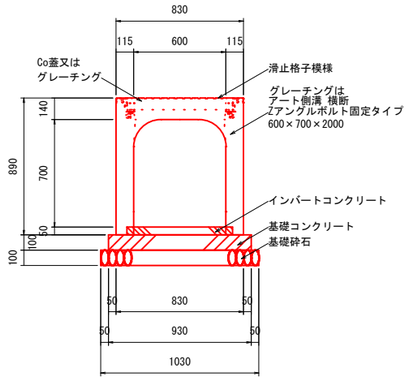

材料表　　10m当り

種別	規格	算式	数量
基礎砕石	RC-40	1.030*10.00	10.30 m^2
	t=100mm	10.30*0.10	1.03 m^3
インバートコンクリート		0.69*0.05*10.0	0.35 m^3
基礎コンクリート		0.93*0.10*10.0	0.93 m^3
自由勾配側溝	B600-H700	10.0/2.0	5 個
側溝蓋		10*1.0	10 枚

（参考数量）

2号水路
自由勾配側溝B700-H600
S=1：20

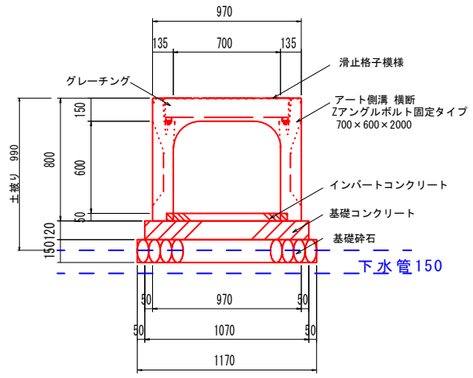

材料表　　10m当り

種別	規格	算式	数量
基礎砕石	RC-40	1.170*10.00	11.70 m^2
	t=150mm	11.70*0.15	1.76 m^3
インバートコンクリート		0.79*0.05*10.0	0.40 m^3
基礎コンクリート		1.07*0.12*10.0	1.28 m^3
自由勾配側溝	B700-H600	10.0/2.0	5 個
側溝蓋		10*1.0	10 枚

（参考数量）

3号水路
自由勾配側溝B700-H700
S=1：20

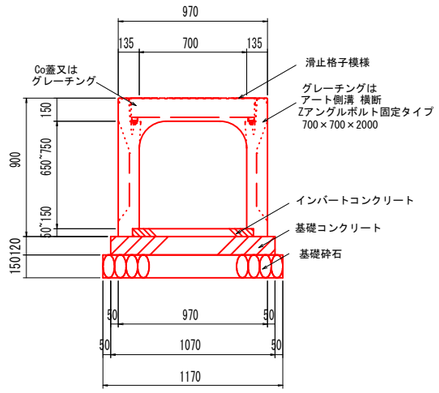

材料表　　10m当り

種別	規格	算式	数量
基礎砕石	RC-40	1.170*10.00	11.70 m^2
	t=150mm	11.70*0.15	1.76 m^3
インバートコンクリート		0.79*0.10*10.0	0.80 m^3
基礎コンクリート		1.07*0.12*10.0	1.28 m^3
自由勾配側溝	B700-H700	10.0/2.0	5 個
側溝蓋		10*1.0	10 枚

（参考数量）

4号水路
現場打B600-H550
S=1：20

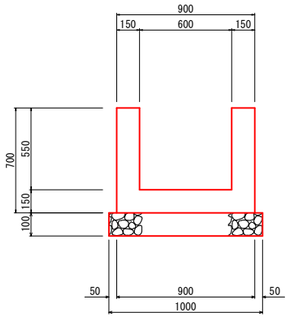

材料表　　10m当り（参考数量）

種別	規格	算式	単位	数量
コンクリート	σck=18N/mm²	(0.90*0.70-0.60*0.55) *10.0	m^3	3.00
型枠	無筋構造物	0.70*4.0*10.0	m^2	28.00
基礎砕石	RC－40	1.00*10.00	m^2	10.00
		10.00*0.10	m^3	1.00

接続コンクリート
S=1：20

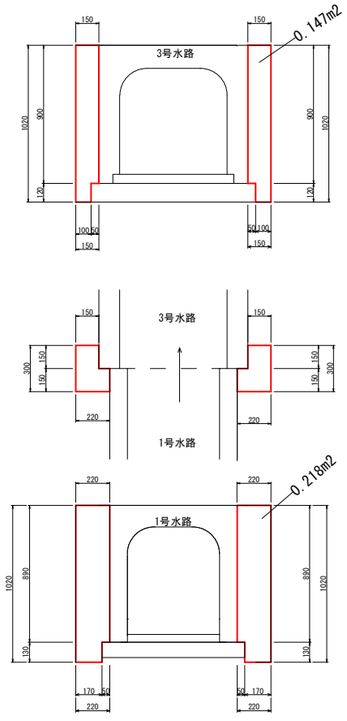

材料表　　1箇所当り（参考数量）

種別	規格	算式	単位	数量
コンクリート	σck=18N/mm²	(0.15*0.15+0.22*0.15) *1.02*2	m^3	0.113
型枠	無筋構造物	0.30*1.02*2+0.218*2+0.147*2	m^2	1.34

防草コンクリート
S=1：20

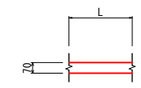

舗装構成
S=1:10

車道舗装

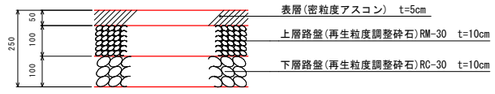

図面番号	6/8	縮尺	図示
工種	河川改良工事		
種別	構造図	番号	2/3
路線 河川 名	普通河川中筋川支川		
工事箇所	三原市本郷町南方		
三原市			

1号集水桝 S=1:20

G1-B900-L900-H990

平面図

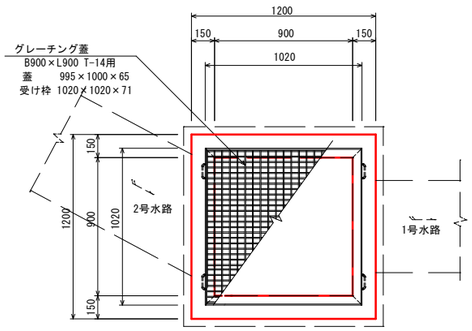

断面図

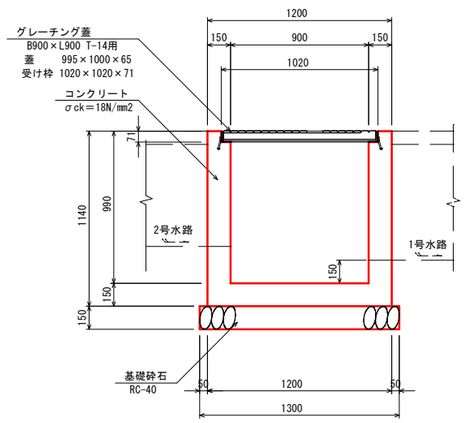

材料表 1箇所当り

種別	規格	単位	数量
コンクリート	σck=18N/mm2	m3	0.84
型枠		m2	7.76
基礎砕石	RC-40,t=150	m2	1.69
グレーチング蓋	900×900用(T-14)	組	1

グレーチング蓋 重量 88.0+20.2=108.2kg(参考)

2号集水桝 S=1:20

G1-B900-L900-H900

平面図

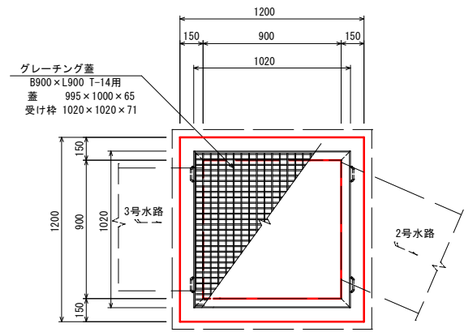

断面図

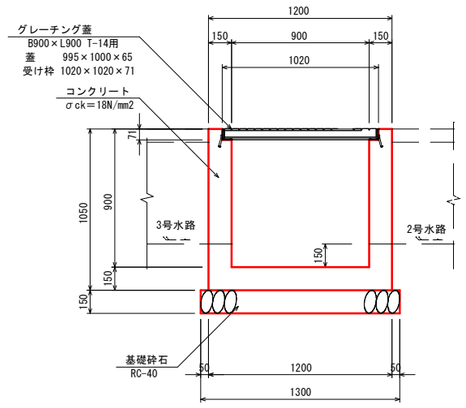

材料表 1箇所当り

種別	規格	単位	数量
コンクリート	σck=18N/mm2	m3	0.78
型枠		m2	7.07
基礎砕石	RC-40,t=150	m2	1.69
グレーチング蓋	900×900用(T-14)	組	1

グレーチング蓋 重量 84.4+23.8=108.2kg(参考)

3号集水桝 S=1:30

B2000-L2000-H1500

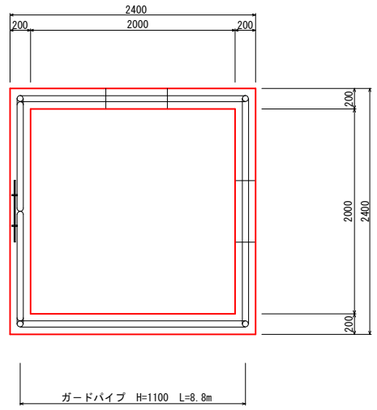

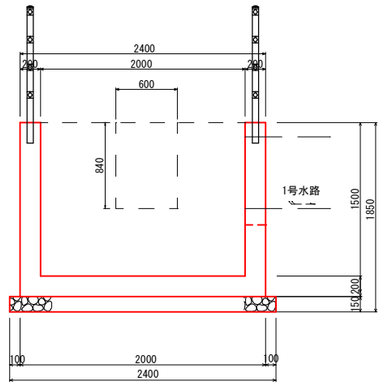

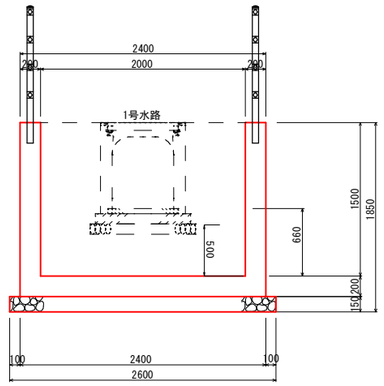

材料表 1箇所当り(参考数量)

種別	規格	算式	単位	数量
コンクリート	σck=18N/mm²	2.40*2.40*1.700-2.00*2.00*1.50 -0.84*0.60*0.20*2	m³	3.59
型枠	無筋構造物	(2.40+2.00) *4*1.70 -(0.60+0.83)*0.84*2	m²	27.52
基礎砕石	RC－40	2.60*2.60	m²	6.76
		6.76*0.15	m³	1.01
ガードパイプ	H=1100		m	8.8

図面番号	7/8	縮尺	図示
工種	河川改良工事		
種別	構造図	番号	3/3
路線名 河川名	普通河川中筋川支川		
工事箇所	三原市本郷町南方		
三原市			

3号集水桝　配筋図　S=1：30

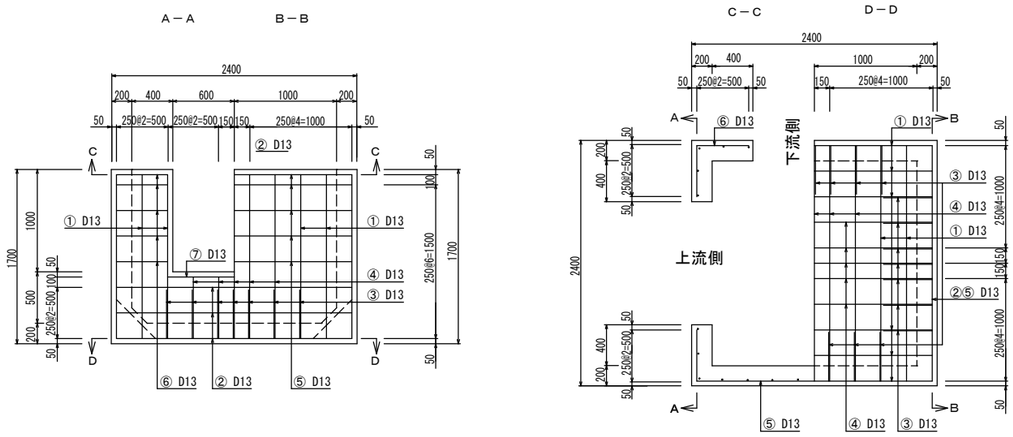

鉄筋加工図

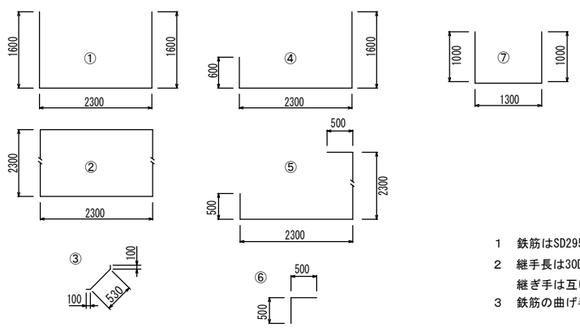

鉄筋表								
記号	径	長さ	本数	単位重量	1本当り重量	重量	形状	摘要
①	D13	5.500	10	0.995	5.473	54.73		
②	D13	9.200	3	〃	9.154	27.46		
③	D13	0.730	28	〃	0.697	19.52		
④	D13	4.500	10	〃	4.478	44.78		
⑤	D13	5.600	5	〃	5.572	27.86		
⑥	D13	1.000	5	〃	0.995	4.98		
⑦	D13	3.300	2	〃	3.284	6.57		
D13　　185.90kg								

1　鉄筋はSD295A D13とする。
2　継手長は30D以上とし，隣り合う継ぎ手は互い違いの位置とする。
3　鉄筋の曲げ半径は40mmとする。

転落防止柵　標準図　S=1：30

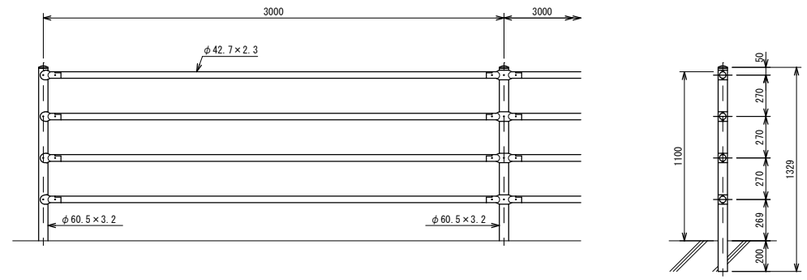

設計条件
設計荷重・・・防護柵の設置基準・同解説のＰ種に基づく。

備考
1．外装は亜鉛・アルミ・マグネシウム合金めっきの上高耐候性樹脂粉体塗装とする。但し、ボルト・ナットは溶融亜鉛めっきのみとする。

転落防止柵　門扉設置図　S=1：30

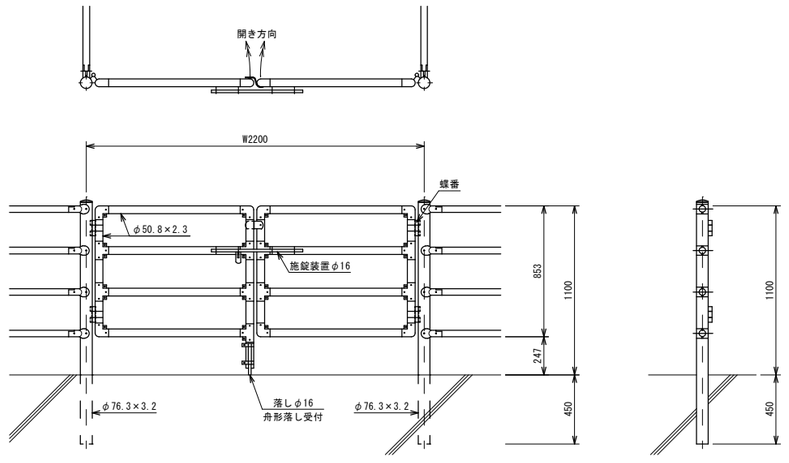

備考
1．外装はめっきの上高耐候性樹脂粉体塗装とする。但し、旋錠装置、落し及びボルト・ナットは溶融亜鉛めっきのみとする。

門柱・扉枠位置関係図

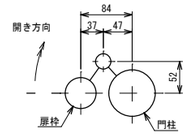

図面番号	8 / 8	縮尺	図示
工種	河川改良工事		
種別	展開図	番号	1 / 1
路線 河川 名	普通河川中筋川支川		
工事箇所	三原市本郷町船木		
三原市			

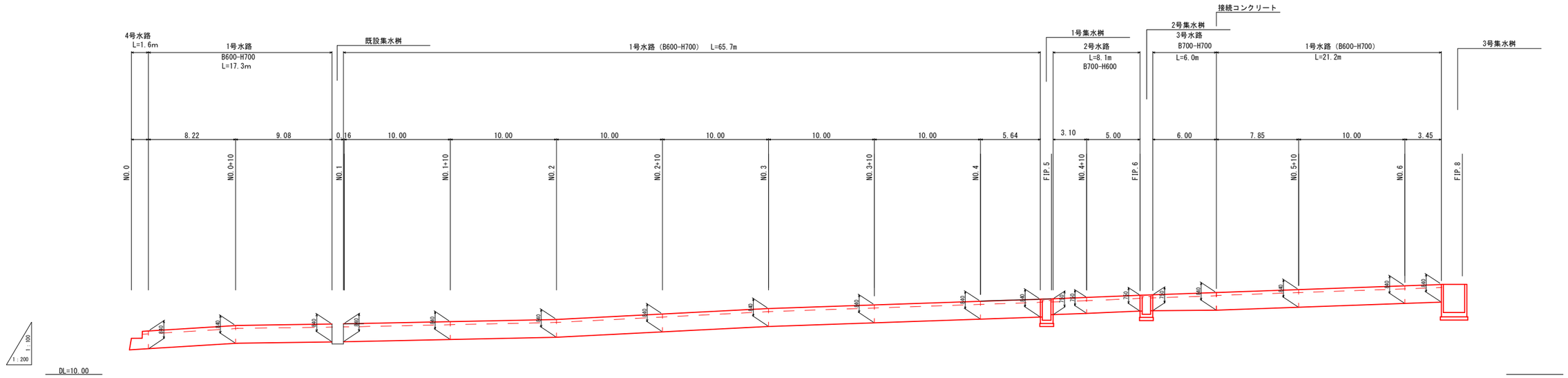

総括情報表

変更回数	0
適用単価地区	65 三原市(本郷)
単価適用日	00-05.01.01(0)
諸経費体系	1　公共(一般)

	当世代	前世代
工種	04　道路改良工事	
施工地域・工事場所区分	00　補正なし	
復興補正区分	00　補正なし	
週休補正区分	00　補正なし	
現場事務所等の貸与区分	00　補正なし	
ＩＣＴ補正区分	00　補正なし	
冬期補正係数	00　補正なし	
緊急工事区分	00　通常工事　０％	
前払金支出割合区分	00　補正無し	
契約保証区分	01　金銭的保証(0.04%)	

建設技能労働者や交通誘導員等の現場労働者にかかる経費として，労務費のほか各種経費（法定福利費の事業者負担額，労務管理費，安全訓練等に要する費用等）が必要であり，本積算ではこれらを現場管理費等の一部として率計上している。

≪凡例≫

Co ･･･コンクリート　As ･･･アスファルト
DT ･･･ダンプトラック　BH ･･･バックホウ
CC ･･･クローラクレーン　TC ･･･トラッククレーン
RTC･･･ラフテレーンクレーン

本工事費　内訳表

費目・工種・施工名称など	数量	単位	単価	金額	備考
本工事費					X1000
河川改良	1	式			Y1E01　　レベル1
河川土工	1	式			Y1E0101　　レベル2
残土処理工	1	式			Y1E010110　レベル3
土砂等運搬 【土砂】	112	m3			Y1E01011002レベル4
土砂等運搬 標準 土砂(岩塊・玉石混り土含む) DID区間無し　距離7.5km以下(6.0km超)	112	m3			SPK22040002 00 単第0 -0001　表
残土等処分	112	m3			Y1E01011003レベル4
【直接工事費に含まれる処分費等】 「処分費等」の取扱いによる					#0041
処分費 建設発生土 砂・砂質土・礫質土	112	m3			F000000400　00

本工事費　内訳表

費目・工種・施工名称など	数量	単位	単価	金額	備考
排水構造物工	1	式			Y1E0109　　レベル2
作業土工	1	式			Y1E010901　レベル3
床掘り 【土砂】	183	m3			Y1E01090102レベル4
床掘り 土砂 平均施工幅1m以上2m未満 無し 障害無し	183	m3			SPK22040015 00 単第0 -0002　表
埋戻し 【土砂】	64	m3			Y1E01090103レベル4
埋戻し 最大埋戻幅1m未満	64	m3			SPK22040020 00 単第0 -0003　表
基面整正	133	m2			Y1E01090104レベル4
基面整正	133	m2			SPK22040017 00 単第0 -0004　表
側溝工	1	式			Y1E010903　レベル3

本工事費　内訳表

費目・工種・施工名称など	数量	単位	単価	金額	備考
自由勾配側溝 【B600×H700×L2000】 1号水路	104	m			Y1E01090304レベル4
自由勾配側溝 600×700×2000	62	m			SDT00015　　00 単第0 -0005　表
自由勾配側溝 自由勾配側溝(各種) 1000<重量≦2000	36	m			SDT00015　　00 単第0 -0006　表
自由勾配側溝 材料別途 1000<重量≦2000	6	m			SDT00015　　00 単第0 -0007　表
プレキャスト側溝 自由勾配側溝 B600×H700×L2,000調整用	4	本			F0000000013 00
自由勾配側溝 【B700×H600×L2000】 2号水路	8	m			Y1E01090304レベル4
自由勾配側溝 自由勾配側溝(各種) 1000<重量≦2000	8	m			SDT00015　　00 単第0 -0008　表
自由勾配側溝 【B700×H700×L2000】 3号水路	6	m			Y1E01090304レベル4
自由勾配側溝 700×700×2000	4	m			SDT00015　　00 単第0 -0009　表

本工事費　内訳表

費目・工種・施工名称など	数量	単位	単価	金額	備考
自由勾配側溝 自由勾配側溝(各種) 1000<重量≦2000	2	m			SDT00015　00 単第0 -0010　表
蓋 【自由勾配側溝蓋600用】	66	枚			Y1E01090508レベル4
蓋版 自由勾配側溝ふた 600[700×140×500]	66	枚			SDT00017　00 単第0 -0011　表
グレーチング側溝蓋 【自由勾配側溝600用】 ボルト固定式	18	枚			Y1E01090305レベル4
蓋版 蓋版(各種) 40<重量≦170	18	枚			SDT00017　00 単第0 -0012　表
蓋 【自由勾配側溝蓋700用】	4	枚			Y1E01090508レベル4
蓋版 蓋版(各種) 40<重量≦170	4	枚			SDT00017　00 単第0 -0013　表
グレーチング側溝蓋 【自由勾配側溝700用L1000】 ボルト固定式	5	枚			Y1E01090305レベル4
蓋版 蓋版(各種) 40<重量≦170	5	枚			SDT00017　00 単第0 -0014　表

本工事費　内訳表

費目・工種・施工名称など	数量	単位	単価	金額	備考
管渠工	1	式			Y1E010904　レベル3
暗渠排水管 【VUΦ300】	2	m			Y1E01090403レベル4
暗渠排水管 据付 直管 200～400mm 硬質ポリ塩化ビニル管 VU 呼び径300mm	2	m			SPK22040084 00 単第0 -0015　表
削孔 【Φ300】	2	孔			Y1B01040301レベル4
コンクリート削孔 Φ300	2	孔			F0000000008 00
集水桝工	1	式			Y1E010905　レベル3
現場打ち集水桝 【G1B900-L900-H990】 1号集水桝	1	箇所			Y1E01090502レベル4
現場打ち集水桝・街渠桝(本体) 18-8-40BB 0.82m3を超え0.87m3以下	1	箇所			SPK22040097 00 単第0 -0016　表
現場打ち集水桝 【G1B900-L900-H900】 2号集水桝	1	箇所			Y1E01090502レベル4

本工事費　内訳表

費目・工種・施工名称など	数量	単位	単価	金額	備考
現場打ち集水桝・街渠桝(本体) 18-8-40BB 0.77m3を超え0.82m3以下	1	箇所			SPK22040097 00 単第0 -0017　表
現場打ち集水桝 【B2000-L2000-H1500】 3号集水桝	1	箇所			Y1E01090502レベル4
基礎砕石 砕石の厚さ12.5cmを超え17.5cm以下 RC-40	6.76	m2			SPK22040034 00 単第0 -0018　表
コンクリート 無筋・鉄筋構造物 24-12-25(20)BB 人力打設	3.59	m3			SPK22040144 00 単第0 -0019　表
型枠 一般型枠 鉄筋・無筋構造物	27.52	m2			SPK22040146 00 単第0 -0020　表
鉄筋工 SD295_D13 一般構造物 [規]10t未満	0.1859	t			SS000099　00 単第0 -0021　表
横断・転落防止柵 コンクリート建込 ビーム式・パネル式 [規]100m未満	8.8	m			VS000145　00 単第0 -0022　表
蓋 【グレーチング桝蓋】 ボルト固定タイプ	2	枚			Y1E01090508レベル4
蓋版 蓋版(各種) 40<重量≦170	2	枚			SDT00017　00 単第0 -0024　表

本工事費　内訳表

費目・工種・施工名称など	数量	単位	単価	金額	備考
場所打水路工	1	式			Y1E010907　レベル3
現場打水路 【内幅600,内高550,Co規格18N-8-40B.B】 4号水路	2	m			Y1E01090701レベル4
基礎砕石 砕石の厚さ7.5cmを超え12.5cm以下 RC-40	2	m2			SPK22040034 00 単第0 -0025　表
現場打ち水路(本体) 18-8-40BB 鉄筋無し 3.0m3/10m以上3.3m3/10m以下	2	m			SPK22040096 00 単第0 -0026　表
接続コンクリート 【18N-8-40】	1	箇所			Y1A01070314レベル4
コンクリート 小型構造物 18-8-40BB 人力打設	0.113	m3			SPK22040144 00 単第0 -0027　表
型枠 一般型枠 小型構造物	1.34	m2			SPK22040146 00 単第0 -0028　表
舗装工	1	式			Y1E0204　　レベル2
アスファルト舗装工	1	式			Y1E020404　レベル3

本工事費　内訳表

費目・工種・施工名称など	数量	単位	単価	金額	備考
下層路盤(車道・路肩部) 【RC-40,仕上り厚10cm】	35	m2			Y1E02040401レベル4
下層路盤(車道・路肩部) 全仕上り厚100mm 1層施工 RC-40	35	m2			SPK22040226 00 単第0 -0029　表
上層路盤(車道・路肩部) 【RM-30,仕上り厚10cm】	36	m2			Y1E02040403レベル4
上層路盤(車道・路肩部) RM-30 全仕上り厚100mm 1層施工	36	m2			SPK22040228 00 単第0 -0030　表
表層(車道・路肩部) 【再生密粒度アスコン(20),舗装厚5cm】	36	m2			Y1E02040409レベル4
表層(車道・路肩部) 平均幅員1.4m未満(1層平均50mm以下) 1層当り平均仕上厚50mm	36	m2			SPK22040235 00 単第0 -0031　表
構造物撤去工	1	式			Y1E0112　　レベル2
構造物取壊し工	1	式			Y1E011206　レベル3
コンクリート構造物取壊し 【無筋構造物,機械施工】	10	m3			Y1E01120601レベル4

本工事費　内訳表

費目・工種・施工名称など	数量	単位	単価	金額	備考
構造物とりこわし工(無筋構造物) 機械施工	10	m3			SDT00031　　00 単第0 -0032　表
舗装版切断 【アスファルト舗装,厚5cm】	114	m			Y1E01120602レベル4
舗装版切断 アスファルト舗装版 アスファルト舗装版厚15cm以下	114	m			SPK22040303 00 単第0 -0033　表
舗装版破砕 【アスファルト舗装版,厚5cm】	88	m2			Y1E01120603レベル4
舗装版破砕 アスファルト舗装版 障害無し 舗装版厚15cm以下	88	m2			SPK22040302 00 単第0 -0034　表
運搬処理工	1	式			Y1E011216　レベル3
殻運搬 【アスファルト殻】	4	m3			Y1E01121601レベル4
殻運搬 舗装版破砕 DID区間無し 運搬距離11.5km以下(6.5km超)	4	m3			SPK22040142 00 単第0 -0035　表
殻運搬 【無筋コンクリート殻】	10	m3			Y1E01121601レベル4

本工事費　内訳表

費目・工種・施工名称など	数量	単位	単価	金額	備考
殻運搬 Co(無筋)構造物とりこわし DID区間無し 運搬距離8.0km以下(5.7km超)	10	m3			SPK22040142 00 単第0 -0036　表
殻処分 【アスファルト殻】	10	t			Y1E01121602レベル4
【直接工事費に含まれる処分費等】 「処分費等」の取扱いによる					#0041
処分費 アスファルト殻	10	t			F000000500　00
殻処分 【無筋コンクリート殻】	24	t			Y1E01121602レベル4
【直接工事費に含まれる処分費等】 「処分費等」の取扱いによる					#0041
処分費 無筋コンクリート殻	24	t			F000000600　00
仮設工	1	式			Y1E0115　　レベル2
交通管理工	1	式			Y1E011521　レベル3

本工事費　内訳表

費目・工種・施工名称など	数量	単位	単価	金額	備考
交通誘導警備員	36	人			Y1E01152101レベル4
交通誘導警備員B	36	人			R0369　　00
＊＊直接工事費＊＊ #0020計=支給品等(材料),無償貸付					
共通仮設費率分					Z0019
計算情報…… 対象額…… 率……					
＊＊共通仮設費計＊＊					
＊＊純工事費＊＊					
現場管理費 計算情報…… 対象額…… 率……					
＊＊工事原価＊＊					

本工事費　内訳表

費目・工種・施工名称など	数量	単位	単価	金額	備考
一般管理費率分 計算情報…… 対象額…… 率……					前払補正率…
契約保証費 計算情報…… 対象額…… 率……					当初請対額 当初対象額
一般管理費計					
＊＊工事価格＊＊					
＊＊消費税相当額＊＊ 計算情報…… 対象額…… 率……					
＊＊工事費計＊＊					
＊＊契約保証費計＊＊					

施工単価表

土砂等運搬　　SPK22040002　　単第0 -0001　表

標準 土砂(岩塊・玉石混り土含む)　DID区間無し　距離7.5km以下(6.0km超)　1　m3　当り

機械構成比:　47.26%　労務構成比:　37.92%　材料構成比:　14.82%　市場単価構成比:　0.00%　標準単価 :　1,445.30000

代表機労材規格(積算地区)	構成比	単価(積算地区)	代表機労材規格(東京地区)	単価(東京地区)	備考
ダンプトラック[オンロード・ディーゼル] 10t積級 (タイヤ損耗費及び補修費(良好)を含む)	47.26%		ダンプトラック[オンロード・ディーゼル] 10t積級 (タイヤ損耗費及び補修費(良好)を含む)		MTPC00018T1 MTPT00018T1
運転手(一般)	37.92%		運転手(一般)		RTPC00007 RTPT00007
軽油 パトロール給油,2～4KL積載車給油	14.82%		軽油1.2号パトロール給油		TTPC00013 TTPT00013
積算単価			積算単価		EP001
A=1　標準 C=1　土砂(岩塊・玉石混り土含む) F=34　距離7.5km以下(6.0km超)			B=3　バックホウ山積0.45m3(平積0.35m3) D=1　DID区間無し		

施工単価表

床掘り　SPK22040015　単第0 -0002　表

土砂 平均施工幅1m以上2m未満　無し 障害無し　1　m3　当り

機械構成比:　22.19%　労務構成比:　63.56%　材料構成比:　14.25%　市場単価構成比:　0.00%　標準単価 :　258.21000

代表機労材規格(積算地区)	構成比	単価(積算地区)	代表機労材規格(東京地区)	単価(東京地区)	備考
<賃>後方超小旋回バックホウ(クローラ型) 山積0.45m3(平積0.35m3) 排出ガス対策型(第1,2,3次基準値)低騒音	22.19%		バックホウ(クローラ型) [後方超小旋回型] 山積0.45m3(平積0.35m3)		KTPC00066 KTPT00066
運転手(特殊)	63.56%		運転手(特殊)		RTPC00006 RTPT00006
軽油 パトロール給油,2～4KL積載車給油	14.25%		軽油1.2号パトロール給油		TTPC00013 TTPT00013
積算単価			積算単価		EP001
A=1　土砂 C=1　無し E=1　-(全ての費用)			B=2　平均施工幅1m以上2m未満 D=1　障害無し		

施工単価表

埋戻し　SPK22040020　単第0 -0003　表

最大埋戻幅1m未満　1　m3　当り

機械構成比:　6.39%　労務構成比:　90.60%　材料構成比:　3.01%　市場単価構成比:　0.00%　標準単価 :　2,748.40000

代表機労材規格(積算地区)	構成比	単価(積算地区)	代表機労材規格(東京地区)	単価(東京地区)	備考
バックホウ(クローラ型) 標準型・排1 山積0.45/平積0.35m3	5.69%		バックホウ(クローラ型) 標準型・排1 山積0.45/平積0.35m3		MTPC00010 MTPT00010
<賃>タンパ(ランマ) 質量60～80kg	0.70%		タンパ及びランマ 質量60～80kg		KTPC00020 KTPT00020
普通作業員	55.05%		普通作業員		RTPC00002 RTPT00002
特殊作業員	26.96%		特殊作業員		RTPC00001 RTPT00001
運転手(特殊)	8.59%		運転手(特殊)		RTPC00006 RTPT00006
軽油 パトロール給油,2～4KL積載車給油	2.30%		軽油1.2号パトロール給油		TTPC00013 TTPT00013
ガソリン,レギュラー スタンド渡し,スタンド給油	0.71%		ガソリンレギュラースタンド		TTPC00014 TTPT00014
積算単価			積算単価		EP001
A=4　最大埋戻幅1m未満			D=1　-(全ての費用)		

施工単価表

埋戻し　　SPK22040020　　単第0 -0003　表

最大埋戻幅1m未満　　1　m3　当り

機械構成比:　6.39%　労務構成比:　90.60%　材料構成比:　3.01%　市場単価構成比:　0.00%　標準単価 :　2,748.40000

代表機労材規格(積算地区)	構成比	単価(積算地区)	代表機労材規格(東京地区)	単価(東京地区)	備考

施工単価表

基面整正　　SPK22040017　　単第0 -0004　表

1　m2　当り

機械構成比:　0.00%　労務構成比:　100.00%　材料構成比:　0.00%　市場単価構成比:　0.00%　標準単価 :　432.00000

代表機労材規格(積算地区)	構成比	単価(積算地区)	代表機労材規格(東京地区)	単価(東京地区)	備考
普通作業員	100.00%		普通作業員		RTPC00002 RTPT00002
積算単価			積算単価		EP001

施工単価表

自由勾配側溝　　SDT00015　　単第0 -0005　表

600×700×2000　　1　m　当り

名称・規格など	数量	単位	単価	金額	備考
昼間_自由勾配側溝【手間のみ】 L=2000_1000kg/個以下 時間的制約なし	1.000	m			
自由勾配側溝_ふた2枚掛製品_側溝本体 600*700*2000 参考質量885kg	0.500	本			
再生クラッシャラン 40～0mm	0.124	m3			
レディーミクストコンクリート指定品 呼び強度18,スランプ8,粗骨材40 W/C(60%),種別(高炉)	0.136	m3			
諸雑費	1	式			
＊＊＊　単位当たり　＊＊＊	1	m			
A=1　昼間施工 E=1　時間的制約なし G=2　RC-40			B=20　600×700×2000 F=1　－ I=1.03　基礎砕石の設計数量(m3/10m)		
J=1　18-8-40BB M=1　－			L=1.28　基礎及び底部Coの設計数量(m3/10m)		

施工単価表

自由勾配側溝　　SDT00015　　単第0 -0006　表

自由勾配側溝(各種) 1000<重量≦2000　　1　m　当り

名称・規格など	数量	単位	単価	金額	備考
昼間_自由勾配側溝【手間のみ】 L=2000_1000を超え2000/個以下 時間的制約なし	1.000	m			
プレキャスト側溝 自由勾配側溝 B600×H700×L2,000アングルボルト固定タイ	0.500	本			
再生クラッシャラン 40～0mm	0.124	m3			
レディーミクストコンクリート指定品 呼び強度18,スランプ8,粗骨材40 W/C(60%),種別(高炉)	0.136	m3			
諸雑費	1	式			
＊＊＊　単位当たり　＊＊＊	1	m			
A=1　昼間施工 C=1　【F】自由勾配側溝(2m/本) E=1　時間的制約なし			B=50　自由勾配側溝(各種) D=2　1000<重量≦2000 F=1　-		
G=2　RC-40 J=1　18-8-40BB M=1　-			I=1.03　基礎砕石の設計数量(m3/10m) L=1.28　基礎及び底部Coの設計数量(m3/10m)		

施工単価表

自由勾配側溝　　SDT00015　　単第0 -0007　表

材料別途 1000<重量≦2000　　1　m　当り

名称・規格など	数量	単位	単価	金額	備考
昼間_自由勾配側溝【手間のみ】 L=2000_1000を超え2000/個以下 時間的制約なし	1.000	m			
再生クラッシャラン 40～0mm	0.124	m3			
レディーミクストコンクリート指定品 呼び強度18,スランプ8,粗骨材40 W/C(60%),種別(高炉)	0.136	m3			
諸雑費	1	式			
＊＊＊　単位当たり　＊＊＊	1	m			
A=1　昼間施工 D=2　1000<重量≦2000 F=1　－			B=51　材料別途 E=1　時間的制約なし G=2　RC-40		
I=1.03　基礎砕石の設計数量(m3/10m) L=1.28　基礎及び底部Coの設計数量(m3/10m)			J=1　18-8-40BB M=1　－		

施工単価表

自由勾配側溝　　SDT00015　　単第0 -0008　表

自由勾配側溝(各種) 1000<重量≦2000　　1　m　当り

名称・規格など	数量	単位	単価	金額	備考
昼間_自由勾配側溝【手間のみ】 L=2000_1000を超え2000/個以下 時間的制約なし	1.000	m			
プレキャスト側溝 自由勾配側溝 B700×H600×L2,000アングルボルト固定タイ	0.500	本			
再生クラッシャラン 40～0mm	0.211	m3			
レディーミクストコンクリート指定品 呼び強度18,スランプ8,粗骨材40 W/C(60%),種別(高炉)	0.178	m3			
諸雑費	1	式			
＊＊＊　単位当たり　＊＊＊	1	m			
A=1　昼間施工 C=11　【F】自由勾配側溝(2m/本) E=1　時間的制約なし			B=50　自由勾配側溝(各種) D=2　1000<重量≦2000 F=1　-		
G=2　RC-40 J=1　18-8-40BB M=1　-			I=1.76　基礎砕石の設計数量(m3/10m) L=1.68　基礎及び底部Coの設計数量(m3/10m)		

施工単価表

自由勾配側溝　　SDT00015　　単第0 -0009　表

700×700×2000　　1　m　当り

名称・規格など	数量	単位	単価	金額	備考
昼間_自由勾配側溝【手間のみ】 L=2000_1000を超え2000/個以下 時間的制約なし	1.000	m			
自由勾配側溝_ふた2枚掛製品_側溝本体 700*700*2000 参考質量1045kg	0.500	本			
再生クラッシャラン 40～0mm	0.211	m3			
レディーミクストコンクリート指定品 呼び強度18,スランプ8,粗骨材40 W/C(60%),種別(高炉)	0.220	m3			
諸雑費	1	式			
＊＊＊　単位当たり　＊＊＊	1	m			
A=1　昼間施工 E=1　時間的制約なし G=2　RC-40			B=26　700×700×2000 F=1　- I=1.76　基礎砕石の設計数量(m3/10m)		
J=1　18-8-40BB M=1　-			L=2.08　基礎及び底部Coの設計数量(m3/10m)		

施工単価表

自由勾配側溝　　SDT00015　　単第0 -0010　表

自由勾配側溝(各種) 1000<重量≦2000　　1　m　当り

名称・規格など	数量	単位	単価	金額	備考
昼間_自由勾配側溝【手間のみ】 L=2000_1000を超え2000/個以下 時間的制約なし	1.000	m			
プレキャスト側溝 自由勾配側溝 B700×H700×L2,000アングルボルト固定タイ	0.500	本			
再生クラッシャラン 40～0mm	0.211	m3			
レディーミクストコンクリート指定品 呼び強度18,スランプ8,粗骨材40 W/C(60%),種別(高炉)	0.220	m3			
諸雑費	1	式			
＊＊＊　単位当たり　＊＊＊	1	m			
A=1　昼間施工 C=12　【F】自由勾配側溝(2m/本) E=1　時間的制約なし			B=50　自由勾配側溝(各種) D=2　1000<重量≦2000 F=1　-		
G=2　RC-40 J=1　18-8-40BB M=1　-			I=1.76　基礎砕石の設計数量(m3/10m) L=2.08　基礎及び底部Coの設計数量(m3/10m)		

施工単価表

蓋版　SDT00017　単第0 -0011　表

自由勾配側溝ふた　600[700×140×500]　1　枚　当り

名称・規格など	数量	単位	単価	金額	備考
昼間_蓋版【手間のみ】 コンクリート・鋼製_40を超え170kg/枚以下 時間的制約なし	1.000	枚			
自由勾配側溝_ふた2枚掛製品 車道用ふた600用(700×140×500) 参考質量109kg	1.000	枚			
諸雑費	1	式			
＊＊＊　単位当たり　＊＊＊	1	枚			
A=1　昼間施工 C=26　600[700×140×500] G=1　-			B=5　自由勾配側溝ふた F=1　時間的制約なし		

施工単価表

蓋版　　SDT00017　　単第0 -0012　表

蓋版(各種) 40<重量≦170　　1　枚　当り

名称・規格など	数量	単位	単価	金額	備考
昼間_蓋版【手間のみ】 コンクリート・鋼製_40を超え170kg/枚以下 時間的制約なし	1.000	枚			
グレーチング溝蓋 自由勾配側溝600用 L=1000mmアングルボルト固定タイプ	1.000	枚			
諸雑費	1	式			
＊＊＊　単位当たり　＊＊＊	1	枚			
A=1　昼間施工 D=2　【F】蓋版(枚) F=1　時間的制約なし			B=9　蓋版(各種) E=2　40<重量≦170 G=1　-		

施工単価表

蓋版　　SDT00017　　単第0 -0013　表

蓋版(各種) 40<重量≦170　　1　枚　当り

名称・規格など	数量	単位	単価	金額	備考
昼間_蓋版【手間のみ】 コンクリート・鋼製_40を超え170kg/枚以下 時間的制約なし	1.000	枚			
コンクリート溝蓋 自由勾配側溝700用 ノイズレス	1.000	枚			
諸雑費	1	式			
＊＊＊　単位当たり　＊＊＊	1	枚			
A=1　昼間施工 D=14　【F】蓋版(枚) F=1　時間的制約なし			B=9　蓋版(各種) E=2　40<重量≦170 G=1　-		

施工単価表

蓋版　　SDT00017　　単第0 -0014　表

蓋版(各種) 40<重量≦170　　1　枚　当り

名称・規格など	数量	単位	単価	金額	備考
昼間_蓋版【手間のみ】 コンクリート・鋼製_40を超え170kg/枚以下 時間的制約なし	1.000	枚			
グレーチング溝蓋 自由勾配側溝700用 L=1000mmアングルボルト固定タイプ	1.000	枚			
諸雑費	1	式			
＊＊＊　単位当たり　＊＊＊	1	枚			
A=1　昼間施工 D=3　【F】蓋版(枚) F=1　時間的制約なし			B=9　蓋版(各種) E=2　40<重量≦170 G=1　-		

施工単価表

暗渠排水管　SPK22040084　単第0 -0015　表

据付 直管 200～400mm　硬質ポリ塩化ビニル管 VU 呼び径300mm　1　m　当り

機械構成比: 0.00%　労務構成比: 13.58%　材料構成比: 86.42%　市場単価構成比: 0.00%　標準単価 : 3,985.90000

代表機労材規格(積算地区)	構成比	単価(積算地区)	代表機労材規格(東京地区)	単価(東京地区)	備考
普通作業員	9.75%		普通作業員		RTPC00002 RTPT00002
土木一般世話役	3.83%		土木一般世話役		RTPC00009 RTPT00009
薄肉管(VU)(JISK6741)PE 呼び径300(318×9.2)	86.42%		暗渠排水管 直管 呼び径300mm ポリエチレン吸水管		TTPCD0407 TTPT00189
積算単価			積算単価		E9999
A=1 据付 C=2 200～400mm G=1 -			B=1 直管 D=58 硬質ポリ塩化ビニル管 VU 呼び径300mm I=1 -(全ての費用)		

施工単価表

現場打ち集水桝・街渠桝(本体)　SPK22040097　単第0 -0016　表

18-8-40BB　0.82m3を超え0.87m3以下　1　箇所　当り

機械構成比:　0.08%　労務構成比:　85.97%　材料構成比:　13.95%　市場単価構成比:　0.00%　標準単価 :　95,389.00000

代表機労材規格(積算地区)	構成比	単価(積算地区)	代表機労材規格(東京地区)	単価(東京地区)	備考
<賃>バックホウ(クローラ型) 山積0.8m3(平積0.6) 排出ガス対策型(第1,2,3次基準値)低騒音	0.08%		バックホウ クローラ型 山積0.8m3(平積0.6m3)		KTPC00018 KTPT00018
型わく工	33.21%		型わく工		RTPC00010 RTPT00010
普通作業員	29.08%		普通作業員		RTPC00002 RTPT00002
土木一般世話役	10.92%		土木一般世話役		RTPC00009 RTPT00009
特殊作業員	2.41%		特殊作業員		RTPC00001 RTPT00001
その他(労務)			その他(労務)		ER009
レディーミクストコンクリート指定品 呼び強度18,スランプ8,粗骨材40 W/C(60%),種別(高炉)	13.61%		生コンクリート 高炉 18-8-25(20) W/C 60%		TTPCD0010 TTPT00003
軽油 パトロール給油,2～4KL積載車給油	0.07%		軽油1.2号パトロール給油		TTPC00013 TTPT00013
その他(材料)			その他(材料)		EZ009

施工単価表

現場打ち集水桝・街渠桝(本体)　SPK22040097　単第0 -0016　表

18-8-40BB　0.82m3を超え0.87m3以下　1　箇所　当り

機械構成比:　0.08%　労務構成比:　85.97%　材料構成比:　13.95%　市場単価構成比:　0.00%　標準単価 :　95,389.00000

代表機労材規格(積算地区)	構成比	単価(積算地区)	代表機労材規格(東京地区)	単価(東京地区)	備考
積算単価			積算単価		E9999
A=3　18-8-40BB D=2　人力打設 F=1　-			C=23　0.82m3を超え0.87m3以下 E=1　一般養生・特殊養生(練炭)		

施工単価表

現場打ち集水桝・街渠桝(本体)　SPK22040097　単第0 -0017　表

18-8-40BB　0.77m3を超え0.82m3以下　1　箇所　当り

機械構成比:　0.08%　労務構成比:　86.10%　材料構成比:　13.82%　市場単価構成比:　0.00%　標準単価 :　90,708.00000

代表機労材規格(積算地区)	構成比	単価(積算地区)	代表機労材規格(東京地区)	単価(東京地区)	備考
<賃>バックホウ(クローラ型) 山積0.8m3(平積0.6) 排出ガス対策型(第1,2,3次基準値)低騒音	0.08%		バックホウ クローラ型 山積0.8m3(平積0.6m3)		KTPC00018 KTPT00018
型わく工	33.32%		型わく工		RTPC00010 RTPT00010
普通作業員	29.09%		普通作業員		RTPC00002 RTPT00002
土木一般世話役	10.93%		土木一般世話役		RTPC00009 RTPT00009
特殊作業員	2.39%		特殊作業員		RTPC00001 RTPT00001
その他(労務)			その他(労務)		ER009
レディーミクストコンクリート指定品 呼び強度18,スランプ8,粗骨材40 W/C(60%),種別(高炉)	13.47%		生コンクリート 高炉 18-8-25(20) W/C 60%		TTPCD0010 TTPT00003
軽油 パトロール給油,2～4KL積載車給油	0.07%		軽油1.2号パトロール給油		TTPC00013 TTPT00013
その他(材料)			その他(材料)		EZ009

施工単価表

現場打ち集水桝・街渠桝(本体)　SPK22040097　単第0 -0017　表

18-8-40BB　0.77m3を超え0.82m3以下　1　箇所　当り

機械構成比:　0.08%　労務構成比:　86.10%　材料構成比:　13.82%　市場単価構成比:　0.00%　標準単価 :　90,708.00000

代表機労材規格(積算地区)	構成比	単価(積算地区)	代表機労材規格(東京地区)	単価(東京地区)	備考
積算単価			積算単価		E9999
A=3　18-8-40BB D=2　人力打設 F=1　-			C=22　0.77m3を超え0.82m3以下 E=1　一般養生・特殊養生(練炭)		

施工単価表

基礎砕石　SPK22040034　単第0 -0018　表

砕石の厚さ12.5cmを超え17.5cm以下　RC-40　1　m2　当り

機械構成比:　5.69%　労務構成比:　71.36%　材料構成比:　22.95%　市場単価構成比:　0.00%　標準単価 :　1,181.40000

代表機労材規格(積算地区)	構成比	単価(積算地区)	代表機労材規格(東京地区)	単価(東京地区)	備考
<賃>バックホウ(クローラ型) 山積0.8m3(平積0.6) 排出ガス対策型(第1,2,3次基準値)低騒音	5.66%		バックホウ クローラ型 山積0.8m3(平積0.6m3)		KTPC00018 KTPT00018
その他(機械)			その他(機械)		EK009
普通作業員	34.25%		普通作業員		RTPC00002 RTPT00002
特殊作業員	14.84%		特殊作業員		RTPC00001 RTPT00001
運転手(特殊)	13.43%		運転手(特殊)		RTPC00006 RTPT00006
土木一般世話役	8.35%		土木一般世話役		RTPC00009 RTPT00009
その他(労務)			その他(労務)		ER009
再生クラッシャラン 40～0mm	18.28%		再生クラッシャーラン RC-40		TTPC00008 TTPT00008
軽油 パトロール給油,2～4KL積載車給油	4.64%		軽油1.2号パトロール給油		TTPC00013 TTPT00013

施工単価表

基礎砕石　　SPK22040034　　単第0 -0018　表

砕石の厚さ12.5cmを超え17.5cm以下　　RC-40　　1　　m2　　当り

機械構成比:　5.69%　労務構成比:　71.36%　材料構成比:　22.95%　市場単価構成比:　0.00%　標準単価 :　1,181.40000

代表機労材規格(積算地区)	構成比	単価(積算地区)	代表機労材規格(東京地区)	単価(東京地区)	備考
その他(材料)			その他(材料)		EZ009
積算単価			積算単価		EP001
A=3　砕石の厚さ12.5cmを超え17.5cm以下 D=1　-(全ての費用)			B=1　RC-40		

施工単価表

コンクリート　SPK22040144　単第0 -0019　表

無筋・鉄筋構造物 24-12-25(20)BB　人力打設　1　m3　当り

機械構成比: 0.00%　労務構成比: 31.59%　材料構成比: 68.41%　市場単価構成比: 0.00%　標準単価 : 23,623.00000

代表機労材規格(積算地区)	構成比	単価(積算地区)	代表機労材規格(東京地区)	単価(東京地区)	備考
普通作業員	14.17%		普通作業員		RTPC00002 RTPT00002
特殊作業員	8.26%		特殊作業員		RTPC00001 RTPT00001
土木一般世話役	7.01%		土木一般世話役		RTPC00009 RTPT00009
その他(労務)			その他(労務)		ER009
レディーミクストコンクリート指定品 呼び強度24,スランプ12,粗骨材20(25) W/C(55%),種別(高炉)	68.41%		生コンクリート 高炉 24-12-25(20) W/C 55%		TTPC00343 TTPT00343
積算単価			積算単価		E9999
A=1 無筋・鉄筋構造物 C=1 24-12-25(20)BB H=2 現場内小運搬無し K=1 -(全ての費用)			B=3 人力打設 F=2 一般養生 J=1 -		

施工単価表

型枠　SPK22040146　単第0 -0020　表

一般型枠　鉄筋・無筋構造物　1　m2　当り

機械構成比:　0.00%　労務構成比:　100.00%　材料構成比:　0.00%　市場単価構成比:　0.00%　標準単価 :　8,707.90000

代表機労材規格(積算地区)	構成比	単価(積算地区)	代表機労材規格(東京地区)	単価(東京地区)	備考
型わく工	47.44%		型わく工		RTPC00010 RTPT00010
普通作業員	24.80%		普通作業員		RTPC00002 RTPT00002
土木一般世話役	9.07%		土木一般世話役		RTPC00009 RTPT00009
その他(労務)			その他(労務)		ER009
積算単価			積算単価		EP001
A=1　一般型枠 C=1　-(全ての費用)			B=1　鉄筋・無筋構造物		

施工単価表

鉄筋工　SS000099　単第0 -0021　表

SD295_D13　一般構造物［規]10t未満　1　t　当り

名称・規格など	数量	単位	単価	金額	備考
加工・組立【手間のみ】 一般構造物	1.000	t			
異形棒鋼<JISG3112> SD295,D13 単位質量0.995kg/m	1.030	t			1*1.03
諸雑費	1	式			
＊＊＊　単位当たり　＊＊＊	1	t			
A=1　－ D=1　一般構造物 F=2　［規]10t未満			B=2　SD295_D13 E=1　－ H=1　－		
I=1　－ K=1　－			J=1　－		

施工単価表

横断・転落防止柵 コンクリート建込　　VS000145　　単第0 -0022　表

ビーム式・パネル式［規]100m未満　　8.8　m　当り

名称・規格など	数量	単位	単価	金額	備考
横断・転落防止柵 コンクリート建込 ビーム式・パネル式［規]100m未満 材料別途	8.8	m			単第0-0023　表
ガードパイプ ビーム 2.3×Φ42.7×2880	8.67	本			
ガードパイプ 支柱 Φ60.5×3.2×1329 コンクリート建込式	2	本			
ガードパイプ ジョイント 42.7用中間 自在ジョイント	8	個			
ガードパイプ　ジョイント 42.7用端末	8	個			
ガードパイプ　門扉 両開き門扉H1100×W2200 Φ76.3×3.2×1550支柱を含む	1	組			
＊＊＊　合計　＊＊＊	8.8	m			
＊＊＊　単位当たり　＊＊＊	1	m			

施工単価表

横断・転落防止柵 コンクリート建込　　SS000145　　単第0 -0023　表

ビーム式・パネル式［規]100m未満　　材料別途　　1　m　当り

名称・規格など	数量	単位	単価	金額	備考
設置【手間のみ】 コンクリート建込 ビーム式・パネル式(支柱間隔3m)	1.000	m			
諸雑費	1	式			
＊＊＊　単位当たり　＊＊＊	1	m			
A=1　ビーム式・パネル式 D=2　［規]100m未満 G=4　支柱間隔_2m			B=14　材料別途 F=1　－		

施工単価表

蓋版　　SDT00017　　単第0 -0024　表

蓋版(各種) 40<重量≦170　　1　枚　当り

名称・規格など	数量	単位	単価	金額	備考
昼間_蓋版【手間のみ】 コンクリート・鋼製_40を超え170kg/枚以下 時間的制約なし	1.000	枚			
グレーチング桝蓋 900×900用 T-14 ボルト固定タイプ	1.000	枚			
諸雑費	1	式			
＊＊＊　単位当たり　＊＊＊	1	枚			
A=1　昼間施工 D=4　【F】蓋版(枚) F=1　時間的制約なし			B=9　蓋版(各種) E=2　40<重量≦170 G=1　-		

施工単価表

基礎砕石　SPK22040034　単第0 -0025　表

砕石の厚さ7.5cmを超え12.5cm以下　RC-40　1　m2　当り

機械構成比:　6.07%　労務構成比:　75.99%　材料構成比:　17.94%　市場単価構成比:　0.00%　標準単価 :　1,109.40000

代表機労材規格(積算地区)	構成比	単価(積算地区)	代表機労材規格(東京地区)	単価(東京地区)	備考
<賃>バックホウ(クローラ型) 山積0.8m3(平積0.6) 排出ガス対策型(第1,2,3次基準値)低騒音	6.03%		バックホウ クローラ型 山積0.8m3(平積0.6m3)		KTPC00018 KTPT00018
その他(機械)			その他(機械)		EK009
普通作業員	36.48%		普通作業員		RTPC00002 RTPT00002
特殊作業員	15.80%		特殊作業員		RTPC00001 RTPT00001
運転手(特殊)	14.30%		運転手(特殊)		RTPC00006 RTPT00006
土木一般世話役	8.89%		土木一般世話役		RTPC00009 RTPT00009
その他(労務)			その他(労務)		ER009
再生クラッシャラン 40～0mm	12.97%		再生クラッシャーラン RC-40		TTPC00008 TTPT00008
軽油 パトロール給油,2～4KL積載車給油	4.94%		軽油1.2号パトロール給油		TTPC00013 TTPT00013

施工単価表

基礎砕石　　SPK22040034　　単第0 -0025　表

砕石の厚さ7.5cmを超え12.5cm以下　　RC-40　　1　　m2　　当り

機械構成比:　6.07%　　労務構成比:　75.99%　　材料構成比:　17.94%　　市場単価構成比:　0.00%　　標準単価 :　1,109.40000

代表機労材規格(積算地区)	構成比	単価(積算地区)	代表機労材規格(東京地区)	単価(東京地区)	備考
その他(材料)			その他(材料)		EZ009
積算単価			積算単価		EP001
A=2　砕石の厚さ7.5cmを超え12.5cm以下 D=1　-(全ての費用)			B=1　RC-40		

施工単価表

現場打ち水路(本体)　SPK22040096　単第0 -0026　表

18-8-40BB 鉄筋無し　3.0m3/10m以上3.3m3/10m以下　1　m　当り

機械構成比:　0.19%　労務構成比:　84.80%　材料構成比:　15.01%　市場単価構成比:　0.00%　標準単価 :　34,467.00000

代表機労材規格(積算地区)	構成比	単価(積算地区)	代表機労材規格(東京地区)	単価(東京地区)	備考
<賃>バックホウ(クローラ型) 山積0.8m3(平積0.6) 排出ガス対策型(第1,2,3次基準値)低騒音	0.19%		バックホウ クローラ型 山積0.8m3(平積0.6m3)		KTPC00018 KTPT00018
型わく工	31.85%		型わく工		RTPC00010 RTPT00010
普通作業員	29.09%		普通作業員		RTPC00002 RTPT00002
土木一般世話役	10.84%		土木一般世話役		RTPC00009 RTPT00009
特殊作業員	2.77%		特殊作業員		RTPC00001 RTPT00001
その他(労務)			その他(労務)		ER009
レディーミクストコンクリート指定品 呼び強度18,スランプ8,粗骨材40 W/C(60%),種別(高炉)	14.04%		生コンクリート 高炉 18-8-25(20) W/C 60%		TTPCD0010 TTPT00003
軽油 パトロール給油,2～4KL積載車給油	0.16%		軽油1.2号パトロール給油		TTPC00013 TTPT00013
その他(材料)			その他(材料)		EZ009

施工単価表

現場打ち水路(本体)　SPK22040096　単第0 -0026　表

18-8-40BB 鉄筋無し　3.0m3/10m以上3.3m3/10m以下　1　m　当り

機械構成比:　0.19%　労務構成比:　84.80%　材料構成比:　15.01%　市場単価構成比:　0.00%　標準単価 :　34,467.00000

代表機労材規格(積算地区)	構成比	単価(積算地区)	代表機労材規格(東京地区)	単価(東京地区)	備考
積算単価			積算単価		E9999
A=2　18-8-40BB D=1　3.0m3/10m以上3.3m3/10m以下 F=1　一般養生・特殊養生(練炭)			C=1　鉄筋無し E=2　人力打設 G=1　-		

施工単価表

コンクリート　SPK22040144　単第0 -0027　表

小型構造物 18-8-40BB　人力打設　1　m3　当り

機械構成比: 0.00%　労務構成比: 44.48%　材料構成比: 55.52%　市場単価構成比: 0.00%　標準単価 : 28,841.00000

代表機労材規格(積算地区)	構成比	単価(積算地区)	代表機労材規格(東京地区)	単価(東京地区)	備考
普通作業員	24.11%		普通作業員		RTPC00002 RTPT00002
土木一般世話役	9.63%		土木一般世話役		RTPC00009 RTPT00009
特殊作業員	8.56%		特殊作業員		RTPC00001 RTPT00001
その他(労務)			その他(労務)		ER009
レディーミクストコンクリート指定品 呼び強度18,スランプ8,粗骨材40 W/C(60%),種別(高炉)	55.52%		生コンクリート 高炉 24-12-25(20) W/C 55%		TTPCD0010 TTPT00343
積算単価			積算単価		E9999
A=2 小型構造物 C=2 18-8-40BB H=2 現場内小運搬無し K=1 -(全ての費用)			B=3 人力打設 F=2 一般養生 J=1 -		

施工単価表

型枠　SPK22040146　単第0 -0028　表

一般型枠　小型構造物　1　m2　当り

機械構成比:　0.00%　労務構成比:　100.00%　材料構成比:　0.00%　市場単価構成比:　0.00%　標準単価 :　7,866.70000

代表機労材規格(積算地区)	構成比	単価(積算地区)	代表機労材規格(東京地区)	単価(東京地区)	備考
型わく工	45.15%		型わく工		RTPC00010 RTPT00010
普通作業員	30.47%		普通作業員		RTPC00002 RTPT00002
土木一般世話役	11.34%		土木一般世話役		RTPC00009 RTPT00009
その他(労務)			その他(労務)		ER009
積算単価			積算単価		EP001
A=1　一般型枠 C=1　-(全ての費用)			B=2　小型構造物		

施工単価表

下層路盤(車道・路肩部)　SPK22040226　単第0 -0029　表

全仕上り厚100mm 1層施工　RC-40　1　m2　当り

機械構成比:　5.01%　労務構成比:　15.02%　材料構成比:　79.97%　市場単価構成比:　0.00%　標準単価 :　1,127.00000

代表機労材規格(積算地区)	構成比	単価(積算地区)	代表機労材規格(東京地区)	単価(東京地区)	備考
モータグレーダ 土工用・排2 ブレード幅3.1m	2.03%		モータグレーダ 土工用・排2 ブレード幅3.1m		MTPC00134 MTPT00134
ロードローラ マタダム・排2 運転質量10t締固め幅2.1m	1.57%		ロードローラ マタダム・排2 運転質量10t締固め幅2.1m		MTPC00135 MTPT00135
<賃>タイヤローラ 質量8～20t 排出ガス対策型(第1,2次基準値)低騒音	0.51%		タイヤローラ 質量8～20t		KTPC00007 KTPT00007
その他(機械)			その他(機械)		EK009
運転手(特殊)	6.94%		運転手(特殊)		RTPC00006 RTPT00006
特殊作業員	2.41%		特殊作業員		RTPC00001 RTPT00001
普通作業員	2.29%		普通作業員		RTPC00002 RTPT00002
土木一般世話役	0.67%		土木一般世話役		RTPC00009 RTPT00009
その他(労務)			その他(労務)		ER009

施工単価表

下層路盤(車道・路肩部)　SPK22040226　単第0 -0029　表

全仕上り厚100mm 1層施工　RC-40　1　m2　当り

機械構成比:　5.01%　労務構成比:　15.02%　材料構成比:　79.97%　市場単価構成比:　0.00%　標準単価 :　1,127.00000

代表機労材規格(積算地区)	構成比	単価(積算地区)	代表機労材規格(東京地区)	単価(東京地区)	備考
再生クラッシャラン 40～0mm	78.64%		クラッシャラン 40～0mm [標準数量]全仕上り厚150mm		TTPC00008 TTPT00346
軽油 パトロール給油,2～4KL積載車給油	1.09%		軽油1.2号パトロール給油		TTPC00013 TTPT00013
その他(材料)			その他(材料)		EZ009
積算単価			積算単価		E9999
A=100　全仕上り厚(mm) D=1　-(全ての費用)			B=4　RC-40		
【路盤材単価】 全仕上り厚(mm)/1000*路盤材単価(円) 全仕上り厚(mm):100.000(mm)					

施工単価表

上層路盤(車道・路肩部)　SPK22040228　単第0 -0030　表

RM-30　全仕上り厚100mm 1層施工　1　m2　当り

機械構成比:　10.36%　労務構成比:　31.02%　材料構成比:　58.62%　市場単価構成比:　0.00%　標準単価 :　545.99000

代表機労材規格(積算地区)	構成比	単価(積算地区)	代表機労材規格(東京地区)	単価(東京地区)	備考
モータグレーダ 土工用・排2 ブレード幅3.1m	4.19%		モータグレーダ 土工用・排2 ブレード幅3.1m		MTPC00134 MTPT00134
ロードローラ マタダム・排2 運転質量10t締固め幅2.1m	3.24%		ロードローラ マタダム・排2 運転質量10t締固め幅2.1m		MTPC00135 MTPT00135
<賃>タイヤローラ 質量8～20t 排出ガス対策型(第1,2次基準値)低騒音	1.06%		タイヤローラ 質量8～20t		KTPC00007 KTPT00007
その他(機械)			その他(機械)		EK009
運転手(特殊)	14.32%		運転手(特殊)		RTPC00006 RTPT00006
特殊作業員	4.97%		特殊作業員		RTPC00001 RTPT00001
普通作業員	4.74%		普通作業員		RTPC00002 RTPT00002
土木一般世話役	1.40%		土木一般世話役		RTPC00009 RTPT00009
その他(労務)			その他(労務)		ER009

施工単価表

上層路盤(車道・路肩部)　SPK22040228　単第0 -0030　表

RM-30　全仕上り厚100mm 1層施工　1　m2　当り

機械構成比:　10.36%　労務構成比:　31.02%　材料構成比:　58.62%　市場単価構成比:　0.00%　標準単価 :　545.99000

代表機労材規格(積算地区)	構成比	単価(積算地区)	代表機労材規格(東京地区)	単価(東京地区)	備考
再生粒度調整砕石 30～0mm	55.88%		再生粒度調整砕石 RM-40 [標準数量]全仕上り厚150mm		TTPC00010 TTPT00357
軽油 パトロール給油,2～4KL積載車給油	2.25%		軽油1.2号パトロール給油		TTPC00013 TTPT00013
その他(材料)			その他(材料)		EZ009
積算単価			積算単価		E9999
A=5　RM-30 H=1　-(全ての費用)			E=100　全仕上り厚(mm)		
【路盤材単価】 全仕上り厚(mm)/1000*路盤材単価(円) 全仕上り厚(mm):100.000(mm)					

施工単価表

表層(車道・路肩部)　SPK22040235　単第0 -0031　表

平均幅員1.4m未満(1層平均50mm以下)　1層当り平均仕上厚50mm　1　m2　当り

機械構成比:　0.52%　労務構成比:　45.10%　材料構成比:　54.38%　市場単価構成比:　0.00%　標準単価 :　2,441.80000

代表機労材規格(積算地区)	構成比	単価(積算地区)	代表機労材規格(東京地区)	単価(東京地区)	備考
振動ローラ(舗装用) ハンドガイド式 運転質量0.5～0.6t	0.30%		振動ローラ(舗装用) ハンドガイド式 運転質量0.5～0.6t		MTPC00047 MTPT00047
振動コンパクタ 前進型 運転質量40～60kg	0.15%		振動コンパクタ 前進型 運転質量40～60kg		MTPC00049 MTPT00049
その他(機械)			その他(機械)		EK009
特殊作業員	20.23%		特殊作業員		RTPC00001 RTPT00001
普通作業員	14.15%		普通作業員		RTPC00002 RTPT00002
土木一般世話役	4.17%		土木一般世話役		RTPC00009 RTPT00009
その他(労務)			その他(労務)		ER009
再生加熱アスファルト混合物 再生密粒度(20)	49.49%		密粒度As混合物(20) [標準数量]平均仕上り厚50mm		TTPCD0038 TTPT00284
アスファルト乳剤(JISK2208) アスファルト乳剤(浸透用) PK-3プライムコート用	4.72%		アスファルト乳剤(JISK2208) アスファルト乳剤(浸透用) PK-3プライムコート用		TTPC00026 TTPT00026

施工単価表

表層(車道・路肩部)　SPK22040235　単第0 -0031　表

平均幅員1.4m未満(1層平均50mm以下)　1層当り平均仕上厚50mm　1　m2　当り

機械構成比:　0.52%　労務構成比:　45.10%　材料構成比:　54.38%　市場単価構成比:　0.00%　標準単価 :　2,441.80000

代表機労材規格(積算地区)	構成比	単価(積算地区)	代表機労材規格(東京地区)	単価(東京地区)	備考
ガソリン,レギュラー スタンド渡し,スタンド給油	0.12%		ガソリンレギュラースタンド		TTPC00014 TTPT00014
軽油 パトロール給油,2～4KL積載車給油	0.03%		軽油1.2号パトロール給油		TTPC00013 TTPT00013
その他(材料)			その他(材料)		EZ009
積算単価			積算単価		E9999
A=1　平均幅員1.4m未満(1層平均50mm以下) C=6　再生密粒度アスファルト混合物(20) G=1　- I=1　-(全ての費用)			B=50　1層当り平均仕上り厚(mm) E=2　PK-3 H=1　-		
【アスファルト混合物単価】 1層当り平均仕上り厚(mm)/1000*(アスファルト混合物単価(円)+各種割増合計値) 1層当り平均仕上り厚(mm):50.000(mm)					

施工単価表

構造物とりこわし工(無筋構造物)　SDT00031　単第0 -0032　表

機械施工　1　m3　当り

名称・規格など	数量	単位	単価	金額	備考
昼間_無筋構造物【手間のみ】 機械施工 時間的制約なし	1.000	m3			
諸雑費	1	式			
＊＊＊　単位当たり　＊＊＊	1	m3			
A=1　昼間施工 C=1　-			B=1　機械施工 D=1　時間的制約なし		

施工単価表

舗装版切断　SPK22040303　単第0 -0033　表

アスファルト舗装版　アスファルト舗装版厚15cm以下　1　m　当り

機械構成比:　6.20%　労務構成比:　54.85%　材料構成比:　38.95%　市場単価構成比:　0.00%　標準単価 :　565.94000

代表機労材規格(積算地区)	構成比	単価(積算地区)	代表機労材規格(東京地区)	単価(東京地区)	備考
コンクリートカッタ バキューム式・湿式 切削深20cm級ブレード径φ56cm	4.19%		コンクリートカッタ バキューム式・湿式 切削深20cm級ブレード径φ56cm		MTPC00056 MTPT00056
その他(機械)			その他(機械)		EK009
特殊作業員	19.02%		特殊作業員		RTPC00001 RTPT00001
土木一般世話役	9.77%		土木一般世話役		RTPC00009 RTPT00009
普通作業員	8.28%		普通作業員		RTPC00002 RTPT00002
その他(労務)			その他(労務)		ER009
コンクリートカッタブレード 自走式切断機用 径56cm(22インチ)	36.13%		コンクリートカッタブレード 自走式切断機用 径56cm(22インチ)		TTPC00015 TTPT00015
ガソリン,レギュラー スタンド渡し,スタンド給油	1.91%		ガソリンレギュラースタンド		TTPC00014 TTPT00014
その他(材料)			その他(材料)		EZ009

施工単価表

舗装版切断　　SPK22040303　　単第0 -0033　表

アスファルト舗装版　　アスファルト舗装版厚15cm以下　　1　m　当り

機械構成比:　6.20%　労務構成比:　54.85%　材料構成比:　38.95%　市場単価構成比:　0.00%　標準単価 :　565.94000

代表機労材規格(積算地区)	構成比	単価(積算地区)	代表機労材規格(東京地区)	単価(東京地区)	備考
積算単価			積算単価		EP001
A=1　アスファルト舗装版 E=1　-(全ての費用)			B=1　アスファルト舗装版厚15cm以下		

施工単価表

舗装版破砕　　SPK22040302　　単第0 -0034　表

アスファルト舗装版　　障害無し 舗装版厚15cm以下　　1　m2　当り

機械構成比: 9.54%　労務構成比: 82.52%　材料構成比: 7.94%　市場単価構成比: 0.00%　標準単価 : 170.31000

代表機労材規格(積算地区)	構成比	単価(積算地区)	代表機労材規格(東京地区)	単価(東京地区)	備考
<賃>バックホウ(クローラ型) 山積0.45m3(平積0.35) 排出ガス対策型(第1,2,3次基準値)低騒音	9.54%		バックホウ [クローラ型・排ガス対策型(第2次)] 山積0.45m3(平積0.35m3)		KTPC00004 KTPT00004
土木一般世話役	29.36%		土木一般世話役		RTPC00009 RTPT00009
運転手(特殊)	28.31%		運転手(特殊)		RTPC00006 RTPT00006
普通作業員	24.85%		普通作業員		RTPC00002 RTPT00002
軽油 パトロール給油,2～4KL積載車給油	7.94%		軽油1.2号パトロール給油		TTPC00013 TTPT00013
積算単価			積算単価		EP001
A=1 アスファルト舗装版 C=1 騒音振動対策不要 F=1 積込作業有り			B=1 障害無し D=1 舗装版厚15cm以下 G=1 -(全ての費用)		

施工単価表

殻運搬　　SPK22040142　　単第0 -0035　表

舗装版破砕　　DID区間無し 運搬距離11.5km以下(6.5km超)　　1　m3　当り

機械構成比:　47.26%　労務構成比:　37.92%　材料構成比:　14.82%　市場単価構成比:　0.00%　標準単価 :　3,270.70000

代表機労材規格(積算地区)	構成比	単価(積算地区)	代表機労材規格(東京地区)	単価(東京地区)	備考
ダンプトラック[オンロード・ディーゼル] 10t積級 (タイヤ損耗費及び補修費(良好)を含む)	47.26%		ダンプトラック[オンロード・ディーゼル] 10t積級 (タイヤ損耗費及び補修費(良好)を含む)		MTPC00018T1 MTPT00018T1
運転手(一般)	37.92%		運転手(一般)		RTPC00007 RTPT00007
軽油 パトロール給油,2～4KL積載車給油	14.82%		軽油1.2号パトロール給油		TTPC00013 TTPT00013
積算単価			積算単価		EP001
A=3　舗装版破砕 C=1　DID区間無し E=1　-(全ての費用)			B=3　機械積込(騒音対策不要,舗装版厚15cm以下) D=46　運搬距離11.5km以下(6.5km超)		

施工単価表

殻運搬　SPK22040142　単第0 -0036　表

Co(無筋)構造物とりこわし　DID区間無し 運搬距離8.0km以下(5.7km超)　1　m3　当り

機械構成比:　43.25%　労務構成比:　42.18%　材料構成比:　14.57%　市場単価構成比:　0.00%　標準単価 :　1,395.60000

代表機労材規格(積算地区)	構成比	単価(積算地区)	代表機労材規格(東京地区)	単価(東京地区)	備考
ダンプトラック[オンロード・ディーゼル] 10t積級 (タイヤ損耗費及び補修費(良好)を含む)	43.25%		ダンプトラック[オンロード・ディーゼル] 10t積級 (タイヤ損耗費及び補修費(良好)を含む)		MTPC00018T1 MTPT00018T1
運転手(一般)	42.18%		運転手(一般)		RTPC00007 RTPT00007
軽油 パトロール給油,2～4KL積載車給油	14.57%		軽油1.2号パトロール給油		TTPC00013 TTPT00013
積算単価			積算単価		EP001
A=1　Co(無筋)構造物とりこわし C=1　DID区間無し E=1　-(全ての費用)			B=1　機械積込 D=34　運搬距離8.0km以下(5.7km超)		

数　量　総　括　表

数　量　総　括　表

工事区分	工　種	種　別	細　別	規　格	単位	数　量	計上数量	備　考
	河川土工							
		残土処分						
			残土処分	土砂	m^3	111.8	112	
	排水工							
		作業土工						
			床掘り	土砂	m^3	183.0	183	
			埋戻し		m^3	64.1	64	
			基面整正	土砂	m^2	132.9	133	
		排水工						
			1号水路	自由勾配側溝B600-H700	m	104.2	104	
			2号水路	自由勾配側溝B700-H600	m	8.1	8	
			3号水路	自由勾配側溝B700-H700	m	6.0	6	
			4号水路	現場打B600-H550	m	1.6	2	
			1号集水桝	G1-B900-L900-H990	箇所	1.0	1	
			2号集水桝	G1-B900-L900-H900	箇所	1.0	1	
			3号集水桝	現場打B1000-L1500-H1340	箇所	1.0	1	
			Vuφ300		m	1.7	2	
			削孔	φ300	箇所	2.0	2	
			接続コンクリート		箇所	1.0		
	舗装工							
		アスファルト舗装						
			表層工	t=5cm	m^2	35.5	36	
			上層路盤工	t=10cm	m^2	35.5	36	
			下層路盤工	t=10cm	m^2	35.2	35	
			カッター切断	t=5cm	m	113.9	114	
	取り壊し工							
		アスファルト取り壊し						
			アスファルト舗装剥取り	t=5cm	m^2	88.1	88	
			ダンプ運搬処分	As殻	m^3	4.4	4	
			処分費	As殻	t	10.3	10	
		コンクリート取壊し						
			コンクリート取壊し		m^3	10.3	10	
			ダンプ運搬処分	Co殻	m^3	10.3	10	
			処分費	Co殻	t	24.1	24	

土　　工

河川土工数量集計表

工種・種別	細　　別	規　　格	単位	数　量		備　　考
				実数値	積算値	
河川土工						
残土処分						
	残土処分					
		土砂	m^3	111.8	112	

土　量　配　分　表

計第　　表

掘削		
	土砂	
床掘	土砂	183.0
砂利		
購入土		

※購入土量はほぐした土量

盛土　　土　砂　0.0
埋戻し　　土　砂　64.1
流用土　＝　　64.1

残土処理（土砂）
183+-64.1/0.9=111.8

大型土のう　　V＝	残土処理
工事用道路　　V＝	

排　　水　　工

排水工数量集計表

工種・種別	細　　別	規　　格	単位	数　量		備　　考
				実数値	積算値	
作業土工						
	床掘り	土砂	m^3	183.0	183	
	埋戻し		m^3	64.1	64	
	基面整正	土砂	m^2	132.9	133	
排水工	1号水路	自由勾配側溝B600-H700	m	104.2	104	Co蓋側溝 31本×2= 62m
						ｸﾞﾚｰﾁﾝｸﾞ側溝 18本×2= 36m
						調整用側溝(4本) 104-62-36=6m
	2号水路	自由勾配側溝B700-H600	m	8.1	8	ｸﾞﾚｰﾁﾝｸﾞ側溝 ４本×2= 8m
	3号水路	自由勾配側溝B700-H700	m	6.0	6	Co蓋側溝 2本×2= 4m
						ｸﾞﾚｰﾁﾝｸﾞ側溝 1本×2= 2m
	4号水路	現場打B600-H550	m	1.6	2	
	水路蓋	600用Co蓋	枚	66.0	66	
		600用ｸﾞﾚｰﾁﾝｸﾞ蓋	枚	18.0	18	
		700用Co蓋	枚	4.0	4	
		700用ｸﾞﾚｰﾁﾝｸﾞ蓋	枚	5.0	5	
	1号集水桝	G1-B900-L900-H990	箇所	1.0	1	
	2号集水桝	G1-B900-L900-H900	箇所	1.0	1	
	3号集水桝	現場打B2000-L2000-H1500	箇所	1.0	1	
	Vuφ300		m	1.7	2	
	削孔	φ300	箇所	2.0	2	
	接続コンクリート		箇所	1.0	1	

計第　　表		作業土工				計　算　表	
		床掘り			埋戻し		
測 点	距離	E	平均	立積	Fu	平均	立積
No. 0		0.9			0.3		
	1.6	0.9	0.90	1.4	0.3	0.30	0.5
		1.4			0.5		
No. 0+10.0	8.4	1.4	1.40	11.8	0.5	0.50	4.2
	8.9	1.4	1.40	12.5	0.5	0.50	4.5
		0.8			0.3		
No. 1	0.1	0.8	0.80	0.1	0.3	0.30	0.0
No. 1+10.0	10.0	0.9	0.85	8.5	0.3	0.30	3.0
No. 2	10.0	0.9	0.90	9.0	0.3	0.30	3.0
No. 3	20.0	0.8	0.85	17.0	0.3	0.30	6.0
No. 3+10.0	10.0	0.8	0.80	8.0	0.3	0.30	3.0
No. 4	10.0	1.5	1.15	11.5	0.5	0.40	4.0
	5.6	1.5	1.50	8.4	0.5	0.50	2.8
		3.1			1.4		
IP. 5	1.0	3.1	3.10	3.1	1.4	1.40	1.4
	0.2	3.1	3.10	0.6	1.4	1.40	0.3
		1.5			0.4		
No. 4+10.0	3.1	1.5	1.50	4.7	0.4	0.40	1.2
	5.0	1.5	1.50	7.5	0.4	0.40	2.0
IP. 6		2.7			1.1		
	1.2	2.7	2.70	3.2	1.1	1.10	1.3
		1.5			0.4		
	6.0	1.5	1.50	9.0	0.4	0.40	2.4
		1.7			0.6		
No. 5+10.0	7.8	1.7	1.70	13.3	0.6	0.60	4.7
No. 6	10.0	2.0	1.85	18.5	0.7	0.65	6.5
	3.0	2.0	2.00	6.0	0.7	0.70	2.1
		8.5			3.3		
IP. 8	2.4	8.5	8.50	20.4	3.3	3.30	7.9
	1.0	8.5	8.50	8.5	3.3	3.30	3.3
合　　計	125.3			183.0			64.1

構造物延長（箇所）調書

名　称：1号水路　　単位：m

測　　点	延長(箇所)	摘　要	測　　点	延長(箇所)	摘　要
NO.0+10.0	8.4	ｸﾞﾚｰﾁﾝｸﾞ蓋			
	8.9	ｺﾝｸﾘｰﾄ蓋併用			
計	17.3				
NO.1	0.1				
NO.1+10.0	10.0				
NO.2	10.0				
NO.3	20.0				
NO.3+10.0	10.0				
NO.4	10.0				
	5.6				
計	65.7	ｺﾝｸﾘｰﾄ蓋併用			
NO.5+10.0	7.8				
NO.6	10.0				
	3.4				
計	21.2	ｺﾝｸﾘｰﾄ蓋併用			
		ｺﾝｸﾘｰﾄ蓋用 31本			
		ｸﾞﾚｰﾁﾝｸﾞ蓋用 18本			
		調整用 4本			
		ｺﾝｸﾘｰﾄ蓋 66枚			
		ｸﾞﾚｰﾁﾝｸﾞ蓋 18枚			
小　計	104.2				
合　計	104.2		基面整正	104.2	

構造物延長（箇所）調書

名　称：2号水路　　単位：m

測　　点	延長(箇所)	摘　要	測　　点	延長(箇所)	摘　要
NO.4+10.0	3.1				
	5.0				
計	8.1	ｸﾞﾚｰﾁﾝｸﾞ蓋			
		ｸﾞﾚｰﾁﾝｸﾞ蓋用 4本			
		ｸﾞﾚｰﾁﾝｸﾞ蓋 4枚			
小　計	8.1				
合　計	8.1		基面整正	9.7	

構造物延長（箇所）調書

名　称：3号水路

単位：m

測　　点	延長(箇所)	摘　要	測　　点	延長(箇所)	摘　要
IP.6					
	6.0				
計	6.0	ｺﾝｸﾘｰﾄ蓋併用			
		ｺﾝｸﾘｰﾄ蓋用 2本			
		ｸﾞﾚｰﾁﾝｸﾞ蓋用 1本			
		ｺﾝｸﾘｰﾄ蓋 4枚			
		ｸﾞﾚｰﾁﾝｸﾞ蓋 1枚			
小　計	6.0				
合　計	6.0		基面整正	7.2	

構造物延長（箇所）調書

名　称：4号水路

単位：m

測　　点	延長(箇所)	摘　要	測　　点	延長(箇所)	摘　要
NO.0	1.6				
計	1.6				
小　計	1.6				
合　計	1.6		基面整正	1.6	

構造物延長（箇所）調書

名　称：VUφ300

単位：m

測　　点	延長(箇所)	摘　要	測　　点	延長(箇所)	摘　要
NO.4.7.0付近	1.7				
小　計	1.7		小　計	0.0	
合　計	1.7				

構造物延長（箇所）調書

名　称：集水桝

単位：箇所

測　　点	延長(箇所)	摘　要	測　　点	延長(箇所)	摘　要
1号集水桝					
NO.4+5.6付近	1.0			1.7	
2号集水桝					
NO.4+15.0付近	1.0			1.7	
3号集水桝					
NO.6+3.9付近	1.0			6.8	
小　計	3.0				
合　計	3.0		基面整正	10.2	

第 1表	単 位 数 量 計 算 書	
工 種	1号水路	数 量 計 算 図

自由勾配側溝B600-H700

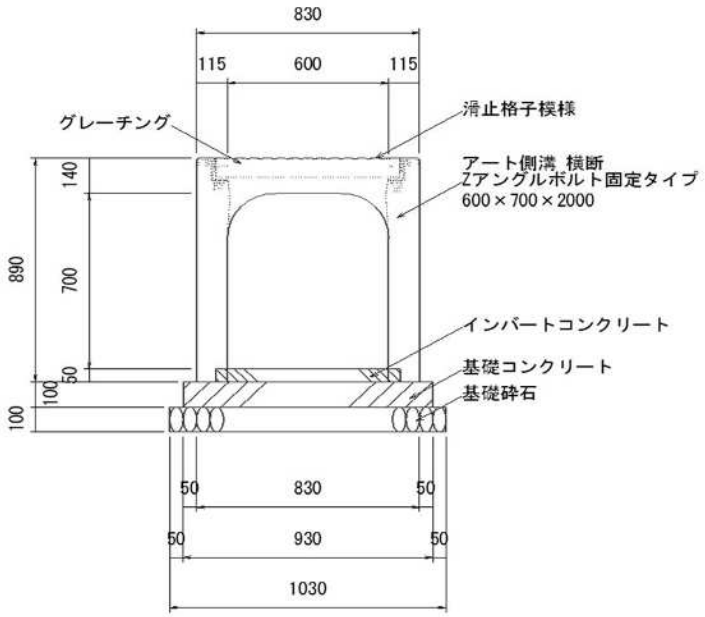

数 量 計 算 書　　10.0m当り

種 別	規 格	算 式	数 量
基礎砕石	RC-40	1.03×10.00	10.30 m2
	t=100mm	10.30×0.10	1.03 m3
インバートコンクリート	σck=18N/mm2	0.69×0.05×10.0	0.35 m3
基礎コンクリート	σck=18N/mm2	0.93×0.10×10.0	0.93 m3
自由勾配側溝	B600-H700	10.0÷2.0	5 個
側溝蓋		10×1.0	10 枚

第 2表	単　位　数　量　計　算　書	
工　種	2号水路	数 量 計 算 図

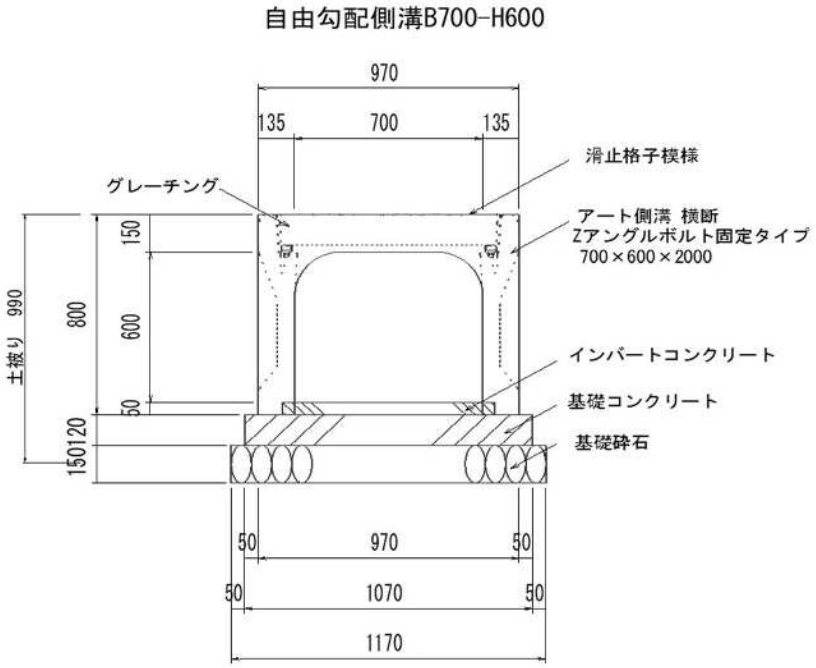

数 量 計 算 書　　10.0m当り

種　別	規　格	算　　式	数　量
基礎砕石	RC-40	1.17×10.00	11.70　m2
	t=150mm	11.70×0.15	1.76　m3
インバートコンクリート	σck=18N/mm2	0.79×0.05×10.0	0.40　m3
基礎コンクリート	σck=18N/mm2	1.07×0.12×10.0	1.28　m3
自由勾配側溝	B700-H600	10.0÷2.0	5　　個
側溝蓋		10×1.0	10　　枚

第 3表	単　位　数　量　計　算　書	
工　種	3号水路	数 量 計 算 図

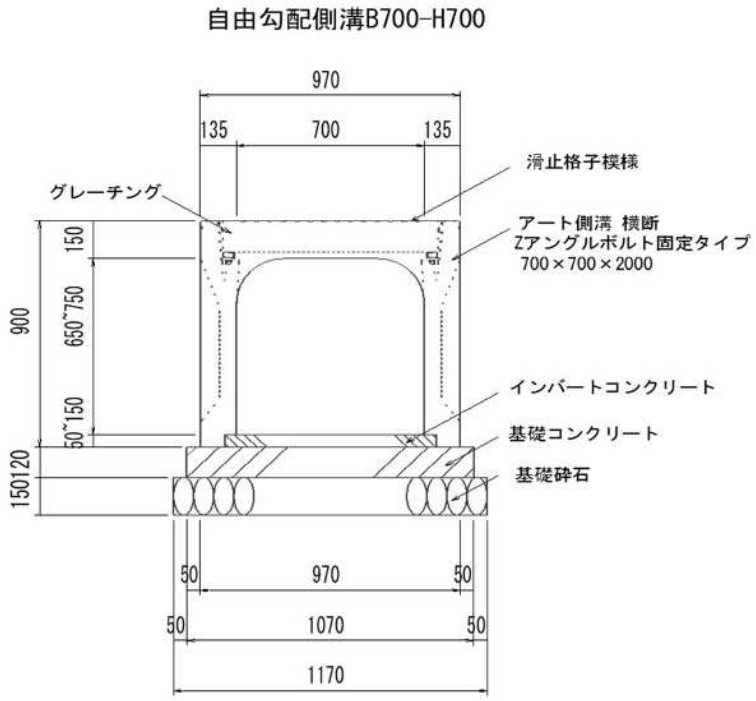

数 量 計 算 書　　10.0m当り

種　別	規　格	算　　式	数　量
基礎砕石	RC-40	1.17×10.00	11.70　m2
	t=150mm	11.70×0.15	1.76　m3
インバートコンクリート	σck=18N/mm2	0.79×0.10×10.0	0.80　m3
基礎コンクリート	σck=18N/mm2	1.07×0.12×10.0	1.28　m3
自由勾配側溝	B700-H600	10.0÷2.0	5　　個
側溝蓋		10×1.0	10　　枚

第 4表	単　位　数　量　計　算　書	
工　種	4号水路	数 量 計 算 図

現場打B600-H550

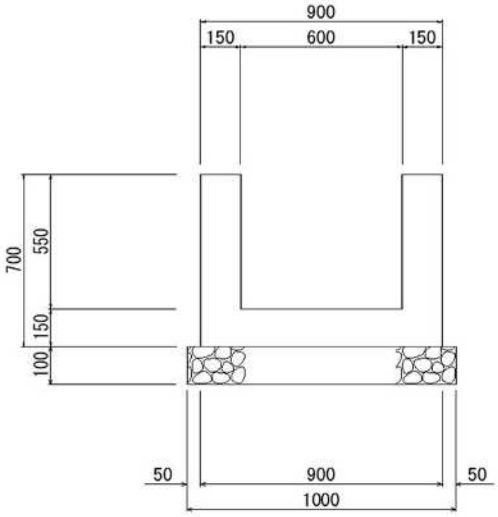

数 量 計 算 書　　10.0m当り

種　別	規　格	算　　式	数　量
基礎砕石	RC-40	1.00×10.00	10.00　m2
	t=100mm	10.00×0.10	1.00　m3
コンクリート	σck=18N/mm2	0.70×4.0×10.0	3.00　m3
型枠	無筋構造物	(0.90×0.70-0.60×0.55)×10.0	28.00　m2

第　表	単　位　数　量　計　算　書	
工　種	1号集水桝	数 量 計 算 図

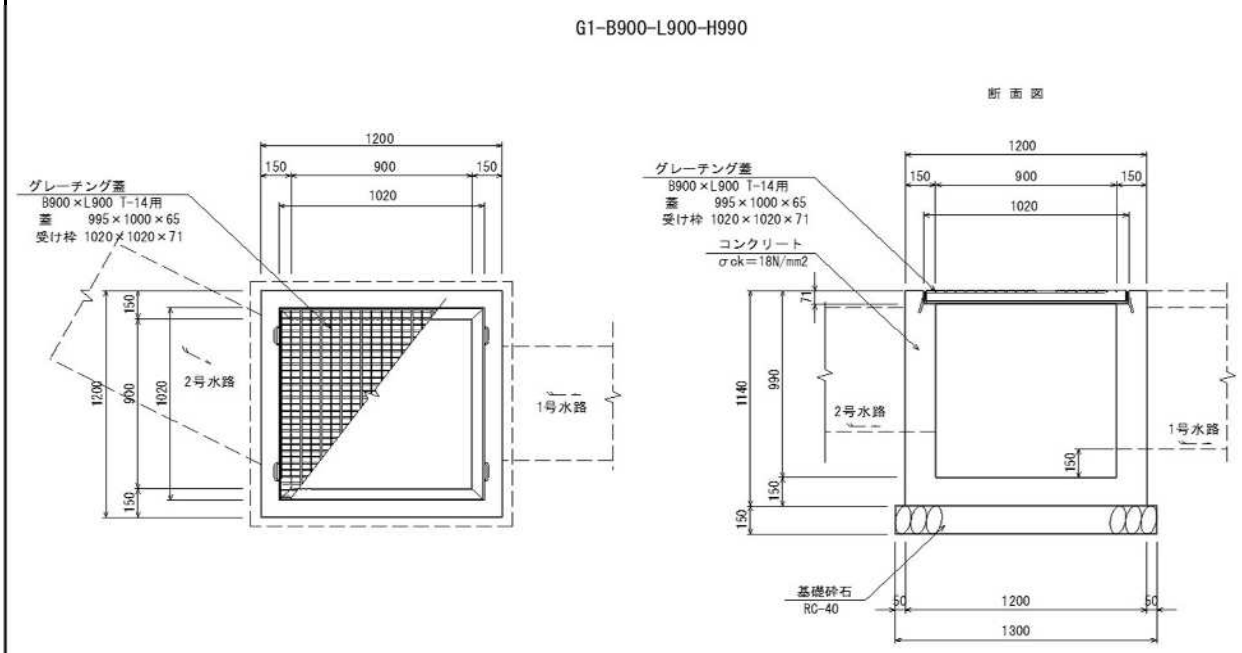

数 量 計 算 書　　1ヶ所当り

種　別	規　格	算　　式	数　量
コンクリート	σck=18N/mm2		0.84　m3
型枠	無筋構造物		7.76　m2
基礎砕石	RC-40,t=150mm		1.69　m2
グレーチング蓋	900×900用(T-14)		1　組

第　表	単　位　数　量　計　算　書	
工　種	2号集水桝	数 量 計 算 図

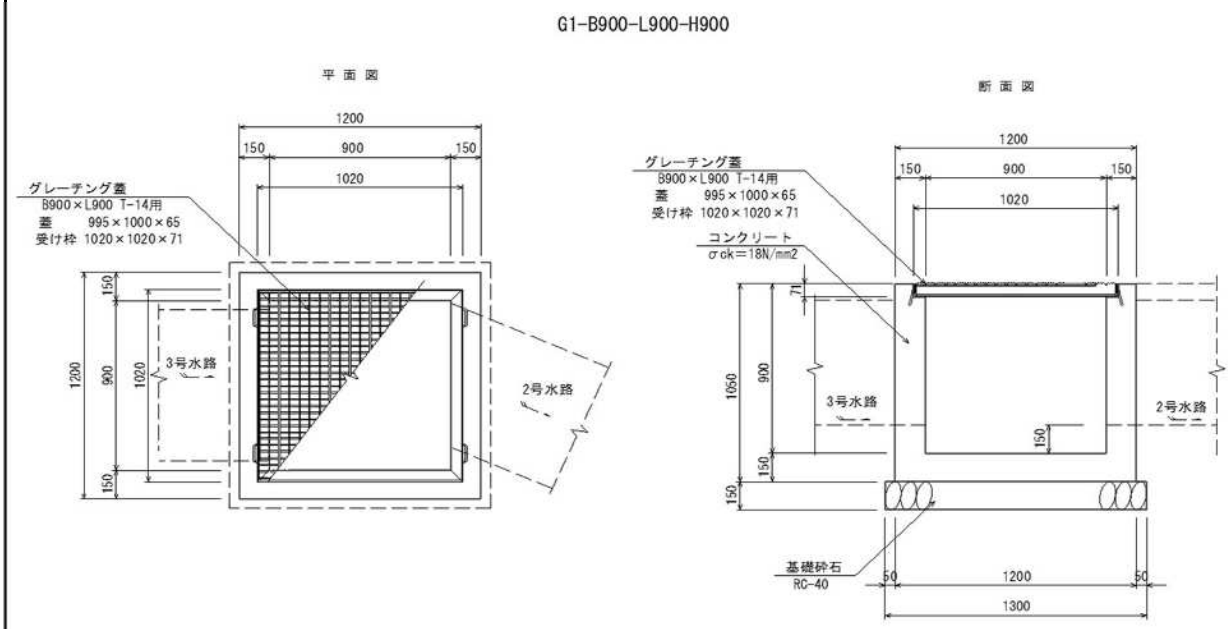

数 量 計 算 書　　1ヶ所当り

種　別	規　格	算　　式	数　量
コンクリート	σck=18N/mm2		0.78　m3
型枠	無筋構造物		7.07　m2
基礎砕石	RC-40,t=150mm		1.69　m2
グレーチング蓋	900×900用(T-14)		1　組

第　表	単　位　数　量　計　算　書	
工　種	3号集水桝	数 量 計 算 図

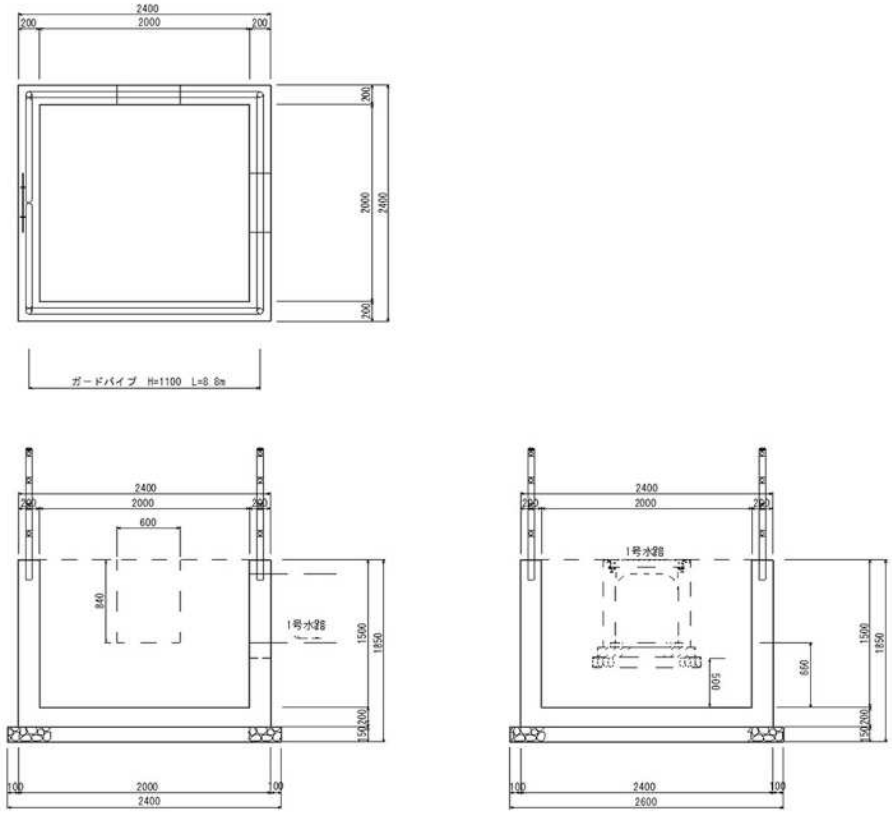

数 量 計 算 書　　1ヶ所当り

種　別	規　格	算　　式	数　量
コンクリート	σck=18N/mm2	2.40*2.40*1.700-2.00*2.00*1.50-0.84*0.60*0.20*2	3.59　m3
型枠	鉄筋構造物	(2.40+2.00) *4*1.70-(0.60+0.83)*0.84*2	27.52　m2
鉄筋	D13	配筋図鉄筋表より	185.90　kg
基礎砕石	RC-40	2.60×2.60	6.76　m2
	t=150mm	6.76×0.15	1.01　m3
転落防止柵	H=1100mm		8.8 m

第　表	単　位　数　量　計　算　書	
工　種	接続コンクリート	数 量 計 算 図

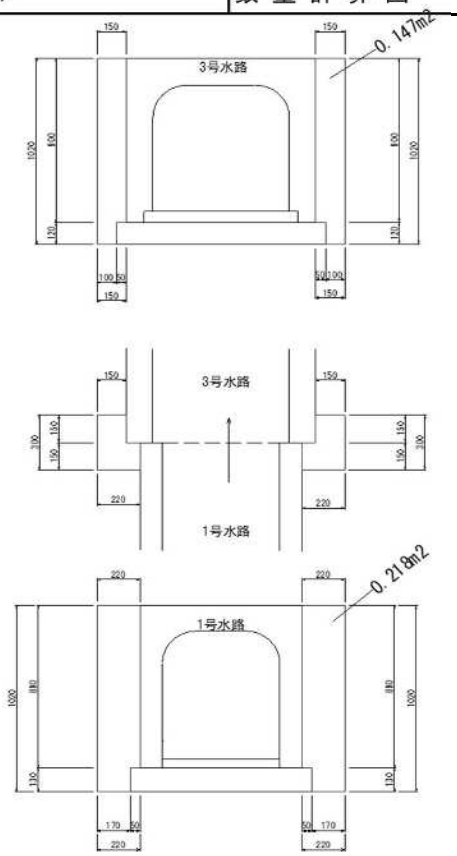

数 量 計 算 書　　1ヶ所当り

種　別	規　格	算　　式	数　量
コンクリート	σck=18N/mm2	(0.15*0.15+0.22*.15)*1.02*2	0.113　m3
型枠	無筋構造物	0.30*1.02*2+0.218*2+0.147*2	1.34　m2

舗　　装　　工

舗装工数量集計表

工種・種別	細　　別	規　　格	単位	数　量		備　　考
				実数値	積算値	
舗装工						
	表層工		m^2	35.5	36	
	上層路盤工		m^2	35.5	36	
	下層路盤工		m^2	35.2	35	
	カッター切断		m	113.9	114	92.3+21.6

計第　　表		舗装工					計　算　表
		表層工			上層路盤工		
測 点	距離	W1	平均	立積	W2	平均	延長
		0.3			0.3		
No. 0+10.0	8.4	0.3	0.30	2.5	0.3	0.30	2.5
No. 1	10.0	0.3	0.30	3.0	0.3	0.30	3.0
No. 1+10.0	10.0	0.3	0.30	3.0	0.3	0.30	3.0
No. 2	10.0	0.3	0.30	3.0	0.3	0.30	3.0
No. 3	20.0	0.3	0.30	6.0	0.3	0.30	6.0
No. 3+10.0	10.0	0.3	0.30	3.0	0.3	0.30	3.0
No. 4	10.0	0.3	0.30	3.0	0.3	0.30	3.0
	5.6	0.3	0.30	1.7	0.3	0.30	1.7
		1.0			1.0		
IP. 5	1.0	1.0	1.00	1.0	1.0	1.00	1.0
	0.2	1.0	1.00	0.2	1.0	1.00	0.2
		0.6	0.80	0.0	0.6	0.80	0.0
No. 4+10.0	3.1	0.6	0.60	1.9	0.6	0.60	1.9
	3.2	0.6	0.60	1.9	0.6	0.60	1.9
		0.3			0.3		
	1.8	0.3	0.30	0.5	0.3	0.30	0.5
IP. 6		0.9			0.9		
	1.2	0.9	0.90	1.1	0.9	0.90	1.1
		0.3			0.3		
	11.6	0.3	0.30	3.5	0.3	0.30	3.5
	1.7	0.0	0.15	0.3	0.0	0.15	0.3
合　　計	107.8			35.5			35.5

計第　　表		舗装工				計　算　表	
		下層路盤工					
測 点	距離	W3	平均	立積		平均	延長
		0.3					
No. 0+10.0	8.4	0.3	0.30	2.5			
No. 1.0	10.0	0.3	0.30	3.0			
No. 1+10.0	10.0	0.3	0.30	3.0			
No. 2	10.0	0.3	0.30	3.0			
No. 3	20.0	0.3	0.30	6.0			
No. 3+10.0	10.0	0.3	0.30	3.0			
No. 4	10.0	0.3	0.30	3.0			
	4.6	0.3	0.30	1.4			
		1.0					
IP. 5	1.0	1.0	1.00	1.0			
	0.2	1.0	1.00	0.2			
		0.6					
No. 4+10.0	3.1	0.6	0.60	1.9			
	3.2	0.6	0.60	1.9			
		0.3					
	1.8	0.3	0.30	0.5			
IP. 6		0.9					
	1.2	0.9	0.90	1.1			
		0.3					
	11.6	0.3	0.30	3.5			
	1.7	0.0	0.15	0.3			
合　　計	106.8			35.2			

構　造　物　撤　去　工

構造物撤去工数量集計表

工種・種別	細　　別	規　　格	単位	数　量		備　　考
				実数値	積算値	
構造物取壊し工						
	アスファルト剥ぎ取り	t=5cm	m^2	88.1	88	V=4.4m3
	コンクリート取り壊し		m^3	10.3	10	
運搬処理工						
	アスファルト殻		m^3	4.4	4	
	コンクリート殻		m^3	10.3	10	

計第　　表		構造物取壊し工				計　算　表	
		舗装取壊し					
測 点	距離	C(As)	平均	立積		平均	延長
		1.0					
No. 0+10.0	8.4	1.0	1.00	8.4			
	8.9	1.0	1.00	8.9			
		0.5					
No. 1	0.1	0.5	0.50	0.1			
No. 1+10.0	10.0	0.8	0.65	6.5			
No. 2	10.0	0.8	0.80	8.0			
No. 3	20.0	0.6	0.70	14.0			
No. 3+10.0	10.0	0.6	0.60	6.0			
No. 4	10.0	1.1	0.85	8.5			
	5.6	1.1	1.10	6.2			
		0.6					
IP. 5	1.0	0.6	0.60	0.6			
	0.2	0.6	0.60	0.1			
		1.6					
No. 4+10.0	3.1	1.6	1.60	5.0			
	5.0	1.6	1.60	8.0			
IP. 6		1.2					
	1.2	1.2	1.20	1.4			
		0.6					
	8.2	0.6	0.60	4.9			
	5.0	0.0	0.30	1.5			
合　　計	106.7			88.1			
			t=5cm	4.4			

計第　　表		構造物取壊し工				計　算　表	
		コンクリート取壊し					
測 点	距離	C(Co)	平均	立積		平均	延長
No. 0		0.2					
	1.6	0.2	0.20	0.3			
		0.1	0.15	0.0			
No. 0+10.0	8.4	0.1					
	8.9	0.1	0.10	0.9			
		0.1					
No. 1	0.1	0.1	0.10	0.0			
No. 1+10.0	10.0	0.1	0.10	1.0			
No. 2	10.0	0.1	0.10	1.0			
No. 3	20.0	0.2	0.15	3.0			
No. 3+10.0	10.0	0.2	0.20	2.0			
	0.5	0.2	0.20	0.1			
IP. 6		0.1	0.05				
No. 5+10.0	15.0	0.1	0.10	1.5			
	4.4	0.1	0.10	0.4			
合　　計	88.9			10.3			
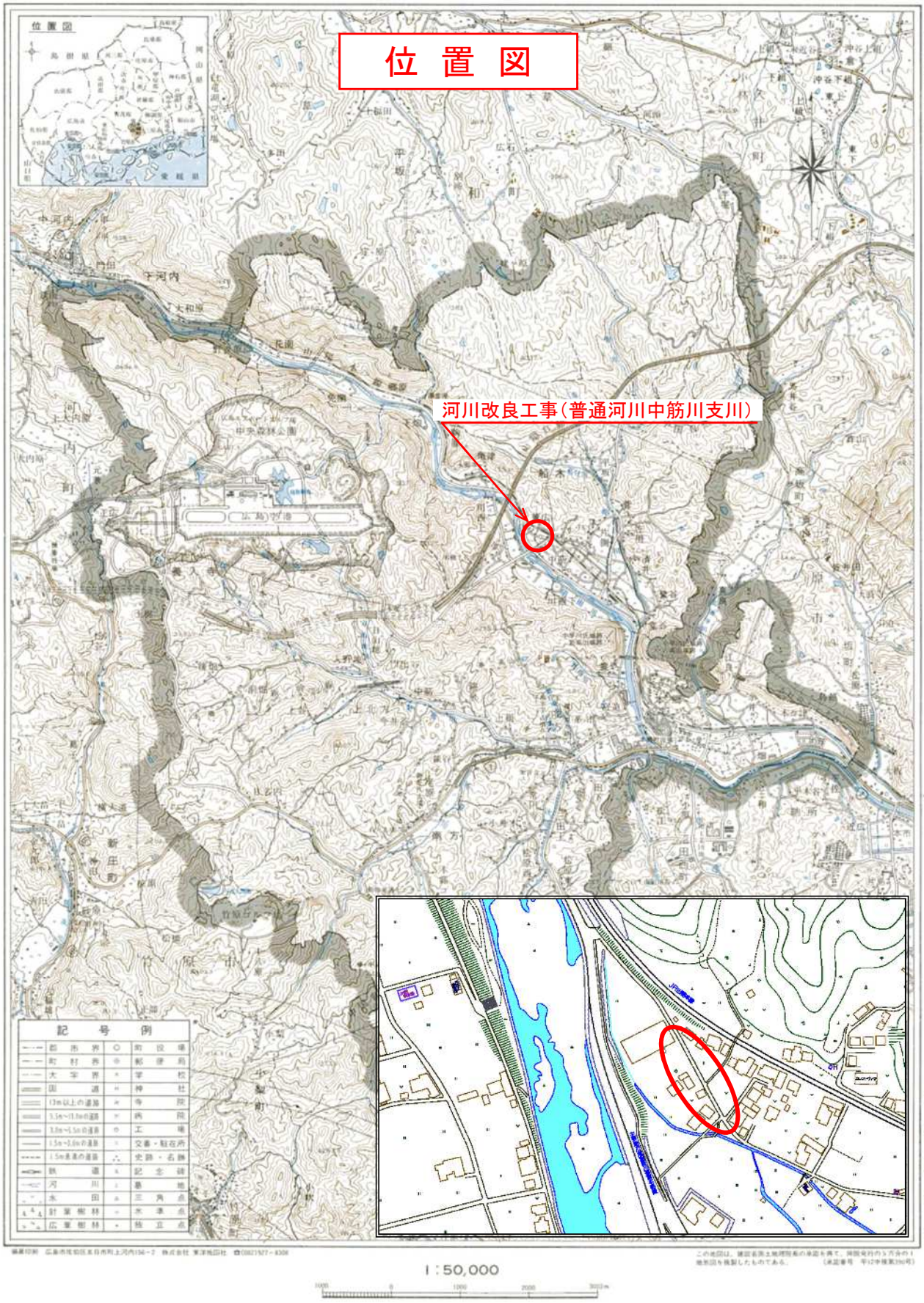
本　郷　町　全　図