工　事 番　号							
設計年度	令和4年度	河川災害復旧工事（普通河川上谷川） 災害復旧事業 三原市本郷町上北方					
施工月日	令和　　年　　月　　日						
施工方法	請　　負						
工事期間							

令和3年 災害

仕　様　書

工　事　概　要	起　工　理　由
施工延長　L=21.5m 河川土工　一式 護岸工　21.5m 撤去工　一式 仮設工　一式	

三　原　市

特　記　仕　様　書

第１章　総則

第１節　適　用

１　本特記仕様書は，三原市本郷町上北方　河川災害復旧工事（普通河川上谷川）に適用する。

２　本特記仕様書に記載のない事項については，次によるものとする。

・土木工事共通仕様書　令和４年８月　広島版

※土木工事共通仕様書は「広島県の調達情報」に掲載している。(https://chotatsu.pref.hiroshima.lg.jp/)

・その他関連規格類

第２節　情報共有システム

１　本工事は，受発注者間の情報を電子的に交換・共有することにより，業務の効率化を図る情報共有システムの対象である。なお，運用にあたっては「広島県工事中情報共有システム運用ガイドライン」(以下「ガイドライン」という。）に基づき実施すること。

２　本工事で使用する情報共有システムは次とする。

広島県工事中情報共有システム

https://chotatsu.pref.hiroshima.lg.jp/asp/index.html

３　監督員及び受注者が使用する情報共有サービスのサービス提供者（以下「サービス提供者」という。）との契約は，受注者が行い，利用料を支払うものとする。

４　なお，工事完成時については，提出する必要のある工事成果品を電子納品すること。また，試行期間中は工事検査を紙媒体で受検することから，受注者は，工事成果品１部を紙媒体により提出すること。

５　受注者は，監督員及びサービス提供者から技術上の問題点を把握，利用にあたっての評価を行うためアンケート等を求められた場合，協力しなければならない。

第２章　施工条件

第１節　用地

１　原形復旧とする。

第２節　施工時間（施工に際しては地元調整を十分に行ったうえで作業を進めること。）

１　施工時間　8:30～17:00（作業可能時間）

第３節　安全対策

１　保安施設

工事標示板　　現道工事における保安施設のうち,「工事標示板」の標準様式については, 土木工事共通仕様書のとおりとすること。

工事情報看板等　　路上工事に関する情報を歩行者や工事現場周辺の住民に周知するため，工事情報看板及び工事説明看板を設置すること。標準様式は土木工事共通仕様書のとおりとすること。

第４節　工事用道路

１　一般道路

使用期間　　工事施工期間

使用時間　　８時３０分～１７時

工事中・後の処置　　随時　清掃，　工事後　舗装欠損部補修（工事前・後の写真により監督員と協議すること。）

第５節　その他

１　工事用機資材等の仮置き

受注者が責任を持って確保すること。

第３章　設計金額

第１節　排出ガス対策型建設機械の使用促進

土木工事共通仕様書（令和３年８月　広島版）『１－１－１-31 環境対策』で使用を義務付けている排出ガス対策型建設機械においては，排出ガス対策型（第２次基準値）以上の建設機械の使用に努めること。

なお，使用する排出ガス対策型建設機械について，基準値による設計変更は行わない。

第４章　工事保険等

１　工事保険等

受注者は，本工事において第三者に与えた損害を補填する保険又はその他必要とする建設工事に関連する保険等に加入しなければならない。また，加入した保険等については，保険証券の写し（保険以外の場合はそれに代わるもの）を監督員に提出すること。なお，加入に必要な保険料等は，設計で現場管理費に見込んでいる。

２　法定外の労災保険の付保

（１）受注者は，本工事に従事する者の業務上の負傷等に対する補償に必要な金額を担保するための保険契約（以下「法定外の労災保険」という。）を付保しなければならない。

（２）受注者は，建設工事請負契約約款第 54 条に基づき，法定外の労災保険契約を締結したときは，その証券またはこれに代わるものを速やかに監督員に提示しなければならない。

（３）法定外の労災保険は，政府の労働災害補償保険とは別に上乗せ給付等を行うことを目的とするものであり，（公財）建設業福祉共済団，（一社）建設業労災互助会，全日本火災共済協同組合連合会，（一社）全国労働保険事務組合連合会又は保険会社との間で，労働者災害補償保険法に基づいて契約を締結しているものとする。

第５章　その他

本特記仕様書及び設計図書に明示していない事項，または，その内容に疑義が生じた場合は，監督員の指示を受けること。

工 事 数 量 総 括 表

河川災害復旧工事（普通河川上谷川）

三原市本郷町上北方

工事数量総括表

費目・工種明細など	規格1・規格2	単位		数量	備考
本工事費					
築堤・護岸		式		1	レベル1
河川土工		式		1	レベル2
掘削工		式		1	レベル3
掘削	土砂 標準以外	m3		7	レベル4
築堤盛土	流用土	m3		160	レベル4
法面整形(盛土部)	法面締固めの有,現場制約の無	m2		30	レベル4
残土処理工		式		1	レベル3
作業土工		式		1	レベル3
工事用道路工		式		1	レベル3
土留・仮締切工		式		1	レベル3
構造物撤去工		式		1	レベル2
構造物取壊し工		式		1	レベル3
コンクリート構造物取壊し	機械施工	m3		36.0	レベル4
運搬処理工		式		1	レベル3
構造物撤去工		式		1	レベル2
構造物取壊し工		式		1	レベル3
コンクリート構造物取壊し	機械施工	m3		0.6	レベル4

工事数量総括表

費目・工種明細など	規格1・規格2	単位		数量	備考
運搬処理工		式		1	レベル3
＊＊直接工事費＊＊					
共通仮設費率分					
＊＊共通仮設費計＊＊					
＊＊純工事費＊＊					
現場管理費					
＊＊工事原価＊＊					
一般管理費率分					
契約保証費					
一般管理費計					
＊＊工事価格＊＊					
＊＊消費税相当額＊＊					
＊＊工事費計＊＊					
＊＊契約保証費計＊＊					

図面番号	1/4	縮尺	図 示
工 種	河川災害復旧工事		
種 別	平面図・縦断図	番号	1/1
路線 河川名	上谷川		
工事箇所	三原市本郷町上北方　地内		
三　原　市			

工事番号　第534号

令和3年 災害

平　面　図　S=1:250

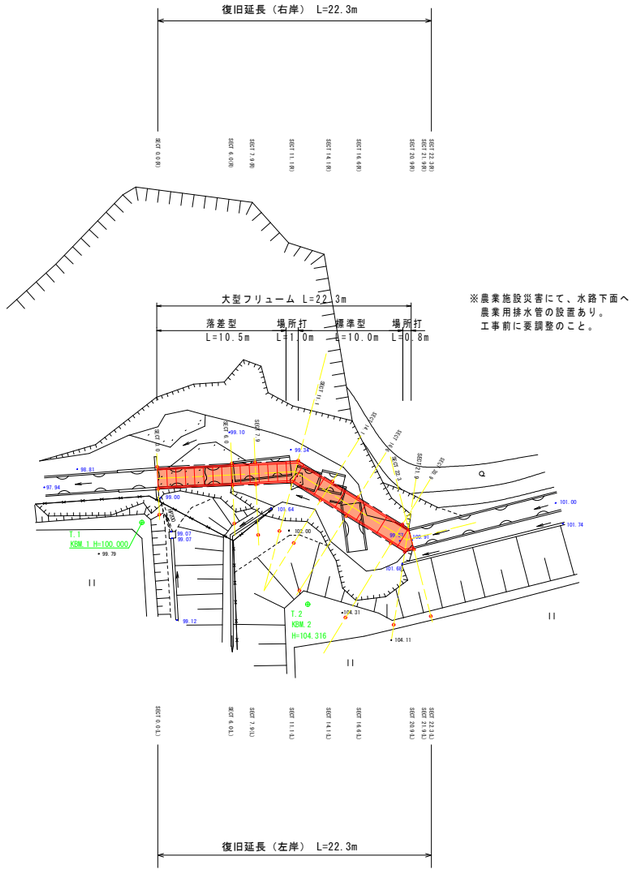

※農業施設災害にて、水路下面へ
農業用排水管の設置あり。
工事前に要調整のこと。

測点名	X座標	Y座標
T.1(KBM.1)	1000.000	1000.000
T.2(KBM.2)	1001.644	985.012
SECT 0.0(L)	996.976	999.694
SECT 6.0(L)	994.653	994.086
SECT 7.9(L)	993.924	992.324
SECT 11.1(L)	992.791	989.590
SECT 14.1(L)	993.324	986.941
SECT 16.6(L)	993.811	984.538
SECT 20.9(L)	994.657	980.358
SECT 21.9(L)	994.921	979.052
SECT 22.3(L)	994.494	978.425
SECT 0.0(R)	995.313	1000.380
SECT 6.0(R)	992.991	994.774
SECT 7.9(R)	992.261	993.012
SECT 11.1(R)	990.914	989.761
SECT 14.1(R)	991.564	986.563
SECT 16.6(R)	992.049	984.160
SECT 20.9(R)	992.893	980.000
SECT 21.9(R)	993.007	979.439
SECT 22.3(R)	993.007	979.439
SECT 0.0(L)3.0	998.918	998.893
SECT 6.0(L)4.0	997.517	992.899
SECT 7.9(L)5.0	997.711	990.754
SECT 11.1(L)5.0	996.832	989.222
SECT 14.1(L)5.0	997.331	987.801
SECT 16.6(L)8.0	1000.813	986.041
SECT 20.9(L)8.0	1001.615	981.768
SECT 21.9(L)7.0	1000.826	977.862
SECT 22.3(L)6.5	999.123	975.273

縦　断　図　V=1:100 H=1:250

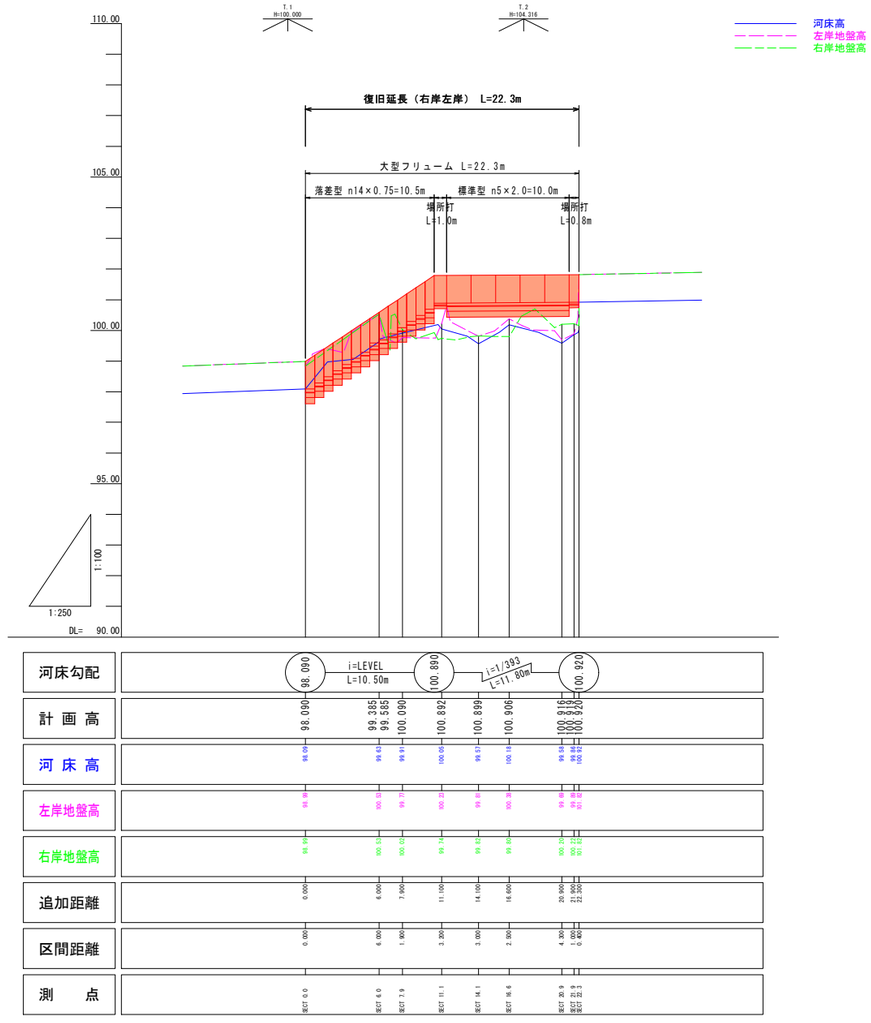

図面番号	2/4	縮尺	S=1:100
工 種	河川災害復旧工事		
種 別	横断図	番号	1/1
路線 河川名	上谷川		
工事箇所	三原市本郷町上北方　地内		
三　原　市			

工事番号　第534号

令和3年 災害

C =掘削
B =盛土
E =床掘
Fu=埋戻
L =盛土法面整形

SECT 0.0

GH = 98.09
FH = 98.090

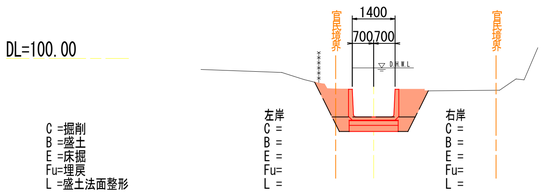

SECT 14.1

GH = 99.57
FH = 100.899

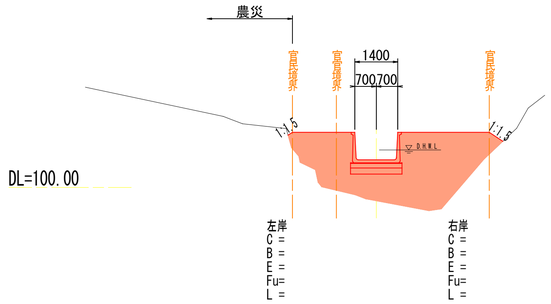

SECT 22.3

GH = 100.92
FH = 100.920

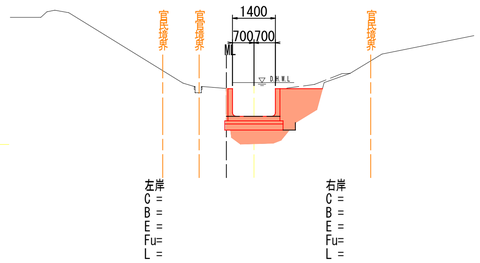

SECT 6.0

GH = 99.63
FH = 99.385, 99.585

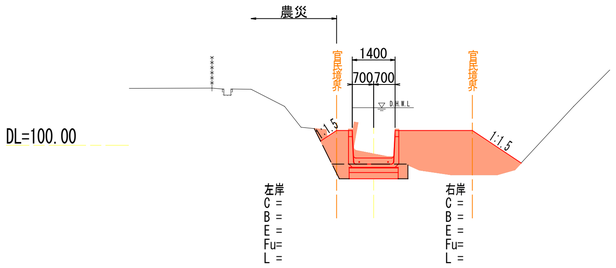

SECT 16.6

GH = 100.18
FH = 100.906

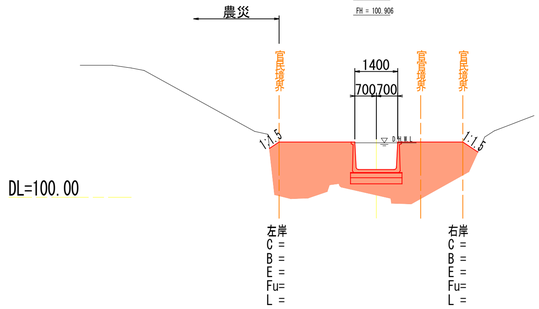

SECT 7.9

GH = 99.91
FH = 100.090

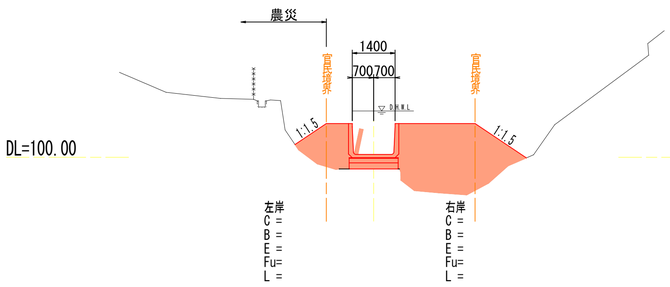

SECT 20.9

GH = 99.58
FH = 100.916

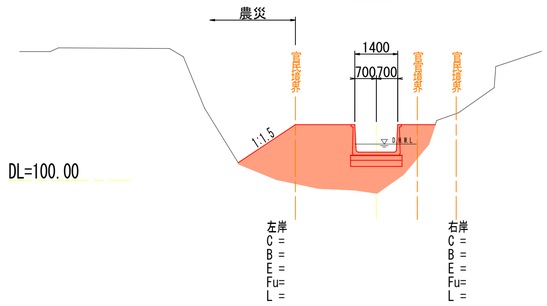

SECT 11.1

GH = 100.05
FH = 100.892

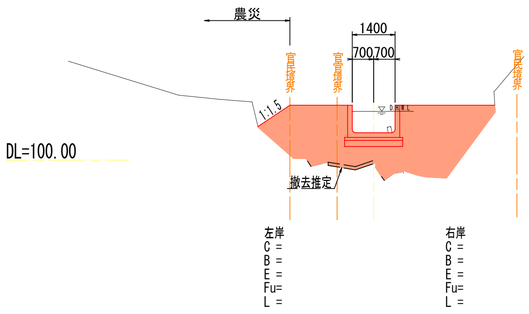

SECT 21.9

GH = 99.86
FH = 100.919

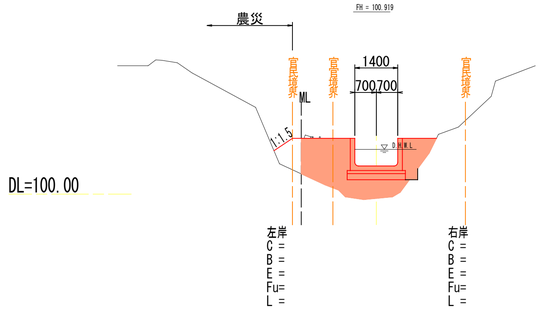

図面番号	3/4	縮尺	図示
工 種	河川災害復旧工事		
種 別	構造図	番号	1/1
路線 河川名	上谷川		
工事箇所	三原市本郷町上北方　地内		
三　原　市			

工事番号　第534号

令和3年 災害

大型フリューム

S=1:20

【標準型】

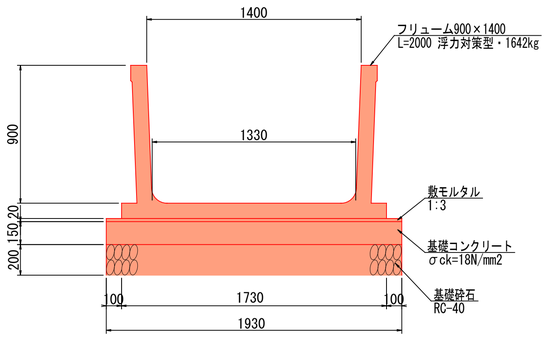

材料表　10m当り

名　称	規　格	数　量
大型水路	900×1400 標準型・排水孔付	5.000　個
敷モルタル	1:3	0.386　m3
基礎コンクリート	σck=18N/mm2	2.895　m3
基礎コン型枠		3.000　m2
基礎砕石	RC-40	19.300　m2

【落差型】

正面図　　側面図

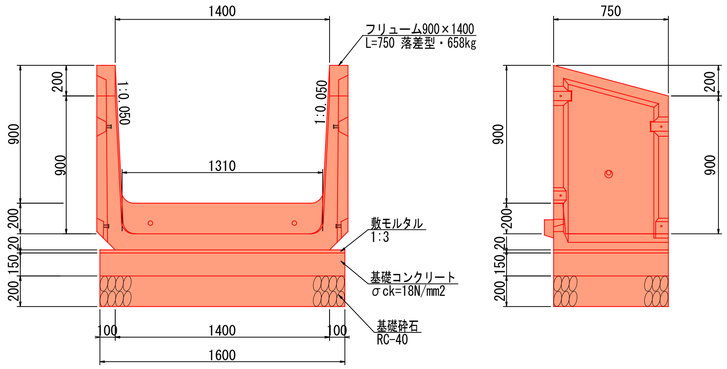

材料表　0.75m(1個)当り

名　称	規　格	数　量
大型水路	900×1400 落差型	1.0　個
敷モルタル	1:3	0.024　m3
基礎コンクリート	σck=18N/mm2	0.180　m3
基礎コン型枠		0.225　m2
基礎砕石	RC-40	1.200　m2

【場所打】

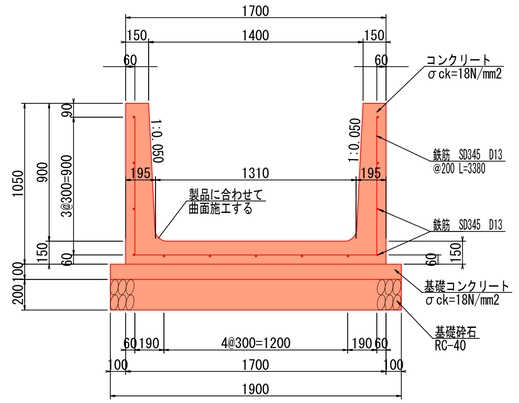

材料表　10m当り

名　称	規　格	数　量
コンクリート	σck=18N/mm2	5.655　m3
型枠		39.018　m2
鉄筋	SD345　D13	297.505　kg
基礎コンクリート	σck=18N/mm2	1.900　m3
基礎コン型枠		2.000　m2
基礎砕石	RC-40	19.000　m2

濁水処理・仮締切工

S=1:100

平面図

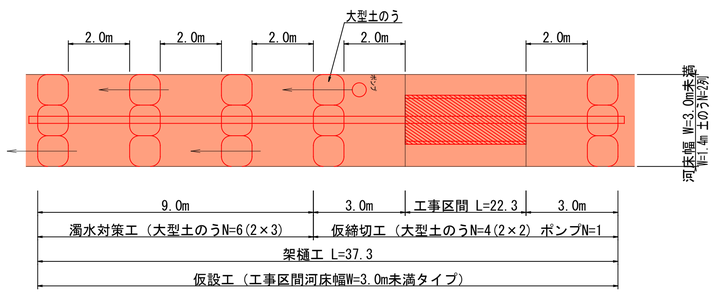

断面図

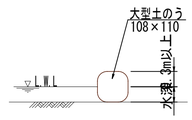

仮締切
(L.W.L+0.3m)×河床幅×2÷(1.08×1.10)

沈砂池
(L.W.L+0.3m)×河床幅×3÷(1.08×1.10)

掛樋工
L=上流3.0m＋被災延長＋下流12.0m

箇所	L.W.L		
	上流	下流	平均
1箇所	0.13	0.12	0.1

濁水処理・仮締切・架樋工数量表

施工箇所	平均(L.W.L)H	平均河床幅	工事延長	仮締切袋	濁水処理袋	架樋工 m	ポンプ基
1箇所	0.1	1.4	22.3	4.0	6.0	37.3	1.0

工事用道路

S=1:100

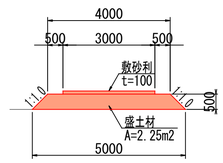

図面番号	4／4	縮尺	S=1:500
工 種	河川災害復旧工事		
種 別	仮設図（参考図）	番号	1／1
路線 河川 名	上谷川		
工事箇所	三原市本郷町上北方　地内		
三　原　市			

工事番号　第534号

令和3年 災害

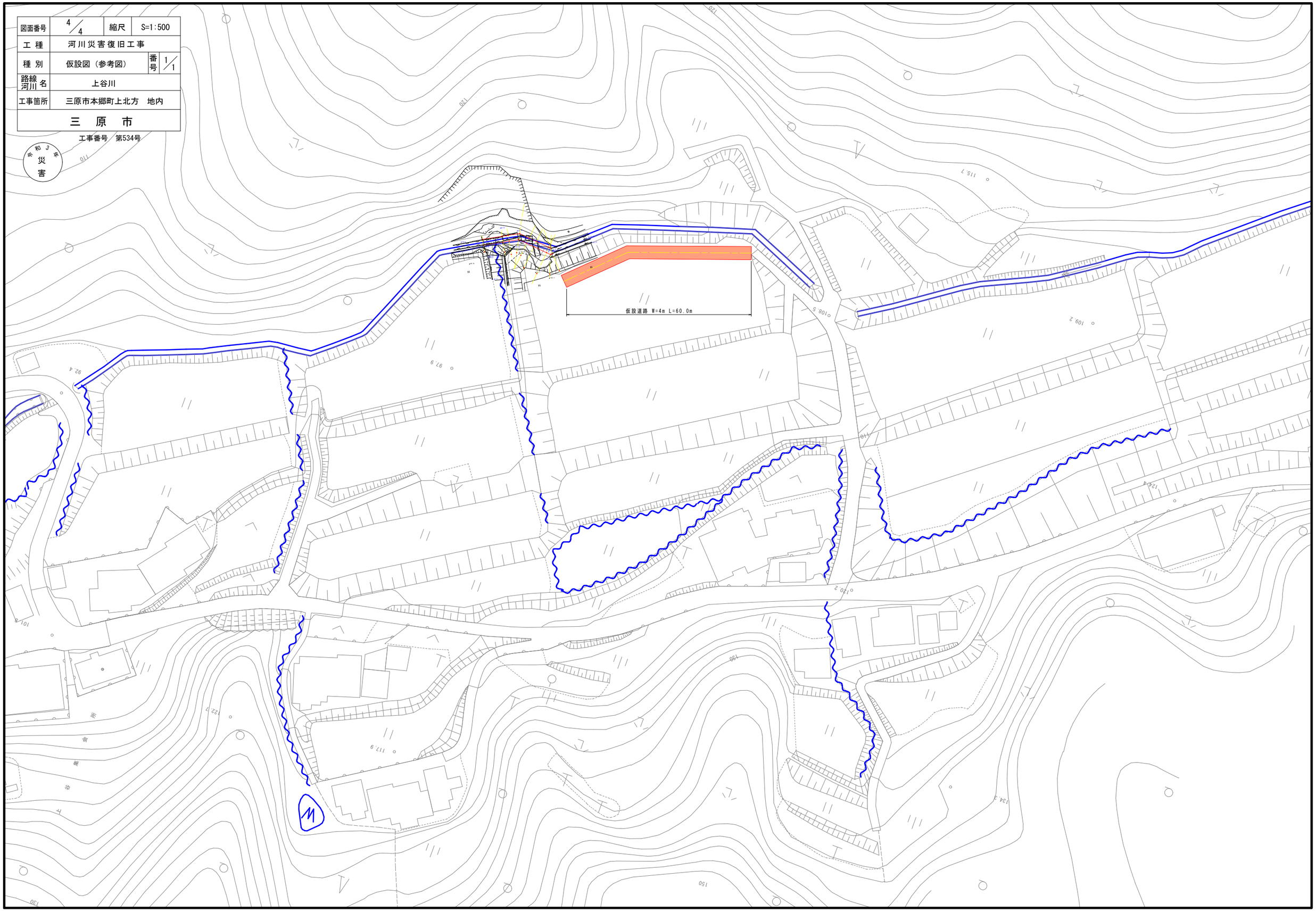

総括情報表

変更回数	0	
適用単価地区	65 三原市(本郷)	
単価適用日	00-04.11.01(0)	
諸経費体系	1 公共(一般)	
	当世代	前世代
工種	01 河川工事	
施工地域・工事場所区分	00 補正なし	
復興補正区分	00 補正なし	
週休補正区分	00 補正なし	
現場事務所等の貸与区分	00 補正なし	
ＩＣＴ補正区分	00 補正なし	
冬期補正係数	00 補正なし	
緊急工事区分	00 通常工事 ０％	
前払金支出割合区分	00 補正無し	
契約保証区分	01 金銭的保証(0.04%)	

建設技能労働者や交通誘導員等の現場労働者にかかる経費として，労務費のほか各種経費（法定福利費の事業者負担額，労務管理費，安全訓練等に要する費用等）が必要であり，本積算ではこれらを現場管理費等の一部として率計上している。

≪凡例≫

Co ･･･コンクリート　As ･･･アスファルト
DT ･･･ダンプトラック　BH ･･･バックホウ
CC ･･･クローラクレーン　TC ･･･トラッククレーン
RTC･･･ラフテレーンクレーン

本工事費　内訳表

費目・工種・施工名称など	数量	単位	単価	金額	備考
本工事費					X1000
築堤・護岸	1	式			Y1A01　　レベル1
河川土工	1	式			Y1A0101　　レベル2
掘削工	1	式			Y1A010101　レベル3
掘削 土砂 標準以外	7	m3			Y1A01010101レベル4
掘削 土砂 上記以外(小規模) 標準	7	m3			SPK22040001 00 単第0 -0001　表
築堤盛土 流用土	160	m3			Y1L07080102レベル4
路体(築堤)盛土 施工幅員4.0m以上 施工数量10,000m3未満 障害無し	160	m3			SPK22040004 00 単第0 -0002　表
購入土砂(ほぐし) 設計CBR20以上	170	m3			TH010194　　00

本工事費　内訳表

費目・工種・施工名称など	数量	単位	単価	金額	備考
法面整形(盛土部) 法面締固めの有,現場制約の無	30	m2			Y1A01010602レベル4
法面整形 盛土部 法面締固め有り 現場制約有り 砂及び砂質土,粘性土	30	m2			SPK22040025 00 単第0 -0003　表
残土処理工	1	式			Y1A010108　レベル3
土砂等運搬 土砂	170	m3			Y1A01010102レベル4
土砂等運搬 小規模 土砂(岩塊・玉石混り土含む) DID区間無し　距離6.0km以下(5.0km超)	170	m3			SPK22040002 00 単第0 -0004　表
残土等処分	170	m3			Y1E01011003レベル4
【直接工事費に含まれる処分費等】 「処分費等」の取扱いによる					#0041
残土処分受入費 砂・砂質土・礫質土	170	m3			F000000400　00
作業土工	1	式			Y1E010701　レベル3

本工事費　内訳表

費目・工種・施工名称など	数量	単位	単価	金額	備考
床掘り 土砂	9	m3			Y1E01070102レベル4
床掘り 土砂 上記以外(小規模)	9	m3			SPK22040015 00 単第0 -0005 表
埋戻し 土砂	10	m3			Y1A01070103レベル4
埋戻し 土砂 上記以外(小規模)	10	m3			SPK22040020 00 単第0 -0006 表
大型フリューム 標準型 900×1400×2000	10	m			Y1L07060410レベル4
III型 浮力対策型 900×1400×2000	5	本			F000000100 00
大型フリューム 標準型 浮力対策	10	m			V000000100 00 単第0 -0007 表
U型側溝 材料別途 L=2000mm/本	10	m			SDT00013 00 単第0 -0012 表
大型フリューム 落差型 900×1400×750	14	個			Y1L07060410レベル4

本工事費　内訳表

費目・工種・施工名称など	数量	単位	単価	金額	備考
落差工 900×1400×750	14	個			F000000200　00
大型フリューム 落差型 900×1400×750	14	個			V000000200　00 単第0 -0013　表
水路工 現場打ち	2	m			Y1L07060410レベル4
現場打 18-8-40BB 鉄筋コンクリート	2	m			V000000300　00 単第0 -0015　表
工事用道路工	1	式			Y1A011501　レベル3
路床盛土 W=4.0m	60	m			Y1A01010302レベル4
仮設道路	60	m			V0003　00 単第0 -0017　表
土留・仮締切工	1	式			Y1A011504　レベル3
土のう(仮締切)	4	袋			Y1A01150419レベル4

本工事費　内訳表

費目・工種・施工名称など	数量	単位	単価	金額	備考
大型土のう製作・設置(BH設置)	4	袋			SHD10003　00 単第0 -0020　表
大型土のう撤去 作業半径 6mを超え20m以下	4	袋			SHD10011　00 単第0 -0022　表
購入土砂(ほぐし) 設計CBR20以上	4	m3			TH010194　00
土のう(濁水処理)	6	袋			Y1A01150419レベル4
大型土のう製作・設置(BH設置)	6	袋			SHD10003　00 単第0 -0020　表
大型土のう撤去 作業半径 6mを超え20m以下	6	袋			SHD10011　00 単第0 -0022　表
購入土砂(ほぐし) 設計CBR20以上	6	m3			TH010194　00
ポンプ排水 φ600 ポリエチレン管	37	m			Y1A01150601レベル4
暗渠排水管 据付・撤去 波状管及び網状管 450～600mm シングル 合成樹脂排水材 呼び径600mm	37	m			SPK22040084 00 単第0 -0023　表

本工事費　内訳表

費目・工種・施工名称など	数量	単位	単価	金額	備考
ポンプ排水 0～40m3/h	6	日			Y1A01150601レベル4
ポンプ設置・撤去	1	箇所			SHD10037　00 単第0 -0024　表
ポンプ運転 排水量 0以上40未満 (m3/h) 作業時排水	6	日			S1050031　00 単第0 -0026　表
構造物撤去工	1	式			Y1A0114　レベル2
構造物取壊し工	1	式			Y1A011406　レベル3
コンクリート構造物取壊し 機械施工	36.0	m3			Y1A01140601レベル4
構造物とりこわし工(鉄筋構造物) 機械施工	36.0	m3			SDT00033　00 単第0 -0029　表
運搬処理工	1	式			Y1A011416　レベル3
殻運搬 鉄筋コンクリート殻	36.0	m3			Y1A01141601レベル4

本工事費　内訳表

費目・工種・施工名称など	数量	単位	単価	金額	備考
殻運搬 Co(鉄筋)構造物とりこわし DID区間無し 運搬距離10.9km以下(8.0km超)	36.0	m3			SPK22040142 00 単第0 -0030 表
殻処分 鉄筋コンクリート殻	36.0	m3			Y1A01141602レベル4
【直接工事費に含まれる処分費等】 「処分費等」の取扱いによる					#0041
鉄筋コンクリート殻受入費	91	t			F0000000002 00
構造物撤去工	1	式			Y1A0114 レベル2
構造物取壊し工	1	式			Y1A011406 レベル3
コンクリート構造物取壊し 機械施工	0.6	m3			Y1A01140601レベル4
構造物とりこわし工(無筋構造物) 機械施工	0.6	m3			SDT00031 00 単第0 -0031 表
運搬処理工	1	式			Y1A011416 レベル3

本工事費　内訳表

費目・工種・施工名称など	数量	単位	単価	金額	備考
殻運搬 無筋コンクリート殻	0.6	m3			Y1A01141601レベル4
殻運搬 Co(無筋)構造物とりこわし DID区間無し 運搬距離10.9km以下(8.0km超)	0.6	m3			SPK22040142 00 単第0 -0032　表
殻処分 無筋コンクリート殻	0.6	m3			Y1A01141602レベル4
【直接工事費に含まれる処分費等】 「処分費等」の取扱いによる					#0041
無筋コンクリート殻受入費	1	t			F000000300　00
＊＊直接工事費＊＊ #0020計=支給品等(材料),無償貸付					
共通仮設費率分					Z0019
計算情報…… 対象額…… 率……					
＊＊共通仮設費計＊＊					

本工事費　内訳表

費目・工種・施工名称など	数量	単位	単価	金額	備考
＊＊純工事費＊＊					
現場管理費 計算情報…… 対象額…… 率……					
＊＊工事原価＊＊					
一般管理費率分 計算情報…… 対象額…… 率……					前払補正率…
契約保証費 計算情報…… 対象額…… 率……					当初請対額 当初対象額
一般管理費計					
＊＊工事価格＊＊					
＊＊消費税相当額＊＊ 計算情報…… 対象額…… 率……					
＊＊工事費計＊＊					

本工事費　内訳表

費目・工種・施工名称など	数量	単位	単価	金額	備考
＊＊契約保証費計＊＊					

施工単価表

掘削　SPK22040001　単第0 -0001　表

土砂 上記以外(小規模)　標準　1　m3　当り

機械構成比: 29.89%　労務構成比: 59.07%　材料構成比: 11.04%　市場単価構成比: 0.00%　標準単価: 1,124.60000

代表機労材規格(積算地区)	構成比	単価(積算地区)	代表機労材規格(東京地区)	単価(東京地区)	備考
バックホウ(クローラ型) 標準型・排2 山積0.28/平積0.2m3	29.89%		バックホウ(クローラ型) 標準型・排2 山積0.28/平積0.2m3		MTPC00062 MTPT00062
運転手(特殊)	59.07%		運転手(特殊)		RTPC00006 RTPT00006
軽油 パトロール給油,2～4KL積載車給油	11.04%		軽油1.2号パトロール給油		TTPC00013 TTPT00013
積算単価			積算単価		EP001
A=1　土砂 F=7　標準			B=5　上記以外(小規模)		

施工単価表

路体(築堤)盛土　SPK22040004　単第0 -0002　表

施工幅員4.0m以上　施工数量10,000m3未満 障害無し　1　m3　当り

機械構成比: 19.93%　労務構成比: 66.76%　材料構成比: 13.31%　市場単価構成比: 0.00%　標準単価: 201.46000

代表機労材規格(積算地区)	構成比	単価(積算地区)	代表機労材規格(東京地区)	単価(東京地区)	備考
<賃>ブルドーザ 湿地,7t級 排出ガス対策型(第1,2次基準値)低騒音	12.24%		<賃>ブルドーザ 湿地,7t級 排出ガス対策型(第1,2次基準値)低騒音		KTPC00036 KTPT00036
<賃>振動ローラ(土木用フラットSドラム型) 質量11～12t 排出ガス対策型(第1,2,3次基準値)低騒音	7.69%		振動ローラ(土工用) [フラット・シングルドラム型] 質量11～12t		KTPC00058 KTPT00058
運転手(特殊)	45.32%		運転手(特殊)		RTPC00006 RTPT00006
普通作業員	21.44%		普通作業員		RTPC00002 RTPT00002
軽油 パトロール給油,2～4KL積載車給油	13.31%		軽油1.2号パトロール給油		TTPC00013 TTPT00013
積算単価			積算単価		EP001
A=3 施工幅員4.0m以上 C=1 障害無し			B=1 施工数量10,000m3未満		

施工単価表

法面整形　SPK22040025　単第0 -0003　表

盛土部 法面締固め有り 現場制約有り　砂及び砂質土,粘性土　1　m2　当り

機械構成比: 0.42%　労務構成比: 99.19%　材料構成比: 0.39%　市場単価構成比: 0.00%　標準単価: 1,341.30000

代表機労材規格(積算地区)	構成比	単価(積算地区)	代表機労材規格(東京地区)	単価(東京地区)	備考
タンパ及びランマ ランマ 質量60～80kg	0.42%		タンパ及びランマ タンパ及びランマ 質量60～80kg		MTPC00048 MTPT00048
普通作業員	69.26%		普通作業員		RTPC00002 RTPT00002
土木一般世話役	15.20%		土木一般世話役		RTPC00009 RTPT00009
特殊作業員	14.73%		特殊作業員		RTPC00001 RTPT00001
ガソリン,レギュラー スタンド渡し,スタンド給油	0.39%		ガソリンレギュラースタンド		TTPC00014 TTPT00014
積算単価			積算単価		EP001
A=1 盛土部 C=1 現場制約有り E=1 -(全ての費用)			B=1 法面締固め有り D=1 砂及び砂質土,粘性土		

施工単価表

土砂等運搬　SPK22040002　単第0 -0004　表

小規模 土砂(岩塊・玉石混り土含む)　DID区間無し　距離6.0km以下(5.0km超)　1　m3　当り

機械構成比: 25.82%　労務構成比: 62.21%　材料構成比: 11.97%　市場単価構成比: 0.00%　標準単価: 1,795.20000

代表機労材規格(積算地区)	構成比	単価(積算地区)	代表機労材規格(東京地区)	単価(東京地区)	備考
ダンプトラック[オンロード・ディーゼル] 4t積級 (タイヤ損耗費及び補修費(良好)を含む)	25.82%		ダンプトラック[オンロード・ディーゼル] 4t積級 (タイヤ損耗費及び補修費(良好)を含む)		MTPC00017T1 MTPT00017T1
運転手(一般)	62.21%		運転手(一般)		RTPC00007 RTPT00007
軽油 パトロール給油,2～4KL積載車給油	11.97%		軽油1.2号パトロール給油		TTPC00013 TTPT00013
積算単価			積算単価		EP001
A=2　小規模 C=1　土砂(岩塊・玉石混り土含む) F=29　距離6.0km以下(5.0km超)			B=5　バックホウ山積0.28m3(平積0.2m3) D=1　DID区間無し		

施工単価表

床掘り　　SPK22040015　　単第0 -0005　表

土砂 上記以外(小規模)　　1　m3　当り

機械構成比: 21.91%　労務構成比: 70.90%　材料構成比: 7.19%　市場単価構成比: 0.00%　標準単価: 2,000.30000

代表機労材規格(積算地区)	構成比	単価(積算地区)	代表機労材規格(東京地区)	単価(東京地区)	備考
バックホウ(クローラ型) 後方超小旋回型・排2 山積0.28/平積0.2m3	21.91%		バックホウ(クローラ型) 後方超小旋回型・排2 山積0.28/平積0.2m3		MTPC00083 MTPT00083
運転手(特殊)	38.51%		運転手(特殊)		RTPC00006 RTPT00006
普通作業員	32.39%		普通作業員		RTPC00002 RTPT00002
軽油 パトロール給油,2～4KL積載車給油	7.19%		軽油1.2号パトロール給油		TTPC00013 TTPT00013
積算単価			積算単価		EP001
A=1　土砂 E=1　-(全ての費用)			B=5　上記以外(小規模)		

施工単価表

埋戻し　SPK22040020　単第0 -0006　表

土砂　上記以外(小規模)　1　m3　当り

機械構成比:　10.54%　労務構成比:　85.61%　材料構成比:　3.85%　市場単価構成比:　0.00%　標準単価:　3,539.80000

代表機労材規格(積算地区)	構成比	単価(積算地区)	代表機労材規格(東京地区)	単価(東京地区)	備考
バックホウ(クローラ型) 後方超小旋回型・排2 山積0.28/平積0.2m3	9.89%		バックホウ(クローラ型) 後方超小旋回型・排2 山積0.28/平積0.2m3		MTPC00083 MTPT00083
タンパ及びランマ ランマ 質量60～80kg	0.65%		タンパ及びランマ タンパ及びランマ 質量60～80kg		MTPC00048 MTPT00048
普通作業員	48.85%		普通作業員		RTPC00002 RTPT00002
特殊作業員	19.39%		特殊作業員		RTPC00001 RTPT00001
運転手(特殊)	17.37%		運転手(特殊)		RTPC00006 RTPT00006
軽油 パトロール給油,2～4KL積載車給油	3.24%		軽油1.2号パトロール給油		TTPC00013 TTPT00013
ガソリン,レギュラー スタンド渡し,スタンド給油	0.61%		ガソリンレギュラースタンド		TTPC00014 TTPT00014
積算単価			積算単価		EP001
A=5　上記以外(小規模) D=1　-(全ての費用)			B=1　土砂		

施工単価表

埋戻し　SPK22040020　単第0 -0006　表

土砂　上記以外(小規模)　1　m3　当り

機械構成比: 10.54%　労務構成比: 85.61%　材料構成比: 3.85%　市場単価構成比: 0.00%　標準単価: 3,539.80000

代表機労材規格(積算地区)	構成比	単価(積算地区)	代表機労材規格(東京地区)	単価(東京地区)	備考

施工単価表

大型フリューム　　V000000100　　単第0 -0007　表

標準型　　浮力対策　　10　m　当り

名称・規格など	数量	単位	単価	金額	備考
コンクリート 無筋・鉄筋構造物 18-8-40BB バックホウ(クレーン機能付)打設	2.90	m3			SPK22040144　単第0-0008　表
型枠 一般型枠 均しコンクリート	3	m2			SPK22040146　単第0-0009　表
モルタル練 高炉 混合比1:3	0.39	m3			SPK22040145　単第0-0010　表
基礎砕石 砕石の厚さ17.5cmを超え20.0cm以下 RC-40	19.3	m2			SPK22040034　単第0-0011　表
＊＊＊　合計　＊＊＊	10	m			
＊＊＊　単位当たり　＊＊＊	1	m			

施工単価表

コンクリート　SPK22040144　単第0 -0008　表

無筋・鉄筋構造物 18-8-40BB　バックホウ(クレーン機能付)打設　1　m3　当り

機械構成比: 4.44%　労務構成比: 37.63%　材料構成比: 57.93%　市場単価構成比: 0.00%　標準単価: 28,884.00000

代表機労材規格(積算地区)	構成比	単価(積算地区)	代表機労材規格(東京地区)	単価(東京地区)	備考
<賃>バックホウ(クローラ型クレーン機能付) 山積0.8m3(平積0.6)吊能力2.9t 排出ガス対策型(第1,2,3次基準値)低騒音	4.19%		バックホウ [クローラ型クレーン付] 排ガス型(第2次)山積0.8m3吊2.9t		KTPC00006 KTPT00006
その他(機械)			その他(機械)		EK009
特殊作業員	11.11%		特殊作業員		RTPC00001 RTPT00001
普通作業員	10.09%		普通作業員		RTPC00002 RTPT00002
土木一般世話役	7.32%		土木一般世話役		RTPC00009 RTPT00009
運転手(特殊)	6.89%		運転手(特殊)		RTPC00006 RTPT00006
その他(労務)			その他(労務)		ER009
レディーミクストコンクリート指定品 呼び強度18,スランプ8,粗骨材40 W/C(60%),種別(高炉)	55.99%		生コンクリート 高炉 24-12-25(20) W/C 55%		TTPCD0010 TTPT00343
軽油 パトロール給油,2～4KL積載車給油	1.83%		軽油1.2号パトロール給油		TTPC00013 TTPT00013

施工単価表

コンクリート　SPK22040144　単第0 -0008　表

無筋・鉄筋構造物 18-8-40BB　バックホウ(クレーン機能付)打設　1　m3　当り

機械構成比: 4.44%　労務構成比: 37.63%　材料構成比: 57.93%　市場単価構成比: 0.00%　標準単価： 28,884.00000

代表機労材規格(積算地区)	構成比	単価(積算地区)	代表機労材規格(東京地区)	単価(東京地区)	備考
その他(材料)			その他(材料)		EZ009
積算単価			積算単価		E9999
A=1 無筋・鉄筋構造物 C=2 18-8-40BB J=1 -			B=2 バックホウ(クレーン機能付)打設 F=2 一般養生 K=1 -(全ての費用)		

施工単価表

型枠　SPK22040146　単第0 -0009　表

一般型枠　均しコンクリート　1　m2　当り

機械構成比: 0.00%　労務構成比: 100.00%　材料構成比: 0.00%　市場単価構成比: 0.00%　標準単価: 4,423.80000

代表機労材規格(積算地区)	構成比	単価(積算地区)	代表機労材規格(東京地区)	単価(東京地区)	備考
型わく工	59.46%		型わく工		RTPC00010 RTPT00010
普通作業員	19.53%		普通作業員		RTPC00002 RTPT00002
土木一般世話役	5.76%		土木一般世話役		RTPC00009 RTPT00009
その他(労務)			その他(労務)		ER009
積算単価			積算単価		EP001
A=1　一般型枠 C=1　-(全ての費用)			B=5　均しコンクリート		

施工単価表

モルタル練　SPK22040145　単第0 -0010　表

高炉　混合比1:3　1　m3　当り

機械構成比: 0.00%　労務構成比: 62.59%　材料構成比: 37.41%　市場単価構成比: 0.00%　標準単価: 37,971.00000

代表機労材規格(積算地区)	構成比	単価(積算地区)	代表機労材規格(東京地区)	単価(東京地区)	備考
普通作業員	62.59%		普通作業員		RTPC00002 RTPT00002
セメント(袋) 高炉B種 25kg/袋	24.56%		セメント 高炉B 25kg袋入		TTPC00063 TTPT00063
コンクリート用砂 細目(洗い)	12.85%		砂 細目(洗い)		TTPC00066 TTPT00066
積算単価			積算単価		EP001
A=1　高炉 C=1　-(全ての費用)			B=3　混合比1:3		

施工単価表

基礎砕石　SPK22040034　単第0 -0011　表

砕石の厚さ17.5cmを超え20.0cm以下　RC-40　1　m2　当り

機械構成比:　5.37%　労務構成比:　67.26%　材料構成比:　27.37%　市場単価構成比:　0.00%　標準単価：　1,253.40000

代表機労材規格(積算地区)	構成比	単価(積算地区)	代表機労材規格(東京地区)	単価(東京地区)	備考
<賃>バックホウ(クローラ型) 山積0.8m3(平積0.6) 排出ガス対策型(第1,2,3次基準値)低騒音	5.34%		バックホウ クローラ型 山積0.8m3(平積0.6m3)		KTPC00018 KTPT00018
その他(機械)			その他(機械)		EK009
普通作業員	32.29%		普通作業員		RTPC00002 RTPT00002
特殊作業員	13.99%		特殊作業員		RTPC00001 RTPT00001
運転手(特殊)	12.65%		運転手(特殊)		RTPC00006 RTPT00006
土木一般世話役	7.87%		土木一般世話役		RTPC00009 RTPT00009
その他(労務)			その他(労務)		ER009
再生クラッシャラン 40～0mm	22.97%		再生クラッシャーラン RC-40		TTPC00008 TTPT00008
軽油 パトロール給油,2～4KL積載車給油	4.37%		軽油1.2号パトロール給油		TTPC00013 TTPT00013

施工単価表

基礎砕石　SPK22040034　単第0 -0011　表

砕石の厚さ17.5cmを超え20.0cm以下　RC-40　1　m2　当り

機械構成比:　5.37%　労務構成比:　67.26%　材料構成比:　27.37%　市場単価構成比:　0.00%　標準単価：　1,253.40000

代表機労材規格(積算地区)	構成比	単価(積算地区)	代表機労材規格(東京地区)	単価(東京地区)	備考
その他(材料)			その他(材料)		EZ009
積算単価			積算単価		EP001
A=4　砕石の厚さ17.5cmを超え20.0cm以下 D=1　-(全ての費用)			B=1　RC-40		

施工単価表

U型側溝　　SDT00013　　単第0 -0012　表

材料別途 L=2000mm/本　　1　m　当り

名称・規格など	数量	単位	単価	金額	備考
昼間_U型側溝【手間のみ】 L=2000_1000を超え2000kg/個以下 時間的制約なし	1.000	m			TDT000727
諸雑費	1	式			#91
＊＊＊　単位当たり　＊＊＊	1	m			
A=1　昼間施工 E=3　L=2000mm/本 G=1　時間的制約なし			B=6　材料別途 F=7　1000<重量≦2000 I=1　-		
J=2　基礎砕石を施工しない場合					

施工単価表

大型フリューム　V000000200　単第0 -0013　表
落差型　900×1400×750　1　個　当り

名称・規格など	数量	単位	単価	金額	備考
コンクリート 無筋・鉄筋構造物 18-8-40BB バックホウ(クレーン機能付)打設	0.18	m3			SPK22040144　単第0-0008　表
型枠 一般型枠 鉄筋・無筋構造物	0.23	m2			SPK22040146　単第0-0014　表
モルタル練 高炉 混合比1:3	0.02	m3			SPK22040145　単第0-0010　表
基礎砕石 砕石の厚さ17.5cmを超え20.0cm以下 RC-40	1.2	m2			SPK22040034　単第0-0011　表
土木一般世話役	0.04	人			R0250
特殊作業員	0.04	人			R0010
普通作業員	0.10	人			R0020
トラッククレーン Tc・油圧伸縮ジブ型 4.9t吊	0.04	日			M0488
雑材料	9	%			#01
＊＊＊　単位当たり　＊＊＊	1	個			

施工単価表

型枠　SPK22040146　単第0 -0014　表

一般型枠　鉄筋・無筋構造物　1　m2　当り

機械構成比: 0.00%　労務構成比: 100.00%　材料構成比: 0.00%　市場単価構成比: 0.00%　標準単価: 8,707.90000

代表機労材規格(積算地区)	構成比	単価(積算地区)	代表機労材規格(東京地区)	単価(東京地区)	備考
型わく工	47.44%		型わく工		RTPC00010 RTPT00010
普通作業員	24.80%		普通作業員		RTPC00002 RTPT00002
土木一般世話役	9.07%		土木一般世話役		RTPC00009 RTPT00009
その他(労務)			その他(労務)		ER009
積算単価			積算単価		EP001
A=1　一般型枠 C=1　-(全ての費用)			B=1　鉄筋・無筋構造物		

施工単価表

現場打　　V000000300　　単第0 -0015　表

18-8-40BB　　鉄筋コンクリート　　10　m　当り

名称・規格など	数量	単位	単価	金額	備考
基礎砕石 砕石の厚さ17.5cmを超え20.0cm以下 RC-40	19	m2			SPK22040034　単第0-0011　表
コンクリート 無筋・鉄筋構造物 18-8-40BB バックホウ(クレーン機能付)打設	1.9	m3			SPK22040144　単第0-0008　表
型枠 一般型枠 均しコンクリート	2	m2			SPK22040146　単第0-0009　表
鉄筋 SD345 D13	0.3	t			SPK22040331　単第0-0016　表
型枠 一般型枠 鉄筋・無筋構造物	39.02	m2			SPK22040146　単第0-0014　表
コンクリート 無筋・鉄筋構造物 18-8-40BB バックホウ(クレーン機能付)打設	5.66	m3			SPK22040144　単第0-0008　表
＊＊＊　合計　＊＊＊	10	m			
＊＊＊　単位当たり　＊＊＊	1	m			

施工単価表

鉄筋　SPK22040331　単第0 -0016　表

SD345 D13　1　t　当り

機械構成比: 0.00%　労務構成比: 74.31%　材料構成比: 25.69%　市場単価構成比: 0.00%　標準単価: 331,470.00000

代表機労材規格(積算地区)	構成比	単価(積算地区)	代表機労材規格(東京地区)	単価(東京地区)	備考
鉄筋工	43.32%		鉄筋工		RTPC00018 RTPT00018
普通作業員	19.54%		普通作業員		RTPC00002 RTPT00002
土木一般世話役	10.00%		土木一般世話役		RTPC00009 RTPT00009
その他(労務)			その他(労務)		ER009
異形棒鋼<JISG3112> SD345,D13 単位質量0.995kg/m	25.69%		鉄筋コンクリート用棒鋼 SD345 D13		TTPC00001 TTPT00001
積算単価			積算単価		EP001
A=4　SD345 D13			B=1　-(全ての費用)		

施工単価表

仮設道路　V0003　単第0 -0017　表

100　m　当り

名称・規格など	数量	単位	単価	金額	備考
路体(築堤)盛土 施工幅員4.0m以上 施工数量10,000m3未満 障害無し	225	m3			SPK22040004　単第0-0002　表
再生クラッシャラン 40～0mm	30	m3			T0247
購入土砂(ほぐし) 設計CBR20以上	300	m3			TH010194
整地 敷均し(ルーズ) 標準(10,000m3未満) 障害無し	30	m3			SPK22040003　単第0-0018　表
積込(ルーズ) 土砂 土量50,000m3未満	255	m3			SPK22040007　単第0-0019　表
＊＊＊　合計　＊＊＊	100	m			
＊＊＊　単位当たり　＊＊＊	1	m			

施工単価表

整地　SPK22040003　単第0 -0018　表

敷均し(ルーズ)　標準(10,000m3未満) 障害無し　1　m3　当り

機械構成比: 25.57%　労務構成比: 50.73%　材料構成比: 23.70%　市場単価構成比: 0.00%　標準単価: 113.02000

代表機労材規格(積算地区)	構成比	単価(積算地区)	代表機労材規格(東京地区)	単価(東京地区)	備考
<賃>バックホウ(クローラ型) 山積0.8m3(平積0.6) 排出ガス対策型(第1,2,3次基準値)低騒音	25.57%		バックホウ クローラ型 山積0.8m3(平積0.6m3)		KTPC00018 KTPT00018
運転手(特殊)	50.73%		運転手(特殊)		RTPC00006 RTPT00006
軽油 パトロール給油,2～4KL積載車給油	23.70%		軽油1.2号パトロール給油		TTPC00013 TTPT00013
積算単価			積算単価		EP001
A=2　敷均し(ルーズ) C=1　障害無し			B=1　標準(10,000m3未満)		

施工単価表

積込(ルーズ)　SPK22040007　単第0 -0019　表

土砂　土量50,000m3未満　1　m3　当り

機械構成比: 42.99%　労務構成比: 39.35%　材料構成比: 17.66%　市場単価構成比: 0.00%　標準単価: 201.89000

代表機労材規格(積算地区)	構成比	単価(積算地区)	代表機労材規格(東京地区)	単価(東京地区)	備考
バックホウ(クローラ型) 標準型・排2 山積0.8/平積0.6m3	42.99%		バックホウ(クローラ型) 標準型・排2 山積0.8/平積0.6m3		MTPC00014 MTPT00014
運転手(特殊)	39.35%		運転手(特殊)		RTPC00006 RTPT00006
軽油 パトロール給油,2～4KL積載車給油	17.66%		軽油1.2号パトロール給油		TTPC00013 TTPT00013
積算単価			積算単価		EP001
A=1　土砂			B=1　土量50,000m3未満		

施工単価表

大型土のう製作・設置(BH設置)　SHD10003　単第0 -0020　表

10　袋　当り

名称・規格など	数量	単位	単価	金額	備考
土木一般世話役	0.278	人			RTPC00009 1*0.278
特殊作業員	0.278	人			RTPC00001 1*0.278
普通作業員	0.278	人			RTPC00002 1*0.278
1t土のう 丸型,径110cm×長108cm	10.000	枚			TH000554
機-28_バックホウ運転(賃料) クレーン付2.9t吊 山積0.8m3 低騒音3次	0.278	日			S9035 単第0-0021 表
諸雑費	4	%			#09
＊＊＊ 合計 ＊＊＊	10	袋			
＊＊＊ 単位当たり ＊＊＊	1	袋			
A=1 1t土のう(丸型,径110cm×長108cm)					

施工単価表

機-28_バックホウ運転(賃料)　S9035　単第0 -0021　表

クレーン付2.9t吊 山積0.8m3 低騒音3次　1　日　当り

名称・規格など	数量	単位	単価	金額	備考
運転手(特殊)	1.00	人			RTPC00006
軽油 パトロール給油,2～4KL積載車給油	98.00	L			TTPC00013
<賃>バックホウ(クローラ型クレーン機能付) 山積0.8m3(平積0.6)吊能力2.9t 排出ガス対策型(第1,2,3次基準値)低騒音	1.39	供用日			KTPC00006
諸雑費	1	式			#91
＊＊＊　単位当たり　＊＊＊	1	日			
A=21　クレーン付2.9t吊 山積0.8m3 低騒音3次 C=1　運転労務数量(人/日)			B=98　軽油消費量(L/日) D=1.39　機械賃料数量(供用日/日)		

施工単価表

大型土のう撤去　　SHD10011　　単第0 -0022　表

作業半径 6mを超え20m以下　　10　袋　当り

名称・規格など	数量	単位	単価	金額	備考
土木一般世話役	0.075	人			RTPC00009 1*0.075
特殊作業員	0.075	人			RTPC00001 1*0.075
<作>ラフテレーンクレーン(油圧伸縮ジブ型) 25t吊,オペレータ付 排出ガス対策型(第1,2,3次基準値)低騒音	0.075	日			KTPC00014
諸雑費	1	式			#91
＊＊＊　合計　＊＊＊	10	袋			
＊＊＊　単位当たり　＊＊＊	1	袋			
A=2　作業半径 6mを超え20m以下					

施工単価表

暗渠排水管　SPK22040084　単第0 -0023　表

据付・撤去 波状管及び網状管 450～600mm　シングル 合成樹脂排水材 呼び径600mm　1　m　当り

機械構成比: 0.00%　労務構成比: 6.04%　材料構成比: 93.96%　市場単価構成比: 0.00%　標準単価: 11,197.00000

代表機労材規格(積算地区)	構成比	単価(積算地区)	代表機労材規格(東京地区)	単価(東京地区)	備考
普通作業員	4.34%		普通作業員		RTPC00002 RTPT00002
土木一般世話役	1.70%		土木一般世話役		RTPC00009 RTPT00009
合成樹脂排水材(高密度ポリエチレン管) <シングル構造>内面波状管(有孔・無孔) 呼び径600mm	93.96%		暗渠排水管 波状管 呼び径500mm 高密度ポリエチレン管(シングル構造)		TTPCD0276 TTPT00192
積算単価			積算単価		E9999
A=3 据付・撤去 C=3 450～600mm F=1 継手材料費要 H=0 現場の状況による材料損料率の率乗算			B=2 波状管及び網状管 D=40 シングル 合成樹脂排水材 呼び径600mm G=2 期間3ヶ月未満(損料率0.2) I=1 -(全ての費用)		
【管材料単価】 管材料単価(円) * (材料損料率 + (材料損料率 * 現場状況による材料損料率の率乗算))					

施工単価表

ポンプ設置・撤去　　SHD10037　　単第0 -0024　表

1　　箇所　　当り

名称・規格など	数量	単位	単価	金額	備考
土木一般世話役	0.500	人			R0250
特殊作業員	0.100	人			R0010
普通作業員	2.000	人			R0020
機-28_バックホウ運転(賃料) クレーン付2.9t吊 山積0.8m3 排対2次	0.500	日			S9035　単第0-0025　表
諸雑費	1	式			#91
＊＊＊　単位当たり　＊＊＊	1	箇所			

施工単価表

機-28_バックホウ運転(賃料)　S9035　単第0 -0025　表

クレーン付2.9t吊 山積0.8m3 排対2次　1　日　当り

名称・規格など	数量	単位	単価	金額	備考
運転手(特殊)	1.00	人			RTPC00006
軽油 パトロール給油,2～4KL積載車給油	69.00	L			TTPC00013
<賃>バックホウ(クローラ型クレーン機能付) 山積0.8m3(平積0.6)吊能力2.9t 排出ガス対策型(第1,2,3次基準値)低騒音	1.16	供用日			KTPC00006
諸雑費	1	式			#91
＊＊＊　単位当たり　＊＊＊	1	日			
A=12　クレーン付2.9t吊 山積0.8m3 排対2次 C=1　運転労務数量(人/日)			B=69　軽油消費量(L/日) D=1.16　機械賃料数量(供用日/日)		

施工単価表

ポンプ運転　S1050031　単第0 -0026　表

排水量 0以上40未満 (m3/h)　作業時排水　1　日　当り

名称・規格など	数量	単位	単価	金額	備考
特殊作業員	0.140	人			RTPC00001
建設用ポンプ(水中ポンプ)運転 口径150mm,揚程15m 11.0kw	1.000	日			S9000045　単第0-0027　表
機-16_発動発電機運転 ディーゼル25kVA 排出ガス対策型2次基準	1.000	日			S9469　単第0-0028　表
諸雑費	3	%			#09
＊＊＊　単位当たり　＊＊＊	1	日			
A=1　排水量 0以上40未満 (m3/h)			B=1　作業時排水		

施工単価表

建設用ポンプ(水中ポンプ)運転　S9000045　単第0 -0027　表

口径150㎜,揚程15m　11.0kw　1　日　当り

名称・規格など	数量	単位	単価	金額	備考
<賃>建設用ポンプ(水中ポンプ) 口径150㎜,揚程15m 11.0kw	1.20	供用日			KR0910
諸雑費	1	式			#91
＊＊＊　単位当たり　＊＊＊	1	日			
A=7　口径150㎜,揚程15m			B=1.2　機械賃料数量(供用日/日)		

施工単価表

機-16_発動発電機運転　S9469　単第0 -0028　表

ディーゼル25kVA　排出ガス対策型2次基準　1　日　当り

名称・規格など	数量	単位	単価	金額	備考
軽油 パトロール給油,2～4KL積載車給油	26.00	L			TTPC00013
<賃>発動発電機(ディーゼル発電機) 定格容量25kVA 排出ガス対策型(第1,2,3次基準値)低騒音	1.20	供用日			KR020003
諸雑費	1	式			#91
＊＊＊　単位当たり　＊＊＊	1	日			
A=6　ディーゼル25kVA C=1.2　機械賃料数量(供用日/日)			B=26　燃料消費量(L/日) D=3　排出ガス対策型2次基準		

施工単価表

構造物とりこわし工(鉄筋構造物)　SDT00033　単第0 -0029　表

機械施工　1　m3　当り

名称・規格など	数量	単位	単価	金額	備考
昼間_鉄筋構造物【手間のみ】 機械施工 時間的制約なし	1.000	m3			TDT001573
諸雑費	1	式			#91
＊＊＊　単位当たり　＊＊＊	1	m3			
A=1　昼間施工 C=1　-			B=1　機械施工 D=1　時間的制約なし		

施工単価表

殻運搬　SPK22040142　単第0 -0030　表

Co(鉄筋)構造物とりこわし　DID区間無し　運搬距離10.9km以下(8.0km超)　1　m3　当り

機械構成比:　43.25%　労務構成比:　42.18%　材料構成比:　14.57%　市場単価構成比:　0.00%　標準単価：　2,021.20000

代表機労材規格(積算地区)	構成比	単価(積算地区)	代表機労材規格(東京地区)	単価(東京地区)	備考
ダンプトラック[オンロード・ディーゼル] 10t積級 (タイヤ損耗費及び補修費(良好)を含む)	43.25%		ダンプトラック[オンロード・ディーゼル] 10t積級 (タイヤ損耗費及び補修費(良好)を含む)		MTPC00018T1 MTPT00018T1
運転手(一般)	42.18%		運転手(一般)		RTPC00007 RTPT00007
軽油 パトロール給油,2～4KL積載車給油	14.57%		軽油1.2号パトロール給油		TTPC00013 TTPT00013
積算単価			積算単価		EP001
A=2　Co(鉄筋)構造物とりこわし C=1　DID区間無し E=1　-(全ての費用)			B=1　機械積込 D=44　運搬距離10.9km以下(8.0km超)		

施工単価表

構造物とりこわし工(無筋構造物)　SDT00031　単第0 -0031　表

機械施工　1　m3　当り

名称・規格など	数量	単位	単価	金額	備考
昼間_無筋構造物【手間のみ】 機械施工 時間的制約なし	1.000	m3			TDT001561
諸雑費	1	式			#91
＊＊＊　単位当たり　＊＊＊	1	m3			
A=1　昼間施工 C=1　-			B=1　機械施工 D=1　時間的制約なし		

施工単価表

殻運搬　SPK22040142　単第0 -0032　表

Co(無筋)構造物とりこわし　DID区間無し　運搬距離10.9km以下(8.0km超)　1　m3　当り

機械構成比: 43.25%　労務構成比: 42.18%　材料構成比: 14.57%　市場単価構成比: 0.00%　標準単価: 1,636.20000

代表機労材規格(積算地区)	構成比	単価(積算地区)	代表機労材規格(東京地区)	単価(東京地区)	備考
ダンプトラック[オンロード・ディーゼル] 10t積級 (タイヤ損耗費及び補修費(良好)を含む)	43.25%		ダンプトラック[オンロード・ディーゼル] 10t積級 (タイヤ損耗費及び補修費(良好)を含む)		MTPC00018T1 MTPT00018T1
運転手(一般)	42.18%		運転手(一般)		RTPC00007 RTPT00007
軽油 パトロール給油,2～4KL積載車給油	14.57%		軽油1.2号パトロール給油		TTPC00013 TTPT00013
積算単価			積算単価		EP001
A=1　Co(無筋)構造物とりこわし C=1　DID区間無し E=1　-(全ての費用)			B=1　機械積込 D=44　運搬距離10.9km以下(8.0km超)		

数量計算書

河川災害復旧工事（普通河川上谷川）

三原市本郷町上北方

534 普通河川上谷川

数 量 総 括 表

工事区分	工 種	種 別	細 別	規 格	単位	過程数位	計上数位	摘 要
レベル1	レベル2	レベル3	レベル4	レベル5				
災害復旧工事								
	河川土工							
		切土工						
			掘削	土砂	m3	7.3	7	
		盛土工						
			盛土	砂質土	m3	160.2	160	
		搬入土工						
			客土	良質土	m3	172.5	170	
		法面整形工						
			盛土法面整形	砂質土	m2	31.0	30	
	残土処理工							
		土砂運搬		土砂	m3	168.5	170	L=5.4Km
		残土処分		土砂	m3	168.5	170	
	護岸工							
		作業土工						
			床掘	土砂	m3	9.4	9	
			埋戻	砂質土	m3	10.1	10	
		護岸工						
			フリューム	1400*900*2000標準型	m	10.0	10	1,162kg/2m･個
			フリューム	1400*900*750落差型	m	10.5	11	658kg/0.75m･個
			フリューム	1400*900場所打 鉄筋	m	1.8	2	
	雑工							
		撤去工						
			フリューム	1400*900*2000標準型	m	10.0	10	1.37m3/m=13.7n3
			フリューム	1400*900*750落差型	m	10.5	11	2.06m3/m=22.7m3
			コンクリート取壊	鉄筋	m3	1.0	1	0.57m3/m=0.6m3
			取壊し対象容積		m3		37	13.7+22.7+0.6
			取壊し対象重量		t		93	37.0×2.50
	仮設工							
		仮設道路						
			道路	W=4m	m	60.0	60	

		仮締切工						
			大型土のう 締切部	h=1.10	袋	4.0	4	
			大型土のう 濁水対策部	h=1.10	袋	6.0	6	
			掛樋工	Φ600ポリエ チレン管	m	37.3	37	
			ポンプ		日	5.8	6	

土量配分表

土量変化率　0.9

切　土		
掘　削	土砂	7.3　m3
床掘(護岸)	〃	9.4　m3
計		16.7　m3

178.0　×　0.9　＝　160.2　m3

盛　土		
盛　土	礫質土	160.2　m3
計		160.2　m3

土量変化率　0.9

11.2　×　0.9　＝　10.1　m3

埋　戻　土		
護岸	礫質土	10.1　m3
計		10.1　m3

購入土	
良質土	172.5　m3
計	172.5　m3

172.5　m3

処分	
礫質土	11.9　m3
礫質土	150.0　m3
敷砂利	6.7　m3
計	168.5　m3

大型土のう撤去
10.0　/　1.200　＝　11.9　m3
工事用道路盛土撤去
60.0×2.25/0.9　＝　150.0　m3
工事用道路敷砂利撤去
0.1×3×60/0.9　＝　6.7　m3

11.9　m3

150.0

6.7

土工　　計算書

測　　点	掘削				盛土			
	距　離	C	平　均	立　積	距　離	B	平　均	立　積
右岸								
SECT0.0	－	0.7			－	－		
SECT6.0	6.0	－	0.35	2.1	6.0	4.6	2.30	13.8
SECT7.9	1.9	－			1.9	7.3	5.95	11.3
SECT11.1	3.2	－			3.2	6.3	6.80	21.8
SECT14.1	3.0	－			3.0	6.7	6.50	19.5
SECT16.6	2.5	－			2.5	4.0	5.35	13.4
SECT20.9	4.3	－			4.3	1.7	2.85	12.3
SECT21.9	1.0	－			1.0	1.5	1.60	1.6
SECT22.3	0.4	－			0.4	1.7	1.60	0.6
左岸								
SECT0.0	－	0.8			－	－		
SECT6.0	6.0	0.7	0.75	4.5	6.0	0.2	0.10	0.6
SECT7.9	1.9	－	0.35	0.7	1.9	1.9	1.05	2.0
SECT11.1	3.2	－			3.2	5.0	3.45	11.0
SECT14.1	3.0	－			3.0	3.6	4.30	12.9
SECT16.6	2.5	－			2.5	4.6	4.10	10.3
SECT20.9	4.3	－			4.3	6.4	5.50	23.7
SECT21.9	1.0	－			1.0	3.0	4.70	4.7
SECT22.3	0.4	－			0.4	0.3	1.65	0.7
合計				7.3				160.2

土工　　計算書

測　　点	盛土法面整形 距　離	L	平　均	面　積				
右岸								
SECT0.0	－	－						
SECT6.0	6.0	1.9	0.95	5.7				
SECT7.9	1.9	2.0	1.95	3.7				
SECT11.1	3.2	－	1.00	3.2				
SECT14.1	3.0	0.5	0.25	0.8				
SECT16.6	2.5	0.6	0.55	1.4				
SECT20.9	4.3	－	0.30	1.3				
SECT21.9	1.0	－						
SECT22.3	0.4	－						
左岸								
SECT0.0	－	－						
SECT6.0	6.0	－						
SECT7.9	1.9	1.2	0.60	1.1				
SECT11.1	3.2	1.3	1.25	4.0				
SECT14.1	3.0	0.2	0.75	2.3				
SECT16.6	2.5	0.4	0.30	0.8				
SECT20.9	4.3	2.2	1.30	5.6				
SECT21.9	1.0	－	1.10	1.1				
SECT22.3	0.4	－						
合計				31.0				

護岸工　　数量集計表

名称及び測点	延長	大型フリューム			作業土工			
		1400×900			床掘	埋戻		
		標準型	落差型	場所打				
単位		m	m	m	m3	m3		
		10.0	10.5	1.8	9.4	10.1		
合計		10.0	10.5	1.8	9.4	10.1		

護岸工（作業土工）　　計算書

測　点	距離	床掘			埋戻					
		E	平均	立積	Fu	平均	立積			
右岸										
SECT0.0	－	0.5			0.9					
SECT6.0	6.0	0.5	0.50	3.0	0.2	0.55	3.3			
SECT7.9	1.9	0.1	0.30	0.6	－	0.10	0.2			
SECT11.1	3.2	－	0.05	0.2	－					
SECT14.1	3.0	0.2	0.10	0.3	－					
SECT16.6	2.5	－	0.10	0.3	－					
SECT20.9	4.3	－			－					
SECT21.9	1.0	－			－					
SECT22.3	0.4	－			－					
左岸										
SECT0.0	－	0.5			1.0					
SECT6.0	6.0	0.5	0.50	3.0	0.9	0.95	5.7			
SECT7.9	1.9	0.2	0.35	0.7	－	0.45	0.9			
SECT11.1	3.2	0.3	0.25	0.8	－					
SECT14.1	3.0	－	0.15	0.5	－					
SECT16.6	2.5	－			－					
SECT20.9	4.3	－			－					
SECT21.9	1.0	－			－					
SECT22.3	0.4	0.1	0.05		0.1	0.05				
合計				9.4			10.1			

護岸工　　計　算　書

測　　点	距　離	標準型 m	落差型 m	場所打 m				
SECT0.0	－							
SECT6.0	6.0		6.0					
SECT7.9	1.9		1.9					
SECT10.5	2.6		2.6					
SECT11.1	0.6			0.6				
SECT11.5	0.4			0.4				
SECT14.1	2.6	2.6						
SECT16.6	2.5	2.5						
SECT20.9	4.3	4.3						
SECT21.5	0.6	0.6						
SECT21.9	0.4			0.4				
SECT22.3	0.4			0.4				
合計		10.0	10.5	1.8				

雑工(撤去・復旧)　数量集計表

名称及び測点	取付工				水路撤去工		取壊工	
	石積		ブロック積		フリューム		コンクリート	
	自然石φ0.35		控え35cm		1400*900*2000	1400*900*750	鉄筋	
	撤去	復旧	撤去	復旧	撤去	撤去		
単位	m3	m2	m3	m2	m	m	m3	
					10.0	10.5	1.0	
合計					10.0	10.5	1.0	

雑工（撤去復旧）　　計算書

測　点		水路撤去		鉄筋コンクリート取壊		
		1400*900*2000	1400*900*750	延長	取壊	
※復旧施設同等とする		10.0	10.50	1.8	1.0	
合計		10.0	10.5	1.8	1.0	

仮設工　　数量集計表

名称及び測点	仮設道路			濁水処理・締切り工				土のう砂	
	W=4m	盛土	敷砂利	大型土のう		掛樋工	ポンプ	中詰材	
		h=0.5m	t=0.1m	締切り部	濁水対策	Φ600		搬入土	処分
	m	m3	m3	袋	袋	m	基	m3	m3
	60.0	135.0	18.0	4.0	6.0	37.3	1.0	11.9	11.9
合計	60.0	135.0	18.0	4.0	6.0	37.3	1.0	11.9	11.9

大型フリューム（標準型）　数量計算

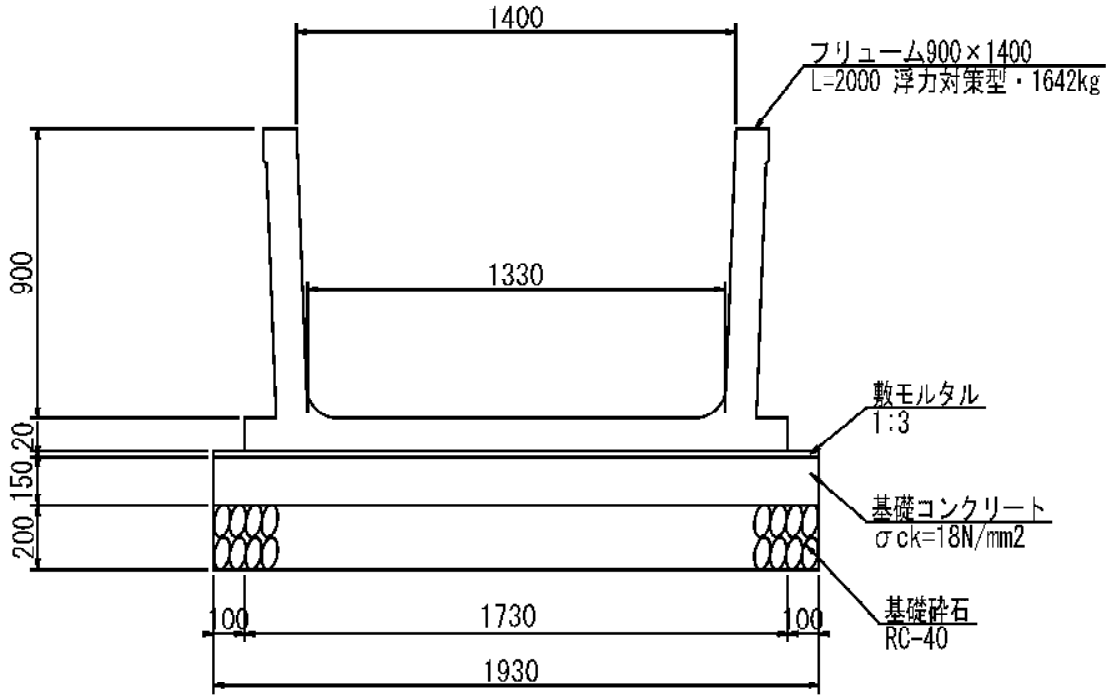

名　　称	規　格	算　　式	10m当り数量
大型フリューム標準型	900*1400*2000	10.0/2.0	5.000 個
敷モルタル	1:3	1.93*0.02*10.0	0.386 m3
基礎コンクリート	18N/mm2 t=150	1.93*10.0	19.300 m2
型　　枠	均し	0.15*2*10.0	3.000 m2
基礎砕石	RC-40 t=200	1.93*10.0	19.300 m2

大型フリューム（落差型）　数量計算

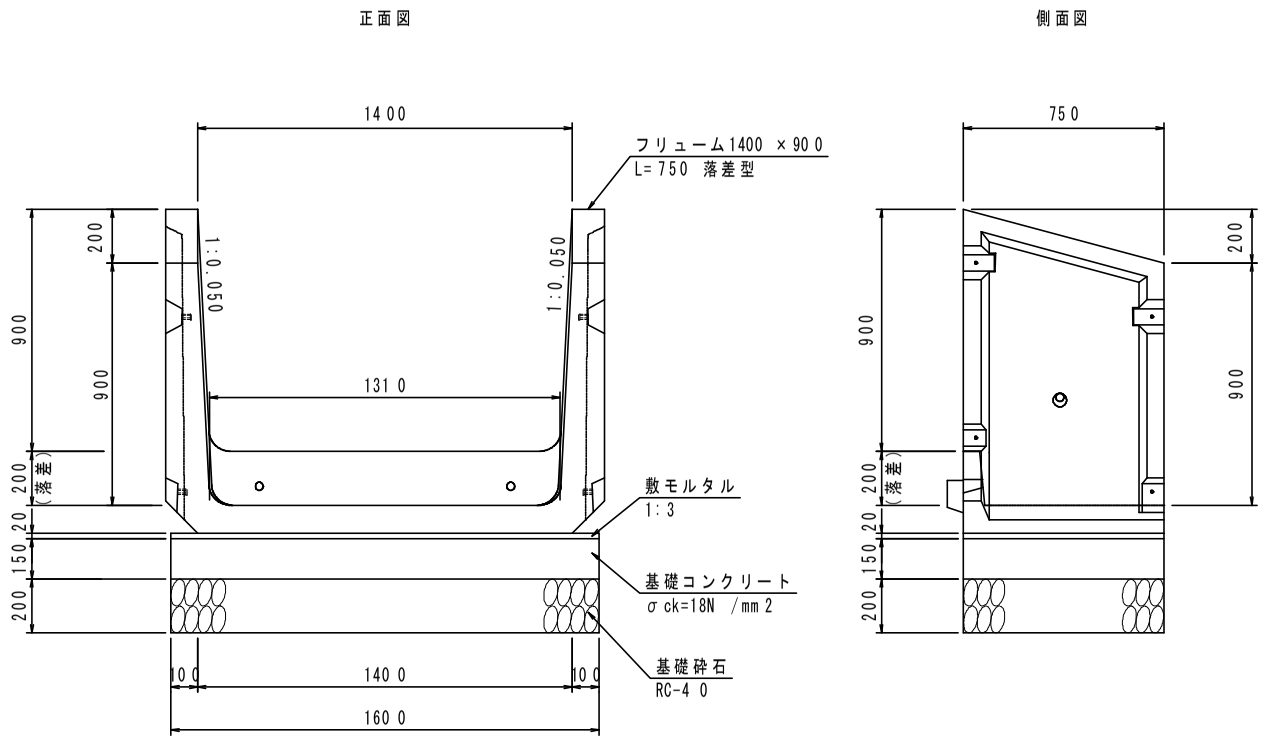

名　　称	規　格	算　　式	0.75m当り数量
大型フリューム落差型	1400*900*750		1.000 個
敷モルタル	1:3	1.60*0.02*0.75	0.024 m3
基礎コンクリート	18N/mm2 t=100	1.60*0.75	1.200 m2
型　　枠	均し	0.15*2*0.75	0.225 m2
基礎砕石	RC-40 t=200	1.60*0.75	1.200 m2

大型フリューム（場所打）　数量計算

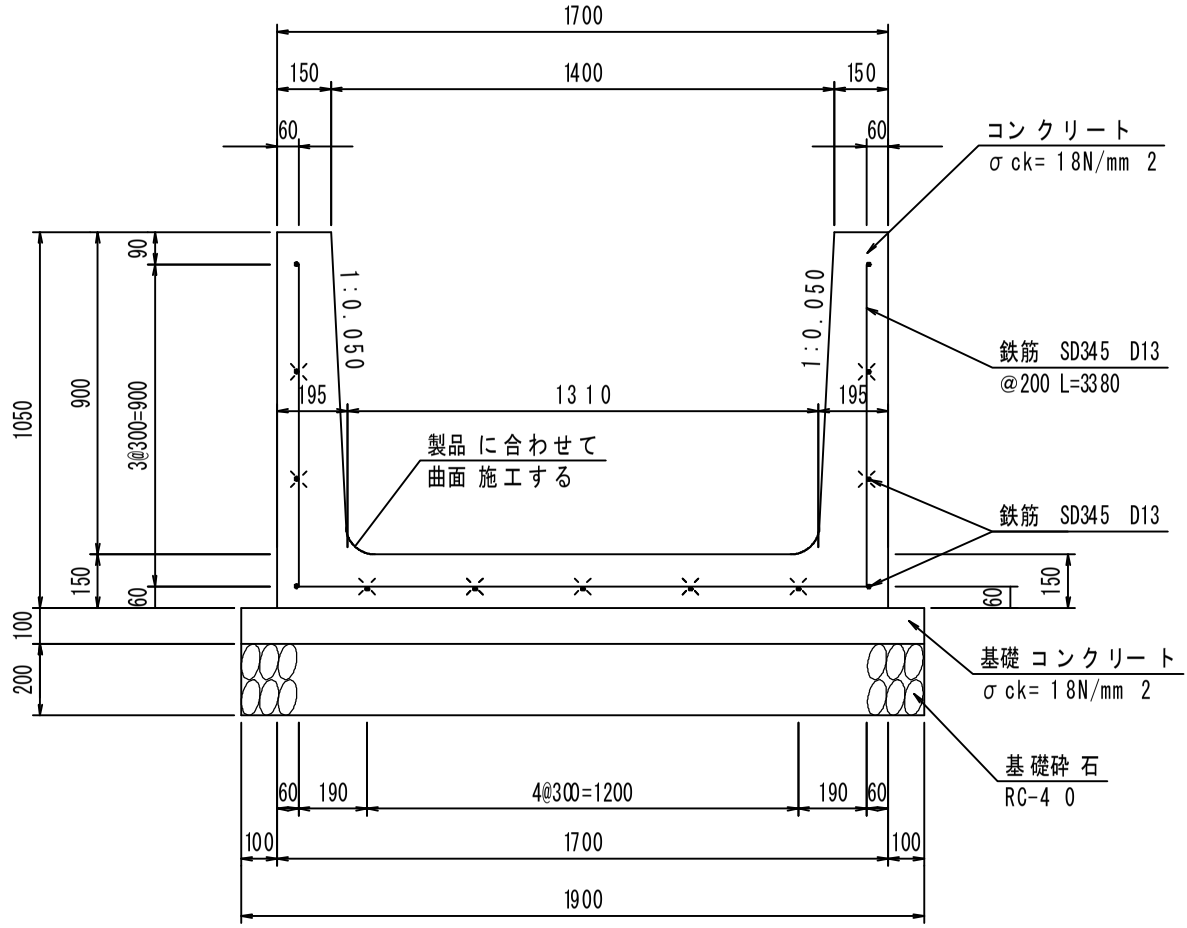

名			量
コンクリート	18N/mm2	((0.15+0.195)*1/2*0.90*2+1.70*0.15)*10.0	5.655 m3
型　　枠	鉄筋	(1.05+0.90*1.001)*2*10.0	39.018 m2
鉄　　筋	SD345 D13	(10.0/0.20*3.380+13*10.0)*0.995	297.505 kg
基礎コンクリート	18N/mm2 t=100	1.90*10.0	19.000 m2
型　　枠	均し	0.10*2*10.0	2.000 m2
基礎砕石	RC-40 t=200	1.90*10.0	19.000 m2

仮設工　　計算書

測　　点	仮設道路（敷砂利）				仮設道路（盛土）			
	距　離	B	平　均	立　積	距　離	B	平　均	立　積
	－	0.30			－	2.25		
	60.0	0.30	0.30	18.0	60.0	2.25	2.25	135.0
合計				18.0				135.0

仮設工(濁水処理・締切り工)　　数量計算書

平面図

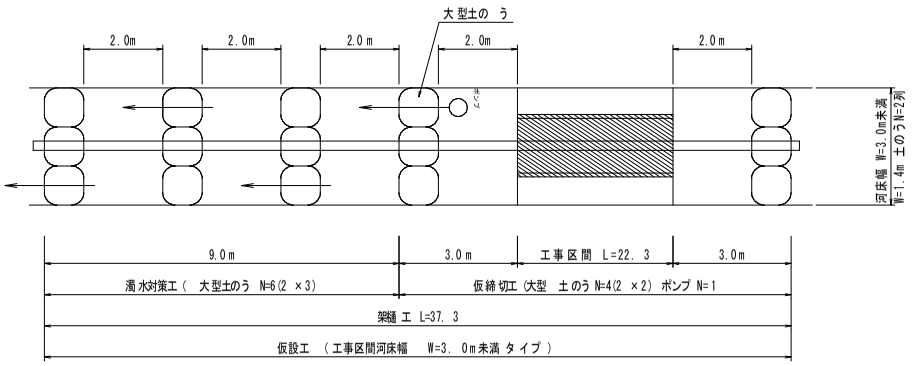

断面図

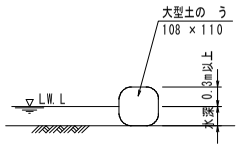

仮締切
（L.W.L+0.3m） ×河床幅× 2÷(1.08 ×1.10)

沈砂池
（L.W.L+0.3m） ×河床幅× 3÷(1.08 ×1.10)

掛樋工
L=上流3.0m+被災延 長+下流 12.0m

箇所	L.W.L		
	上流	下流	平均
1箇所	0.10	0.10	0.1

濁水処理・仮締切・架樋工数量表

施工箇所	平均(L.W.L)H	平均河床幅	工事延長	仮締切袋	濁水処理袋	架樋工 m	ポンプ基
1箇所	0.1	1.4	22.3	4.0	6.0	37.3	1.0

上記図・表より

工事延長	22.3	m	
仮締切	4.0	袋	
濁水処理	6.0	袋	
架樋工	37.3	m	
ポンプ	1.0	基	
土のう中詰材	11.9	m3	(4+6)×1.08*1.10

ー標準作業量算出表ー 上谷川　　〔水替日数〕

標準日数は標準積算基準書 Iによる。
尚、標準作業量の記載がない工種については以下とする。
・環境保全型ブロックはコンクリートブロック積にて標準作業量を計上する
・玉石石積については、ブロック積工(150kg/個未満)にて標準作業量を計上する
・その他については、歩掛より編成人員、台数を仮定して標準作業量を計上する

工種		種別			作業量	単位	日当たり作業	単位	作業日数		摘要
									実施日数	工期	
										5.76	
護岸工	ﾌﾞﾛｯｸ積(張)工	ブロック積工				m^2	13.0	m2/日	0.00		基Ⅰ-P156
		大型ブロック積				m^2	42.0	m2/日	0.00		基Ⅰ-P156
		ブロック張工	150kg/個未満			m^2	41.0	m2/日	0.00		基Ⅰ-P156
			150kg/個以上			m^2	92.0	m2/日	0.00		基Ⅰ-P156
		緑化ブロック積	150kg/個以上			m^2	24.0	m2/日	0.00		基Ⅰ-P156
	基礎工	コンクリート	無筋(均し)	人力	9.2	m^3	4.0	m3/日	2.31		基Ⅰ-P190
				ポンプ		m^3	69.0	m3/日	0.00		基Ⅰ-P190
			無筋(岩着)	人力		m^3	4.0	m3/日	0.00		基Ⅰ-P190
				ポンプ		m^3	69.0	m3/日	0.00		基Ⅰ-P190
			小型	人力	11.3	m^3	5.0	m3/日	2.26		基Ⅰ-P190
				ｸﾚｰﾝ		m^3	6.0	m3/日	0.00		基Ⅰ-P190
		型枠	無筋(均し)			m^2	38.0	m2/日	0.00		基Ⅰ-P191
			小型		13.2	m^2	15.0	m2/日	0.88		基Ⅰ-P191
		基礎砕石	t=20cm未満		39.9	m^2	155.0	m2/日	0.26		基Ⅰ-P166
	小口止工					箇所	1.0	箇所/日	0.00		運用
	すり付け工	ブロック積				m^2	13.0	m2/日	0.00		基Ⅰ-P157
		石積工				m^2	19.0	m2/日	0.00		基Ⅰ-P157
根固工	ブロック据付	乱積み	2.5t以下			個	66.0	個/日	0.00		基Ⅱ-P200
			2.5tを超え5.5t以下			個	65.0	個/日	0.00		基Ⅱ-P200
		層積み	2.5t以下			個	50.0	個/日	0.00		基Ⅱ-P200
			2.5tを超え5.5t以下			個	43.0	個/日	0.00		基Ⅱ-P200
	その他	コンクリート	無筋	人力		m^3	4.0	m3/日	0.00		基Ⅰ-P191
				ポンプ		m^3	69.0	m3/日	0.00		基Ⅰ-P191
		型枠	無筋			m^2	38.0	m2/日	0.00		基Ⅰ-P191
	かご工	じゃかご	φ45			m	56.0	m/日	0.00		基Ⅰ-P178
			φ60			m	31.0	m/日	0.00		基Ⅰ-P178
		ふとんかご	40*120			m	27.0	m/日	0.00		基Ⅰ-P178
			50*120			m	21.0	m/日	0.00		基Ⅰ-P178
			60*120			m	18.0	m/日	0.00		基Ⅰ-P178
	その他	コンクリート	無筋	人力		m^3	4.0	m3/日	0.00		基Ⅰ-P158
				ポンプ		m^3	69.0	m3/日	0.00		基Ⅰ-P158
			小型	人力		m^3	5.0	m3/日	0.00		基Ⅰ-P196
				ｸﾚｰﾝ		m^3	6.0	m3/日	0.00		基Ⅰ-P196
		型枠	無筋			m^2	38.0	m2/日	0.00		基Ⅰ-P191
			小型			m^2	15.0	m2/日	0.00		基Ⅰ-P191

作業日数計: 5.76 (日)
水替日数: **6.00** (日)

トラッククレーン考慮　5.80

作業量	単位	日当たり作業	単位	作業日数		摘要
				実施日数	工期	
1.14000	日	0.04		0.05		

位　置　図

河川災害復旧工事（普通河川上谷川）

国土地理院引用