工　事 番　号						

設計年度	令和４年度	河川災害復旧工事（鷺浦町須波排水路その２） 災害復旧事業 三原市鷺浦町須波 令和3年 災害 仕　様　書
施工月日	令和　　年　　月　　日	
施工方法	請　　負	
工事期間		

工　事　概　要	起　工　理　由
施工延長　L=40.0m 河川土工　一式 ブロック積工　35m2 排水構造物工　27m 集水桝工　2箇所	

三　原　市

特　記　仕　様　書

第１章　総則

第１節　適　用

１　本特記仕様書は，三原市鷺浦町須波　河川災害復旧工事（鷺浦町須波排水路その２）に適用する。

２　本特記仕様書に記載のない事項については，次によるものとする。

・土木工事共通仕様書　令和４年８月　広島版

※土木工事共通仕様書は「広島県の調達情報」に掲載している。(https://chotatsu.pref.hiroshima.lg.jp/)

・その他関連規格類

第２節　情報共有システム

１　本工事は，受発注者間の情報を電子的に交換・共有することにより，業務の効率化を図る情報共有システムの対象である。なお，運用にあたっては「広島県工事中情報共有システム運用ガイドライン」（以下「ガイドライン」という。）に基づき実施すること。

２　本工事で使用する情報共有システムは次とする。

広島県工事中情報共有システム

https://chotatsu.pref.hiroshima.lg.jp/asp/index.html

３　監督員及び受注者が使用する情報共有サービスのサービス提供者（以下「サービス提供者」という。）との契約は，受注者が行い，利用料を支払うものとする。

４　なお，工事完成時については，提出する必要のある工事成果品を電子納品すること。また，試行期間中は工事検査を紙媒体で受検することから，受注者は，工事成果品１部を紙媒体により提出すること。

５　受注者は，監督員及びサービス提供者から技術上の問題点を把握，利用にあたっての評価を行うためアンケート等を求められた場合，協力しなければならない。

第２章　施工条件

第１節　工程

１　関連する工事

工 事 名　　治山激甚災害対策特別緊急事業　渓間工事　No.8

影響箇所　　全範囲

他工事の内容　　渓間工事

事前に関連する工事の受注者と施工方法について協議を行うこと。

第２節　用地

１　原形復旧とする。

第３節　施工時間（施工に際しては地元調整を十分に行ったうえで作業を進めること。）

１　施工時間　8:00～17:00（作業可能時間）

第４節　安全対策

１　保安施設

工事標示板　　現道工事における保安施設のうち,「工事標示板」の標準様式については,土木工事共通仕様書のとおりとすること。

工事情報看板等　　路上工事に関する情報を歩行者や工事現場周辺の住民に周知するため，工事情報看板及び工事説明看板を設置すること。標準様式は土木工事共通仕様書のとおりとすること。

第５節　工事用道路

１　一般道路

使用期間　　工事施工期間

使用時間　　８時～１７時

工事中・後の処置　　随時　清掃，　工事後　舗装欠損部補修（工事前・後の写真により監督員と協議すること。）

第６節　盛土

１　発生土（搬入）　（他工事からの流用）

本工事では，他工事からの発生土として次の搬入を予定している。

搬入元工事名　　治山激甚災害対策特別緊急事業　渓間工事　No.8

搬入量　　360m3（盛土換算数量）

受渡し場所　　本工事現場

その他　　工事発注後に明らかになったやむを得ない事情により，上記の指定により難い場合は，発注者と受注者が協議するものとする。

第７節　その他

１　工事用機資材等の仮置き

受注者が責任を持って確保すること。

第３章　設計金額

第１節　排出ガス対策型建設機械の使用促進

土木工事共通仕様書（令和４年８月　広島版）『１－１－１-31 環境対策』で使用を義務付けている排出ガス対策型建設機械においては，排出ガス対策型（第２次基準値）以上の建設機械の使用に努めること。

なお，使用する排出ガス対策型建設機械について，基準値による設計変更は行わない。

第４章　工事保険等

１　工事保険等

受注者は，本工事において第三者に与えた損害を補填する保険又はその他必要とする建設工事に関連する保険等に加入しなければならない。また，加入した保険等については，保険証券の写し（保険以外の場合はそれに代わるもの）を監督員に提出すること。なお，加入に必要な保険料等は，設計で現場管理費に見込んでいる。

２　法定外の労災保険の付保

（１）受注者は，本工事に従事する者の業務上の負傷等に対する補償に必要な金額を担保するための保険契約（以下「法定外の労災保険」という。）を付保しなければならない。

（２）受注者は，建設工事請負契約約款第 54 条に基づき，法定外の労災保険契約を締結したときは，その証券またはこれに代わるものを速やかに監督員に提示しなければならない。

（３）法定外の労災保険は，政府の労働災害補償保険とは別に上乗せ給付等を行うことを目的とするものであり，（公財）建設業福祉共済団，（一社）建設業労災互助会，全日本火災共済協同組合連合会，（一社）全国労働保険事務組合連合会又は保険会社との間で，労働者災害補償保険法に基づいて契約を締結しているものとする。

第５章　その他

本特記仕様書及び設計図書に明示していない事項，または，その内容に疑義が生じた場合は，監督員の指示を受けること。

工事数量総括表

費目・工種明細など	規格1・規格2	単位		数量	備考
本工事費					
築堤・護岸		式		1	レベル1
河川土工		式		1	レベル2
掘削工		式		1	レベル3
掘削	土砂	m3		30	レベル4
盛土工		式		1	レベル3
路体(築堤)盛土	施工幅員4.0m以上	m3		360	レベル4
法面整形工		式		1	レベル3
法面整形(切土部)	レキ質土,砂及び砂質土,粘性土	m2		20	レベル4
法面整形(盛土部)	レキ質土,砂及び砂質土,粘性土	m2		200	レベル4
石・ブロック積(張)工		式		1	レベル2
作業土工		式		1	レベル3
Coブロック工(Coブロック積)		式		1	レベル3
コンクリートブロック基礎	σck=18N/mm2	m		8	レベル4
コンクリートブロック積	滑面	m2		35	レベル4
胴込・裏込材(砕石)	C-40	m3		13	レベル4
小口止コンクリート	σck=18N/mm2	m3		3	レベル4
排水構造物工		式		1	レベル2

工事数量総括表

費目・工種明細など	規格1・規格2	単位		数量	備考
側溝工		式		1	レベル3
プレキャストU型側溝	KF500	m		27	レベル4
集水桝・マンホール工		式		1	レベル3
現場打ち集水桝	B1.0-L1.0-H1.0	箇所		2	レベル4
構造物撤去工		式		1	レベル2
構造物取壊し工		式		1	レベル3
コンクリート構造物取壊し	無筋，機械	m3		2	レベル4
運搬処理工		式		1	レベル3
すり付け工		式		1	レベル2
掘削工		式		1	レベル3
掘削	土砂	m3		4	レベル4
作業土工		式		1	レベル3
Coブロック工(Coブロック積)		式		1	レベル3
コンクリートブロック積	滑面	m2		16	レベル4
構造物取壊し工		式		1	レベル3
コンクリート構造物取壊し	無筋，機械	m3		6	レベル4
運搬処理工		式		1	レベル3
＊＊直接工事費＊＊					

工事数量総括表

費目・工種明細など	規格1・規格2	単位		数量	備考
運搬費					
運搬費		式		1	レベル2
運搬費		式		1	レベル3
自動車航走運賃	須波港～向田湊	式		1	レベル4
共通仮設費率分					
＊＊共通仮設費計＊＊					
＊＊純工事費＊＊					
現場管理費					
＊＊工事原価＊＊					
一般管理費率分					
契約保証費					
一般管理費計					
＊＊工事価格＊＊					
＊＊消費税相当額＊＊					
＊＊工事費計＊＊					
＊＊契約保証費計＊＊					

図面番号	1/4	縮 尺	図示
工 種	河川災害復旧工事（鷲浦町須波排水路）その2		
種 別	平 面 図	番号	1/4
路線 河川 名	普通河川		
工事箇所	三原市鷲浦町須波(安楽寺南)		
三 原 市			

平成30年 災害

平 面 図 S=1:250

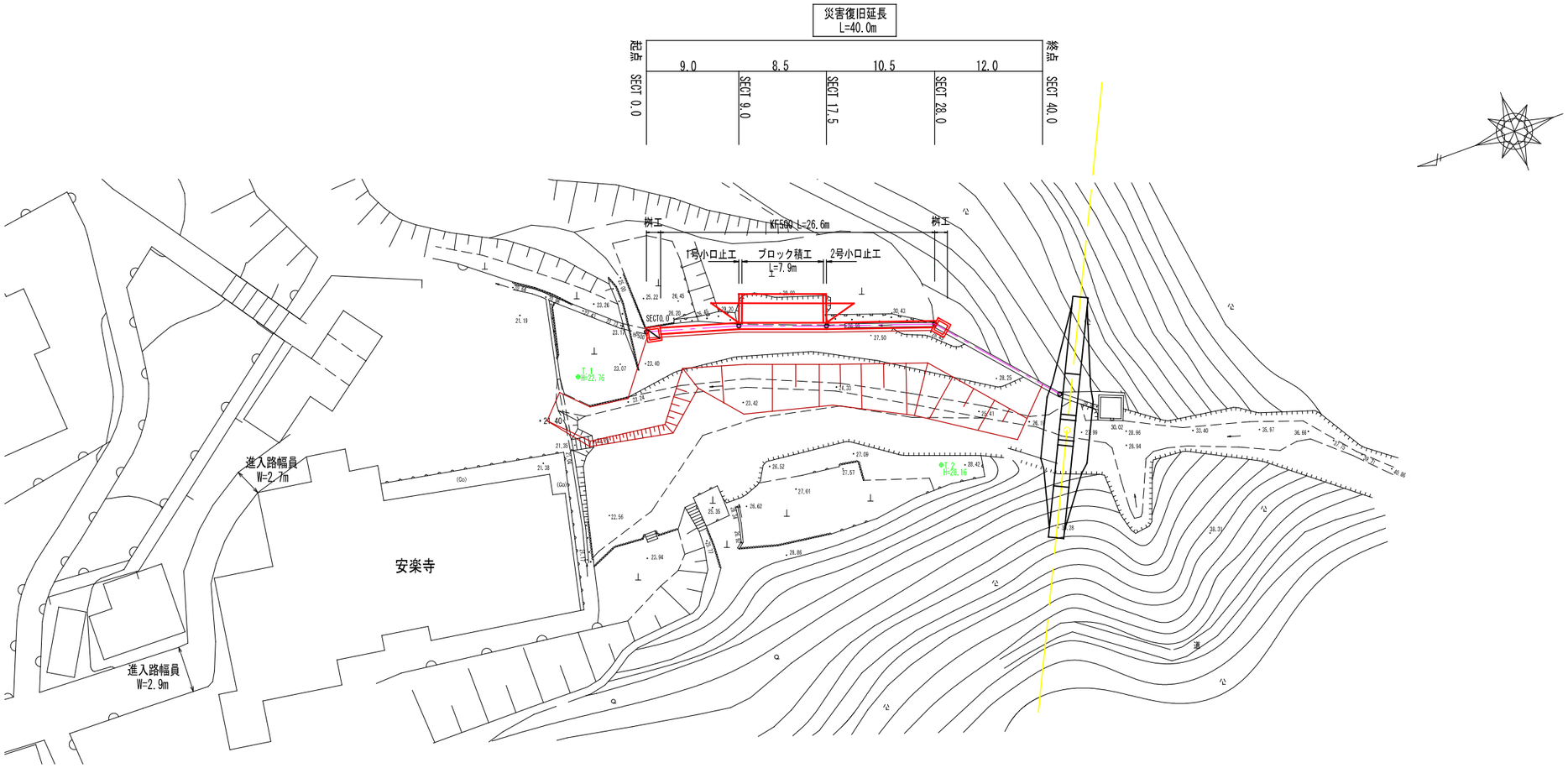

座標一覧表

測 点	X	Y
ASECT0.0	−182360.473	86905.405
ASECT9.0	−182369.030	86902.892
ASECT17.5	−182377.020	86899.980
ASECT28.0	−182386.972	86896.553
ASECT42.0	−182396.060	86886.015

図面番号	2/4	縮 尺	H=1:250 V=1:100
工 種	河川災害復旧工事（鷲浦町須波排水路）その２		
種 別	縦 断 図	番号	2/4
路線 河川 名	普通河川		
工事箇所	三原市鷲浦町須波(安楽寺南)		
三 原 市			

平成30年
災害

縦 断 図

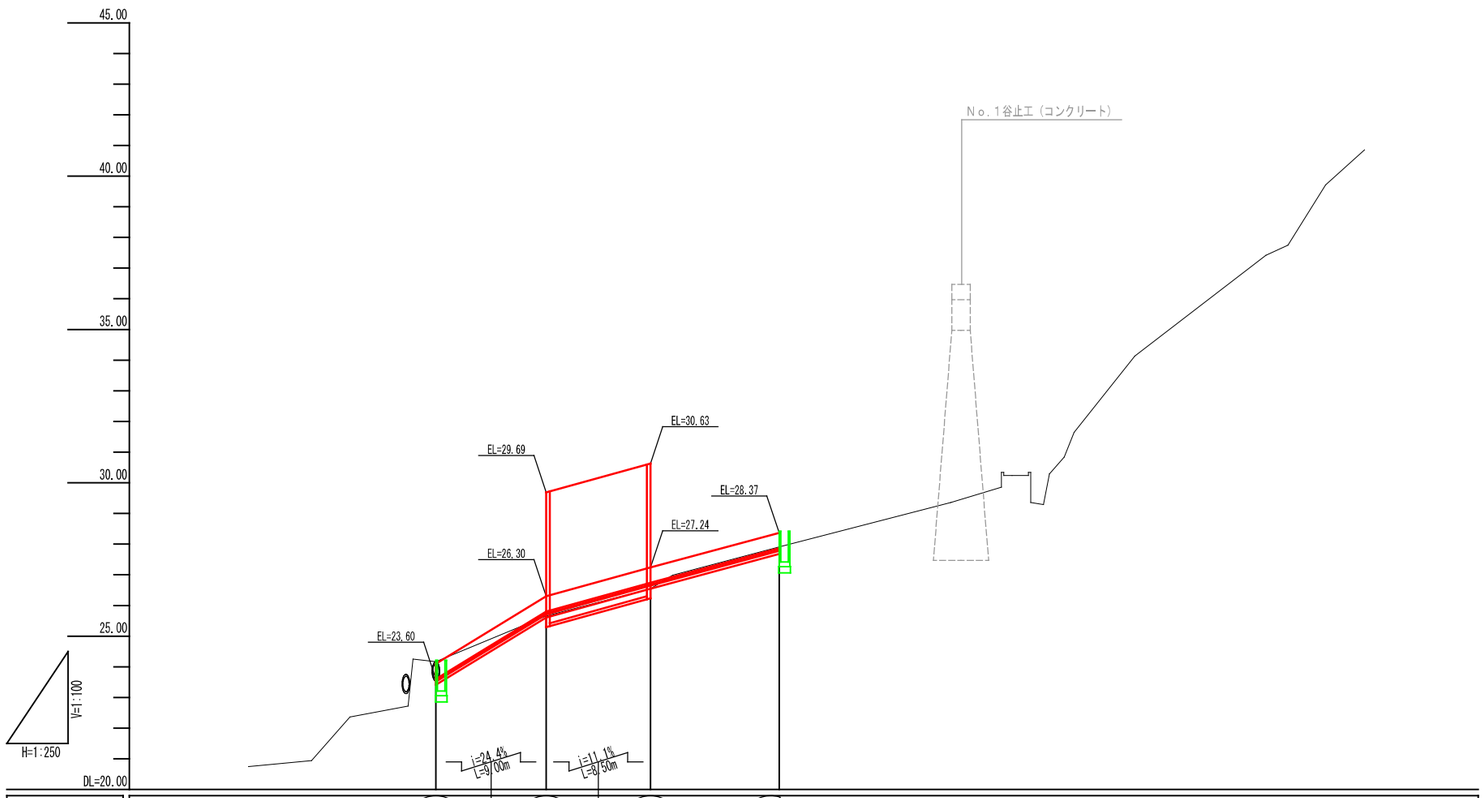

勾配図	23.60	25.80	26.74	27.87			
計画高	23.60	25.80	26.74	27.87			
最深河床高							
追加距離	0.000	9.000	17.500	28.000	40.000	42.000	
区間距離	0.000	9.000	8.500	10.500	12.000	2.000	
測 点	SECT0.0	SECT9.0	SECT17.5	SECT28.0	SECT40.0	SECT42.0	

図面番号	3/4	縮 尺	1:100
工 種	河川災害復旧工事（鷲浦町須波排水路）その２		
種 別	横 断 図	番号	3/4
路線 河川 名	普通河川		
工事箇所	三原市鷲浦町須波(安楽寺南)		
三 原 市			

平成30年 災害

横断図

D=9.000
SECT0.0
GH=24.17
FH=23.60

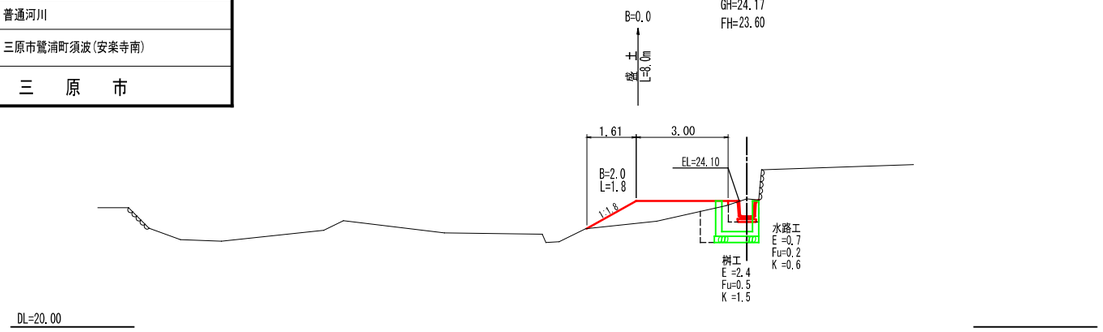

D=12.000
SECT28.0
GH=27.91
FH=27.87

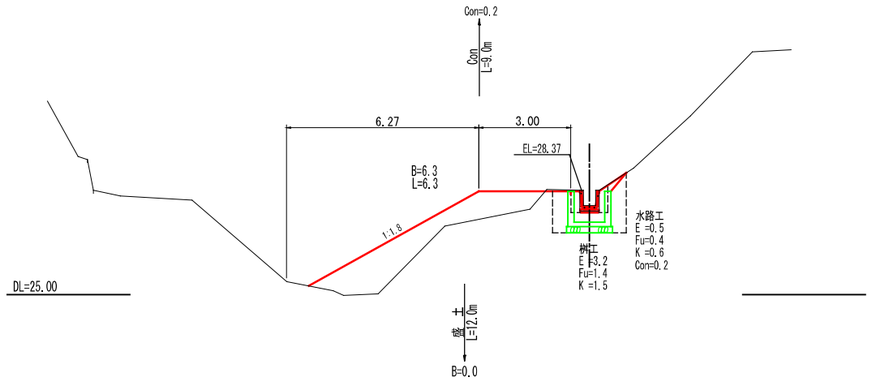

D=8.500
SECT9.0
GH=25.66
FH=25.80

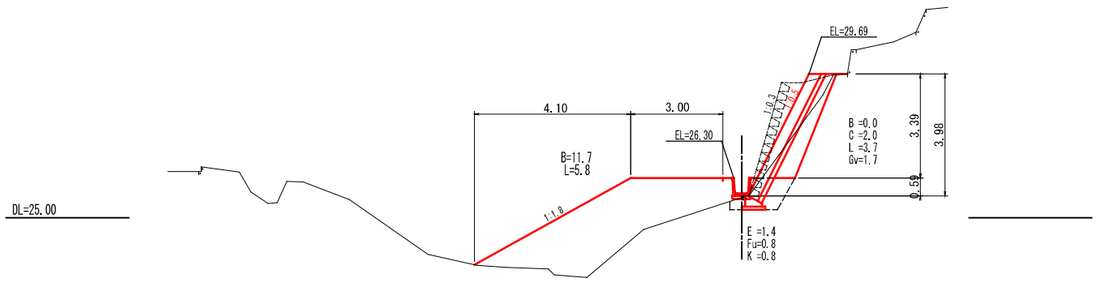

SECT42.0
GH=29.36
FH=29.38

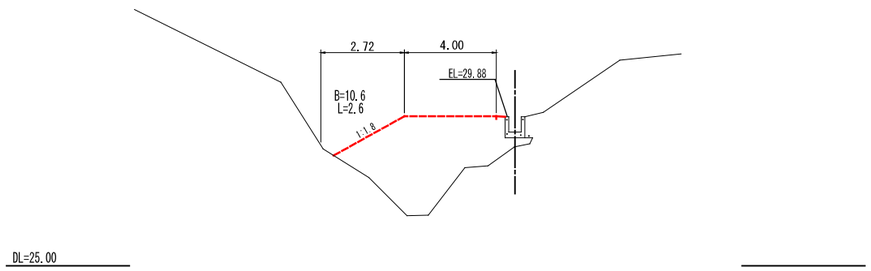

D=10.500
SECT17.5
GH=26.55
FH=26.74

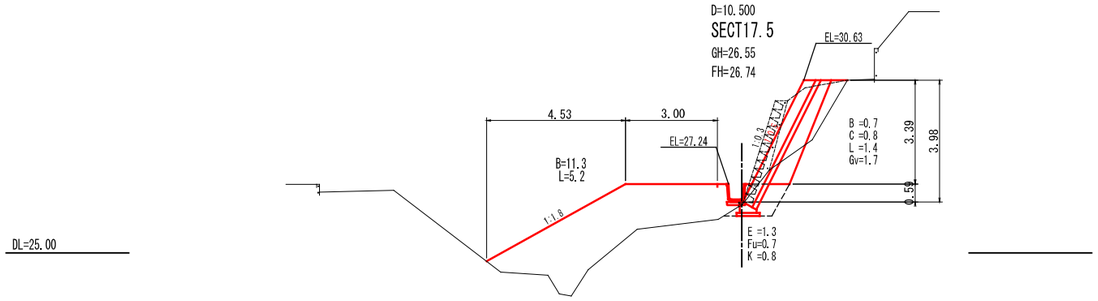

図面番号	4/4	縮 尺	1:100
工 種	河川災害復旧工事（鷲浦町須波排水路）その2		
種 別	構 造 図	番号	4/4
路線 河川 名	普通河川		
工事箇所	三原市鷲浦町須波(安楽寺南)		
三 原 市			

平成30年 災害

展開図 S=1:100

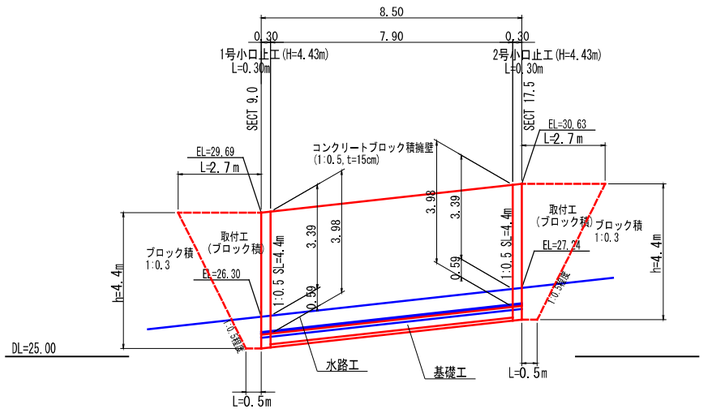

構造図

水路工
S=1:20

KF500

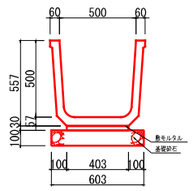

10m当り

種 別	数 量
KF500	5.0 本
敷ﾓﾙﾀﾙ	0.121 m3
基礎材	6.03 m2

基礎工
S=1:30

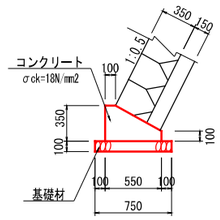

基礎工 10m当り

種 別	数 量
ｺﾝｸﾘｰﾄ	1.36 m3
型 枠	4.50 m2
基礎材	7.50 m2

ブロック積擁壁
S=1:50

(盛土:3.0m＜H)

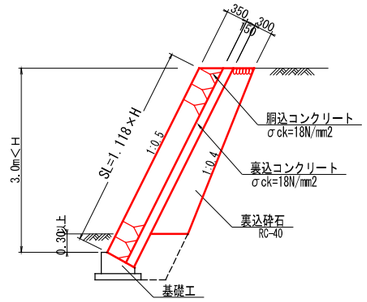

桝 工
S=1:25

B1.0-L1.0-H1.0

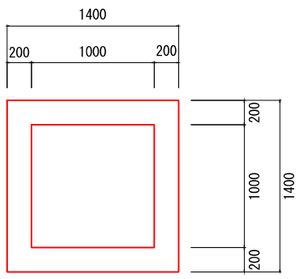

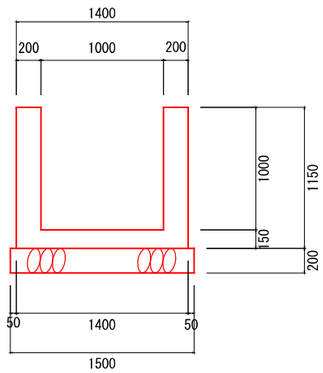

ｺﾝｸﾘｰﾄ V=1.40×1.40×1.15−1.00×1.00×1.00 = 1.25

型枠 A=(1.40+1.00)×4×1.15 = 11.04

小口止工 S=1:50

1号小口止工
(SECT 0.0) H=4.43

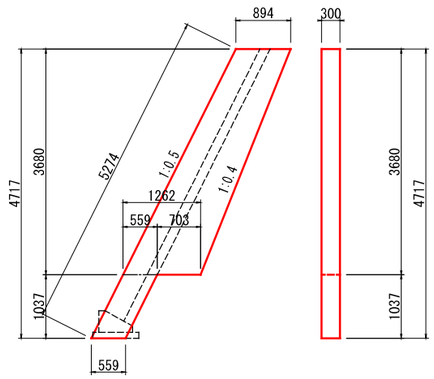

A=1/2×(0.894+1.262)×3.680+0.559×1.037 = 4.547

ｺﾝｸﾘｰﾄ V=4.547×0.30 = 1.36

型枠 A=4.547×2+5.274×0.30 = 10.68

2号小口止工
(SECT 17.5) H=4.43

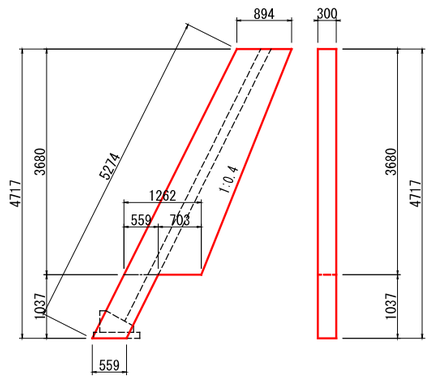

A=1/2×(0.894+1.262)×3.680+0.559×1.037 = 4.547

ｺﾝｸﾘｰﾄ V=4.547×0.30 = 1.36

型枠 A=4.547×2+5.274×0.30 = 10.68

参考資料

河川災害復旧工事（鷺浦町須波排水路その２）

三原市鷺浦町須波

総括情報表

変更回数	0	
適用単価地区	60 三原市(佐木島)	
単価適用日	00-04.11.01(0)	
諸経費体系	1 公共(一般)	
	当世代	前世代
工種	01 河川工事	
施工地域・工事場所区分	06 山間僻地及び離島	
復興補正区分	00 補正なし	
週休補正区分	00 補正なし	
現場事務所等の貸与区分	00 補正なし	
ＩＣＴ補正区分	00 補正なし	
冬期補正係数	00 補正なし	
緊急工事区分	00 通常工事 ０％	
前払金支出割合区分	00 補正無し	
契約保証区分	01 金銭的保証(0.04%)	

建設技能労働者や交通誘導員等の現場労働者にかかる経費として，労務費のほか各種経費（法定福利費の事業者負担額，労務管理費，安全訓練等に要する費用等）が必要であり，本積算ではこれらを現場管理費等の一部として率計上している。

≪凡例≫

Co ･･･コンクリート　As ･･･アスファルト
DT ･･･ダンプトラック　BH ･･･バックホウ
CC ･･･クローラクレーン　TC ･･･トラッククレーン
RTC･･･ラフテレーンクレーン

本工事費　内訳表

費目・工種・施工名称など	数量	単位	単価	金額	備考
本工事費					X1000
築堤・護岸	1	式			Y1A01　　レベル1
河川土工	1	式			Y1A0101　　レベル2
掘削工	1	式			Y1A010101　レベル3
掘削 土砂	30	m3			Y1A01010101レベル4
掘削 土砂 片切掘削	30	m3			SPK22040001 00 単第0 -0001　表
盛土工	1	式			Y1A010103　レベル3
路体(築堤)盛土 施工幅員4.0m以上	360	m3			Y1A01010301レベル4
路体(築堤)盛土 施工幅員4.0m以上 施工数量10,000m3未満 障害無し	360	m3			SPK22040004 00 単第0 -0002　表

本工事費　内訳表

費目・工種・施工名称など	数量	単位	単価	金額	備考
法面整形工	1	式			Y1A010106　レベル3
法面整形(切土部) レキ質土,砂及び砂質土,粘性土	20	m2			Y1A01010601レベル4
法面整形 切土部　現場制約無し レキ質土,砂及び砂質土,粘性土	20	m2			SPK22040025 00 単第0 -0003　表
法面整形(盛土部) レキ質土,砂及び砂質土,粘性土	200	m2			Y1A01010602レベル4
法面整形 盛土部 法面締固め有り 現場制約無し レキ質土,砂及び砂質土,粘性土	200	m2			SPK22040025 00 単第0 -0004　表
石・ブロック積(張)工	1	式			Y1E0107　　レベル2
作業土工	1	式			Y1E010701　レベル3
床掘り 土砂	30	m3			Y1E01070102レベル4
床掘り 土砂 平均施工幅1m以上2m未満 無し 障害無し	30	m3			SPK22040015 00 単第0 -0005　表

本工事費　内訳表

費目・工種・施工名称など	数量	単位	単価	金額	備考
埋戻し 土砂	10	m3			Y1E01070103レベル4
埋戻し 最大埋戻幅1m未満	10	m3			SPK22040020 00 単第0 -0006　表
基面整正	20	m2			Y1E01070104レベル4
基面整正	20	m2			SPK22040017 00 単第0 -0007　表
Coブロック工(Coブロック積)	1	式			Y1E010703　レベル3
コンクリートブロック基礎 σck=18N/mm2	8	m			Y1E01070301レベル4
現場打基礎コンクリート 18-8-25(20)BB 基礎砕石有り	1	m3			SPK22040049 00 単第0 -0008　表
コンクリートブロック積 滑面	35	m2			Y1E01070305レベル4
コンクリートブロック積工(練積) 滑面ブロック 18-8-40BB	35	m2			SDT00039　00 単第0 -0009　表

本工事費　内訳表

費目・工種・施工名称など	数量	単位	単価	金額	備考
胴込・裏込材(砕石) C-40	13	m3			Y1E01070308レベル4
胴込・裏込材(砕石) 間知・平・連節・緑化ブロック C-40	13	m3			SPK22040045 00 単第0 -0010　表
小口止コンクリート σck=18N/mm2	3	m3			Y1E01070314レベル4
コンクリート 小型構造物 18-8-40BB バックホウ(クレーン機能付)打設	3	m3			SPK22040144 00 単第0 -0011　表
型枠 一般型枠 小型構造物	21	m2			SPK22040146 00 単第0 -0012　表
排水構造物工	1	式			Y1E0109　　レベル2
側溝工	1	式			Y1E010903　レベル3
プレキャストU型側溝 KF500	27	m			Y1E01090301レベル4
U型側溝 U型側溝(各種) L=2000mm/本	27	m			SDT00013　　00 単第0 -0013　表

本工事費　内訳表

費目・工種・施工名称など	数量	単位	単価	金額	備考
集水桝・マンホール工	1	式			Y1E010905　レベル3
現場打ち集水桝 B1.0-L1.0-H1.0	2	箇所			Y1E01090502レベル4
現場打ち集水桝	2	箇所			V0010　00 単第0 -0014　表
構造物撤去工	1	式			Y1A0114　レベル2
構造物取壊し工	1	式			Y1A011406　レベル3
コンクリート構造物取壊し 無筋，機械	2	m3			Y1A01140601レベル4
構造物とりこわし工(無筋構造物) 機械施工	2	m3			SDT00031　00 単第0 -0016　表
運搬処理工	1	式			Y1A011416　レベル3
殻運搬 コンクリート殻	2	m3			Y1A01141601レベル4

本工事費　内訳表

費目・工種・施工名称など	数量	単位	単価	金額	備考
殻運搬 Co(無筋)構造物とりこわし DID区間有り 運搬距離14.4km以下(10.9km超)	2	m3			SPK22040142 00 単第0 -0017　表
殻処分 コンクリート殻	2	m3			Y1A01141602レベル4
【直接工事費に含まれる処分費等】 「処分費等」の取扱いによる					#0041
投棄料 コンクリート殻	4	t			W0001
すり付け工	1	式			Y2999　　レベル2
掘削工	1	式			Y1A010101　レベル3
掘削 土砂	4	m3			Y1A01010101レベル4
掘削 土砂 片切掘削	4	m3			SPK22040001 00 単第0 -0001　表
作業土工	1	式			Y1E010701　レベル3

本工事費　内訳表

費目・工種・施工名称など	数量	単位	単価	金額	備考
床掘り 土砂	0.7	m3			Y1E01070102レベル4
床掘り 土砂 平均施工幅1m以上2m未満 無し 障害無し	0.7	m3			SPK22040015 00 単第0 -0005 表
Coブロック工(Coブロック積)	1	式			Y1E010703 レベル3
コンクリートブロック積 滑面	16	m2			Y1E01070305レベル4
コンクリートブロック積工(練積) 滑面ブロック 18-8-40BB	16	m2			SDT00039 00 単第0 -0009 表
構造物取壊し工	1	式			Y1A011406 レベル3
コンクリート構造物取壊し 無筋，機械	6	m3			Y1A01140601レベル4
構造物とりこわし工(無筋構造物) 機械施工	6	m3			SDT00031 00 単第0 -0016 表
運搬処理工	1	式			Y1A011416 レベル3

本工事費　内訳表

費目・工種・施工名称など	数量	単位	単価	金額	備考
殻運搬 コンクリート殻	6	m3			Y1A01141601レベル4
殻運搬 Co(無筋)構造物とりこわし DID区間有り 運搬距離14.4km以下(10.9km超)	6	m3			SPK22040142 00 単第0 -0017　表
殻処分 コンクリート殻	6	m3			Y1A01141602レベル4
【直接工事費に含まれる処分費等】 「処分費等」の取扱いによる					#0041
投棄料 コンクリート殻	13	t			W0001
＊＊直接工事費＊＊ #0020計=支給品等(材料),無償貸付					
運搬費					Z0004
運搬費	1	式			YZZ04　　レベル2
運搬費	1	式			YZZ04001　　レベル3

本工事費　内訳表

費目・工種・施工名称など	数量	単位	単価	金額	備考
自動車航走運賃 須波港～向田湊	1	式			YZZ04001009レベル4
渡航費 車長　8～9m 往復	6	台			W0001
渡航費 車長　7～8m 往復	6	台			W0001
渡航費 車長　5～6m 往復	14	台			W0001
共通仮設費率分					Z0019
計算情報…… 対象額…… 率……					
＊＊共通仮設費計＊＊					
＊＊純工事費＊＊					
現場管理費 計算情報…… 対象額…… 率……					

本工事費　内訳表

費目・工種・施工名称など	数量	単位	単価	金額	備考
＊＊工事原価＊＊					
一般管理費率分 計算情報…… 対象額…… 率……					前払補正率…
契約保証費 計算情報…… 対象額…… 率……					当初請対額 当初対象額
一般管理費計					
＊＊工事価格＊＊					
＊＊消費税相当額＊＊ 計算情報…… 対象額…… 率……					
＊＊工事費計＊＊					
＊＊契約保証費計＊＊					

施工単価表

掘削　　SPK22040001　　単第0 -0001　表

土砂 片切掘削　　1　m3　当り

機械構成比:　11.23%　労務構成比:　83.55%　材料構成比:　5.22%　市場単価構成比:　0.00%　標準単価:　1,142.30000

代表機労材規格(積算地区)	構成比	単価(積算地区)	代表機労材規格(東京地区)	単価(東京地区)	備考
バックホウ(クローラ型) 標準型・超低騒音型・排3 山積0.8/平積0.6m3	11.23%		バックホウ(クローラ型) 標準型・超低騒音型・排3 山積0.8/平積0.6m3		MTPC00128 MTPT00128
普通作業員	73.76%		普通作業員		RTPC00002 RTPT00002
運転手(特殊)	9.79%		運転手(特殊)		RTPC00006 RTPT00006
軽油 パトロール給油,2～4KL積載車給油	5.22%		軽油1.2号パトロール給油		TTPC00013 TTPT00013
積算単価			積算単価		EP001
A=1　土砂			B=2　片切掘削		

施工単価表

路体(築堤)盛土　SPK22040004　単第0 -0002　表

施工幅員4.0m以上　施工数量10,000m3未満 障害無し　1　m3　当り

機械構成比: 19.93%　労務構成比: 66.76%　材料構成比: 13.31%　市場単価構成比: 0.00%　標準単価: 201.46000

代表機労材規格(積算地区)	構成比	単価(積算地区)	代表機労材規格(東京地区)	単価(東京地区)	備考
<賃>ブルドーザ 湿地,7t級 排出ガス対策型(第1,2次基準値)低騒音	12.24%		<賃>ブルドーザ 湿地,7t級 排出ガス対策型(第1,2次基準値)低騒音		KTPC00036 KTPT00036
<賃>振動ローラ(土木用フラットSドラム型) 質量11～12t 排出ガス対策型(第1,2,3次基準値)低騒音	7.69%		振動ローラ(土工用) [フラット・シングルドラム型] 質量11～12t		KTPC00058 KTPT00058
運転手(特殊)	45.32%		運転手(特殊)		RTPC00006 RTPT00006
普通作業員	21.44%		普通作業員		RTPC00002 RTPT00002
軽油 パトロール給油,2～4KL積載車給油	13.31%		軽油1.2号パトロール給油		TTPC00013 TTPT00013
積算単価			積算単価		EP001
A=3 施工幅員4.0m以上 C=1 障害無し			B=1 施工数量10,000m3未満		

施工単価表

法面整形　SPK22040025　単第0 -0003　表

切土部　現場制約無し　レキ質土,砂及び砂質土,粘性土　1　m2　当り

機械構成比:　10.73%　労務構成比:　79.58%　材料構成比:　9.69%　市場単価構成比:　0.00%　標準単価：　791.78000

代表機労材規格(積算地区)	構成比	単価(積算地区)	代表機労材規格(東京地区)	単価(東京地区)	備考
<賃>バックホウ(クローラ型) 山積0.8m3(平積0.6) 排出ガス対策型(第1,2,3次基準値)低騒音	10.73%		バックホウ クローラ型 山積0.8m3(平積0.6m3)		KTPC00018 KTPT00018
普通作業員	38.21%		普通作業員		RTPC00002 RTPT00002
運転手(特殊)	22.05%		運転手(特殊)		RTPC00006 RTPT00006
土木一般世話役	19.32%		土木一般世話役		RTPC00009 RTPT00009
軽油 パトロール給油,2～4KL積載車給油	9.69%		軽油1.2号パトロール給油		TTPC00013 TTPT00013
積算単価			積算単価		EP001
A=2　切土部 D=2　レキ質土,砂及び砂質土,粘性土			C=2　現場制約無し E=1　-(全ての費用)		

施工単価表

法面整形　SPK22040025　単第0 -0004　表

盛土部 法面締固め有り 現場制約無し　レキ質土,砂及び砂質土,粘性土　1　m2　当り

機械構成比: 13.42%　労務構成比: 74.46%　材料構成比: 12.12%　市場単価構成比: 0.00%　標準単価: 632.78000

代表機労材規格(積算地区)	構成比	単価(積算地区)	代表機労材規格(東京地区)	単価(東京地区)	備考
<賃>バックホウ(クローラ型) 山積0.8m3(平積0.6) 排出ガス対策型(第1,2,3次基準値)低騒音	13.42%		バックホウ クローラ型 山積0.8m3(平積0.6m3)		KTPC00018 KTPT00018
普通作業員	30.75%		普通作業員		RTPC00002 RTPT00002
運転手(特殊)	27.60%		運転手(特殊)		RTPC00006 RTPT00006
土木一般世話役	16.11%		土木一般世話役		RTPC00009 RTPT00009
軽油 パトロール給油,2～4KL積載車給油	12.12%		軽油1.2号パトロール給油		TTPC00013 TTPT00013
積算単価			積算単価		EP001
A=1 盛土部 C=2 現場制約無し E=1 -(全ての費用)			B=1 法面締固め有り D=2 レキ質土,砂及び砂質土,粘性土		

施工単価表

床掘り　SPK22040015　単第0 -0005　表

土砂 平均施工幅1m以上2m未満　無し 障害無し　1　m3　当り

機械構成比: 22.19%　労務構成比: 63.56%　材料構成比: 14.25%　市場単価構成比: 0.00%　標準単価: 258.21000

代表機労材規格(積算地区)	構成比	単価(積算地区)	代表機労材規格(東京地区)	単価(東京地区)	備考
<賃>後方超小旋回バックホウ(クローラ型) 山積0.45m3(平積0.35m3) 排出ガス対策型(第1,2,3次基準値)低騒音	22.19%		バックホウ(クローラ型) [後方超小旋回型] 山積0.45m3(平積0.35m3)		KTPC00066 KTPT00066
運転手(特殊)	63.56%		運転手(特殊)		RTPC00006 RTPT00006
軽油 パトロール給油,2～4KL積載車給油	14.25%		軽油1.2号パトロール給油		TTPC00013 TTPT00013
積算単価			積算単価		EP001
A=1 土砂 C=1 無し E=1 -(全ての費用)			B=2 平均施工幅1m以上2m未満 D=1 障害無し		

施工単価表

埋戻し　SPK22040020　単第0 -0006　表

最大埋戻幅1m未満　1　m3　当り

機械構成比: 6.39%　労務構成比: 90.60%　材料構成比: 3.01%　市場単価構成比: 0.00%　標準単価: 2,748.40000

代表機労材規格(積算地区)	構成比	単価(積算地区)	代表機労材規格(東京地区)	単価(東京地区)	備考
バックホウ(クローラ型) 標準型・排1 山積0.45/平積0.35m3	5.69%		バックホウ(クローラ型) 標準型・排1 山積0.45/平積0.35m3		MTPC00010 MTPT00010
<賃>タンパ(ランマ) 質量60～80kg	0.70%		タンパ及びランマ 質量60～80kg		KTPC00020 KTPT00020
普通作業員	55.05%		普通作業員		RTPC00002 RTPT00002
特殊作業員	26.96%		特殊作業員		RTPC00001 RTPT00001
運転手(特殊)	8.59%		運転手(特殊)		RTPC00006 RTPT00006
軽油 パトロール給油,2～4KL積載車給油	2.30%		軽油1.2号パトロール給油		TTPC00013 TTPT00013
ガソリン,レギュラー スタンド渡し,スタンド給油	0.71%		ガソリンレギュラースタンド		TTPC00014 TTPT00014
積算単価			積算単価		EP001
A=4　最大埋戻幅1m未満			D=1　-(全ての費用)		

施工単価表

埋戻し　　SPK22040020　　単第0 -0006　表

最大埋戻幅1m未満　　1　m3　当り

機械構成比:　6.39%　労務構成比:　90.60%　材料構成比:　3.01%　市場単価構成比:　0.00%　標準単価：　2,748.40000

代表機労材規格(積算地区)	構成比	単価(積算地区)	代表機労材規格(東京地区)	単価(東京地区)	備考

施工単価表

基面整正　　SPK22040017　　単第0 -0007　表

1　m2　当り

機械構成比: 0.00%　労務構成比: 100.00%　材料構成比: 0.00%　市場単価構成比: 0.00%　標準単価: 432.00000

代表機労材規格(積算地区)	構成比	単価(積算地区)	代表機労材規格(東京地区)	単価(東京地区)	備考
普通作業員	100.00%		普通作業員		RTPC00002 RTPT00002
積算単価			積算単価		EP001

施工単価表

現場打基礎コンクリート　SPK22040049　単第0 -0008　表

18-8-25(20)BB　基礎砕石有り　1　m3　当り

機械構成比:　2.53%　労務構成比:　69.84%　材料構成比:　27.63%　市場単価構成比:　0.00%　標準単価：　67,297.00000

代表機労材規格(積算地区)	構成比	単価(積算地区)	代表機労材規格(東京地区)	単価(東京地区)	備考
<賃>バックホウ(クローラ型クレーン機能付) 山積0.8m3(平積0.6)吊能力2.9t 排出ガス対策型(第1,2,3次基準値)低騒音	1.78%		バックホウ [クローラ型クレーン付] 排ガス型(第2次)山積0.8m3吊2.9t		KTPC00006 KTPT00006
<賃>バックホウ(クローラ型) 山積0.8m3(平積0.6) 排出ガス対策型(第1,2,3次基準値)低騒音	0.75%		バックホウ クローラ型 山積0.8m3(平積0.6m3)		KTPC00018 KTPT00018
型わく工	20.39%		型わく工		RTPC00010 RTPT00010
普通作業員	20.12%		普通作業員		RTPC00002 RTPT00002
土木一般世話役	10.15%		土木一般世話役		RTPC00009 RTPT00009
特殊作業員	8.58%		特殊作業員		RTPC00001 RTPT00001
その他(労務)			その他(労務)		ER009
レディーミクストコンクリート指定品 呼び強度18,スランプ8,粗骨材20(25) W/C(60%),種別(高炉)	22.83%		生コンクリート 高炉 18-8-25(20) W/C 60%		TTPC00003 TTPT00003
軽油 パトロール給油,2～4KL積載車給油	1.38%		軽油1.2号パトロール給油		TTPC00013 TTPT00013

施工単価表

現場打基礎コンクリート　SPK22040049　単第0 -0008　表

18-8-25(20)BB　基礎砕石有り　1　m3　当り

機械構成比: 2.53%　労務構成比: 69.84%　材料構成比: 27.63%　市場単価構成比: 0.00%　標準単価: 67,297.00000

代表機労材規格(積算地区)	構成比	単価(積算地区)	代表機労材規格(東京地区)	単価(東京地区)	備考
その他(材料)			その他(材料)		EZ009
積算単価			積算単価		E9999
A=1　18-8-25(20)BB D=1　一般養生・特殊養生(練炭)			C=1　基礎砕石有り E=1　-		

施工単価表

コンクリートブロック積工(練積)　SDT00039　単第0 -0009　表

滑面ブロック　18-8-40BB　1　m2　当り

名称・規格など	数量	単位	単価	金額	備考
昼間_ブロック積工【手間のみ】 時間的制約なし	1.000	m2			
コンクリート積みブロック-滑面-<JISA5371> 280×420×350,参考質量41.2kg以上 8.5個/m2	8.500	個			
レディーミクストコンクリート指定品 呼び強度18,スランプ8,粗骨材40 W/C(60%),種別(高炉)	0.246	m3			
レディーミクストコンクリート指定品 呼び強度18,スランプ8,粗骨材40 W/C(60%),種別(高炉)	0.168	m3			
諸雑費	1	式			
＊＊＊　単位当たり　＊＊＊	1	m2			
A=1　昼間施工 C=1　18-8-40BB F=1　18-8-40BB			B=1　- E=1　- H=0.15　裏込コンクリートの厚さ(m)		
I=1　滑面ブロック L=1　時間的制約なし			K=8.5　ブロックm2当り使用量(個/m2)		

施工単価表

胴込・裏込材(砕石)　SPK22040045　単第0 -0010　表

間知・平・連節・緑化ブロック　C-40　1　m3　当り

機械構成比:　10.16%　労務構成比:　66.13%　材料構成比:　23.71%　市場単価構成比:　0.00%　標準単価:　6,585.40000

代表機労材規格(積算地区)	構成比	単価(積算地区)	代表機労材規格(東京地区)	単価(東京地区)	備考
<賃>バックホウ(クローラ型クレーン機能付) 山積0.8m3(平積0.6)吊能力2.9t 排出ガス対策型(第1,2,3次基準値)低騒音	10.16%		バックホウ [クローラ型クレーン付] 排ガス型(第2次)山積0.8m3吊2.9t		KTPC00006 KTPT00006
普通作業員	39.39%		普通作業員		RTPC00002 RTPT00002
特殊作業員	15.00%		特殊作業員		RTPC00001 RTPT00001
運転手(特殊)	11.20%		運転手(特殊)		RTPC00006 RTPT00006
その他(労務)			その他(労務)		ER009
クラッシャラン 40～0mm	20.40%		再生クラッシャーラン RC-40		TTPC00005 TTPT00008
軽油 パトロール給油,2～4KL積載車給油	3.31%		軽油1.2号パトロール給油		TTPC00013 TTPT00013
積算単価			積算単価		EP001
A=1　間知・平・連節・緑化ブロック			B=2　C-40		

施工単価表

胴込・裏込材(砕石)　SPK22040045　単第0 -0010　表

間知・平・連節・緑化ブロック　C-40　1　m3　当り

機械構成比:　10.16%　労務構成比:　66.13%　材料構成比:　23.71%　市場単価構成比:　0.00%　標準単価：　6,585.40000

代表機労材規格(積算地区)	構成比	単価(積算地区)	代表機労材規格(東京地区)	単価(東京地区)	備考

施工単価表

コンクリート　SPK22040144　単第0 -0011　表

小型構造物 18-8-40BB　バックホウ(クレーン機能付)打設　1　m3　当り

機械構成比: 4.31%　労務構成比: 39.87%　材料構成比: 55.82%　市場単価構成比: 0.00%　標準単価: 29,703.00000

代表機労材規格(積算地区)	構成比	単価(積算地区)	代表機労材規格(東京地区)	単価(東京地区)	備考
<賃>バックホウ(クローラ型クレーン機能付) 山積0.8m3(平積0.6)吊能力2.9t 排出ガス対策型(第1,2,3次基準値)低騒音	4.07%		バックホウ [クローラ型クレーン付] 排ガス型(第2次)山積0.8m3吊2.9t		KTPC00006 KTPT00006
その他(機械)			その他(機械)		EK009
普通作業員	11.78%		普通作業員		RTPC00002 RTPT00002
特殊作業員	10.81%		特殊作業員		RTPC00001 RTPT00001
土木一般世話役	7.98%		土木一般世話役		RTPC00009 RTPT00009
運転手(特殊)	6.70%		運転手(特殊)		RTPC00006 RTPT00006
その他(労務)			その他(労務)		ER009
レディーミクストコンクリート指定品 呼び強度18,スランプ8,粗骨材40 W/C(60%),種別(高炉)	53.94%		生コンクリート 高炉 24-12-25(20) W/C 55%		TTPCD0010 TTPT00343
軽油 パトロール給油,2～4KL積載車給油	1.78%		軽油1.2号パトロール給油		TTPC00013 TTPT00013

施工単価表

コンクリート　SPK22040144　単第0 -0011　表

小型構造物 18-8-40BB　バックホウ(クレーン機能付)打設　1　m3　当り

機械構成比: 4.31%　労務構成比: 39.87%　材料構成比: 55.82%　市場単価構成比: 0.00%　標準単価: 29,703.00000

代表機労材規格(積算地区)	構成比	単価(積算地区)	代表機労材規格(東京地区)	単価(東京地区)	備考
その他(材料)			その他(材料)		EZ009
積算単価			積算単価		E9999
A=2 小型構造物 C=2 18-8-40BB J=1 -			B=2 バックホウ(クレーン機能付)打設 F=2 一般養生 K=1 -(全ての費用)		

施工単価表

型枠　SPK22040146　単第0 -0012　表

一般型枠　小型構造物　1　m2　当り

機械構成比: 0.00%　労務構成比: 100.00%　材料構成比: 0.00%　市場単価構成比: 0.00%　標準単価: 7,866.70000

代表機労材規格(積算地区)	構成比	単価(積算地区)	代表機労材規格(東京地区)	単価(東京地区)	備考
型わく工	45.15%		型わく工		RTPC00010 RTPT00010
普通作業員	30.47%		普通作業員		RTPC00002 RTPT00002
土木一般世話役	11.34%		土木一般世話役		RTPC00009 RTPT00009
その他(労務)			その他(労務)		ER009
積算単価			積算単価		EP001
A=1　一般型枠 C=1　-(全ての費用)			B=2　小型構造物		

施工単価表

U型側溝　　SDT00013　　単第0 -0013　表

U型側溝(各種) L=2000mm/本　　1　m　当り

名称・規格など	数量	単位	単価	金額	備考
昼間_U型側溝【手間のみ】 L=2000_1000kg/個以下 時間的制約なし	1.000	m			
用排水角フリューム KF500	0.500	本			
クラッシャラン 40～0mm	0.072	m3			
諸雑費	1	式			
＊＊＊　単位当たり　＊＊＊	1	m			
A=1　昼間施工 D=1　【F】U型側溝(本) F=6　1000≧重量			B=5　U型側溝(各種) E=3　L=2000mm/本 G=1　時間的制約なし		
I=1　- K=1　C-40			J=1　- N=0.603　基礎砕石の設計数量(m3/10m)		

施工単価表

現場打ち集水桝　　V0010　　単第0 -0014　表

1　　箇所　　当り

名称・規格など	数量	単位	単価	金額	備考
コンクリート 小型構造物 18-8-40BB バックホウ(クレーン機能付)打設	1.25	m3			単第0-0011　表
型枠 一般型枠 小型構造物	11.04	m2			単第0-0012　表
基礎砕石 砕石の厚さ17.5cmを超え20.0cm以下 C-40	2.25	m2			単第0-0015　表
＊＊＊　単位当たり　＊＊＊	1	箇所			

施工単価表

基礎砕石　SPK22040034　単第0 -0015　表

砕石の厚さ17.5cmを超え20.0cm以下　C-40　1　m2　当り

機械構成比:　5.37%　労務構成比:　67.26%　材料構成比:　27.37%　市場単価構成比:　0.00%　標準単価：　1,253.40000

代表機労材規格(積算地区)	構成比	単価(積算地区)	代表機労材規格(東京地区)	単価(東京地区)	備考
<賃>バックホウ(クローラ型) 山積0.8m3(平積0.6) 排出ガス対策型(第1,2,3次基準値)低騒音	5.34%		バックホウ クローラ型 山積0.8m3(平積0.6m3)		KTPC00018 KTPT00018
その他(機械)			その他(機械)		EK009
普通作業員	32.29%		普通作業員		RTPC00002 RTPT00002
特殊作業員	13.99%		特殊作業員		RTPC00001 RTPT00001
運転手(特殊)	12.65%		運転手(特殊)		RTPC00006 RTPT00006
土木一般世話役	7.87%		土木一般世話役		RTPC00009 RTPT00009
その他(労務)			その他(労務)		ER009
クラッシャラン 40～0mm	22.97%		再生クラッシャーラン RC-40		TTPC00005 TTPT00008
軽油 パトロール給油,2～4KL積載車給油	4.37%		軽油1.2号パトロール給油		TTPC00013 TTPT00013

施工単価表

基礎砕石　SPK22040034　単第0 -0015　表

砕石の厚さ17.5cmを超え20.0cm以下　C-40　1　m2　当り

機械構成比:　5.37%　労務構成比:　67.26%　材料構成比:　27.37%　市場単価構成比:　0.00%　標準単価：　1,253.40000

代表機労材規格(積算地区)	構成比	単価(積算地区)	代表機労材規格(東京地区)	単価(東京地区)	備考
その他(材料)			その他(材料)		EZ009
積算単価			積算単価		EP001
A=4　砕石の厚さ17.5cmを超え20.0cm以下 D=1　-(全ての費用)			B=2　C-40		

施工単価表

構造物とりこわし工(無筋構造物)　SDT00031　単第0 -0016　表

機械施工　1　m3　当り

名称・規格など	数量	単位	単価	金額	備考
昼間_無筋構造物【手間のみ】 機械施工 時間的制約なし	1.000	m3			
諸雑費	1	式			
＊＊＊　単位当たり　＊＊＊	1	m3			
A=1　昼間施工 C=1　-			B=1　機械施工 D=1　時間的制約なし		

施工単価表

殻運搬　SPK22040142　単第0 -0017　表

Co(無筋)構造物とりこわし　DID区間有り　運搬距離14.4km以下(10.9km超)　1　m3　当り

機械構成比:　43.25%　労務構成比:　42.18%　材料構成比:　14.57%　市場単価構成比:　0.00%　標準単価：　2,213.70000

代表機労材規格(積算地区)	構成比	単価(積算地区)	代表機労材規格(東京地区)	単価(東京地区)	備考
ダンプトラック[オンロード・ディーゼル] 10t積級 (タイヤ損耗費及び補修費(良好)を含む)	43.25%		ダンプトラック[オンロード・ディーゼル] 10t積級 (タイヤ損耗費及び補修費(良好)を含む)		MTPC00018T1 MTPT00018T1
運転手(一般)	42.18%		運転手(一般)		RTPC00007 RTPT00007
軽油 パトロール給油,2～4KL積載車給油	14.57%		軽油1.2号パトロール給油		TTPC00013 TTPT00013
積算単価			積算単価		EP001
A=1　Co(無筋)構造物とりこわし C=2　DID区間有り E=1　-(全ての費用)			B=1　機械積込 D=50　運搬距離14.4km以下(10.9km超)		

数　量　総　括　表

（その1）

鷺浦町排水路その２

工事区分	工　種	種　別	細　　別	規　格	単位	過程数位	計上数位	摘　　要
レベル1	レベル2	レベル3	レベル4	レベル5				
災害復旧工事								
	河川土工							
		切土工						
			土砂掘削	礫質土	m3	25.1	30	
		盛土工						
			盛土		m3	361.3	360	
		法面整形						
			切土法面		m2	21.7	20	
			盛土法面		m2	202.0	200	
		作業残土処理						
			残土処分	地山	m3	△ 358.3	0	他工事から流用
	構造物取壊し工							
		構造物取壊し						
			無筋コンクリート		m3	1.8	2	
			運搬		m3	1.8	2	
			コンクリート処分		t	4.2	4	
	石・ブロック積工							
		作業土工						
			床掘	礫質土	m3	30.0	30	
			埋戻し	流用土	m3	14.8	10	
			基面整正	礫質土	m2	21.9	20	
		ブロック積工						
			ブロック積	控え35cm	m2	34.8	35	
			裏込コンクリート	t=150	m3	5.2	5	
			裏込砕石	RC-40	m3	13.4	13	
			ﾌﾞﾛｯｸ基礎工	18N/mm2	m	7.9	8	
		小口止工						
		H<3.0	コンクリート	18N/mm2	m3	0.0	0	
			型枠	小型	m2	0.0	0	
		3.0≦H	コンクリート	18N/mm2	m3	2.7	3	N=2
			型枠	小型	m2	21.4	21	
	排水路工							
		U型水路						
			KF500		m	26.6	27	
		集水桝						
			B1.0-L1.0-H1.0		箇	2.0	2	

数　量　総　括　表

（その2）

0

工事区分	工　種	種　別	細　　別	規　格	単位	過程数位	計上数位	摘　　要
レベル1	レベル2	レベル3	レベル4	レベル5				
	すり付け工							
		土工						
			掘削		m3	3.8	4	
			盛土		m3			
			床掘		m3	0.7	0.7	
		擁壁工						
			石積(すり付け工)					
				雑割石35cm	m2	0.0	0	
			ブロック積(すり付け工)					
				控え35cm	m2	15.7	16	
		構造物取壊し						
			無筋コンクリート	控え35cm	m3	5.5	6	
			運搬		m3	5.5	6	
			コンクリート処分		t	12.9	13	

数　量　総　括　表

（その1）

鷺浦町排水路その２

工事区分	工　種	種　別	細　　別	数　量	単位	単位数量	計	単位	摘　　要
レベル1	レベル2	レベル3	レベル4						
災害復旧工事									
	構造物取壊し工								
		構造物取壊し							
			コンクリート殻	1.8	m3		1.8	m3	
	石・ブロック積工								
		ブロック積工							
			ブロック積	34.8	m2	0.35t/m2	12.2	t	41.2kg/個
			裏込コンクリート	5.2	m3		5.2	m3	
			胴込コンクリート	34.8	m2	0.22m3/m2	7.7	m3	
			裏込砕石	13.4	m3		13.4	m3	
		ブロック基礎工							
			コンクリート	7.9	m	0.136m3/m	1.1	m3	
			基礎材	7.9	m	0.075m3/m	0.6	m3	
		小口止工							
			コンクリート	2.7	m3		2.7	m3	N=2
	排水路工								
		U型水路							
			二次製品	26.6	m	0.193t/m	5.1	t	385kg/本
			基礎材	26.6	m	0.060m3/m	1.6	m3	
			敷モルタル	26.6	m3	0.012m3/m	0.3	m3	
		集水桝							
			コンクリート	2.0	箇	1.250m3/個	2.5	m3	
			基礎材	2.0	個	0.450m3/個	0.9	m3	
	すり付け工								
		擁壁工							
			ブロック積	15.7	m2	0.35t/m2	5.5	t	
			胴込コンクリート	15.7	m2	0.22m3/m2	3.5	m3	
		構造物取壊し							
			コンクリート殻	5.5	m3		5.5	m3	
		資材渡航数量		コンクリート殻			7.3	m3	
				二次製品			22.8	t	
				生コンクリート			22.9	m3	
				基礎材（RC-40）			16.5	m3	

土　量　配　分　表

工　種	種　別	細　目	記号	単位	地山の立積	変化率	盛土換算土量	配分計画
土工								
	切土工	礫質土	C(SE)	m3	復旧+雑工 28.9	0.9	26.0	-335.3
	盛土工	流用土	B	m3	復旧+雑工 361.3		361.3	
基礎工								
	作業土工	床掘 礫質土	E(SE)	m3	復旧+雑工 30.7	0.9	27.6	12.8
		軟岩Ⅱ	E(SRⅡ)	m3	0.0			
		埋戻し 流用土	Fu	m3	14.8		14.8	14.8
		流用土	Fu	m3	0.0		0.0	0.0
		基面整生 礫質土	K	m2	21.9			
		軟岩Ⅱ	K(SRⅡ)	m3	0.0			
作業残土処理工								
		礫質土		m3	-358.3	0.9	-322.5	-322.5
		軟岩Ⅱ		m3	0.0	1.2	0.0	
	残土合計	地山換算	礫質土	m3	-358.3			
			軟岩Ⅱ	m3	0.0			

計　第　　表　　土 工　　計　算　書

測　点	距　離	掘　削 C	掘　削 平　均	掘　削 立　積		平　均	立　積	備　考
	–							
SECT 0.0	4.0	0.0						
SECT 9.0	9.0	2.0	1.00	9.0				
SECT 17.5	8.5	0.8	1.40	11.9				
SECT 28.0	10.5	0.0	0.40	4.2				
SECT 40.0	12.0							
計				25.1				

計　第　　表　　土 工　　計　算　書

測　点	距　離	盛　土 B	盛　土 平　均	盛　土 立　積		平　均	立　積	備　考
	－	0.0						
SECT 0.0	8.0	2.0	1.00	8.0				
SECT 9.0	9.0	11.7	6.85	61.7				
SECT 17.5	8.5	11.3	11.50	97.8				
SECT 28.0	10.5	6.3	8.80	92.4				
SECT 40.0	12.0	10.6	8.45	101.4				
計				361.3				

計　第　　表　　土 工　　計　算　書

測　点	距　離	切土法面整形 L	切土法面整形 平　均	切土法面整形 平　積	盛土法面整形	盛土法面整形 平　均	盛土法面整形 平　積	備　考
	－				0.0			
SECT 0.0	8.0				1.8	0.90	7.2	
SECT 9.0	9.0	3.7			5.8	3.80	34.2	
SECT 17.5	8.5	1.4	2.55	21.7	5.2	5.50	46.8	
SECT 28.0	10.5				6.3	5.75	60.4	
SECT 40.0	12.0				2.6	4.45	53.4	
計				21.7			202.0	

擁壁工(1)　　数 量 集 計 表

名 称 及 び 測 点	延長	コンクリートブロック積擁壁						
		ブロック	裏込コンクリート	裏込砕石	ﾌﾞﾛｯｸ基礎工			
		控え0.35m	t=0.15m	RC-40	t=0.15m			
単位	m	m2	m3	m3	m			
ブロック積擁壁	7.9	34.8	5.2	13.4	7.9			
計	7.9	34.8	5.2	13.4	7.9			

擁壁工(2)　　数 量 集 計 表

名 称 及 び 測 点	延長	小口止工(H<3.0)			小口止工(3.0≦H<5.0)			
		コンクリート	型枠		コンクリート	型枠		
			小型			小型		
単位		m^3	m^2		m^3	m^2		
1号小口工	0.3				1.4	10.7		H= 4.43m
2号小口工	0.3				1.4	10.7		H= 4.43m
計	0.6				2.7	21.4		

計　第　　表　　作業土工　　計　算　書

測　点	距離	床 掘（礫質土）			埋戻し			基面整正		
		E	平均	立積	Fu	平均	立積	K	平均	平積
SECT 0.0	－	2.4			0.5			1.5		
	1.4	2.4	2.40	3.4	0.5	0.50	0.7	1.5	1.50	2.1
	－	0.7			0.2			0.6		
SECT 9.0	7.6	0.7	0.70	5.3	0.2	0.20	1.5	0.6	0.60	4.6
	－	1.4			0.8			0.8		
SECT 17.5	8.5	1.3	1.35	11.5	0.7	0.75	6.4	0.8	0.80	6.8
	－	0.5			0.4			0.6		
SECT 28.0	10.5	0.5	0.50	5.3	0.4	0.40	4.2	0.6	0.60	6.3
	－	3.2			1.4			1.5		
	1.4	3.2	3.20	4.5	1.4	1.40	2.0	1.5	1.50	2.1
計				30.0			14.8			21.9

計　第　　表　　構造物取壊し　　計　算　書

測　点	距　離	構造物取壊し工 Con	平　均	平　積		平　均	平　積	備　考
	－	0.2						
SECT 28.0	9.0	0.2	0.20	1.8				
計				1.8				

計　第　　表　　ブロック積工　　計　算　書

測　点	距　離	ブロック積工 SL	平　均	平　積	裏込砕石 Gv	平　均	立　積	備　考
SECT 9.3	－	4.4			1.7			
SECT 17.2	7.9	4.4	4.40	34.8	1.7	1.70	13.4	
計	7.9			34.8			13.4	

基礎工　　数　量　計　算

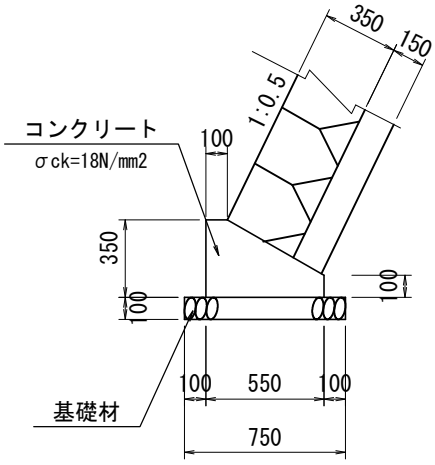

基礎工　　10m当り

種　別	数　量
ｺﾝｸﾘｰﾄ	1.36　m3
型　枠	4.50　m2
基礎材	7.50　m2

基礎工　　数　量　計　算

名　　称	規　格	算　　式	延　長	10m当り数量	数　量
		L=	7.9		
コンクリート	σck=18N/mm2		7.9	1.360	1.07 m3
型　　枠	一般・小型		7.9	4.500	3.56 m2
基　礎　材	RC-40,t=100mm		7.9	7.500	5.93 m2

小口止工　　数　量　計　算

1号小口止工
(SECT 0.0)　H=4.43

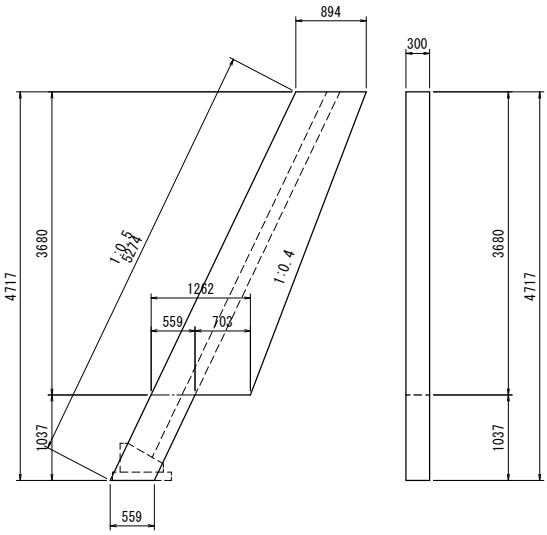

A=1/2×(0.894+1.262)×3.680+0.559×1.037 = 4.547

ｺﾝｸﾘｰﾄ　V=4.547×0.30 = 1.36

型枠　A=4.547×2+5.274×0.30 = 10.68

2号小口止工
(SECT 17.5)　H=4.43

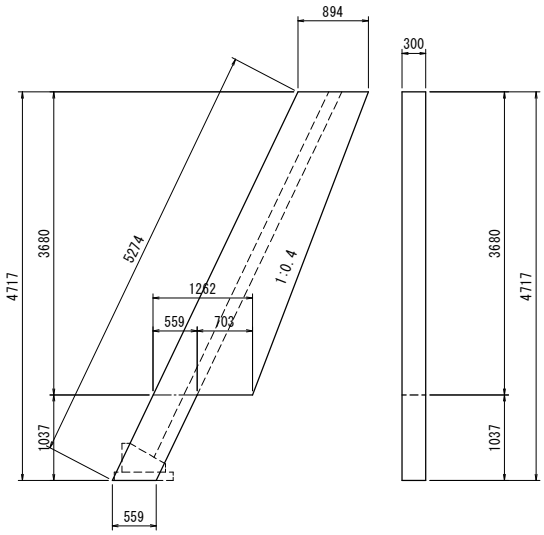

A=1/2×(0.894+1.262)×3.680+0.559×1.037 = 4.547

ｺﾝｸﾘｰﾄ　V=4.547×0.30 = 1.36

型枠　A=4.547×2+5.274×0.30 = 10.68

小口止工　　数　量　計　算

名　　称	規　格	算　　式			箇所当り数量
【1号】		H=4.43			
コンクリート	σck=18N/mm2	構造図より			1.36 m3
型　　枠	小　型	構造図より			10.68 m2
【2号】		H=4.43			
コンクリート	σck=18N/mm2	構造図より			1.36 m3
型　　枠	小　型	構造図より			10.68 m2

水路工　　数 量 集 計 表

名 称 及 び 測 点	延長	KF300 B300-H300	KF500 B500-H500	FT500 B500-H500 ΔH=400	集水桝 B1.0-L1.0-H1.0			
単位		m	m	m	基			
			26.6		2.0			
計			26.6		2.0			

KF500　　数　量　計　算

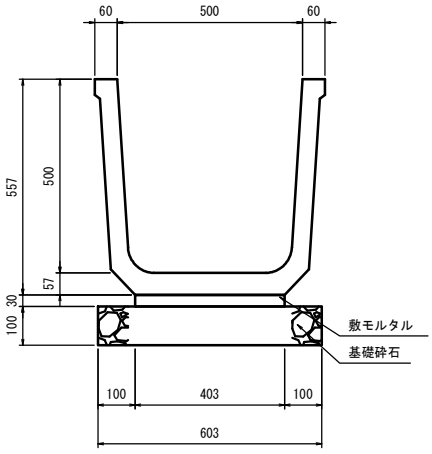

10m当り

種　別	数　量
KF500	5.0　本
敷ﾓﾙﾀﾙ	0.121　m3
基礎材	6.03　m2

KF500　　数　量　計　算

名　　称	規　格	算　　式	延　長	1基当り数量	数　量
延　　長			26.6 m		
KF500			26.6	5.000	13.30 本
敷モルタル			26.6	0.121	0.32 m3
基　礎　材	RC-40,t=100mm		26.6	6.030	16.04 m2

集水桝(B1.0-L1.0-H1.0) 数 量 計 算

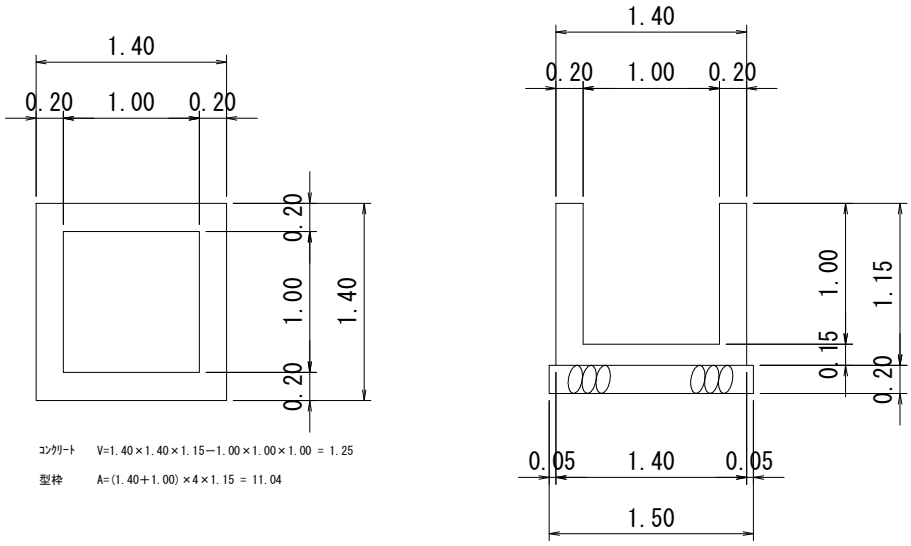

ｺﾝｸﾘｰﾄ　V=1.40×1.40×1.15−1.00×1.00×1.00 = 1.25

型枠　A=(1.40+1.00)×4×1.15 = 11.04

集水桝(B1.0-L1.0-H1.0) 数 量 計 算

名　　称	規　格	算　　式	個数	1基当り数量	数　量
個　　数			2.0 個		
コンクリート	σck=18N/mm2		2.0	1.250	2.50 m3
型　　枠			2.0	11.040	22.08 m2

雑工(撤去・復旧)　　数 量 集 計 表

名 称 及 び 測 点	すり付け工				作業土工		
	石積	ブロック積(控え35cm)		法面工	掘削	盛土	床掘
	雑割石φ0.35	平積	立積	張芝			
単位	m2	m2	m3	m2	m3	m3	m3
復旧		15.7					
撤去			5.5				
作業土工					3.8		0.7
計		15.7	5.5		3.8		0.7

雑工(撤去・復旧)　　数　量　計　算

名　　称	規　格	算　　式	数　量
取付工			
石　　積	雑割石0.35		0.0 m2
ブ ロ ッ ク 積	控え35cm	A=1/2×(0.5＋2.7)×4.4×1.118＋1/2×(0.5＋2.7)×4.4×1.118=	15.7 m2
撤去工			
ブ ロ ッ ク 積	控え35cm	V=0.35×　　15.7　　=	5.5 m3
法面工			
植　生　工	張　芝		0.0 m2
土工			
掘　削　(C)	掘　削	1/2×2.0×2.7＋1/2×2.0×2.7=	3.8 m3
盛　土　(B)			
床　掘　(E)	床　掘	1/2×1.4×0.5＋1/2×1.3×0.5=	0.7 m3

位　置　図

河川災害復旧工事（鷺浦町須波排水路その2）

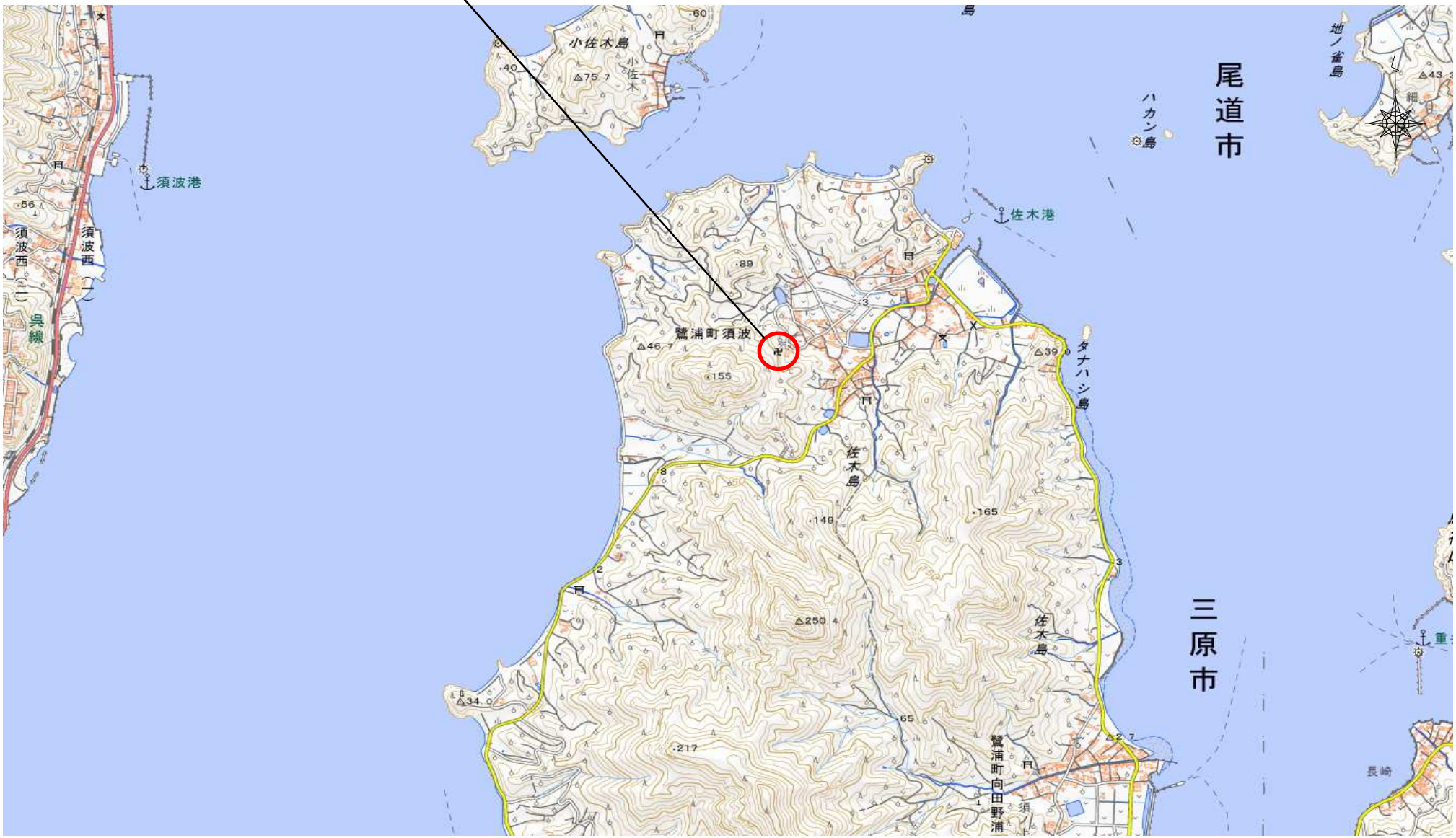

国土地理院地図　引用