工　事 番　号						

設計年度	令和4年度	普通河川大草川支川河川改良工事
施工月日	令和　　年　　月　　日	河川改良事業 三原市 大和町大草
施工方法	請　　負	単独市費
工事期間		仕　様　書

工　事　概　要	起　工　理　由
施工延長　L=181.0m 河川土工　一式 排水構造物工　L=180m 擁壁工　L=27m 舗装工　A=15m2 構造物取壊し工　一式 仮設工　一式	

三　原　市

特　記　仕　様　書

第1章　総則

第1節　適用

1　本特記仕様書は，三原市大和町大草　普通河川大草川支川河川改良工事に適用する。

2　本特記仕様書に記載のない事項については，次によるものとする。

・土木工事共通仕様書（令和4年8月）広島版

※　土木工事共通仕様書は「広島県の調達情報」に掲載している。

https://chotatsu.pref.hiroshima.lg.jp/

・その他関連規格類

第2節　情報共有システム

1　本工事は，受発注者間の情報を電子的に交換・共有することにより，業務の効率化を図る情報共有システムの対象である。なお，運用にあたっては「広島県工事中情報共有システム運用ガイドライン」（以下「ガイドライン」という。）に基づき実施すること。

2　本工事で使用する情報共有システムは次とする。

広島県工事中情報共有システム

https://chotatsu.pref.hiroshima.lg.jp/asp/index.html

3　監督員及び受注者が使用する情報共有サービスのサービス提供者（以下「サービス提供者」という。）との契約は，受注者が行い，利用料を支払うものとする。

4　なお，工事完成時については，提出する必要のある工事成果品を電子納品すること。また，試行期間中は工事検査を紙媒体で受検することから，受注者は，工事成果品１部を紙媒体により提出すること。

5　受注者は，監督員及びサービス提供者から技術上の問題点の把握，利用にあたっての評価を行うためアンケート等を求められた場合，協力しなければならない。

第2章　施工条件

第1節　用地

1　現場の復旧

原形復旧とする。

第2節　公害対策

1　事前・事後調査

調査区分	事前・事後及び工事施工中も大きな被害がある旨の申し出を受けた場合，監督員と協議の上調査すること。
調査区分	（設計変更の対象とする。）
調査時期	施工前・施工中・施工後（1ヶ月以内）
調査内容	柱，屋根，壁，基礎，建具等の傾斜，損傷状況

第3節　工程

1　地下埋設物の事前調査

調査項目	地下埋設物
調査時期	工事施工前に試掘を行うこと。（支障物件が発見された場合は，監督員と協議すること。設計変更の対象とする）

第4節　安全対策

1　交通誘導員・警戒船・保安要員

工事期間中は搬入出時において，交通誘導員を1（人／日）見込んでいる。

第5節　建設副産物

1　建設発生土（搬出）（建設発生土リサイクルプラント，建設発生土受入地又は建設発生土受入地（一時たい積））

当該工事により発生する建設発生土は，公の関与する埋立地，建設発生土処分先一覧表に掲載されている建設発生土リサイクルプラント，建設発生土受入地又は建設発生土受入地（一時たい積）のいずれかに搬出するものとする。

また，搬出先として，運搬費と受入費（平日の受入費用）の合計が最も経済的になる建設発生土リサイクルプラント，建設発生土受入地又は建設発生土受入地（一時たい積）を見込んでいる。したがって，正当な理由がある場合を除き残土処分に要する費用（単価）は変更しない。

なお，工事発注後に明らかになったやむを得ない事情により，建設発生土処分先一覧表に掲載されている建設発生土リサイクルプラント，建設発生土受入地又は建設発生土受入地（一時たい積）への搬出が困難となった場合は，発注者と受注者が協議するものとする。

2　産業廃棄物の場外保管

当該工事により発生する産業廃棄物を事業場の外（建設工事現場以外の場所）において300m2以上の面積で保管する場合には，保管場所を所管する都道府県知事又は政令市長に事前の届出を行うこと。また，届出事項を変更する場合は事前に変更届を，保管をやめたときは30日以内に廃止届を提出すること。

ただし，産業廃棄物処理業等の許可施設における保管は届出対象外とする。

第6節　その他

1　工事用機資材の仮置き

場所　受注者が責任をもって確保すること。
なお，借地料が発生した場合においては，受注者が負担すること。

2　法定外の労災保険 の付保

1 本工事において，受注者は法定外の労災保険に付さなければならない。

2 受注者は，建設工事請負契約約款第54条（火災保険等）に基づき，法定外の労災保険の契約締結したときは，その証券又なこれに代わるものを速やかに監督職員に提示しなければならない。

3 法定外の労災保険は，政府の労働災害補償保険とは別に上乗せ給付等を行うことを目的とするものであり，（公財）建設業福祉共済団，（一社）建設業労災互助会，全日本火災共済協同組合連合会，（一社）全国労働保険事務組合連合会又は保険会社との間で，労働者災害補償保険法に基づいて契約を締結しているものとする。

3　関係機関・自治体との近接協議

内容　工事内容や施工時間について，事前に関係地権者と協議を行うこと。

第3章　設計金額

第1節　排出ガス対策型建設機械の使用促進

土木工事共通仕様書（令和4年8月 広島版）『1-1-1-31 環境対策』で使用を義務付けている排出ガス対策型建設機械においては，排出ガス対策型（第２次基準値）以上の建設機械の使用に努めること。

なお，使用する排出ガス対策型建設機械について，基準値による設計変更は行わない。

第4章　その他

本特記仕様書及び設計図書に明示していない事項または，その内容に疑義が生じた場合は，監督員の指示を受けること。

工事数量総括表

費目・工種明細など	規格1・規格2	単位		数量	備考
本工事費					
河川改良		式		1	レベル1
道路土工		式		1	レベル2
掘削工		式		1	レベル3
掘削	土砂	m3		30	レベル4
法面整形工		式		1	レベル3
法面整形(切土部)	切土部　現場制約無し	m2		120	レベル4
法面整形(盛土部)	盛土部 法面締固め有り 現場制約無し	m2		30	レベル4
購入土		m3		340	レベル4
残土処理工		式		1	レベル3
排水構造物工		式		1	レベル2
作業土工		式		1	レベル3
側溝工	B600*h1100	式		1	レベル3
自由勾配側溝	B600*h1100～1200	m		12	レベル4
自由勾配側溝材料	B600*h1100～1200	式		1	レベル4
インバートコンクリート	18N-8-40	m3		1	レベル4
側溝蓋	T-2　普通目 L=500	枚		11	レベル4
プレキャストU型側溝	大型水路 B600*H600	m		53	レベル4

工事数量総括表

費目・工種明細など	規格1・規格2	単位		数量	備考
プレキャストU型側溝	大型水路 B600*H700	m		3	レベル4
プレキャストU型側溝	大型水路 B600*H800	m		8	レベル4
プレキャストU型側溝	大型水路 B600*H900	m		8	レベル4
プレキャストU型側溝	大型水路 B600*1000	m		7	レベル4
プレキャストU型側溝	大型水路 B600*H1100	m		8	レベル4
プレキャストU型側溝	大型水路 B600*H1200	m		8	レベル4
大型水路材料	B600*h600～1200	式		1	レベル4
インバートコンクリート	18N-8-40	m3		4	レベル4
プレキャストU型側溝	KF200	m		3	レベル4
プレキャストU型側溝	PU1-B180-H180	m		2	レベル4
側溝蓋	PC1-B180	枚		3	レベル4
場所打水路工		式		1	レベル3
現場打水路	B600*h600	m		9	レベル4
現場打水路	B600*h700	m		1	レベル4
現場打水路	B600*h800	m		21	レベル4
現場打水路	B600*h1000	m		2	レベル4
現場打水路	B600*h1300	m		1	レベル4
階段部1	L=500	段		20	レベル4

工事数量総括表

費目・工種明細など	規格1・規格2	単位		数量	備考
階段部2	L=250	段		10	レベル4
トランシジョン		ヶ所		1	レベル4
吐出口		ヵ所		1	レベル4
張コンクリート1		式		1	レベル4
張コンクリート2		式		1	レベル4
管渠工		式		1	レベル3
鉄筋コンクリート台付管	φ700	m		5	レベル4
鉄筋コンクリート台付管	φ450	m		11	レベル4
鉄筋コンクリート台付管	φ500	m		3	レベル4
ヒューム管(B形管)	φ150	m		6	レベル4
暗渠排水管	VPφ200	m		2	レベル4
暗渠排水管	VPφ150	m		5	レベル4
田面排水工	600型	ヶ所		3	レベル4
1号分水栓	HP用	ヶ所		2	レベル4
2号分水栓	VP用	ヶ所		2	レベル4
集水桝・マンホール工		式		1	レベル3
1号集水桝	B900-L900-H850	箇所		3	レベル4
2号集水桝	B900-L900-H850	箇所		1	レベル4

工事数量総括表

費目・工種明細など	規格1・規格2	単位		数量	備考
3号集水桝	B900-L900-H850	箇所		3	レベル4
4号集水桝	B1155/900-L900-H850	箇所		1	レベル4
5号集水桝	B900-L900-H1450	箇所		1	レベル4
6号集水桝	溜桝400型	箇所		2	レベル4
7号集水桝	B900-L900-H1350	箇所		1	レベル4
8号集水桝	B900-L900-H850	箇所		1	レベル4
9号集水桝	B3000-L2000-H1400	箇所		1	レベル4
10号集水桝	B1000-L1000-H1050	箇所		1	レベル4
11号集水桝	B900-L900-H850	箇所		1	レベル4
擁壁工		式		1	レベル2
作業土工		式		1	レベル3
Coブロック工(Coブロック積)		式		1	レベル3
コンクリートブロック基礎	18-8-40BB	m		3	レベル4
コンクリートブロック積	滑面ブロック	m2		13	レベル4
胴込・裏込材(砕石)	RC-40	m3		4	レベル4
天端コンクリート	18-8-40BB	m3		0.3	レベル4
小口止コンクリート	18-8-40BB	ヶ所		2	レベル4
場所打擁壁工(構造物単位)		式		1	レベル3

工事数量総括表

費目・工種明細など	規格1・規格2	単位		数量	備考
小型擁壁	SGW17 H=0.80m	m3		3	レベル4
小型擁壁	SGW17 H=0.90m	m3		3	レベル4
石積(張)工		式		1	レベル3
石積	雑割石	m2		9	レベル4
階段工		式		1	レベル3
階段工		式		1	レベル4
防護柵工		式		1	レベル2
防止柵工		式		1	レベル3
基礎ブロック	基礎ブロック 200×200×450	基		25	レベル4
金網・支柱(立入防止柵)	H=1,500	m		46	レベル4
舗装工		式		1	レベル2
コンクリート舗装工		式		1	レベル3
下層路盤(車道・路肩部)	RC-30 t=10cm	m2		10	レベル4
コンクリート舗装	18-8-40BB t=7cm	m2		10	レベル4
アスファルト舗装工		式		1	レベル3
下層路盤(車道・路肩部)	RC-40 t=10cm	m2		5	レベル4
上層路盤(車道・路肩部)	M-30 t=10cm	m2		5	レベル4
表層(車道・路肩部)	再生密粒度アスコン(20) t=5cm	m2		5	レベル4

工事数量総括表

費目・工種明細など	規格1・規格2	単位		数量	備考
構造物撤去工		式		1	レベル2
構造物取壊し工		式		1	レベル3
コンクリート構造物取壊し	機械施工	m3		13	レベル4
コンクリート構造物取壊し	機械施工	m3		3	レベル4
舗装版切断	アスファルト舗装版厚15cm以下	式		1	レベル4
舗装版破砕	アスファルト舗装版	m2		5	レベル4
石積取壊し	機械施工	m3		3	レベル4
運搬処理工		式		1	レベル3
殻運搬	無筋Co殻	m3		13	レベル4
殻処分	無筋Co殻	m3		13	レベル4
殻運搬	鉄筋Co殻	m3		3	レベル4
殻処分	鉄筋Co殻	m3		3	レベル4
殻運搬	As殻	m3		0.3	レベル4
殻処分	As殻	m3		0.3	レベル4
殻運搬	練石積	m3		3	レベル4
殻処分	練石積	m3		3	レベル4
仮設工		式		1	レベル2
工事用道路工		式		1	レベル3

工事数量総括表

費目・工種明細など	規格1・規格2	単位		数量	備考
水替工		式		1	レベル3
交通管理工		式		1	レベル3
交通誘導警備員		式		1	レベル4
＊＊直接工事費＊＊					
共通仮設費率分					
＊＊共通仮設費計＊＊					
＊＊純工事費＊＊					
現場管理費					
＊＊工事原価＊＊					
一般管理費率分					
契約保証費					
一般管理費計					
＊＊工事価格＊＊					
＊＊消費税相当額＊＊					
＊＊工事費計＊＊					
＊＊契約保証費計＊＊					

図面番号	1 / 5	縮　尺	S=1:250
事業年度	令和 4 年度		
工　種	河　川　改　良		
種　別	計画平面図	番号	1 / 1
名　称	普通河川　大草川支川		
工事箇所	三原市大和町大草		
	三　原　市		

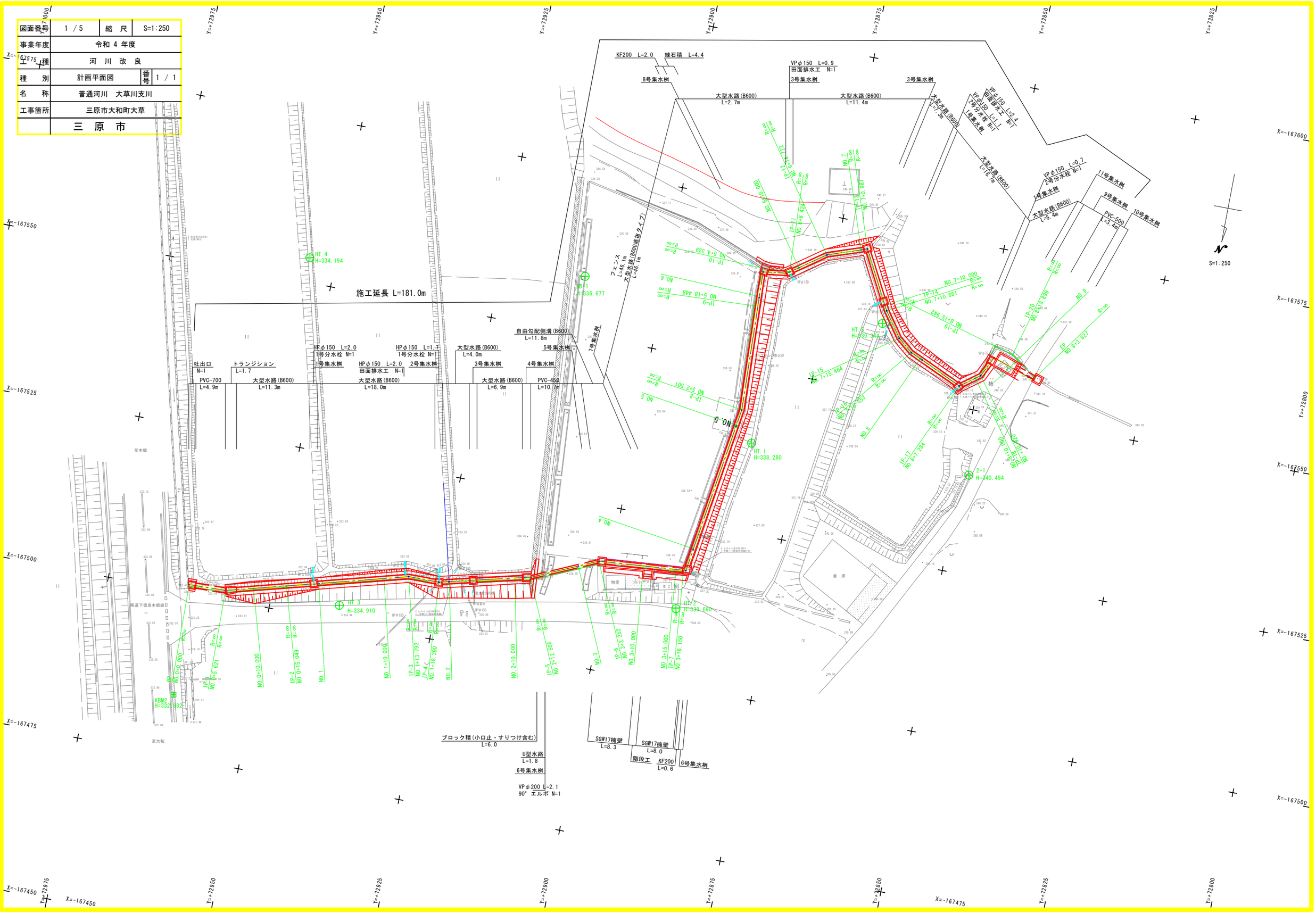

図面番号	2 / 5	縮　尺	図　示
事業年度	令和 4 年度		
工　　種	河　川　改　良		
種　　別	計画縦断図	番号	1 / 1
名　　称	普通河川　大草川支川		
工事箇所	三原市大和町大草		
	三　原　市		

注)本図面は設計センターに合わせて作成したものである

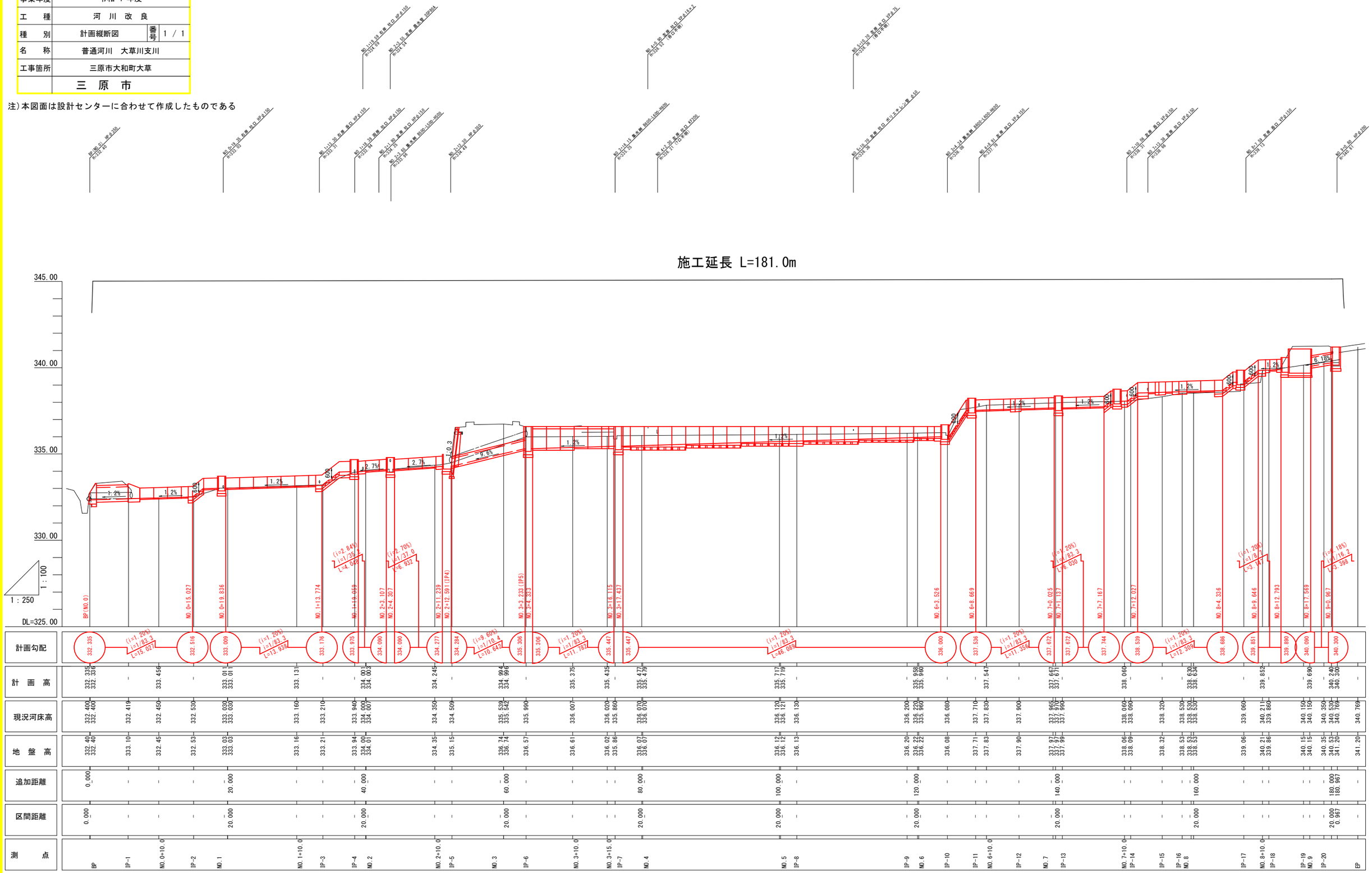

図面番号	3 / 5	縮　尺	S=1:100
事業年度	令和 4 年度		
工　　種	河　川　改　良		
種　　別	計画横断図	番号	1 / 3
名　　称	普通河川　大草川支川		
工事箇所	三原市大和町大草		
	三　原　市		

計画横断図

BP(NO.0)

GH= 332.78
FH= 332.336(水路底)

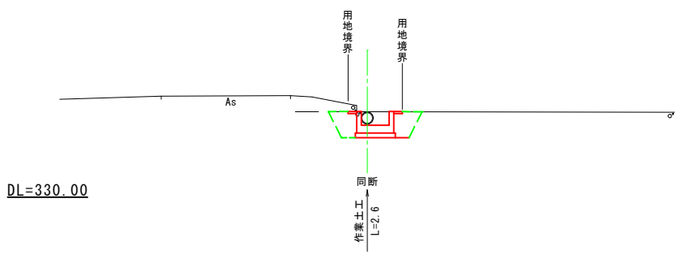

NO.0+10.0

GH= 332.45
FH= 332.455(水路底)

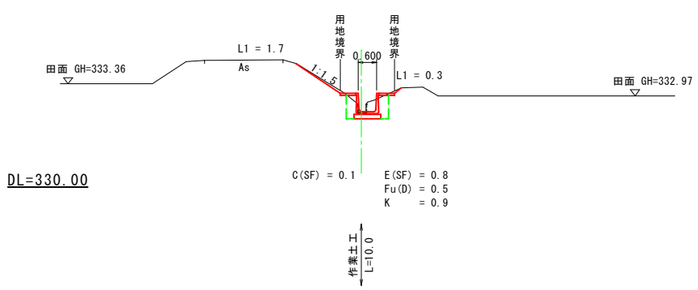

NO.1

GH= 333.03
FH= 333.011(水路底)

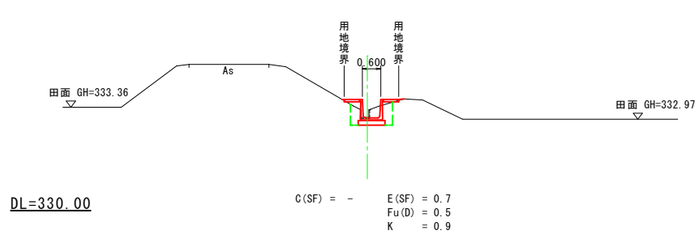

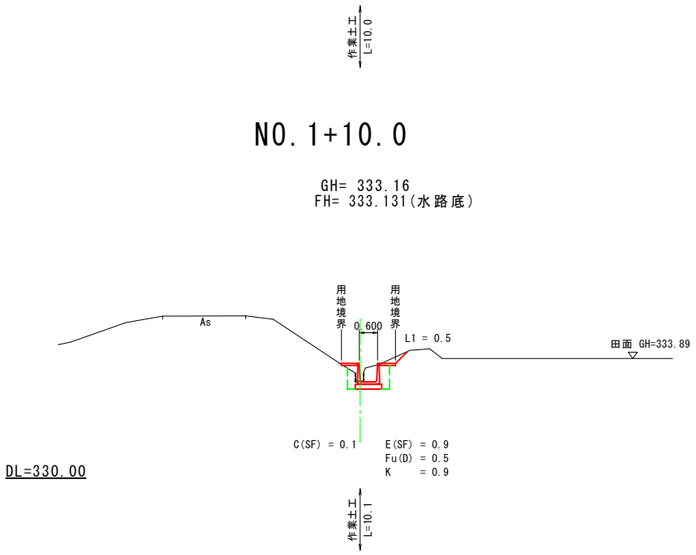

NO.1+10.0

GH= 333.16
FH= 333.131(水路底)

NO.2

GH= 334.00
FH= 334.003(水路底)

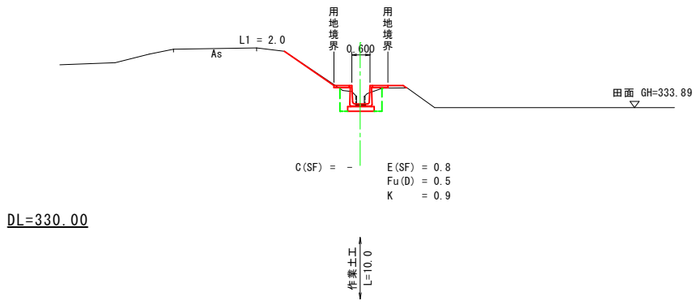

NO.2+10.0

GH= 334.35
FH= 334.245(水路底)

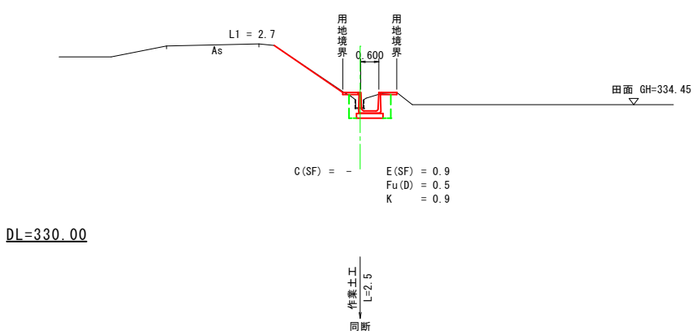

NO.3

GH= 336.74
FH= 334.994(水路底)

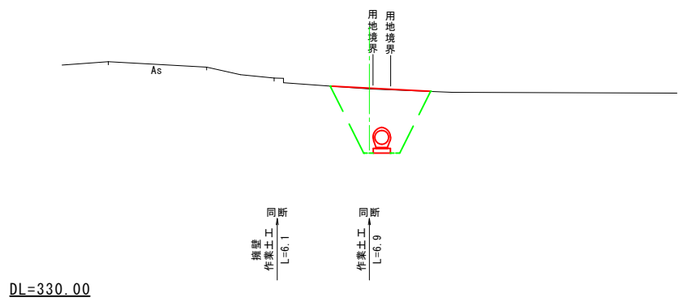

NO.3+10.0

GH= 336.61
FH= 335.375(水路底)

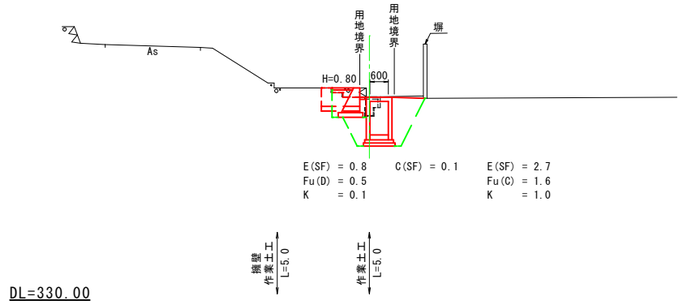

NO.3+15.0

GH= 336.02
FH= 335.435(水路底)

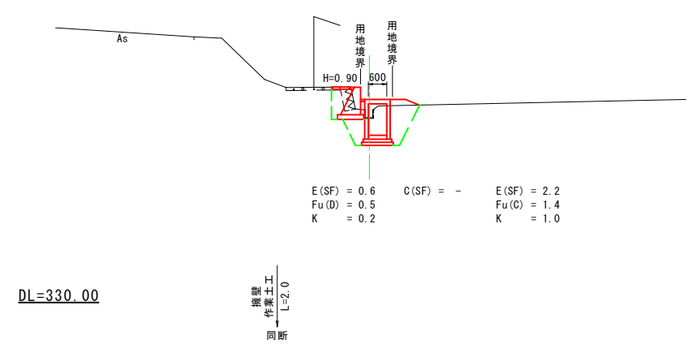

図面番号	4 / 5	縮　尺	S=1:100
事業年度	令和 4 年度		
工　　種	河　川　改　良		
種　　別	計画横断図	番号	2 / 3
名　　称	普通河川　大草川支川		
工事箇所	三原市大和町大草		
	三　原　市		

計画横断図

作業土工 L=5.0

NO.4

GH= 336.07
FH= 335.479(水路底)

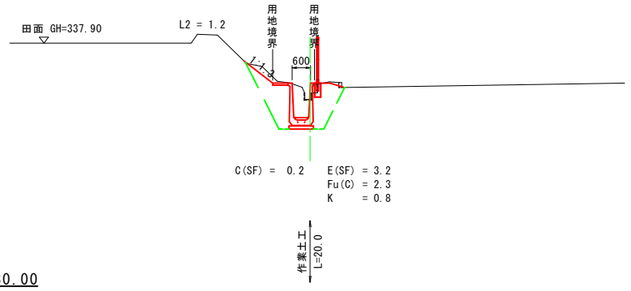

DL=330.00

NO.5

GH= 336.12
FH= 335.719(水路底)

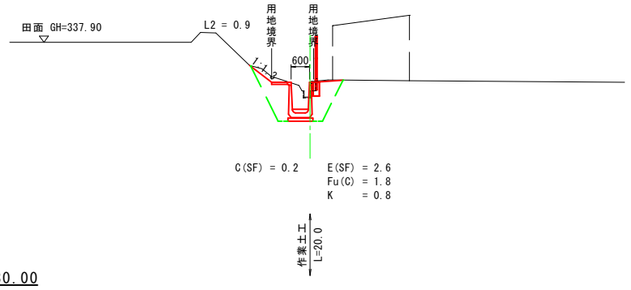

DL=330.00

NO.6

GH= 336.22
FH= 335.960(水路底)

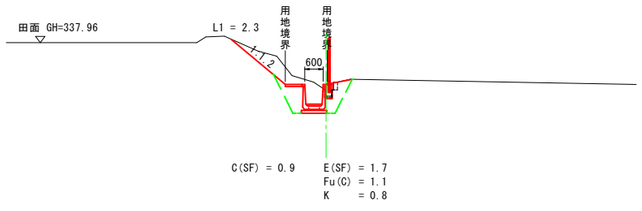

DL=330.00

作業土工 L=9.5

NO.6+10.0

GH= 337.83
FH= 337.547(水路底)

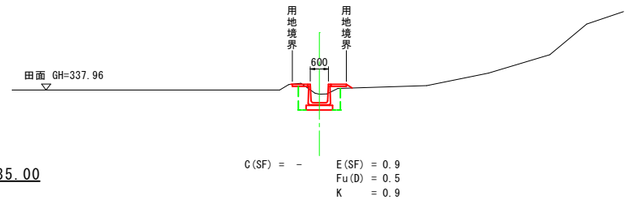

DL=335.00

作業土工 L=10.0

NO.7

GH= 337.97
FH= 337.667(水路底)

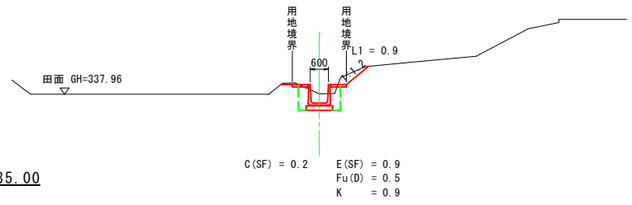

DL=335.00

作業土工 L=10.0

NO.7+10.0

GH= 338.06
FH= 338.060(水路底)

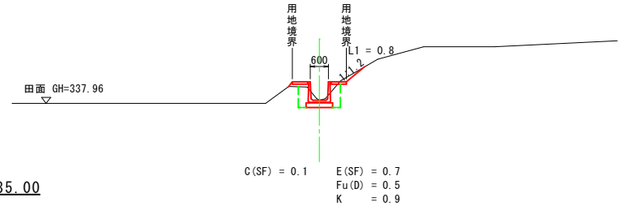

DL=335.00

作業土工 L=10.0

NO.8

GH= 338.53
FH= 338.630(水路底)

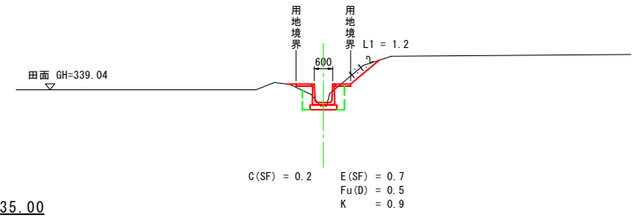

DL=335.00

作業土工 L=10.0

NO.8+10.0

GH= 339.84
FH= 339.852(水路底)

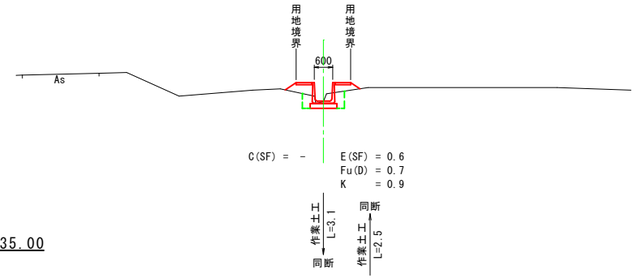

DL=335.00

NO.9

GH= 340.53
FH= 339.690(水路底)

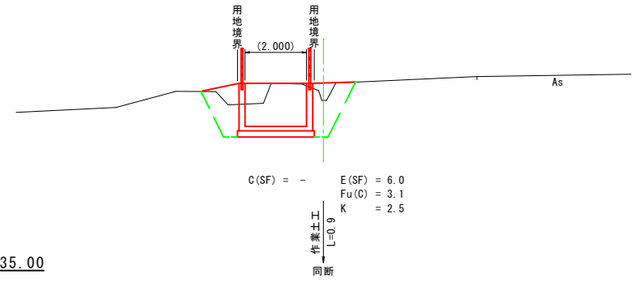

DL=335.00

図面番号	5 ／5	縮　尺	S=1:100
事業年度	令和 4 年度		
工　　種	河　川　改　良		
種　　別	計画横断図	番号	3 ／ 3
名　　称	普通河川　大草川支川		
工事箇所	三原市大和町大草		
	三　原　市		

計画横断図

EP

GH= 341.20
FH= 340.300(水路底)

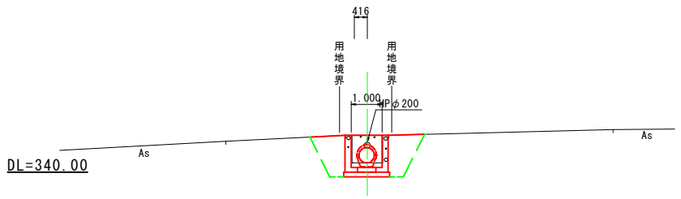

参　考　資　料

－普通河川大草川支川河川改良工事－

総括情報表

変更回数	0	
適用単価地区	48 三原市(大和)	
単価適用日	00-04.10.01(0)	
諸経費体系	1 公共(一般)	
	当世代	前世代
工種	01 河川工事	
施工地域・工事場所区分	00 補正なし	
復興補正区分	00 補正なし	
週休補正区分	00 補正なし	
現場事務所等の貸与区分	00 補正なし	
ＩＣＴ補正区分	00 補正なし	
冬期補正係数	00 補正なし	
緊急工事区分	00 通常工事 ０％	
前払金支出割合区分	00 補正無し	
契約保証区分	01 金銭的保証(0.04%)	

建設技能労働者や交通誘導員等の現場労働者にかかる経費として，労務費のほか各種経費（法定福利費の事業者負担額，労務管理費，安全訓練等に要する費用等）が必要であり，本積算ではこれらを現場管理費等の一部として率計上している。

≪凡例≫
Co ･･･コンクリート　As ･･･アスファルト
DT ･･･ダンプトラック　BH ･･･バックホウ
CC ･･･クローラクレーン　TC ･･･トラッククレーン
RTC･･･ラフテレーンクレーン

本工事費　内訳表

費目・工種・施工名称など	数量	単位	単価	金額	備考
本工事費					X1000
河川改良	1	式			Y1E01　　レベル1
道路土工	1	式			Y1E0101　　レベル2
掘削工	1	式			Y1E010101　レベル3
掘削 土砂	30	m3			Y1E01010101レベル4
掘削 土砂 上記以外(小規模) 標準	30	m3			SPK22040001 00 単第0 -0001　表
法面整形工	1	式			Y1E010107　レベル3
法面整形(切土部) 切土部　現場制約無し	120	m2			Y1E01010701レベル4
法面整形 切土部　現場制約無し レキ質土,砂及び砂質土,粘性土	120	m2			SPK22040025 00 単第0 -0002　表

本工事費　内訳表

費目・工種・施工名称など	数量	単位	単価	金額	備考
法面整形(盛土部) 盛土部 法面締固め有り 現場制約無し	30	m2			Y1E01010702レベル4
法面整形 盛土部 法面締固め有り 現場制約無し レキ質土,砂及び砂質土,粘性土	30	m2			SPK22040025 00 単第0 -0003 表
購入土	340	m3			Y4999 レベル4
購入土砂(ほぐし) 設計CBR20以上	340	m3			TH010194 00
残土処理工	1	式			Y1E010110 レベル3
土砂等運搬 土砂	390	m3			Y1E01011002レベル4
土砂等運搬 標準 土砂(岩塊・玉石混り土含む) DID区間無し 距離4.0km以下(3.0km超)	390	m3			SPK22040002 00 単第0 -0004 表
残土等処分	390	m3			Y1E01011003レベル4
【直接工事費に含まれる処分費等】					#0041

本工事費　内訳表

費目・工種・施工名称など	数量	単位	単価	金額	備考
受入費 土砂	390	m3			F9001　　00
排水構造物工	1	式			Y1E0109　　レベル2
作業土工	1	式			Y1E010901　レベル3
床掘り 土砂	250	m3			Y1E01090102レベル4
床掘り 土砂 平均施工幅1m以上2m未満 無し 障害無し	250	m3			SPK22040015 00 単第0 -0005　表
埋戻し 土砂	160	m3			Y1E01090103レベル4
埋戻し 最大埋戻幅1m以上4m未満	110	m3			SPK22040020 00 単第0 -0006　表
埋戻し 最大埋戻幅1m未満	50	m3			SPK22040020 00 単第0 -0007　表
基面整正	140	m2			Y1E01090104レベル4

本工事費　内訳表

費目・工種・施工名称など	数量	単位	単価	金額	備考
基面整正	140	m2			SPK22040017 00 単第0 -0008 表
側溝工 B600*h1100	1	式			Y1E010903 レベル3
自由勾配側溝 B600*h1100～1200	12	m			Y1E01090304レベル4
自由勾配側溝 材料別途 1000<重量≦2000	10	m			SDT00015 00 単第0 -0009 表
自由勾配側溝 材料別途 1000≧重量	2	m			SDT00015 00 単第0 -0010 表
自由勾配側溝材料 B600*h1100～1200	1	式			Y4999 レベル4
自由勾配側溝材料 B600*h1100～1200	1	式			V0001 00 単第0 -0011 表
インバートコンクリート 18N-8-40	1	m3			Y4999 レベル4
コンクリート 無筋・鉄筋構造物 18-8-40BB 人力打設	1	m3			SPK22040144 00 単第0 -0012 表

本工事費　内訳表

費目・工種・施工名称など	数量	単位	単価	金額	備考
側溝蓋 T-2　普通目 L=500	11	枚			Y1E01090305レベル4
蓋版 蓋版(各種) 40≧重量	11	枚			SDT00017　00 単第0 -0013　表
プレキャストU型側溝 大型水路 B600*H600	53	m			Y1E01090301レベル4
U型側溝 材料別途 L=2000mm/本	46	m			SDT00013　00 単第0 -0014　表
U型側溝 材料別途 L=1000mm/本	7	m			SDT00013　00 単第0 -0015　表
プレキャストU型側溝 大型水路 B600*H700	3	m			Y1E01090301レベル4
U型側溝 材料別途 L=2000mm/本	2	m			SDT00013　00 単第0 -0016　表
U型側溝 材料別途 L=1000mm/本	1	m			SDT00013　00 単第0 -0017　表
プレキャストU型側溝 大型水路 B600*H800	8	m			Y1E01090301レベル4

本工事費　内訳表

費目・工種・施工名称など	数量	単位	単価	金額	備考
U型側溝 材料別途 L=2000mm/本	8	m			SDT00013　00 単第0 -0018　表
プレキャストU型側溝 大型水路 B600*H900	8	m			Y1E01090301レベル4
U型側溝 材料別途 L=2000mm/本	8	m			SDT00013　00 単第0 -0019　表
プレキャストU型側溝 大型水路 B600*1000	7	m			Y1E01090301レベル4
U型側溝 材料別途 L=2000mm/本	6	m			SDT00013　00 単第0 -0020　表
U型側溝 材料別途 L=1000mm/本	1	m			SDT00013　00 単第0 -0021　表
プレキャストU型側溝 大型水路 B600*H1100	8	m			Y1E01090301レベル4
U型側溝 材料別途 L=2000mm/本	8	m			SDT00013　00 単第0 -0022　表
プレキャストU型側溝 大型水路 B600*H1200	8	m			Y1E01090301レベル4

本工事費　内訳表

費目・工種・施工名称など	数量	単位	単価	金額	備考
U型側溝 材料別途 L=2000mm/本	8	m			SDT00013　00 単第0 -0023　表
大型水路材料 B600*h600～1200	1	式			Y4999　レベル4
大型水路 B600*h600～1200	1	式			V0002　00 単第0 -0024　表
インバートコンクリート 18N-8-40	4	m3			Y4999　レベル4
コンクリート 無筋・鉄筋構造物 18-8-40BB 人力打設	4	m3			SPK22040144 00 単第0 -0012　表
プレキャストU型側溝 KF200	3	m			Y1E01090301レベル4
U型側溝 U型側溝(各種) L=2000mm/本	3	m			SDT00013　00 単第0 -0025　表
プレキャストU型側溝 PU1-B180-H180	2	m			Y1E01090301レベル4
U型側溝 U型側溝(各種) L=2000mm/本	2	m			SDT00013　00 単第0 -0026　表

本工事費　内訳表

費目・工種・施工名称など	数量	単位	単価	金額	備考
側溝蓋 PC1-B180	3	枚			Y1E01090305レベル4
蓋版 蓋版(各種) 40≧重量	3	枚			SDT00017　00 単第0 -0027　表
場所打水路工	1	式			Y1E010907　レベル3
現場打水路 B600*h600	9	m			Y1E01090701レベル4
現場打U型側溝 B600*h600	9	m			V0003　00 単第0 -0028　表
現場打水路 B600*h700	1	m			Y1E01090701レベル4
現場打U型側溝 B600*h700	1	m			V0004　00 単第0 -0035　表
現場打水路 B600*h800	21	m			Y1E01090701レベル4
現場打U型側溝 B600*h800	21	m			V0005　00 単第0 -0036　表

本工事費　内訳表

費目・工種・施工名称など	数量	単位	単価	金額	備考
現場打水路 B600*h1000	2	m			Y1E01090701レベル4
現場打U型側溝 B600*h1000	2	m			V0006　00 単第0 -0037　表
現場打水路 B600*h1300	1	m			Y1E01090701レベル4
現場打U型側溝 B600*h1300	1	m			V0007　00 単第0 -0038　表
階段部1 L=500	20	段			Y4999　レベル4
階段部1 L=500	20	段			V0008　00 単第0 -0039　表
階段部2 L=250	10	段			Y4999　レベル4
階段部2 L=250	10	段			V0009　00 単第0 -0041　表
トランシジョン	1	ヶ所			Y4999　レベル4

本工事費　内訳表

費目・工種・施工名称など	数量	単位	単価	金額	備考
トランシジョン	1	ヶ所			V0010 00 単第0 -0042 表
吐出口	1	ヵ所			Y4999 レベル4
吐口工	1	ヶ所			V0011 00 単第0 -0043 表
張コンクリート1	1	式			Y4999 レベル4
コンクリート 無筋・鉄筋構造物 18-8-40BB 人力打設	8	m3			SPK22040144 00 単第0 -0012 表
型枠 一般型枠 鉄筋・無筋構造物	17	m2			SPK22040146 00 単第0 -0044 表
張コンクリート2	1	式			Y4999 レベル4
コンクリート 無筋・鉄筋構造物 18-8-40BB 人力打設	0.2	m3			SPK22040144 00 単第0 -0012 表
管渠工	1	式			Y1E010904 レベル3

本工事費　内訳表

費目・工種・施工名称など	数量	単位	単価	金額	備考
鉄筋コンクリート台付管 φ700	5	m			Y1E01090404レベル4
鉄筋コンクリート台付管 据付 管径700mm 台付鉄筋コンクリート管（バイコン管）	5	m			SPK22040089 00 単第0 -0045 表
鉄筋コンクリート台付管 φ450	11	m			Y1E01090404レベル4
鉄筋コンクリート台付管 据付 管径450mm 台付鉄筋コンクリート管（バイコン管）	11	m			SPK22040089 00 単第0 -0046 表
鉄筋コンクリート台付管 φ500	3	m			Y1E01090404レベル4
鉄筋コンクリート台付管 据付 管径500mm 台付鉄筋コンクリート管（バイコン管）	3	m			SPK22040089 00 単第0 -0047 表
ヒューム管(B形管) φ150	6	m			Y1E01090402レベル4
ヒューム管(B形管) 据付 管径200mm 固定基礎無し 外圧管1種	6	m			SPK22040082 00 単第0 -0048 表
遠心力鉄筋コンクリート管(JISA5372) 外圧管,B形1種,呼び径150,長さ2,000 参考質量77kg	3	本			T0760 00

本工事費　内訳表

費目・工種・施工名称など	数量	単位	単価	金額	備考
暗渠排水管 VPφ200	2	m			Y1E01090403レベル4
暗渠排水管 据付 直管 200～400mm 硬質ポリ塩化ビニル管 VP 呼び径200mm	2	m			SPK22040084 00 単第0 -0049 表
90°曲管 呼び径200	1	個			TH010554 00
暗渠排水管 VPφ150	5	m			Y1E01090403レベル4
暗渠排水管 据付 直管 50～150mm 硬質ポリ塩化ビニル管 VP 呼び径150mm	5	m			SPK22040084 00 単第0 -0050 表
田面排水工 600型	3	ヶ所			Y4999 レベル4
田面排水口 600型	3	ヶ所			V0023 00 単第0 -0051 表
1号分水栓 HP用	2	ヶ所			Y4999 レベル4
1号分水栓 HP用	2	ヶ所			V0024 00 単第0 -0052 表

本工事費　内訳表

費目・工種・施工名称など	数量	単位	単価	金額	備考
2号分水栓 VP用	2	ヶ所			Y4999　レベル4
2号分水栓 VP用	2	ヶ所			V0025　00 単第0 -0053　表
集水桝・マンホール工	1	式			Y1E010905　レベル3
1号集水桝 B900-L900-H850	3	箇所			Y1E01090502レベル4
1号集水桝 B900-L900-H850	3	ヶ所			V0012　00 単第0 -0054　表
2号集水桝 B900-L900-H850	1	箇所			Y1E01090502レベル4
2号集水桝 B900-L900-H850	1	ヶ所			V0013　00 単第0 -0056　表
3号集水桝 B900-L900-H850	3	箇所			Y1E01090502レベル4
3号集水桝 B900-L900-H850	3	ヶ所			V0014　00 単第0 -0057　表

本工事費　内訳表

費目・工種・施工名称など	数量	単位	単価	金額	備考
4号集水桝 B1155/900-L900-H850	1	箇所			Y1E01090502レベル4
4号集水桝 B1155/900-L900-H850	1	ヶ所			V0015　00 単第0 -0058　表
5号集水桝 B900-L900-H1450	1	箇所			Y1E01090502レベル4
5号集水桝 B900-L900-H1450	1	ヶ所			V0016　00 単第0 -0060　表
6号集水桝 溜桝400型	2	箇所			Y1E01090502レベル4
6号集水桝 溜桝　400型	2	ヶ所			V0017　00 単第0 -0064　表
7号集水桝 B900-L900-H1350	1	箇所			Y1E01090502レベル4
7号集水桝 B900-L900-H1350	1	ヶ所			V0018　00 単第0 -0066　表
8号集水桝 B900-L900-H850	1	箇所			Y1E01090502レベル4

本工事費　内訳表

費目・工種・施工名称など	数量	単位	単価	金額	備考
8号集水桝 B900-L900-H850	1	ヶ所			V0019　00 単第0 -0068　表
9号集水桝 B3000-L2000-H1400	1	箇所			Y1E01090502レベル4
9号集水桝 B3000-L2000-H1400	1	ヶ所			V0020　00 単第0 -0070　表
10号集水桝 B1000-L1000-H1050	1	箇所			Y1E01090502レベル4
10号集水桝 B1000-L1000-H1050	1	ヶ所			V0021　00 単第0 -0075　表
11号集水桝 B900-L900-H850	1	箇所			Y1E01090502レベル4
11号集水桝 B900-L900-H850	1	ヶ所			V0022　00 単第0 -0077　表
擁壁工	1	式			Y1E0106　レベル2
作業土工	1	式			Y1E010601　レベル3

本工事費　内訳表

費目・工種・施工名称など	数量	単位	単価	金額	備考
床掘り 土砂	10	m3			Y1E01060102レベル4
床掘り 土砂 上記以外(小規模)	10	m3			SPK22040015 00 単第0 -0079 表
埋戻し 土砂	10	m3			Y1E01060103レベル4
埋戻し 土砂 上記以外(小規模)	10	m3			SPK22040020 00 単第0 -0080 表
Coブロック工(Coブロック積)	1	式			Y1E010703 レベル3
コンクリートブロック基礎 18-8-40BB	3	m			Y1E01070301レベル4
現場打基礎コンクリート 18-8-40BB 基礎砕石有り	0.4	m3			SPK22040049 00 単第0 -0081 表
コンクリートブロック積 滑面ブロック	13	m2			Y1E01070305レベル4
コンクリートブロック積工(練積) 滑面ブロック 18-8-40BB	13	m2			SDT00039 00 単第0 -0082 表

本工事費　内訳表

費目・工種・施工名称など	数量	単位	単価	金額	備考
胴込・裏込材(砕石) RC-40	4	m3			Y1E01070308レベル4
胴込・裏込材(砕石) 間知・平・連節・緑化ブロック RC-40	4	m3			SPK22040045 00 単第0 -0083　表
天端コンクリート 18-8-40BB	0.3	m3			Y1E01070313レベル4
天端コンクリート 18-8-40BB 一般養生	0.3	m3			SPK22040050 00 単第0 -0084　表
小口止コンクリート 18-8-40BB	2	ヶ所			Y1E01070314レベル4
小口止工	2	ヶ所			V0026　　00 単第0 -0085　表
場所打擁壁工(構造物単位)	1	式			Y1E010605　レベル3
小型擁壁 SGW17 H=0.80m	3	m3			Y1E01060501レベル4
小型擁壁 擁壁平均高さ0.8m以上1.0m以下 18-8-40BB 基礎砕石有り	3	m3			SPK22040061 00 単第0 -0086　表

本工事費　内訳表

費目・工種・施工名称など	数量	単位	単価	金額	備考
小型擁壁 SGW17 H=0.90m	3	m3			Y1E01060501レベル4
小型擁壁 擁壁平均高さ0.8m以上1.0m以下 18-8-40BB 基礎砕石有り	3	m3			SPK22040061 00 単第0 -0086　表
石積(張)工	1	式			Y1E010709　レベル3
石積 雑割石	9	m2			Y1E01070905レベル4
石積(練石)(複合) 雑割石 直高2.0mを超え2.5m以下 18-8-40BB RC-40	9	m2			SPK22040053 00 単第0 -0087　表
階段工	1	式			Y3999　レベル3
階段工	1	式			Y4999　レベル4
階段工	1	ヶ所			V0027　00 単第0 -0088　表
防護柵工	1	式			Y1E0208　レベル2

本工事費　内訳表

費目・工種・施工名称など	数量	単位	単価	金額	備考
防止柵工	1	式			Y1E020803　レベル3
基礎ブロック 基礎ブロック 200×200×450	25	基			Y1E02080301レベル4
基礎ブロック,鋼管基礎 基礎ブロック 金網柵 基礎砕石有り(t=10cm)	25	基			SPK22040245 00 単第0 -0090　表
金網・支柱(立入防止柵) H=1,500	46	m			Y1E02080302レベル4
金網・支柱(立入防止柵) 基礎ブロック 支柱間隔2m	46	m			SPK22040246 00 単第0 -0091　表
ネットフェンス<丸パイプ型>亜鉛めっき Z-GS6,3.2×56支柱めっき H1500	46	m			TTPCH0013　00
舗装工	1	式			Y1E0204　レベル2
コンクリート舗装工	1	式			Y1E020412　レベル3
下層路盤(車道・路肩部) RC-30 t=10cm	10	m2			Y1E02041201レベル4

本工事費　内訳表

費目・工種・施工名称など	数量	単位	単価	金額	備考
下層路盤(車道・路肩部) 全仕上り厚100mm 1層施工 RC-30	10	m2			SPK22040226 00 単第0 -0092　表
コンクリート舗装 18-8-40BB t=7cm	10	m2			Y1E02041207レベル4
コンクリート 無筋・鉄筋構造物 18-8-40BB 人力打設	0.7	m3			SPK22040144 00 単第0 -0012　表
アスファルト舗装工	1	式			Y1E020404　レベル3
下層路盤(車道・路肩部) RC-40 t=10cm	5	m2			Y1E02040401レベル4
下層路盤(車道・路肩部) 全仕上り厚100mm 1層施工 RC-40	5	m2			SPK22040226 00 単第0 -0093　表
上層路盤(車道・路肩部) M-30 t=10cm	5	m2			Y1E02040403レベル4
上層路盤(車道・路肩部) M-30 全仕上り厚100mm 1層施工	5	m2			SPK22040228 00 単第0 -0094　表
表層(車道・路肩部) 再生密粒度アスコン(20) t=5cm	5	m2			Y1E02040409レベル4

本工事費　内訳表

費目・工種・施工名称など	数量	単位	単価	金額	備考
表層(車道・路肩部) 平均幅員1.4m未満(1層平均50mm以下) 1層当り平均仕上厚50mm	5	m2			SPK22040235 00 単第0 -0095 表
構造物撤去工	1	式			Y1E0112 レベル2
構造物取壊し工	1	式			Y1E011206 レベル3
コンクリート構造物取壊し 機械施工	13	m3			Y1E01120601レベル4
構造物とりこわし工(無筋構造物) 機械施工	13	m3			SDT00031 00 単第0 -0096 表
コンクリート構造物取壊し 機械施工	3	m3			Y1E01120601レベル4
構造物とりこわし工(鉄筋構造物) 機械施工	3	m3			SDT00033 00 単第0 -0097 表
舗装版切断 アスファルト舗装版厚15cm以下	4	m			Y1E01120602レベル4
舗装版切断 アスファルト舗装版 アスファルト舗装版厚15cm以下	4	m			SPK22040303 00 単第0 -0098 表

本工事費　内訳表

費目・工種・施工名称など	数量	単位	単価	金額	備考
舗装版破砕 アスファルト舗装版	5	m2			Y1E01120603レベル4
舗装版破砕積込(小規模土工)	5	m2			SPK22040018 00 単第0 -0099　表
石積取壊し 機械施工	3	m3			Y1E01120604レベル4
構造物とりこわし工(無筋構造物) 機械施工	3	m3			SDT00031　00 単第0 -0096　表
運搬処理工	1	式			Y1E011216　レベル3
殻運搬 無筋Co殻	13	m3			Y1E01121601レベル4
殻運搬 Co(無筋)構造物とりこわし DID区間無し 運搬距離5.7km以下(3.3km超)	13	m3			SPK22040142 00 単第0 -0100　表
殻処分 無筋Co殻	13	m3			Y1E01121602レベル4
【直接工事費に含まれる処分費等】					#0041

本工事費　内訳表

費目・工種・施工名称など	数量	単位	単価	金額	備考
受入費 無筋Co殻	29	t			F9002　　00
殻運搬 鉄筋Co殻	3	m3			Y1E01121601レベル4
殻運搬 Co(鉄筋)構造物とりこわし DID区間無し 運搬距離5.7km以下(3.3km超)	3	m3			SPK22040142 00 単第0 -0101　表
殻処分 鉄筋Co殻	3	m3			Y1E01121602レベル4
【直接工事費に含まれる処分費等】					#0041
受入費 鉄筋Co殻	7	t			F9003　　00
殻運搬 As殻	0.3	m3			Y1E01121601レベル4
殻運搬 舗装版破砕 DID区間無し 運搬距離12.0km以下(9.0km超)	0.3	m3			SPK22040142 00 単第0 -0102　表
殻処分 As殻	0.3	m3			Y1E01121602レベル4

本工事費　内訳表

費目・工種・施工名称など	数量	単位	単価	金額	備考
【直接工事費に含まれる処分費等】					#0041
受入費 As殻	0.6	t			F9004　　00
殻運搬 練石積	3	m3			Y1E01121601レベル4
殻運搬 Co(無筋)構造物とりこわし DID区間無し 運搬距離5.7km以下(3.3km超)	3	m3			SPK22040142 00 単第0 -0100　表
殻処分 練石積	3	m3			Y1E01121602レベル4
【直接工事費に含まれる処分費等】					#0041
受入費 練石積	8	t			F9002　　00
仮設工	1	式			Y1E0115　　レベル2
工事用道路工	1	式			Y1E011501　レベル3

本工事費　内訳表

費目・工種・施工名称など	数量	単位	単価	金額	備考
工事用道路盛土	350	m3			Y1E01150101レベル4
路体(築堤)盛土 施工幅員4.0m以上 施工数量10,000m3未満 障害無し	350	m3			SPK22040004 00 単第0 -0103 表
購入土砂(ほぐし) 設計CBR20以上	470	m3			TH010194 00
整地 敷均し(ルーズ) 標準(10,000m3未満) 障害無し	50	m3			SPK22040003 00 単第0 -0104 表
再生クラッシャラン 40～0mm	50	m3			T0247 00
積込(ルーズ) 土砂	440	m3			Y1E01010107レベル4
積込(ルーズ) 土砂 平均施工幅1m以上2m未満	440	m3			SPK22040007 00 単第0 -0105 表
土砂等運搬 土砂	440	m3			Y1E01011002レベル4
土砂等運搬 標準 土砂(岩塊・玉石混り土含む) DID区間無し 距離4.0km以下(3.0km超)	440	m3			SPK22040002 00 単第0 -0004 表

本工事費　内訳表

費目・工種・施工名称など	数量	単位	単価	金額	備考
残土等処分	440	m3			Y1E01011003レベル4
【直接工事費に含まれる処分費等】					#0041
受入費 土砂	440	m3			F9001　　00
水替工	1	式			Y1E011506　レベル3
ポンプ排水 作業時排水	1	式			Y1E01150601レベル4
ポンプ設置・撤去	1	箇所			SHD10037　　00 単第0 -0106　表
ポンプ運転 排水量 0以上40未満 (m3/h) 作業時排水	25	日			S1050031　　00 単第0 -0108　表
交通管理工	1	式			Y1E011521　レベル3
交通誘導警備員	1	式			Y1E01152101レベル4

本工事費　内訳表

費目・工種・施工名称など	数量	単位	単価	金額	備考
交通誘導警備員B	6	人			R0369　00
＊＊直接工事費＊＊ #0020計=支給品等(材料),無償貸付					
共通仮設費率分					Z0019
計算情報…… 対象額…… 率……					
＊＊共通仮設費計＊＊					
＊＊純工事費＊＊					
現場管理費 計算情報…… 対象額…… 率……					
＊＊工事原価＊＊					
一般管理費率分 計算情報…… 対象額…… 率……					前払補正率…

本工事費　内訳表

費目・工種・施工名称など	数量	単位	単価	金額	備考
契約保証費 計算情報…… 対象額…… 率……					当初請対額 当初対象額
一般管理費計					
＊＊工事価格＊＊					
＊＊消費税相当額＊＊ 計算情報…… 対象額…… 率……					
＊＊工事費計＊＊					
＊＊契約保証費計＊＊					

施工単価表

掘削　SPK22040001　単第0 -0001　表

土砂 上記以外(小規模)　標準　1　m3　当り

機械構成比: 29.89%　労務構成比: 59.07%　材料構成比: 11.04%　市場単価構成比: 0.00%　標準単価: 1,124.60000

代表機労材規格(積算地区)	構成比	単価(積算地区)	代表機労材規格(東京地区)	単価(東京地区)	備考
バックホウ(クローラ型) 標準型・排2 山積0.28/平積0.2m3	29.89%		バックホウ(クローラ型) 標準型・排2 山積0.28/平積0.2m3		MTPC00062 MTPT00062
運転手(特殊)	59.07%		運転手(特殊)		RTPC00006 RTPT00006
軽油 パトロール給油,2～4KL積載車給油	11.04%		軽油1.2号パトロール給油		TTPC00013 TTPT00013
積算単価			積算単価		EP001
A=1　土砂 F=7　標準			B=5　上記以外(小規模)		

施工単価表

法面整形　SPK22040025　単第0 -0002　表

切土部　現場制約無し　レキ質土,砂及び砂質土,粘性土　1　m2　当り

機械構成比:　10.73%　労務構成比:　79.58%　材料構成比:　9.69%　市場単価構成比:　0.00%　標準単価：　791.78000

代表機労材規格(積算地区)	構成比	単価(積算地区)	代表機労材規格(東京地区)	単価(東京地区)	備考
<賃>バックホウ(クローラ型) 山積0.8m3(平積0.6) 排出ガス対策型(第1,2,3次基準値)低騒音	10.73%		バックホウ クローラ型 山積0.8m3(平積0.6m3)		KTPC00018 KTPT00018
普通作業員	38.21%		普通作業員		RTPC00002 RTPT00002
運転手(特殊)	22.05%		運転手(特殊)		RTPC00006 RTPT00006
土木一般世話役	19.32%		土木一般世話役		RTPC00009 RTPT00009
軽油 パトロール給油,2～4KL積載車給油	9.69%		軽油1.2号パトロール給油		TTPC00013 TTPT00013
積算単価			積算単価		EP001
A=2　切土部 D=2　レキ質土,砂及び砂質土,粘性土			C=2　現場制約無し E=1　-(全ての費用)		

施工単価表

法面整形　SPK22040025　単第0 -0003　表

盛土部 法面締固め有り 現場制約無し　レキ質土,砂及び砂質土,粘性土　1　m2　当り

機械構成比: 13.42%　労務構成比: 74.46%　材料構成比: 12.12%　市場単価構成比: 0.00%　標準単価: 632.78000

代表機労材規格(積算地区)	構成比	単価(積算地区)	代表機労材規格(東京地区)	単価(東京地区)	備考
<賃>バックホウ(クローラ型) 山積0.8m3(平積0.6) 排出ガス対策型(第1,2,3次基準値)低騒音	13.42%		バックホウ クローラ型 山積0.8m3(平積0.6m3)		KTPC00018 KTPT00018
普通作業員	30.75%		普通作業員		RTPC00002 RTPT00002
運転手(特殊)	27.60%		運転手(特殊)		RTPC00006 RTPT00006
土木一般世話役	16.11%		土木一般世話役		RTPC00009 RTPT00009
軽油 パトロール給油,2～4KL積載車給油	12.12%		軽油1.2号パトロール給油		TTPC00013 TTPT00013
積算単価			積算単価		EP001
A=1 盛土部 C=2 現場制約無し E=1 -(全ての費用)			B=1 法面締固め有り D=2 レキ質土,砂及び砂質土,粘性土		

施工単価表

土砂等運搬　SPK22040002　単第0 -0004　表

標準 土砂(岩塊・玉石混り土含む)　DID区間無し 距離4.0km以下(3.0km超)　1　m3　当り

機械構成比: 47.26%　労務構成比: 37.92%　材料構成比: 14.82%　市場単価構成比: 0.00%　標準単価: 802.97000

代表機労材規格(積算地区)	構成比	単価(積算地区)	代表機労材規格(東京地区)	単価(東京地区)	備考
ダンプトラック[オンロード・ディーゼル] 10t積級 (タイヤ損耗費及び補修費(良好)を含む)	47.26%		ダンプトラック[オンロード・ディーゼル] 10t積級 (タイヤ損耗費及び補修費(良好)を含む)		MTPC00018T1 MTPT00018T1
運転手(一般)	37.92%		運転手(一般)		RTPC00007 RTPT00007
軽油 パトロール給油,2～4KL積載車給油	14.82%		軽油1.2号パトロール給油		TTPC00013 TTPT00013
積算単価			積算単価		EP001
A=1　標準 C=1　土砂(岩塊・玉石混り土含む) E=10　距離4.0km以下(3.0km超)			B=1　バックホウ山積0.8m3(平積0.6m3) D=1　DID区間無し		

施工単価表

床掘り　SPK22040015　単第0 -0005　表

土砂 平均施工幅1m以上2m未満　無し 障害無し　1　m3　当り

機械構成比: 22.19%　労務構成比: 63.56%　材料構成比: 14.25%　市場単価構成比: 0.00%　標準単価: 258.21000

代表機労材規格(積算地区)	構成比	単価(積算地区)	代表機労材規格(東京地区)	単価(東京地区)	備考
<賃>後方超小旋回バックホウ(クローラ型) 山積0.45m3(平積0.35m3) 排出ガス対策型(第1,2,3次基準値)低騒音	22.19%		バックホウ(クローラ型) [後方超小旋回型] 山積0.45m3(平積0.35m3)		KTPC00066 KTPT00066
運転手(特殊)	63.56%		運転手(特殊)		RTPC00006 RTPT00006
軽油 パトロール給油,2～4KL積載車給油	14.25%		軽油1.2号パトロール給油		TTPC00013 TTPT00013
積算単価			積算単価		EP001
A=1 土砂 C=1 無し E=1 -(全ての費用)			B=2 平均施工幅1m以上2m未満 D=1 障害無し		

施工単価表

埋戻し　SPK22040020　単第0 -0006　表

最大埋戻幅1m以上4m未満　1　m3　当り

機械構成比:　12.40%　労務構成比:　82.89%　材料構成比:　4.71%　市場単価構成比:　0.00%　標準単価:　1,802.90000

代表機労材規格(積算地区)	構成比	単価(積算地区)	代表機労材規格(東京地区)	単価(東京地区)	備考
バックホウ(クローラ型) 標準型・排2 山積0.8/平積0.6m3	10.62%		バックホウ(クローラ型) 標準型・排2 山積0.8/平積0.6m3		MTPC00014 MTPT00014
<賃>振動ローラ(ハンドガイド式) 質量0.8～1.1t	1.68%		振動ローラ(舗装用) [ハンドガイド式] 質量0.8～1.1t		KTPC00008 KTPT00008
<賃>タンパ(ランマ) 質量60～80kg	0.10%		タンパ及びランマ 質量60～80kg		KTPC00020 KTPT00020
普通作業員	51.56%		普通作業員		RTPC00002 RTPT00002
特殊作業員	22.60%		特殊作業員		RTPC00001 RTPT00001
運転手(特殊)	8.73%		運転手(特殊)		RTPC00006 RTPT00006
軽油 パトロール給油,2～4KL積載車給油	4.61%		軽油1.2号パトロール給油		TTPC00013 TTPT00013
ガソリン,レギュラー スタンド渡し,スタンド給油	0.10%		ガソリンレギュラースタンド		TTPC00014 TTPT00014
積算単価			積算単価		EP001

施工単価表

埋戻し　　SPK22040020　　単第0 -0006　表

最大埋戻幅1m以上4m未満　　1　m3　当り

機械構成比:　12.40%　労務構成比:　82.89%　材料構成比:　4.71%　市場単価構成比:　0.00%　標準単価：　1,802.90000

代表機労材規格(積算地区)	構成比	単価(積算地区)	代表機労材規格(東京地区)	単価(東京地区)	備考
A=3　最大埋戻幅1m以上4m未満			D=1　-(全ての費用)		

施工単価表

埋戻し　SPK22040020　単第0 -0007　表

最大埋戻幅1m未満　1　m3　当り

機械構成比:　6.39%　労務構成比:　90.60%　材料構成比:　3.01%　市場単価構成比:　0.00%　標準単価：　2,748.40000

代表機労材規格(積算地区)	構成比	単価(積算地区)	代表機労材規格(東京地区)	単価(東京地区)	備考
バックホウ(クローラ型) 標準型・排1 山積0.45/平積0.35m3	5.69%		バックホウ(クローラ型) 標準型・排1 山積0.45/平積0.35m3		MTPC00010 MTPT00010
<賃>タンパ(ランマ) 質量60～80kg	0.70%		タンパ及びランマ 質量60～80kg		KTPC00020 KTPT00020
普通作業員	55.05%		普通作業員		RTPC00002 RTPT00002
特殊作業員	26.96%		特殊作業員		RTPC00001 RTPT00001
運転手(特殊)	8.59%		運転手(特殊)		RTPC00006 RTPT00006
軽油 パトロール給油,2～4KL積載車給油	2.30%		軽油1.2号パトロール給油		TTPC00013 TTPT00013
ガソリン,レギュラー スタンド渡し,スタンド給油	0.71%		ガソリンレギュラースタンド		TTPC00014 TTPT00014
積算単価			積算単価		EP001
A=4　最大埋戻幅1m未満			D=1　-(全ての費用)		

施工単価表

埋戻し　　SPK22040020　　単第0 -0007　表

最大埋戻幅1m未満　　1　m3　当り

機械構成比:　6.39%　労務構成比:　90.60%　材料構成比:　3.01%　市場単価構成比:　0.00%　標準単価：　2,748.40000

代表機労材規格(積算地区)	構成比	単価(積算地区)	代表機労材規格(東京地区)	単価(東京地区)	備考

施工単価表

基面整正　　SPK22040017　　単第0 -0008　表

1　m2　当り

機械構成比:　0.00%　労務構成比:　100.00%　材料構成比:　0.00%　市場単価構成比:　0.00%　標準単価：　432.00000

代表機労材規格(積算地区)	構成比	単価(積算地区)	代表機労材規格(東京地区)	単価(東京地区)	備考
普通作業員	100.00%		普通作業員		RTPC00002 RTPT00002
積算単価			積算単価		EP001

施工単価表

自由勾配側溝　SDT00015　単第0 -0009　表

材料別途 1000<重量≦2000　1　m　当り

名称・規格など	数量	単位	単価	金額	備考
昼間_自由勾配側溝【手間のみ】 L=2000_1000を超え2000/個以下 時間的制約なし	1.000	m			
再生クラッシャラン 40～0mm	0.124	m3			
レディーミクストコンクリート指定品 呼び強度18,スランプ8,粗骨材40 W/C(60%),種別(高炉)	0.099	m3			
諸雑費	1	式			
＊＊＊　単位当たり　＊＊＊	1	m			
A=1　昼間施工 D=2　1000<重量≦2000 F=1　-			B=51　材料別途 E=1　時間的制約なし G=2　RC-40		
I=1.03　基礎砕石の設計数量(m3/10m) L=0.93　基礎及び底部Coの設計数量(m3/10m)			J=1　18-8-40BB M=1　-		

施工単価表

自由勾配側溝　SDT00015　単第0 -0010　表

材料別途 1000≧重量　1　m　当り

名称・規格など	数量	単位	単価	金額	備考
昼間_自由勾配側溝【手間のみ】 L=2000_1000kg/個以下 時間的制約なし	1.000	m			
再生クラッシャラン 40～0mm	0.124	m3			
レディーミクストコンクリート指定品 呼び強度18,スランプ8,粗骨材40 W/C(60%),種別(高炉)	0.099	m3			
諸雑費	1	式			
＊＊＊　単位当たり　＊＊＊	1	m			
A=1　昼間施工 D=1　1000≧重量 F=1　-			B=51　材料別途 E=1　時間的制約なし G=2　RC-40		
I=1.03　基礎砕石の設計数量(m3/10m) L=0.93　基礎及び底部Coの設計数量(m3/10m)			J=1　18-8-40BB M=1　-		

施工単価表

自由勾配側溝材料　　V0001　　単第0 -0011　表

B600*h1100～1200　　1　式　当り

名称・規格など	数量	単位	単価	金額	備考
自由勾配側溝_ふた2枚掛製品_側溝本体 600*1100*2000 参考質量1292kg	2	本			
自由勾配側溝_ふた2枚掛製品_側溝本体 600*1100*1000	1	本			
自由勾配側溝（暗渠・短切） 600*1100*762	1	本			
自由勾配側溝_ふた2枚掛製品_側溝本体 600*1200*2000 参考質量1402kg	3	本			
＊＊＊　単位当たり　＊＊＊	1	式			

施工単価表

コンクリート　SPK22040144　単第0 -0012　表

無筋・鉄筋構造物 18-8-40BB　人力打設　1　m3　当り

機械構成比: 0.00%　労務構成比: 31.59%　材料構成比: 68.41%　市場単価構成比: 0.00%　標準単価: 23,623.00000

代表機労材規格(積算地区)	構成比	単価(積算地区)	代表機労材規格(東京地区)	単価(東京地区)	備考
普通作業員	14.17%		普通作業員		RTPC00002 RTPT00002
特殊作業員	8.26%		特殊作業員		RTPC00001 RTPT00001
土木一般世話役	7.01%		土木一般世話役		RTPC00009 RTPT00009
その他(労務)			その他(労務)		ER009
レディーミクストコンクリート指定品 呼び強度18,スランプ8,粗骨材40 W/C(60%),種別(高炉)	68.41%		生コンクリート 高炉 24-12-25(20) W/C 55%		TTPCD0010 TTPT00343
積算単価			積算単価		E9999
A=1 無筋・鉄筋構造物 C=2 18-8-40BB H=2 現場内小運搬無し K=1 -(全ての費用)			B=3 人力打設 F=2 一般養生 J=1 -		

施工単価表

蓋版　　SDT00017　　単第0 -0013　表

蓋版(各種) 40≧重量　　1　枚　当り

名称・規格など	数量	単位	単価	金額	備考
昼間_蓋版【手間のみ】 コンクリート・鋼製_40kg/枚以下 時間的制約なし	1.000	枚			
グレーチング 普通目　L=500	1.000	枚			
諸雑費	1	式			
＊＊＊　単位当たり　＊＊＊	1	枚			
A=1　昼間施工 D=1　【F】蓋版(枚) F=1　時間的制約なし			B=9　蓋版(各種) E=1　40≧重量 G=1　-		

施工単価表

U型側溝　　SDT00013　　単第0 -0014　表

材料別途 L=2000mm/本　　1　m　当り

名称・規格など	数量	単位	単価	金額	備考
昼間_U型側溝【手間のみ】 L=2000_1000kg/個以下 時間的制約なし	1.000	m			
再生クラッシャラン 40～0mm	0.157	m3			
諸雑費	1	式			
＊＊＊　単位当たり　＊＊＊	1	m			
A=1　昼間施工 E=3　L=2000mm/本 G=1　時間的制約なし			B=6　材料別途 F=6　1000≧重量 I=1　-		
J=1　- N=1.31　基礎砕石の設計数量(m3/10m)			K=2　RC-40		

施工単価表

U型側溝　　SDT00013　　単第0 -0015　表

材料別途 L=1000mm/本　　1　m　当り

名称・規格など	数量	単位	単価	金額	備考
昼間_U型側溝【手間のみ】 L=2000_1000を超え2000kg/個以下 時間的制約なし	1.000	m			
再生クラッシャラン 40～0mm	0.157	m3			
諸雑費	1	式			
＊＊＊　単位当たり　＊＊＊	1	m			
A=1　昼間施工 E=2　L=1000mm/本 G=1　時間的制約なし			B=6　材料別途 F=4　500<重量≦1000 I=1　-		
J=1　- N=1.31　基礎砕石の設計数量(m3/10m)			K=2　RC-40		

施工単価表

U型側溝　　SDT00013　　単第0 -0016　表

材料別途 L=2000mm/本　　1　m　当り

名称・規格など	数量	単位	単価	金額	備考
昼間_U型側溝【手間のみ】 L=2000_1000kg/個以下 時間的制約なし	1.000	m			
再生クラッシャラン 40～0mm	0.148	m3			
諸雑費	1	式			
＊＊＊　単位当たり　＊＊＊	1	m			
A=1　昼間施工 E=3　L=2000mm/本 G=1　時間的制約なし			B=6　材料別途 F=6　1000≧重量 I=1　-		
J=1　- N=1.23　基礎砕石の設計数量(m3/10m)			K=2　RC-40		

施工単価表

U型側溝　　SDT00013　　単第0 -0017　表

材料別途 L=1000mm/本　　1　m　当り

名称・規格など	数量	単位	単価	金額	備考
昼間_U型側溝【手間のみ】 L=2000_1000kg/個以下 時間的制約なし	1.000	m			
再生クラッシャラン 40～0mm	0.148	m3			
諸雑費	1	式			
＊＊＊　単位当たり　＊＊＊	1	m			
A=1　昼間施工 E=2　L=1000mm/本 G=1　時間的制約なし			B=6　材料別途 F=3　500≧重量 I=1　-		
J=1　- N=1.23　基礎砕石の設計数量(m3/10m)			K=2　RC-40		

施工単価表

U型側溝　　SDT00013　　単第0 -0018　表

材料別途 L=2000mm/本　　1　m　当り

名称・規格など	数量	単位	単価	金額	備考
昼間_U型側溝【手間のみ】 L=2000_1000kg/個以下 時間的制約なし	1.000	m			
再生クラッシャラン 40～0mm	0.149	m3			
諸雑費	1	式			
＊＊＊　単位当たり　＊＊＊	1	m			
A=1　昼間施工 E=3　L=2000mm/本 G=1　時間的制約なし			B=6　材料別途 F=6　1000≧重量 I=1　-		
J=1　- N=1.24　基礎砕石の設計数量(m3/10m)			K=2　RC-40		

施工単価表

U型側溝　　SDT00013　　単第0 -0019　表

材料別途 L=2000mm/本　　1　m　当り

名称・規格など	数量	単位	単価	金額	備考
昼間_U型側溝【手間のみ】 L=2000_1000kg/個以下 時間的制約なし	1.000	m			
再生クラッシャラン 40～0mm	0.146	m3			
諸雑費	1	式			
＊＊＊　単位当たり　＊＊＊	1	m			
A=1　昼間施工 E=3　L=2000mm/本 G=1　時間的制約なし			B=6　材料別途 F=6　1000≧重量 I=1　-		
J=1　- N=1.22　基礎砕石の設計数量(m3/10m)			K=2　RC-40		

施工単価表

U型側溝　　SDT00013　　単第0 -0020　表

材料別途 L=2000mm/本　　1　m　当り

名称・規格など	数量	単位	単価	金額	備考
昼間_U型側溝【手間のみ】 L=2000_1000kg/個以下 時間的制約なし	1.000	m			
再生クラッシャラン 40～0mm	0.145	m3			
諸雑費	1	式			
＊＊＊　単位当たり　＊＊＊	1	m			
A=1　昼間施工 E=3　L=2000mm/本 G=1　時間的制約なし			B=6　材料別途 F=6　1000≧重量 I=1　-		
J=1　- N=1.21　基礎砕石の設計数量(m3/10m)			K=2　RC-40		

施工単価表

U型側溝　　SDT00013　　単第0 -0021　表

材料別途 L=1000mm/本　　1　m　当り

名称・規格など	数量	単位	単価	金額	備考
昼間_U型側溝【手間のみ】 L=2000_1000kg/個以下 時間的制約なし	1.000	m			
再生クラッシャラン 40～0mm	0.145	m3			
諸雑費	1	式			
＊＊＊　単位当たり　＊＊＊	1	m			
A=1　昼間施工 E=2　L=1000mm/本 G=1　時間的制約なし			B=6　材料別途 F=3　500≧重量 I=1　-		
J=1　- N=1.21　基礎砕石の設計数量(m3/10m)			K=2　RC-40		

施工単価表

U型側溝　　SDT00013　　単第0 -0022　表

材料別途 L=2000mm/本　　1　m　当り

名称・規格など	数量	単位	単価	金額	備考
昼間_U型側溝【手間のみ】 L=2000_1000kg/個以下 時間的制約なし	1.000	m			
再生クラッシャラン 40～0mm	0.144	m3			
諸雑費	1	式			
＊＊＊　単位当たり　＊＊＊	1	m			
A=1　昼間施工 E=3　L=2000mm/本 G=1　時間的制約なし			B=6　材料別途 F=6　1000≧重量 I=1　-		
J=1　- N=1.2　基礎砕石の設計数量(m3/10m)			K=2　RC-40		

施工単価表

U型側溝　　SDT00013　　単第0 -0023　表

材料別途 L=2000mm/本　　1　m　当り

名称・規格など	数量	単位	単価	金額	備考
昼間_U型側溝【手間のみ】 L=2000_1000を超え2000kg/個以下 時間的制約なし	1.000	m			
再生クラッシャラン 40～0mm	0.144	m3			
諸雑費	1	式			
＊＊＊　単位当たり　＊＊＊	1	m			
A=1　昼間施工 E=3　L=2000mm/本 G=1　時間的制約なし			B=6　材料別途 F=7　1000<重量≦2000 I=1　-		
J=1　- N=1.2　基礎砕石の設計数量(m3/10m)			K=2　RC-40		

施工単価表

大型水路　　V0002　　単第0 -0024　表

B600*h600～1200　　1　式　当り

名称・規格など	数量	単位	単価	金額	備考
大型水路 B600*h600 L=2000 標準タイプ	23	本			
大型水路 B600*h600 L=1000 標準タイプ	7	本			
大型水路 B600*h700 L=2000 底抜タイプ	1	本			
大型水路 B600*h700 L=1000 底抜タイプ	1	本			
大型水路 B600*h800 L=2000 底抜タイプ	4	本			
大型水路 B600*h900 L=2000 底抜タイプ	4	本			
大型水路 B600*h1000 L=2000 底抜タイプ	3	本			
大型水路 B600*h1000 L=1000 底抜タイプ	1	本			
大型水路 B600*h1100 L=2000 底抜タイプ	4	本			
大型水路 B600*h1200 L=2000 底抜タイプ	4	本			
＊＊＊　単位当たり　＊＊＊	1	式			

施工単価表

U型側溝　　SDT00013　　単第0 -0025　表

U型側溝(各種) L=2000mm/本　　1　m　当り

名称・規格など	数量	単位	単価	金額	備考
昼間_U型側溝【手間のみ】 L=2000_1000kg/個以下 時間的制約なし	1.000	m			
KF200 L=2000	0.500	本			
再生クラッシャラン 40～0mm	0.359	m3			
諸雑費	1	式			
＊＊＊　単位当たり　＊＊＊	1	m			
A=1　昼間施工 D=2　【F】U型側溝(本) F=6　1000≧重量			B=5　U型側溝(各種) E=3　L=2000mm/本 G=1　時間的制約なし		
I=1　- K=2　RC-40			J=1　- N=2.99　基礎砕石の設計数量(m3/10m)		

施工単価表

U型側溝　　SDT00013　　単第0 -0026　表

U型側溝(各種) L=2000mm/本　　1　m　当り

名称・規格など	数量	単位	単価	金額	備考
昼間_U型側溝【手間のみ】 L=2000_1000kg/個以下 時間的制約なし	1.000	m			
PU1-B180-H180	0.500	本			
再生クラッシャラン 40～0mm	0.348	m3			
諸雑費	1	式			
＊＊＊　単位当たり　＊＊＊	1	m			
A=1　昼間施工 D=3　【F】U型側溝(本) F=6　1000≧重量			B=5　U型側溝(各種) E=3　L=2000mm/本 G=1　時間的制約なし		
I=1　- K=2　RC-40			J=1　- N=2.9　基礎砕石の設計数量(m3/10m)		

施工単価表

蓋版　　SDT00017　　単第0 -0027　表

蓋版(各種) 40≧重量　　1　枚　当り

名称・規格など	数量	単位	単価	金額	備考
昼間_蓋版【手間のみ】 コンクリート・鋼製_40kg/枚以下 時間的制約なし	1.000	枚			
側溝蓋 PC1-B180	1.000	枚			
諸雑費	1	式			
＊＊＊　単位当たり　＊＊＊	1	枚			
A=1　昼間施工 D=4　【F】蓋版(枚) F=1　時間的制約なし			B=9　蓋版(各種) E=1　40≧重量 G=1　-		

施工単価表

現場打U型側溝　　V0003　　単第0 -0028　表

B600*h600　　1　m　当り

名称・規格など	数量	単位	単価	金額	備考
コンクリート 小型構造物 24-12-25(20)BB バックホウ(クレーン機能付)打設	0.33	m3			単第0-0029　表
型枠 一般型枠 小型構造物	2.70	m2			単第0-0030　表
コンクリート 無筋・鉄筋構造物 18-8-40BB バックホウ(クレーン機能付)打設	0.11	m3			単第0-0031　表
型枠 一般型枠 均しコンクリート	0.20	m2			単第0-0032　表
基礎砕石 砕石の厚さ17.5cmを超え20.0cm以下 RC-40	1.10	m2			単第0-0033　表
鉄筋 SD345 D13	0.02	t			単第0-0034　表
＊＊＊　単位当たり　＊＊＊	1	m			

施工単価表

コンクリート　SPK22040144　単第0 -0029　表

小型構造物 24-12-25(20)BB　バックホウ(クレーン機能付)打設　1　m3　当り

機械構成比: 4.31%　労務構成比: 39.87%　材料構成比: 55.82%　市場単価構成比: 0.00%　標準単価: 29,703.00000

代表機労材規格(積算地区)	構成比	単価(積算地区)	代表機労材規格(東京地区)	単価(東京地区)	備考
<賃>バックホウ(クローラ型クレーン機能付) 山積0.8m3(平積0.6)吊能力2.9t 排出ガス対策型(第1,2,3次基準値)低騒音	4.07%		バックホウ [クローラ型クレーン付] 排ガス型(第2次)山積0.8m3吊2.9t		KTPC00006 KTPT00006
その他(機械)			その他(機械)		EK009
普通作業員	11.78%		普通作業員		RTPC00002 RTPT00002
特殊作業員	10.81%		特殊作業員		RTPC00001 RTPT00001
土木一般世話役	7.98%		土木一般世話役		RTPC00009 RTPT00009
運転手(特殊)	6.70%		運転手(特殊)		RTPC00006 RTPT00006
その他(労務)			その他(労務)		ER009
レディーミクストコンクリート指定品 呼び強度24,スランプ12,粗骨材20(25) W/C(55%),種別(高炉)	53.94%		生コンクリート 高炉 24-12-25(20) W/C 55%		TTPC00343 TTPT00343
軽油 パトロール給油,2～4KL積載車給油	1.78%		軽油1.2号パトロール給油		TTPC00013 TTPT00013

施工単価表

コンクリート　SPK22040144　単第0 -0029　表

小型構造物 24-12-25(20)BB　バックホウ(クレーン機能付)打設　1　m3　当り

機械構成比: 4.31%　労務構成比: 39.87%　材料構成比: 55.82%　市場単価構成比: 0.00%　標準単価: 29,703.00000

代表機労材規格(積算地区)	構成比	単価(積算地区)	代表機労材規格(東京地区)	単価(東京地区)	備考
その他(材料)			その他(材料)		EZ009
積算単価			積算単価		E9999
A=2 小型構造物 C=1 24-12-25(20)BB J=1 -			B=2 バックホウ(クレーン機能付)打設 F=2 一般養生 K=1 -(全ての費用)		

施工単価表

型枠　SPK22040146　単第0 -0030　表

一般型枠　小型構造物　1　m2　当り

機械構成比: 0.00%　労務構成比: 100.00%　材料構成比: 0.00%　市場単価構成比: 0.00%　標準単価: 7,866.70000

代表機労材規格(積算地区)	構成比	単価(積算地区)	代表機労材規格(東京地区)	単価(東京地区)	備考
型わく工	45.15%		型わく工		RTPC00010 RTPT00010
普通作業員	30.47%		普通作業員		RTPC00002 RTPT00002
土木一般世話役	11.34%		土木一般世話役		RTPC00009 RTPT00009
その他(労務)			その他(労務)		ER009
積算単価			積算単価		EP001
A=1　一般型枠 C=1　-(全ての費用)			B=2　小型構造物		

施工単価表

コンクリート　SPK22040144　単第0 -0031　表

無筋・鉄筋構造物 18-8-40BB　バックホウ(クレーン機能付)打設　1　m3　当り

機械構成比: 4.44%　労務構成比: 37.63%　材料構成比: 57.93%　市場単価構成比: 0.00%　標準単価: 28,884.00000

代表機労材規格(積算地区)	構成比	単価(積算地区)	代表機労材規格(東京地区)	単価(東京地区)	備考
<賃>バックホウ(クローラ型クレーン機能付) 山積0.8m3(平積0.6)吊能力2.9t 排出ガス対策型(第1,2,3次基準値)低騒音	4.19%		バックホウ [クローラ型クレーン付] 排ガス型(第2次)山積0.8m3吊2.9t		KTPC00006 KTPT00006
その他(機械)			その他(機械)		EK009
特殊作業員	11.11%		特殊作業員		RTPC00001 RTPT00001
普通作業員	10.09%		普通作業員		RTPC00002 RTPT00002
土木一般世話役	7.32%		土木一般世話役		RTPC00009 RTPT00009
運転手(特殊)	6.89%		運転手(特殊)		RTPC00006 RTPT00006
その他(労務)			その他(労務)		ER009
レディーミクストコンクリート指定品 呼び強度18,スランプ8,粗骨材40 W/C(60%),種別(高炉)	55.99%		生コンクリート 高炉 24-12-25(20) W/C 55%		TTPCD0010 TTPT00343
軽油 パトロール給油,2～4KL積載車給油	1.83%		軽油1.2号パトロール給油		TTPC00013 TTPT00013

施工単価表

コンクリート　SPK22040144　単第0 -0031　表

無筋・鉄筋構造物 18-8-40BB　バックホウ(クレーン機能付)打設　1　m3　当り

機械構成比: 4.44%　労務構成比: 37.63%　材料構成比: 57.93%　市場単価構成比: 0.00%　標準単価: 28,884.00000

代表機労材規格(積算地区)	構成比	単価(積算地区)	代表機労材規格(東京地区)	単価(東京地区)	備考
その他(材料)			その他(材料)		EZ009
積算単価			積算単価		E9999
A=1 無筋・鉄筋構造物 C=2 18-8-40BB J=1 -			B=2 バックホウ(クレーン機能付)打設 F=2 一般養生 K=1 -(全ての費用)		

施工単価表

型枠　SPK22040146　単第0 -0032　表

一般型枠　均しコンクリート　1　m2　当り

機械構成比: 0.00%　労務構成比: 100.00%　材料構成比: 0.00%　市場単価構成比: 0.00%　標準単価: 4,423.80000

代表機労材規格(積算地区)	構成比	単価(積算地区)	代表機労材規格(東京地区)	単価(東京地区)	備考
型わく工	59.46%		型わく工		RTPC00010 RTPT00010
普通作業員	19.53%		普通作業員		RTPC00002 RTPT00002
土木一般世話役	5.76%		土木一般世話役		RTPC00009 RTPT00009
その他(労務)			その他(労務)		ER009
積算単価			積算単価		EP001
A=1　一般型枠 C=1　-(全ての費用)			B=5　均しコンクリート		

施工単価表

基礎砕石　SPK22040034　単第0 -0033　表

砕石の厚さ17.5cmを超え20.0cm以下　RC-40　1　m2　当り

機械構成比:　5.37%　労務構成比:　67.26%　材料構成比:　27.37%　市場単価構成比:　0.00%　標準単価：　1,253.40000

代表機労材規格(積算地区)	構成比	単価(積算地区)	代表機労材規格(東京地区)	単価(東京地区)	備考
<賃>バックホウ(クローラ型) 山積0.8m3(平積0.6) 排出ガス対策型(第1,2,3次基準値)低騒音	5.34%		バックホウ クローラ型 山積0.8m3(平積0.6m3)		KTPC00018 KTPT00018
その他(機械)			その他(機械)		EK009
普通作業員	32.29%		普通作業員		RTPC00002 RTPT00002
特殊作業員	13.99%		特殊作業員		RTPC00001 RTPT00001
運転手(特殊)	12.65%		運転手(特殊)		RTPC00006 RTPT00006
土木一般世話役	7.87%		土木一般世話役		RTPC00009 RTPT00009
その他(労務)			その他(労務)		ER009
再生クラッシャラン 40～0mm	22.97%		再生クラッシャーラン RC-40		TTPC00008 TTPT00008
軽油 パトロール給油,2～4KL積載車給油	4.37%		軽油1.2号パトロール給油		TTPC00013 TTPT00013

施工単価表

基礎砕石　SPK22040034　単第0 -0033　表

砕石の厚さ17.5cmを超え20.0cm以下　RC-40　1　m2　当り

機械構成比:　5.37%　労務構成比:　67.26%　材料構成比:　27.37%　市場単価構成比:　0.00%　標準単価：　1,253.40000

代表機労材規格(積算地区)	構成比	単価(積算地区)	代表機労材規格(東京地区)	単価(東京地区)	備考
その他(材料)			その他(材料)		EZ009
積算単価			積算単価		EP001
A=4　砕石の厚さ17.5cmを超え20.0cm以下 D=1　-(全ての費用)			B=1　RC-40		

施工単価表

鉄筋　SPK22040331　単第0 -0034　表

SD345 D13　1　t　当り

機械構成比: 0.00%　労務構成比: 74.31%　材料構成比: 25.69%　市場単価構成比: 0.00%　標準単価: 331,470.00000

代表機労材規格(積算地区)	構成比	単価(積算地区)	代表機労材規格(東京地区)	単価(東京地区)	備考
鉄筋工	43.32%		鉄筋工		RTPC00018 RTPT00018
普通作業員	19.54%		普通作業員		RTPC00002 RTPT00002
土木一般世話役	10.00%		土木一般世話役		RTPC00009 RTPT00009
その他(労務)			その他(労務)		ER009
異形棒鋼<JISG3112> SD345,D13 単位質量0.995kg/m	25.69%		鉄筋コンクリート用棒鋼 SD345 D13		TTPC00001 TTPT00001
積算単価			積算単価		EP001
A=4　SD345 D13			B=1　-(全ての費用)		

施工単価表

現場打U型側溝　　V0004　　単第0 -0035　表

B600*h700　　1　m　当り

名称・規格など	数量	単位	単価	金額	備考
コンクリート 小型構造物 24-12-25(20)BB バックホウ(クレーン機能付)打設	0.37	m3			単第0-0029　表
型枠 一般型枠 小型構造物	3.10	m2			単第0-0030　表
コンクリート 無筋・鉄筋構造物 18-8-40BB バックホウ(クレーン機能付)打設	0.11	m3			単第0-0031　表
型枠 一般型枠 均しコンクリート	0.20	m2			単第0-0032　表
基礎砕石 砕石の厚さ17.5cmを超え20.0cm以下 RC-40	1.10	m2			単第0-0033　表
鉄筋 SD345 D13	0.03	t			単第0-0034　表
＊＊＊　単位当たり　＊＊＊	1	m			

施工単価表

現場打U型側溝　　V0005　　単第0 -0036　表

B600*h800　　1　m　当り

名称・規格など	数量	単位	単価	金額	備考
コンクリート 小型構造物 24-12-25(20)BB バックホウ(クレーン機能付)打設	0.41	m3			単第0-0029　表
型枠 一般型枠 小型構造物	3.5	m2			単第0-0030　表
コンクリート 無筋・鉄筋構造物 18-8-40BB バックホウ(クレーン機能付)打設	0.11	m3			単第0-0031　表
型枠 一般型枠 均しコンクリート	0.20	m2			単第0-0032　表
基礎砕石 砕石の厚さ17.5cmを超え20.0cm以下 RC-40	1.10	m2			単第0-0033　表
鉄筋 SD345 D13	0.02	t			単第0-0034　表
＊＊＊　単位当たり　＊＊＊	1	m			

施工単価表

現場打U型側溝　　V0006　　単第0 -0037　表

B600*h1000　　1　m　当り

名称・規格など	数量	単位	単価	金額	備考
コンクリート 小型構造物 24-12-25(20)BB バックホウ(クレーン機能付)打設	0.49	m3			単第0-0029　表
型枠 一般型枠 小型構造物	4.30	m2			単第0-0030　表
コンクリート 無筋・鉄筋構造物 18-8-40BB バックホウ(クレーン機能付)打設	0.11	m3			単第0-0031　表
型枠 一般型枠 均しコンクリート	0.20	m2			単第0-0032　表
基礎砕石 砕石の厚さ17.5cmを超え20.0cm以下 RC-40	1.10	m2			単第0-0033　表
鉄筋 SD345 D13	0.03	t			単第0-0034　表
＊＊＊　単位当たり　＊＊＊	1	m			

施工単価表

現場打U型側溝　　V0007　　単第0 -0038　表

B600*h1300　　1　m　当り

名称・規格など	数量	単位	単価	金額	備考
コンクリート 小型構造物 24-12-25(20)BB バックホウ(クレーン機能付)打設	0.61	m3			単第0-0029　表
型枠 一般型枠 小型構造物	5.50	m2			単第0-0030　表
コンクリート 無筋・鉄筋構造物 18-8-40BB バックホウ(クレーン機能付)打設	0.11	m3			単第0-0031　表
型枠 一般型枠 均しコンクリート	0.20	m2			単第0-0032　表
基礎砕石 砕石の厚さ17.5cmを超え20.0cm以下 RC-40	1.10	m2			単第0-0033　表
鉄筋 SD345 D13	0.03	t			単第0-0034　表
＊＊＊　単位当たり　＊＊＊	1	m			

施工単価表

階段部1　　V0008　　単第0 -0039　表

L=500　　1　段　当り

名称・規格など	数量	単位	単価	金額	備考
コンクリート 小型構造物 18-8-40BB バックホウ(クレーン機能付)打設	0.03	m3			単第0-0040　表
型枠 一般型枠 小型構造物	0.08	m2			単第0-0030　表
＊＊＊　単位当たり　＊＊＊	1	段			

施工単価表

コンクリート　SPK22040144　単第0 -0040　表

小型構造物 18-8-40BB　バックホウ(クレーン機能付)打設　1　m3　当り

機械構成比: 4.31%　労務構成比: 39.87%　材料構成比: 55.82%　市場単価構成比: 0.00%　標準単価: 29,703.00000

代表機労材規格(積算地区)	構成比	単価(積算地区)	代表機労材規格(東京地区)	単価(東京地区)	備考
<賃>バックホウ(クローラ型クレーン機能付) 山積0.8m3(平積0.6)吊能力2.9t 排出ガス対策型(第1,2,3次基準値)低騒音	4.07%		バックホウ [クローラ型クレーン付] 排ガス型(第2次)山積0.8m3吊2.9t		KTPC00006 KTPT00006
その他(機械)			その他(機械)		EK009
普通作業員	11.78%		普通作業員		RTPC00002 RTPT00002
特殊作業員	10.81%		特殊作業員		RTPC00001 RTPT00001
土木一般世話役	7.98%		土木一般世話役		RTPC00009 RTPT00009
運転手(特殊)	6.70%		運転手(特殊)		RTPC00006 RTPT00006
その他(労務)			その他(労務)		ER009
レディーミクストコンクリート指定品 呼び強度18,スランプ8,粗骨材40 W/C(60%),種別(高炉)	53.94%		生コンクリート 高炉 24-12-25(20) W/C 55%		TTPCD0010 TTPT00343
軽油 パトロール給油,2～4KL積載車給油	1.78%		軽油1.2号パトロール給油		TTPC00013 TTPT00013

施工単価表

コンクリート　SPK22040144　単第0 -0040　表

小型構造物 18-8-40BB　バックホウ(クレーン機能付)打設　1　m3　当り

機械構成比: 4.31%　労務構成比: 39.87%　材料構成比: 55.82%　市場単価構成比: 0.00%　標準単価: 29,703.00000

代表機労材規格(積算地区)	構成比	単価(積算地区)	代表機労材規格(東京地区)	単価(東京地区)	備考
その他(材料)			その他(材料)		EZ009
積算単価			積算単価		E9999
A=2 小型構造物 C=2 18-8-40BB J=1 -			B=2 バックホウ(クレーン機能付)打設 F=2 一般養生 K=1 -(全ての費用)		

施工単価表

階段部2　　V0009　　単第0 -0041　表

L=250　　1　段　当り

名称・規格など	数量	単位	単価	金額	備考
コンクリート 小型構造物 18-8-40BB バックホウ(クレーン機能付)打設	0.02	m3			単第0-0040　表
型枠 一般型枠 小型構造物	0.08	m2			単第0-0030　表
＊＊＊　単位当たり　＊＊＊	1	段			

施工単価表

トランシジョン　　V0010　　単第0 -0042　表

1　ヶ所　当り

名称・規格など	数量	単位	単価	金額	備考
コンクリート 小型構造物 18-8-40BB バックホウ(クレーン機能付)打設	1.18	m3			単第0-0040　表
型枠 一般型枠 小型構造物	8.75	m2			単第0-0030　表
基礎砕石 砕石の厚さ17.5cmを超え20.0cm以下 RC-40	2.68	m2			単第0-0033　表
＊＊＊　単位当たり　＊＊＊	1	ヶ所			

施工単価表

吐口工　　V0011　　単第0 -0043　表

1　ヶ所　当り

名称・規格など	数量	単位	単価	金額	備考
コンクリート 小型構造物 18-8-40BB バックホウ(クレーン機能付)打設	0.65	m3			単第0-0040　表
型枠 一般型枠 小型構造物	6.10	m2			単第0-0030　表
基礎砕石 砕石の厚さ17.5cmを超え20.0cm以下 RC-40	1.04	m2			単第0-0033　表
＊＊＊　単位当たり　＊＊＊	1	ヶ所			

施工単価表

型枠　SPK22040146　単第0 -0044　表

一般型枠　鉄筋・無筋構造物　1　m2　当り

機械構成比: 0.00%　労務構成比: 100.00%　材料構成比: 0.00%　市場単価構成比: 0.00%　標準単価: 8,707.90000

代表機労材規格(積算地区)	構成比	単価(積算地区)	代表機労材規格(東京地区)	単価(東京地区)	備考
型わく工	47.44%		型わく工		RTPC00010 RTPT00010
普通作業員	24.80%		普通作業員		RTPC00002 RTPT00002
土木一般世話役	9.07%		土木一般世話役		RTPC00009 RTPT00009
その他(労務)			その他(労務)		ER009
積算単価			積算単価		EP001
A=1　一般型枠 C=1　-(全ての費用)			B=1　鉄筋・無筋構造物		

施工単価表

鉄筋コンクリート台付管　SPK22040089　単第0 -0045　表

据付 管径700mm　台付鉄筋コンクリート管（バイコン管）　1　m　当り

機械構成比: 4.84%　労務構成比: 24.96%　材料構成比: 70.20%　市場単価構成比: 0.00%　標準単価： 25,021.00000

代表機労材規格(積算地区)	構成比	単価(積算地区)	代表機労材規格(東京地区)	単価(東京地区)	備考
バックホウ(クローラ型) 標準型・クレーン機能付き・排1 山積0.45/平積0.35m3,吊能力2.9t	3.94%		バックホウ(クローラ型) 標準型・クレーン機能付き・排1 山積0.45/平積0.35m3,吊能力2.9t		MTPC00063 MTPT00063
その他(機械)			その他(機械)		EK009
普通作業員	7.76%		普通作業員		RTPC00002 RTPT00002
運転手(特殊)	5.50%		運転手(特殊)		RTPC00006 RTPT00006
土木一般世話役	4.07%		土木一般世話役		RTPC00009 RTPT00009
特殊作業員	2.96%		特殊作業員		RTPC00001 RTPT00001
その他(労務)			その他(労務)		ER009
台付鉄筋コンクリート管(バイコン台付管) <JSWASA-9>,呼び径700BZ,長2500 参考質量1731kg	68.39%		鉄筋コンクリート台付管(バイコン台付管) 管径600mm×長さ2,500mm		TTPCD0203 TTPT00136
軽油 パトロール給油,2～4KL積載車給油	1.47%		軽油1.2号パトロール給油		TTPC00013 TTPT00013

施工単価表

鉄筋コンクリート台付管　SPK22040089　単第0 -0045　表

据付 管径700㎜　台付鉄筋コンクリート管（バイコン管）　1　m　当り

機械構成比: 4.84%　労務構成比: 24.96%　材料構成比: 70.20%　市場単価構成比: 0.00%　標準単価： 25,021.00000

代表機労材規格(積算地区)	構成比	単価(積算地区)	代表機労材規格(東京地区)	単価(東京地区)	備考
その他(材料)			その他(材料)		EZ009
積算単価			積算単価		EP001
A=1 据付 C=1 台付鉄筋コンクリート管（バイコン管）			B=9 管径700㎜ E=1 -(全ての費用)		

施工単価表

鉄筋コンクリート台付管　SPK22040089　単第0 -0046　表

据付 管径450mm　台付鉄筋コンクリート管（バイコン管）　1　m　当り

機械構成比: 5.83%　労務構成比: 27.73%　材料構成比: 66.44%　市場単価構成比: 0.00%　標準単価： 16,038.00000

代表機労材規格(積算地区)	構成比	単価(積算地区)	代表機労材規格(東京地区)	単価(東京地区)	備考
バックホウ(クローラ型) 標準型・クレーン機能付き・排1 山積0.45/平積0.35m3,吊能力2.9t	4.74%		バックホウ(クローラ型) 標準型・クレーン機能付き・排1 山積0.45/平積0.35m3,吊能力2.9t		MTPC00063 MTPT00063
その他(機械)			その他(機械)		EK009
普通作業員	8.08%		普通作業員		RTPC00002 RTPT00002
運転手(特殊)	6.62%		運転手(特殊)		RTPC00006 RTPT00006
土木一般世話役	4.77%		土木一般世話役		RTPC00009 RTPT00009
特殊作業員	3.08%		特殊作業員		RTPC00001 RTPT00001
その他(労務)			その他(労務)		ER009
台付鉄筋コンクリート管(バイコン台付管) <JSWASA-9>,呼び径450BZ,長2500 参考質量892kg	64.26%		鉄筋コンクリート台付管(バイコン台付管) 管径450mm×長さ2,500mm		TTPC00135 TTPT00135
軽油 パトロール給油,2～4KL積載車給油	1.78%		軽油1.2号パトロール給油		TTPC00013 TTPT00013

施工単価表

鉄筋コンクリート台付管　SPK22040089　単第0 -0046　表

据付 管径450㎜　台付鉄筋コンクリート管（バイコン管）　1　m　当り

機械構成比: 5.83%　労務構成比: 27.73%　材料構成比: 66.44%　市場単価構成比: 0.00%　標準単価： 16,038.00000

代表機労材規格(積算地区)	構成比	単価(積算地区)	代表機労材規格(東京地区)	単価(東京地区)	備考
その他(材料)			その他(材料)		EZ009
積算単価			積算単価		EP001
A=1 据付 C=1 台付鉄筋コンクリート管（バイコン管）			B=6 管径450㎜ E=1 -(全ての費用)		

施工単価表

鉄筋コンクリート台付管　SPK22040089　単第0 -0047　表

据付 管径500mm　台付鉄筋コンクリート管（バイコン管）　1　m　当り

機械構成比: 5.83%　労務構成比: 27.73%　材料構成比: 66.44%　市場単価構成比: 0.00%　標準単価： 16,038.00000

代表機労材規格(積算地区)	構成比	単価(積算地区)	代表機労材規格(東京地区)	単価(東京地区)	備考
バックホウ(クローラ型) 標準型・クレーン機能付き・排1 山積0.45/平積0.35m3,吊能力2.9t	4.74%		バックホウ(クローラ型) 標準型・クレーン機能付き・排1 山積0.45/平積0.35m3,吊能力2.9t		MTPC00063 MTPT00063
その他(機械)			その他(機械)		EK009
普通作業員	8.08%		普通作業員		RTPC00002 RTPT00002
運転手(特殊)	6.62%		運転手(特殊)		RTPC00006 RTPT00006
土木一般世話役	4.77%		土木一般世話役		RTPC00009 RTPT00009
特殊作業員	3.08%		特殊作業員		RTPC00001 RTPT00001
その他(労務)			その他(労務)		ER009
台付鉄筋コンクリート管(バイコン台付管) <JSWASA-9>,呼び径500BZ,長2500 参考質量1048kg	64.26%		鉄筋コンクリート台付管(バイコン台付管) 管径450mm×長さ2,500mm		TTPCD0202 TTPT00135
軽油 パトロール給油,2～4KL積載車給油	1.78%		軽油1.2号パトロール給油		TTPC00013 TTPT00013

施工単価表

鉄筋コンクリート台付管　SPK22040089　単第0 -0047　表

据付 管径500㎜　台付鉄筋コンクリート管（バイコン管）　1　m　当り

機械構成比: 5.83%　労務構成比: 27.73%　材料構成比: 66.44%　市場単価構成比: 0.00%　標準単価： 16,038.00000

代表機労材規格(積算地区)	構成比	単価(積算地区)	代表機労材規格(東京地区)	単価(東京地区)	備考
その他(材料)			その他(材料)		EZ009
積算単価			積算単価		EP001
A=1 据付 C=1 台付鉄筋コンクリート管（バイコン管）			B=7 管径500㎜ E=1 -(全ての費用)		

施工単価表

ヒューム管(B形管)　SPK22040082　単第0 -0048　表

据付 管径200mm 固定基礎無し　外圧管1種　1　m　当り

機械構成比: 10.64%　労務構成比: 40.34%　材料構成比: 49.02%　市場単価構成比: 0.00%　標準単価: 8,325.20000

代表機労材規格(積算地区)	構成比	単価(積算地区)	代表機労材規格(東京地区)	単価(東京地区)	備考
バックホウ(クローラ型) 標準型・クレーン機能付き・排1 山積0.45/平積0.35m3,吊能力2.9t	8.12%		バックホウ(クローラ型) 標準型・クレーン機能付き・排1 山積0.45/平積0.35m3,吊能力2.9t		MTPC00063 MTPT00063
その他(機械)			その他(機械)		EK009
運転手(特殊)	11.34%		運転手(特殊)		RTPC00006 RTPT00006
普通作業員	10.37%		普通作業員		RTPC00002 RTPT00002
土木一般世話役	6.12%		土木一般世話役		RTPC00009 RTPT00009
特殊作業員	2.96%		特殊作業員		RTPC00001 RTPT00001
その他(労務)			その他(労務)		ER009
非計上　材料単価	45.03%		ヒューム管 外圧管 B形1種 径200mm×長さ2,000mm		TTPC00107 TTPT00107
非計上　材料単価	3.05%		軽油1.2号パトロール給油		TTPC00013 TTPT00013

施工単価表

ヒューム管(B形管)　SPK22040082　単第0 -0048　表

据付 管径200㎜ 固定基礎無し　外圧管1種　1　m　当り

機械構成比: 10.64%　労務構成比: 40.34%　材料構成比: 49.02%　市場単価構成比: 0.00%　標準単価: 8,325.20000

代表機労材規格(積算地区)	構成比	単価(積算地区)	代表機労材規格(東京地区)	単価(東京地区)	備考
その他(材料)			その他(材料)		EZ009
積算単価			積算単価		E9999
A=1 据付 C=4 固定基礎無し J=2 機械費・労務費のみ(1日未満完了作業)			B=1 管径200㎜ E=1 外圧管1種		

施工単価表

暗渠排水管　SPK22040084　単第0 -0049　表

据付 直管 200～400mm　硬質ポリ塩化ビニル管 VP 呼び径200mm　1　m　当り

機械構成比: 0.00%　労務構成比: 13.58%　材料構成比: 86.42%　市場単価構成比: 0.00%　標準単価: 3,985.90000

代表機労材規格(積算地区)	構成比	単価(積算地区)	代表機労材規格(東京地区)	単価(東京地区)	備考
普通作業員	9.75%		普通作業員		RTPC00002 RTPT00002
土木一般世話役	3.83%		土木一般世話役		RTPC00009 RTPT00009
一般管(VP)(JISK6741)PE 呼び径200(216×10.3) 参考質量10.129kg/m	86.42%		暗渠排水管 直管 呼び径300mm ポリエチレン吸水管		TTPC00208 TTPT00189
積算単価			積算単価		E9999
A=1 据付 C=2 200～400mm G=1 -			B=1 直管 D=53 硬質ポリ塩化ビニル管 VP 呼び径200mm I=1 -(全ての費用)		

施工単価表

暗渠排水管　SPK22040084　単第0 -0050　表

据付 直管 50～150mm　硬質ポリ塩化ビニル管 VP 呼び径150mm　1　m　当り

機械構成比: 0.00%　労務構成比: 45.20%　材料構成比: 54.80%　市場単価構成比: 0.00%　標準単価: 599.15000

代表機労材規格(積算地区)	構成比	単価(積算地区)	代表機労材規格(東京地区)	単価(東京地区)	備考
普通作業員	32.44%		普通作業員		RTPC00002 RTPT00002
土木一般世話役	12.76%		土木一般世話役		RTPC00009 RTPT00009
一般管(VP)(JISK6741)PE 呼び径150(165×8.9) 参考質量6.701kg/m	54.80%		暗渠排水管 直管 呼び径75mm ポリエチレン吸水管		TTPCD0396 TTPT00188
積算単価			積算単価		E9999
A=1 据付 C=1 50～150mm G=1 -			B=1 直管 D=46 硬質ポリ塩化ビニル管 VP 呼び径150mm I=1 -(全ての費用)		

施工単価表

田面排水口　　V0023　　単第0 -0051　表

600型　　1　ヶ所　当り

名称・規格など	数量	単位	単価	金額	備考
排水ボックス 600型	1	個			
止水板	3	枚			
＊＊＊　単位当たり　＊＊＊	1	ヶ所			

施工単価表

1号分水栓　　V0024　　単第0 -0052　表

HP用　　1　ヶ所　当り

名称・規格など	数量	単位	単価	金額	備考
差込式分水栓 取手（固定）L=500	1	個			
＊＊＊　単位当たり　＊＊＊	1	ヶ所			

施工単価表

2号分水栓　　V0025　　単第0 -0053　表

VP用　　1　ヶ所　当り

名称・規格など	数量	単位	単価	金額	備考
取付式分水栓 取手（固定）L=500	1	個			
＊＊＊　単位当たり　＊＊＊	1	ヶ所			

施工単価表

1号集水桝　　V0012　　単第0 -0054　表

B900-L900-H850　　1　ヶ所　当り

名称・規格など	数量	単位	単価	金額	備考
現場打ち集水桝・街渠桝(本体) 18-8-40BB 0.61m3を超え0.65m3以下	1	箇所			単第0-0055　表
足掛金具 D19　B=300	2	個			
＊＊＊　単位当たり　＊＊＊	1	ヶ所			

施工単価表

現場打ち集水桝・街渠桝(本体)　SPK22040097　単第0 -0055　表

18-8-40BB　0.61m3を超え0.65m3以下　1　箇所　当り

機械構成比:　1.14%　労務構成比:　85.27%　材料構成比:　13.59%　市場単価構成比:　0.00%　標準単価:　75,814.00000

代表機労材規格(積算地区)	構成比	単価(積算地区)	代表機労材規格(東京地区)	単価(東京地区)	備考
<賃>バックホウ(クローラ型クレーン機能付) 山積0.8m3(平積0.6)吊能力2.9t 排出ガス対策型(第1,2,3次基準値)低騒音	1.00%		バックホウ [クローラ型クレーン付] 排ガス型(第2次)山積0.8m3吊2.9t		KTPC00006 KTPT00006
<賃>バックホウ(クローラ型) 山積0.8m3(平積0.6) 排出ガス対策型(第1,2,3次基準値)低騒音	0.08%		バックホウ クローラ型 山積0.8m3(平積0.6m3)		KTPC00018 KTPT00018
その他(機械)			その他(機械)		EK009
型わく工	33.58%		型わく工		RTPC00010 RTPT00010
普通作業員	26.08%		普通作業員		RTPC00002 RTPT00002
土木一般世話役	10.52%		土木一般世話役		RTPC00009 RTPT00009
特殊作業員	2.90%		特殊作業員		RTPC00001 RTPT00001
その他(労務)			その他(労務)		ER009
レディーミクストコンクリート指定品 呼び強度18,スランプ8,粗骨材40 W/C(60%),種別(高炉)	12.77%		生コンクリート 高炉 18-8-25(20) W/C 60%		TTPCD0010 TTPT00003

施工単価表

現場打ち集水桝・街渠桝(本体)　SPK22040097　単第0 -0055　表

18-8-40BB　0.61m3を超え0.65m3以下　1　箇所　当り

機械構成比:　1.14%　労務構成比:　85.27%　材料構成比:　13.59%　市場単価構成比:　0.00%　標準単価:　75,814.00000

代表機労材規格(積算地区)	構成比	単価(積算地区)	代表機労材規格(東京地区)	単価(東京地区)	備考
軽油 パトロール給油,2～4KL積載車給油	0.51%		軽油1.2号パトロール給油		TTPC00013 TTPT00013
その他(材料)			その他(材料)		EZ009
積算単価			積算単価		E9999
A=3　18-8-40BB D=1　バックホウ(クレーン機能付)打設 F=1　-			C=18　0.61m3を超え0.65m3以下 E=1　一般養生・特殊養生(練炭)		

施工単価表

2号集水桝　　V0013　　単第0 -0056　表

B900-L900-H850　　1　ヶ所　当り

名称・規格など	数量	単位	単価	金額	備考
現場打ち集水桝・街渠桝(本体) 18-8-40BB 0.61m3を超え0.65m3以下	1	箇所			単第0-0055　表
足掛金具 D19　B=300	2	個			
＊＊＊　単位当たり　＊＊＊	1	ヶ所			

施工単価表

3号集水桝　　V0014　　単第0 -0057　表

B900-L900-H850　　1　ヶ所　当り

名称・規格など	数量	単位	単価	金額	備考
現場打ち集水桝・街渠桝(本体) 18-8-40BB 0.61m3を超え0.65m3以下	1	箇所			単第0-0055　表
足掛金具 D19　B=300	2	個			
＊＊＊　単位当たり　＊＊＊	1	ヶ所			

施工単価表

4号集水桝　　V0015　　単第0 -0058　表

B1155/900-L900-H850　　1　ヶ所　当り

名称・規格など	数量	単位	単価	金額	備考
現場打ち集水桝・街渠桝(本体) 18-8-40BB 0.52m3を超え0.55m3以下	1	箇所			単第0-0059　表
＊＊＊　単位当たり　＊＊＊	1	ヶ所			

施工単価表

現場打ち集水桝・街渠桝(本体)　SPK22040097　単第0 -0059　表

18-8-40BB　0.52m3を超え0.55m3以下　1　箇所　当り

機械構成比: 1.10%　労務構成比: 85.79%　材料構成比: 13.11%　市場単価構成比: 0.00%　標準単価: 66,839.00000

代表機労材規格(積算地区)	構成比	単価(積算地区)	代表機労材規格(東京地区)	単価(東京地区)	備考
<賃>バックホウ(クローラ型クレーン機能付) 山積0.8m3(平積0.6)吊能力2.9t 排出ガス対策型(第1,2,3次基準値)低騒音	0.96%		バックホウ [クローラ型クレーン付] 排ガス型(第2次)山積0.8m3吊2.9t		KTPC00006 KTPT00006
<賃>バックホウ(クローラ型) 山積0.8m3(平積0.6) 排出ガス対策型(第1,2,3次基準値)低騒音	0.09%		バックホウ クローラ型 山積0.8m3(平積0.6m3)		KTPC00018 KTPT00018
その他(機械)			その他(機械)		EK009
型わく工	33.97%		型わく工		RTPC00010 RTPT00010
普通作業員	26.24%		普通作業員		RTPC00002 RTPT00002
土木一般世話役	10.55%		土木一般世話役		RTPC00009 RTPT00009
特殊作業員	2.80%		特殊作業員		RTPC00001 RTPT00001
その他(労務)			その他(労務)		ER009
レディーミクストコンクリート指定品 呼び強度18,スランプ8,粗骨材40 W/C(60%),種別(高炉)	12.30%		生コンクリート 高炉 18-8-25(20) W/C 60%		TTPCD0010 TTPT00003

施工単価表

現場打ち集水桝・街渠桝(本体)　SPK22040097　単第0 -0059　表

18-8-40BB　0.52m3を超え0.55m3以下　1　箇所　当り

機械構成比:　1.10%　労務構成比:　85.79%　材料構成比:　13.11%　市場単価構成比:　0.00%　標準単価:　66,839.00000

代表機労材規格(積算地区)	構成比	単価(積算地区)	代表機労材規格(東京地区)	単価(東京地区)	備考
軽油 パトロール給油,2～4KL積載車給油	0.49%		軽油1.2号パトロール給油		TTPC00013 TTPT00013
その他(材料)			その他(材料)		EZ009
積算単価			積算単価		E9999
A=3　18-8-40BB D=1　バックホウ(クレーン機能付)打設 F=1　-			C=15　0.52m3を超え0.55m3以下 E=1　一般養生・特殊養生(練炭)		

施工単価表

5号集水桝　　V0016　　単第0 -0060　表

B900-L900-H1450　　1　ヶ所　当り

名称・規格など	数量	単位	単価	金額	備考
現場打ち集水桝・街渠桝(本体) 18-8-40BB 1.29m3を超え1.36m3以下	1	箇所			単第0-0061　表
蓋版 蓋版(各種) 40≧重量	1	枚			単第0-0062　表
鉄筋工 SD345径13mm	0.001	t			単第0-0063　表
足掛金具 D19　B=300	4	個			
＊＊＊　単位当たり　＊＊＊	1	ヶ所			

施工単価表

現場打ち集水桝・街渠桝(本体)　SPK22040097　単第0 -0061　表

18-8-40BB　1.29m3を超え1.36m3以下　1　箇所　当り

機械構成比:　1.19%　労務構成比:　84.35%　材料構成比:　14.46%　市場単価構成比:　0.00%　標準単価:　151,260.00000

代表機労材規格(積算地区)	構成比	単価(積算地区)	代表機労材規格(東京地区)	単価(東京地区)	備考
<賃>バックホウ(クローラ型クレーン機能付) 山積0.8m3(平積0.6)吊能力2.9t 排出ガス対策型(第1,2,3次基準値)低騒音	1.06%		バックホウ [クローラ型クレーン付] 排ガス型(第2次)山積0.8m3吊2.9t		KTPC00006 KTPT00006
<賃>バックホウ(クローラ型) 山積0.8m3(平積0.6) 排出ガス対策型(第1,2,3次基準値)低騒音	0.07%		バックホウ クローラ型 山積0.8m3(平積0.6m3)		KTPC00018 KTPT00018
その他(機械)			その他(機械)		EK009
型わく工	35.07%		型わく工		RTPC00010 RTPT00010
普通作業員	21.32%		普通作業員		RTPC00002 RTPT00002
土木一般世話役	8.66%		土木一般世話役		RTPC00009 RTPT00009
特殊作業員	3.01%		特殊作業員		RTPC00001 RTPT00001
その他(労務)			その他(労務)		ER009
レディーミクストコンクリート指定品 呼び強度18,スランプ8,粗骨材40 W/C(60%),種別(高炉)	13.59%		生コンクリート 高炉 18-8-25(20) W/C 60%		TTPCD0010 TTPT00003

施工単価表

現場打ち集水桝・街渠桝(本体)　SPK22040097　単第0 -0061　表

18-8-40BB　1.29m3を超え1.36m3以下　1　箇所　当り

機械構成比: 1.19%　労務構成比: 84.35%　材料構成比: 14.46%　市場単価構成比: 0.00%　標準単価: 151,260.00000

代表機労材規格(積算地区)	構成比	単価(積算地区)	代表機労材規格(東京地区)	単価(東京地区)	備考
軽油 パトロール給油,2～4KL積載車給油	0.52%		軽油1.2号パトロール給油		TTPC00013 TTPT00013
その他(材料)			その他(材料)		EZ009
積算単価			積算単価		E9999
A=3　18-8-40BB D=1　バックホウ(クレーン機能付)打設 F=1　-			C=31　1.29m3を超え1.36m3以下 E=1　一般養生・特殊養生(練炭)		

施工単価表

蓋版　　SDT00017　　単第0 -0062　表

蓋版(各種) 40≧重量　　1　枚　当り

名称・規格など	数量	単位	単価	金額	備考
昼間_蓋版【手間のみ】 コンクリート・鋼製_40kg/枚以下 時間的制約なし	1.000	枚			
グレーチング蓋 T-2 900*900	1.000	枚			
諸雑費	1	式			
＊＊＊　単位当たり　＊＊＊	1	枚			
A=1　昼間施工 D=5　【F】蓋版(枚) F=1　時間的制約なし			B=9　蓋版(各種) E=1　40≧重量 G=1　-		

施工単価表

鉄筋工　　S3276　　単第0 -0063　表

SD345径13mm　　1　t　当り

名称・規格など	数量	単位	単価	金額	備考
土木一般世話役	0.600	人			
鉄筋工	3.900	人			
とび工	0.100	人			
普通作業員	2.200	人			
異形棒鋼<JISG3112> SD345,D13 単位質量0.995kg/m	1.050	t			
諸雑費	6	%			#09
＊＊＊　単位当たり　＊＊＊	1	t			
A=3　　SD345径13mm					

施工単価表

6号集水桝　　V0017　　単第0 -0064　表

溜桝　400型　　1　ヶ所　当り

名称・規格など	数量	単位	単価	金額	備考
プレキャスト集水桝 据付 基礎砕石有り 製品質量(kg/基)50kg以上80kg以下	1	基			単第0-0065　表
下水桝(本体) 呼び名400 参考質量78kg	1	基			
下水桝(蓋) 呼び名400 参考質量21kg	1	枚			
コンクリート 無筋・鉄筋構造物 18-8-40BB 人力打設	0.008	m3			単第0-0012　表
＊＊＊　単位当たり　＊＊＊	1	ヶ所			

施工単価表

プレキャスト集水桝　SPK22040087　単第0 -0065　表

据付 基礎砕石有り　製品質量(kg/基)50kg以上80kg以下　1　基　当り

機械構成比: 19.86%　労務構成比: 76.25%　材料構成比: 3.89%　市場単価構成比: 0.00%　標準単価: 3,323.90000

代表機労材規格(積算地区)	構成比	単価(積算地区)	代表機労材規格(東京地区)	単価(東京地区)	備考
<賃>バックホウ(クローラ型クレーン機能付) 山積0.28m3(平積0.2)吊能力1.7t 排出ガス対策型(第1,2,3次基準値)低騒音	16.02%		バックホウ クローラ型 クレーン機能付1.7t 山積0.28m3(平積0.2m3)		KTPC00019 KTPT00019
その他(機械)			その他(機械)		EK009
運転手(特殊)	51.86%		運転手(特殊)		RTPC00006 RTPT00006
普通作業員	5.84%		普通作業員		RTPC00002 RTPT00002
土木一般世話役	3.06%		土木一般世話役		RTPC00009 RTPT00009
特殊作業員	0.74%		特殊作業員		RTPC00001 RTPT00001
その他(労務)			その他(労務)		ER009
軽油 パトロール給油,2～4KL積載車給油	3.14%		軽油1.2号パトロール給油		TTPC00013 TTPT00013
その他(材料)			その他(材料)		EZ009

施工単価表

プレキャスト集水桝　SPK22040087　単第0 -0065　表

据付 基礎砕石有り　製品質量(kg/基)50kg以上80kg以下　1　基　当り

機械構成比: 19.86%　労務構成比: 76.25%　材料構成比: 3.89%　市場単価構成比: 0.00%　標準単価: 3,323.90000

代表機労材規格(積算地区)	構成比	単価(積算地区)	代表機労材規格(東京地区)	単価(東京地区)	備考
積算単価			積算単価		EP001
A=1 据付 C=1 基礎砕石有り			B=1 製品質量(kg/基)50kg以上80kg以下 D=1 -(全ての費用)		

施工単価表

7号集水桝　　V0018　　単第0 -0066　表

B900-L900-H1350　　1　ヶ所　当り

名称・規格など	数量	単位	単価	金額	備考
現場打ち集水桝・街渠桝(本体) 18-8-40BB 1.15m3を超え1.22m3以下	1	箇所			単第0-0067　表
蓋版 蓋版(各種) 40≧重量	1	枚			単第0-0062　表
鉄筋工 SD345径13mm	0.001	t			単第0-0063　表
足掛金具 D19　B=300	4	個			
＊＊＊　単位当たり　＊＊＊	1	ヶ所			

施工単価表

現場打ち集水桝・街渠桝(本体)　SPK22040097　単第0 -0067　表

18-8-40BB　1.15m3を超え1.22m3以下　1　箇所　当り

機械構成比:　1.17%　労務構成比:　84.55%　材料構成比:　14.28%　市場単価構成比:　0.00%　標準単価:　137,190.00000

代表機労材規格(積算地区)	構成比	単価(積算地区)	代表機労材規格(東京地区)	単価(東京地区)	備考
<賃>バックホウ(クローラ型クレーン機能付) 山積0.8m3(平積0.6)吊能力2.9t 排出ガス対策型(第1,2,3次基準値)低騒音	1.04%		バックホウ [クローラ型クレーン付] 排ガス型(第2次)山積0.8m3吊2.9t		KTPC00006 KTPT00006
<賃>バックホウ(クローラ型) 山積0.8m3(平積0.6) 排出ガス対策型(第1,2,3次基準値)低騒音	0.07%		バックホウ クローラ型 山積0.8m3(平積0.6m3)		KTPC00018 KTPT00018
その他(機械)			その他(機械)		EK009
型わく工	35.21%		型わく工		RTPC00010 RTPT00010
普通作業員	21.38%		普通作業員		RTPC00002 RTPT00002
土木一般世話役	8.67%		土木一般世話役		RTPC00009 RTPT00009
特殊作業員	2.97%		特殊作業員		RTPC00001 RTPT00001
その他(労務)			その他(労務)		ER009
レディーミクストコンクリート指定品 呼び強度18,スランプ8,粗骨材40 W/C(60%),種別(高炉)	13.40%		生コンクリート 高炉 18-8-25(20) W/C 60%		TTPCD0010 TTPT00003

施工単価表

現場打ち集水桝・街渠桝(本体)　SPK22040097　単第0 -0067　表

18-8-40BB　1.15m3を超え1.22m3以下　1　箇所　当り

機械構成比:　1.17%　労務構成比:　84.55%　材料構成比:　14.28%　市場単価構成比:　0.00%　標準単価:　137,190.00000

代表機労材規格(積算地区)	構成比	単価(積算地区)	代表機労材規格(東京地区)	単価(東京地区)	備考
軽油 パトロール給油,2～4KL積載車給油	0.52%		軽油1.2号パトロール給油		TTPC00013 TTPT00013
その他(材料)			その他(材料)		EZ009
積算単価			積算単価		E9999
A=3　18-8-40BB D=1　バックホウ(クレーン機能付)打設 F=1　-			C=29　1.15m3を超え1.22m3以下 E=1　一般養生・特殊養生(練炭)		

施工単価表

8号集水桝　　V0019　　単第0 -0068　表

B900-L900-H850　　1　ヶ所　当り

名称・規格など	数量	単位	単価	金額	備考
現場打ち集水桝・街渠桝(本体) 18-8-40BB 1.22m3を超え1.29m3以下	1	箇所			単第0-0069　表
＊＊＊　単位当たり　＊＊＊	1	ヶ所			

施工単価表

現場打ち集水桝・街渠桝(本体)　SPK22040097　単第0 -0069　表

18-8-40BB　1.22m3を超え1.29m3以下　1　箇所　当り

機械構成比:　1.18%　労務構成比:　84.45%　材料構成比:　14.37%　市場単価構成比:　0.00%　標準単価:　144,220.00000

代表機労材規格(積算地区)	構成比	単価(積算地区)	代表機労材規格(東京地区)	単価(東京地区)	備考
<賃>バックホウ(クローラ型クレーン機能付) 山積0.8m3(平積0.6)吊能力2.9t 排出ガス対策型(第1,2,3次基準値)低騒音	1.05%		バックホウ [クローラ型クレーン付] 排ガス型(第2次)山積0.8m3吊2.9t		KTPC00006 KTPT00006
<賃>バックホウ(クローラ型) 山積0.8m3(平積0.6) 排出ガス対策型(第1,2,3次基準値)低騒音	0.07%		バックホウ クローラ型 山積0.8m3(平積0.6m3)		KTPC00018 KTPT00018
その他(機械)			その他(機械)		EK009
型わく工	35.13%		型わく工		RTPC00010 RTPT00010
普通作業員	21.35%		普通作業員		RTPC00002 RTPT00002
土木一般世話役	8.67%		土木一般世話役		RTPC00009 RTPT00009
特殊作業員	2.99%		特殊作業員		RTPC00001 RTPT00001
その他(労務)			その他(労務)		ER009
レディーミクストコンクリート指定品 呼び強度18,スランプ8,粗骨材40 W/C(60%),種別(高炉)	13.50%		生コンクリート 高炉 18-8-25(20) W/C 60%		TTPCD0010 TTPT00003

施工単価表

現場打ち集水桝・街渠桝(本体)　SPK22040097　単第0 -0069　表

18-8-40BB　1.22m3を超え1.29m3以下　1　箇所　当り

機械構成比:　1.18%　労務構成比:　84.45%　材料構成比:　14.37%　市場単価構成比:　0.00%　標準単価:　144,220.00000

代表機労材規格(積算地区)	構成比	単価(積算地区)	代表機労材規格(東京地区)	単価(東京地区)	備考
軽油 パトロール給油,2～4KL積載車給油	0.52%		軽油1.2号パトロール給油		TTPC00013 TTPT00013
その他(材料)			その他(材料)		EZ009
積算単価			積算単価		E9999
A=3　18-8-40BB D=1　バックホウ(クレーン機能付)打設 F=1　-			C=30　1.22m3を超え1.29m3以下 E=1　一般養生・特殊養生(練炭)		

施工単価表

9号集水桝　　V0020　　単第0 -0070　表

B3000-L2000-H1400　　1　ヶ所　当り

名称・規格など	数量	単位	単価	金額	備考
コンクリート 無筋・鉄筋構造物 24-12-25(20)BB バックホウ(クレーン機能付)打設	4.10	m3			単第0-0071　表
型枠 一般型枠 鉄筋・無筋構造物	32.5	m2			単第0-0044　表
鉄筋 SD345 D19	0.36	t			単第0-0072　表
鉄筋 SD345 D13	0.13	t			単第0-0034　表
基礎砕石 砕石の厚さ17.5cmを超え20.0cm以下 RC-40	8.75	m2			単第0-0033　表
パイプサポート支保(小規模) 支保耐力 40kN/m2以下 総設置数量40空m3以下	0.07	空m3			単第0-0073　表
横断・転落防止柵 コンクリート建込 ビーム式・パネル式 [規]100m未満 転落防止柵-標準品-4段ビーム型,白色	11	m			単第0-0074　表
薄肉管(VU)(JISK6741)PE 呼び径50(60×1.8)	0.8	m			
＊＊＊　単位当たり　＊＊＊	1	ヶ所			

施工単価表

コンクリート　SPK22040144　単第0 -0071　表

無筋・鉄筋構造物 24-12-25(20)BB　バックホウ(クレーン機能付)打設　1　m3　当り

機械構成比: 4.44%　労務構成比: 37.63%　材料構成比: 57.93%　市場単価構成比: 0.00%　標準単価: 28,884.00000

代表機労材規格(積算地区)	構成比	単価(積算地区)	代表機労材規格(東京地区)	単価(東京地区)	備考
<賃>バックホウ(クローラ型クレーン機能付) 山積0.8m3(平積0.6)吊能力2.9t 排出ガス対策型(第1,2,3次基準値)低騒音	4.19%		バックホウ [クローラ型クレーン付] 排ガス型(第2次)山積0.8m3吊2.9t		KTPC00006 KTPT00006
その他(機械)			その他(機械)		EK009
特殊作業員	11.11%		特殊作業員		RTPC00001 RTPT00001
普通作業員	10.09%		普通作業員		RTPC00002 RTPT00002
土木一般世話役	7.32%		土木一般世話役		RTPC00009 RTPT00009
運転手(特殊)	6.89%		運転手(特殊)		RTPC00006 RTPT00006
その他(労務)			その他(労務)		ER009
レディーミクストコンクリート指定品 呼び強度24,スランプ12,粗骨材20(25) W/C(55%),種別(高炉)	55.99%		生コンクリート 高炉 24-12-25(20) W/C 55%		TTPC00343 TTPT00343
軽油 パトロール給油,2～4KL積載車給油	1.83%		軽油1.2号パトロール給油		TTPC00013 TTPT00013

施工単価表

コンクリート　SPK22040144　単第0 -0071　表

無筋・鉄筋構造物 24-12-25(20)BB　バックホウ(クレーン機能付)打設　1　m3　当り

機械構成比: 4.44%　労務構成比: 37.63%　材料構成比: 57.93%　市場単価構成比: 0.00%　標準単価: 28,884.00000

代表機労材規格(積算地区)	構成比	単価(積算地区)	代表機労材規格(東京地区)	単価(東京地区)	備考
その他(材料)			その他(材料)		EZ009
積算単価			積算単価		E9999
A=1 無筋・鉄筋構造物 C=1 24-12-25(20)BB J=1 -			B=2 バックホウ(クレーン機能付)打設 F=2 一般養生 K=1 -(全ての費用)		

施工単価表

鉄筋　SPK22040331　単第0 -0072　表

SD345 D19　1　t　当り

機械構成比: 0.00%　労務構成比: 74.31%　材料構成比: 25.69%　市場単価構成比: 0.00%　標準単価: 331,470.00000

代表機労材規格(積算地区)	構成比	単価(積算地区)	代表機労材規格(東京地区)	単価(東京地区)	備考
鉄筋工	43.32%		鉄筋工		RTPC00018 RTPT00018
普通作業員	19.54%		普通作業員		RTPC00002 RTPT00002
土木一般世話役	10.00%		土木一般世話役		RTPC00009 RTPT00009
その他(労務)			その他(労務)		ER009
異形棒鋼<JISG3112> SD345,D19 単位質量2.25kg/m	25.69%		鉄筋コンクリート用棒鋼 SD345 D13		TTPC00057 TTPT00001
積算単価			積算単価		EP001
A=7　SD345 D19			B=1　-(全ての費用)		

施工単価表

パイプサポート支保(小規模)　S1050025　単第0 -0073　表

支保耐力 40kN/m2以下　総設置数量40空m3以下　10　空m3　当り

名称・規格など	数量	単位	単価	金額	備考
土木一般世話役	0.290	人			
型わく工	0.530	人			
とび工	0.250	人			
普通作業員	0.570	人			
諸雑費	13	%			#09
＊＊＊　合計　＊＊＊	10	空m3			
＊＊＊　単位当たり　＊＊＊	1	空m3			

施工単価表

横断・転落防止柵 コンクリート建込　　SS000145　　単第0 -0074　表

ビーム式・パネル式 [規]100m未満　　転落防止柵-標準品-4段ビーム型,白色　　1　m　当り

名称・規格など	数量	単位	単価	金額	備考
設置【手間のみ】 コンクリート建込 ビーム式・パネル式(支柱間隔3m)	1.000	m			
転落防止柵-標準品-4段ビーム型,白色 2.3×φ42.7×3000 Co建込	1.000	m			
諸雑費	1	式			
＊＊＊　単位当たり　＊＊＊	1	m			
A=1　ビーム式・パネル式 D=2　[規]100m未満			B=8　転落防止柵-標準品-4段ビーム型,白色 F=1　-		

施工単価表

10号集水桝　　V0021　　単第0 -0075　表

B1000-L1000-H1050　　1　ヶ所　当り

名称・規格など	数量	単位	単価	金額	備考
現場打ち集水桝・街渠桝(本体) 18-8-40BB 1.15m3を超え1.22m3以下	1	箇所			単第0-0067　表
足掛金具 D19　B=300	3	個			
側溝蓋撤去・設置 ８０kgを超え１２０kg以下	1	枚			単第0-0076　表
＊＊＊　単位当たり　＊＊＊	1	ヶ所			

施工単価表

側溝蓋撤去・設置　S2572　単第0 -0076　表

８０kgを超え１２０kg以下　100　枚　当り

名称・規格など	数量	単位	単価	金額	備考
土木一般世話役	0.400	人			
普通作業員	2.000	人			
諸雑費	1	式			
＊＊＊　合計　＊＊＊	100	枚			
＊＊＊　単位当たり　＊＊＊	1	枚			
A=2　８０kgを超え１２０kg以下					

施工単価表

11号集水桝　　V0022　　単第0 -0077　表

B900-L900-H850　　1　ヶ所　当り

名称・規格など	数量	単位	単価	金額	備考
現場打ち集水桝・街渠桝(本体) 18-8-40BB 0.49m3を超え0.52m3以下	1	箇所			単第0-0078　表
＊＊＊　単位当たり　＊＊＊	1	ヶ所			

施工単価表

現場打ち集水桝・街渠桝(本体)　SPK22040097　単第0 -0078　表

18-8-40BB　0.49m3を超え0.52m3以下　1　箇所　当り

機械構成比:　1.09%　労務構成比:　85.98%　材料構成比:　12.93%　市場単価構成比:　0.00%　標準単価:　64,011.00000

代表機労材規格(積算地区)	構成比	単価(積算地区)	代表機労材規格(東京地区)	単価(東京地区)	備考
<賃>バックホウ(クローラ型クレーン機能付) 山積0.8m3(平積0.6)吊能力2.9t 排出ガス対策型(第1,2,3次基準値)低騒音	0.95%		バックホウ [クローラ型クレーン付] 排ガス型(第2次)山積0.8m3吊2.9t		KTPC00006 KTPT00006
<賃>バックホウ(クローラ型) 山積0.8m3(平積0.6) 排出ガス対策型(第1,2,3次基準値)低騒音	0.09%		バックホウ クローラ型 山積0.8m3(平積0.6m3)		KTPC00018 KTPT00018
その他(機械)			その他(機械)		EK009
型わく工	34.11%		型わく工		RTPC00010 RTPT00010
普通作業員	26.30%		普通作業員		RTPC00002 RTPT00002
土木一般世話役	10.56%		土木一般世話役		RTPC00009 RTPT00009
特殊作業員	2.77%		特殊作業員		RTPC00001 RTPT00001
その他(労務)			その他(労務)		ER009
レディーミクストコンクリート指定品 呼び強度18,スランプ8,粗骨材40 W/C(60%),種別(高炉)	12.12%		生コンクリート 高炉 18-8-25(20) W/C 60%		TTPCD0010 TTPT00003

施工単価表

現場打ち集水桝・街渠桝(本体)　SPK22040097　単第0 -0078　表

18-8-40BB　0.49m3を超え0.52m3以下　1　箇所　当り

機械構成比:　1.09%　労務構成比:　85.98%　材料構成比:　12.93%　市場単価構成比:　0.00%　標準単価:　64,011.00000

代表機労材規格(積算地区)	構成比	単価(積算地区)	代表機労材規格(東京地区)	単価(東京地区)	備考
軽油 パトロール給油,2～4KL積載車給油	0.49%		軽油1.2号パトロール給油		TTPC00013 TTPT00013
その他(材料)			その他(材料)		EZ009
積算単価			積算単価		E9999
A=3　18-8-40BB D=1　バックホウ(クレーン機能付)打設 F=1　-			C=14　0.49m3を超え0.52m3以下 E=1　一般養生・特殊養生(練炭)		

施工単価表

床掘り　　SPK22040015　　単第0 -0079　表

土砂 上記以外(小規模)　　1　m3　当り

機械構成比: 21.91%　労務構成比: 70.90%　材料構成比: 7.19%　市場単価構成比: 0.00%　標準単価: 2,000.30000

代表機労材規格(積算地区)	構成比	単価(積算地区)	代表機労材規格(東京地区)	単価(東京地区)	備考
バックホウ(クローラ型) 後方超小旋回型・排2 山積0.28/平積0.2m3	21.91%		バックホウ(クローラ型) 後方超小旋回型・排2 山積0.28/平積0.2m3		MTPC00083 MTPT00083
運転手(特殊)	38.51%		運転手(特殊)		RTPC00006 RTPT00006
普通作業員	32.39%		普通作業員		RTPC00002 RTPT00002
軽油 パトロール給油,2～4KL積載車給油	7.19%		軽油1.2号パトロール給油		TTPC00013 TTPT00013
積算単価			積算単価		EP001
A=1　土砂 E=1　-(全ての費用)			B=5　上記以外(小規模)		

施工単価表

埋戻し　SPK22040020　単第0 -0080　表

土砂　上記以外(小規模)　1　m3　当り

機械構成比:　10.54%　労務構成比:　85.61%　材料構成比:　3.85%　市場単価構成比:　0.00%　標準単価:　3,539.80000

代表機労材規格(積算地区)	構成比	単価(積算地区)	代表機労材規格(東京地区)	単価(東京地区)	備考
バックホウ(クローラ型) 後方超小旋回型・排2 山積0.28/平積0.2m3	9.89%		バックホウ(クローラ型) 後方超小旋回型・排2 山積0.28/平積0.2m3		MTPC00083 MTPT00083
タンパ及びランマ ランマ 質量60～80kg	0.65%		タンパ及びランマ タンパ及びランマ 質量60～80kg		MTPC00048 MTPT00048
普通作業員	48.85%		普通作業員		RTPC00002 RTPT00002
特殊作業員	19.39%		特殊作業員		RTPC00001 RTPT00001
運転手(特殊)	17.37%		運転手(特殊)		RTPC00006 RTPT00006
軽油 パトロール給油,2～4KL積載車給油	3.24%		軽油1.2号パトロール給油		TTPC00013 TTPT00013
ガソリン,レギュラー スタンド渡し,スタンド給油	0.61%		ガソリンレギュラースタンド		TTPC00014 TTPT00014
積算単価			積算単価		EP001
A=5　上記以外(小規模) D=1　-(全ての費用)			B=1　土砂		

施工単価表

埋戻し　SPK22040020　単第0 -0080　表

土砂　上記以外(小規模)　1　m3　当り

機械構成比:　10.54%　労務構成比:　85.61%　材料構成比:　3.85%　市場単価構成比:　0.00%　標準単価：　3,539.80000

代表機労材規格(積算地区)	構成比	単価(積算地区)	代表機労材規格(東京地区)	単価(東京地区)	備考

施工単価表

現場打基礎コンクリート　SPK22040049　単第0 -0081　表

18-8-40BB　基礎砕石有り　1　m3　当り

機械構成比: 2.53%　労務構成比: 69.84%　材料構成比: 27.63%　市場単価構成比: 0.00%　標準単価: 67,297.00000

代表機労材規格(積算地区)	構成比	単価(積算地区)	代表機労材規格(東京地区)	単価(東京地区)	備考
<賃>バックホウ(クローラ型クレーン機能付) 山積0.8m3(平積0.6)吊能力2.9t 排出ガス対策型(第1,2,3次基準値)低騒音	1.78%		バックホウ [クローラ型クレーン付] 排ガス型(第2次)山積0.8m3吊2.9t		KTPC00006 KTPT00006
<賃>バックホウ(クローラ型) 山積0.8m3(平積0.6) 排出ガス対策型(第1,2,3次基準値)低騒音	0.75%		バックホウ クローラ型 山積0.8m3(平積0.6m3)		KTPC00018 KTPT00018
型わく工	20.39%		型わく工		RTPC00010 RTPT00010
普通作業員	20.12%		普通作業員		RTPC00002 RTPT00002
土木一般世話役	10.15%		土木一般世話役		RTPC00009 RTPT00009
特殊作業員	8.58%		特殊作業員		RTPC00001 RTPT00001
その他(労務)			その他(労務)		ER009
レディーミクストコンクリート指定品 呼び強度18,スランプ8,粗骨材40 W/C(60%),種別(高炉)	22.83%		生コンクリート 高炉 18-8-25(20) W/C 60%		TTPCD0010 TTPT00003
軽油 パトロール給油,2～4KL積載車給油	1.38%		軽油1.2号パトロール給油		TTPC00013 TTPT00013

施工単価表

現場打基礎コンクリート　SPK22040049　単第0 -0081　表

18-8-40BB　基礎砕石有り　1　m3　当り

機械構成比: 2.53%　労務構成比: 69.84%　材料構成比: 27.63%　市場単価構成比: 0.00%　標準単価: 67,297.00000

代表機労材規格(積算地区)	構成比	単価(積算地区)	代表機労材規格(東京地区)	単価(東京地区)	備考
その他(材料)			その他(材料)		EZ009
積算単価			積算単価		E9999
A=2　18-8-40BB D=1　一般養生・特殊養生(練炭)			C=1　基礎砕石有り E=1　-		

施工単価表

コンクリートブロック積工(練積)　SDT00039　単第0 -0082　表

滑面ブロック　18-8-40BB　1　m2　当り

名称・規格など	数量	単位	単価	金額	備考
昼間_ブロック積工【手間のみ】 時間的制約なし	1.000	m2			
コンクリート積みブロック-滑面-<JISA5371> 280×420×350,参考質量41.2kg以上 8.5個/m2	8.500	個			
レディーミクストコンクリート指定品 呼び強度18,スランプ8,粗骨材40 W/C(60%),種別(高炉)	0.246	m3			
レディーミクストコンクリート指定品 呼び強度18,スランプ8,粗骨材40 W/C(60%),種別(高炉)	0.112	m3			
諸雑費	1	式			
＊＊＊　単位当たり　＊＊＊	1	m2			
A=1　昼間施工 C=1　18-8-40BB F=1　18-8-40BB			B=1　- E=1　- H=0.1　裏込コンクリートの厚さ(m)		
I=1　滑面ブロック L=1　時間的制約なし			K=8.5　ブロックm2当り使用量(個/m2)		

施工単価表

胴込・裏込材(砕石)　SPK22040045　単第0 -0083　表

間知・平・連節・緑化ブロック　RC-40　1　m3　当り

機械構成比:　10.16%　労務構成比:　66.13%　材料構成比:　23.71%　市場単価構成比:　0.00%　標準単価:　6,585.40000

代表機労材規格(積算地区)	構成比	単価(積算地区)	代表機労材規格(東京地区)	単価(東京地区)	備考
<賃>バックホウ(クローラ型クレーン機能付) 山積0.8m3(平積0.6)吊能力2.9t 排出ガス対策型(第1,2,3次基準値)低騒音	10.16%		バックホウ [クローラ型クレーン付] 排ガス型(第2次)山積0.8m3吊2.9t		KTPC00006 KTPT00006
普通作業員	39.39%		普通作業員		RTPC00002 RTPT00002
特殊作業員	15.00%		特殊作業員		RTPC00001 RTPT00001
運転手(特殊)	11.20%		運転手(特殊)		RTPC00006 RTPT00006
その他(労務)			その他(労務)		ER009
再生クラッシャラン 40～0mm	20.40%		再生クラッシャーラン RC-40		TTPC00008 TTPT00008
軽油 パトロール給油,2～4KL積載車給油	3.31%		軽油1.2号パトロール給油		TTPC00013 TTPT00013
積算単価			積算単価		EP001
A=1　間知・平・連節・緑化ブロック			B=1　RC-40		

施工単価表

胴込・裏込材(砕石)　SPK22040045　単第0 -0083　表

間知・平・連節・緑化ブロック　RC-40　1　m3　当り

機械構成比:　10.16%　労務構成比:　66.13%　材料構成比:　23.71%　市場単価構成比:　0.00%　標準単価：　6,585.40000

代表機労材規格(積算地区)	構成比	単価(積算地区)	代表機労材規格(東京地区)	単価(東京地区)	備考

施工単価表

天端コンクリート　SPK22040050　単第0 -0084　表

18-8-40BB　一般養生　1　m3　当り

機械構成比: 3.08%　労務構成比: 65.97%　材料構成比: 30.95%　市場単価構成比: 0.00%　標準単価: 51,996.00000

代表機労材規格(積算地区)	構成比	単価(積算地区)	代表機労材規格(東京地区)	単価(東京地区)	備考
<賃>バックホウ(クローラ型クレーン機能付) 山積0.8m3(平積0.6)吊能力2.9t 排出ガス対策型(第1,2,3次基準値)低騒音	3.08%		バックホウ [クローラ型クレーン付] 排ガス型(第2次)山積0.8m3吊2.9t		KTPC00006 KTPT00006
型わく工	21.29%		型わく工		RTPC00010 RTPT00010
普通作業員	15.03%		普通作業員		RTPC00002 RTPT00002
土木一般世話役	12.65%		土木一般世話役		RTPC00009 RTPT00009
特殊作業員	6.17%		特殊作業員		RTPC00001 RTPT00001
その他(労務)			その他(労務)		ER009
レディーミクストコンクリート指定品 呼び強度18,スランプ8,粗骨材40 W/C(60%),種別(高炉)	29.55%		生コンクリート 高炉 18-8-25(20) W/C 60%		TTPCD0010 TTPT00003
軽油 パトロール給油,2～4KL積載車給油	1.40%		軽油1.2号パトロール給油		TTPC00013 TTPT00013
積算単価			積算単価		E9999

施工単価表

天端コンクリート　SPK22040050　単第0 -0084　表

18-8-40BB　一般養生　1　m3　当り

機械構成比: 3.08%　労務構成比: 65.97%　材料構成比: 30.95%　市場単価構成比: 0.00%　標準単価： 51,996.00000

代表機労材規格(積算地区)	構成比	単価(積算地区)	代表機労材規格(東京地区)	単価(東京地区)	備考
A=2　18-8-40BB D=1　-			C=1　一般養生		

施工単価表

小口止工　　V0026　　単第0 -0085　表

1　ヶ所　当り

名称・規格など	数量	単位	単価	金額	備考
コンクリート 小型構造物 18-8-40BB バックホウ(クレーン機能付)打設	0.81	m3			単第0-0040　表
型枠 一般型枠 小型構造物	6.39	m2			単第0-0030　表
＊＊＊　単位当たり　＊＊＊	1	ヶ所			

施工単価表

小型擁壁　SPK22040061　単第0 -0086　表

擁壁平均高さ0.8m以上1.0m以下　18-8-40BB 基礎砕石有り　1　m3　当り

機械構成比: 3.63%　労務構成比: 76.70%　材料構成比: 19.67%　市場単価構成比: 0.00%　標準単価: 81,003.00000

代表機労材規格(積算地区)	構成比	単価(積算地区)	代表機労材規格(東京地区)	単価(東京地区)	備考
バックホウ(クローラ型) 後方超小旋回・超低騒音・C機能・排2011 山積0.45/平積0.35m3,吊能力2.9t	2.88%		バックホウ(クローラ型) 後方超小旋回・超低騒音・C機能付・排2011 山積0.45/平積0.35m3		MTPC00145 MTPT00145
その他(機械)			その他(機械)		EK009
型わく工	24.09%		型わく工		RTPC00010 RTPT00010
普通作業員	22.39%		普通作業員		RTPC00002 RTPT00002
土木一般世話役	8.81%		土木一般世話役		RTPC00009 RTPT00009
運転手(特殊)	2.76%		運転手(特殊)		RTPC00006 RTPT00006
その他(労務)			その他(労務)		ER009
レディーミクストコンクリート指定品 呼び強度18,スランプ8,粗骨材40 W/C(60%),種別(高炉)	18.97%		生コンクリート 高炉 18-8-25(20) W/C 60%		TTPCD0010 TTPT00003
軽油 パトロール給油,2～4KL積載車給油	0.56%		軽油1.2号パトロール給油		TTPC00013 TTPT00013

施工単価表

小型擁壁　SPK22040061　単第0 -0086　表

擁壁平均高さ0.8m以上1.0m以下　18-8-40BB 基礎砕石有り　1　m3　当り

機械構成比: 3.63%　労務構成比: 76.70%　材料構成比: 19.67%　市場単価構成比: 0.00%　標準単価: 81,003.00000

代表機労材規格(積算地区)	構成比	単価(積算地区)	代表機労材規格(東京地区)	単価(東京地区)	備考
その他(材料)			その他(材料)		EZ009
積算単価			積算単価		E9999
A=3 擁壁平均高さ0.8m以上1.0m以下 D=2 基礎砕石有り F=1 一般養生・特殊養生(練炭)			B=2 18-8-40BB E=1 均しCo無し G=1 -		

施工単価表

石積(練石)(複合)　SPK22040053　単第0 -0087　表

雑割石 直高2.0mを超え2.5m以下　18-8-40BB RC-40　1　m2　当り

機械構成比: 5.46%　労務構成比: 67.92%　材料構成比: 26.62%　市場単価構成比: 0.00%　標準単価: 22,001.00000

代表機労材規格(積算地区)	構成比	単価(積算地区)	代表機労材規格(東京地区)	単価(東京地区)	備考
<賃>バックホウ(クローラ型クレーン機能付) 山積0.28m3(平積0.2)吊能力1.7t 排出ガス対策型(第1,2,3次基準値)低騒音	5.46%		バックホウ クローラ型 クレーン機能付1.7t 山積0.28m3(平積0.2m3)		KTPC00019 KTPT00019
普通作業員	35.25%		普通作業員		RTPC00002 RTPT00002
運転手(特殊)	17.40%		運転手(特殊)		RTPC00006 RTPT00006
石工	8.68%		石工		RTPC00017 RTPT00017
特殊作業員	3.87%		特殊作業員		RTPC00001 RTPT00001
その他(労務)			その他(労務)		ER009
レディーミクストコンクリート指定品 呼び強度18,スランプ8,粗骨材40 W/C(60%),種別(高炉)	22.01%		生コンクリート 高炉 18-8-25(20) W/C 60%		TTPCD0010 TTPT00003
再生クラッシャラン 40～0mm	2.42%		再生クラッシャーラン RC-40		TTPC00008 TTPT00008
軽油 パトロール給油,2～4KL積載車給油	2.19%		軽油1.2号パトロール給油		TTPC00013 TTPT00013

施工単価表

石積(練石)(複合)　SPK22040053　単第0 -0087　表

雑割石 直高2.0mを超え2.5m以下　18-8-40BB RC-40　1　m2　当り

機械構成比: 5.46%　労務構成比: 67.92%　材料構成比: 26.62%　市場単価構成比: 0.00%　標準単価: 22,001.00000

代表機労材規格(積算地区)	構成比	単価(積算地区)	代表機労材規格(東京地区)	単価(東京地区)	備考
積算単価			積算単価		E9999
A=2 雑割石 C=2 18-8-40BB G=1 -			B=3 直高2.0mを超え2.5m以下 E=1 RC-40		

施工単価表

階段工　　V0027　　単第0 -0088　表

1　ヶ所　当り

名称・規格など	数量	単位	単価	金額	備考
コンクリート 小型構造物 18-8-40BB バックホウ(クレーン機能付)打設	0.64	m3			単第0-0040　表
型枠 一般型枠 小型構造物	1.08	m2			単第0-0030　表
基礎砕石 砕石の厚さ12.5cmを超え17.5cm以下 RC-40	1.56	m2			単第0-0089　表
＊＊＊　単位当たり　＊＊＊	1	ヶ所			

施工単価表

基礎砕石　SPK22040034　単第0 -0089　表

砕石の厚さ12.5cmを超え17.5cm以下　RC-40　1　m2　当り

機械構成比:　5.69%　労務構成比:　71.36%　材料構成比:　22.95%　市場単価構成比:　0.00%　標準単価：　1,181.40000

代表機労材規格(積算地区)	構成比	単価(積算地区)	代表機労材規格(東京地区)	単価(東京地区)	備考
<賃>バックホウ(クローラ型) 山積0.8m3(平積0.6) 排出ガス対策型(第1,2,3次基準値)低騒音	5.66%		バックホウ クローラ型 山積0.8m3(平積0.6m3)		KTPC00018 KTPT00018
その他(機械)			その他(機械)		EK009
普通作業員	34.25%		普通作業員		RTPC00002 RTPT00002
特殊作業員	14.84%		特殊作業員		RTPC00001 RTPT00001
運転手(特殊)	13.43%		運転手(特殊)		RTPC00006 RTPT00006
土木一般世話役	8.35%		土木一般世話役		RTPC00009 RTPT00009
その他(労務)			その他(労務)		ER009
再生クラッシャラン 40～0mm	18.28%		再生クラッシャーラン RC-40		TTPC00008 TTPT00008
軽油 パトロール給油,2～4KL積載車給油	4.64%		軽油1.2号パトロール給油		TTPC00013 TTPT00013

施工単価表

基礎砕石　SPK22040034　単第0 -0089　表

砕石の厚さ12.5cmを超え17.5cm以下　RC-40　1　m2　当り

機械構成比:　5.69%　労務構成比:　71.36%　材料構成比:　22.95%　市場単価構成比:　0.00%　標準単価：　1,181.40000

代表機労材規格(積算地区)	構成比	単価(積算地区)	代表機労材規格(東京地区)	単価(東京地区)	備考
その他(材料)			その他(材料)		EZ009
積算単価			積算単価		EP001
A=3　砕石の厚さ12.5cmを超え17.5cm以下 D=1　-(全ての費用)			B=1　RC-40		

施工単価表

基礎ブロック,鋼管基礎　SPK22040245　単第0 -0090　表

基礎ブロック 金網柵　基礎砕石有り(t=10cm)　1　基　当り

機械構成比: 0.00%　労務構成比: 80.47%　材料構成比: 19.53%　市場単価構成比: 0.00%　標準単価: 3,659.90000

代表機労材規格(積算地区)	構成比	単価(積算地区)	代表機労材規格(東京地区)	単価(東京地区)	備考
普通作業員	72.02%		普通作業員		RTPC00002 RTPT00002
土木一般世話役	7.66%		土木一般世話役		RTPC00009 RTPT00009
その他(労務)			その他(労務)		ER009
フェンス用基礎ブロック 200×200×450mm 参考質量31kg	19.53%		基礎ブロック フェンス用ブロック 20×20×45(cm)		TTPC00366 TTPT00366
積算単価			積算単価		EP001
A=1 基礎ブロック D=2 基礎砕石有り(t=10cm)			B=1 金網柵 E=1 -(全ての費用)		

施工単価表

金網・支柱(立入防止柵)　SPK22040246　単第0 -0091　表

基礎ブロック　支柱間隔2m　1　m　当り

機械構成比: 0.00%　労務構成比: 100.00%　材料構成比: 0.00%　市場単価構成比: 0.00%　標準単価: 2,957.40000

代表機労材規格(積算地区)	構成比	単価(積算地区)	代表機労材規格(東京地区)	単価(東京地区)	備考
普通作業員	90.58%		普通作業員		RTPC00002 RTPT00002
土木一般世話役	8.62%		土木一般世話役		RTPC00009 RTPT00009
その他(労務)			その他(労務)		ER009
積算単価			積算単価		EP001
A=1　基礎ブロック D=1　-(全ての費用)			C=2　支柱間隔2m		

施工単価表

下層路盤(車道・路肩部)　SPK22040226　単第0 -0092　表

全仕上り厚100mm 1層施工　RC-30　1　m2　当り

機械構成比: 5.01%　労務構成比: 15.02%　材料構成比: 79.97%　市場単価構成比: 0.00%　標準単価: 1,127.00000

代表機労材規格(積算地区)	構成比	単価(積算地区)	代表機労材規格(東京地区)	単価(東京地区)	備考
モータグレーダ 土工用・排2 ブレード幅3.1m	2.03%		モータグレーダ 土工用・排2 ブレード幅3.1m		MTPC00134 MTPT00134
ロードローラ マタダム・排2 運転質量10t締固め幅2.1m	1.57%		ロードローラ マタダム・排2 運転質量10t締固め幅2.1m		MTPC00135 MTPT00135
<賃>タイヤローラ 質量8～20t 排出ガス対策型(第1,2次基準値)低騒音	0.51%		タイヤローラ 質量8～20t		KTPC00007 KTPT00007
その他(機械)			その他(機械)		EK009
運転手(特殊)	6.94%		運転手(特殊)		RTPC00006 RTPT00006
特殊作業員	2.41%		特殊作業員		RTPC00001 RTPT00001
普通作業員	2.29%		普通作業員		RTPC00002 RTPT00002
土木一般世話役	0.67%		土木一般世話役		RTPC00009 RTPT00009
その他(労務)			その他(労務)		ER009

施工単価表

下層路盤(車道・路肩部)　SPK22040226　単第0 -0092　表

全仕上り厚100mm 1層施工　RC-30　1　m2　当り

機械構成比: 5.01%　労務構成比: 15.02%　材料構成比: 79.97%　市場単価構成比: 0.00%　標準単価: 1,127.00000

代表機労材規格(積算地区)	構成比	単価(積算地区)	代表機労材規格(東京地区)	単価(東京地区)	備考
再生クラッシャラン 30～0mm	78.64%		クラッシャラン 40～0mm [標準数量]全仕上り厚150mm		TTPCD0018 TTPT00346
軽油 パトロール給油,2～4KL積載車給油	1.09%		軽油1.2号パトロール給油		TTPC00013 TTPT00013
その他(材料)			その他(材料)		EZ009
積算単価			積算単価		E9999
A=100　全仕上り厚(mm) D=1　-(全ての費用)			B=3　RC-30		
【路盤材単価】 全仕上り厚(mm)/1000*路盤材単価(円) 全仕上り厚(mm):100.000(mm)					

施工単価表

下層路盤(車道・路肩部)　SPK22040226　単第0 -0093　表

全仕上り厚100mm 1層施工　RC-40　1　m2　当り

機械構成比: 5.01%　労務構成比: 15.02%　材料構成比: 79.97%　市場単価構成比: 0.00%　標準単価: 1,127.00000

代表機労材規格(積算地区)	構成比	単価(積算地区)	代表機労材規格(東京地区)	単価(東京地区)	備考
モータグレーダ 土工用・排2 ブレード幅3.1m	2.03%		モータグレーダ 土工用・排2 ブレード幅3.1m		MTPC00134 MTPT00134
ロードローラ マタダム・排2 運転質量10t締固め幅2.1m	1.57%		ロードローラ マタダム・排2 運転質量10t締固め幅2.1m		MTPC00135 MTPT00135
<賃>タイヤローラ 質量8～20t 排出ガス対策型(第1,2次基準値)低騒音	0.51%		タイヤローラ 質量8～20t		KTPC00007 KTPT00007
その他(機械)			その他(機械)		EK009
運転手(特殊)	6.94%		運転手(特殊)		RTPC00006 RTPT00006
特殊作業員	2.41%		特殊作業員		RTPC00001 RTPT00001
普通作業員	2.29%		普通作業員		RTPC00002 RTPT00002
土木一般世話役	0.67%		土木一般世話役		RTPC00009 RTPT00009
その他(労務)			その他(労務)		ER009

施工単価表

下層路盤(車道・路肩部)　SPK22040226　単第0 -0093　表

全仕上り厚100㎜ 1層施工　RC-40　1　m2　当り

機械構成比: 5.01%　労務構成比: 15.02%　材料構成比: 79.97%　市場単価構成比: 0.00%　標準単価: 1,127.00000

代表機労材規格(積算地区)	構成比	単価(積算地区)	代表機労材規格(東京地区)	単価(東京地区)	備考
再生クラッシャラン 40～0㎜	78.64%		クラッシャラン 40～0㎜ [標準数量]全仕上り厚150㎜		TTPC00008 TTPT00346
軽油 パトロール給油,2～4KL積載車給油	1.09%		軽油1.2号パトロール給油		TTPC00013 TTPT00013
その他(材料)			その他(材料)		EZ009
積算単価			積算単価		E9999
A=100　全仕上り厚(㎜) D=1　-(全ての費用)			B=4　RC-40		
【路盤材単価】 全仕上り厚(㎜)/1000*路盤材単価(円) 全仕上り厚(㎜):100.000(㎜)					

施工単価表

上層路盤(車道・路肩部)　SPK22040228　単第0 -0094　表

M-30　全仕上り厚100mm 1層施工　1　m2　当り

機械構成比:　10.36%　労務構成比:　31.02%　材料構成比:　58.62%　市場単価構成比:　0.00%　標準単価:　545.99000

代表機労材規格(積算地区)	構成比	単価(積算地区)	代表機労材規格(東京地区)	単価(東京地区)	備考
モータグレーダ 土工用・排2 ブレード幅3.1m	4.19%		モータグレーダ 土工用・排2 ブレード幅3.1m		MTPC00134 MTPT00134
ロードローラ マタダム・排2 運転質量10t締固め幅2.1m	3.24%		ロードローラ マタダム・排2 運転質量10t締固め幅2.1m		MTPC00135 MTPT00135
<賃>タイヤローラ 質量8～20t 排出ガス対策型(第1,2次基準値)低騒音	1.06%		タイヤローラ 質量8～20t		KTPC00007 KTPT00007
その他(機械)			その他(機械)		EK009
運転手(特殊)	14.32%		運転手(特殊)		RTPC00006 RTPT00006
特殊作業員	4.97%		特殊作業員		RTPC00001 RTPT00001
普通作業員	4.74%		普通作業員		RTPC00002 RTPT00002
土木一般世話役	1.40%		土木一般世話役		RTPC00009 RTPT00009
その他(労務)			その他(労務)		ER009

施工単価表

上層路盤(車道・路肩部)　SPK22040228　単第0 -0094　表

M-30　全仕上り厚100mm 1層施工　1　m2　当り

機械構成比: 10.36%　労務構成比: 31.02%　材料構成比: 58.62%　市場単価構成比: 0.00%　標準単価: 545.99000

代表機労材規格(積算地区)	構成比	単価(積算地区)	代表機労材規格(東京地区)	単価(東京地区)	備考
粒度調整砕石 30～0mm	55.88%		再生粒度調整砕石 RM-40 [標準数量]全仕上り厚150mm		TTPCD0021 TTPT00357
軽油 パトロール給油,2～4KL積載車給油	2.25%		軽油1.2号パトロール給油		TTPC00013 TTPT00013
その他(材料)			その他(材料)		EZ009
積算単価			積算単価		E9999
A=6　M-30 H=1　-(全ての費用)			E=100　全仕上り厚(mm)		
【路盤材単価】 全仕上り厚(mm)/1000*路盤材単価(円) 全仕上り厚(mm):100.000(mm)					

施工単価表

表層(車道・路肩部)　SPK22040235　単第0 -0095　表

平均幅員1.4m未満(1層平均50mm以下)　1層当り平均仕上厚50mm　1　m2　当り

機械構成比: 0.52%　労務構成比: 45.10%　材料構成比: 54.38%　市場単価構成比: 0.00%　標準単価: 2,441.80000

代表機労材規格(積算地区)	構成比	単価(積算地区)	代表機労材規格(東京地区)	単価(東京地区)	備考
振動ローラ(舗装用) ハンドガイド式 運転質量0.5～0.6t	0.30%		振動ローラ(舗装用) ハンドガイド式 運転質量0.5～0.6t		MTPC00047 MTPT00047
振動コンパクタ 前進型 運転質量40～60kg	0.15%		振動コンパクタ 前進型 運転質量40～60kg		MTPC00049 MTPT00049
その他(機械)			その他(機械)		EK009
特殊作業員	20.23%		特殊作業員		RTPC00001 RTPT00001
普通作業員	14.15%		普通作業員		RTPC00002 RTPT00002
土木一般世話役	4.17%		土木一般世話役		RTPC00009 RTPT00009
その他(労務)			その他(労務)		ER009
再生加熱アスファルト混合物 再生密粒度(20)	49.49%		密粒度As混合物(20) [標準数量]平均仕上り厚50mm		TTPCD0038 TTPT00284
アスファルト乳剤(JISK2208) アスファルト乳剤(浸透用) PK-3プライムコート用	4.72%		アスファルト乳剤(JISK2208) アスファルト乳剤(浸透用) PK-3プライムコート用		TTPC00026 TTPT00026

施工単価表

表層(車道・路肩部)　SPK22040235　単第0 -0095　表

平均幅員1.4m未満(1層平均50mm以下)　1層当り平均仕上厚50mm　1　m2　当り

機械構成比: 0.52%　労務構成比: 45.10%　材料構成比: 54.38%　市場単価構成比: 0.00%　標準単価: 2,441.80000

代表機労材規格(積算地区)	構成比	単価(積算地区)	代表機労材規格(東京地区)	単価(東京地区)	備考
ガソリン,レギュラー スタンド渡し,スタンド給油	0.12%		ガソリンレギュラースタンド		TTPC00014 TTPT00014
軽油 パトロール給油,2～4KL積載車給油	0.03%		軽油1.2号パトロール給油		TTPC00013 TTPT00013
その他(材料)			その他(材料)		EZ009
積算単価			積算単価		E9999
A=1　平均幅員1.4m未満(1層平均50mm以下) C=6　再生密粒度アスファルト混合物(20) G=1　- I=1　-(全ての費用)			B=50　1層当り平均仕上り厚(mm) E=2　PK-3 H=1　-		
【アスファルト混合物単価】 1層当り平均仕上り厚(mm)/1000*(アスファルト混合物単価(円)+各種割増合計値) 1層当り平均仕上り厚(mm):50.000(mm)					

施工単価表

構造物とりこわし工(無筋構造物)　SDT00031　単第0 -0096　表

機械施工　1　m3　当り

名称・規格など	数量	単位	単価	金額	備考
昼間_無筋構造物【手間のみ】 機械施工 時間的制約なし	1.000	m3			
諸雑費	1	式			
＊＊＊　単位当たり　＊＊＊	1	m3			
A=1　昼間施工 C=1　-			B=1　機械施工 D=1　時間的制約なし		

施工単価表

構造物とりこわし工(鉄筋構造物)　SDT00033　単第0 -0097　表

機械施工　1　m3　当り

名称・規格など	数量	単位	単価	金額	備考
昼間_鉄筋構造物【手間のみ】 機械施工 時間的制約なし	1.000	m3			
諸雑費	1	式			
＊＊＊　単位当たり　＊＊＊	1	m3			
A=1　昼間施工 C=1　-			B=1　機械施工 D=1　時間的制約なし		

施工単価表

舗装版切断　SPK22040303　単第0 -0098　表

アスファルト舗装版　アスファルト舗装版厚15cm以下　1　m　当り

機械構成比: 6.20%　労務構成比: 54.85%　材料構成比: 38.95%　市場単価構成比: 0.00%　標準単価: 565.94000

代表機労材規格(積算地区)	構成比	単価(積算地区)	代表機労材規格(東京地区)	単価(東京地区)	備考
コンクリートカッタ バキューム式・湿式 切削深20cm級ブレード径φ56cm	4.19%		コンクリートカッタ バキューム式・湿式 切削深20cm級ブレード径φ56cm		MTPC00056 MTPT00056
その他(機械)			その他(機械)		EK009
特殊作業員	19.02%		特殊作業員		RTPC00001 RTPT00001
土木一般世話役	9.77%		土木一般世話役		RTPC00009 RTPT00009
普通作業員	8.28%		普通作業員		RTPC00002 RTPT00002
その他(労務)			その他(労務)		ER009
コンクリートカッタブレード 自走式切断機用 径56cm(22インチ)	36.13%		コンクリートカッタブレード 自走式切断機用 径56cm(22インチ)		TTPC00015 TTPT00015
ガソリン,レギュラー スタンド渡し,スタンド給油	1.91%		ガソリンレギュラースタンド		TTPC00014 TTPT00014
その他(材料)			その他(材料)		EZ009

施工単価表

舗装版切断　SPK22040303　単第0 -0098　表

アスファルト舗装版　アスファルト舗装版厚15cm以下　1　m　当り

機械構成比: 6.20%　労務構成比: 54.85%　材料構成比: 38.95%　市場単価構成比: 0.00%　標準単価: 565.94000

代表機労材規格(積算地区)	構成比	単価(積算地区)	代表機労材規格(東京地区)	単価(東京地区)	備考
積算単価			積算単価		EP001
A=1 アスファルト舗装版 E=1 -(全ての費用)			B=1 アスファルト舗装版厚15cm以下		

施工単価表

舗装版破砕積込(小規模土工)　SPK22040018　単第0 -0099　表

1　m2　当り

機械構成比:　22.76%　労務構成比:　69.45%　材料構成比:　7.79%　市場単価構成比:　0.00%　標準単価:　1,541.00000

代表機労材規格(積算地区)	構成比	単価(積算地区)	代表機労材規格(東京地区)	単価(東京地区)	備考
小型バックホウ(クローラ型) 標準型・排2 山積0.13/平積0.10m3	22.76%		小型バックホウ(クローラ型) 標準型・排2 山積0.13/平積0.10m3		MTPC00077 MTPT00077
運転手(特殊)	69.45%		運転手(特殊)		RTPC00006 RTPT00006
軽油 パトロール給油,2～4KL積載車給油	7.79%		軽油1.2号パトロール給油		TTPC00013 TTPT00013
積算単価			積算単価		EP001
A=1　-(全ての費用)					

施工単価表

殻運搬　SPK22040142　単第0 -0100　表

Co(無筋)構造物とりこわし　DID区間無し　運搬距離5.7km以下(3.3km超)　1　m3　当り

機械構成比: 43.25%　労務構成比: 42.18%　材料構成比: 14.57%　市場単価構成比: 0.00%　標準単価: 1,203.10000

代表機労材規格(積算地区)	構成比	単価(積算地区)	代表機労材規格(東京地区)	単価(東京地区)	備考
ダンプトラック[オンロード・ディーゼル] 10t積級 (タイヤ損耗費及び補修費(良好)を含む)	43.25%		ダンプトラック[オンロード・ディーゼル] 10t積級 (タイヤ損耗費及び補修費(良好)を含む)		MTPC00018T1 MTPT00018T1
運転手(一般)	42.18%		運転手(一般)		RTPC00007 RTPT00007
軽油 パトロール給油,2～4KL積載車給油	14.57%		軽油1.2号パトロール給油		TTPC00013 TTPT00013
積算単価			積算単価		EP001
A=1　Co(無筋)構造物とりこわし C=1　DID区間無し E=1　-(全ての費用)			B=1　機械積込 D=25　運搬距離5.7km以下(3.3km超)		

施工単価表

殻運搬　SPK22040142　単第0 -0101　表

Co(鉄筋)構造物とりこわし　DID区間無し　運搬距離5.7km以下(3.3km超)　1　m3　当り

機械構成比: 43.25%　労務構成比: 42.18%　材料構成比: 14.57%　市場単価構成比: 0.00%　標準単価: 1,491.80000

代表機労材規格(積算地区)	構成比	単価(積算地区)	代表機労材規格(東京地区)	単価(東京地区)	備考
ダンプトラック[オンロード・ディーゼル] 10t積級 (タイヤ損耗費及び補修費(良好)を含む)	43.25%		ダンプトラック[オンロード・ディーゼル] 10t積級 (タイヤ損耗費及び補修費(良好)を含む)		MTPC00018T1 MTPT00018T1
運転手(一般)	42.18%		運転手(一般)		RTPC00007 RTPT00007
軽油 パトロール給油,2～4KL積載車給油	14.57%		軽油1.2号パトロール給油		TTPC00013 TTPT00013
積算単価			積算単価		EP001
A=2　Co(鉄筋)構造物とりこわし C=1　DID区間無し E=1　-(全ての費用)			B=1　機械積込 D=25　運搬距離5.7km以下(3.3km超)		

施工単価表

殻運搬　SPK22040142　単第0 -0102　表

舗装版破砕　DID区間無し　運搬距離12.0km以下(9.0km超)　1　m3　当り

機械構成比: 19.63%　労務構成比: 71.11%　材料構成比: 9.26%　市場単価構成比: 0.00%　標準単価: 6,680.80000

代表機労材規格(積算地区)	構成比	単価(積算地区)	代表機労材規格(東京地区)	単価(東京地区)	備考
ダンプトラック[オンロード・ディーゼル] 2t積級 (タイヤ損耗費及び補修費(良好)を含む)	19.63%		ダンプトラック[オンロード・ディーゼル] 2t積級 (タイヤ損耗費及び補修費(良好)を含む)		MTPC00016T1 MTPT00016T1
運転手(一般)	71.11%		運転手(一般)		RTPC00007 RTPT00007
軽油 パトロール給油,2～4KL積載車給油	9.26%		軽油1.2号パトロール給油		TTPC00013 TTPT00013
積算単価			積算単価		EP001
A=3　舗装版破砕 C=1　DID区間無し E=1　-(全ての費用)			B=4　機械積込(小規模土工) D=47　運搬距離12.0km以下(9.0km超)		

施工単価表

路体(築堤)盛土　SPK22040004　単第0 -0103　表

施工幅員4.0m以上　施工数量10,000m3未満 障害無し　1　m3　当り

機械構成比: 19.93%　労務構成比: 66.76%　材料構成比: 13.31%　市場単価構成比: 0.00%　標準単価: 201.46000

代表機労材規格(積算地区)	構成比	単価(積算地区)	代表機労材規格(東京地区)	単価(東京地区)	備考
<賃>ブルドーザ 湿地,7t級 排出ガス対策型(第1,2次基準値)低騒音	12.24%		<賃>ブルドーザ 湿地,7t級 排出ガス対策型(第1,2次基準値)低騒音		KTPC00036 KTPT00036
<賃>振動ローラ(土木用フラットSドラム型) 質量11～12t 排出ガス対策型(第1,2,3次基準値)低騒音	7.69%		振動ローラ(土工用) [フラット・シングルドラム型] 質量11～12t		KTPC00058 KTPT00058
運転手(特殊)	45.32%		運転手(特殊)		RTPC00006 RTPT00006
普通作業員	21.44%		普通作業員		RTPC00002 RTPT00002
軽油 パトロール給油,2～4KL積載車給油	13.31%		軽油1.2号パトロール給油		TTPC00013 TTPT00013
積算単価			積算単価		EP001
A=3 施工幅員4.0m以上 C=1 障害無し			B=1 施工数量10,000m3未満		

施工単価表

整地　SPK22040003　単第0 -0104　表

敷均し(ルーズ)　標準(10,000m3未満) 障害無し　1　m3　当り

機械構成比: 25.57%　労務構成比: 50.73%　材料構成比: 23.70%　市場単価構成比: 0.00%　標準単価: 113.02000

代表機労材規格(積算地区)	構成比	単価(積算地区)	代表機労材規格(東京地区)	単価(東京地区)	備考
<賃>バックホウ(クローラ型) 山積0.8m3(平積0.6) 排出ガス対策型(第1,2,3次基準値)低騒音	25.57%		バックホウ クローラ型 山積0.8m3(平積0.6m3)		KTPC00018 KTPT00018
運転手(特殊)	50.73%		運転手(特殊)		RTPC00006 RTPT00006
軽油 パトロール給油,2～4KL積載車給油	23.70%		軽油1.2号パトロール給油		TTPC00013 TTPT00013
積算単価			積算単価		EP001
A=2　敷均し(ルーズ) C=1　障害無し			B=1　標準(10,000m3未満)		

施工単価表

積込(ルーズ)　SPK22040007　単第0 -0105　表

土砂　平均施工幅1m以上2m未満　1　m3　当り

機械構成比:　31.31%　労務構成比:　55.89%　材料構成比:　12.80%　市場単価構成比:　0.00%　標準単価:　275.13000

代表機労材規格(積算地区)	構成比	単価(積算地区)	代表機労材規格(東京地区)	単価(東京地区)	備考
バックホウ(クローラ型) 標準型・排1 山積0.45/平積0.35m3	31.31%		バックホウ(クローラ型) 標準型・排1 山積0.45/平積0.35m3		MTPC00010 MTPT00010
運転手(特殊)	55.89%		運転手(特殊)		RTPC00006 RTPT00006
軽油 パトロール給油,2～4KL積載車給油	12.80%		軽油1.2号パトロール給油		TTPC00013 TTPT00013
積算単価			積算単価		EP001
A=1　土砂			B=3　平均施工幅1m以上2m未満		

施工単価表

ポンプ設置・撤去　　SHD10037　　単第0 -0106　表

1　　箇所　　当り

名称・規格など	数量	単位	単価	金額	備考
土木一般世話役	0.500	人			
特殊作業員	0.100	人			
普通作業員	2.000	人			
機-28_バックホウ運転(賃料) クレーン付2.9t吊 山積0.8m3 排対2次	0.500	日			単第0-0107　表
諸雑費	1	式			
＊＊＊　単位当たり　＊＊＊	1	箇所			

施工単価表

機-28_バックホウ運転(賃料)　S9035　単第0 -0107　表

クレーン付2.9t吊 山積0.8m3 排対2次　1　日　当り

名称・規格など	数量	単位	単価	金額	備考
運転手(特殊)	1.00	人			
軽油 パトロール給油,2～4KL積載車給油	69.00	L			
<賃>バックホウ(クローラ型クレーン機能付) 山積0.8m3(平積0.6)吊能力2.9t 排出ガス対策型(第1,2,3次基準値)低騒音	1.16	供用日			
諸雑費	1	式			
＊＊＊　単位当たり　＊＊＊	1	日			
A=12　クレーン付2.9t吊 山積0.8m3 排対2次 C=1　運転労務数量(人/日)			B=69　軽油消費量(L/日) D=1.16　機械賃料数量(供用日/日)		

施工単価表

ポンプ運転　S1050031　単第0 -0108　表

排水量 0以上40未満 (m3/h)　作業時排水　1　日　当り

名称・規格など	数量	単位	単価	金額	備考
特殊作業員	0.140	人			
建設用ポンプ(水中ポンプ)運転 口径150mm,揚程15m 11.0kw	1.000	日			単第0-0109　表
機-16_発動発電機運転 ディーゼル25kVA 排出ガス対策型2次基準	1.000	日			単第0-0110　表
諸雑費	3	%			#09
＊＊＊　単位当たり　＊＊＊	1	日			
A=1　排水量 0以上40未満 (m3/h)			B=1　作業時排水		

施工単価表

建設用ポンプ(水中ポンプ)運転　S9000045　単第0 -0109　表

口径150㎜,揚程15m　11.0kw　1　日　当り

名称・規格など	数量	単位	単価	金額	備考
<賃>建設用ポンプ(水中ポンプ) 口径150㎜,揚程15m 11.0kw	1.20	供用日			
諸雑費	1	式			
＊＊＊　単位当たり　＊＊＊	1	日			
A=7　口径150㎜,揚程15m			B=1.2　機械賃料数量(供用日/日)		

施工単価表

機-16_発動発電機運転　S9469　単第0 -0110　表

ディーゼル25kVA　排出ガス対策型2次基準　1　日　当り

名称・規格など	数量	単位	単価	金額	備考
軽油 パトロール給油,2～4KL積載車給油	26.00	L			
<賃>発動発電機(ディーゼル発電機) 定格容量25kVA 排出ガス対策型(第1,2,3次基準値)低騒音	1.20	供用日			
諸雑費	1	式			
＊＊＊　単位当たり　＊＊＊	1	日			
A=6　ディーゼル25kVA C=1.2　機械賃料数量(供用日/日)			B=26　燃料消費量(L/日) D=3　排出ガス対策型2次基準		

（甲）

工 事 数 量 総 括 表

（普通河川　大草川支川）

工事区分 （ﾚﾍﾞﾙ1）	工 種 （ﾚﾍﾞﾙ2）	種 別 （ﾚﾍﾞﾙ3）	細 別 （ﾚﾍﾞﾙ4）	規 格 （ﾚﾍﾞﾙ5）		単位	計上数量	設計数量	摘 要
河川改良	河川土工	掘削工	掘削（土砂）	砂質土		m3	27.6	30	C(SF)
		法面整形工	法面整形	切土部	砂質土	m2	122.3	120	L1
				盛土部		〃	27.3	30.0	L2
		購入土	購入土			m3	337.7	340.0	
		残土処理工	残土処理	砂質土		m3	392.4	390	
	排水構造物工	作業土工	床掘	砂質土		m3	247.6	250	E(SF)
			埋戻	1m≦W1<4m		〃	113.6	110	Fu(C)
				W1<1.0m		〃	48.3	50	Fu(D)
			基面整正			m2	144.6	140	K
		側溝工	自由勾配側溝	B600×h1100 L=2000		本	2.0	2	
				B600×h1100 L=1000		〃	1.0	1	
				B600×h1100 L=762	暗渠・短切	〃	1.0	1	
				B600×h1200 L=2000		〃	3.0	3	
			グレーチング蓋	L=500	普通目	枚	11.0	11	
			インバート コンクリート	18N-8-40		m3	0.84	0.8	
			基礎砕石	RC-40	t=10cm	〃	12.13	12	
			大型水路	B600×H600 L=2000	標準タイプ	本	23.0	23	
				B600×H600 L=1000	標準タイプ	〃	7.0	7	
				B600×H700 L=2000	底抜タイプ	〃	1.0	1	

（乙）

工事区分 （ﾚﾍﾞﾙ1）	工 種 （ﾚﾍﾞﾙ2）	種 別 （ﾚﾍﾞﾙ3）	細 別 （ﾚﾍﾞﾙ4）	規 格 （ﾚﾍﾞﾙ5）		単位	数 量	数 量	摘 要
				B600×H700 L=1000	底抜タイプ	本	1.0	1	
				B600×H800 L=2000	底抜タイプ	〃	4.0	4	
				B600×H900 L=2000	底抜タイプ	〃	4.0	4	
				B600×H1000 L=2000	底抜タイプ	〃	3.0	3	
				B600×H1000 L=1000	底抜タイプ	〃	1.0	1	
				B600×H1100 L=2000	底抜タイプ	〃	4.0	4	
				B600×H1200 L=2000	底抜タイプ	〃	4.0	4	
			インバート コンクリート	18N-8-40		m3	4.32	4	
			敷モルタル	1:3		〃	1.84	2	
			基礎砕石	RC-40	t=15cm	m2	80.41	80	
			現場打U型側溝	21N-8-20	h=600	m	9.12	9	
				21N-8-20	h=700	〃	0.92	0.9	
				21N-8-20	h=800	〃	21.47	21	
				21N-8-20	h=1000	〃	2.01	2	
				21N-8-20	h=1300	〃	1.09	1	
			階段部1	H=150	L=500	段	20.0	20	
			階段部2	H=150	L=250	〃	10.0	10	
			KF200			m	2.60	3	
			U型水路	PU1- B180-H180	蓋付	〃	1.80	2	
			トランシジョン			ヶ所	1.0	1	
			吐出口			ヶ所	1.0	1	
		管渠工	台付鉄筋 コンクリート管	PVC-700		m	4.90	5	
				PVC-450		〃	10.70	11	
				PVC-500		〃	3.40	3	

（乙）

工事区分 （ﾚﾍﾞﾙ1）	工 種 （ﾚﾍﾞﾙ2）	種 別 （ﾚﾍﾞﾙ3）	細 別 （ﾚﾍﾞﾙ4）	規 格 （ﾚﾍﾞﾙ5）		単位	数 量	数 量	摘 要
			HPφ150			m	5.70	6	
			VPφ200			〃	2.10	2	
			90° エルボ	VPφ200用		ヶ所	1.00	1	
			VPφ 150			m	5.10	5	
		集水桝工	1号集水桝	現場打	B900-L900-H850	ヶ所	3.0	3	
			2号集水桝	現場打	B900-L900-H850	〃	1.0	1	
			3号集水桝	現場打	B900-L900-H850	〃	3.0	3	
			4号集水桝	現場打	B1155/900-L900-H850	〃	1.0	1	
			5号集水桝	現場打	B900-L900-H1450	〃	1.0	1	
			6号集水桝	プレキャスト		〃	2.0	2	
			7号集水桝	現場打	B900-L900-H1350	〃	1.0	1	
			8号集水桝	現場打	B900-L900-H850	〃	1.0	1	
			9号集水桝	現場打	B3000-L2000-H1400	〃	1.0	1	
			10号集水桝	現場打	B1000-L1000-H1050	〃	1.0	1	
			11号集水桝	現場打	B900-L900-H850	〃	1.0	1	
		排水工	田面排水工	600型		ヶ所	3.0	3	
			1号分水栓	HP用		〃	2.0	2	
			2号分水栓	VP用		〃	2.0	2	
			(張コンクリート1)						
			コンクリート	18N-8-40		m3	8.3	8	
			型枠			m2	16.9	17	
			(張コンクリート2)						
			コンクリート	18N-8-40		m3	0.2	0.2	

（乙）

工事区分 （ﾚﾍﾞﾙ1）	工 種 （ﾚﾍﾞﾙ2）	種 別 （ﾚﾍﾞﾙ3）	細 別 （ﾚﾍﾞﾙ4）	規 格 （ﾚﾍﾞﾙ5）		単位	数 量	数 量	摘 要
	擁壁工	作業土工	床掘	砂質土		m3	9.6	10	E(SF)
			埋戻	W1<1m		〃	6.6	7	Fu(D)
			基面整正			m2	1.8	2	K
		コンクリート ブロック積工	ブロック積	控35cm 裏コン10cm		m2	12.6	13	
			裏込砕石	RC-40		m3	4.3	4	
			胴込コンク リート	18N-8-40		〃	2.8	3	
			裏込コンク リート	18N-8-40		〃	1.3	1	
			天端コンクリート	18N-8-40		m	5.4	5	
						m3	0.3	0.3	
			ブロック基礎	18N-8-40		m	3.4	3	
						m3	0.4	0.4	
			水抜パイプ	VUφ150		m	1.0	1	
			吸出防止材	ANマット	300×300	枚	2.0	2	
			小口止工	18N-8-40		ヶ所	2.0	2	
		場所打擁壁工	（SGW17）	H=0.80m					
			コンクリート	18N-8-40		m3	2.7	3	
			型枠			m2	14.1	14	
			基礎砕石	RC-40	t=15cm	m2	6.6	7	
			水抜パイプ	VUφ150		m	0.4	0.4	
			吸出防止材	ANマット	300×300	枚	1.0	1	
		場所打擁壁工	（SGW17）	H=0.90m					
			コンクリート	18N-8-40		m3	3.1	3	
			型枠			m2	15.3	15	

（乙）

工事区分 （ﾚﾍﾞﾙ1）	工 種 （ﾚﾍﾞﾙ2）	種 別 （ﾚﾍﾞﾙ3）	細 別 （ﾚﾍﾞﾙ4）	規 格 （ﾚﾍﾞﾙ5）		単位	数 量	数 量	摘 要
			基礎砕石	RC-40	t=15cm	m2	6.8	7	
			水抜パイプ	VUφ150		m	0.4	0.4	
			吸出防止材	ANマット	300×300	枚	1.0	1	
		石積工	練石積	控35cm		m2	9.1	9	
		階段工	階段工	18N-8-40		ヶ所	1.0	1	
	舗装工	コンクリート舗装工	コンクリート	18N-8-40	t=7cm	m2	9.9	10	
						m3	0.7	0.7	
			路盤工	RC-40	t=10cm	m2	9.9	10	
		アスファルト舗装工	表層	密粒度アスコン	t=5cm	m2	5.1	5	
			上層路盤	粒調砕石	t=10cm	〃	5.1	5	
			下層路盤	RC-30	t=10cm	〃	5.1	5	
	防止柵工	防止柵工	フェンス	H=1500		m	46.1	46	
			フェンス基礎	200*200*450		基	25.0	25	
	構造物撤去	構造物 取壊し工	コンクリート 構造物取壊し	無筋構造物		m3	12.55	13	
				鉄筋構造物		〃	2.90	3	
			舗装版切断	アスファルト舗装	t=5cm	m	4.00	4	
			舗装版破砕	t=5cm		m2	5.14	5	
			石積取壊し	練石積	控35cm	m3	3.19	3	
		運搬処理工	殻運搬	無筋構造物		m3	12.55	13	
				鉄筋構造物		〃	2.90	3	
				アスファルト殻		〃	0.26	0.3	

（乙）

工事区分 （ﾚﾍﾞﾙ1）	工 種 （ﾚﾍﾞﾙ2）	種 別 （ﾚﾍﾞﾙ3）	細 別 （ﾚﾍﾞﾙ4）	規 格 （ﾚﾍﾞﾙ5）		単位	数 量	数 量	摘 要
				練石積		〃	3.19	3	
			殻処分	無筋構造物		t	29.49	29	
				鉄筋構造物		t	7.25	7	
				アスファルト殻		〃	0.61	0.6	
				練石積		〃	7.5	8	
	仮設工	工事用道路工	盛土			m3	353.7	350	
			敷砂利	RC-40	t=10cm	m2	471.60	472	
			購入土			m3	470.4	470	
			残土	運搬・処分		m3	393.0	390	
			残土(敷砂利)	運搬・処分		〃	47.2	50	
	水替工	水替工	ポンプ設置・撤去			箇所	1.0	1	
			ポンプ運転	作業時排水		日	25.0	25	

河　川　土　工　数　量　集　計　表

種　別	細　別	規　　格	単位	数　量	摘　要
掘削工	掘削	土砂	m^3	27.6	
法面整形工	法面整形工	切土部	m^2	109.0	L1
		盛土部	m^2	27.3	L2
購入土			m^3	337.7	
残土処理工	残土処理	運搬・処分	m^3	392.4	

土 量 配 分 表

発生土

掘削	C(SF)	27.6		0.0 × 0.9		=	0.0
合　計		27.6	m3		残土	=	27.6

構造物土工

							(残土)
床掘	E(SF)	364.8	m3	364.8		=	364.8
埋戻	Fu(B)						
	Fu(C)	178.2					
	Fu(D)	75.1					
埋 戻 合 計		253.3	m3				
基面整正	K	184.1	m2				

構造物撤去工

As舗装		5.14	m3
Co舗装	無筋		m3
コンクリート	無筋	12.55	m3
	鉄筋	2.90	m3
石積	練積	3.19	m3

(ほぐし)

購入土　253.3 × 1.2÷0.9=　337.7

残土処理

土砂	砂質土	392.4	m3

土工集計表

名　称	数量	単位	10m当り・1ヶ所当り数量					数量					備　考
			床掘	埋戻			基面整正	床掘	埋戻			基面整正	
			E(SF)	Fu(B)	Fu(C)	Fu(D)	K	E(SF)	Fu(B)	Fu(C)	Fu(D)	K	
(排水構造物)													
側溝		m^3						247.6		113.6	48.3	144.6	
PVC-700	4.90	m	28.5		20.5		7.5	14.0		10.0		3.7	
PVC-450	10.70	m	45.7		41.7		5.6	48.9		44.6		6.0	
PVC-500	3.40	m	24.4		14.9		6.0	8.3		5.1		2.0	
1号集水桝	3.0	ヶ所	2.3			1.7	1.7	6.9			5.1	5.1	
2号集水桝	1.0	ヶ所	2.3			1.7	1.7	2.3			1.7	1.7	
3号集水桝	3.0	ヶ所	2.3			1.7	1.7	6.9			5.1	5.1	
4号集水桝	1.0	ヶ所	1.6			1.2	1.2	1.6			1.2	1.2	
5号集水桝	1.0	ヶ所	2.5			1.8	2.0	2.5			1.8	2.0	
6号集水桝	2.0	ヶ所	1.1			0.8	0.5	2.2			1.6	1.0	
7号集水桝	1.0	ヶ所	2.2			1.6	2.0	2.2			1.6	2.0	
8号集水桝	1.0	ヶ所	3.6			2.3	2.4	3.6			2.3	2.4	
10号集水桝	1.0	ヶ所	5.4			4.0	2.3	5.4			4.0	2.3	
11号集水桝	1.0	ヶ所	3.4			2.4	1.4	3.4			2.4	1.4	
吐出口	1.0	ヶ所	3.2		1.8		1.0	3.0		1.8		0.9	
トランシジョン	1.0	ヶ所	6.0		3.1		2.7	6.0		3.1		2.7	
総合計								364.8		178.2	75.1	184.1	

河川土工
掘削

各 種 数 量 計 算 書

測 点	距 離	掘削 C(SF)									摘 要
		断 面	平 均	数 量	断 面	平 均	数 量	断 面	平 均	数 量	
BP(NO.0)		0.0									
NO.0+10.0	10.00	0.1	0.05	0.5							
NO.1	10.00	0.0	0.05	0.5							
NO.1+10.0	10.00	0.1	0.05	0.5							
NO.2	10.10	0.0	0.05	0.5							
NO.2+10.0	10.00	0.0	0.00	0.0							
NO.3	9.90	0.0	0.00	0.0							
NO.3+10.0	10.10	0.1	0.05	0.5							
NO.3+15.0	5.00	0.0	0.05	0.3							
NO.4	5.00	0.2	0.10	0.5							
NO.5	20.00	0.2	0.20	4.0							
NO.6	20.00	0.9	0.55	11.0							
NO.6+10.0	9.50	0.0	0.45	4.3							
NO.7	10.00	0.2	0.10	1.0							
NO.7+10.0	10.00	0.1	0.15	1.5							
NO.8	10.00	0.2	0.15	1.5							
NO.8+10.0	10.00	0.0	0.10	1.0							
NO.9	7.20	0.0	0.00	0.0							
EP	4.00	0.0	0.00	0.0							
合計	180.80			27.6							

法面整形工集計表

種別	規格･寸法	単位	数量			備考
			左岸側	右岸側	合計	
法面整形工	切土部	m2	82.3	26.7	109	L1
法面整形工	盛土部	m2	27.3		27.3	L2

NO.9

各　種　数　量　計　算　書

河川土工
法面整形工(左岸側)

測　点	距 離	切土法面仕上 L1			盛土法面仕上 L2						摘　要
		断　面	平　均	数 量	断　面	平　均	数 量	断　面	平　均	数 量	
		0.0									
NO.0+10.0	4.30	1.7	0.85	3.7							
	10.00	0.0	0.85	8.5							
小計	14.30			12.2							
		0.0									
	4.70	2.0	1.00	4.7							
NO.2	1.80	2.0	2.00	3.6							
NO.2+10.0	10.00	2.7	2.35	23.5							
	2.40	2.7	2.70	6.5							
小計	18.90			38.3							
					1.2						
NO.4	3.30				1.2	1.20	4.0				
NO.5	20.00				0.9	1.05	21.0				
	2.60				0.9	0.90	2.3				
小計	25.90						27.3				
		0.9									
NO.6	17.60	2.3	1.60	28.2							
NO.9	3.10	0.0	1.15	3.6							
小計	20.70			31.8							
合計	79.80			82.3			27.3				

各　種　数　量　計　算　書

河川土工
法面整形工(右岸側)

測　点	距　離	切土法面仕上 L1									摘　要
		断　面	平　均	数　量	断　面	平　均	数　量	断　面	平　均	数　量	
		0.0									
NO.0+10.0	4.30	0.3	0.15	0.6							
NO.1	10.00	0.0	0.15	1.5							
小計	14.30			2.1							
NO.1		0.0									
NO.1+10.0	10.00	0.5	0.25	2.5							
	3.90	0.7	0.60	2.3							
	4.70	0.0	0.35	1.6							
小計	18.60			6.4							
		0.0									
NO.7	5.40	0.9	0.45	2.4							
	1.70	0.9	0.90	1.5							
	1.30	0.0	0.45	0.6							
小計	8.40			4.5							
		0.0									
	0.50	0.9	0.45	0.2							
NO.7+10.0	8.50	0.8	0.85	7.2							
NO.9	9.40	0.0	0.40	3.8							
	6.70	0.6	0.30	2.0							
	1.50	0.0	0.30	0.5							
小計	26.60			13.7							
合計	67.90			26.7							

排 水 構 造 物 工 数 量 集 計 表

種 別	細 別	規 格	単位	数 量	摘 要
作業土工	床掘	砂質土	m^3	247.6	E(SF)
	埋戻	1.0m ≦ W1 <4.0m	m^3	113.6	Fu(C)
		W1 < 1.0m	m^3	48.3	Fu(D)
	基面整正		m^2	144.6	K
側溝工	自由勾配側溝	B600×h1100 L=2000	本	2.0	
		B600×h1100 L=1000	本	1.0	
		B600×h1100 L=762 暗渠・短切	本	1.0	
		B600×h1200 L=2000	本	3.0	
	グレーチング蓋	L=500 普通目	枚	11.0	
	インバートコンクリート	18N-8-40	m^3	0.84	
	基礎コンクリート型枠		m^2	#REF!	
	基礎砕石	RC-40 t=10cm	m^2	12.13	
	大型水路(標準タイプ)	B600×H600 L=2000	本	23.0	
		B600×H600 L=1000	本	7.0	
	大型水路(底抜タイプ)	B600×H700 L=2000	本	1.0	
		B600×H700 L=1000	本	1.0	
		B600×H800 L=2000	本	4.0	
		B600×H900 L=2000	本	4.0	
		B600×H1000 L=2000	本	3.0	
		B600×H1000 L=1000	本	1.0	
		B600×H1100 L=2000	本	4.0	
		B600×H1200 L=2000	本	4.0	
	インバートコンクリート	18N-8-40	m^3	4.32	現場打部含む
	敷モルタル	1:3	m^3	1.84	
	基礎砕石	RC-40 t=150mm	m^2	80.41	
	現場打U型側溝	h=600	m	9.122	
		h=700	m	0.924	

排 水 構 造 物 工 数 量 集 計 表

種 別	細 別	規 格	単位	数 量	摘 要
		h=800	m	21.468	
		h=1000	m	2.012	
		h=1300	m	1.087	
	階段部1	H=150 L=500	段	20.0	
	階段部2	H=150 L=250	段	10.0	
	KF200		m	2.60	
	U型水路	PU1-B180-H180	m	1.80	
	トランシジョン		ヶ所	1.0	
	吐出口		ヶ所	1.0	
管渠工	台付鉄筋コンクリート管	PVC-700	m	4.90	
	台付鉄筋コンクリート管	PVC-450	m	10.70	
	台付鉄筋コンクリート管	PVC-500	m	3.40	
	HPφ150		m	5.70	
	VPφ200		m	2.10	
	90° エルボ	VPφ200用	ヶ所	1.0	
	VPφ150		m	5.10	
集水桝工	1号集水桝	B900-L900-H850	ヶ所	3.0	
	2号集水桝	B900-L900-H850	ヶ所	1.0	
	3号集水桝	B900-L900-H850	ヶ所	3.0	
	4号集水桝	B1155/900-L900-H850	ヶ所	1.0	
	5号集水桝	B900-L900-H1450	ヶ所	1.0	
	6号集水桝	プレキャスト桝	ヶ所	2.0	
	7号集水桝	B900-L900-H1350	ヶ所	1.0	
	8号集水桝	B900-L900-H850	ヶ所	1.0	
	9号集水桝	B3000-L2000-H1400	ヶ所	1.0	
	10号集水桝	B1000-L1000-H1050	ヶ所	1.0	
	11号集水桝	B900-L900-H850	ヶ所	1.0	

排 水 構 造 物 工 数 量 集 計 表

種 別	細 別	規 格	単位	数 量	摘 要
排水工	田面排水工	600型	ヶ所	3.0	
	1号分水栓	HP用	ヶ所	2.0	
	2号分水栓	VP用	ヶ所	2.0	
	(張コンクリート1)				
	コンクリート	18N-8-40	m^3	8.3	
	型枠		m^2	16.9	
	(張コンクリート2)				
	コンクリート	18N-8-40	m^3	0.2	

排水構造物工
作業土工

各　種　数　量　計　算　書

測　点	距　離	床掘　E(SF)			埋戻 Fu(C)			埋戻 Fu(D)			摘　要
		断　面	平　均	数　量	断　面	平　均	数　量	断　面	平　均	数　量	
		0.8						0.5			
NO.0+10.0	2.60	0.8	0.80	2.1				0.5	0.50	1.3	
NO.1	10.00	0.7	0.75	7.5				0.5	0.50	5.0	
NO.1+10.0	10.00	0.9	0.80	8.0				0.5	0.50	5.0	
NO.2	10.10	0.8	0.85	8.6				0.5	0.50	5.1	
NO.2+10.0	10.00	0.9	0.85	8.5				0.5	0.50	5.0	
	2.50	0.9	0.90	2.3				0.5	0.50	1.3	
小計	45.20			37.0						22.7	
		2.7			1.6						
NO.3+10.0	6.90	2.7	2.70	18.6	1.6	1.60	11.0				
NO.3+15.0	5.00	2.2	2.45	12.3	1.4	1.50	7.5				
NO.4	5.00	3.2	2.70	13.5	2.3	1.85	9.3				
NO.5	20.00	2.6	2.90	58.0	1.8	2.05	41.0				
NO.6	20.00	1.7	2.15	43.0	1.1	1.45	29.0	0.0			
NO.6+10.0	9.50	0.9	1.30	12.4	0.0	0.55	5.2	0.5	0.25	2.4	
NO.7	10.00	0.9	0.90	9.0				0.5	0.50	5.0	
NO.7+10.0	10.00	0.7	0.80	8.0				0.5	0.50	5.0	
NO.8	10.00	0.7	0.70	7.0				0.5	0.50	5.0	
NO.8+10.0	10.00	0.6	0.65	6.5				0.7	0.60	6.0	
	3.10	0.6	0.60	1.9				0.7	0.70	2.2	
小計	109.50			190.2			103.0			25.6	
		6.0			3.1						
NO.9	2.50	6.0	6.00	15.0	3.1	3.10	7.8				
	0.90	6.0	6.00	5.4	3.1	3.10	2.8				
小計	3.40			20.4			10.6				
合計	158.10			247.6			113.6			48.3	

排水構造物工
作業土工

各　種　数　量　計　算　書

測　点	距　離	基面整正 K									摘　要
		断　面	平　均	数　量	断　面	平　均	数　量	断　面	平　均	数　量	
		0.9									
NO.0+10.0	2.60	0.9	0.90	2.3							
NO.1	10.00	0.9	0.90	9.0							
NO.1+10.0	10.00	0.9	0.90	9.0							
NO.2	10.10	0.9	0.90	9.1							
NO.2+10.0	10.00	0.9	0.90	9.0							
	2.50	0.9	0.90	2.3							
小計	45.20			40.7							
		1.0									
NO.3+10.0	6.90	1.0	1.00	6.9							
NO.3+15.0	5.00	1.0	1.00	5.0							
NO.4	5.00	0.8	0.90	4.5							
NO.5	20.00	0.8	0.80	16.0							
NO.6	20.00	0.8	0.80	16.0							
NO.6+10.0	9.50	0.9	0.85	8.1							
NO.7	10.00	0.9	0.90	9.0							
NO.7+10.0	10.00	0.9	0.90	9.0							
NO.8	10.00	0.9	0.90	9.0							
NO.8+10.0	10.00	0.9	0.90	9.0							
	3.10	0.9	0.90	2.8							
小計	109.50			95.3							
		2.5									
NO.9	2.50	2.5	2.50	6.3							
	0.90	2.5	2.50	2.3							
小計	3.40			8.6							
合計	158.10			144.6							

自由勾配側溝数量集計表

種別	規格・寸法	単位	数量	備考
自由勾配側溝	B600×h1100 L=2000	本	2	
	B600×h1100 L=1000	本	1	
	B600×h1100 L=762	本	1	暗渠・短切
自由勾配側溝	B600×h1200 L=2000	本	3	
グレーチング蓋	L=500	枚	11	普通目
インバートコンクリート	18N-8-40	m3	0.84	
基礎砕石	RC-40 t=100cm	m2	12.13	

排水構造物工
自由勾配側溝(B600)

各　種　数　量　計　算　書

測　点	距　離	インバートコンクリート厚 (B600)						基礎砕石(t=10cm)			摘　要
		断　面	平　均	数　量				断　面	平　均	数　量	
		0.096						1.03			
NO.3+10.0	5.781	0.165	0.13	0.75				1.03	1.03	5.95	
	0.228	0.168	0.17	0.04				1.03	1.03	0.23	
	0.000	0.068						1.03			
NO.3+15.0	4.772	0.125	0.10	0.48				1.03	1.03	4.92	
	1.002	0.137	0.13	0.13				1.03	1.03	1.03	
合計	11.783			1.40			0.00			12.13	

インバートコンクリート　1.40　×0.60(水路幅) =　0.84　m3

大型水路数量集計表

種別	規格・寸法	単位	数量			備考
			標準タイプ	底抜タイプ	合計	
大型水路	B600×H600 L=2000	本	23		23	
	B600×H600 L=1000	本	7		7	
大型水路	B600×H700 L=2000	本		1	1	
	B600×H700 L=1000	本		1	1	
大型水路	B600×H800 L=2000	本		4	4	
大型水路	B600×H900 L=2000	本		4	4	
大型水路	B600×H1000 L=2000	本		3	3	
	B600×H1000 L=1000	本		1	1	
大型水路	B600×H1100 L=2000	本		4	4	
大型水路	B600×H1200 L=2000	本		4	4	
合計		本			52	
インバートコンクリート	18N-8-40	m3		4.32	4.32	
敷モルタル	1:3	m3	1.07	0.77	1.84	
基礎砕石	RC-40 t=150cm	m2	46.23	34.18	80.41	

排水構造物工
大型水路B600(標準タイプ)

各　種　数　量　計　算　書

測　点	距　離	敷モルタル(t=30mm)			基礎砕石(t=15cm)						摘　要
		断　面	平　均	数　量	断　面	平　均	数　量	断　面	平　均	数　量	
		0.671			0.871						
NO.0+10.0	2.595	0.671	0.67	1.74	0.871	0.87	2.26				
	4.417	0.671	0.67	2.96	0.871	0.87	3.84				
小計	7.012			4.70			6.10				
		0.671			0.871						
	2.003	0.671	0.67	1.34	0.871	0.87	1.74				
小計	2.003			1.34			1.74				
		0.671			0.871						
NO.1	0.146	0.671	0.67	0.10	0.871	0.87	0.13				
NO.1+10.0	10.001	0.671	0.67	6.70	0.871	0.87	8.70				
	2.874	0.671	0.67	1.93	0.871	0.87	2.50				
小計	13.021			8.73			11.33				
NO.2		0.671			0.871						
	3.053	0.671	0.67	2.05	0.871	0.87	2.66				
小計	3.053			2.05			2.66				
		0.671			0.871						
NO.2+10.0	5.751	0.671	0.67	3.85	0.871	0.87	5.00				
	0.258	0.671	0.67	0.17	0.871	0.87	0.22				
小計	6.009			4.02			5.22				
		0.671			0.871						
NO.6+10.0	0.977	0.671	0.67	0.65	0.871	0.87	0.85				
	4.032	0.671	0.67	2.70	0.871	0.87	3.51				
小計	5.009			3.35			4.36				

排水構造物工
大型水路B600(標準タイプ)

各　種　数　量　計　算　書

測　点	距　離	敷モルタル(t=30mm)			基礎砕石(t=15cm)						摘　要
		断　面	平　均	数　量	断　面	平　均	数　量	断　面	平　均	数　量	
(IP10付近)		0.671			0.871						
	4.006	0.671	0.67	2.68	0.871	0.87	3.49				
小計	4.006			2.68			3.49				
(IP11付近)		0.671			0.871						
	6.009	0.671	0.67	4.03	0.871	0.87	5.23				
小計	6.009			4.03			5.23				
		0.671			0.871						
	1.003	0.671	0.67	0.67	0.871	0.87	0.87				
小計	1.003			0.67			0.87				
(IP13付近)		0.671			0.871						
	1.003	0.671	0.67	0.67	0.871	0.87	0.87				
小計	1.003			0.67			0.87				
		0.671			0.871						
NO.8	0.481	0.671	0.67	0.32	0.871	0.87	0.42				
	3.525	0.671	0.67	2.36	0.871	0.87	3.07				
小計	4.006			2.68			3.49				
(IP16付近)		0.671			0.871						
	1.003	0.671	0.67	0.67	0.871	0.87	0.87				
小計	1.003			0.67			0.87				
合計	53.137			35.59			46.23				
			(敷厚) ×0.03=	1.07	m3						

排水構造物工
大型水路B600(底抜タイプ)

各　種　数　量　計　算　書

測　点	距　離	インバートコンクリート厚 (B600)			底版穴						摘　要
		断　面	平　均	数　量	穴数	数量	数　量	断　面	平　均	数　量	
		0.147									
	1.087	0.160	0.15	0.16							
		0.060									h= 1200
NO.4	1.624	0.079	0.07	0.11							
	6.388	0.156	0.12	0.77	8.0	0.030	0.24				h= 1200
		0.056									h= 1100
	8.012	0.152	0.10	0.80	8.0	0.034	0.27				h= 1100
		0.052									h= 1000
NO5	5.599	0.119	0.09	0.50							
	1.413	0.136	0.13	0.18	7.0	0.033	0.23				h= 1000
IP-7	1.088	0.149	0.14	0.15							
	0.924	0.161	0.16	0.15							
		0.061									h= 900
	8.012	0.157	0.11	0.88	8.0	0.037	0.30				h= 900
		0.057									h= 800
	8.012	0.153	0.11	0.88	8.0	0.033	0.26				h= 800
		0.053									h= 700
NO.6	0.575	0.060	0.06	0.03							
	2.431	0.089	0.07	0.17	3.0	0.034	0.10				h= 700
	0.924	0.100	0.09	0.08							
合計	46.089			4.86							
			(水路幅) ×0.60=	2.92	m3		1.40	m3	インバート合計	4.32m3	

排水構造物工
大型水路B600(底抜タイプ)

各　種　数　量　計　算　書

測　点	距　離	敷モルタル(t=30mm)			基礎砕石(t=15cm)						摘　要
		断　面	平　均	数　量	断　面	平　均	数　量	断　面	平　均	数　量	
		0.599			0.799						h= 1200
NO.4	1.624	0.599	0.60	0.97	0.799	0.80	1.30				
	6.388	0.599	0.60	3.83	0.799	0.80	5.11				h= 1200
小計	8.012			4.80			6.41				
		0.602			0.802						h= 1100
	8.012	0.602	0.60	4.81	0.802	0.80	6.41				h= 1100
小計	8.012			4.81			6.41				
		0.609			0.809						h= 1000
NO.5	5.599	0.609	0.61	3.42	0.809	0.81	4.54				
	1.413	0.609	0.61	0.86	0.809	0.81	1.14				h= 1000
小計	7.012			4.28			5.68				
		0.616			0.816						h= 900
	8.012	0.616	0.62	4.97	0.816	0.82	6.57				h= 900
小計	8.012			4.97			6.57				
		0.626			0.826						h= 800
	8.012	0.626	0.63	5.05	0.826	0.83	6.65				h= 800
小計	8.012			5.05			6.65				
		0.618			0.818						h= 700
NO.6	0.575	0.618	0.62	0.36	0.818	0.82	0.47				
	2.431	0.618	0.62	1.51	0.818	0.82	1.99				h= 700
小計	3.006			1.87			2.46				
合計	42.066			25.78			34.18				
			(敷厚) ×0.03=	0.77	m3						

現場打U型側溝数量集計表

種別	規格・寸法	単位	数量	備考
現場打U型側溝	h=600	m	9.122	
現場打U型側溝	h=700	m	0.924	
現場打U型側溝	h=800	m	21.468	
現場打U型側溝	h=1000	m	2.012	
現場打U型側溝	h=1300	m	1.087	
階段部1	H=150 L=500mm	段	20.0	
階段部2	H=150 L=250mm	段	10.0	

各 種 構 造 物 集 計 表

測　点	現場打U型側溝 (H=600)	現場打U型側溝 (H=700)	現場打U型側溝 (H=800)	現場打U型側溝 (H=1000)
BP(NO.0)				
NO.0+10.0				
NO.1			2.240	
NO.1+10.0				
NO.2	0.994		4.995	
NO.2+10.0	0.047			
NO.3	0.923			
NO.3+10.0				
NO.3+15.0				
NO.4				
NO.5				
NO.6				2.012
NO.6+10.0		0.924	2.697	
NO.7	1.515 0.447			
NO.7+10.0	0.379		1.299	
NO.8	1.483 2.109		3.921	
NO.8+10.0			3.139 3.177	
NO.9	0.612 0.613			
EP				
合計	9.122	0.924	21.468	2.012

各 種 構 造 物 集 計 表

測　点	現場打U型側溝 (H=1300)			
BP(NO.0)				
NO.0+10.0				
NO.1				
NO.1+10.0				
NO.2				
NO.2+10.0				
NO.3				
NO.3+10.0				
NO.3+15.0				
NO.4	1.087			
NO.5				
NO.6				
NO.6+10.0				
NO.7				
NO.7+10.0				
NO.8				
NO.8+10.0				
NO.9				
EP				
合計	1.087			

各 種 構 造 物 集 計 表

測　点	階段部1	階段部2		
BP(NO.0)				
NO.0+10.0				
NO.1	3.0			
NO.1+10.0				
NO.2	5.0			
NO.2+10.0				
NO.3				
NO.3+10.0				
NO.3+15.0				
NO.4				
NO.5				
NO.6				
NO.6+10.0		10.0		
NO.7				
NO.7+10.0	2.0			
NO.8	3.0			
NO.8+10.0	3.0 4.0			
NO.9				
EP				
合計	20.0	10.0		

各 種 構 造 物 集 計 表

測　点	KF200	U型水路 PU1-B180-H180	トランシジョン	吐出口
BP(NO.0)				1.0
NO.0+10.0			1.0	
NO.1				
NO.1+10.0				
NO.2				
NO.2+10.0				
NO.3		1.80		
NO.3+10.0				
NO.3+15.0				
NO.4	0.6			
NO.5				
NO.6				
NO.6+10.0	2.0			
NO.7				
NO.7+10.0				
NO.8				
NO.8+10.0				
NO.9				
EP				
合計	2.6	1.80	1.0	1.0

各 種 構 造 物 集 計 表

測　点	台付鉄筋コンクリート管 （PVC−700）	台付鉄筋コンクリート管 （PVC−450）	台付鉄筋コンクリート管 （PVC−500）	
BP(NO.0)				
NO.0+10.0	4.90			
NO.1				
NO.1+10.0				
NO.2				
NO.2+10.0				
NO.3		7.45		
NO.3+10.0		3.25		
NO.3+15.0				
NO.4				
NO.5				
NO.6				
NO.6+10.0				
NO.7				
NO.7+10.0				
NO.8				
NO.8+10.0				
NO.9				
EP			3.40	
合計	4.90	10.70	3.40	

各 種 構 造 物 集 計 表

測　点	HPφ150	VPφ200	90°エルボ	VPφ150
BP(NO.0)				
NO.0+10.0				
NO.1	2.00			
NO.1+10.0				
NO.2	2.00 1.70			
NO.2+10.0				
NO.3		2.10	1.0	
NO.3+10.0				
NO.3+15.0				
NO.4				
NO.5				
NO.6				
NO.6+10.0				0.90
NO.7				
NO.7+10.0				1.10
NO.8				2.40
NO.8+10.0				0.70
NO.9				
EP				
合計	5.70	2.10	1.0	5.10

各 種 構 造 物 集 計 表

測　点	1号集水桝	2号集水桝	3号集水桝	4号集水桝
BP(NO.0)				
NO.0+10.0				
NO.1	1.0			
NO.1+10.0				
NO.2		1.0		
NO.2+10.0			1.0	
NO.3				1.0
NO.3+10.0				
NO.3+15.0				
NO.4				
NO.5				
NO.6				
NO.6+10.0			1.0	
NO.7				
NO.7+10.0	1.0		1.0	
NO.8				
NO.8+10.0	1.0			
NO.9				
EP				
合計	3.0	1.0	3.0	1.0

各 種 構 造 物 集 計 表

測　点	5号集水桝	6号集水桝	7号集水桝	8号集水桝
BP(NO.0)				
NO.0+10.0				
NO.1				
NO.1+10.0				
NO.2				
NO.2+10.0				
NO.3		1.0		
NO.3+10.0	1.0			
NO.3+15.0				
NO.4		1.0	1.0	
NO.5				
NO.6				
NO.6+10.0				1.0
NO.7				
NO.7+10.0				
NO.8				
NO.8+10.0				
NO.9				
EP				
合計	1.0	2.0	1.0	1.0

各 種 構 造 物 集 計 表

測　点	9号集水桝	10号集水桝	11号集水桝	
BP(NO.0)				
NO.0+10.0				
NO.1				
NO.1+10.0				
NO.2				
NO.2+10.0				
NO.3				
NO.3+10.0				
NO.3+15.0				
NO.4				
NO.5				
NO.6				
NO.6+10.0				
NO.7				
NO.7+10.0				
NO.8				
NO.8+10.0				
NO.9	1.0		1.0	
EP				
		1.0		
合計	1.0	1.0	1.0	

各 種 構 造 物 集 計 表

測 点	田面排水工	1号分水栓	2号分水栓	
BP(NO.0)				
NO.0+10.0				
NO.1		1.0		
NO.1+10.0				
NO.2	1.0	1.0		
NO.2+10.0				
NO.3				
NO.3+10.0				
NO.3+15.0				
NO.4				
NO.5				
NO.6				
NO.6+10.0	1.0			
NO.7				
NO.7+10.0			1.0	
NO.8	1.0			
NO.8+10.0			1.0	
NO.9				
EP				
合計	3.0	2.0	2.0	

張コンクリート集計表

種別	規格・寸法	単位	数量			備考
			左側	右側	合計	
・張コンクリート1						
コンクリート	18N-8-40	m3	5.0	3.3	8.3	
型枠		m2	10.1	6.8	16.9	
・張コンクリート2						
コンクリート	18N-8-40	m3	0.2		0.2	

排水構造物工
張コンクリート

各　種　数　量　計　算　書

測　点	距　離	張コンクリート1（左岸側）			型枠						摘　要
		断　面	平　均	数　量	断　面	平　均	数　量	断　面	平　均	数　量	
		0.29									
	0.90	0.29	0.29	0.26							
小計	0.90			0.26							
		0.11									
	1.70	0.50	0.31	0.53							
NO.0+10.0	2.60	0.50	0.50	1.30							
NO.1	10.00	0.50	0.50	5.00							
NO.1+10.0	10.00	0.50	0.50	5.00							
NO.2	10.10	0.50	0.50	5.05							
NO.2+10.0	10.00	0.50	0.50	5.00							
	2.40	0.50	0.50	1.20							
小計	46.80			23.08							
		0.50									
NO.4	3.40	0.50	0.50	1.70							
NO.5	20.00	0.50	0.50	10.00							
NO.6	20.10	0.50	0.50	10.05							
NO.6+10.0	9.00	0.50	0.50	4.50							
NO.7	9.90	0.50	0.50	4.95							
NO.7+10.0	9.30	0.50	0.50	4.65							
NO.8	10.30	0.50	0.50	5.15							
NO.8+10.0	10.50	0.50	0.50	5.25							
	3.40	0.50	0.50	1.70							
小計	95.90			47.95							
合計	143.60			71.29							
			（厚さ）×0.07=	5.0	m3	143.60 ×0.07=	10.1	m2			

排水構造物工
張コンクリート

各　種　数　量　計　算　書

測　点	距　離	張コンクリート1（右岸側）			型枠						摘　要
		断　面	平　均	数　量	断　面	平　均	数　量	断　面	平　均	数　量	
		0.29									
	1.20	0.29	0.29	0.35							
小計	1.20			0.35							
		0.11									
	1.70	0.50	0.31	0.53							
NO.0+10.0	2.60	0.50	0.50	1.30							
NO.1	10.00	0.50	0.50	5.00							
NO.1+10.0	10.00	0.50	0.50	5.00							
NO.2	10.10	0.50	0.50	5.05							
NO.2+10.0	10.00	0.50	0.50	5.00							
	2.50	0.50	0.50	1.25							
小計	46.90			23.13							
		0.50									
NO.6+10.0	4.40	0.50	0.50	2.20							
NO.7	10.10	0.50	0.50	5.05							
NO.7+10.0	10.60	0.50	0.50	5.30							
NO.8	9.70	0.50	0.50	4.85							
NO.8+10.0	9.50	0.50	0.50	4.75							
	4.10	0.50	0.50	2.05							
小計	48.40			24.20							
合計	96.50			47.68							
			（厚さ）×0.07=	3.3	m3	96.50 ×0.07=	6.8	m2			

排水構造物工
張コンクリート

各　種　数　量　計　算　書

測　点	距　離	張コンクリート2（左岸側） 断　面	平　均	数　量	断　面	平　均	数　量	断　面	平　均	数　量	摘　要
		0.31									
NO.3+10.0	5.80	0.21	0.26	1.51							
NO.3+15.0	5.00	0.13	0.17	0.85							
	1.00	0.11	0.12	0.12							
合計	11.80			2.48							
			（厚さ）×0.07=	0.2	m3						

擁　壁　工　数　量　集　計　表

種　別	細　別	規　　格	単位	数　量	摘　要
作業土工	床掘	砂質土	m^3	9.6	E(SF)
	埋戻	W ＜ 1.0m	m^3	6.6	Fu(D)
	基面整正		m^2	1.8	K
コンクリートブロック積工	ブロック積	控35cm、裏コン10cm	m^2	12.6	
	裏込砕石	RC-40	m^3	4.3	
	胴込コンクリート	18N-8-40	m^3	2.8	
	裏込コンクリート	18N-8-40	m^3	1.3	
	天端コンクリート	18N-8-40	m	5.40	
			m^3	0.3	
	ブロック基礎	18N-8-40	m	3.40	
			m^3	0.4	
	水抜パイプ	VUφ150	m	1.0	
	吸出防止材	ANマット　300×300	枚	2.0	
	小口止工	18N-8-40	ヶ所	2.0	
場所打擁壁工 (H=0.80)	コンクリート	18N-8-40	m^3	2.7	
	型枠		m^2	14.1	
	基礎砕石	RC-40 t=15cm	m^2	6.6	
	水抜パイプ	VUφ150	m	0.4	
	吸出防止材	ANマット 300×300	枚	1.0	
場所打擁壁工 (H=0.90)	コンクリート	18N-8-40	m^3	3.1	
	型枠		m^2	15.3	
	基礎砕石	RC-40 t=15cm	m^2	6.8	
	水抜パイプ	VUφ150	m	0.4	
	吸出防止材	ANマット 300×300	枚	1.0	
石積工	練石積	控35cm	m^2	9.1	

擁　壁　工　数　量　集　計　表

種　別	細　別	規　　格	単位	数　量	摘　要
階段工	階段工		ヶ所	1.0	

擁壁工
作業土工

各　種　数　量　計　算　書

測　点	距　離	床掘　E(SF)			埋戻 Fu (D)			基面整正 K			摘　要
		断　面	平　均	数　量	断　面	平　均	数　量	断　面	平　均	数　量	
		0.8			0.5			0.1			
NO.3+10.0	6.10	0.8	0.80	4.9	0.5	0.50	3.1	0.1	0.10	0.6	
NO.3+15.0	5.00	0.6	0.70	3.5	0.5	0.50	2.5	0.2	0.15	0.8	
	2.00	0.6	0.60	1.2	0.5	0.50	1.0	0.2	0.20	0.4	
合計	13.10			9.6			6.6			1.8	

擁壁工
ブロック積

各　種　数　量　計　算　書

測　点	距　離	ブロック積			裏込砕石						摘　要
		断　面	平　均	数　量	断　面	平　均	数　量	断　面	平　均	数　量	
(IP4付近)											
(すりつけ部)		0.00			0.0						
	1.50	3.00	1.50	2.3	0.9	0.45	0.7				
	0.50	3.00	3.00	1.5	0.9	0.90	0.5				
小計	2.00			3.8			1.2				
(本体部)		2.60			0.9						
	3.40	2.60	2.60	8.8	0.9	0.90	3.1				
小計	3.40			8.8			3.1				
合計	5.40			12.6			4.3				

胴込コンクリート　V = 12.6 × 2.2 ÷ 10.0 =　2.8 m3
裏込コンクリート　V =12.6 × 0.10 =　1.3 m3

擁壁工
ブロック積

各　種　数　量　計　算　書

測　点	距　離	天端コンクリート			ブロック基礎						摘　要
		断　面	平　均	数　量	断　面	平　均	数　量	断　面	平　均	数　量	
(IP4付近)											
(すりつけ部)											
	1.50			1.50							
	0.50			0.50							
小計	2.00			2.00							
(本体部)											
	3.40			3.40			3.40				
小計	3.40			3.40			3.40				
合計	5.40			5.40			3.40				

天端コンクリート　V = 5.4 × 0.470 ÷10.00 = 0.3
基礎コンクリート　V = 3.4 × 1.140 ÷ 10.00 = 0.4

ブロック積工

目地材　　水抜パイプ　　吸出防止材

勾配　　＝　　1:0.30

裏コン　　＝　　0.10 (m)

ブロック平積　＝　　12.60 (m2)

延長　　＝　　5.40 (m)

根入れ　　＝　　0.30 (m)

＜目地材＞

箇所数　　N　＝　5.40 ／ 10 － 1　　＝　　0 (箇所)

平均　　ＳＬ　＝　12.60 ／ 5.40　　＝　　2.333 (m)

1箇所当り　a　＝　2.333 × (0.35 ＋ 0.10)

＋ (0.35 ＋ 0.10) ^2 × 0.30 × 1／2　＝　　1.08 (m2)

Σ a　＝　1.08 × 0　　＝　　0.00 (m2)

＜水抜パイプ＞

1本当り　　L　＝ (0.35＋ 0.10) × 1.044　＝　　0.50 (m) 5cm単位に切上げ

Σ L　＝　0.50 × 2　　＝　　1.00 (m)

＜吸出防止材＞

対象面積　　A　＝ 12.60

－ 0.30 × 1.044 × 5.40 ＝　　10.91 (m2)

N　＝　10.91 ／ 7 m2　　＝　　2 (枚)

各 種 構 造 物 集 計 表

測　点	小口止工			
BP(NO.0)				
NO.0+10.0				
NO.1				
NO.1+10.0				
NO.2				
NO.2+10.0				
NO.3	2.0			
NO.3+10.0				
NO.3+15.0				
NO.4				
NO.5				
NO.6				
NO.6+10.0				
NO.7				
NO.7+10.0				
NO.8				
NO.8+10.0				
NO.9				
EP				
合計	2.0			

各　種　数　量　計　算　書

擁壁工
SGW17擁壁(H=0.80)

測　点	距　離	コンクリート 断　面	コンクリート 平　均	コンクリート 数　量	型枠 断　面	型枠 平　均	型枠 数　量	基礎砕石 断　面	基礎砕石 平　均	基礎砕石 数　量	摘　要
		0.32			1.69			0.80			H=0.80
	0.80	0.32	0.32	0.3	1.69	1.69	1.4	0.80	0.80	0.6	〃
小計	0.80			0.3			1.4			0.6	
		0.32			1.69			0.80			H=0.80
NO.3+10.0	6.20	0.32	0.32	2.0	1.69	1.69	10.5	0.80	0.80	5.0	〃
小計	6.20			2.0			10.5			5.0	
		0.32			1.69			0.80			H=0.80
	1.30	0.32	0.32	0.4	1.69	1.69	2.2	0.80	0.80	1.0	〃
小計	1.30			0.4			2.2			1.0	
合計	8.30			2.7			14.1			6.6	

平均体積　V＝2.7/8.3=　　0.33　m^3

平均H= 14.1/（1+1.118）/8.3
= 0.802　m

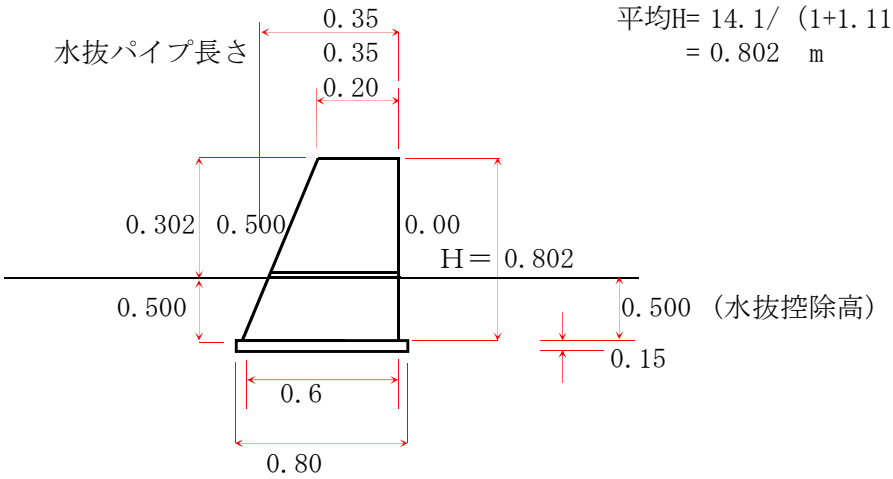

目地材(10m/ヶ所, t=10mm)	0 ヶ所	A=0.33×0=	0.0 m^2
水抜きパイプ(7m^2/ヶ所, φ150mm)	n=(0.802-0.5)×8.3/7=　1 ヶ所	L=0.35×1=	0.4 m
吸出防止材(300×300)	n=1枚		

擁壁工
SGW17擁壁(H=0.90)

各　種　数　量　計　算　書

測　点	距　離	コンクリート			型枠			基礎砕石			摘　要
		断　面	平　均	数　量	断　面	平　均	数　量	断　面	平　均	数　量	
		0.38			1.91			0.85			H=0.90
	1.30	0.38	0.38	0.5	1.91	1.91	2.5	0.85	0.85	1.1	〃
小計	1.30			0.5			2.5			1.1	
		0.38			1.91			0.85			H=0.90
NO.3+15.0	3.70	0.38	0.38	1.4	1.91	1.91	7.1	0.85	0.85	3.1	〃
	2.00	0.38	0.38	0.8	1.91	1.91	3.8	0.85	0.85	1.7	〃
小計	5.70			2.2			10.9			4.8	
		0.38			1.91			0.85			H=0.90
	1.00	0.38	0.38	0.4	1.91	1.91	1.9	0.85	0.85	0.9	〃
小計	1.00			0.4			1.9			0.9	
合計	8.00			3.1			15.3			6.8	

平均体積　V＝3.1/8=　　0.39　m^3

平均H= 15.3/（1+1.118）/8
= 0.903　m

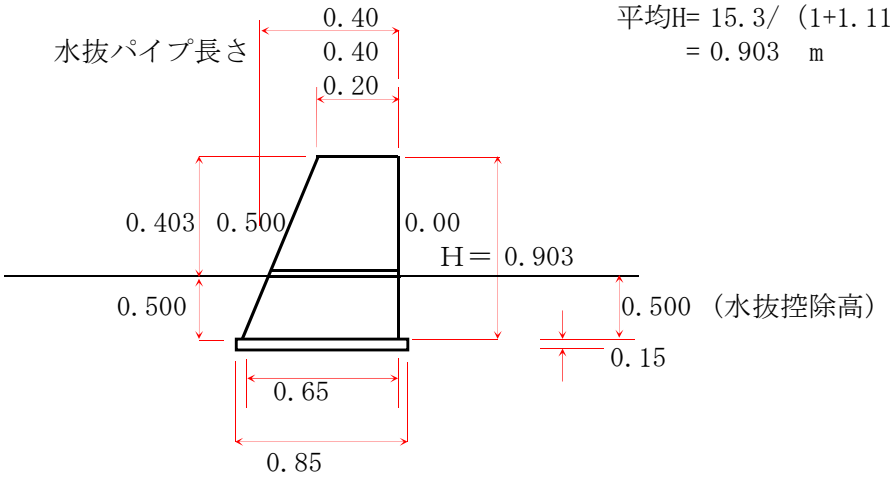

目地材(10m/ヶ所, t=10mm)	0 ヶ所	A=0.39×0=	0.0 m^2
水抜きパイプ(7m^2/ヶ所, φ150mm)	n=(0.903-0.5)×8/7=　　1 ヶ所	L=0.4×1=	0.4 m
吸出防止材(300×300)	n=1枚		

擁壁工
練石積

各　種　数　量　計　算　書

測　点	距　離	練石積									摘　要
		断　面	平　均	数　量	断　面	平　均	数　量	断　面	平　均	数　量	
(IP8付近)		0.0									
	1.20	2.4	1.20	1.4							
	3.20	2.4	2.40	7.7							
合計	4.40			9.1							

各 種 構 造 物 集 計 表

測　点	階段工			
NO.0+0.060				
NO.0+10.0				
NO.1				
NO.1+10.0				
NO.2				
NO.2+10				
NO.3				
NO.3+10				
NO.3+15.0	1.0			
NO.4				
NO.5				
NO.6				
NO.6+10				
NO.7				
NO.7+10				
NO.8				
NO.8+10				
NO.9				
EP				
合計	1.0			

舗 装 工 数 量 集 計 表

種　別	細　別	規　　格	単位	数　量	摘　要
コンクリート舗装工	コンクリート	18N-8-40	m^2	9.9	
			m^3	0.7	
	路盤工	RC-40 t=10cm	m^2	9.9	
車道舗装(市道部)					
	表層	密粒度アスコン：t=5cm	m^2	5.1	
	上層路盤	粒調砕石：t=10cm	m^2	5.1	
	下層路盤	RC-30：t=10cm	m^2	5.1	

舗装工
コンクリート舗装

各　種　数　量　計　算　書

測　点	距　離	コンクリート			路盤工						摘　要
		断　面	平　均	数　量	断　面	平　均	数　量	断　面	平　均	数　量	
		0.60			0.60						
	5.30	1.05	0.83	4.4	1.05	0.83	4.4				
NO.3+10.114	0.50	1.05	1.05	0.5	1.05	1.05	0.5				
小計	5.80			4.9			4.9				
		1.05			1.05						
	0.60	1.05	1.05	0.6	1.05	1.05	0.6				
	4.60	0.84	0.95	4.4	0.84	0.95	4.4				
小計	5.20			5.0			5.0				
合計	11.0			9.9			9.9				
			(厚さ) ×0.07=	0.7	m3						

舗装工
アスファルト舗装

各　種　数　量　計　算　書

測　点	距　離	表層(密粒度アスコン:t=5cm)			上層路盤(粒調砕石:t=10cm)			下層路盤(RC-30:t=10cm)			摘　要
		幅	平　均	数　量	幅	平　均	数　量	幅	平　均	数　量	
		2.60			2.60			2.60			
NO.9付近	2.00	2.50	2.55	5.1	2.50	2.55	5.1	2.50	2.55	5.1	
合計	2.00			5.1			5.1			5.1	

構　造　物　撤　去　工　数　量　集　計　表

種　別	細　別	規　　格	単位	数　量	摘　要
構造物取壊し工	コンクリート構造物取壊し	無筋構造物	m^3	12.55	
	コンクリート構造物取壊し	鉄筋構造物	m^3	2.90	
	舗装版切断	t=5cm	m	4.00	
	舗装版破砕	t=5cm	m^2	5.14	
	石積取壊し	練積、控35cm	m^3	3.19	
運搬処理工	コンクリート殻	無筋構造物	m^3	12.55	
			t	29.49	12.55*2.35
	コンクリート殻	鉄筋造物	m^3	2.90	
			t	7.25	2.9*2.50
	アスファルト殻		m^3	0.26	5.14*0.05
			t	0.61	0.26*2.35
	石積		m^3	3.19	
			t	7.50	3.19*2.35

構造物取壊工(無筋構造物)				
種　別	細　別	計　算　式	数　量	摘　要
集水桝1	無筋	(0.80*0.80*0.65-0.50*0.50*0.50)*2	0.58　m3	
集水桝2	無筋	(1.00*1.00*0.85-0.70*0.70*0.70)*5	2.54　m3	
集水桝3	無筋	(1.40*1.40*1.10-1.00*1.00*0.90)*1	1.26　m3	
張コンクリート	無筋	0.06*11.6	0.70　m3	
ブロック積1	無筋	((0.0+3.0)*1/2*1.50+3.0*4.5)*0.35	5.51　m3	
ブロック積2	無筋	0.28*0.35*6.0	0.59　m3	
ブロック積3	無筋	0.7*0.35*5.6	1.37　m3	
合　計			12.55　m3	

各 種 構 造 物 集 計 表

測　点	集水桝1	集水桝2	集水桝3	張コンクリート
BP(NO.0)				
NO.0+10.0		1.0		
NO.1		1.0		
NO.1+10.0				
NO.2				
NO.2+10.0	1.0			
NO.3		1.0		
NO.3+10.0		1.0		6.0
NO.3+15.0				5.6
NO.4		1.0		
NO.5				
NO.6				
NO.6+10.0	1.0			
NO.7				
NO.7+10.0				
NO.8				
NO.8+10.0				
NO.9				
EP				
			1.0	
合計	2.0	5.0	1.0	11.6

各 種 構 造 物 集 計 表

測　点	ブロック積1	ブロック積2	ブロック積3	
BP(NO.0)				
NO.0+10.0				
NO.1				
NO.1+10.0				
NO.2				
NO.2+10.0				
NO.3	6.0			
NO.3+10.0		6.0		
NO.3+15.0			5.6	
NO.4				
NO.5				
NO.6				
NO.6+10.0				
NO.7				
NO.7+10.0				
NO.8				
NO.8+10.0				
NO.9				
EP				
合計	6.0	6.0	5.6	

構造物取壊工(鉄筋構造物)				
種　別	細　別	計　算　式	数　量	摘　要
KF200	鉄筋	0.02*51.4	1.03　m3	
KF250	鉄筋	0.02*54.3	1.09　m3	
U型水路 (PU1-B180-H180)	鉄筋	0.02*1.8	0.04　m3	
HPφ200	鉄筋	0.02*3.1	0.06　m3	
HPφ350	鉄筋	0.04*16.9	0.68　m3	
合　計			2.90　m3	

各 種 構 造 物 集 計 表

測 点	KF200	KF250	PU1-B180-H180	
BP(NO.0)				
NO.0+10.0				
NO.1		12.0		
NO.1+10.0				
NO.2				
NO.2+10.0		23.8		
NO.3		6.7	1.8	
NO.3+10.0				
NO.3+15.0				
NO.4	1.8	11.8		
NO.5				
NO.6				
NO.6+10.0	47.6 2.0			
NO.7				
NO.7+10.0				
NO.8				
NO.8+10.0				
NO.9				
EP				
合計	51.4	54.3	1.8	

各 種 構 造 物 集 計 表

測　点	HPφ200	HPφ350		
BP(NO.0)				
NO.0+10.0		5.9		
NO.1				
NO.1+10.0				
NO.2				
NO.2+10.0				
NO.3				
NO.3+10.0		11.0		
NO.3+15.0				
NO.4				
NO.5				
NO.6				
NO.6+10.0				
NO.7				
NO.7+10.0				
NO.8				
NO.8+10.0				
NO.9				
EP	3.1			
合計	3.1	16.9		

計第　－　表	舗装版取壊し	1ヶ所当り

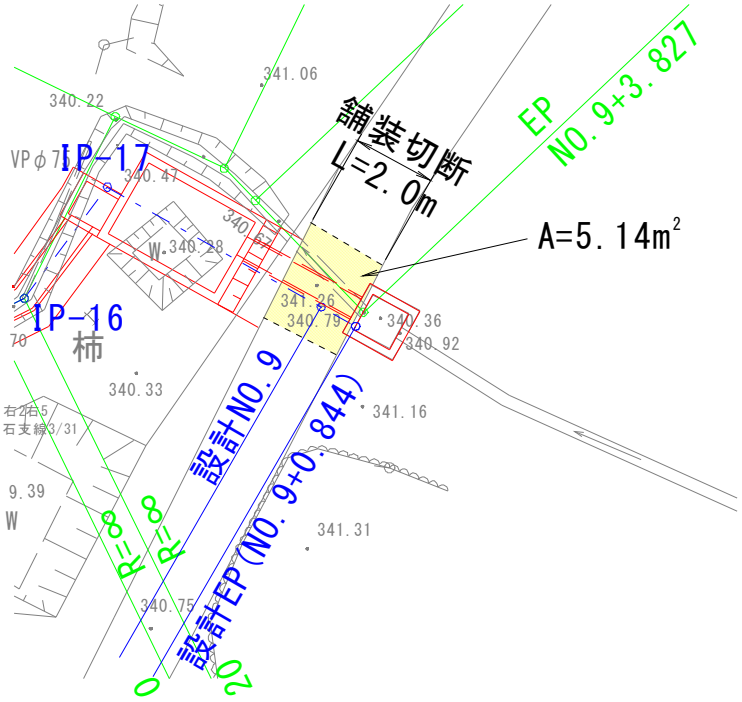

種　別	規　格	計　　算　　式	数　量	
舗装版切断	t=5cm	2.0*2	4.00	m
舗装版破砕	t=5cm		5.14	m2

構造物取壊工				
種　別	細　別	計　算　式	数　量	摘　要
石積	練積	((0.0+2.4)*1/2*1.2+2.4*3.2)*0.35	3.19　m3	
合 計			3.19　m3	

防 止 柵 数 量 集 計 表

種 別	細 別	規 格	単位	数 量	摘 要
防止柵工	フェンス	H=1500	m	46.1	
	フェンス基礎	200*200*450	基	25.0	

各 種 構 造 物 集 計 表

測　点	フェンス基礎 200*200*450	フェンス H=1500		
	25.00	46.10		
合計	25.00	46.10		

仮　設　工　数　量　集　計　表

種　別	細　別	規　　格	単位	数　量	摘　要
工事用道路工	盛土		m^3	353.7	
	敷砂利	RC-40 t=10cm	m^2	471.60	
	購入土		m^3	470.4	
	残土	運搬・処分	m^3	393.0	
	残土(敷砂利)	運搬・処分	m^3	47.2	

計第　－　表	仮設道路(W=4.0m)盛土	1ヶ所当り

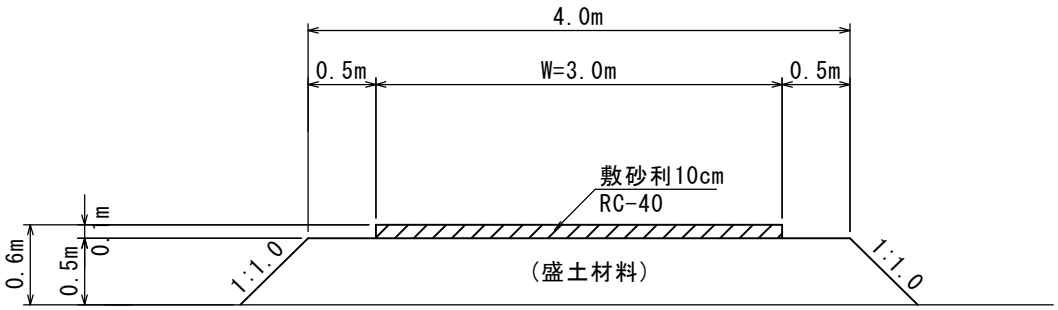

種 別	規 格	計　算　式	数 量	
盛土		(4.00+5.00)*1/2*0.50*(54.3+86.0+16.9)	353.7	m3
敷砂利	RC-40	3.00*(54.3+86.0+16.9)	471.60	m2
購入土		353.7*1.33	470.4	m3
残土	運搬・処分	353.7/0.9	393.0	m3
残土(敷砂利)	運搬・処分	471.60*0.10	47.2	m3

計第　－　表	台付鉄筋コンクリート管(PVC-700)	10m当り

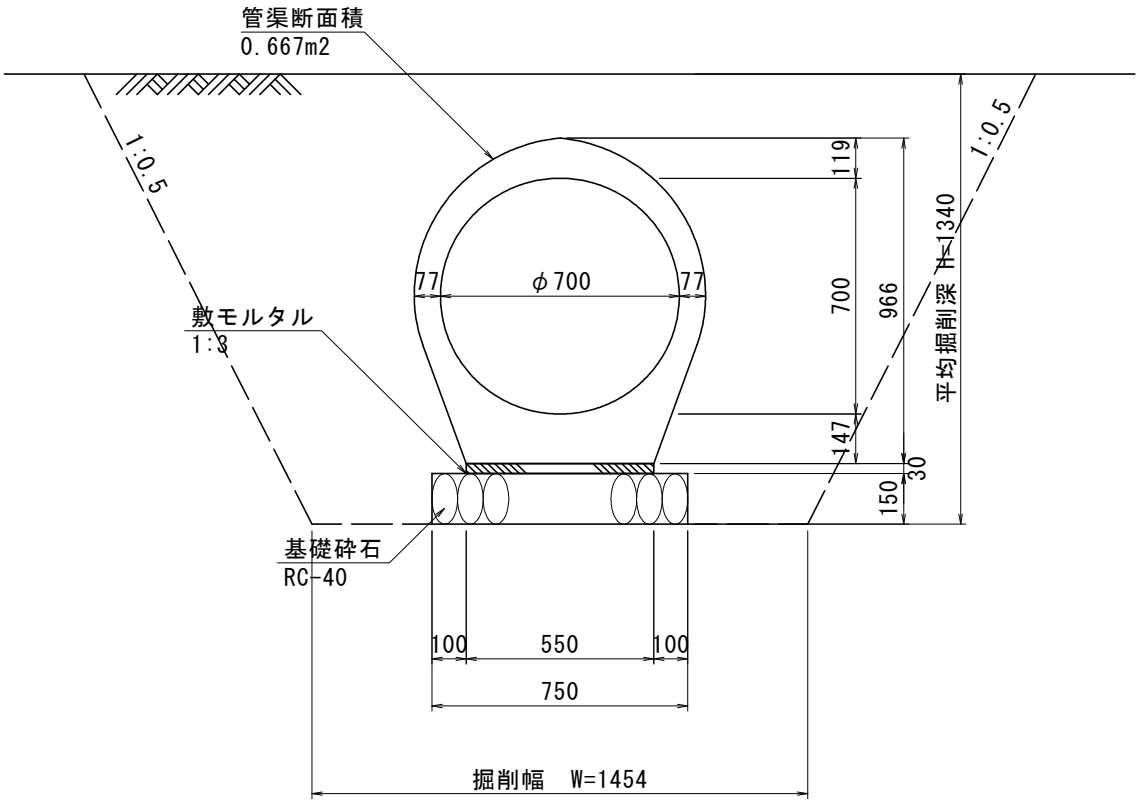

種 別	規 格	計　算　式	数 量	
床掘	土砂	(1.454+2.794)*1/2*1.340*10.000	28.5	m3
埋戻	Fu(C)	28.5-(0.667+0.550*0.030+0.750*0.150)*10.000	20.5	m3
基面整生		0.750*10.000	7.5	m2
敷モルタル	1:3	0.550*0.030*10.000	0.165	m3
基礎砕石	RC-40 t=15cm	0.750*10.000	7.50	m2
コンクリート管	φ700	10.000/2.500	4.0	本

計第　－　表	台付鉄筋コンクリート管(PVC-450)	10m当り

NO.3付近

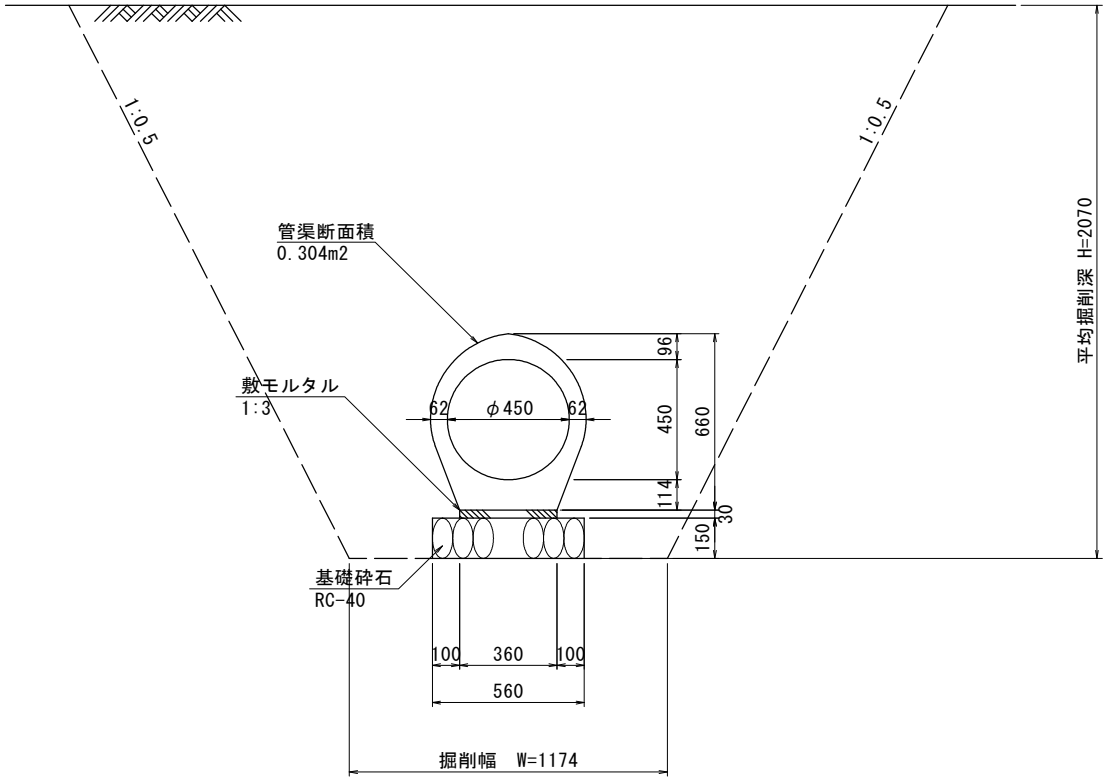

種 別	規 格	計　算　式	数 量	
床掘	土砂	(1.174+3.244)*1/2*2.070*10.000	45.7	m3
埋戻	Fu(C)	45.7-(0.304+0.360*0.030+0.560*0.150)*10.000	41.7	m3
基面整生		0.560*10.000	5.6	m2
敷モルタル	1:3	0.360*0.030*10.000	0.108	m3
基礎砕石	RC-40 t=15cm	0.560*10.000	5.60	m2
コンクリート管	φ450	10.000/2.500	4.0	本

計第　－　表	台付鉄筋コンクリート管(PVC-500)	10m当り

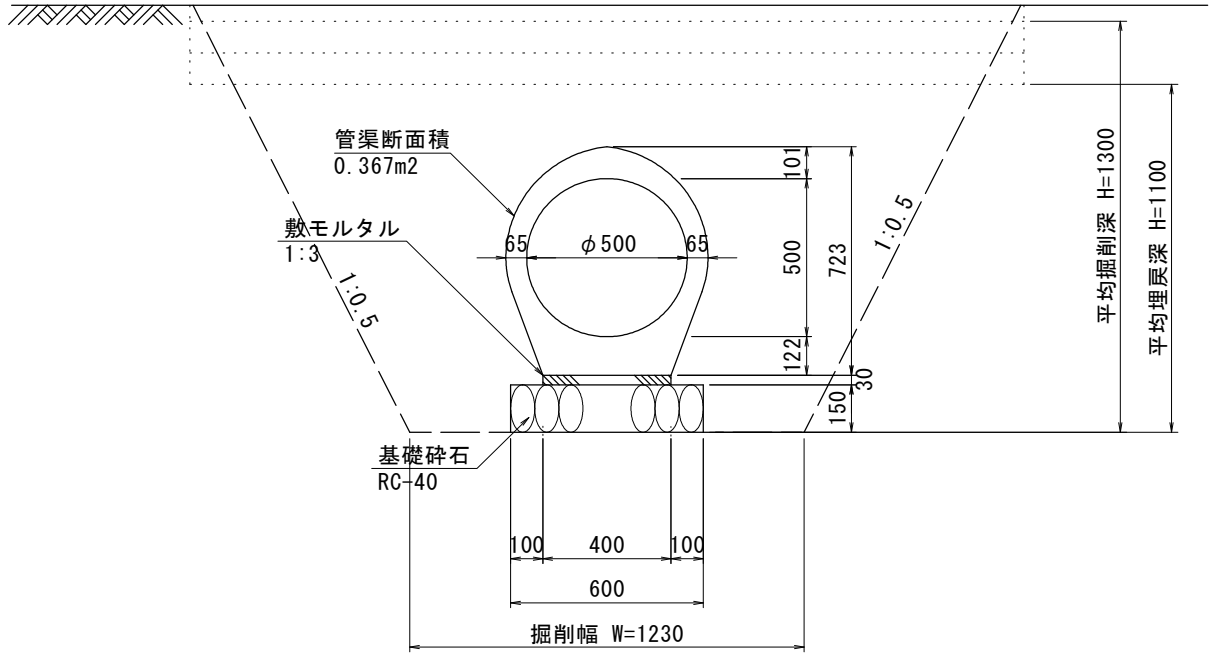

種 別	規 格	計　算　式	数 量	
床掘	土砂	(1.230+2.530)*1/2*1.300*10.000	24.4	m3
埋戻	Fu(C)	((1.230+2.330)*1/2*1.100-(0.367+0.400*0.030+0.600*0.150))*10.000	14.9	m3
基面整生		0.600*10.000	6.0	m2
敷モルタル	1:3	0.400*0.030*10.000	0.120	m3
基礎砕石	RC-40 t=15cm	0.600*10.000	6.00	m2
コンクリート管	φ500	10.000/2.500	4.0	本

計第　－　表	HPφ150	10m当り

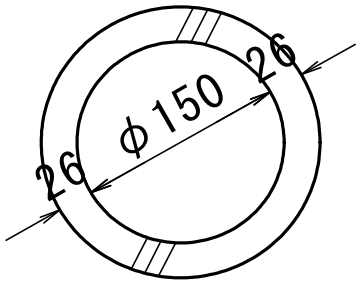

種 別	規 格	計　算　式	数 量	
ヒューム管	φ150	10.000/2.000	5.0	本

計第　－　表	KF-200	10m当り

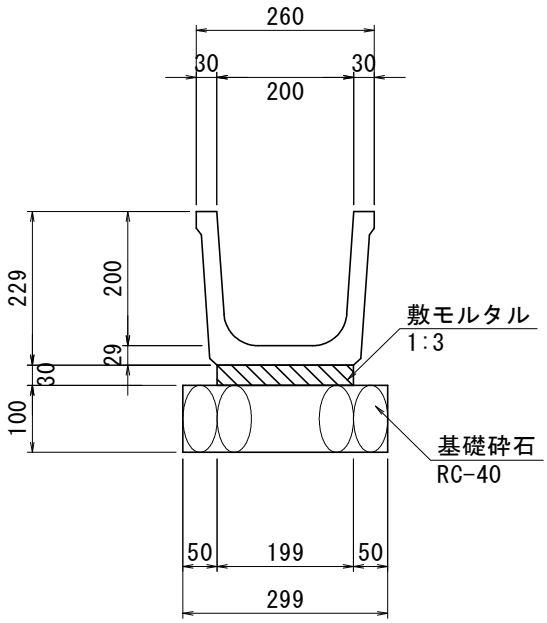

種 別	規 格	計　算　式	数 量	
側溝	KF-200	10.000/2.000	5.0	個
敷モルタル	1:3	0.199*0.030*10.000	0.060	m3
基礎砕石	RC-40 t=10cm	0.299*10.000	2.99	m2

計第　－　表	U型水路･水路蓋	10m当り

(PU1-B180-H180)

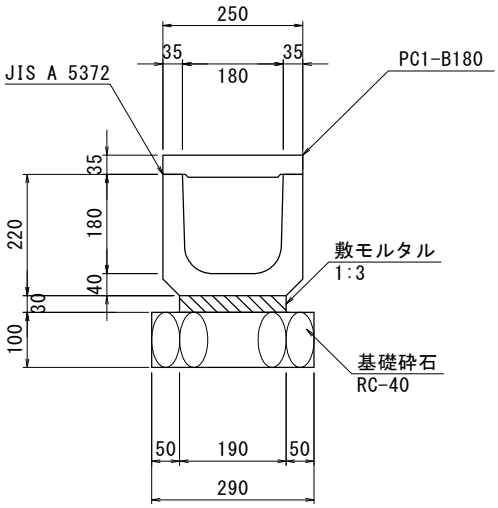

(PC1-B180-H180)

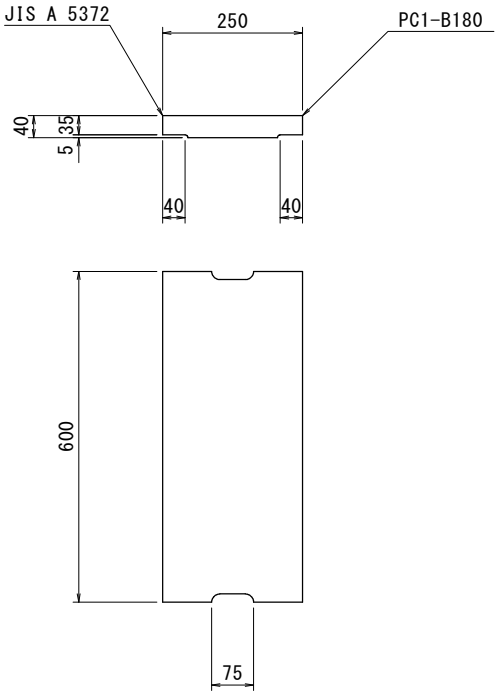

種 別	規 格	計　算　式	数 量	
側溝	PU1-B180-H180	広島県制定標準設計図集参照	16.5	個
側溝蓋	PC1-B180	広島県制定標準設計図集参照	16.6	枚
敷モルタル	1:3	0.190*0.030*10.000	0.057	m3
基礎砕石	RC-40 t=10cm	0.290*10.000	2.90	m2

計第　－　表	現場打U型側溝(h=600)	1m当り

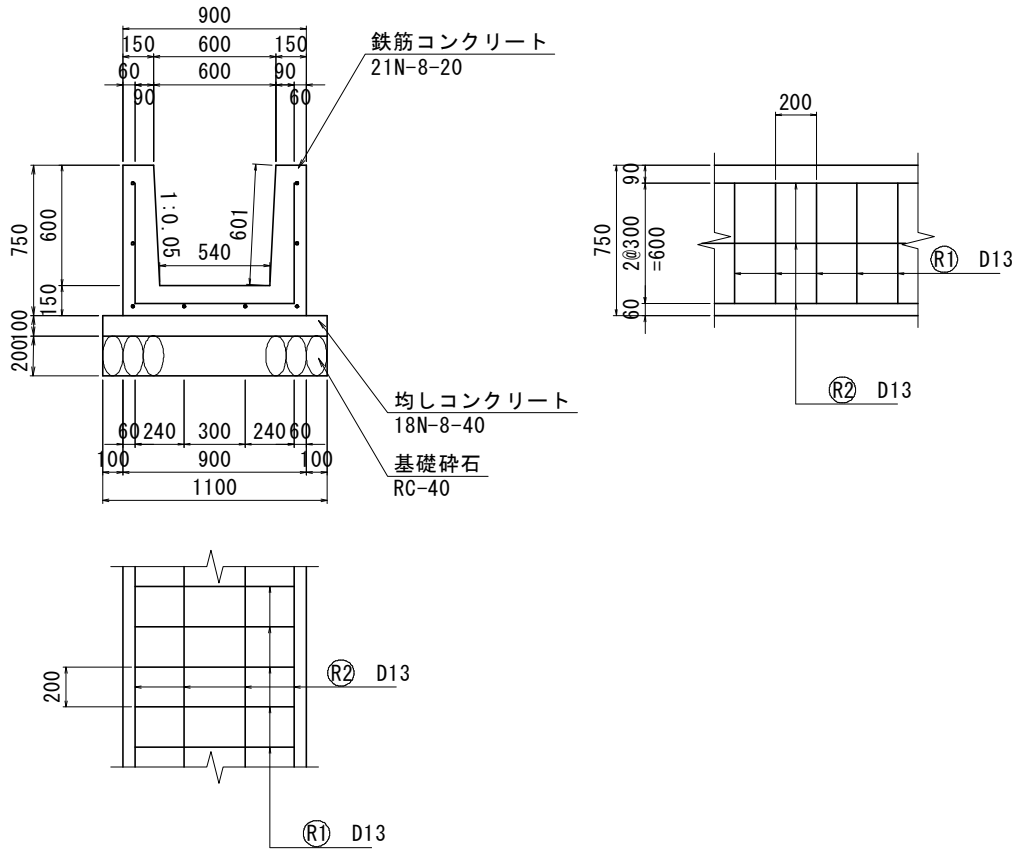

種 別	規 格	計　　算　　式	数 量	
コンクリート	21-8-20	(0.900*0.750-(0.600+0.540)*1/2*0.600)*1.000	0.333	m3
型枠	鉄筋	(0.750+0.601)*2*1.000	2.70	m2
均しコンクリート	18-8-40	1.100*0.100*1.000	0.110	m3
均しコン型枠		0.100*2*1.000	0.20	m2
基礎砕石	RC-40 t=200mm	1.100*1.000	1.10	m2
鉄筋	D13 SD345	鉄筋表より	17.811	kg

計第　－　表	現場打U型側溝(h=700)	1m当り

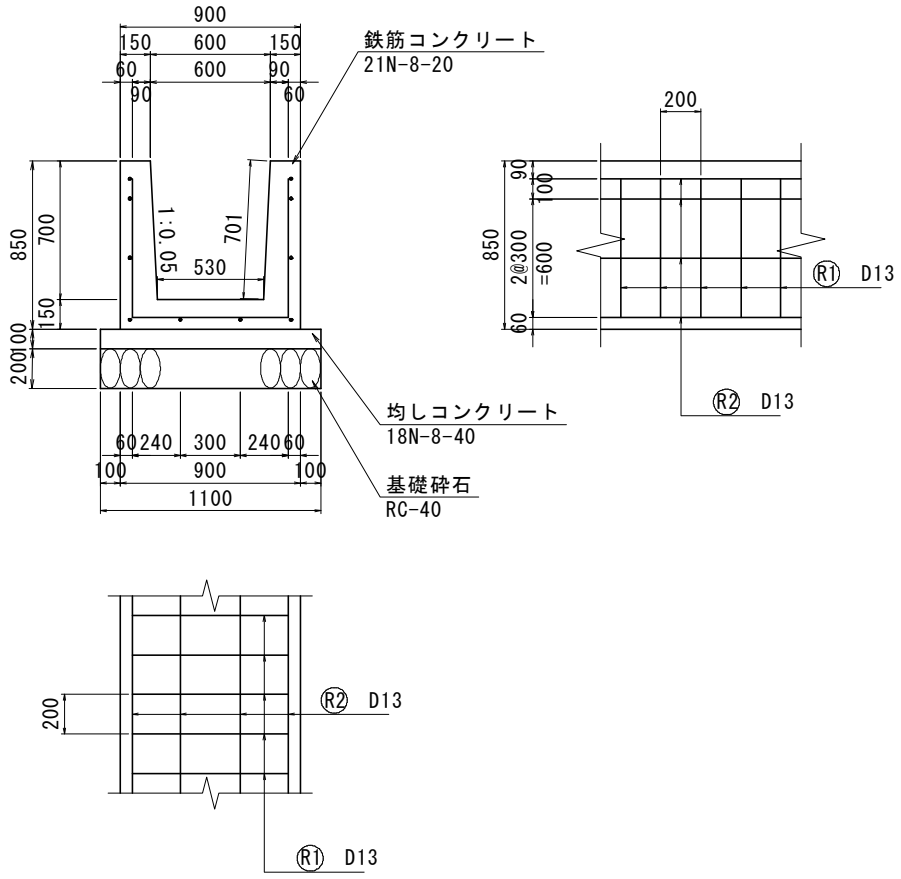

種 別	規 格	計　算　式	数 量	
コンクリート	21-8-20	(0.900*0.850-(0.600+0.530)*1/2*0.700)*1.000	0.370	m3
型枠	鉄筋	(0.850+0.701)*2*1.000	3.10	m2
均しコンクリート	18-8-40	1.100*0.100*1.000	0.110	m3
均しコン型枠		0.100*2*1.000	0.20	m2
基礎砕石	RC-40 t=200mm	1.100*1.000	1.10	m2
鉄筋	D13 SD345	鉄筋表より	30.746	kg

計第　－　表	現場打U型側溝(h=800)	1m当り

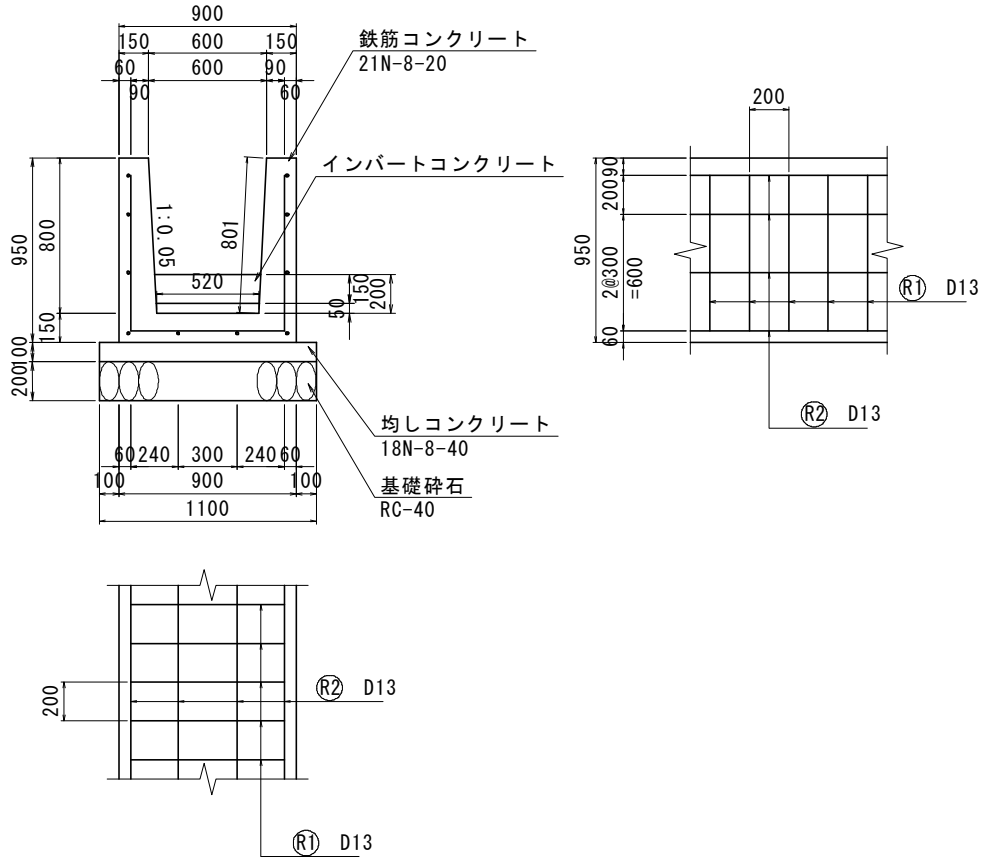

種 別	規 格	計　算　式	数 量	
コンクリート	21-8-20	(0.900*0.950-(0.600+0.520)*1/2*0.800)*1.000	0.407	m3
型枠	鉄筋	(0.950+0.801)*2*1.000	3.50	m2
均しコンクリート	18-8-40	1.100*0.100*1.000	0.110	m3
均しコン型枠		0.100*2*1.000	0.20	m2
基礎砕石	RC-40 t=200mm	1.100*1.000	1.10	m2
鉄筋	D13 SD345	鉄筋表より	21.971	kg

計第　－　表	現場打U型側溝(h=1000)	1m当り

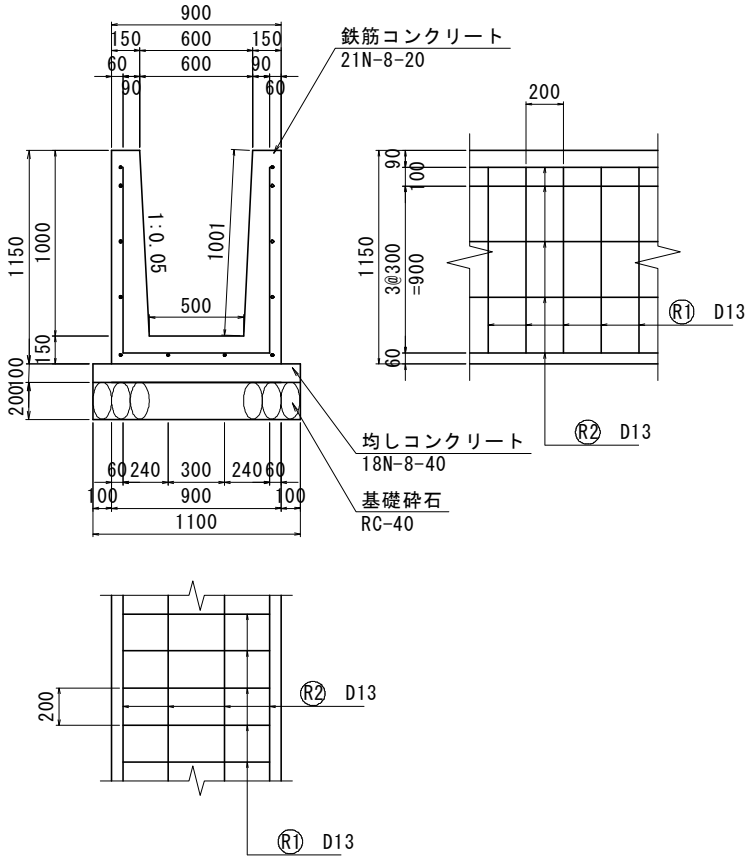

種 別	規 格	計　算　式	数 量	
コンクリート	21-8-20	(0.900*1.150-(0.600+0.500)*1/2*1.000)*1.000	0.485	m3
型枠	鉄筋	(1.150+1.001)*2*1.000	4.30	m2
均しコンクリート	18-8-40	1.100*0.100*1.000	0.110	m3
均しコン型枠		0.100*2*1.000	0.20	m2
基礎砕石	RC-40 t=200mm	1.100*1.000	1.10	m2
鉄筋	D13 SD345	鉄筋表より	25.771	kg

計第　－　表	現場打U型側溝(h=1300)	1m当り

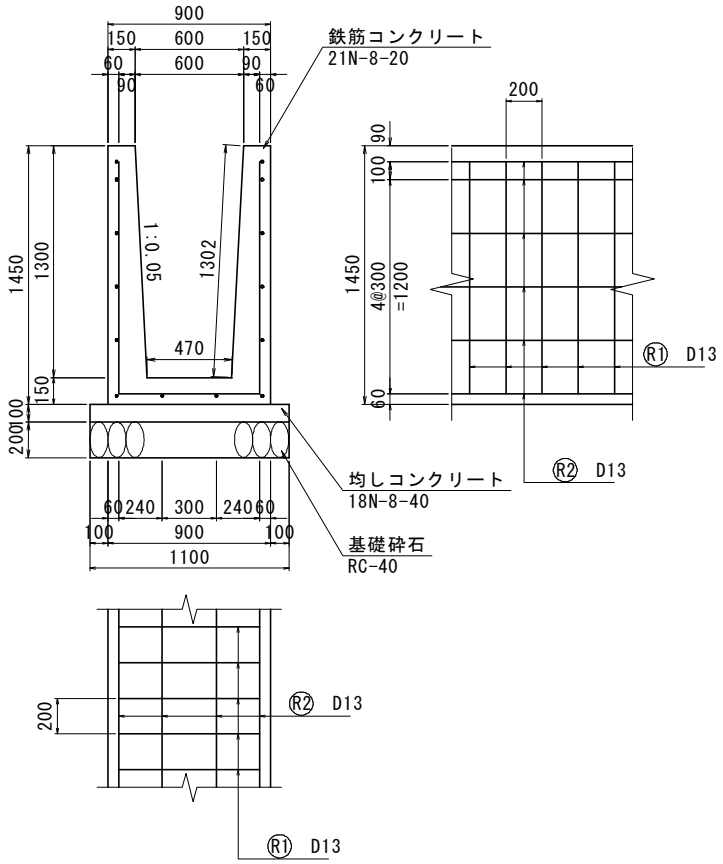

種 別	規 格	計　算　式	数 量	
コンクリート	21-8-20	(0.900*1.450-(0.600+0.470)*1/2*1.300)*1.000	0.610	m3
型枠	鉄筋	(1.450+1.302)*2*1.000	5.50	m2
均しコンクリート	18-8-40	1.100*0.100*1.000	0.110	m3
均しコン型枠		0.100*2*1.000	0.20	m2
基礎砕石	RC-40 t=200mm	1.100*1.000	1.10	m2
鉄筋	D13 SD345	鉄筋表より	30.746	kg

計第　－　表	階段部	1段当り

階段部1，2
(H=150，L=500・250)

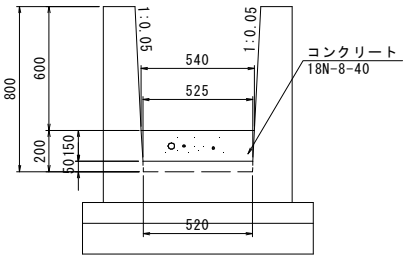

側面図

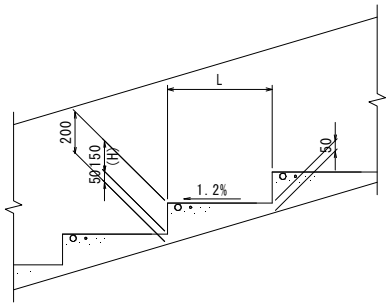

種　別	規　格	計　　算　　式	数　量	
(階段部1)				
コンクリート	18-8-40	(0.050+0.200)*1/2*0.500*(0.540+0.520)*1/2	0.033	m3
型枠	小型	(0.540+0.525)*1/2*0.150	0.08	m2
(階段部2)				
コンクリート	18-8-40	(0.050+0.200)*1/2*0.250*(0.540+0.520)*1/2	0.017	m3
型枠	小型	(0.540+0.525)*1/2*0.150	0.08	m2

計第　－　表	トランシジョン	1ヶ所当り

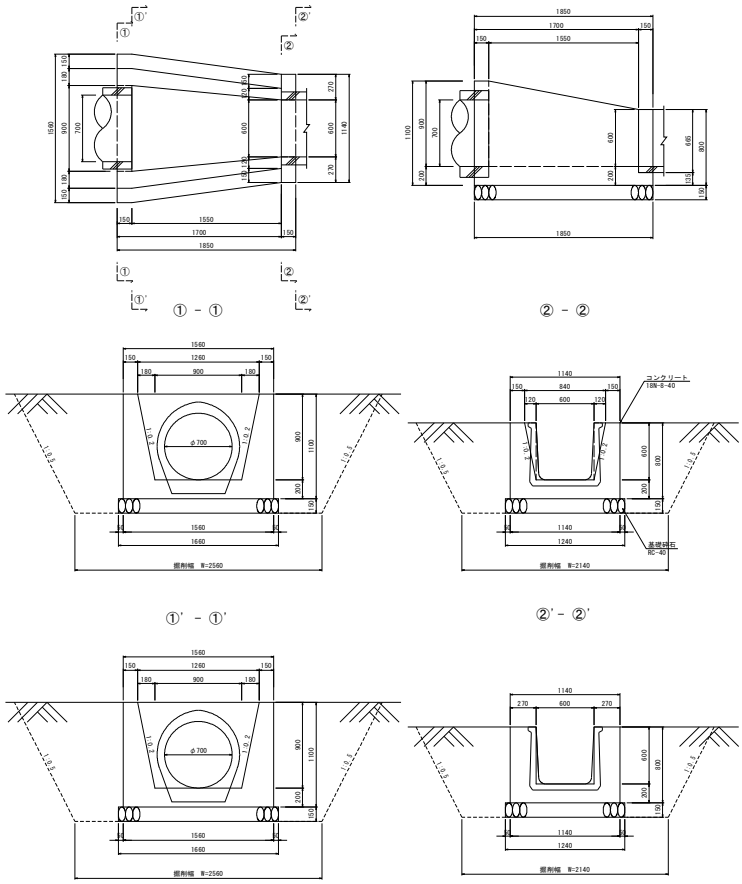

種 別	規 格	計　　算　　式	数 量	
床掘	土砂	①-①断面 (2.560+3.810)*1/2*(1.100+0.150) = 3.98m2		
		①'-①'断面 (2.560+3.810)*1/2*(1.100+0.150) = 3.98m2		
		②-②断面 (2.140+3.090)*1/2*(0.800+0.150) = 2.48m2		
		②'-②'断面 (2.140+3.090)*1/2*(0.800+0.150) = 2.48m2		
		3.98*0.150+(3.98+2.48)*1/2*1.550+(2.48+2.48)*1/2*0.150	6.0	m3
埋戻	Fu(C)	①-①断面 3.98-(1.560*1.100+1.660*0.150) = 2.02m2		
		①'-①'断面 3.98-(1.560*1.100+1.660*0.150) = 2.02m2		
		②-②断面 2.48-(1.140*0.800+1.240*0.150) = 1.38m2		
		②'-②' 2.48-(1.140*0.800+1.240*0.150) = 1.38m2		
		2.02*0.150+(2.02+1.38)*1/2*1.550+(1.38+1.38)*1/2*0.150	3.1	m3
基面整正		1.660*0.150+(1.660+1.240)*1/2*1.550+(1.240+1.240)*1/2*0.150	2.7	m2
コンクリート	18N-8-40	①-① 1.560*1.100-0.667(管渠断面積) = 1.049m2		
		①'-①' 1.560*1.100-(1.260+0.900)*1/2*0.900 = 0.744m2		
		②-② 1.140*0.800-(0.840+0.600)*1/2*0.600 = 0.480m2		
		②'-②' 1.140*0.800-0.600*0.600 = 0.552m2		
		1.049*0.150+(0.744+0.480)*1/2*1.550+(0.480+0.552)*1/2*0.150	1.183	m3
型枠		①-① 1.100*2 = 2.20m2		

		①'-①' 1.100*2+1.000+√(1^2+0.2^2)*2 = 4.44m2		
		②-② 0.800*2+0.800*√(1.0^2+0.2^2)*2 = 3.23m2		
		②'-②' 0.800*4 =3.20m2		
		1.560*1.100-0.667(管渠断面積)+0.393+2.20*0.150+(4.44+3.23)*1/2*1.550		
		+(3.23+3.20)*1/2*0.150+0.552	8.75	m2
基礎砕石	RC-40 t=15cm	1.660*0.150+(1.660+1.240)*1/2*1.550+1.240*0.150	2.68	m2

計第　－　表	吐出口	1ヶ所当り

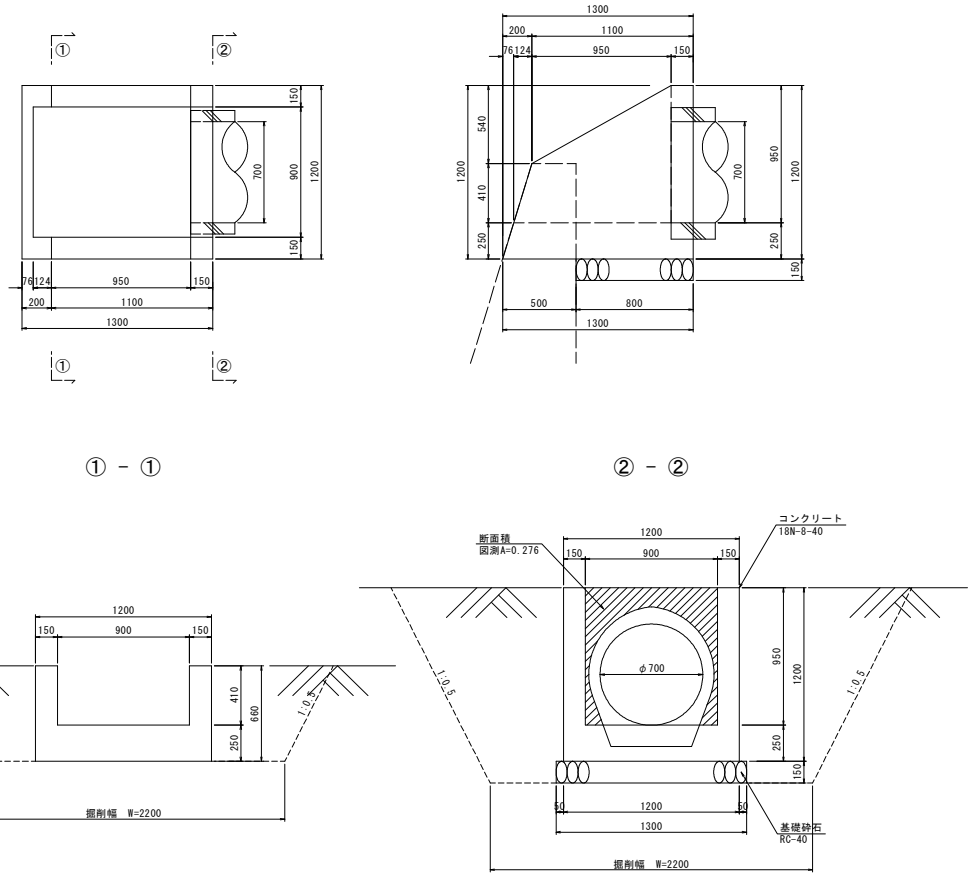

種　別	規　格	計　　算　　式	数　量	
床掘	土砂	((2.200+2.860)*1/2*0.660+(2.200+3.550)*1/2*1.350)*1/2*0.950+(2.200+3.550)*1/2*1.350*0.150	3.2	m3
埋戻	Fu(C)	3.2-((1.200*0.660+1.200*1.200)*1/2*0.950+1.200*1.200*0.150+1.300*0.150*0.800)	1.8	m3
基面整生		1.300*0.800	1.0	m2
コンクリート	18N-8-40	0.423*0.200*1/2+(0.423+0.585)*1/2*0.950+0.585*0.150+0.276*0.150	0.650	m3
	①-①断面	1.200*0.660-0.900*0.410　　0.423		
	②-②断面	1.200*1.200-0.900*0.950　　0.585		
型枠	小型構造物	2.640*0.200*1/2+(2.640+4.800)*1/2*0.950+4.800*0.150+0.423*$\sqrt{(1^2+0.3^2)}$+0.585+0.276*2	6.10	m2
	①-①断面	0.660*4=　　2.640		
	②-②断面	1.200*4=　　4.800		
基礎砕石	RC-40 t=10cm	1.300*0.800	1.04	m2

計第　－　表	1号集水桝	1ヶ所当り

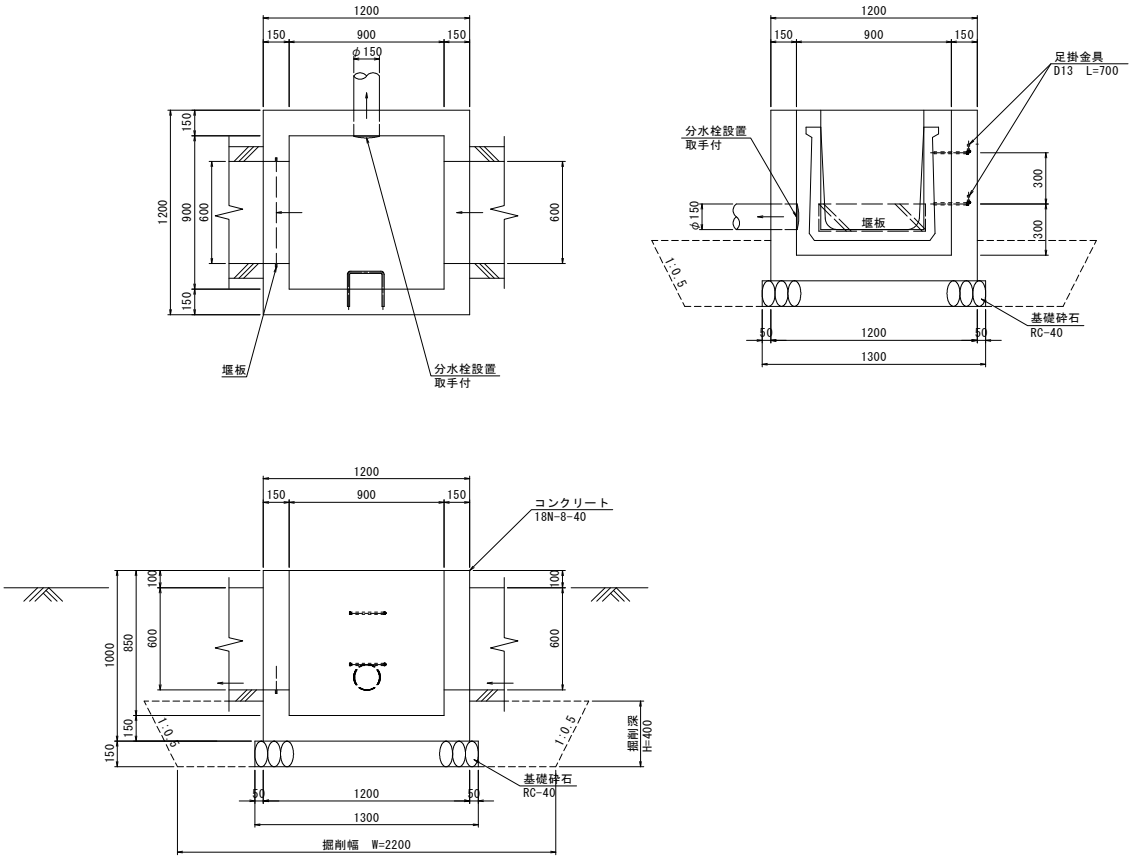

種 別	規 格	計　　算　　式	数 量	
床掘	土砂	(2.200*2.200+2.600*2.600)*1/2*0.400	2.3	m3
埋戻	Fu(D)	2.3-(1.200*1.200*0.250+1.300*1.300*0.150)	1.7	m3
基面整生		1.300*1.300	1.7	m2
コンクリート	18N-8-40	1.200*1.200*1.000- (0.900*0.900*0.850+0.600*(0.600+0.100)*0.150*2+0.150^2*π*1/4*0.150)	0.623	m3
型枠	小型構造物	(1.200+0.900)*4*1.000+(0.600+(0.600+0.100)*2)*0.150*2- (0.600*(0.600+0.100)*4+0.150^2*π*1/4*2)	7.28	m2
基礎砕石	RC-40 t=15cm	1.300*1.300	1.69	m2
足掛金具	D19 L=300		2.0	個
		0.700*0.995*2	1.393	kg

計第　－　表	2号集水桝	1ヶ所当り

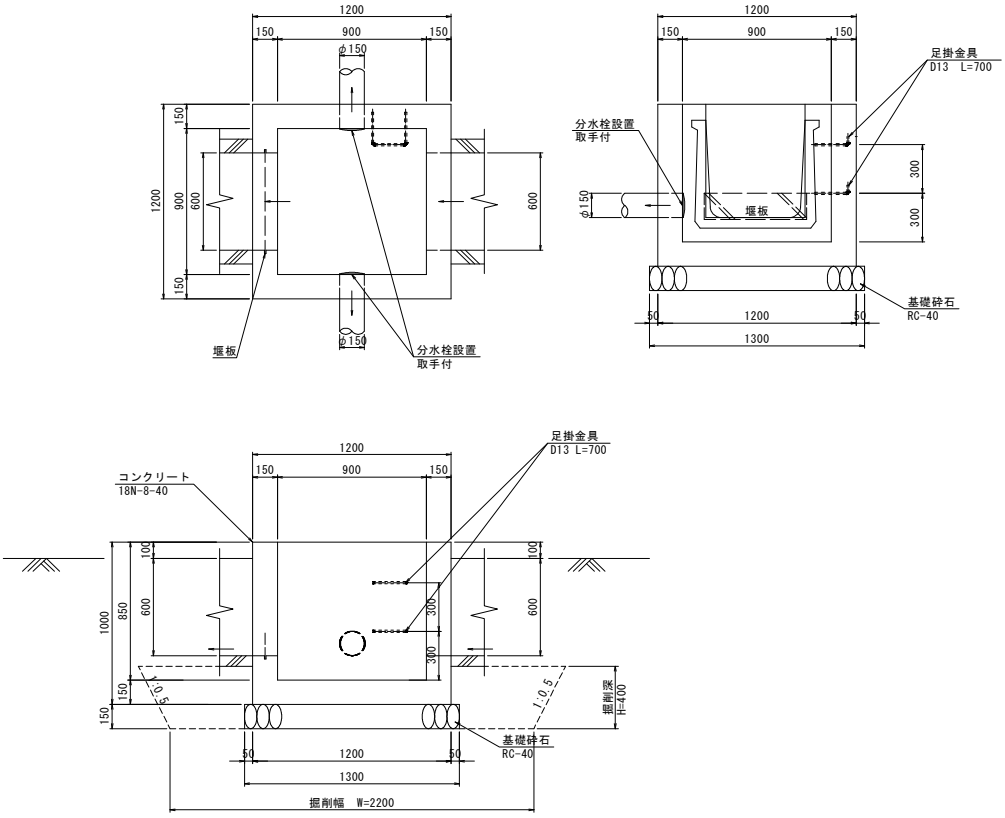

種 別	規 格	計　算　式	数 量	
床掘	土砂	(2.200*2.200+2.600*2.600)*1/2*0.400	2.3	m3
埋戻	Fu(D)	2.3-(1.200*1.200*0.250+1.300*1.300*0.150)	1.7	m3
基面整生		1.300*1.300	1.7	m2
コンクリート	18N-8-40	1.200*1.200*1.000- (0.900*0.900*0.850+0.600*(0.600+0.100)*0.150*2+0.150^2*π*1/4*0.150*2)	0.620	m3
型枠	小型構造物	(1.200+0.900)*4*1.000+(0.600+(0.600+0.100)*2)*0.150*2- (0.600*(0.600+0.100)*4+0.150^2*π*1/4*4)	7.25	m2
基礎砕石	RC-40 t=15cm	1.300*1.300	1.69	m2
足掛金具	D19 L=300		2.0	個
		0.70*0.995*2	1.393	kg

計第　－　表	3号集水桝	1ヶ所当り

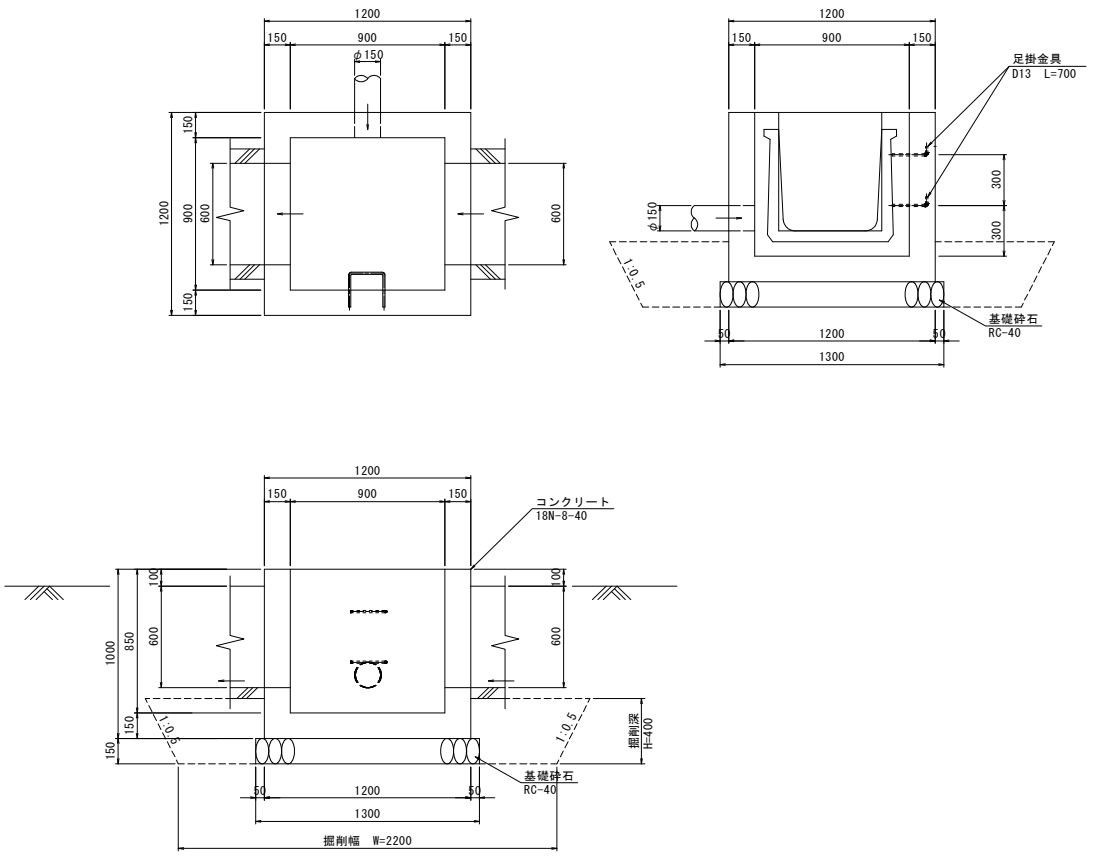

種 別	規 格	計　　算　　式	数 量	
床掘	土砂	(2.200*2.200+2.600*2.600)*1/2*0.400	2.3	m3
埋戻	Fu(D)	2.3-(1.200*1.200*0.250+1.300*1.300*0.150)	1.7	m3
基面整生		1.300*1.300	1.7	m2
コンクリート	18N-8-40	1.200*1.200*1.000- (0.900*0.900*0.850+0.600*(0.600+0.100)*0.150*2+0.150^2*π*1/4*0.15)	0.623	m3
型枠	小型構造物	(1.200+0.900)*4*1.000+(0.600+(0.600+0.100)*2)*0.150*2- (0.600*(0.600+0.100)*4+0.150^2*π*1/4*2)	7.28	m2
基礎砕石	RC-40 t=15cm	1.300*1.300	1.69	m2
足掛金具	D19 L=300		2.0	個
		0.70*0.995*2	1.393	kg

計第　－　表	4号集水桝	1ヶ所当り

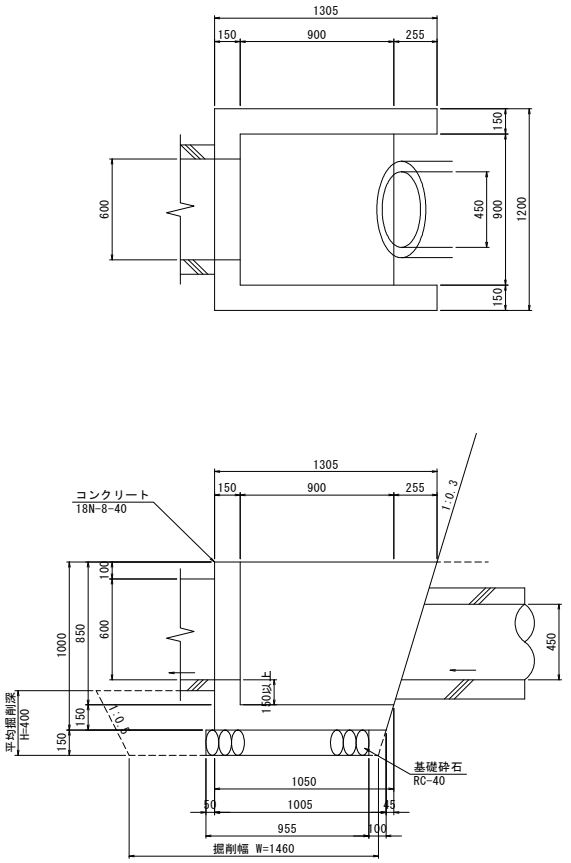

種 別	規 格	計　算　式	数 量	
床掘	土砂	(1.460*2.200+1.780*2.600)*1/2*0.400	1.6	m3
埋戻	Fu(D)	1.6-((1.050+1.005)*1/2*0.150*1.200+0.995*1.300*0.150)	1.2	m3
基面整生		1.300*0.955	1.2	m2
コンクリート	18N-8-40	(1.305+1.005)*1/2*1.000*1.200-((0.900+0.255+0.900)*1/2*0.850*0.900+0.600*(0.600+0.100)*0.15)	0.537	m3
型枠	小型構造物	(1.305+1.005)*1/2*1.000*2+(0.900+0.255+0.900-0.150×0.3)*1/2*1.000*2+(1.200+0.900)*1.000+(0.600+(0.600+0.100)*2)*0.150-0.600*(0.600+0.100)*2	5.88	m2
基礎砕石	RC-40 t=15cm	1.300*0.955	1.24	m2

計第　－　表	5号集水桝	1ヶ所当り

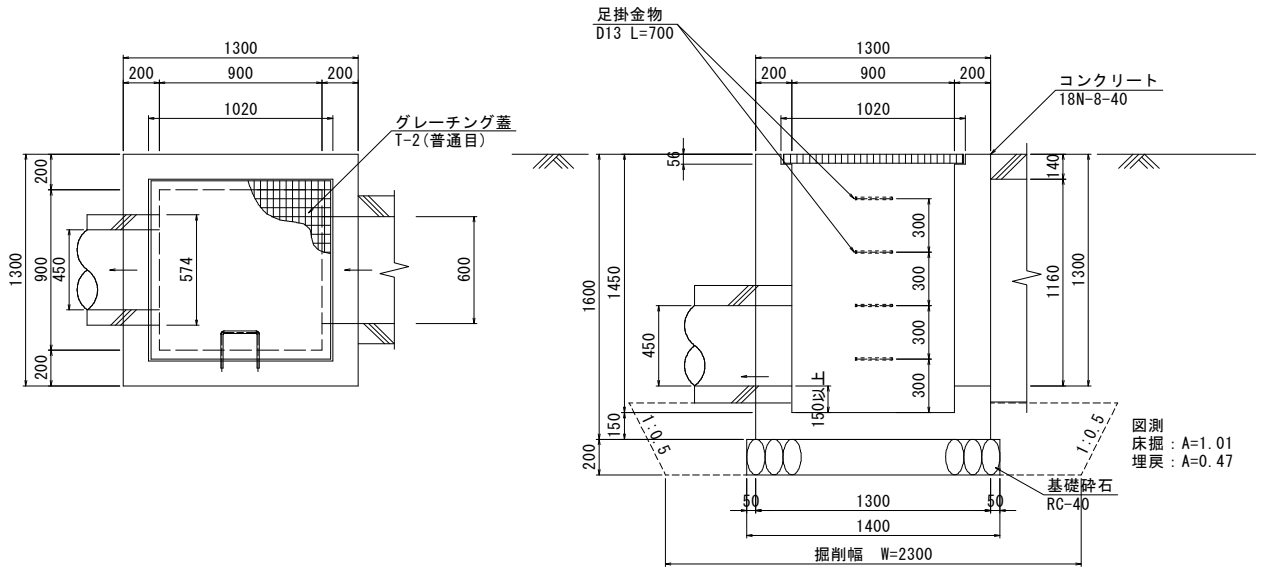

種 別	規 格	計　　算　　式	数 量	
床掘	土砂	(2.300*2.300+2.700*2.700)*1/2*0.400	2.5	m3
埋戻	Fu(D)	2.5-(1.300*1.300*0.200+1.400*1.400*0.200)	1.8	m3
基面整生		1.400*1.400	2.0	m2
コンクリート	18N-8-40	1.300*1.300*1.600-(1.020*1.020*0.056+0.900*0.900*(1.450-0.056)+0.600*1.154*0.200+0.304(重圧管断面積)*0.200)	1.317	m3
型枠		(1.300+0.900)*4*1.600+(0.600+1.154)*2*0.200-(0.600*1.154*2+0.304(重圧管面積)*2)	12.79	m2
基礎砕石	RC-40 t=20cm	1.400*1.400	1.96	m2
グレーチング蓋	T-2 900×900		1.0	枚
足掛金具	D19 L=300		4.0	個
		0.70*0.995*4	2.786	kg
補強鉄筋	SD345 D13	1.200×1×0.995	1.194	kg

計第　－　表	6号集水桝	1ヶ所当り

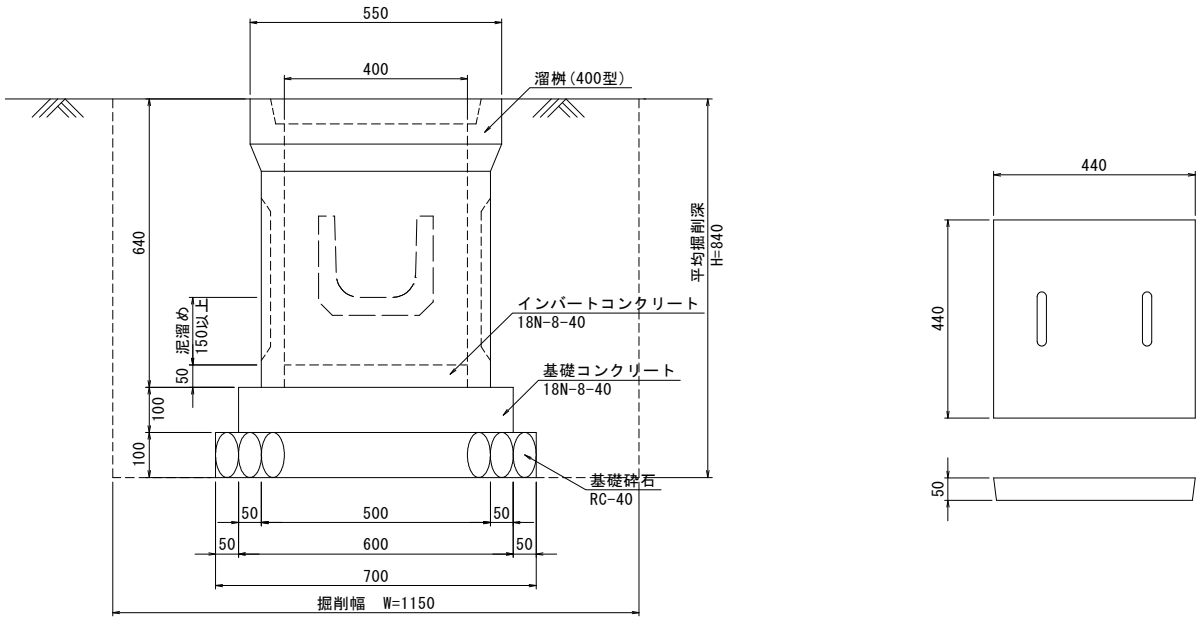

種 別	規 格	計　　算　　式	数 量	
床掘	土砂	1.150*1.150*0.840	1.1	m3
埋戻	Fu(D)	1.1-(0.550*0.550*0.640+0.600*0.600*0.100+0.700*0.700*0.100)	0.8	m3
基面整生		0.700*0.700	0.5	m2
インバートコンクリート	18N-8-40	0.400*0.400*0.050	0.008	m3
基礎コンクリート	18N-8-40	0.600*0.600*0.100	0.036	m3
基礎コン型枠	小型構造物	0.600*0.100*4	0.24	m2
基礎砕石	RC-40 t=10cm	0.700*0.700	0.49	m2
溜桝	400型		1.0	個
桝蓋	400型		1.0	枚

計第　－　表	7号集水桝	1ヶ所当り

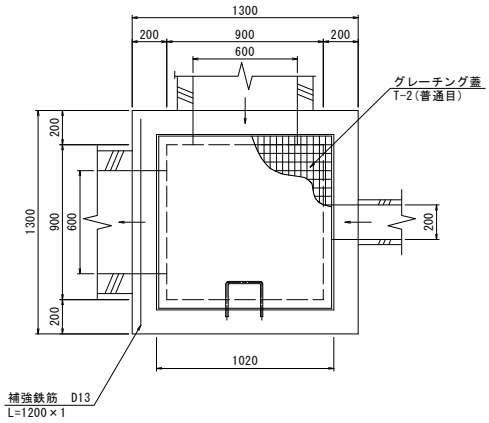

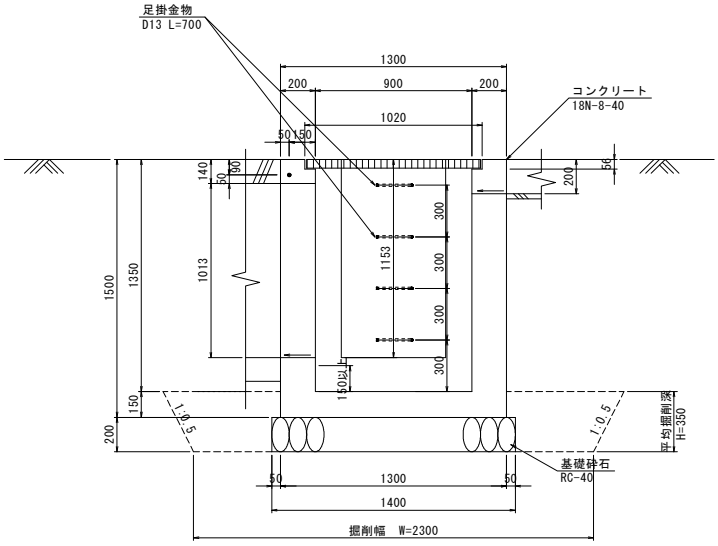

種 別	規 格	計　　算　　式	数 量	
床掘	土砂	(2.300*2.300+2.650*2.650)*1/2*0.350	2.2	m3
埋戻	Fu(D)	2.2-(1.300*1.300*0.150+1.400*1.400*0.200)	1.6	m3
基面整生		1.400*1.400	2.0	m2
コンクリート	18N-8-40	1.300*1.300*1.500-(1.020*1.020*0.056+0.900*0.900*(1.350-0.056)+0.600*1.013*0.200+0.600*(1.013+0.140)*0.200+0.200*0.200*0.200)	1.161	m3
型枠		(1.300+0.900)*4*1.500+(0.600+1.013)*2*0.200+(0.600*(1.013+0.140)*2)*0.200+0.200*3*0.200-(0.600*1.013*2+0.600*(1.013+0.140)*2+0.200*0.200*2)	11.56	m2
基礎砕石	RC-40 t=20cm	1.400*1.400	1.96	m2
グレーチング蓋	T-2 900×900		1.0	枚
足掛金具	D19 L=300		4.0	個
		0.70*0.995*4	2.786	kg
補強鉄筋	SD345 D13	1.200×1×0.995	1.194	kg

計第　－　表	8号集水桝	1ヶ所当り

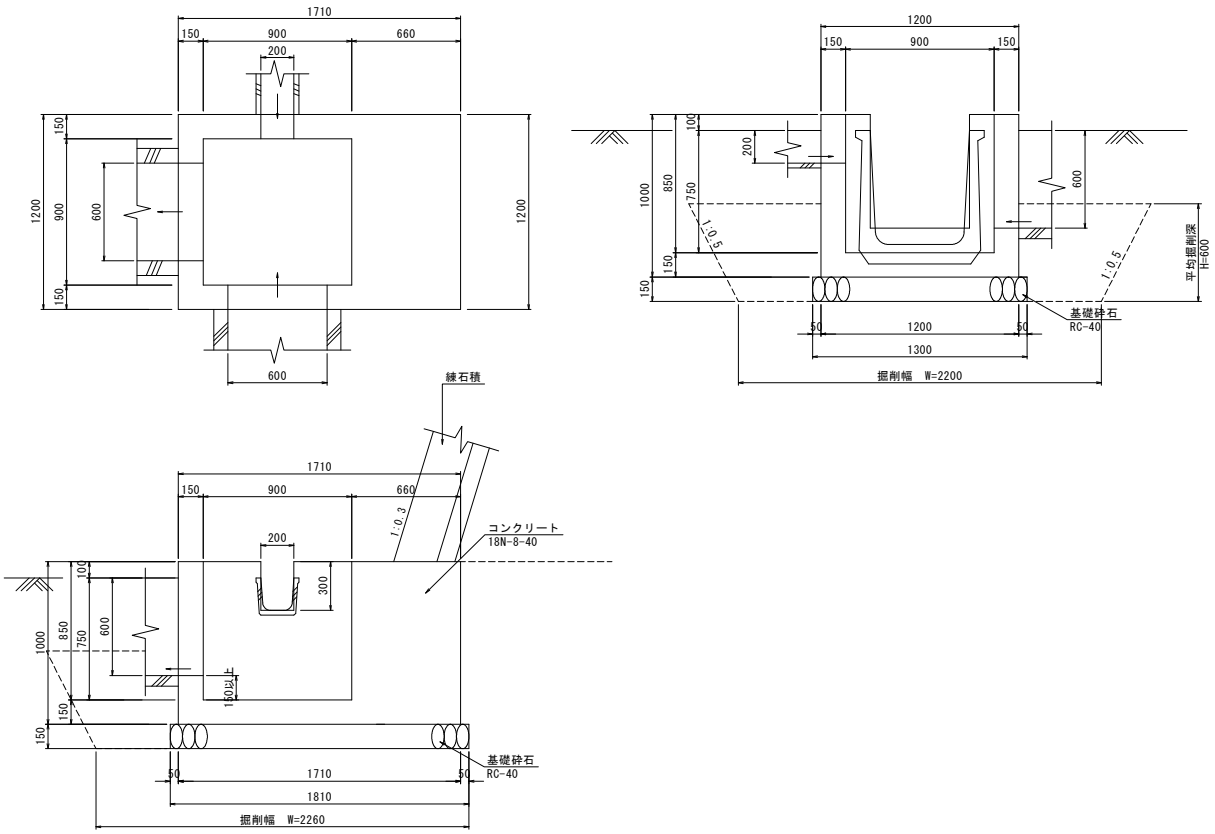

種 別	規 格	計　　算　　式	数 量	
床掘	土砂	(2.200*2.260+2.800*2.560)*1/2*0.600	3.6	m3
埋戻	Fu(D)	3.6-(1.200*1.710*0.450+1.300*1.810*0.150)	2.3	m3
基面整生		1.300*1.810	2.4	m2
コンクリート	18N-8-40	1.200*1.710*1.000- (0.900*0.900*0.850+0.600*(0.600+0.100)*0.150*2+0.200*0.300*0.150)	1.229	m3
型枠		((1.200+1.710)*2+0.900*4)*1.000+(0.600+(0.600+0.100)*2)*0.150*2+(0.200+ 0.300*2)*0.150-(0.600*(0.600+0.100)*4+0.200*0.300*2)	8.34	m2
基礎砕石	RC-40 t=15cm	1.300*1.810	2.35	m2

計第　－　表	9号集水桝	1ヶ所当り

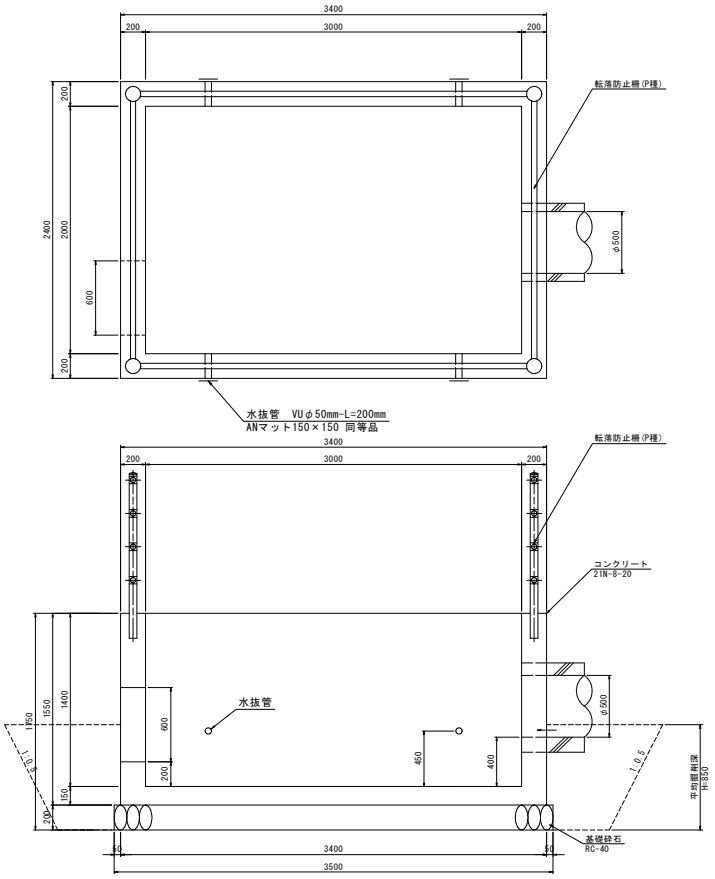

種 別	規 格	計　算　式	数 量	
コンクリート	21N-8-20	2.400*3.400*1.550-(2.000*3.000*1.400+0.600*0.600*0.200+0.367(管渠断面積)*0.200+0.050^2*π*1/4*0.200*4)	4.101	m3
型枠	鉄筋・無筋構造物	(2.400+3.400+2.000+3.000)*2*1.550+0.600*4*0.200-(0.600*0.600*2+0.367(管渠断面積)*2+0.050^2*π*1/4*4)	32.50	m2
基礎砕石	RC-40 t=20cm	3.500*2.500	8.75	m2
鉄筋	SD345 D19	鉄筋質量表より	363.387	kg
鉄筋	SD345 D13	鉄筋質量表より	133.184	kg
水抜きパイプ	VUφ50	0.200*4	0.80	m
ANマット	150×150		4.0	枚
支保工	パイプサポート	0.600*0.600*0.200	0.072	空m3
転落防止柵	P種	(3.000+0.100+0.100+2.000+0.100+0.100)*2	10.80	m

計第　－　表	10号集水桝	1ヶ所当り

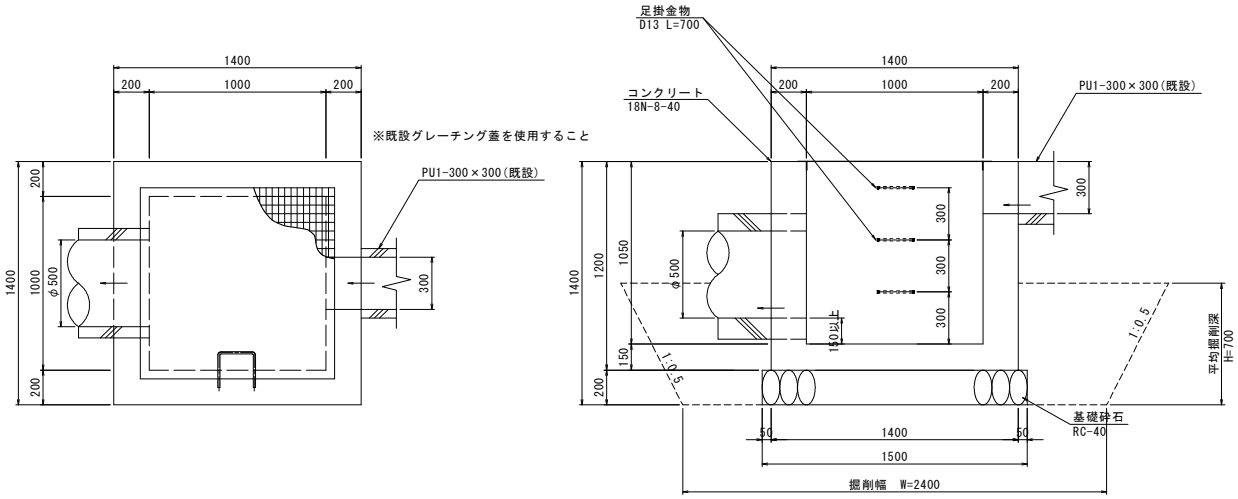

種 別	規 格	計　算　式	数 量	
床掘	土砂	(2.400*2.400+3.100*3.100)*1/2*0.700	5.4	m3
埋戻	Fu(D)	5.4-(1.400*1.400*0.500+1.500*1.500*0.200)	4.0	m3
基面整生		1.500*1.500	2.3	m2
コンクリート	18N-8-40	1.400*1.400*1.200-(1.000*1.000*1.050+0.367(管渠断面積)*0.200+0.300*0.300*0.200)	1.211	m3
型枠		(1.400+1.000)*4*1.200+0.300*3*0.200-(0.367(管渠断面積)*2+0.300*0.300*2)	10.79	m2
基礎砕石	RC-40 t=20cm	1.500*1.500	2.25	m2
グレーチング蓋	既設利用	撤去・再設置	1.0	枚
足掛金具	D19 L=300		3.0	個
		0.70*0.995*3	2.090	kg

計第　－　表	11号集水桝	1ヶ所当り

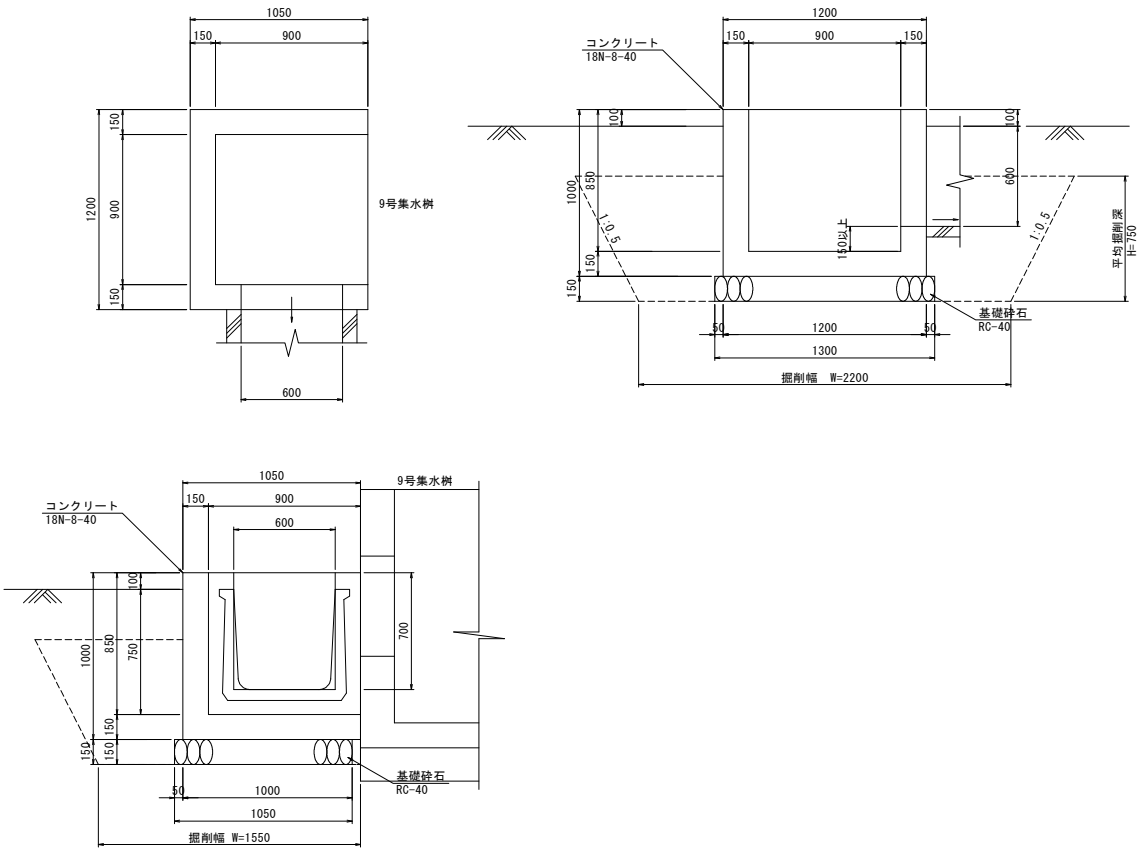

種 別	規 格	計　　算　　式	数 量	
床掘	土砂	(2.200*1.550+2.950*1.925)*1/2*0.750	3.4	m3
埋戻	Fu(D)	3.4-(1.200*1.050*0.600+1.300*1.100*0.150)	2.4	m3
基面整生		1.300*1.050	1.4	m2
コンクリート	18N-8-40	1.200*1.050*1.000-(0.900*0.900*0.850+0.600*(0.600+0.100)*0.150)	0.509	m3
型枠	小型構造物	(1.200+1.050*2+0.900*3)*1.000+(0.600+(0.600+0.100)*2)*0.150-0.600*(0.600+0.100)*2	5.46	m2
基礎砕石	RC-40 t=15cm	1.300*1.050	1.37	m2

計第　－　表	田面排水工	1ヶ所当り

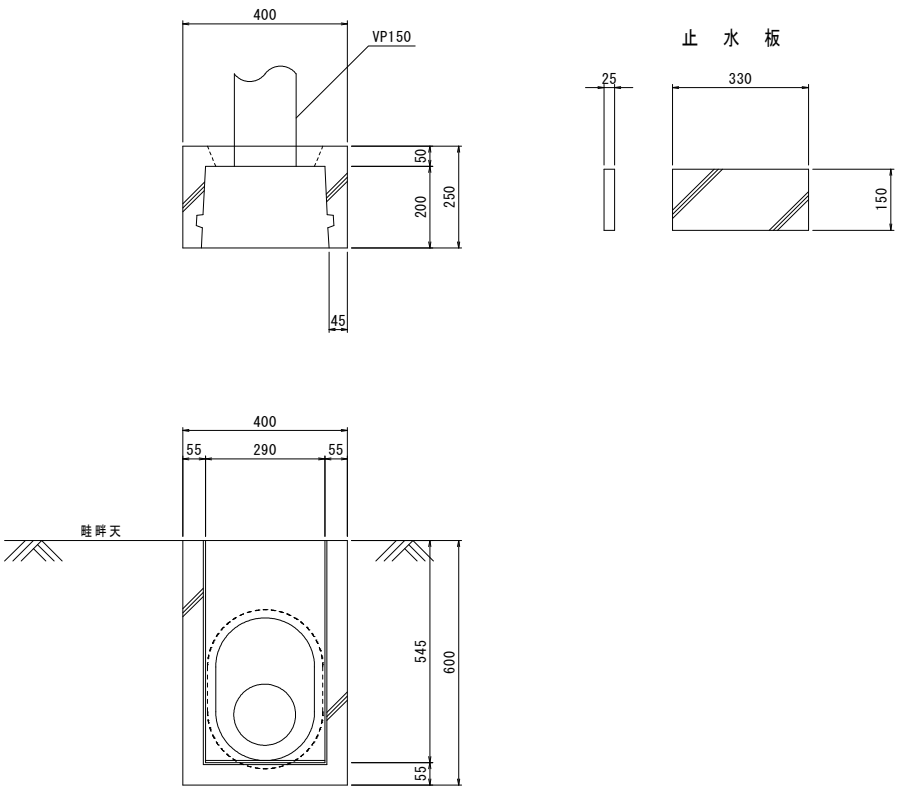

種　別	規　格	計　　算　　式	数　量	
排水ボックス	600型		1.0	個
止水板	25×150×330		3.0	枚

計第　－　表	SGW17擁壁	1m当り

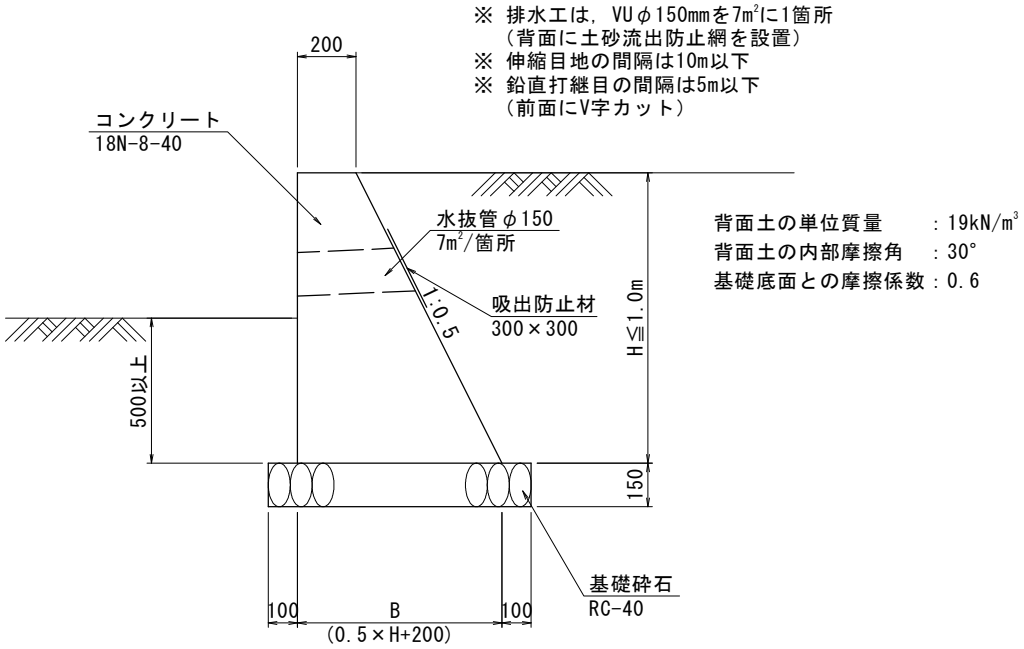

種 別	規 格	計　算　式	数 量	
コンクリート	18N-8-40	H=0.50 (0.200+0.450)*1/2*0.500*1.000	0.163	m3
		H=0.55 (0.200+0.475)*1/2*0.550*1.000	0.186	m3
		H=0.60 (0.200+0.500)*1/2*0.600*1.000	0.210	m3
		H=0.65 (0.200+0.525)*1/2*0.650*1.000	0.236	m3
		H=0.70 (0.200+0.550)*1/2*0.700*1.000	0.263	m3
		H=0.75 (0.200+0.575)*1/2*0.750*1.000	0.291	m3
		H=0.80 (0.200+0.600)*1/2*0.800*1.000	0.320	m3
		H=0.85 (0.200+0.625)*1/2*0.850*1.000	0.351	m3
		H=0.90 (0.200+0.650)*1/2*0.900*1.000	0.383	m3
		H=0.95 (0.200+0.675)*1/2*0.950*1.000	0.416	m3
		H=1.00 (0.200+0.700)*1/2*1.000*1.000	0.450	m3
型枠	鉄筋・無筋構造物	H=0.50 (0.50+0.50*1.118(斜率))*1.00	1.059	m2
		H=0.55 (0.55+0.55*1.118(斜率))*1.00	1.165	m2
		H=0.60 (0.60+0.60*1.118(斜率))*1.00	1.271	m2
		H=0.65 (0.65+0.65*1.118(斜率))*1.00	1.377	m2
		H=0.70 (0.70+0.70*1.118(斜率))*1.00	1.483	m2
		H=0.75 (0.75+0.75*1.118(斜率))*1.00	1.589	m2
		H=0.80 (0.80+0.80*1.118(斜率))*1.00	1.694	m2

計第　－　表	SGW17擁壁	1m当り

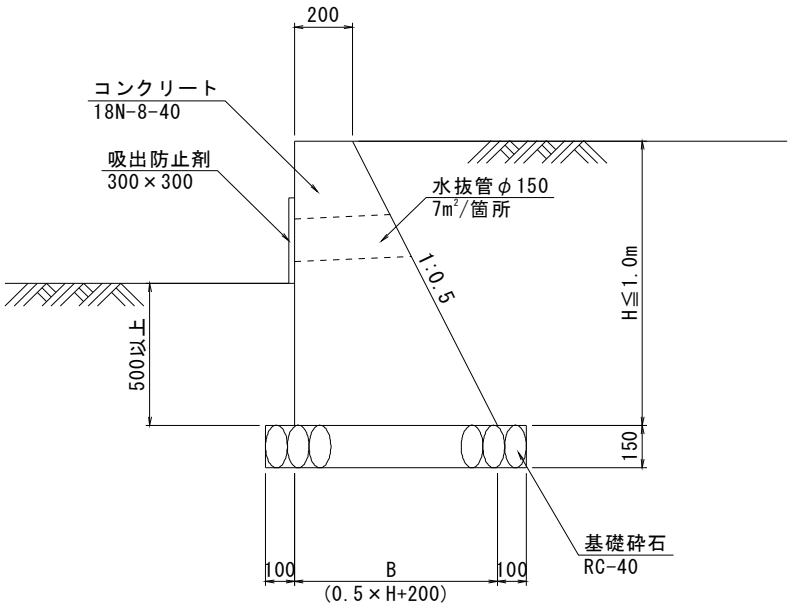

種 別	規 格	計　算　式	数 量	
		H=0.85 (0.85+0.85*1.118(斜率))*1.00	1.800	m2
		H=0.90 (0.90+0.90*1.118(斜率))*1.00	1.906	m2
		H=0.95 (0.95+0.95*1.118(斜率))*1.00	2.012	m2
		H=1.00 (1.00+1.00*1.118(斜率))*1.00	2.118	m2
基礎砕石	RC-40 t=15cm	H=0.50 (0.45+0.10*2)*1.00	0.650	m2
		H=0.55 (0.475+0.10*2)*1.00	0.675	m2
		H=0.60 (0.50+0.10*2)*1.00	0.700	m2
		H=0.65 (0.525+0.10*2)*1.00	0.725	m2
		H=0.70 (0.55+0.10*2)*1.00	0.750	m2
		H=0.75 (0.575+0.10*2)*1.00	0.775	m2
		H=0.80 (0.60+0.10*2)*1.00	0.800	m2
		H=0.85 (0.625+0.10*2)*1.00	0.825	m2
		H=0.90 (0.65+0.10*2)*1.00	0.850	m2
		H=0.95 (0.675+0.10*2)*1.00	0.875	m2
		H=1.00 (0.70+0.10*2)*1.00	0.900	m2

計第　－　表	階段工	1ヶ所当り

平面図

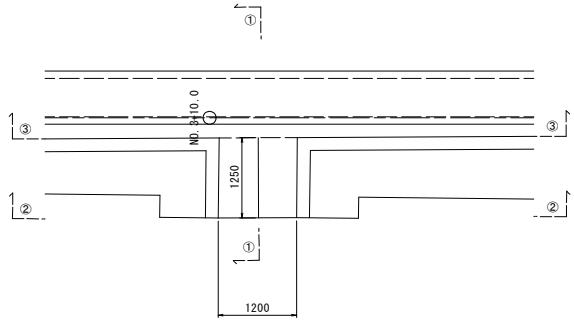

側面図

①－①

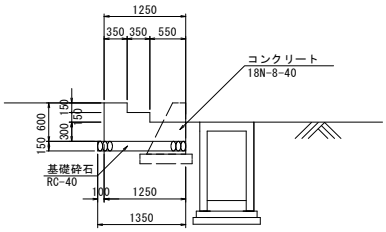

平均断面図

②－②

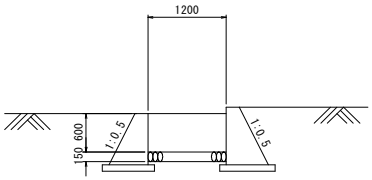

③－③

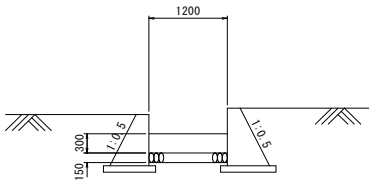

種　別	規　格	計　　算　　式	数　量	
コンクリート	18N-8-40	(0.350*0.600+0.350*0.450+0.550*0.300)*1.200	0.639	m3
型枠	小型構造物	1.200*0.600+1.200*0.150*2	1.08	m2
基礎砕石	RC-40 t=15cm	1.300*1.200	1.56	m2

計第　－　表	ブロック基礎	10m当り

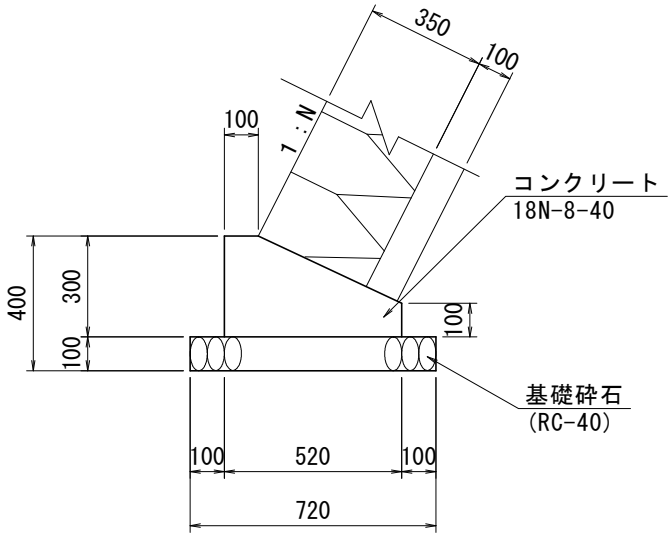

種 別	規 格	計　算　式	数 量	
コンクリート	18N-8-40	((0.100+0.520)*1/2*(0.300-0.100)+0.520*0.100)*10.000	1.140	m3
型枠	小型構造物	(0.300+0.100)*10.000	4.00	m2
基礎砕石	RC-40 t=10cm	0.720*10.000	7.20	m2

計第　－　表	天端コンクリート	10m当り

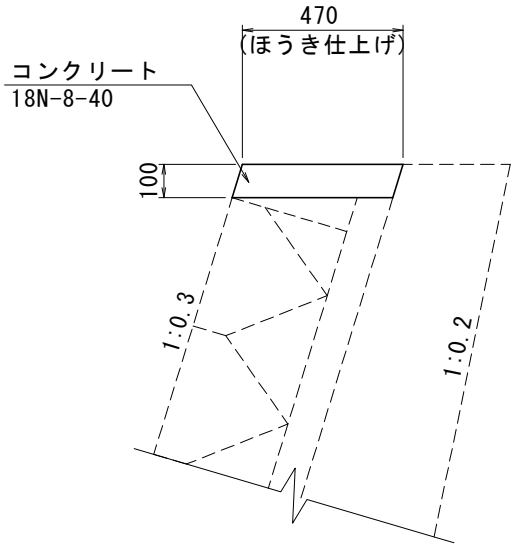

種 別	規 格	計　算　式	数 量	
コンクリート	18N-8-40	0.470*0.100*10.000	0.470	m3
型枠	小型構造物	0.100*√(1²+0.3²)*2*10.000	2.09	m2

計第　－　表	小口止工	1ヶ所当り

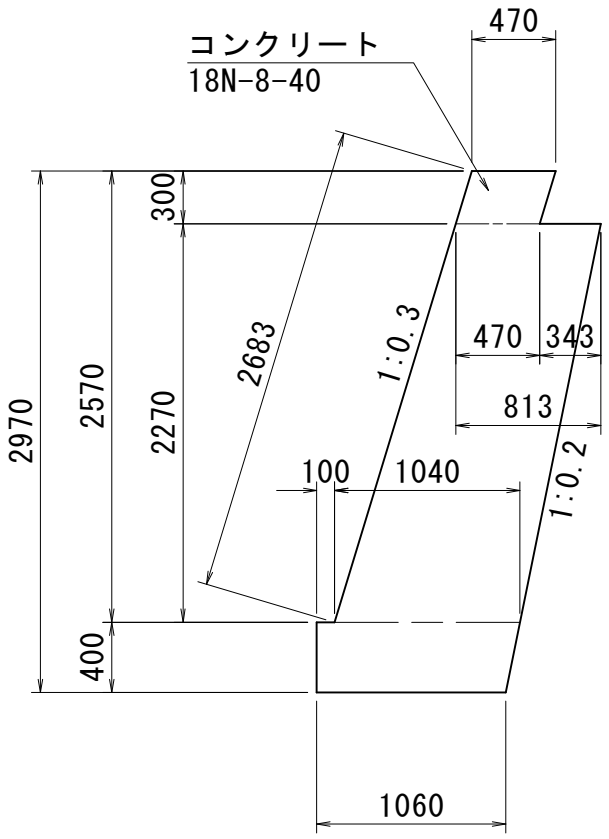

種 別	規 格	計　算　式	数 量	
コンクリート	18N-8-40	(0.470*0.300+(0.813+1.040)*1/2*2.270+(0.100+1.040+1.060)*1/2*0.400)*0.300	0.805	m3
型枠	小型構造物	(0.470*0.300+(0.813+1.040)*1/2*2.270+(0.100+1.040+1.060)*1/2*0.400)*2+(2.683+0.400+0.300*√(1²+0.3²))*0.300	6.39	m2

図面番号	1 / 27	縮　尺	図　示
事業年度	令和 4 年度		
工　　種	河　川　改　良		
種　　別	標準断面図	番号	1 / 2
名　　称	普通河川　大草川支川		
工事箇所	三原市大和町大草		
	三　原　市		

標準断面図

S=1:50

凡　例

記　号	名　　称
C(SF)	掘　　削
E(SF)	床　　掘
Fu	埋　　戻
K	基面整正
L1	切土法面整形
L2	盛土法面整形
H	擁壁高
SL	ブロック法長

埋戻区分図

埋戻種別Aの場合　　埋戻種別B～Cの場合　　埋戻種別Dの場合

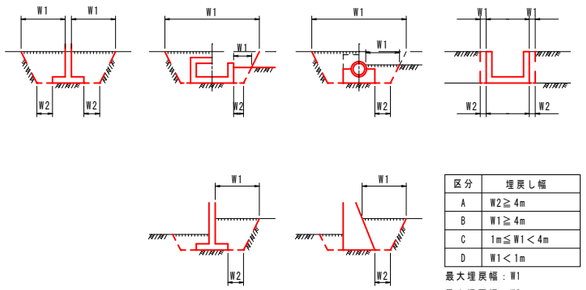

区分	埋戻し幅
A	W2≧4m
B	W1≧4m
C	1m≦W1＜4m
D	W1＜1m

最大埋戻幅：W1
最小埋戻幅：W2

NO.1

GH= 地盤高
FH= 計画高

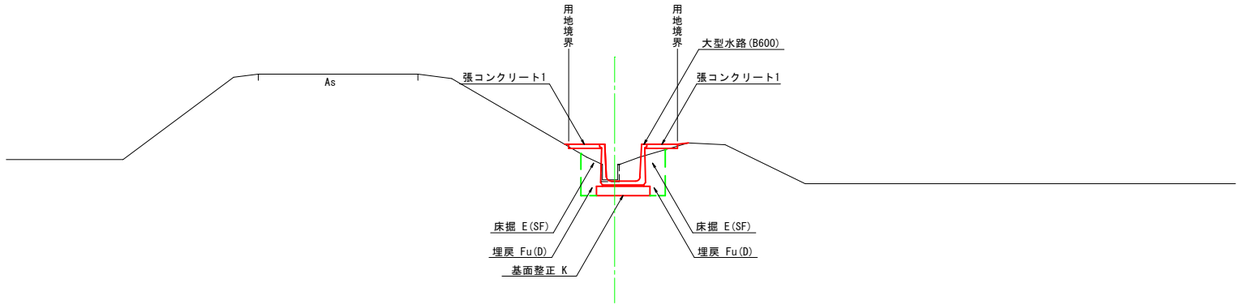

NO.3+10.0

GH= 地盤高
FH= 計画高

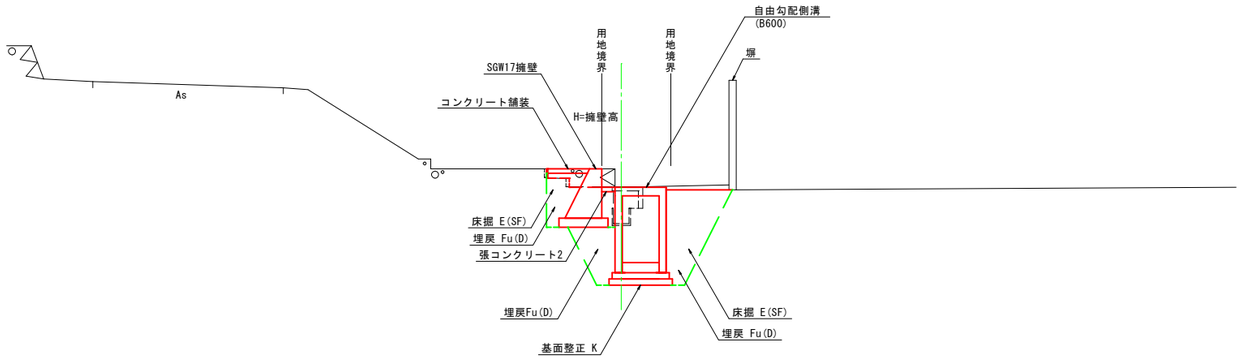

舗装構成

S=1:10

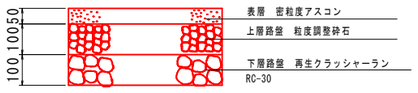

上層路盤上にはプライムコート(PK-3)を散布

図面番号	2 / 27	縮　尺	図　示
事業年度	令和 4 年度		
工　　種	河　川　改　良		
種　　別	標準断面図	番号	2 / 2
名　　称	普通河川　大草川支川		
工事箇所	三原市大和町大草		
	三　原　市		

標準断面図

S=1:50

測量NO.5

GH= 地盤高
FH= 計画高

凡　例

記　号	名　　称
C(SF)	掘　　削
E(SF)	床　　掘
Fu	埋　　戻
K	基面整正
L1	切土法面整形
L2	盛土法面整形
H	擁壁高
SL	ブロック法長

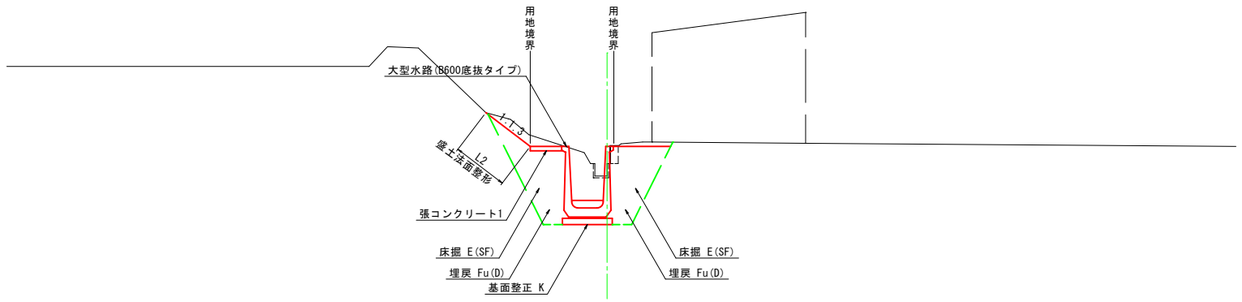

埋戻区分図

埋戻種別Aの場合　　埋戻種別B～Cの場合　　埋戻種別Dの場合

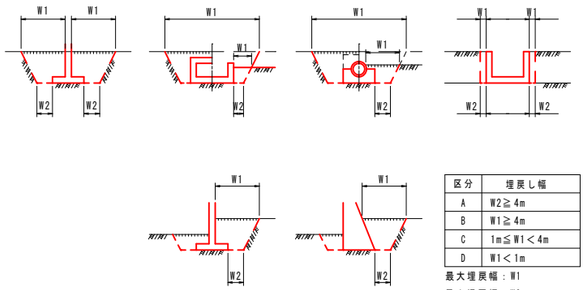

区分	埋戻し幅
A	W2≧4m
B	W1≧4m
C	1m≦W1＜4m
D	W1＜1m

最大埋戻幅：W1
最小埋戻幅：W2

図面番号	3 / 27	縮 尺	図 示
事業年度	令和 4 年度		
工 種	河 川 改 良		
種 別	構 造 図	番号	1 / 11
名 称	普通河川 大草川支川		
工事箇所	三原市大和町大草		
	三 原 市		

HPφ150

縮尺=1:10

数量表			10m当り
名 称	規格寸法	単位	数 量
ヒューム管	φ150	本	5.0

VPφ150

縮尺=1:10

台付鉄筋コンクリート管
(PVC-700)

縮尺=1:20

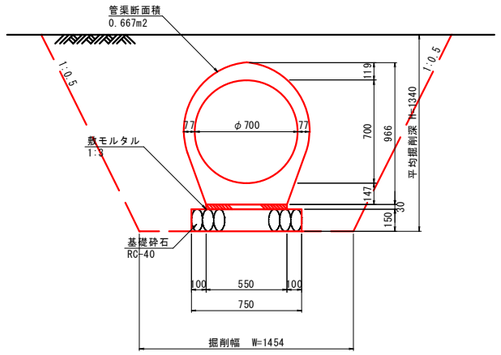

数量表			10m当り
名 称	規格寸法	単位	数 量
床 掘	土砂	m3	28.5
埋 戻	Fu(C)	m3	20.5
基面整正		m2	7.5
敷モルタル	1:3	m3	0.165
基礎砕石	RC-40 t=15cm	m2	7.50
コンクリート管	φ700	本	4.0

台付鉄筋コンクリート管
(PVC-500)

縮尺=1:20

NO.9付近

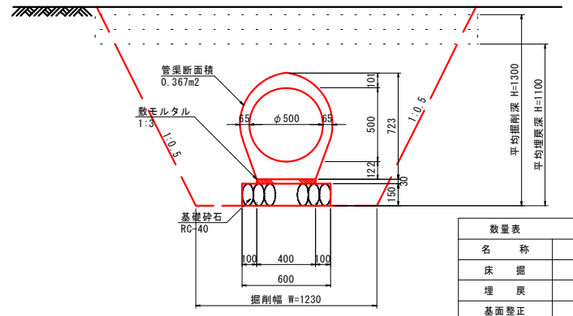

数量表			10m当り
名 称	規格寸法	単位	数 量
床 掘	土砂	m3	24.4
埋 戻	Fu(C)	m3	14.9
基面整正		m2	6.0
敷モルタル	1:3	m3	0.120
基礎砕石	RC-40 t=15cm	m2	6.00
コンクリート管	φ500	本	4.0

台付鉄筋コンクリート管
(PVC-450)

縮尺=1:20

NO.3付近

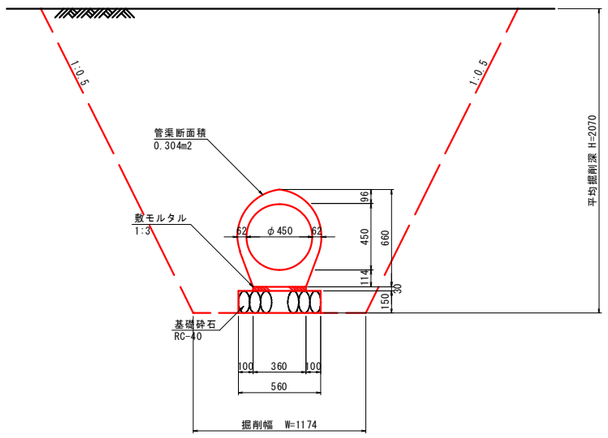

数量表			10m当り
名 称	規格寸法	単位	数 量
床 掘	土砂	m3	45.7
埋 戻	Fu(C)	m3	41.7
基面整正		m2	5.6
敷モルタル	1:3	m3	0.108
基礎砕石	RC-40 t=15cm	m2	5.60
コンクリート管	φ450	本	4.0

KF-200

縮尺=1:10

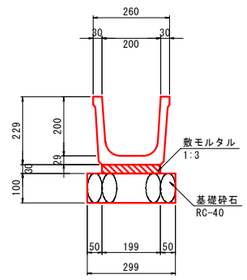

数量表			10m当り
名 称	規格寸法	単位	数 量
側溝	KF-200	個	5.0
敷モルタル	1:3	m3	0.060
基礎砕石	RC-40 t=10cm	m2	2.99

U型水路

縮尺=1:10

(PU1-B180-H180)

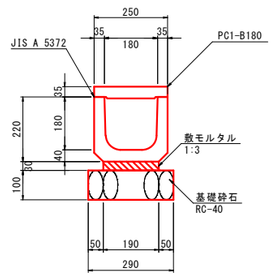

数量表			10m当り
名 称	規格寸法	単位	数 量
側溝	PU1-B180-H180	個	16.5
側溝蓋	PC1-B180	枚	16.6
敷モルタル	1:3	m3	0.057
基礎砕石	RC-40 t=10cm	m2	2.90

水路蓋

縮尺=1:10

(PC1-B180-H180)

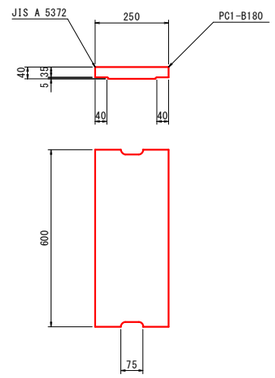

図面番号	4 ／ 27	縮　尺	図　示
事業年度	令和 4 年度		
工　　種	河　川　改　良		
種　　別	構　造　図	番号	2 ／ 11
名　　称	普通河川　大草川支川		
工事箇所	三原市大和町大草		
	三　原　市		

張コンクリート1

縮尺=1:20

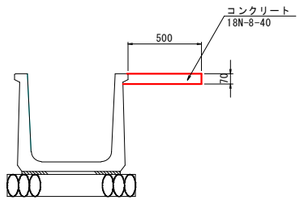

SGW17擁壁

縮尺=1:20

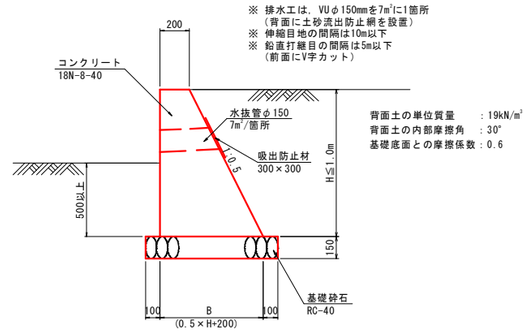

コンクリート舗装

縮尺=1:20

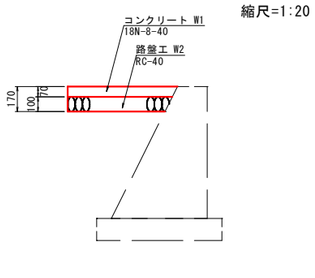

SGW17 寸法・材料表　　1m当り

H(m)	B(m)	コンクリート(m³)	型　枠(m²)	基礎砕石(m³)
0.50	0.450	0.163	1.059	0.650
0.55	0.475	0.186	1.165	0.675
0.60	0.500	0.210	1.271	0.700
0.65	0.525	0.236	1.377	0.725
0.70	0.550	0.263	1.483	0.750
0.75	0.575	0.291	1.589	0.775
0.80	0.600	0.320	1.694	0.800
0.85	0.625	0.351	1.800	0.825
0.90	0.650	0.383	1.906	0.850
0.95	0.675	0.416	2.012	0.875
1.00	0.700	0.450	2.118	0.900

張コンクリート2

縮尺=1:20

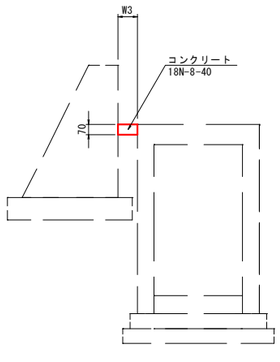

転落防止柵(P種)

縮尺=1:20

朝日フェンスPZ-L4-11Cと同等品以上

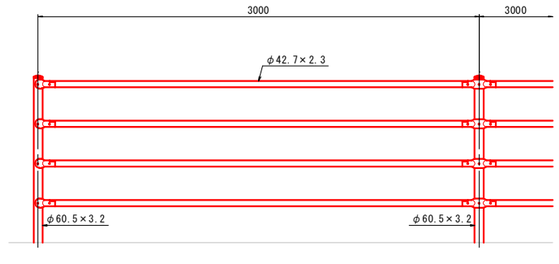

コンクリート建込用(W)

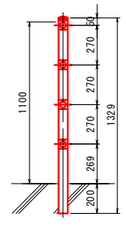

図面番号	5 / 27	縮 尺	図 示
事業年度	令和 4 年度		
工 種	河 川 改 良		
種 別	構 造 図	番号	3 / 11
名 称	普通河川 大草川支川		
工事箇所	三原市大和町大草		
	三 原 市		

トランシジョン

縮尺=1:20

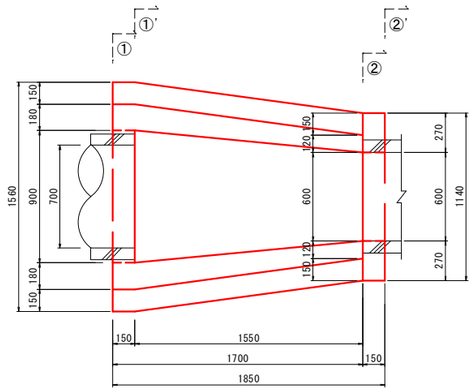

① － ①

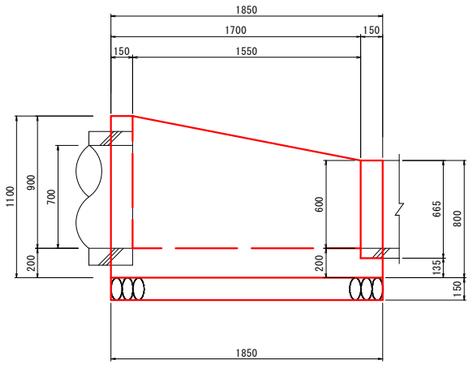

② － ②

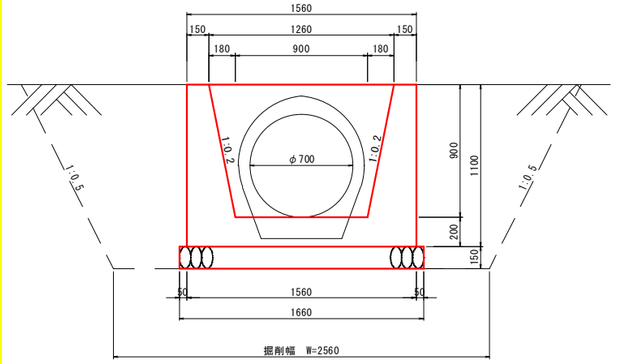

①' － ①'

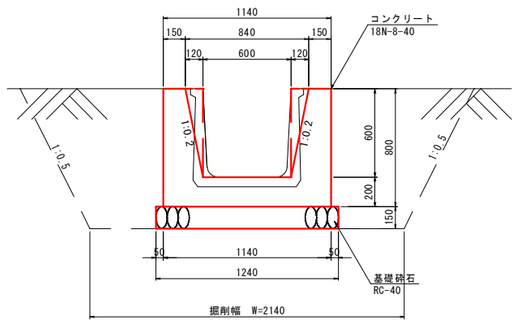

②'－ ②'

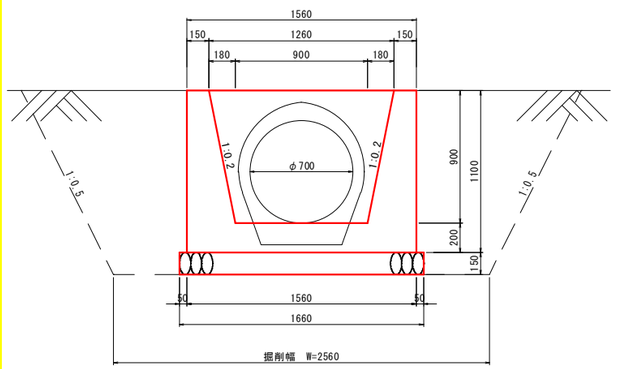

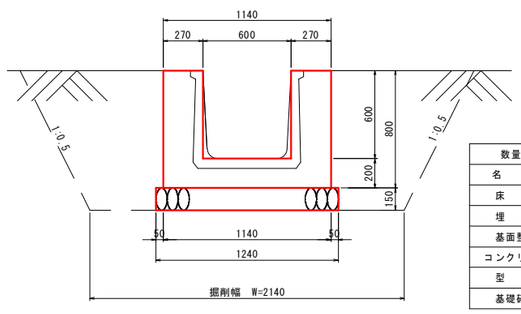

数量表			10m当り
名 称	規格寸法	単位	数 量
床 掘	土砂	m3	6.0
埋 戻	Fu(C)	m3	3.1
基面整正		m2	2.7
コンクリート	18N-8-40	m3	1.183
型 枠		m2	8.75
基礎砕石	RC-40 t=15cm	m2	2.68

吐 出 口

縮尺=1:20

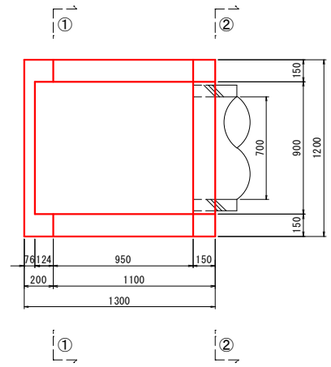

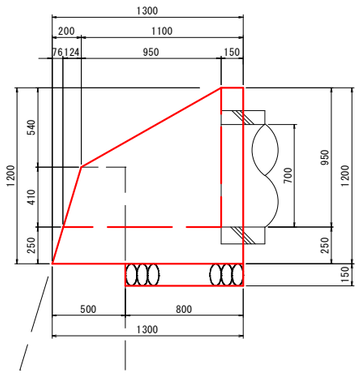

① － ①

② － ②

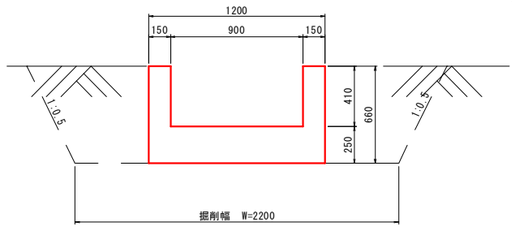

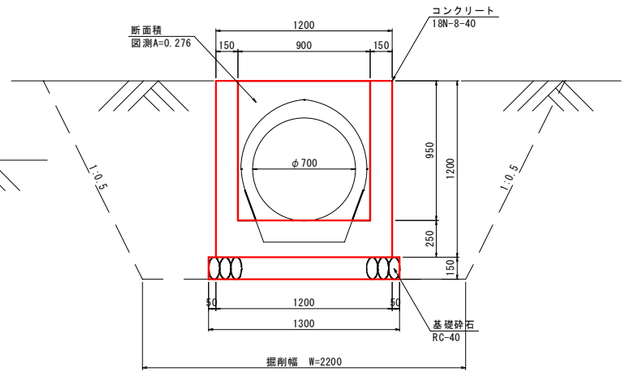

数量表			1ヶ所当り
名 称	規格寸法	単位	数 量
床 掘	土砂	m3	3.2
埋 戻	Fu(C)	m3	1.8
基面整正		m2	1.0
コンクリート	18N-8-40	m3	0.650
型 枠	小型構造物	m2	6.10
基礎砕石	RC-40 t=15cm	m2	1.04

図面番号	6 / 27	縮 尺	図 示
事業年度	令和 4 年度		
工 種	河 川 改 良		
種 別	構 造 図	番号	4 / 11
名 称	普通河川 大草川支川		
工事箇所	三原市大和町大草		
	三 原 市		

ブロック積

縮尺=1:50

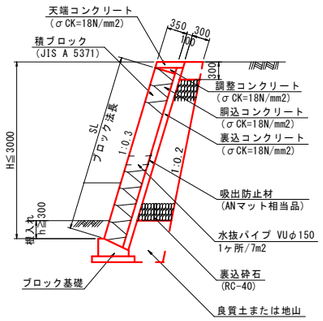

ブロック積(すりつけ部)

縮尺=1:50

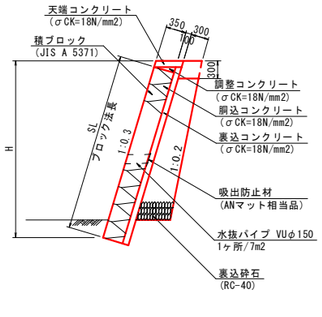

階段工詳細図
(NO.3+10.0付近)

縮尺=1:50

平面図

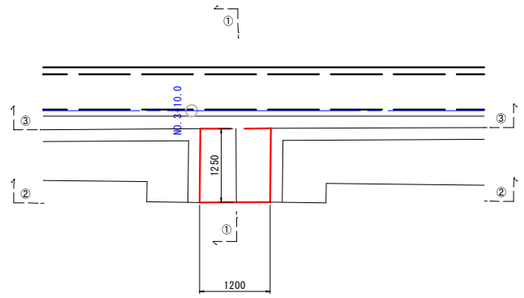

側面図

①－①

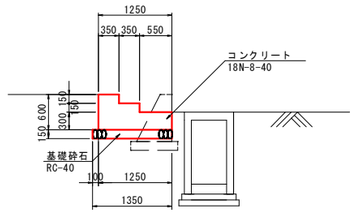

数量表			1ヶ所当り
名 称	規格寸法	単位	数 量
コンクリート	18N-8-40	m3	0.639
型 枠	小型構造物	m2	1.08
基礎砕石	RC-40 t=15cm	m2	1.56

平均断面図

②－②

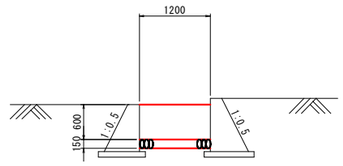

③－③

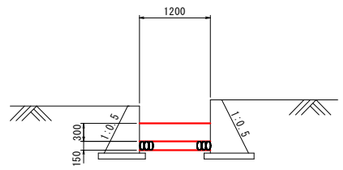

ブロック基礎

縮尺=1:20

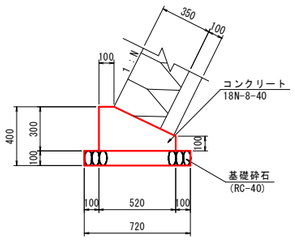

数量表			10m当り
名 称	規格寸法	単位	数 量
コンクリート	18N-8-40	m3	1.140
型 枠	小型構造物	m2	4.00
基礎砕石	RC-40 t=10cm	m2	7.20

天端コンクリート

縮尺=1:40

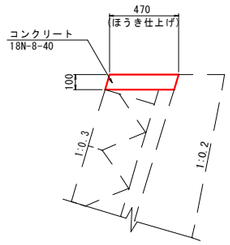

数量表			10m当り
名 称	規格寸法	単位	数 量
コンクリート	18N-8-40	m3	0.470
型 枠	小型構造物	m2	2.09

練石積

縮尺=1:50

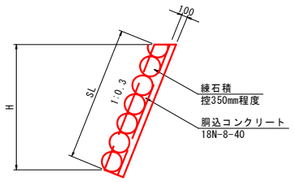

小口止工

縮尺=1:50

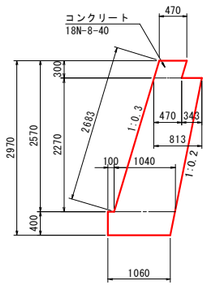

数量表			1ヶ所当り
名 称	規格寸法	単位	数 量
コンクリート	18N-8-40	m3	0.805
型 枠	小型構造物	m2	6.39

図面番号	7 / 27	縮 尺	図 示
事業年度	令和 4 年度		
工 種	河 川 改 良		
種 別	構 造 図	番号	5 / 11
名 称	普通河川 大草川支川		
工事箇所	三原市大和町大草		
	三 原 市		

1号集水桝

縮尺=1:20

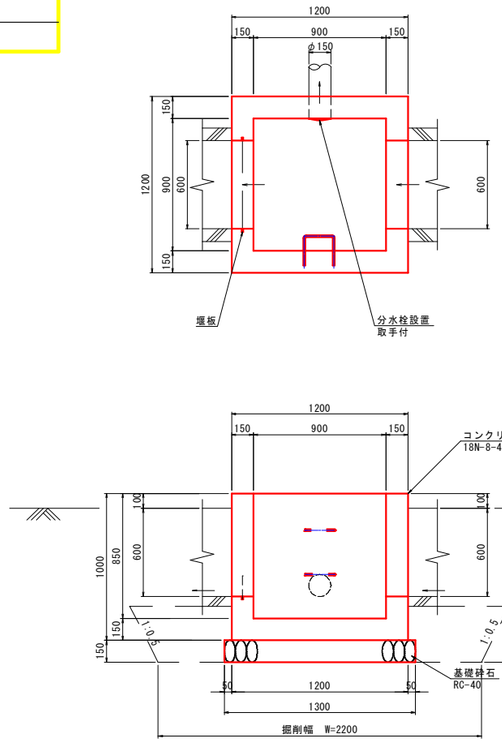

数量表 1ヶ所当り

名 称	規格寸法	単位	数 量
床 掘	土砂	m3	2.3
埋 戻	Fu(D)	m3	1.7
基面整正		m2	1.7
コンクリート	18N-8-40	m3	0.623
型 枠	小型構造物	m2	7.28
基礎砕石	RC-40 t=15cm	m2	1.690
足掛金具	D19 B=300	個	2.0

2号集水桝

縮尺=1:20

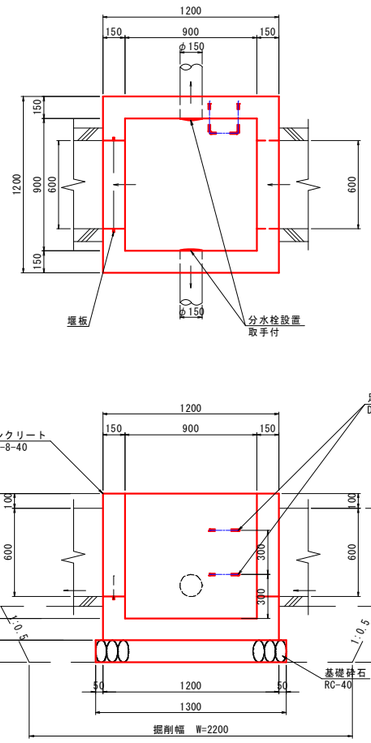

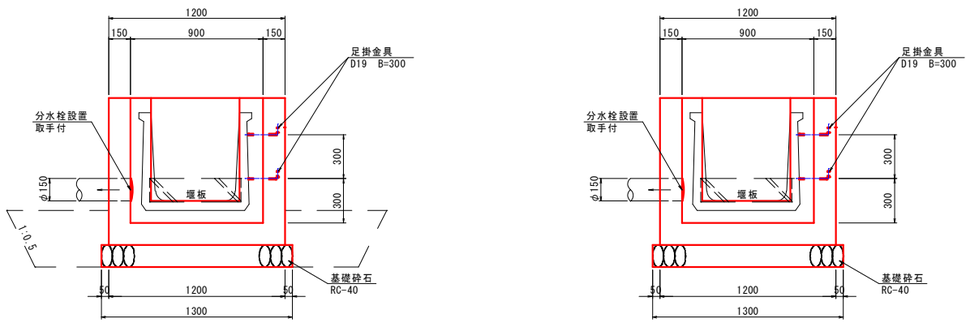

数量表 1ヶ所当り

名 称	規格寸法	単位	数 量
床 掘	土砂	m3	2.3
埋 戻	Fu(D)	m3	1.7
基面整正		m2	1.7
コンクリート	18N-8-40	m3	0.620
型 枠	小型構造物	m2	7.25
基礎砕石	RC-40 t=15cm	m2	1.69
足掛金具	D19 B=300	個	2.0

田面排水工

縮尺=1:10

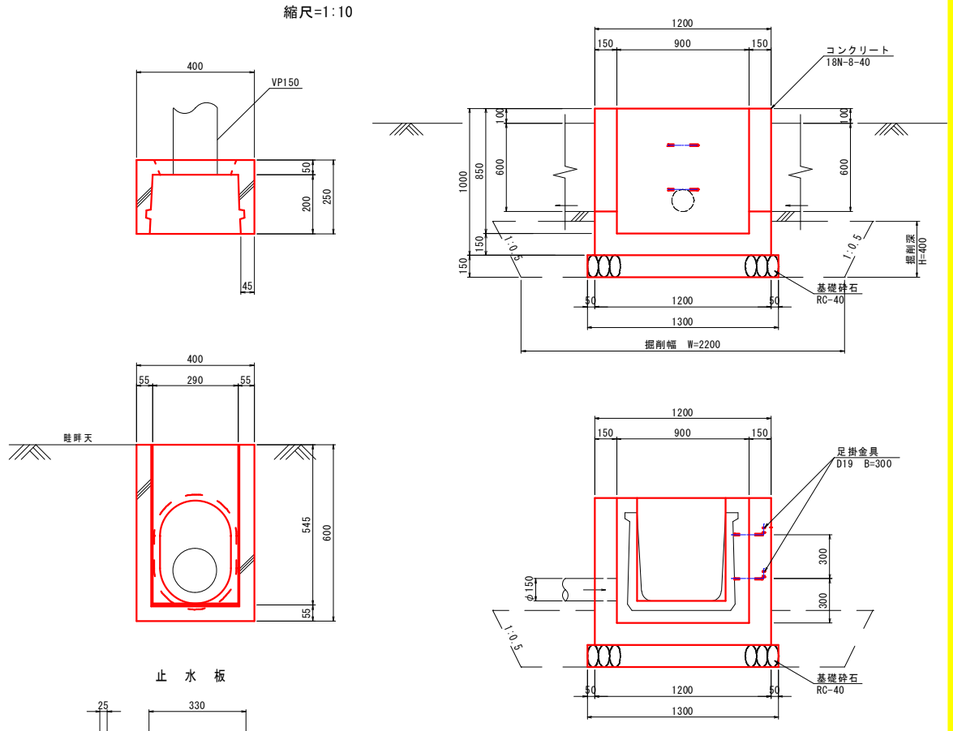

数量表 1ヶ所当り

名 称	規格寸法	単位	数 量
排水ボックス	600型	個	1.0
止水版	25×150×330	枚	3.0

3号集水桝

縮尺=1:20

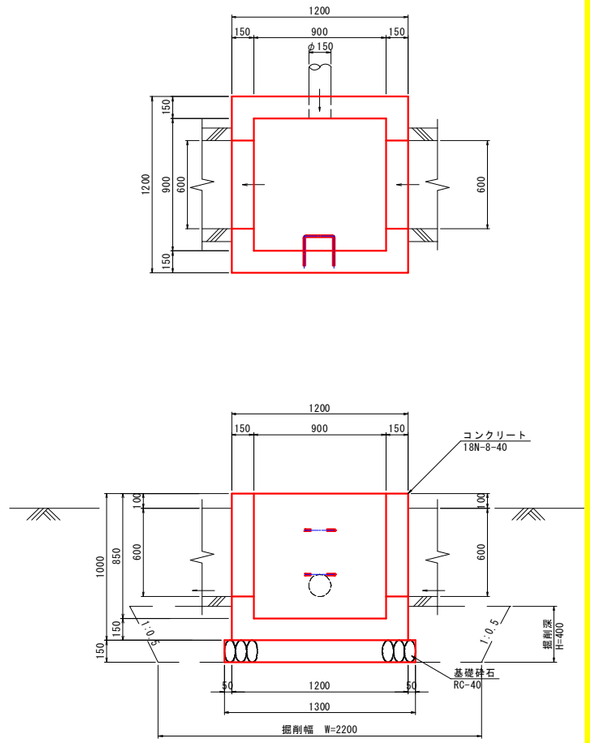

数量表 1ヶ所当り

名 称	規格寸法	単位	数 量
床 掘	土砂	m3	2.3
埋 戻	Fu(D)	m3	1.7
基面整正		m2	1.7
コンクリート	18N-8-40	m3	0.623
型 枠	小型構造物	m2	7.28
基礎砕石	RC-40 t=15cm	m2	1.69
足掛金具	D19 B=300	個	2.0

図面番号	8 / 27	縮 尺	図 示
事業年度	令和 4 年度		
工 種	河 川 改 良		
種 別	構 造 図	番号	6 / 11
名 称	普通河川 大草川支川		
工事箇所	三原市大和町大草		
	三 原 市		

4号集水桝

縮尺=1:20

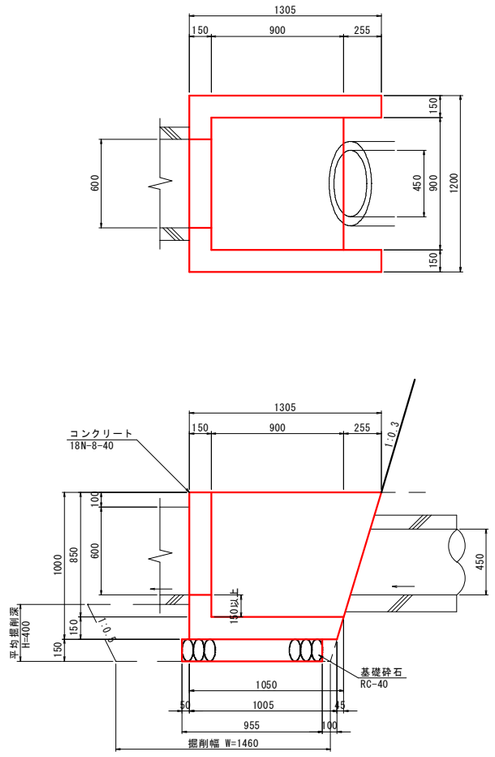

数量表			1ヶ所当り
名 称	規格寸法	単位	数 量
床 掘	土砂	m3	1.6
埋 戻	Fu(D)	m3	1.2
基面整正		m2	1.2
コンクリート	18N-8-40	m3	0.537
型 枠	小型構造物	m2	5.88
基礎砕石	RC-40 t=15cm	m2	1.24

5号集水桝

縮尺=1:20

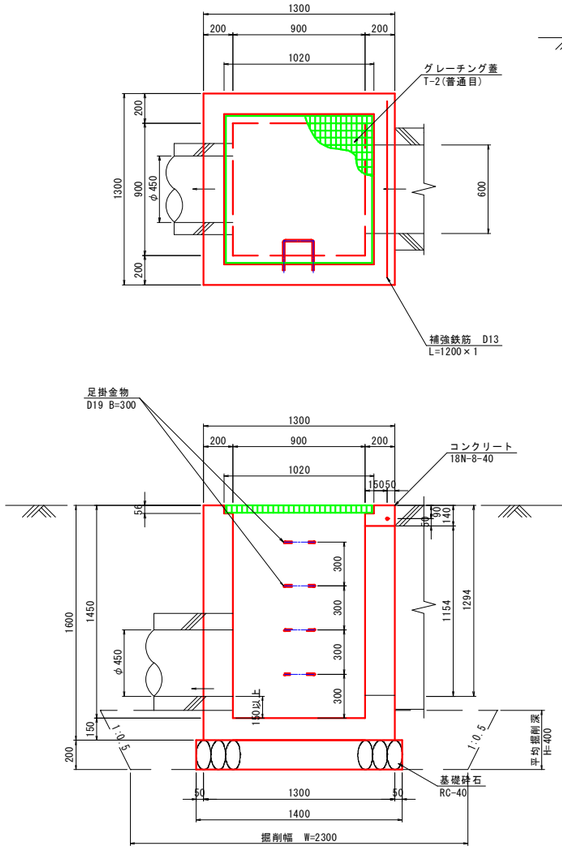

数量表			1ヶ所当り
名 称	規格寸法	単位	数 量
床 掘	土砂	m3	2.5
埋 戻	Fu(D)	m3	1.8
基面整正		m2	2.0
コンクリート	18N-8-40	m3	1.317
型 枠		m2	12.79
基礎砕石	RC-40 t=20cm	m2	1.96
グレーチング蓋	T-2 900×900	枚	1.0
足掛金具	D19 B=300	個	4.0
補強鉄筋	SD345 D13	kg	1.194

6号集水桝

縮尺=1:10

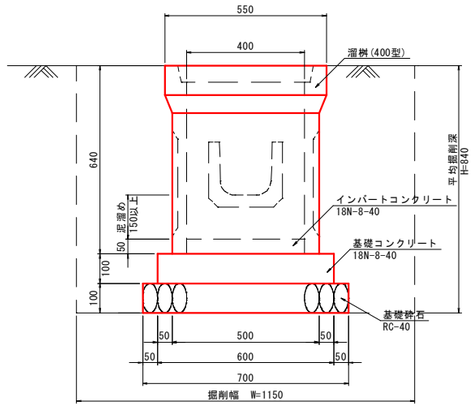

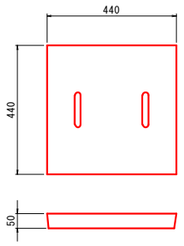

数量表			1ヶ所当り
名 称	規格寸法	単位	数 量
床 掘	土砂	m3	1.1
埋 戻	Fu(D)	m3	0.8
基面整正		m2	0.5
インバートコンクリート	18N-8-40	m3	0.008
基礎コンクリート	18N-8-40	m3	0.036
基礎コン型枠		m2	0.24
基礎砕石	RC-40 t=10cm	m2	0.49
溜 桝	400型	個	1.0
桝 蓋	400型	枚	1.0

7号集水桝

縮尺=1:20

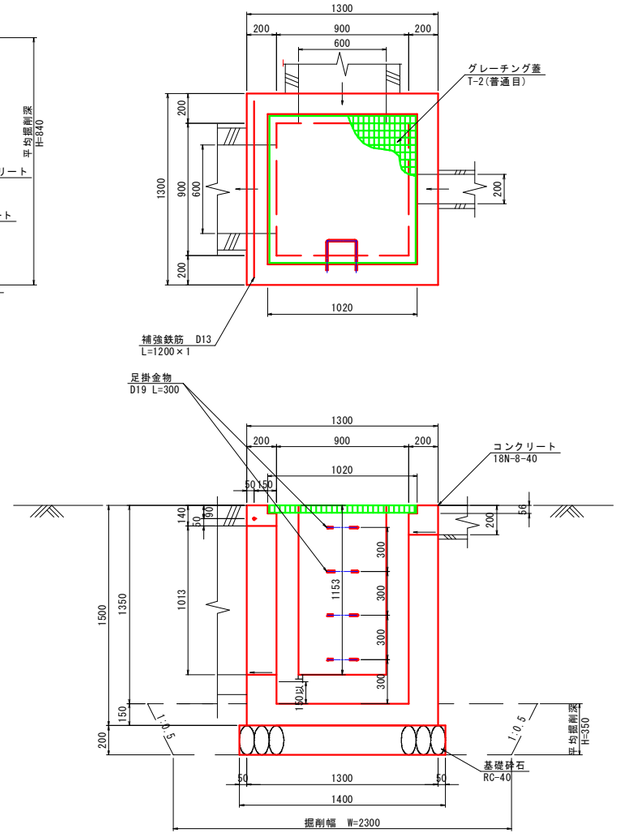

数量表			1ヶ所当り
名 称	規格寸法	単位	数 量
床 掘	土砂	m3	2.2
埋 戻	Fu(D)	m3	1.6
基面整正		m2	2.0
コンクリート	18N-8-40	m3	1.161
型 枠		m2	11.56
基礎砕石	RC-40 t=20cm	m2	1.96
グレーチング蓋	T-2 900×900	枚	1.0
足掛金具	D19 B=300	個	4.0
補強鉄筋	SD345 D13	kg	1.194

図面番号	9 / 27	縮 尺	図 示
事業年度	令和 4 年度		
工 種	河 川 改 良		
種 別	構 造 図	番号	7 / 11
名 称	普通河川 大草川支川		
工事箇所	三原市大和町大草		
	三 原 市		

8号集水桝

縮尺=1:20

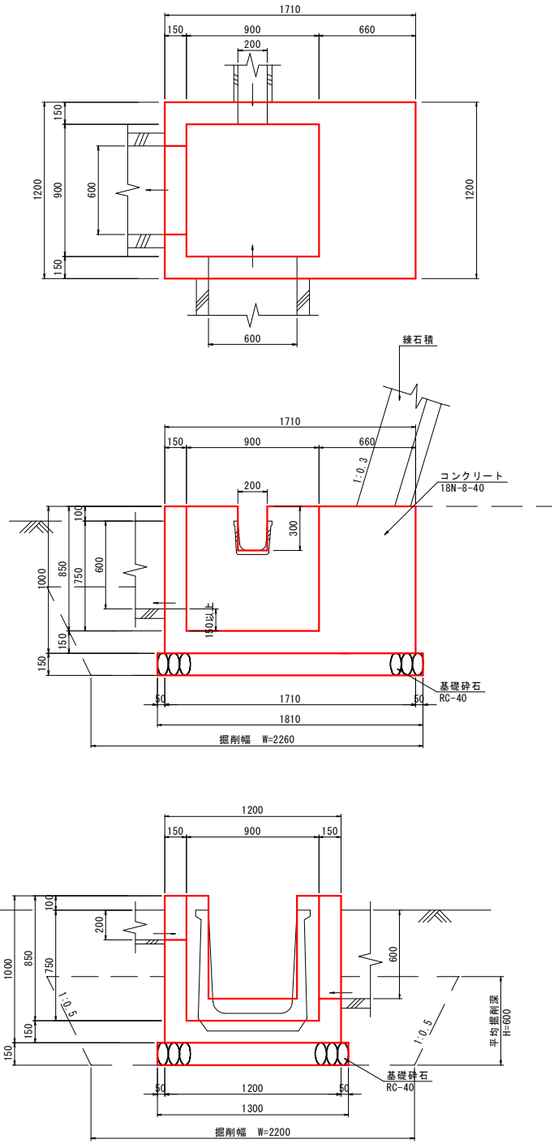

9号集水桝

縮尺=1:20

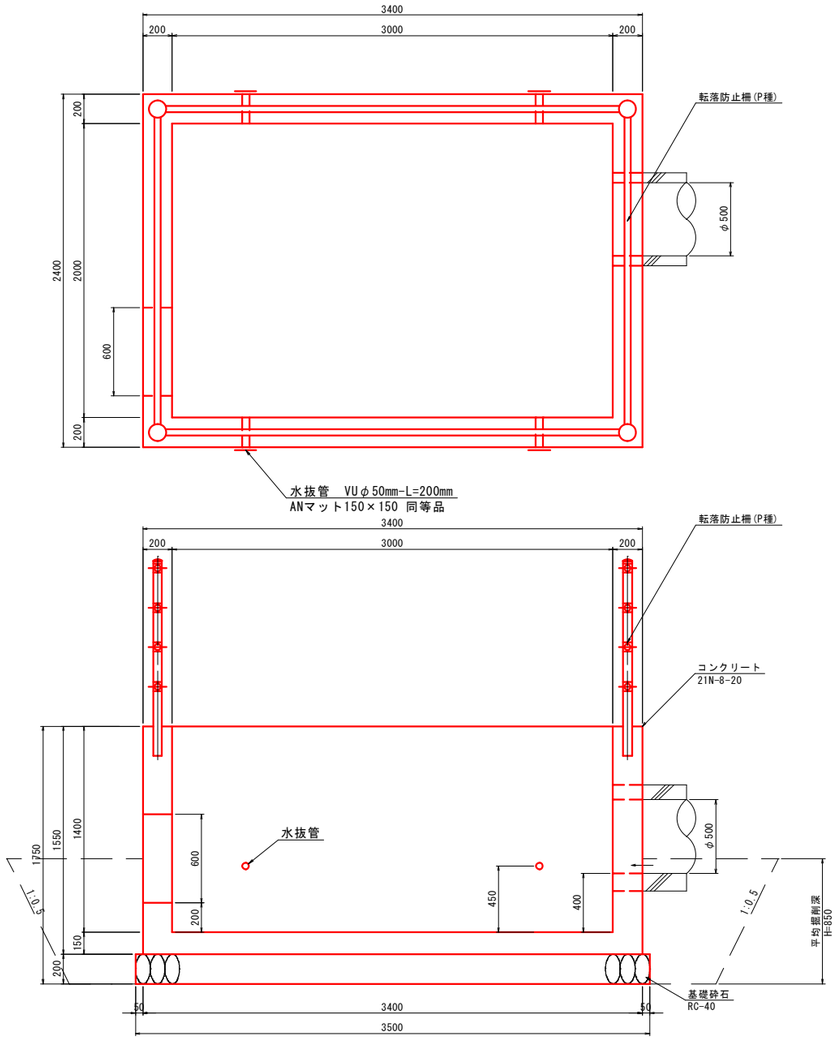

10号集水桝

縮尺=1:20

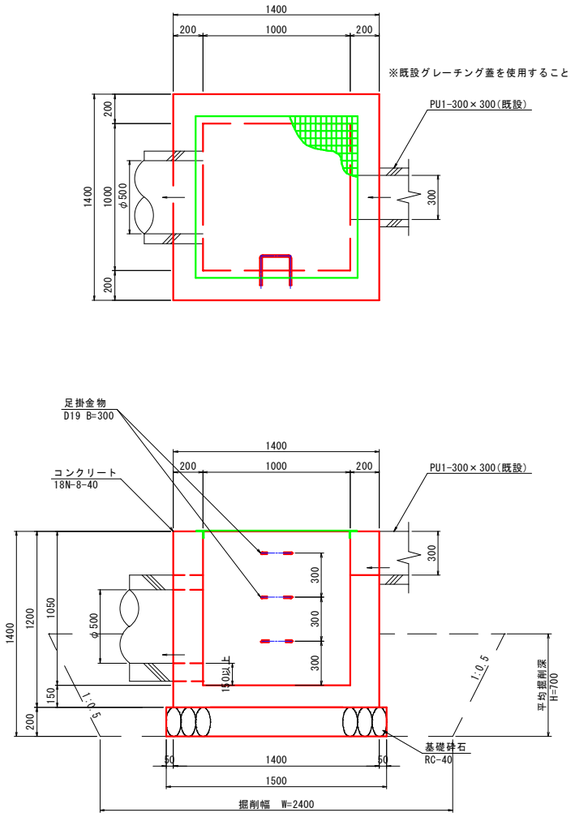

数量表			1ヶ所当り
名 称	規格寸法	単位	数 量
床 掘	土砂	m3	3.6
埋 戻	Fu(D)	m3	2.3
基面整正		m2	2.4
コンクリート	18N-8-40	m3	1.229
型 枠		m2	8.34
基礎砕石	RC-40 t=15cm	m2	2.35

数量表			1ヶ所当り
名 称	規格寸法	単位	数 量
コンクリート	21N-8-20	m3	4.101
型 枠	鉄筋・無筋構造物	m2	32.50
基礎砕石	RC-40 t=20cm	m2	8.75
鉄 筋	SD345 D19	kg	207.159
鉄 筋	SD345 D13	kg	136.305
水抜きパイプ	VUφ50	m	0.80
ANマット	150×150	枚	4.0
支保工	パイプサポート	空m3	0.072
転落防止柵	P種	m	10.80

数量表			1ヶ所当り
名 称	規格寸法	単位	数 量
床 掘	土砂	m3	5.4
埋 戻	Fu(D)	m3	4.0
基面整正		m2	2.3
コンクリート	18N-8-40	m3	1.211
型 枠		m2	10.79
基礎砕石	RC-40 t=20cm	m2	2.25
足掛金具	D19 B=300	個	3.0
グレーチング蓋	既設利用	枚	1.0

図面番号	10 / 27	縮　尺	図　示
事業年度	令和 4 年度		
工　　種	河　川　改　良		
種　　別	構　造　図	番号	8 / 11
名　　称	普通河川　大草川支川		
工事箇所	三原市大和町大草		
	三　原　市		

11号集水桝

縮尺=1:20

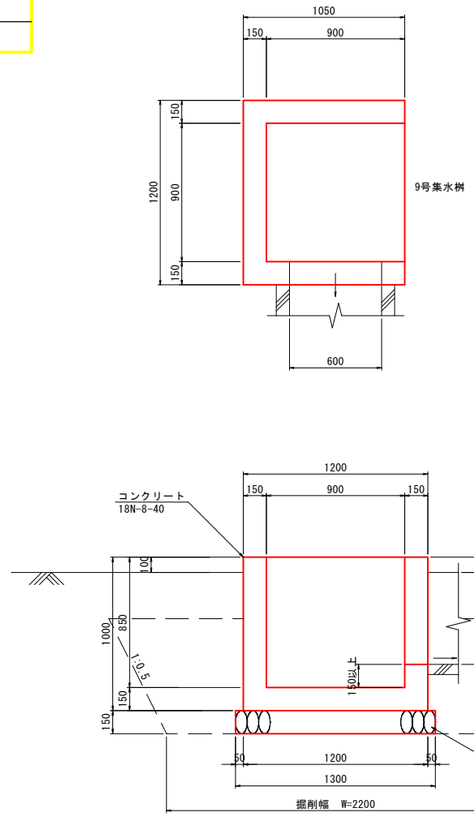

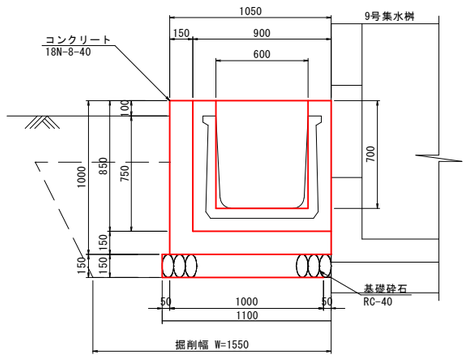

数量表			1ヶ所当り
名　　称	規格寸法	単位	数　　量
床　　掘	土砂	m3	3.4
埋　　戻	Fu(D)	m3	2.4
基面整正		m2	1.4
コンクリート	18N-8-40	m3	0.509
型　　枠	小型構造物	m2	5.46
基礎砕石	RC-40 t=15cm	m2	1.43

1号分水栓

(HP用)　　縮尺=1:10

正面図

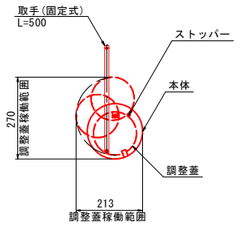

断面図

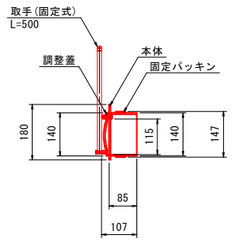

中部美化企業株式会社「差込式分水栓」と同等品以上

2号分水栓

(VP用)　　縮尺=1:10

正面図

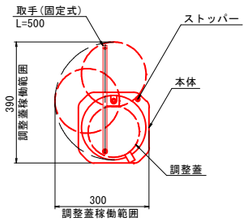

断面図

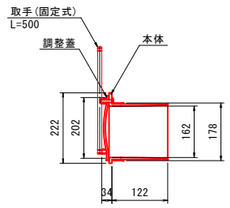

中部美化企業株式会社「取付式分水栓」と同等品以上

図面番号	11 / 27	縮　尺	図　示
事業年度	令和 4 年度		
工　　種	河　川　改　良		
種　　別	構　造　図	番号	9 / 11
名　　称	普通河川　大草川支川		
工事箇所	三原市大和町大草		
	三　原　市		

9号集水桝 配筋図

縮尺=1:25

底　　版

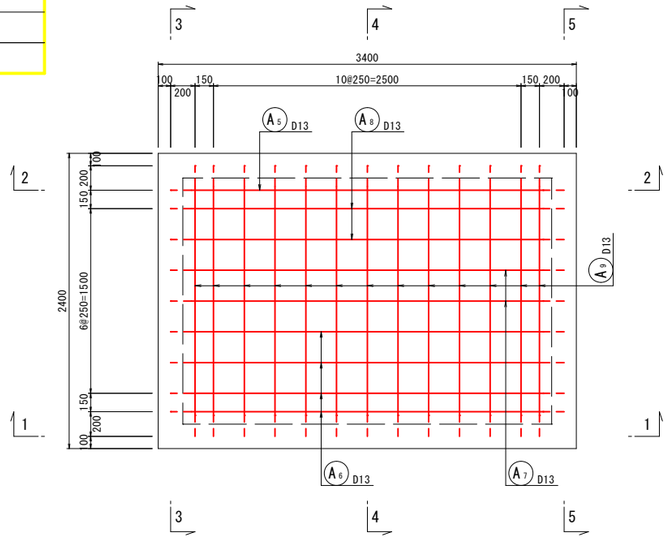

3-3断面

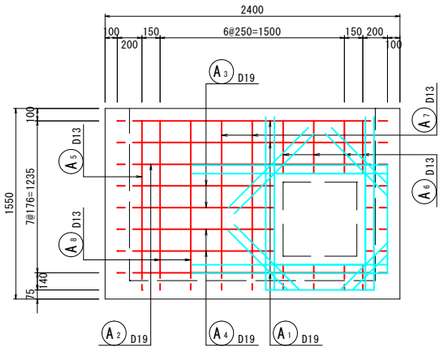

6-6断面

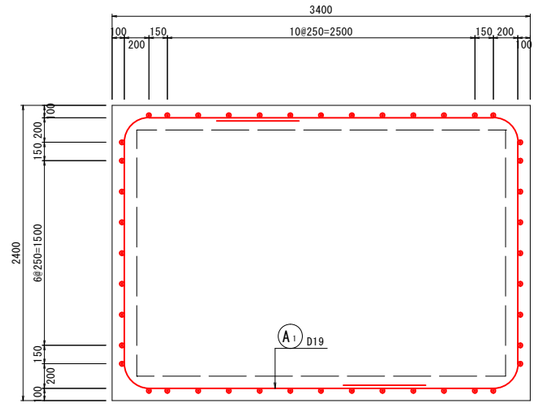

1-1断面

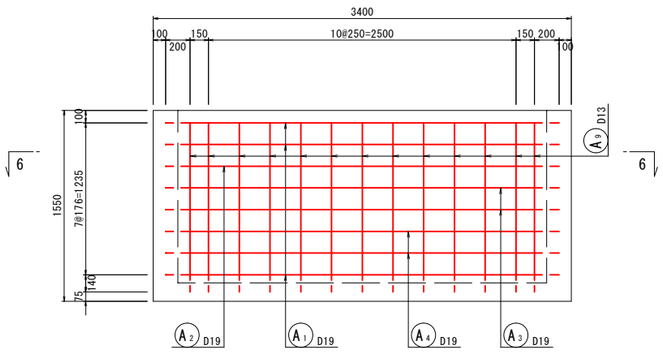

4-4断面

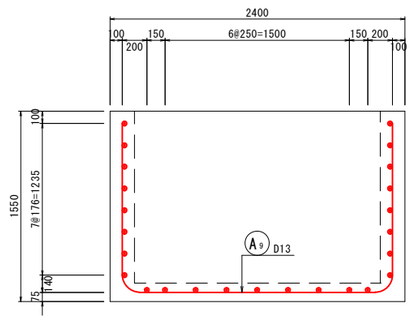

開口部補強筋

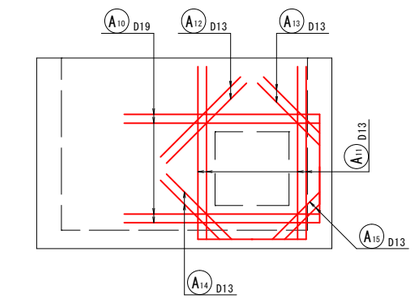

2-2断面

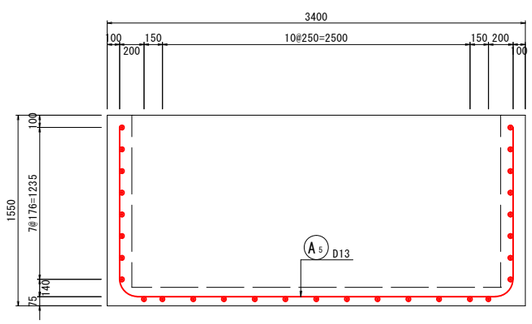

5-5断面

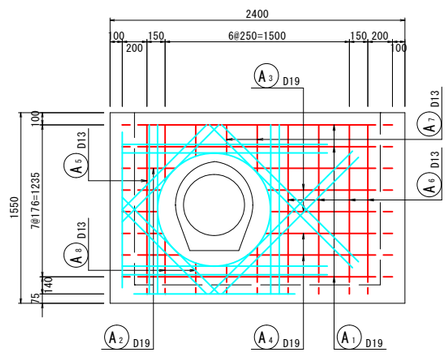

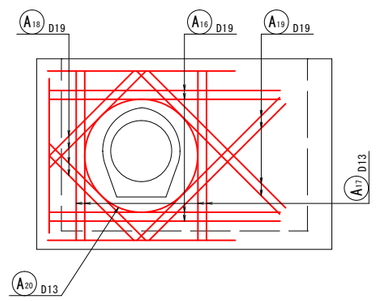

図面番号	12 / 27	縮　尺	図　示
事業年度	令和 4 年度		
工　種	河　川　改　良		
種　別	構　造　図	番号	10 / 11
名　称	普通河川　大草川支川		
工事箇所	三原市大和町大草		
	三　原　市		

8号集水桝 鉄筋加工図

縮尺=1:25

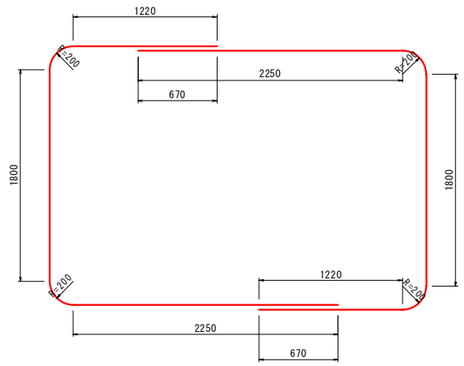

A1 3-D19×11800

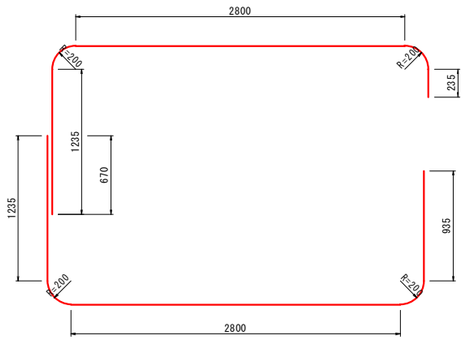

A2 1-D19×10500

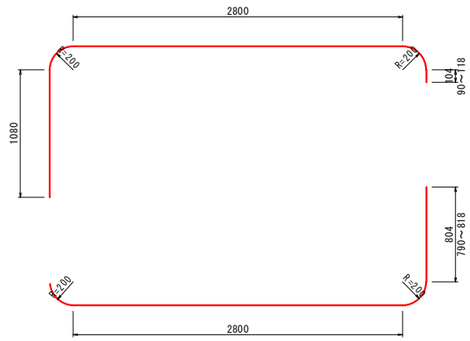

A3 2-D19×8830（平均長）

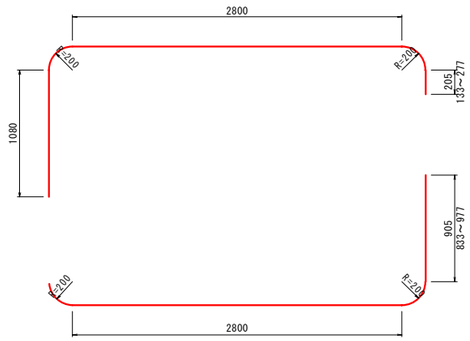

A4 2-D19×9030（平均長）

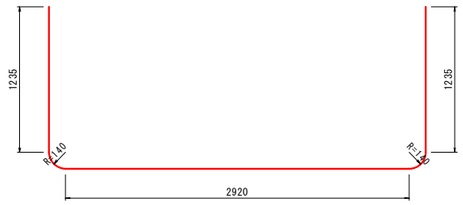

A5 1-D13×5830

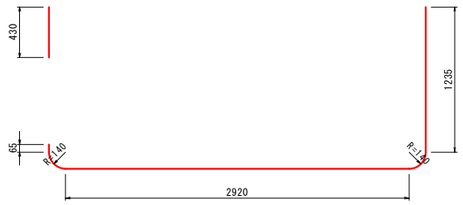

A6 4-D13×5090

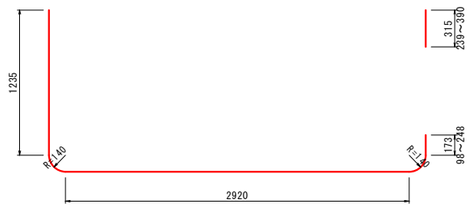

A7 2-D13×5090（平均長）

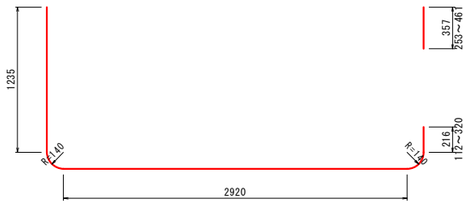

A8 2-D13×5170（平均長）

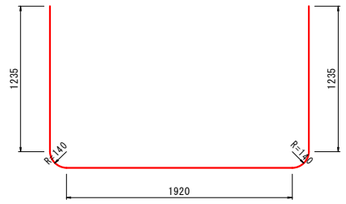

A9 13-D13×4830

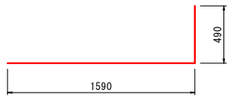

A10 4-D19×2080

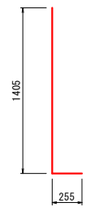

A11 4-D13×1660

A12 2-D13×920

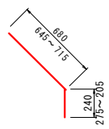

A13 2-D13×920（平均長）

A14 2-D13×920（平均長）

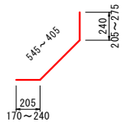

A15 2-D13×920（平均長）

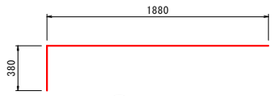

A16 4-D19×2260

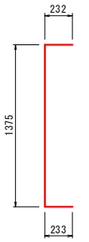

A17 4-D13×1840

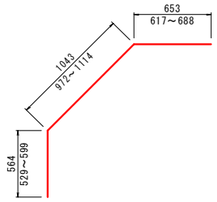

A18 4-D19×2260

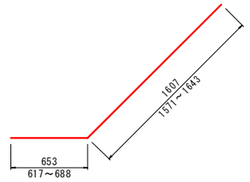

A19 4-D19×2260

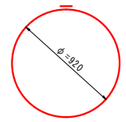

A20 1-D13×2990

鉄筋質量表

記号	径	長さ	本数	単位質量	一本当り質量	質量	摘要
A 1	D19	11800	3	2.250	26.550	79.650	
A 2	D19	10500	1	2.250	23.625	23.625	
A 3	D19	8830	2	2.250	19.868	39.736	（平均長）
A 4	D19	9030	2	2.250	20.318	40.636	（平均長）
A 5	D13	5830	1	0.995	5.801	5.801	
A 6	D13	5090	4	0.995	5.065	20.260	
A 7	D13	5090	2	0.995	5.065	10.130	（平均長）
A 8	D13	5170	2	0.995	5.144	10.288	（平均長）
A 9	D13	4830	13	0.995	4.806	62.478	
A 10	D19	2080	4	2.250	4.680	18.720	
A 11	D13	1660	4	0.995	1.652	6.608	
A 12	D13	920	2	0.995	0.915	1.830	
A 13	D13	920	2	0.995	0.915	1.830	（平均長）
A 14	D13	920	2	0.995	0.915	1.830	（平均長）
A 15	D13	920	2	0.995	0.915	1.830	（平均長）
A 16	D19	2260	4	2.250	5.085	20.340	
A 17	D13	1840	4	0.995	1.831	7.324	
A 18	D19	2260	4	2.250	5.085	20.340	
A 19	D19	2260	4	2.250	5.085	20.340	
A 20	D13	2990	1	0.995	2.975	2.975	
						396.571	
		合　計	D19	263.387 kg	(SD345)		
		合　計	D13	133.184 kg	(SD345)		
		総質量		396.571 kg			

図面番号	13 / 27	縮　尺	図　示
事業年度	令和 4 年度		
工　　種	河　川　改　良		
種　　別	構　造　図	番号	11 / 11
名　　称	普通河川　大草川支川		
工事箇所	三原市大和町大草		
	三　原　市		

フェンス

S=1:20

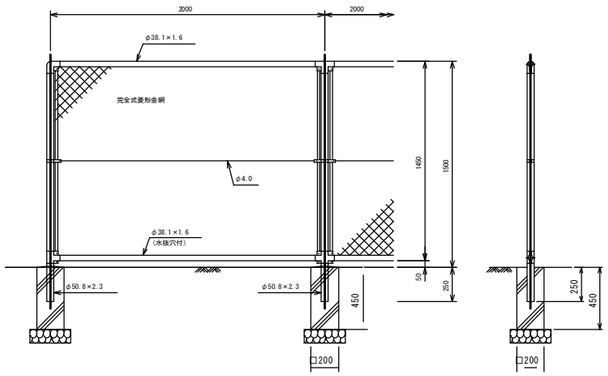

フェンス基礎

S=1:20

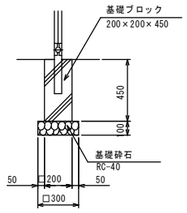

数量表　　1箇所当り

種　別	規　格	算　式	数　量
基礎ブロック	200×200×450		1.0 個
基礎砕石	RC-40 t=100	0.30×0.30	0.1 m2

図面番号	14 / 27	縮　尺	縦 1:100 横 1:250
事業年度	令和 4 年度		
工　　種	河　川　改　良		
種　　別	展 開 図	番号	1 / 1
名　　称	普通河川　大草川支川		
工事箇所	三原市大和町大草		
	三　原　市		

＊大型水路及び自由勾配側溝については、別途割付図参照

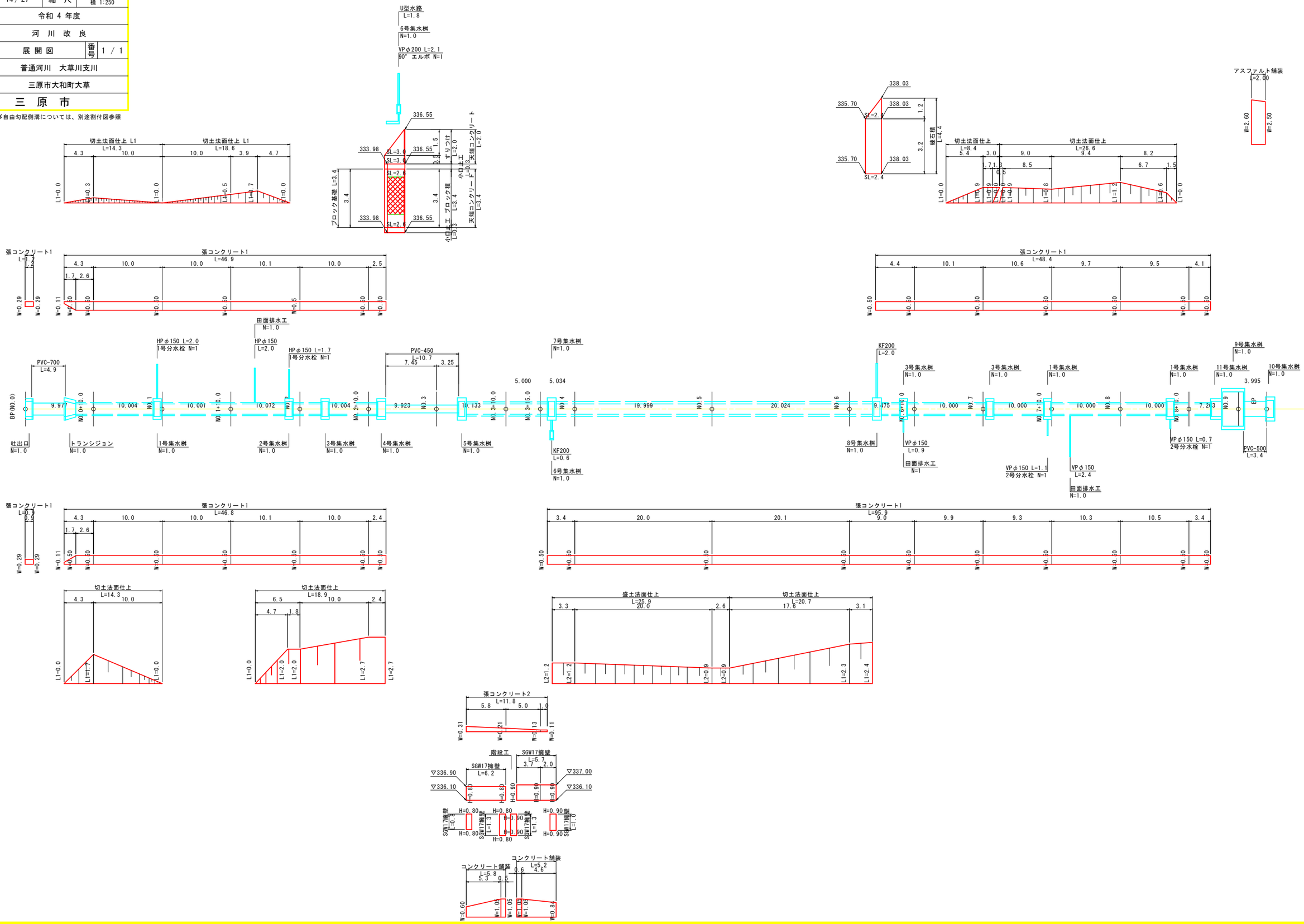

図面番号	15 / 27	縮　尺	図　示
事業年度	令和 4 年度		
工　　種	河　川　改　良		
種　　別	水路割付参考図	番号	1 / 8
名　　称	普通河川　大草川支川		
工事箇所	三原市大和町大草		
	三　原　市		

大 型 フ リ ュ ー ム 参 考 割 付 図 (1)

平 面 図

S=1:100

※施工の伸びとして、製品1本当たり3mm見込んでいます。

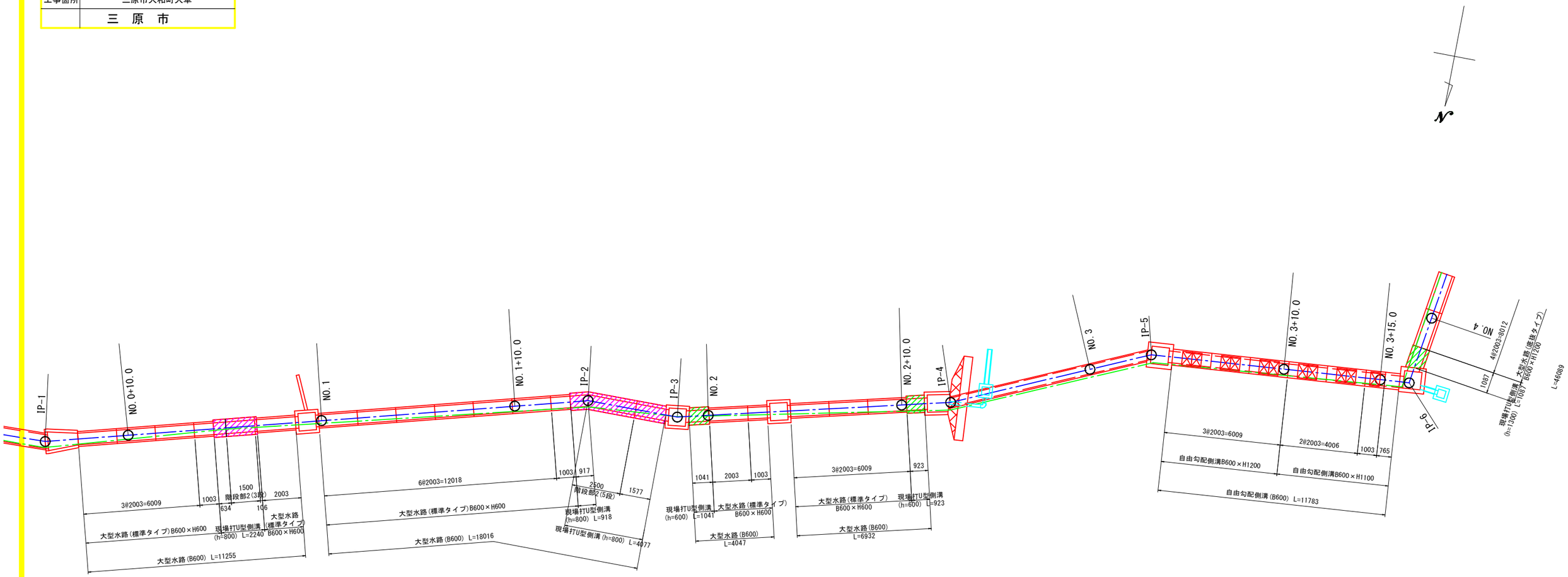

図面番号	16 / 27	縮　尺	図　示
事業年度	令和 4 年度		
工　　種	河　川　改　良		
種　　別	水路割付参考図	番号	2 / 8
名　　称	普通河川　大草川支川		
工事箇所	三原市大和町大草		
	三　原　市		

大 型 フ リ ュ ー ム 参 考 割 付 図 (2)

平 面 図

S=1:100

※施工の伸びとして、製品1本当たり3mm見込んでいます。

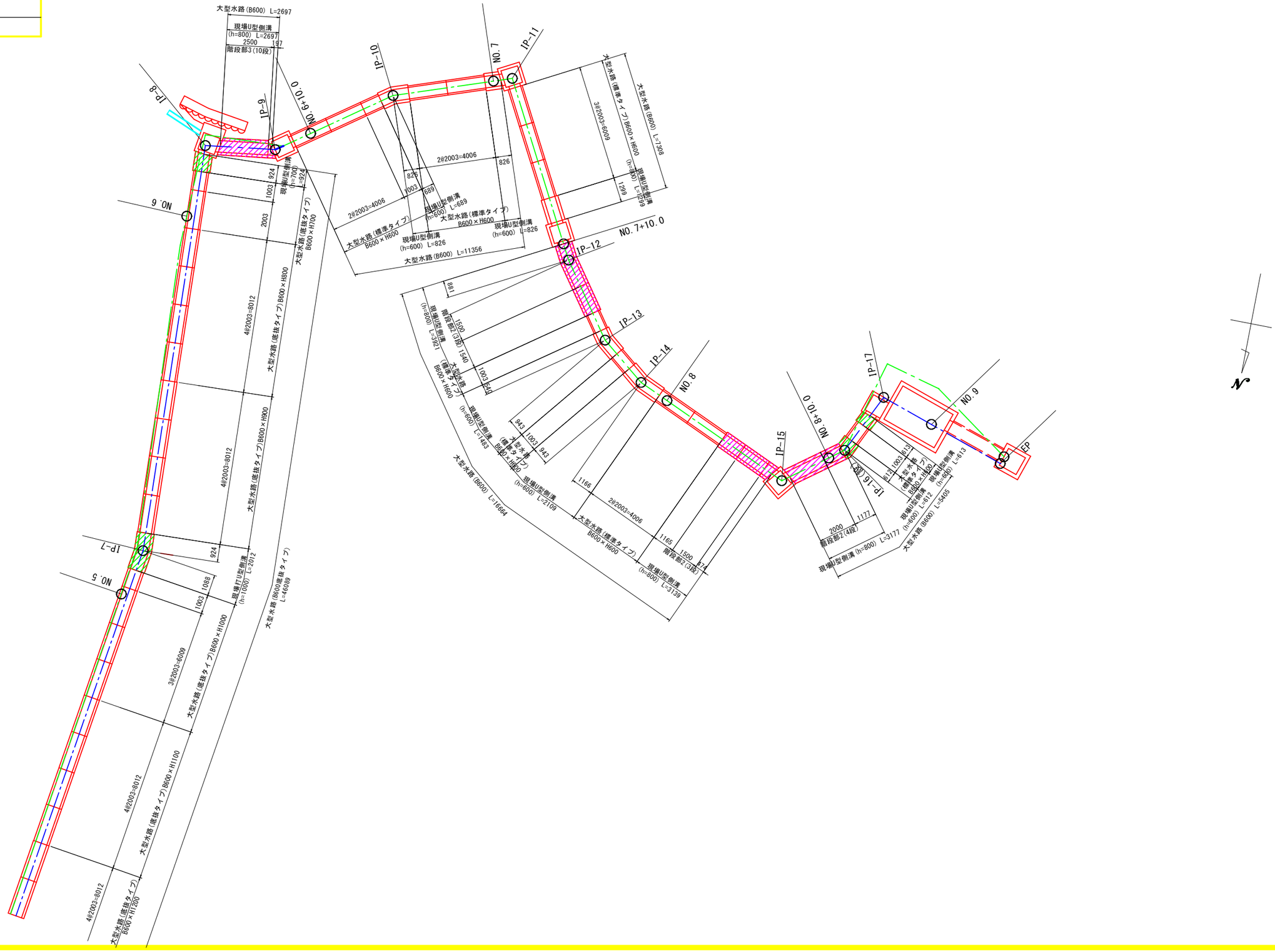

図面番号	17 / 27	縮　尺	図　示
事業年度	令和 4 年度		
工　　種	河　川　改　良		
種　　別	水路割付参考図	番号	3 / 8
名　　称	普通河川　大草川支川		
工事箇所	三原市大和町大草		
	三　原　市		

＊表示測点は設計中心線における測点
（測量中心線における測点を併記）

大 型 フ リ ュ ー ム 参 考 割 付 図 (3)

縦 断 図

S=1:100

※施工の伸びとして、製品1本当たり3mm見込んでいます。

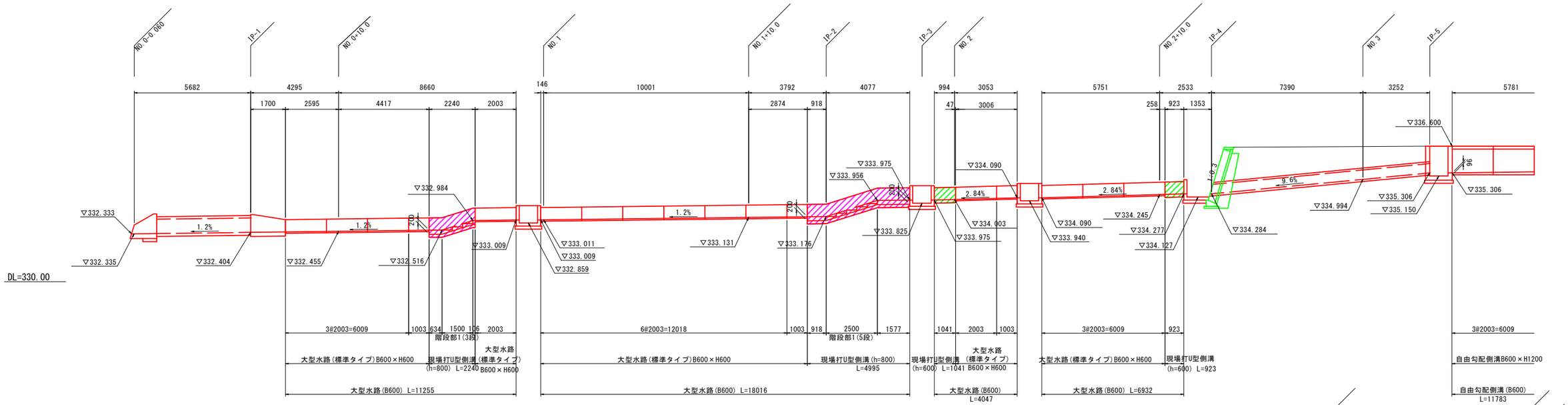

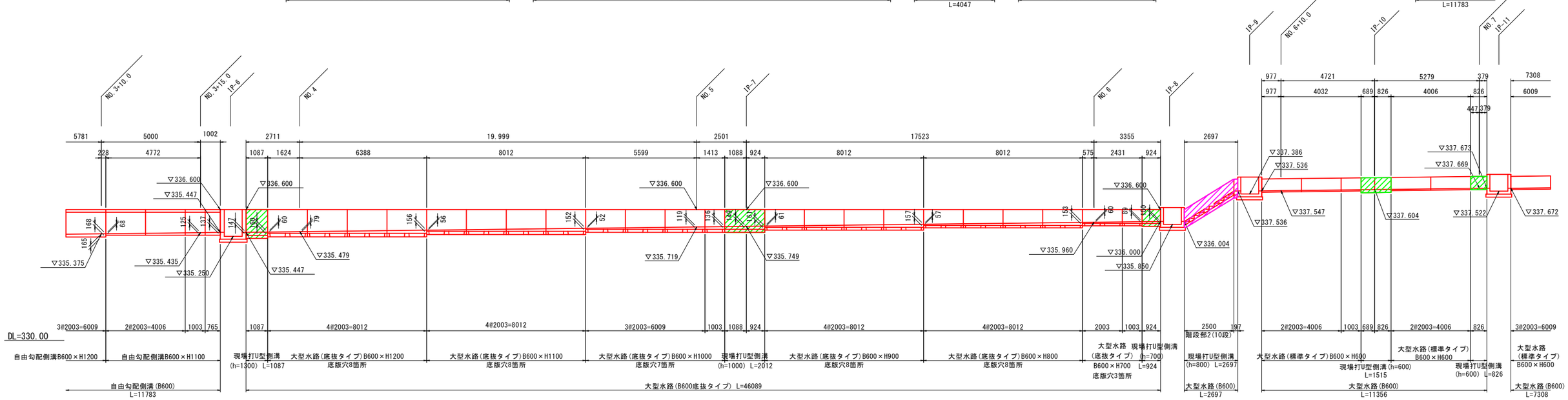

図面番号	18 / 27	縮　尺	図　示
事業年度	令和 4 年度		
工　　種	河　川　改　良		
種　　別	水路割付参考図	番号	4 / 8
名　　称	普通河川　大草川支川		
工事箇所	三原市大和町大草		
	三　原　市		

大 型 フ リ ュ ー ム 参 考 割 付 図 (4)

縦 断 図

S=1:100

※施工の伸びとして、製品1本当たり3mm見込んでいます。

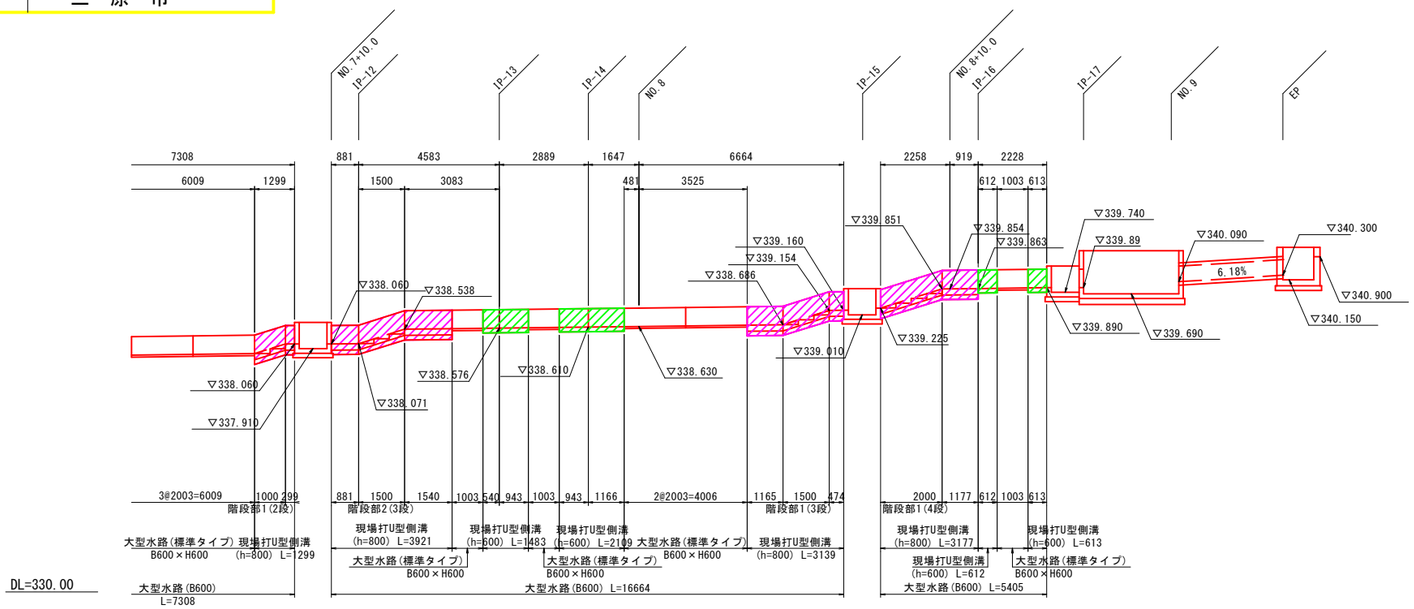

図面番号	19 / 27	縮　尺	図　示
事業年度	令和 4 年度		
工　　種	河　川　改　良		
種　　別	水路割付参考図	番号	5 / 8
名　　称	普通河川　大草川支川		
工事箇所	三原市大和町大草		
	三　原　市		

大 型 フ リ ュ ー ム 参 考 割 付 図 (5)

標 準 断 面 図

S=1:20

大型水路(底抜タイプ)

600×700

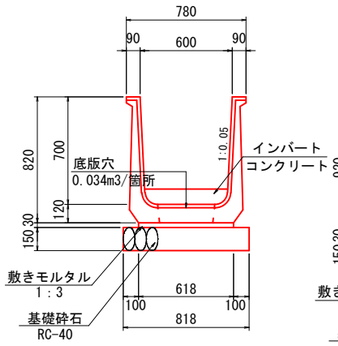

600×800

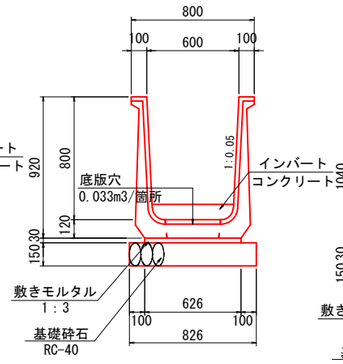

600×900

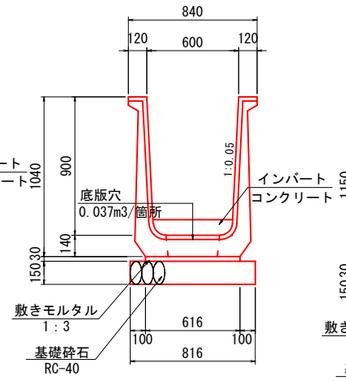

600×1000

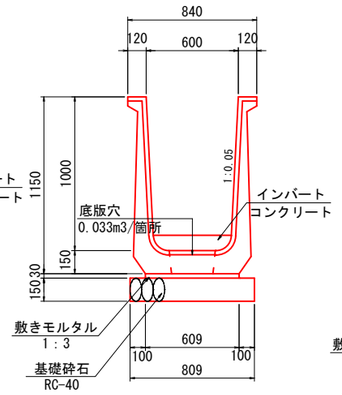

600×1100

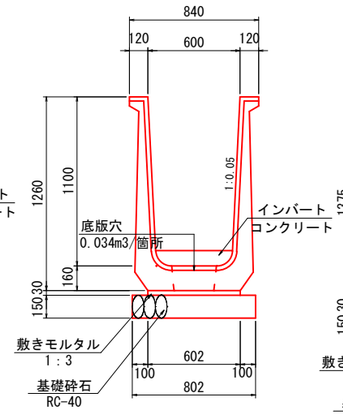

600×1200

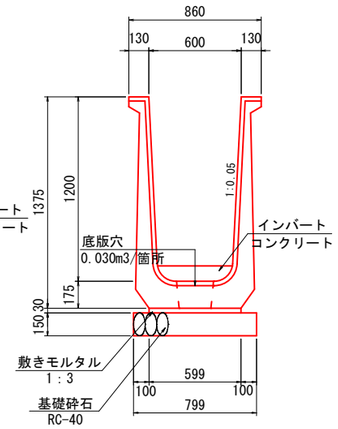

大型水路(標準タイプ)

600×600

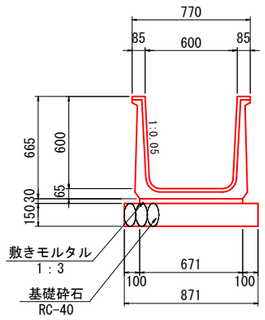

数量表　　施工延長当たり

名　　称	規　格	数　量	備　考
大型水路(標準タイプ) B600×H600	L=2000	23	
	L=1000	7	
大型水路(底抜タイプ) B600×H700	L=2000	1	
	L=1000	1	
大型水路(底抜タイプ) B600×H800	L=2000	4	
大型水路(底抜タイプ) B600×H900	L=2000	4	
大型水路(底抜タイプ) B600×H1000	L=2000	3	
	L=1000	1	
大型水路(底抜タイプ) B600×H1100	L=2000	4	
大型水路(底抜タイプ) B600×H1200	L=2000	4	
	合計	52	

材料表　　施工延長当たり

名　　称	規　　格	数　量
インバートコンクリート	18N-8-40	4.32 m^3
敷モルタル	1：3	1.84 m^3
基礎砕石	RC-40 t=15cm	80.41 m^2

＊インバート数量は現場打U型側溝部も含む

図面番号	20 / 27	縮　尺	図　示
事業年度	令和 4 年度		
工　　種	河　川　改　良		
種　　別	水路割付参考図	番号	6 / 8
名　　称	普通河川　大草川支川		
工事箇所	三原市大和町大草		
	三　原　市		

大 型 フ リ ュ ー ム 参 考 割 付 図 (6)

現場打U型側溝 (h=600)

縮尺=1:30

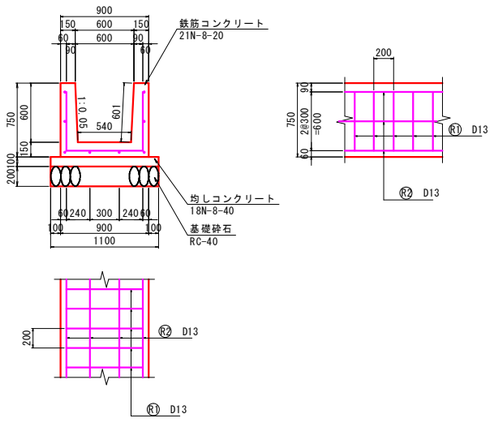

数　量　表　　1.0m当り

種　別	規　格	数　量
コンクリート	21N-8-20	0.333m3
型　　枠	鉄筋	2.70 m2
均しコンクリート	18N-8-40	0.110m3
均しコン型枠		0.20 m2
基礎砕石	RC-40 t=20cm	1.10 m2
鉄　　筋	D13 SD345	17.811 kg

鉄　筋　表　　1.0m当り

記　号	径(mm)	本数	長さ(m)	単位重量(kg/m)	重量(kg)
R1	D13	5	1.980	0.995	9.851
R2	D13	8	1.000	0.995	7.960
合　計					17.811

現場打U型側溝 (h=700)

縮尺=1:30

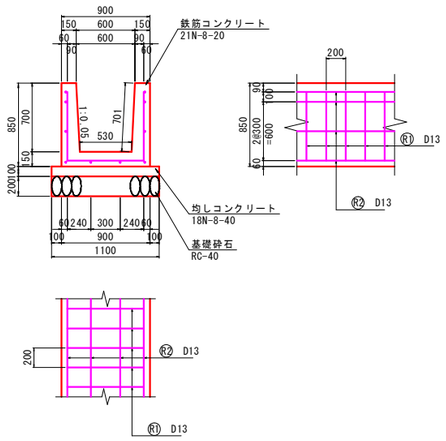

数　量　表　　1.0m当り

種　別	規　格	数　量
鉄筋コンクリート	21N-8-20	0.370m3
型　　枠	鉄筋	3.10 m2
均しコンクリート	18N-8-40	0.110m3
均しコン型枠		0.20 m2
基礎砕石	RC-40 t=20cm	1.10 m2
鉄　　筋	D13 SD345	30.746 kg

鉄　筋　表　　1.0m当り

記　号	径(mm)	本数	長さ(m)	単位重量(kg/m)	重量(kg)
R1	D13	5	2.180	0.995	10.846
R2	D13	10	1.000	0.995	9.950
合　計					30.746

現場打U型側溝 (h=800)

縮尺=1:30

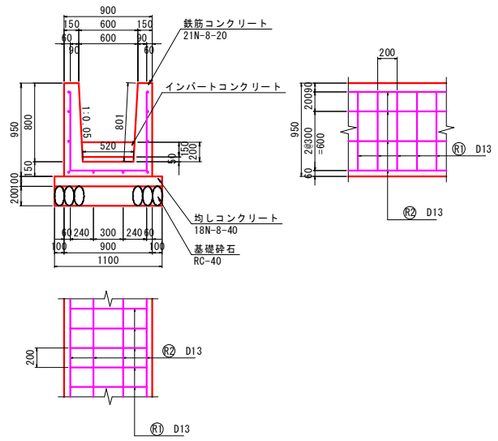

数　量　表　　1.0m当り

種　別	規　格	数　量
コンクリート	21N-8-20	0.407 m3
型　　枠	鉄筋	3.50 m2
均しコンクリート	18N-8-40	0.110m3
均しコン型枠		0.20 m2
基礎砕石	RC-40 t=20cm	1.10 m2
鉄　　筋	D13 SD345	21.971 kg

鉄　筋　表　　1.0m当り

記　号	径(mm)	本数	長さ(m)	単位重量(kg/m)	重量(kg)
R1	D13	5	2.380	0.995	11.841
R2	D13	10	1.000	0.995	9.950
合　計					21.971

現場打U型側溝 (h=1000)

縮尺=1:30

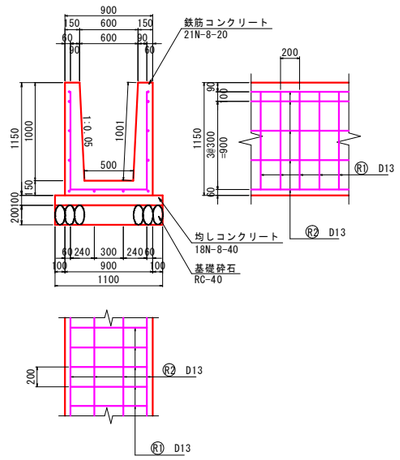

数　量　表　　1.0m当り

種　別	規　格	数　量
鉄筋コンクリート	21N-8-20	0.485m3
型　　枠	小型構造物	4.30 m2
均しコンクリート	18N-8-40	0.110m3
均しコン型枠		0.20 m2
基礎砕石	RC-40 t=20cm	1.10 m2
鉄　　筋	D13 SD345	25.771 kg

鉄　筋　表　　1.0m当り

記　号	径(mm)	本数	長さ(m)	単位重量(kg/m)	重量(kg)
R1	D13	5	2.780	0.995	13.831
R2	D13	12	1.000	0.995	11.940
合　計					25.771

図面番号	21 / 27	縮　尺	図　示
事業年度	令和 4 年度		
工　　種	河　川　改　良		
種　　別	水路割付参考図	番号	7 / 8
名　　称	普通河川　大草川支川		
工事箇所	三原市大和町大草		
	三　原　市		

大 型 フ リ ュ ー ム 参 考 割 付 図 (7)

現場打U型側溝 (h=1300)

縮尺=1:30

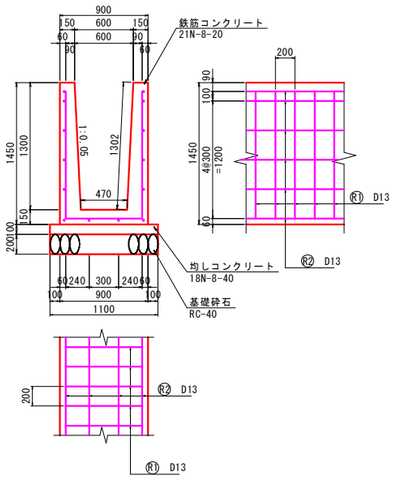

数　量　表

1.0m当り

種　別	規　格	数　量
コンクリート	21N-8-20	0.610m3
型　　枠	鉄筋	5.50 m2
均しコンクリート	18N-8-40	0.110m3
均しコン型枠		0.20 m2
基礎砕石	RC-40 t=20cm	1.10 m2
鉄　　筋	D13 SD345	30.746 kg

鉄　筋　表

1.0m当り

記　号	径(mm)	本数	長さ(m)	単位重量(kg/m)	重量(kg)
R1	D13	5	3.380	0.995	16.816
R2	D13	14	1.000	0.995	13.930
合　計					30.746

階段部

縮尺=1:20

正面図

階段部1,2 (H=150,L=500・250)

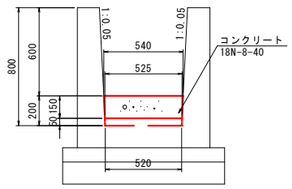

側面図

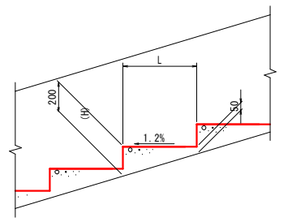

数　量　表

1段当り

名　称	落差高 H	上長 L	コンクリート	型枠
階段部1	150 mm	500 mm	0.033 m3	0.08 m2
階段部2	150 mm	250 mm	0.017 m3	0.08 m2

数量表　　施工延長当たり

名　　称	数　量	備　考
現場打U型側溝(h=600)	9.122m	
現場打U型側溝(h=700)	0.924m	
現場打U型側溝(h=800)	21.468m	
現場打U型側溝(h=1000)	2.012m	
現場打U型側溝(h=1300)	1.087m	

＊インバート数量はプレキャスト水路インバート数量にて計上

図面番号	22 / 27	縮　尺	図　示
事業年度	令和 4 年度		
工　　種	河　川　改　良		
種　　別	水路割付参考図	番号	8 / 8
名　　称	普通河川　大草川支川		
工事箇所	三原市大和町大草		
	三　原　市		

自 由 勾 配 側 溝 標 準 断 面 図

縮尺=1:20

自由勾配側溝

600×h

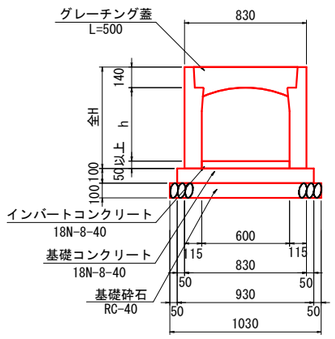

※暗渠製品は,蓋掛がありません

規 格	全H
B600×h1100	1290
B600×h1200	1390

数量表　　施工延長当たり

名　　称	規　格	数　量	備　考
自由勾配側溝 B600×h1100	L=2000	2	
	L=1000	1	
	L=762	1	暗渠・短切
自由勾配側溝 B600×h1200	L=2000	3	
	合計	7	
グレーチング蓋	L=500	11	普通目

材料表　　施工延長当たり

名　　称	規　格	数　量
インバートコンクリート	18N-8-40	0.84 m^3
基礎コンクリート	18N-8-40	1.10 m^3
同上型枠		2.36 m^2
基礎砕石	RC-40 t=10cm	12.13 m^2

図面番号	23 / 27	縮　尺	図　示
事業年度	令和 4 年度		
工　種	河　川　改　良		
種　別	構造物撤去工	番号	1 / 2
名　称	普通河川　大草川支川		
工事箇所	三原市大和町大草		
	三　原　市		

構造物撤去工　平面図

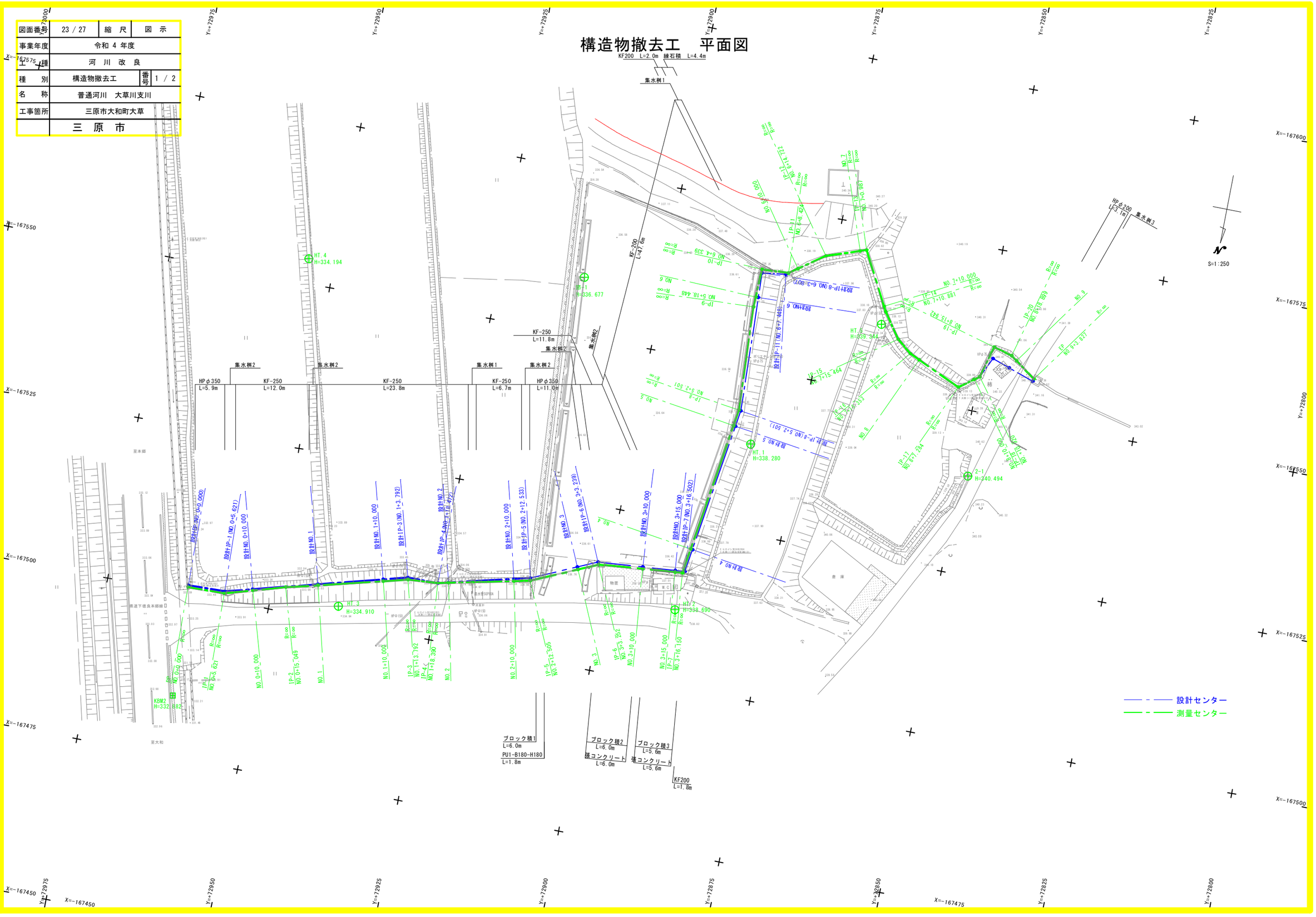

図面番号	24 / 27	縮　尺	図　示
事業年度	令和 4 年度		
工　　種	河　川　改　良		
種　　別	構造物撤去工	番号	2 / 2
名　　称	普通河川　大草川支川		
工事箇所	三原市大和町大草		
	三　原　市		

構造物撤去工

KF-200
縮尺=1:20

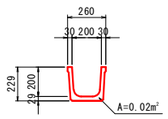

KF-250
縮尺=1:20

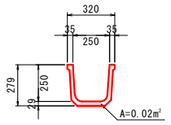

U型水路 (PU1-B180-H180)
縮尺=1:20

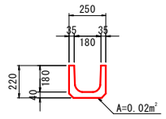

ブロック積1
縮尺=1:50

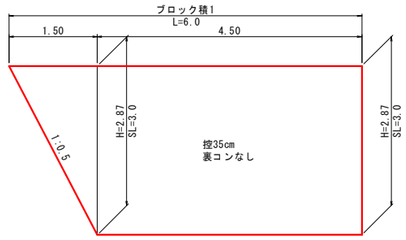

ブロック積2
縮尺=1:20

HPφ200
縮尺=1:20

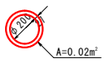

HPφ350
縮尺=1:20

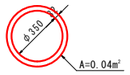

張コンクリート
縮尺=1:20

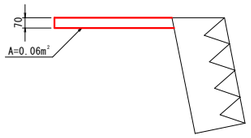

集水桝1
縮尺=1:20

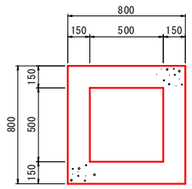

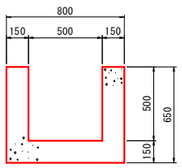

集水桝2
縮尺=1:20

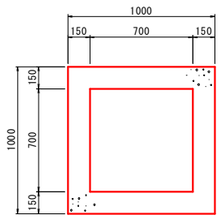

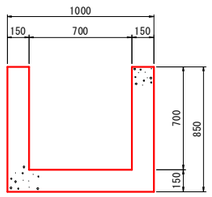

練石積
縮尺=1:50

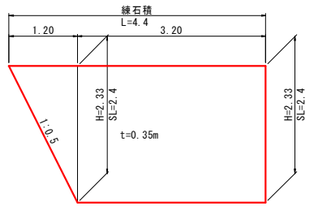

ブロック積3
縮尺=1:20

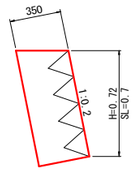

集水桝3
縮尺=1:20

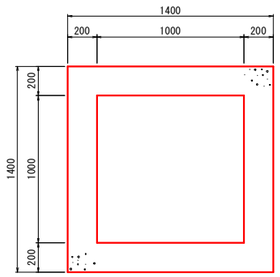

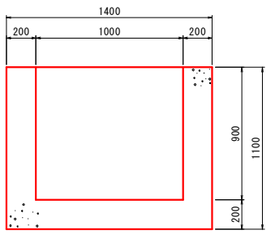

図面番号	25 / 27	縮　尺	S=1:250
事業年度	令和 4 年度		
工　種	河　川　改　良		
種　別	現況用排水系統図	番号	1 / 1
名　称	普通河川　大草川支川		
工事箇所	三原市大和町大草		
	三　原　市		

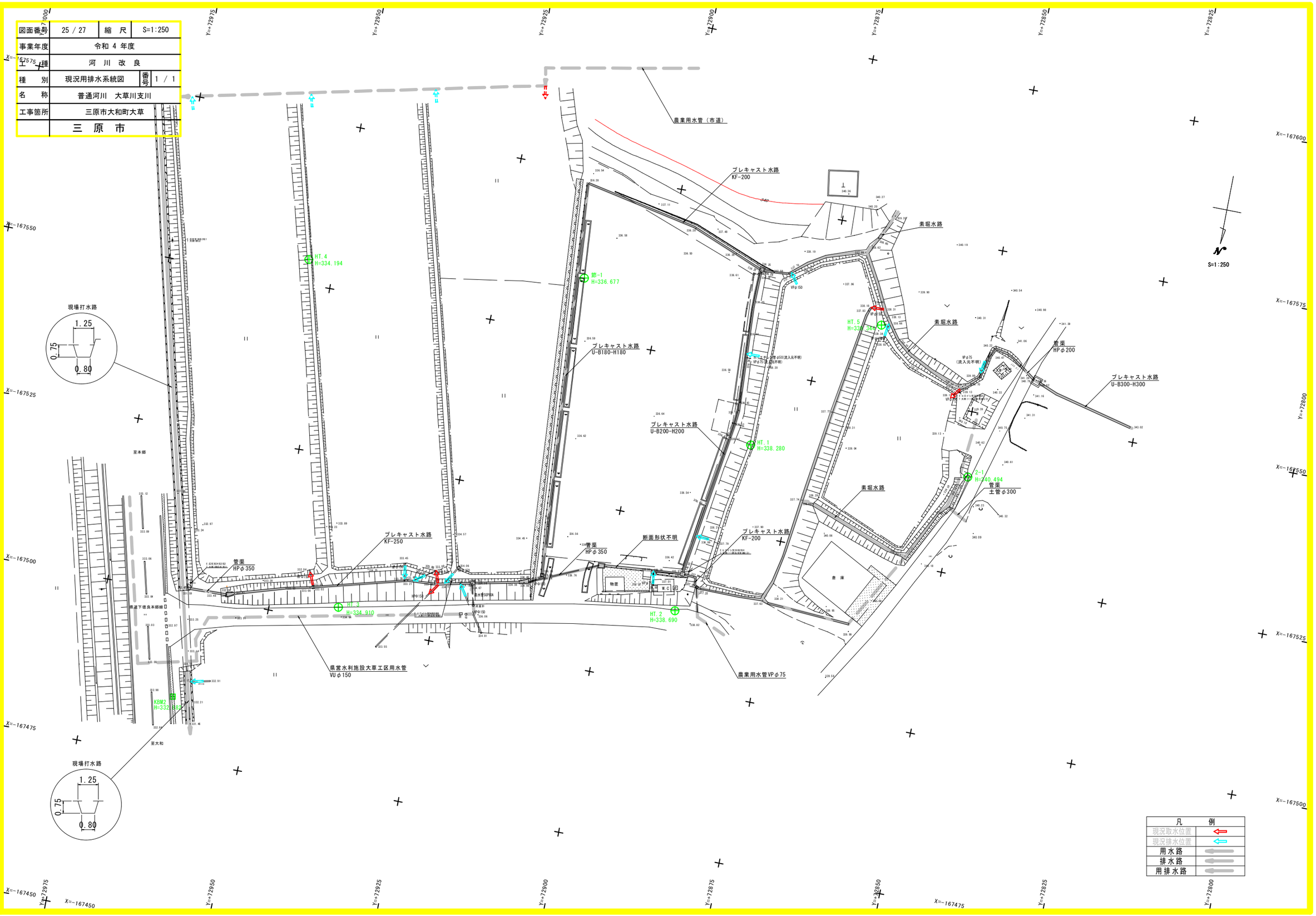

凡	例
現況取水位置	
現況排水位置	
用水路	
排水路	
用排水路	

図面番号	26 / 27	縮　尺	S=1:250
事業年度	令和 4 年度		
工　種	河　川　改　良		
種　　別	排水系統図	番号	1 / 1
名　　称	普通河川　大草川支川		
工事箇所	三原市大和町大草		
	三　原　市		

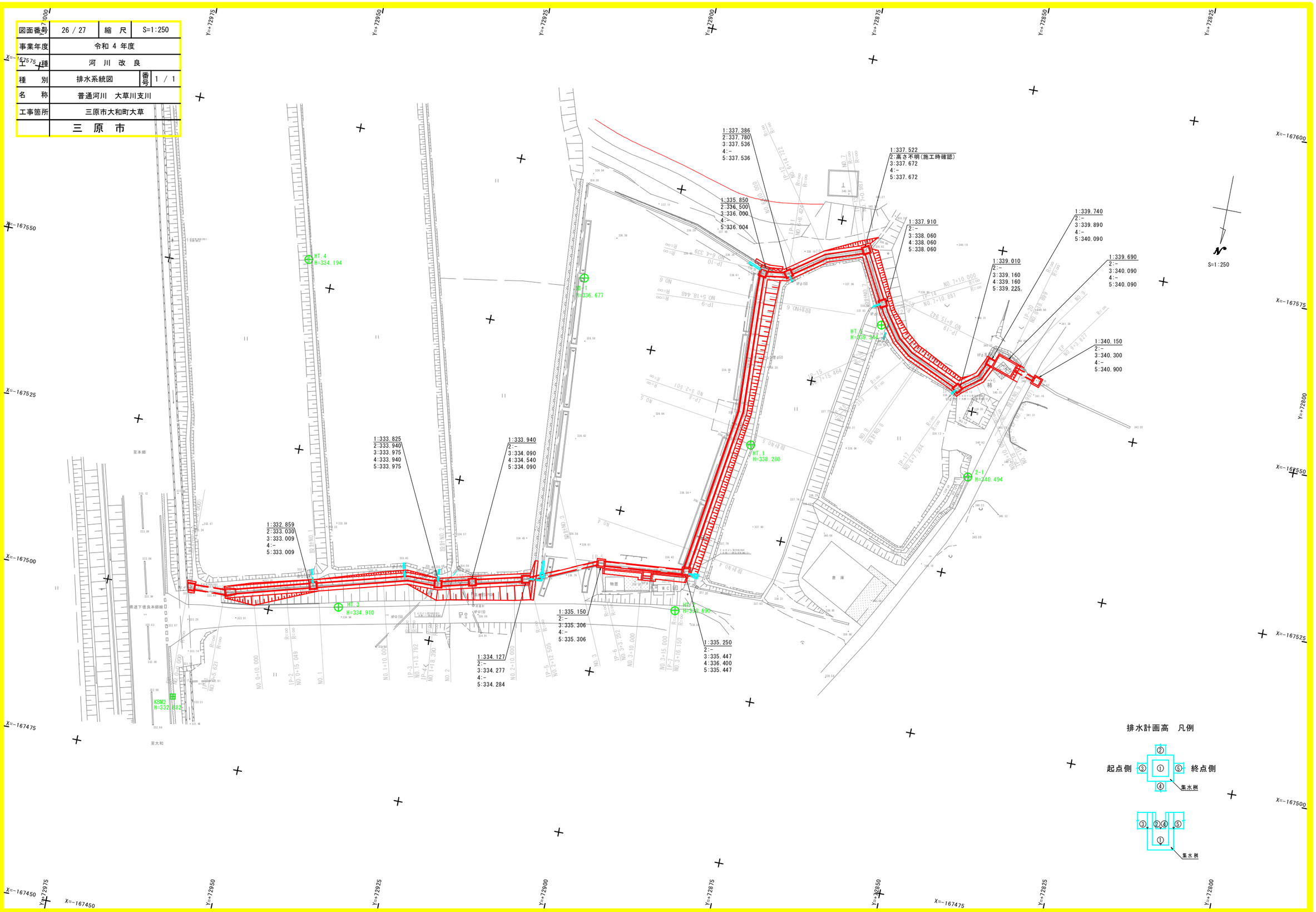

図面番号	27 / 27	縮　尺	S=1:250
事業年度	令和 4 年度		
工　種	河　川　改　良		
種　　別	仮設計画図(参考図)	番号	1 / 1
名　　称	普通河川　大草川支川		
工事箇所	三原市大和町大草		
	三　原　市		

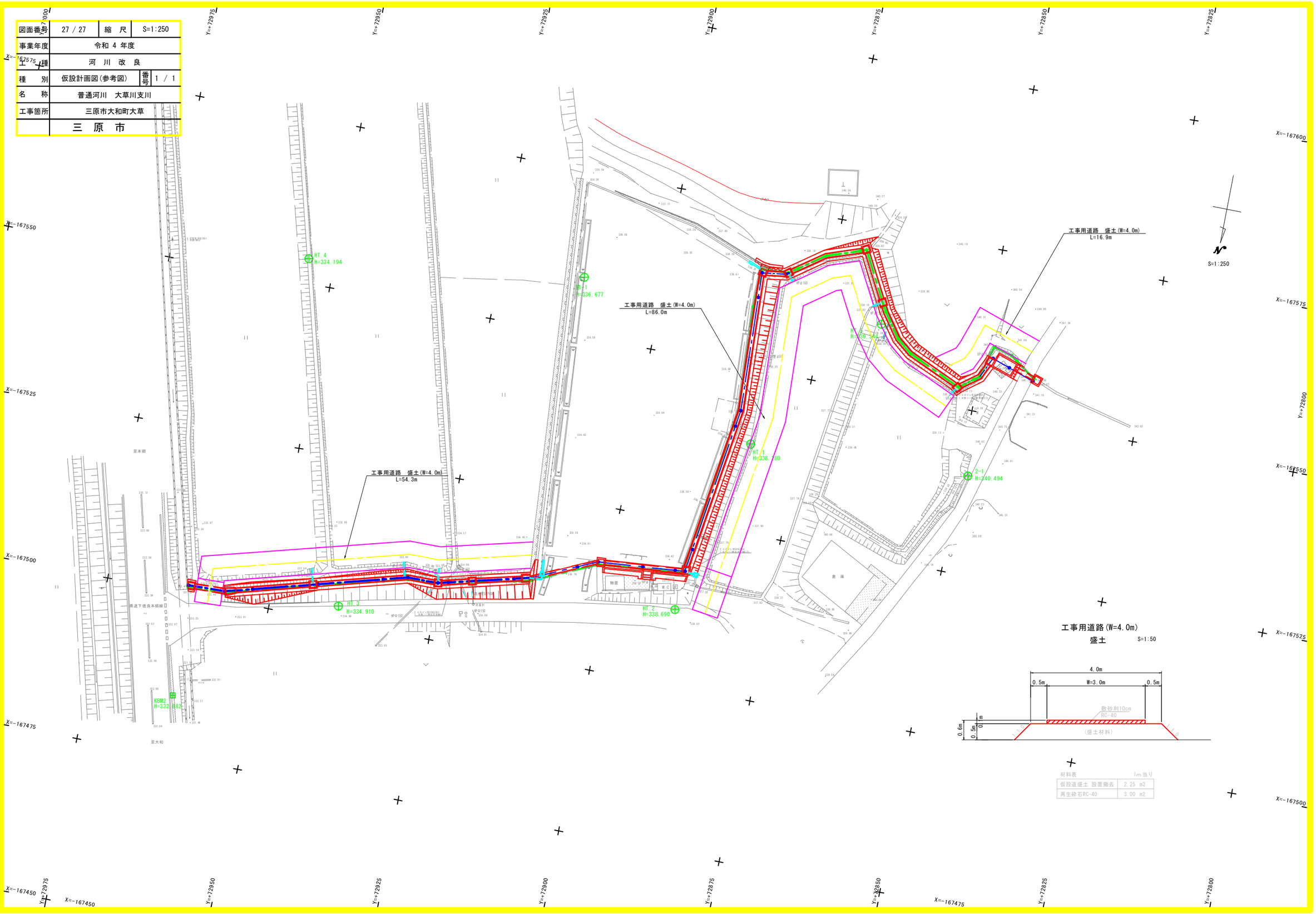

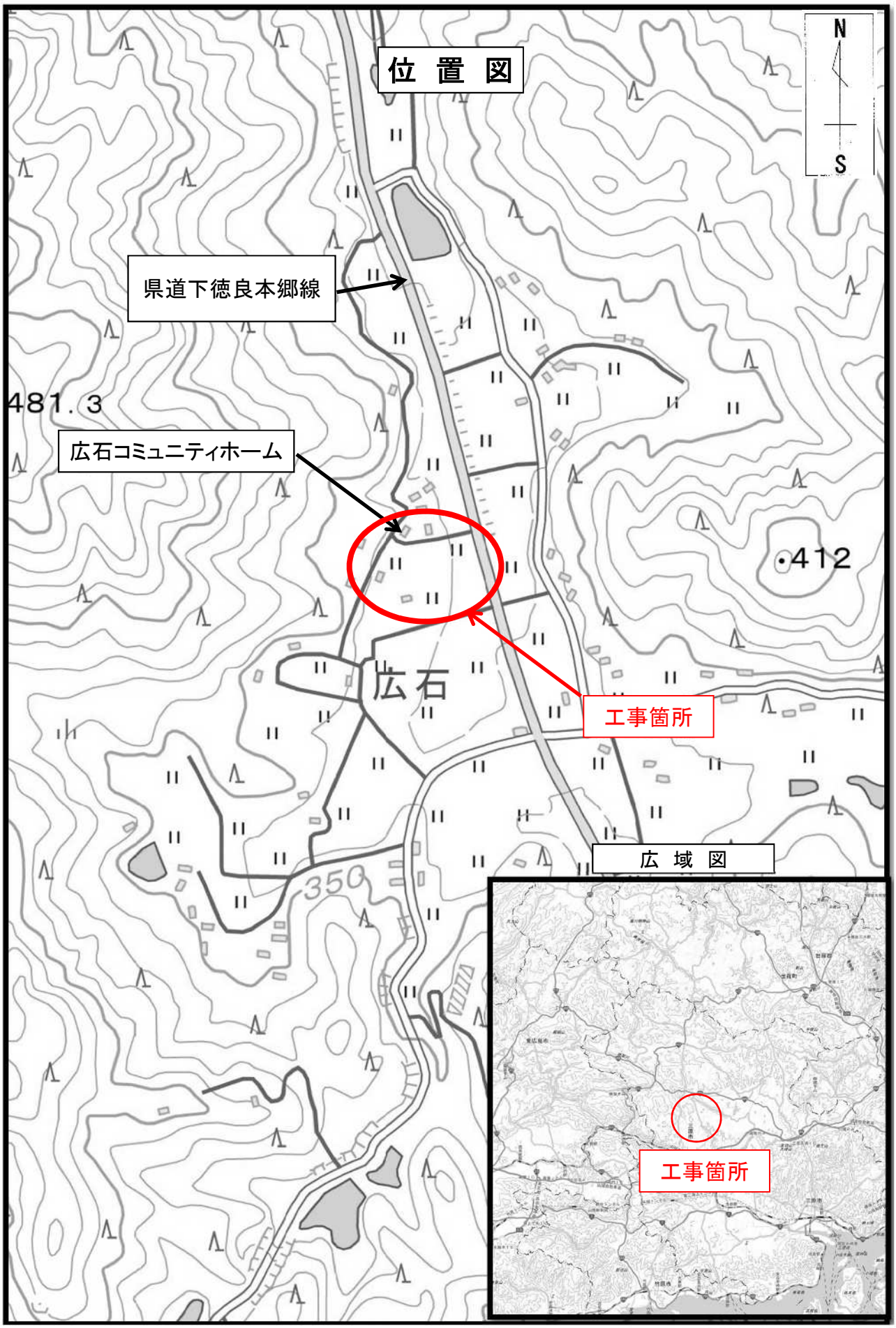
位 置 図
N
S
県道下徳良本郷線
481.3
広石コミュニティホーム
412
広石
工事箇所
350
広 域 図
工事箇所