工　事 番　号						

設計年度	令和　3　年度	三原西処理分区汚水管新設工事（3-15工区）　仕様書 公共下水道事業 三原市頼兼二丁目 仕　様　書
施工月日	令和　　年　　月　　日	
施工方法	請　　負	
工事期間		

工　事　概　要	起　工　理　由
・路線延長（汚水補助）　L=188.2m 管体延長 管渠工(開削) φ200　L=179.7m 付帯工　一式 ・路線延長（汚水単独）　L=100.0m 管体延長 管渠工(開削) φ150　L=94.3m 付帯工　一式	

三　原　市

特　記　仕　様　書

第１章　総則

第１節　適　用

1　本特記仕様書は，三原市頼兼二丁目　公共下水道事業　三原西処理分区汚水管新設工事(3-15 工区)に適用する。

2　本特記仕様書に記載のない事項については，次によるものとする。

・土木工事共通仕様書　令和３年８月　広島版

広島県の調達情報のページ（https://chotatsu.pref.hiroshima.lg.jp/）－「技術管理基準等」に掲載している。

・下水道土木工事必携(案)　2021 年度　公益社団法人日本下水道協会

・下水道用設計指針と設計標準図　平成 26 年度改訂版　三原市

・その他関連規格類

第２節　現場の管理

受注者は，工事現場内において，管理技術者，主任技術者(下請を含む。)に工事名，工期，顔写真，所属会社名及び証明印の入った名札を着用するものとする。

第３節　部分引渡し

建設工事契約約款第 38 条により，本工事の内，部分引渡しの必要が生じた場合は，当該部分の検査を受け部分引渡しを行うこと。

第４節　検査

土木工事共通仕様書（令和３年８月広島版）『第３編 1-1-8 技術検査』によるほか，三原市工事検査規程の定めるところによる。

第５節　情報共有システム（設計金額 500 万円以上が対象）

1　本工事は，受発注者間の情報を電子的に交換・共有することにより，業務の効率化を図る情報交換システムの対象である。なお，運用にあたっては「広島県工事中情報共有システム運用ガイドライン」（以下「ガイドライン」という。）に基づき実施すること。

2　本工事で使用する情報共有システムは次とする。

広島県工事中情報共有システム

https://chotatsu.pref.hiroshima.lg.jp/asp/index.html

3　監督員及び受注者が使用する情報共有サービスのサービス提供者（以下「サービス提供者」という。）との契約は，受注者が行い，利用

料を支払うものとする。

4　なお，工事完成時については，提出する必要のある工事成果品を電子納品すること。また，試行期間中は工事検査を紙媒体で受検することから，受注者は工事成果品１部を紙媒体により提出すること。

5　受注者は，監督員及びサービス提供者から技術上の問題点の把握，利用にあたっての評価を行うためアンケート等を求められた場合，協力しなければならない。

第６節　法定外の労災保険の付保

1　本工事において，受注者は法定外の労災保険に付さなければならない。

2　受注者は，建設工事請負契約約款第５４条に基づき，法定外の労災保険の契約締結したときは，その証券又はこれに代わるものを速やかに監督職員に提示しなければならない。

3　法定外の労災保険は，政府の労働災害補償保険とは別に上乗せ給付等を行うことを目的とするものであり，（公財）建設業福祉共済団，（一社）建設業労災互助会，全日本火災共済協同組合連合会，（一社）全国労働保険事務組合連合会又は保険会社との間で，労働者災害補償保険法に基づいて契約を締結しているものとする。

第２章　施工条件

第１節　工　程

1　地下埋設物･埋蔵文化財の事前調査

調査項目	地下埋設物（水道管，ガス管，雨水管などの埋設物あり）
調査時期	工事施工前に試掘を行うこと。（支障物件が発見された場合は，監督員と協議すること。設計変更の対象とする。）
移設時期	必要に応じて，別途協議するものとする。
提出書類	「試掘結果報告書」として，提出するものとする。また，提出部数については監督員の指示によるものとする。

第２節　用　地

1　借　地　　あらかじめ近隣住民に借地する目的，作業内容を充分説明し，同意を得て借地すること。

第３節　公害対策

1　事前・事後調査

調査区分	事前・事後及び工事施工中も大きな被害がある旨の申し出を受けた場合，監督員と協議の上調査すること。
調査時期	施工前・施工中・施工後（１ヶ月以内）

調査内容　　柱，屋根，壁，基礎，建具等の傾斜，損傷状況

範　囲　　別途協議による。

第４節　安全対策

１　交通誘導員・保安要員

工事作業期間中の交通誘導員は，開削工事２（人／日）を見込んでいる。

第５節　工事用道路

１　一般道路

搬入経路　　特に指定しない。

使用期間　　工事施工期間

使用時間　　８時３０分～１７時

工事中・後の処置　　随時　清掃，　工事後　舗装欠損部補修（工事前・後の写真により監督員と協議すること。設計変更の対象とする。）

第６節　建設副産物

１　建設発生土（搬出）（建設発生土リサイクルプラント，建設発生土受入地又は建設発生土受入地（一時たい積））

当該工事により発生する建設発生土は，公の関与する埋立地，建設発生土処分先一覧表に掲載されている建設発生土リサイクルプラント，建設発生土受入地又は建設発生土受入地（一時たい積）のいずれかに搬出するものとする。

また，搬出先として，運搬費と受入費（平日の受入費用）の合計が最も経済的になる建設発生土リサイクルプラント，建設発生土受入地又は建設発生土受入地（一時たい積）を見込んでいる。したがって，正当な理由がある場合を除き残土処分に要する費用（単価）は変更しない。

なお，工事発注後に明らかになったやむを得ない事情により，建設発生土処分先一覧表に掲載されている建設発生土リサイクルプラント，建設発生土受入地又は建設発生土受入地（一時たい積）への搬出が困難となった場合は，発注者と受注者が協議するものとする。

２　産業廃棄物の場外保管

当該工事により発生する産業廃棄物を事業場の外（建設工事現場以外の場所）において 300m2 以上の面積で保管する場合には，保管場所を所管する都道府県知事又は政令市長に事前の届出を行うこと。また，届出事項を変更する場合は事前に変更届を，保管をやめたときは 30 日以内に廃止届を提出すること。

ただし，産業廃棄物処理業等の許可施設における保管は届出対象外とする。

第７節　仮設工

湧水等により，見込んでいる仮設工法が適さない場合や適用できない場合は，任意仮設についても設計変更することができる。

ただし，変更しようとする者は，見込んでいる仮設工法が適用できない根拠を文書等に示すとともに，適した仮設工法の仕様や構造計算書等を添付し，監督員と協議すること。

第８節　工事支障物件

１　地下・地上支障物

支障物件名	水道管，ガス管，NTT 光ケーブル
管理者	三原市水道部，広島ガス，NTT
位　置	協議による
移設時期	協議による

第９節　管内テレビカメラ調査

管内テレビカメラ調査については，下水道管路施設の点検・調査マニュアル（案）（平成 25 年６月社団法人日本下水道協会）を準拠し実施すること。

第 10 節　その他

１　工事用機資材の仮置き

場　所	指定しない
期　間	指定しない
保管方法	指定しない

第３章　設計金額

第１節　排出ガス対策型建設機械の使用促進

土木工事共通仕様書（令和３年８月広島版）『第１編 1-1-31 環境対策』で使用を義務付けている排出ガス対策型建設機械においては，排出ガス対策型（第２次基準値）以上の建設機械の使用に努めること。

なお，使用する排出ガス対策型建設機械について，基準値による設計変更は行わない。

第４章　工事保険等

受注者は，本工事において第三者に与えた損害を補填する保険又はその他必要とする建設工事に関連する保険等に加入しなければならない。また，加入した保険等については，保険証券の写し（保険以外の場合はそれに代わるもの）を監督員に提出すること。

なお，加入に必要な保険料等は，設計で現場管理費に見込んでいる。

第５章　工事損失等

本工事の施工に伴い，通常避けることのできない地盤沈下，振動等により建物等に損害等（以下「工事損失」という。）が発生した場合においては，次のとおりとする。

なお，工事損失に伴う補償費用は，設計で現場管理費に見込んでいる。

（１）原因調査　　監督員と協力して行なうものとする。

（２）補償交渉　　監督員と協力して処理解決に当るものとする。

（３）応急処置　　監督員から応急処置を講じる必要があると指示された場合は，直ちに応急処置を講ずるものとする。

（４）補償費用負担割合　　発注者は，工事損失に伴う補償費用のうち，請負代金額の１００分の１を超える額を負担する。

第６章　その他

本工事内及び近接する地域住民，企業等には工事内容等を十分に周知・調整したうえで，苦情やトラブルのないよう施工に努めること。また，特記仕様書及び設計図書に明示していない事項，または，その内容に疑義が生じた場合は，監督員の指示を受けること。

工事数量総括表

費目・工種明細など	規格1・規格2	単位		数量	備考
本工事費【補助】					
管路施設(開削工法)		式		1	レベル1
管きょ工(開削)		式		1	レベル2
管路土工		式		1	レベル3
管路掘削		式		1	レベル4
管路埋戻	(発生土)	式		1	レベル4
管路埋戻	(再生砂)	式		1	レベル4
発生土処理		式		1	レベル4
管布設工		式		1	レベル3
硬質塩化ビニル管	【VUφ200】	m		179.7	レベル4
埋設標識テープ		m		179.7	レベル4
管基礎工		式		1	レベル3
砂基礎	【再生砂】	m		179.7	レベル4
管路土留工		式		1	レベル3
軽量鋼矢板土留	H=2.0m	式		1	レベル4
軽量鋼矢板土留	H=2.5m	式		1	レベル4
軽量鋼矢板土留	H=3.0m	式		1	レベル4
土留支保工(鋼製支保工)	１段	m		53	レベル4

工事数量総括表

費目・工種明細など	規格1・規格2	単位		数量	備考
土留支保工(鋼製支保工)	2段	m		127.2	レベル4
土留材賃料		式		1	レベル4
開削水替工		式		1	レベル3
開削水替		式		1	レベル4
マンホール工		式		1	レベル2
組立マンホール工		式		1	レベル3
組立1号マンホール		箇所		5	レベル4
組立0号マンホール		箇所		5	レベル4
内副管		箇所		2	レベル4
取付管およびます工		式		1	レベル2
管路土工		式		1	レベル3
管路掘削		式		1	レベル4
管路埋戻（発生土）		式		1	レベル4
管路埋戻（再生砂）		式		1	レベル4
発生土処理		式		1	レベル4
ます設置工		式		1	レベル3
ます(塩化ビニル製)		箇所		13	レベル4
取付管布設工		式		1	レベル3

工事数量総括表

費目・工種明細など	規格1・規格2	単位		数量	備考
取付管(硬質塩化ビニル管)		箇所		13	レベル4
付帯工		式		1	レベル2
舗装撤去工		式		1	レベル3
舗装版切断		m		500	レベル4
舗装版破砕（現況）		m2		410	レベル4
舗装版破砕（仮舗装）		m2		205	レベル4
殻運搬処理		m3		27	レベル4
舗装仮復旧工		式		1	レベル3
不陸整正		m2		368	レベル4
下層路盤(車道・路肩部)		m2		205	レベル4
上層路盤(車道・路肩部)		m2		205	レベル4
表層(仮舗装)		m2		205	レベル4
表層(車道・路肩部)		m2		402	レベル4
仮設工		式		1	レベル2
仮設工		式		1	レベル3
交通誘導員		式		1	レベル4
＊＊直接工事費＊＊					
運搬費					

工事数量総括表

費目・工種明細など	規格1・規格2	単位		数量	備考
運搬費		式		1	レベル2
運搬費		式		1	レベル3
仮設材運搬費		t		9.94	レベル4
技術管理費					
技術管理費		式		1	レベル2
技術管理費		式		1	レベル3
管内調査費		m		179.7	レベル4
共通仮設費率分					
＊＊共通仮設費計＊＊					
＊＊純工事費＊＊					
現場管理費					
＊＊工事原価＊＊					
一般管理費率分					
契約保証費					
一般管理費計					
＊＊工事価格＊＊					
＊＊消費税相当額＊＊					
＊＊工事費＊＊					

工事数量総括表

費目・工種明細など	規格1・規格2	単位		数量	備考
本工事費【単独】					
管路施設(開削工法)		式		1	レベル1
管きょ工(開削)		式		1	レベル2
管路土工		式		1	レベル3
管路掘削		式		1	レベル4
管路埋戻	(発生土)	式		1	レベル4
管路埋戻	(再生砂)	式		1	レベル4
発生土処理		式		1	レベル4
管布設工		式		1	レベル3
硬質塩化ビニル管	【VUφ150】	m		94.3	レベル4
埋設標識テープ		m		94.3	レベル4
管基礎工		式		1	レベル3
砂基礎	【再生砂】	m		94.3	レベル4
管路土留工		式		1	レベル3
軽量鋼矢板土留	H=2.0m	式		1	レベル4
軽量鋼矢板土留	H=2.5m	式		1	レベル4
土留支保工(鋼製支保工)	１段	m		8	レベル4
土留支保工(鋼製支保工)	2段	m		9.5	レベル4

工事数量総括表

費目・工種明細など	規格1・規格2	単位		数量	備考
土留材賃料		式		1	レベル4
開削水替工		式		1	レベル3
開削水替		式		1	レベル4
マンホール工		式		1	レベル2
組立マンホール工		式		1	レベル3
組立1号マンホール		箇所		1	レベル4
組立0号マンホール		箇所		6	レベル4
内副管		箇所		2	レベル4
取付管およびます工		式		1	レベル2
管路土工		式		1	レベル3
管路掘削		式		1	レベル4
管路埋戻（発生土）		式		1	レベル4
管路埋戻（再生砂）		式		1	レベル4
発生土処理		式		1	レベル4
ます設置工		式		1	レベル3
ます(塩化ビニル製)		箇所		10	レベル4
取付管布設工		式		1	レベル3
取付管(硬質塩化ビニル管)		箇所		10	レベル4

工事数量総括表

費目・工種明細など	規格1・規格2	単位		数量	備考
付帯工		式		1	レベル2
舗装撤去工		式		1	レベル3
舗装版切断		m		260	レベル4
舗装版破砕（現況）		m2		224	レベル4
舗装版破砕（仮舗装）		m2		96	レベル4
殻運搬処理		m3		14	レベル4
舗装仮復旧工		式		1	レベル3
不陸整正		m2		84	レベル4
下層路盤(車道・路肩部)		m2		84	レベル4
上層路盤(車道・路肩部)		m2		84	レベル4
表層(仮舗装)		m2		84	レベル4
表層(車道・路肩部)		m2		224	レベル4
仮設工		式		1	レベル2
仮設工		式		1	レベル3
交通誘導員		式		1	レベル4
＊＊直接工事費＊＊					
運搬費					
運搬費		式		1	レベル2

工事数量総括表

費目・工種明細など	規格1・規格2	単位		数量	備考
運搬費		式		1	レベル3
仮設材運搬費		t		0.97	レベル4
技術管理費					
技術管理費		式		1	レベル2
技術管理費		式		1	レベル3
管内調査費		m		94.3	レベル4
共通仮設費率分					
＊＊共通仮設費計＊＊					
＊＊純工事費＊＊					
現場管理費					
＊＊工事原価＊＊					
一般管理費率分					
契約保証費					
一般管理費計					
＊＊工事価格＊＊					
＊＊消費税相当額＊＊					
＊＊工事費＊＊					
＊＊工事費計＊＊					

工事数量総括表

費目・工種明細など	規格1・規格2	単位		数量	備考
＊＊契約保証費計＊＊					

平面図 S=1:500

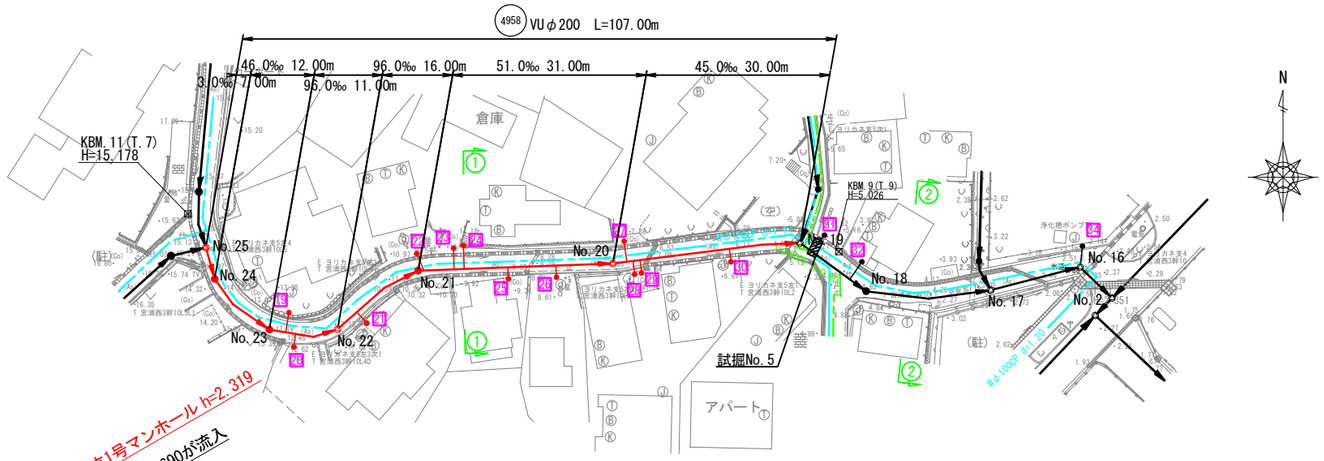

縦断面図 V=1:100 H=1:500

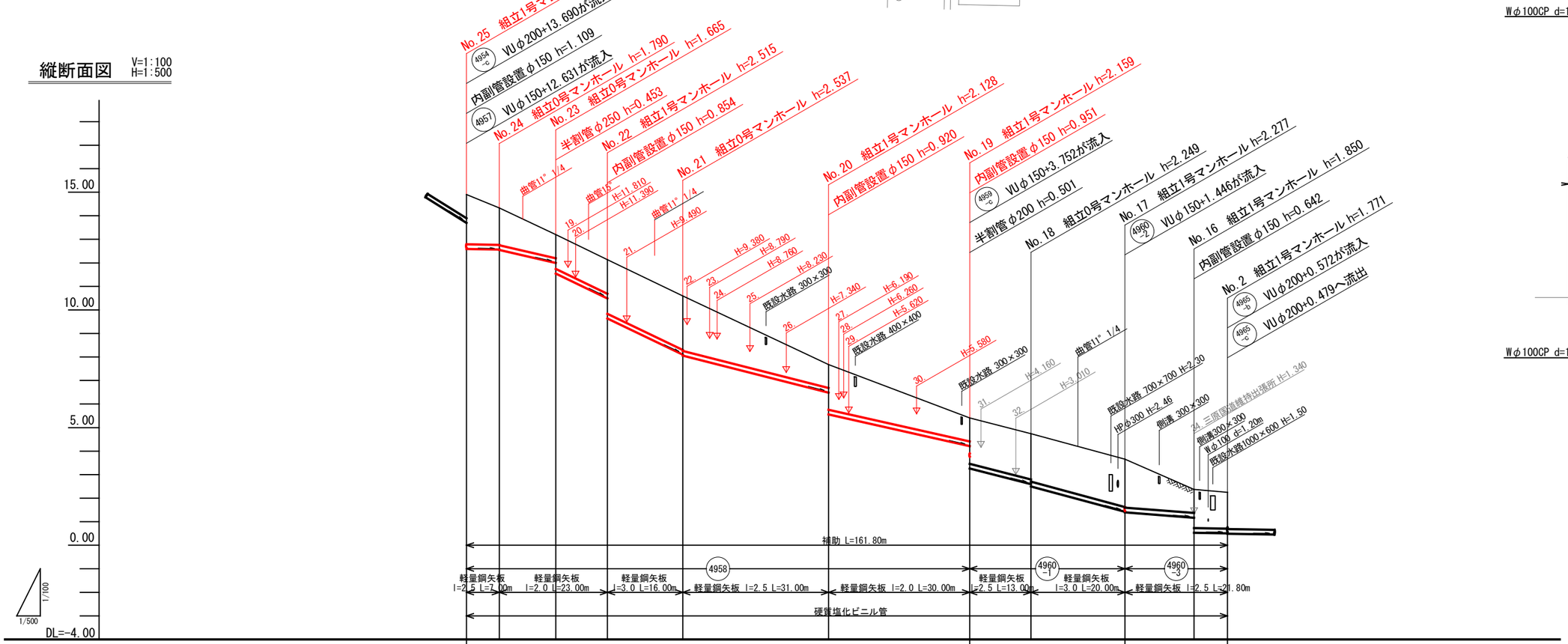

管種・管径(mm)	VUφ200										
勾配(‰)		3.0	46.0	96.0		51.0	45.0	51.0	54.0	15.0	3.0
区間距離(m)		7.00	12.00	11.00	16.00	31.00	30.00	13.00	20.00	14.70	7.10
地盤高	14.90	14.33	13.20	12.14	10.59	7.68	5.41	4.74	3.66	2.37	2.25
土被り	2.11	(1.84) 1.56 1.58	(1.29)	1.00 1.46	(1.46) 1.45 2.31	(2.30) 2.29 2.33	(1.67) 1.00 1.92	(1.46) 1.00 1.95	(1.95) 1.94 2.04	(2.04) 2.04 2.07	(1.54) 1.00 1.64 (1.59) 1.54
管底高	12.581	12.560 12.540	11.988 11.535	10.479 9.625	8.089 8.053	6.472 5.552	4.202 3.251	2.588 2.491	1.411 1.383	1.162 0.520	0.499
掘削深	2.43	(2.16) 1.88 1.90	(1.61)	1.32 1.77	(1.77) 1.77 2.62	(2.62) 2.61 2.65	(1.99) 1.32 2.24	(1.78) 1.32 2.27	(2.27) 2.26 2.36	(2.36) 2.36 2.39	(1.86) 1.32 1.96 (1.91) 1.86
追加距離	161.80	154.80	142.80	131.80	115.80	84.80	54.80	41.80	21.80	7.10	0.00
測点	No.25	No.24	No.23	No.22	No.21	No.20	No.19	No.18	No.17	No.16	No.2

横断面図 S=1:100

①－①

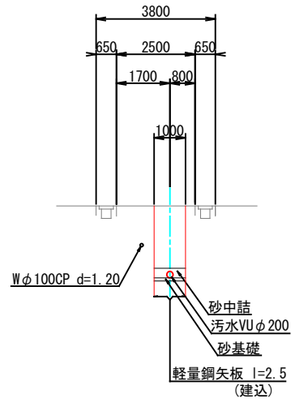

②－②

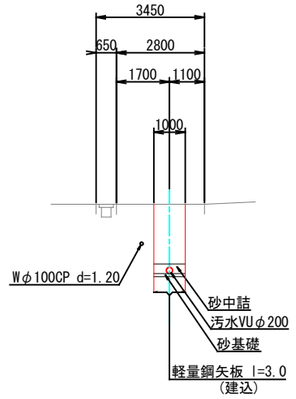

施工位置図 S=1/2,500

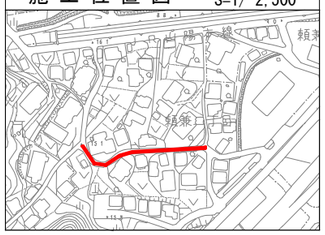

管番号	管径	工法	延長 補助	延長 単独
4958	φ200	開削・補助	107.00	
計			107.00	

令和３年度 公共下水道事業（汚水）			
工事名	三原西処理分区汚水管新設工事 (3-15工区)		
工事場所	三原市頼兼二丁目		
図面番号	1/2	縮尺	図示
平面図・縦断面図・横断面図			
三原市			

平面図 S=1:500

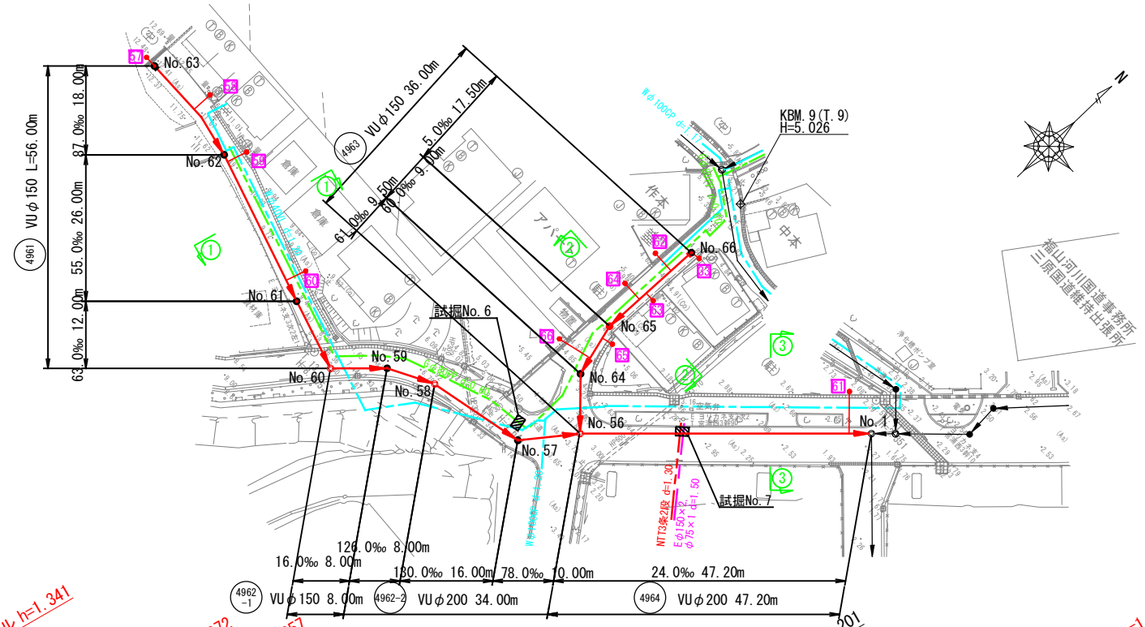

横断面図 S=1:100

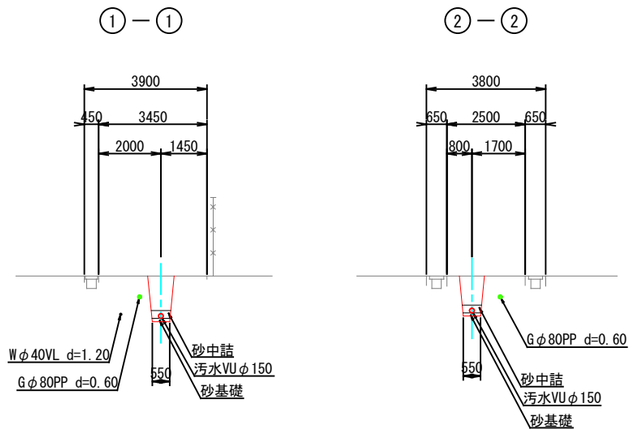

縦断面図 V=1:100 H=1:500

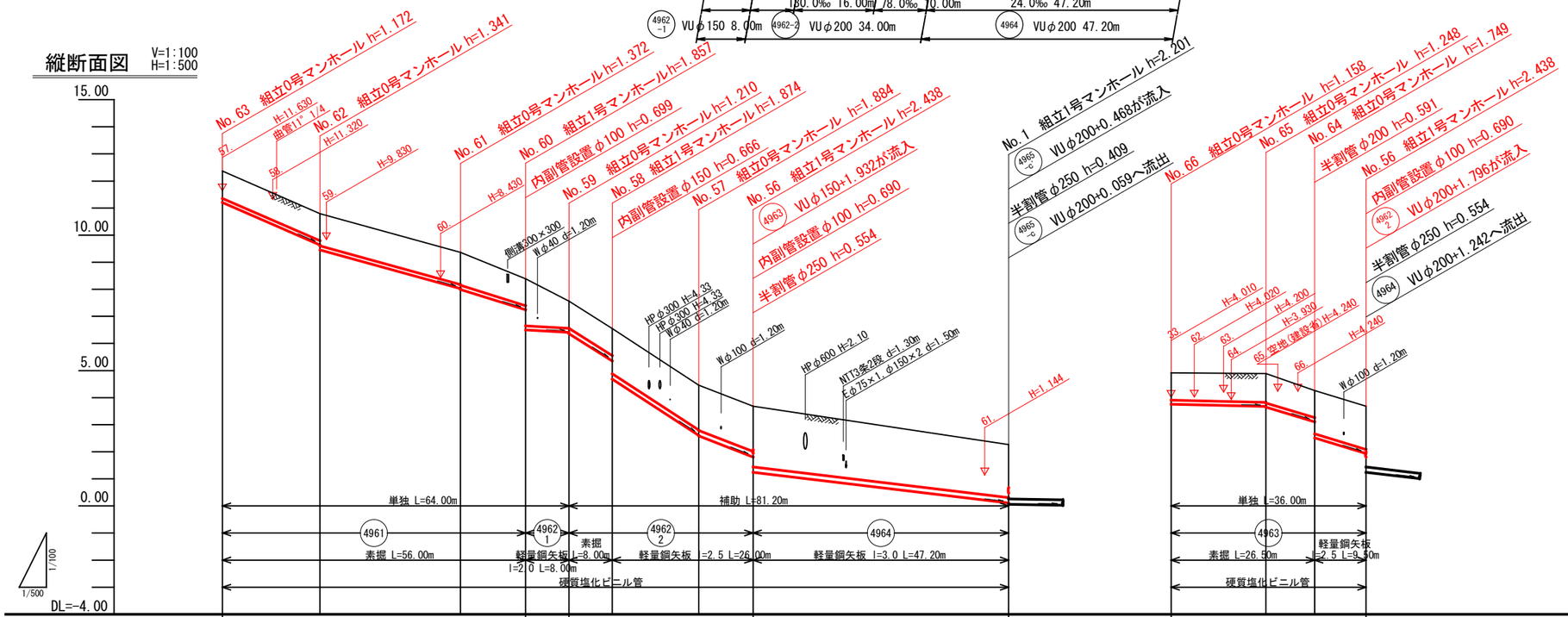

管種・管径(mm)	VUφ150				VUφ200				VUφ150			
勾配(‰)	87.0	55.0	63.0	16.0	126.0	130.0	78.0	24.0	5.0	60.0	61.0	
区間距離(m)	18.00	26.00	12.00	8.00	8.00	16.00	10.00	47.20	17.50	9.00	9.50	
地盤高	12.37	10.79	9.36	8.39	7.56	6.55	4.46	3.68	2.26	4.91	4.89	4.26	3.68
土被り	1.01	(1.01) 1.00 1.18	(1.18)	1.18 1.21	(1.11) 1.00 1.70	(1.35) 1.00 1.00	(1.00) 1.00 1.67	(1.67) 1.66 1.68	(1.68) 1.68 2.23	(2.09) 1.94	1.00	(1.04) 1.07 1.09	(1.05) 1.00 1.59	(1.59) 1.59
管底高	11.198	9.632 9.449	8.019 7.988	7.232 6.533	6.405 6.350	5.342 4.676	2.596 2.576	1.796 1.242	0.109	3.752	3.665 3.642	3.102 2.511	1.932
掘削深	1.28	(1.28) 1.27 1.45	(1.45)	1.45 1.48	(1.38) 1.27 1.96	(1.61) 1.26 1.32	(1.32) 1.32 1.98	(1.98) 1.97 1.99	(1.99) 1.99 2.55	(2.41) 2.26	1.27	(1.30) 1.33 1.36	(1.32) 1.27 1.86	(1.86) 1.86
追加距離	145.20	127.20	101.20	89.20	81.20	73.20	57.20	47.20	0.00	36.00	18.50	9.50	0.00
測点	No.63	No.62	No.61	No.60	No.59	No.58	No.57	No.56	No.1	No.66	No.65	No.64	No.56

③－③

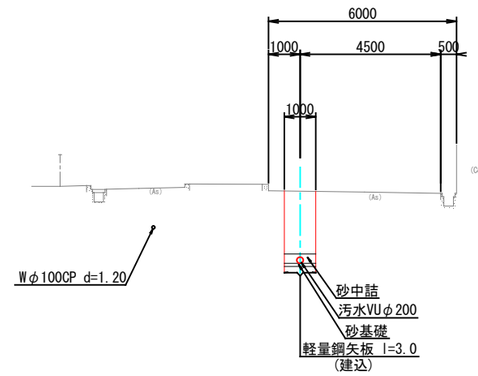

施工位置図 S=1/2,500

管番号	管径	工法	延長 補助	延長 単独
4961	φ150	開削・単独		56.00
4962-1	φ150	開削・単独		8.00
4962-2	φ200	開削・補助	34.00	
4963	φ150	開削・単独		36.00
4964	φ200	開削・補助	47.20	
計			81.20	100.00

令和３年度　公共下水道事業（汚水）			
工事名	三原西処理分区汚水管新設工事(3-15工区)		
工事場所	三原市頼兼二丁目		
図面番号	2/2	縮尺	図示
平面図・縦断面図・横断面図			
三　原　市			

ー 参 考 資 料 ー

令和 3 年度

三原西処理分区汚水管新設工事（3-15工区）

総括情報表

変更回数	0	
適用単価地区	59 三原市	
単価適用日	00-04.06.01(0)	
諸経費体系	1　公共(一般)	
	当世代	前世代
工種	31　下水道工事（２）	
施工地域・工事場所区分	04　一般交通影響有り(2)	
復興補正区分	00　補正なし	
週休補正区分	00　補正なし	
現場事務所等の貸与区分	00　補正なし	
ＩＣＴ補正区分	00　補正なし	
冬期補正係数	00　補正なし	
緊急工事区分	00　通常工事　０％	
前払金支出割合区分	00　補正無し	
契約保証区分	01　金銭的保証(0.04%)	

建設技能労働者や交通誘導員等の現場労働者にかかる経費として，労務費のほか各種経費（法定福利費の事業者負担額，労務管理費，安全訓練等に要する費用等）が必要であり，本積算ではこれらを現場管理費等の一部として率計上している。

≪凡例≫
Co ･･･コンクリート　As ･･･アスファルト
DT ･･･ダンプトラック　BH ･･･バックホウ
CC ･･･クローラクレーン　TC ･･･トラッククレーン
RTC･･･ラフテレーンクレーン

本工事費【補助】　内訳表

費目・工種・施工名称など	数量	単位	単価	金額	備考
本工事費【補助】					X1000
管路施設(開削工法)	1	式			Y1I01　レベル1
管きょ工(開削)	1	式			Y1I0101　レベル2
管路土工	1	式			Y1I010101　レベル3
管路掘削	1	式			Y1I01010101レベル4
機械掘削工(バックホウ)	370	m3			SG1D0001002 00 単第0 -0001　表
管路埋戻 (発生土)	1	式			Y1I01010102レベル4
機械投入埋戻工(バックホウ)	260	m3			SG1D0002003 00 単第0 -0003　表
管路埋戻 (再生砂)	1	式			Y1I01010102レベル4

本工事費【補助】　内訳表

費目・工種・施工名称など	数量	単位	単価	金額	備考
機械投入埋戻工(バックホウ)	49	m3			SG1D0002003 00 単第0 -0005　表
発生土処理	1	式			Y1I01010103レベル4
発生土運搬工(4t積級,2t積級,機械積込み)	86	m3			SG1E0003002 00 単第0 -0006　表
【直接工事費に含まれる処分費等】					#0041
受入費（発生土）	86	m3			F0001　　00
管布設工	1	式			Y1I010102　レベル3
硬質塩化ビニル管 【VUφ200】	179.7	m			Y1I01010203レベル4
硬質塩化ビニル管布設工 呼び径 200mm	179.7	m			SG1D0006001 00 単第0 -0008　表
マンホール用可とう継手 φ200VU	20	個			F00031　　00

本工事費【補助】　内訳表

費目・工種・施工名称など	数量	単位	単価	金額	備考
本管自在継手 φ200VU用・0～15° 3	個				F00014　　00
埋設標識テープ 179.7	m				Y1I01010216レベル4
埋設表示シート 150×50　２倍 179.7	m				F0004　　00
管基礎工 1	式				Y1I010103　レベル3
砂基礎 【再生砂】 179.7	m				Y1I01010301レベル4
砂基礎工(機械施工) 18	m3				SG1D0019002 00 単第0 -0009　表
再生砂 18	m3				TTPC00011　00
管路土留工 1	式				Y1I010105　レベル3
軽量鋼矢板土留 H=2.0m 1	式				Y1I01010503レベル4

本工事費【補助】　内訳表

費目・工種・施工名称など	数量	単位	単価	金額	備考
軽量鋼矢板建込工(両側分)	53	m			SG1D0033001 00 単第0 -0010　表
軽量鋼矢板引抜工(両側分)	53	m			SG1D0033002 00 単第0 -0011　表
軽量鋼矢板土留 H=2.5m	1	式			Y1I01010503レベル4
軽量鋼矢板建込工(両側分)	64	m			SG1D0033001 00 単第0 -0012　表
軽量鋼矢板引抜工(両側分)	64	m			SG1D0033002 00 単第0 -0013　表
軽量鋼矢板土留 H=3.0m	1	式			Y1I01010503レベル4
軽量鋼矢板建込工(両側分)	63.2	m			SG1D0033001 00 単第0 -0012　表
軽量鋼矢板引抜工(両側分)	63.2	m			SG1D0033002 00 単第0 -0013　表
土留支保工(鋼製支保工) １段	53	m			Y1I01010504レベル4

本工事費【補助】　内訳表

費目・工種・施工名称など	数量	単位	単価	金額	備考
土留支保工(軽量金属支保工) 設置　１段	53	m			SG1D0033008 00 単第0 -0014　表
土留支保工(軽量金属支保工) 撤去　１段	53	m			SG1D0033008 00 単第0 -0015　表
土留支保工(鋼製支保工) 2段	127.2	m			Y1I01010504レベル4
土留支保工(軽量金属支保工) 設置　2段	127.2	m			SG1D0033008 00 単第0 -0016　表
土留支保工(軽量金属支保工) 撤去　2段	127.2	m			SG1D0033008 00 単第0 -0017　表
土留材賃料	1	式			Y4999　　レベル4
軽量鋼矢板賃料 （補助）	1	式			F0005　　00
支保材賃料 （補助）	1	式			F0006　　00
開削水替工	1	式			Y1I010109　レベル3

本工事費【補助】　内訳表

費目・工種・施工名称など	数量	単位	単価	金額	備考
開削水替	1	式			Y1I01010901レベル4
ポンプ運転工	13	日			SG1D0042001 00 単第0 -0018　表
据付・撤去工	1	現場			SG1D0042002 00 単第0 -0020　表
マンホール工	1	式			Y1I0102　　レベル2
組立マンホール工	1	式			Y1I010202　レベル3
組立1号マンホール	5	箇所			Y1I01020202レベル4
汚水用人孔鉄蓋（ﾃﾞｻﾞｲﾝ入・密閉ロック式）φ600用　T-25	1	組			F0009　　00
汚水用人孔鉄蓋（ﾃﾞｻﾞｲﾝ入・密閉ロック式）転落防止装置付・φ600用　T-25	4	組			F0010　　00
変形防止調整金具	5	組			F0011　　00

本工事費【補助】　内訳表

費目・工種・施工名称など	数量	単位	単価	金額	備考
無収縮モルタル 25kg袋	7	袋			TH003190　00
マンホール付属品 調整リング 600×100	2	個			TH003100　00
マンホール付属品 調整リング 600×150	3	個			TH003102　00
円形1号(内径900)I種 斜壁 600×900×300	1	個			TH003064　00
円形1号(内径900)I種 斜壁 600×900×450	3	個			TH003066　00
円形1号(内径900)I種 斜壁 600×900×600	1	個			TH003068　00
円形1号(内径900)I種 管取付け壁 900×1500	2	個			TH003092　00
円形1号(内径900)I種 管取付け壁 900×1800	3	個			TH003094　00
円形1号(内径900)I種 底版 H=130	5	個			TH003096　00

本工事費【補助】　内訳表

費目・工種・施工名称など	数量	単位	単価	金額	備考
マンホール削孔費 0・1号(I種) 塩ビ管用,径150用	1	個所			TH003128　00
マンホール削孔費 0・1号(I種) 塩ビ管用,径200用	5	個所			TH003130　00
底部工(組立式)(組立1号マンホール)	5	箇所			SG1D0053001 00 単第0 -0021　表
組立1号マンホール １号(内径900㎜)　深さ3m以下	5	箇所			SG1D0053002 00 単第0 -0025　表
組立0号マンホール	5	箇所			Y1I01020201レベル4
汚水用人孔鉄蓋（ﾃﾞｻﾞｲﾝ入・密閉ロック式） φ600用　T-25	4	組			F0009　00
汚水用人孔鉄蓋（ﾃﾞｻﾞｲﾝ入・密閉ロック式） 転落防止装置付・φ600用　T-25	1	組			F0010　00
変形防止調整金具	5	組			F0011　00
無収縮モルタル 25kg袋	7	袋			TH003190　00

本工事費【補助】　内訳表

費目・工種・施工名称など	数量	単位	単価	金額	備考
マンホール付属品 調整リング 600×100	1	個			TH003100　00
マンホール付属品 調整リング 600×150	4	個			TH003102　00
円形0号(内径750)I種 斜壁 600×750×300	3	個			TH003034　00
円形0号(内径750)I種 斜壁 600×750×450	2	個			TH003036　00
円形0号(内径750)I種 直壁 750×300	1	個			TH003040　00
円形0号(内径750)I種 直壁 750×600	1	個			TH003042　00
円形0号(内径750)I種 管取付け壁 750×600	1	個			TH003052　00
円形0号(内径750)I種 管取付け壁 750×900	1	個			TH003054　00
円形0号(内径750)I種 管取付け壁 750×1200	1	個			TH003056　00

本工事費【補助】　内訳表

費目・工種・施工名称など	数量	単位	単価	金額	備考
円形0号(内径750)I種 管取付け壁 750×1500	2	個			TH003058　00
円形0号(内径750)I種 底版	5	個			TH003062　00
マンホール削孔費 0・1号(I種) 塩ビ管用,径150用	1	個所			TH003128　00
マンホール削孔費 0・1号(I種) 塩ビ管用,径200用	4	個所			TH003130　00
底部工(組立式)(組立0号マンホール)	5	箇所			SG1D0052001 00 単第0 -0026　表
組立0号マンホール ０号(内径750㎜),楕円　深さ2m以下	4	箇所			SG1D0052002 00 単第0 -0027　表
組立0号マンホール ０号(内径750㎜),楕円　深さ2m超～3m以下	1	箇所			SG1D0052002 00 単第0 -0028　表
内副管	2	箇所			Y1I01020208レベル4
内副管取付工	2	箇所			SG1D0051002 00 単第0 -0029　表

本工事費【補助】　内訳表

費目・工種・施工名称など	数量	単位	単価	金額	備考
スリム型内副管 偏平タイプ200-150 1号マンホール継手(固定金具付)	2	個			F00015　00
偏平タイプ縦管 スリム型内副管用　200-150 L=2.0m	1	個			F00016　00
エルボ スリム型内副管 200-150	2	個			F00017　00
半割管 φ250VP	0.7	m			F00025　00
取付バンド φ170～φ280　アンカーボルト付	4	個			F00021　00
取付管およびます工	1	式			Y1I0104　レベル2
管路土工	1	式			Y1I010401　レベル3
管路掘削	1	式			Y1I01040101レベル4
機械掘削工(小型バックホウ)	29	m3			SG1D0001001 00 単第0 -0030　表

本工事費【補助】　内訳表

費目・工種・施工名称など	数量	単位	単価	金額	備考
管路埋戻（発生土）	1	式			Y1I01040102レベル4
機械投入埋戻工(小型バックホウ)	24	m3			SG1D0002002 00 単第0 -0032　表
管路埋戻（再生砂）	1	式			Y1I01040102レベル4
機械投入埋戻工(小型バックホウ)	5	m3			SG1D0002002 00 単第0 -0033　表
発生土処理	1	式			Y1I01040103レベル4
発生土運搬工(4t積級,2t積級,機械積込み)	3	m3			SG1E0003002 00 単第0 -0034　表
【直接工事費に含まれる処分費等】					#0041
受入費（発生土）	3	m3			F0001　　00
ます設置工	1	式			Y1I010402　レベル3

本工事費【補助】　内訳表

費目・工種・施工名称など	数量	単位	単価	金額	備考
ます(塩化ビニル製)	13	箇所			Y1I01040202レベル4
ます設置工 (塩化ビニル製) ます径 200㎜	13	箇所			SG1D0088004 00 単第0 -0035 表
塩ビ製ライト蓋 T-2デザイン入り	4	個			F00022 00
鋳鉄製防護蓋 T-8デザイン入り	9	個			F00023 00
内蓋 CVR φ200	9	個			F00024 00
取付管布設工	1	式			Y1I010403 レベル3
取付管(硬質塩化ビニル管)	13	箇所			Y1I01040302レベル4
取付管布設および支管取付工（可とう支管設 管径 １５０mm	13	箇所			SG1D0089002 00 単第0 -0036 表
付帯工	1	式			Y1I0106 レベル2

本工事費【補助】　内訳表

費目・工種・施工名称など	数量	単位	単価	金額	備考
舗装撤去工	1	式			Y1I010601　レベル3
舗装版切断	500	m			Y1I01060101レベル4
舗装版切断 アスファルト舗装版 アスファルト舗装版厚15cm以下	500	m			SPK21040302 00 単第0 -0037　表
舗装版破砕（現況）	410	m2			Y1I01060102レベル4
舗装版破砕 アスファルト舗装版 障害無し 舗装版厚15cm以下	410	m2			SPK21040301 00 単第0 -0038　表
舗装版破砕（仮舗装）	205	m2			Y1I01060102レベル4
舗装版破砕 アスファルト舗装版 障害無し 舗装版厚15cm以下	205	m2			SPK21040301 00 単第0 -0038　表
殻運搬処理	27	m3			Y1I01060105レベル4
殻運搬 舗装版破砕 DID区間無し 運搬距離6.5km以下(3.5km超)	27	m3			SPK21040138 00 単第0 -0039　表

本工事費【補助】　内訳表

費目・工種・施工名称など	数量	単位	単価	金額	備考
【直接工事費に含まれる処分費等】					#0041
受入費（Asガラ）	62	t			F0002　　00
舗装仮復旧工	1	式			Y1I010604　レベル3
不陸整正	368	m2			Y1I01060401レベル4
不陸整正 補足材料無し	368	m2			SPK21040224 00 単第0 -0040　表
下層路盤(車道・路肩部)	205	m2			Y1I01060402レベル4
下層路盤(車道・路肩部) 全仕上り厚100mm 1層施工 RC-40	205	m2			SPK21040225 00 単第0 -0041　表
上層路盤(車道・路肩部)	205	m2			Y1I01060404レベル4
上層路盤(車道・路肩部) M-30 全仕上り厚120mm 1層施工	205	m2			SPK21040227 00 単第0 -0042　表

本工事費【補助】　内訳表

費目・工種・施工名称など	数量	単位	単価	金額	備考
表層(仮舗装)	205	m2			Y1I01060408レベル4
表層(車道・路肩部) 平均幅員1.4m未満(1層平均50mm以下) 1層当り平均仕上厚30mm	205	m2			SPK21040234 00 単第0 -0043　表
表層(車道・路肩部)	402	m2			Y1I01060408レベル4
表層(車道・路肩部) 平均幅員3.0m超 1層当り平均仕上厚50mm	402	m2			SPK21040234 00 単第0 -0044　表
仮設工	1	式			Y1I0106　　レベル2
仮設工	1	式			Y1I010601　レベル3
交通誘導員	1	式			Y1I01060101レベル4
交通誘導警備員B	51	人			R0369　　00
＊＊直接工事費＊＊ #0020計=支給品等(材料),無償貸付					

本工事費【補助】　内訳表

費目・工種・施工名称など	数量	単位	単価	金額	備考
運搬費					Z0004
運搬費	1	式			YZZ04　　レベル2
運搬費	1	式			YZZ04001　　レベル3
仮設材運搬費	9.94	t			YZZ04001004レベル4
仮設材等(鋼矢板,H鋼,覆工板,敷鉄板等)運搬 運搬距離 9.9km 製品長 12m以内	1	式			S1000007　　00 【補助】 単第0 -0045　表
技術管理費					Z0006
技術管理費	1	式			YZZ06　　レベル2
技術管理費	1	式			YZZ06001　　レベル3
管内調査費	179.7	m			YZZ06001004レベル4

本工事費【補助】　内訳表

費目・工種・施工名称など	数量	単位	単価	金額	備考
管路調査工 洗浄・カメラ調査・報告書含む	179.7	m			V0100　00 【補助】 単第0 -0048　表
共通仮設費率分					Z0019
計算情報…… 対象額…… 率……					率参照額……
＊＊共通仮設費計＊＊					
＊＊純工事費＊＊					
現場管理費 計算情報…… 対象額…… 率……					率参照額……
＊＊工事原価＊＊					
一般管理費率分 計算情報…… 対象額…… 率……					前払補正率… 率参照額……
契約保証費 計算情報…… 対象額…… 率……					当初請対額 当初対象額

本工事費【補助】　内訳表

費目・工種・施工名称など	数量	単位	単価	金額	備考
一般管理費計					
＊＊工事価格＊＊					
＊＊消費税相当額＊＊ 計算情報…… 対象額…… 率……					
＊＊工事費＊＊					

本工事費【単独】　内訳表

費目・工種・施工名称など	数量	単位	単価	金額	備考
本工事費【単独】					X2000
管路施設(開削工法)	1	式			Y1I01　　レベル1
管きょ工(開削)	1	式			Y1I0101　　レベル2
管路土工	1	式			Y1I010101　レベル3
管路掘削	1	式			Y1I01010101レベル4
機械掘削工(バックホウ)	100	m3			SG1D0001002 00 単第0 -0001　表
管路埋戻 (発生土)	1	式			Y1I01010102レベル4
機械投入埋戻工(バックホウ)	61	m3			SG1D0002003 00 単第0 -0003　表
管路埋戻 (再生砂)	1	式			Y1I01010102レベル4

本工事費【単独】　内訳表

費目・工種・施工名称など	数量	単位	単価	金額	備考
機械投入埋戻工(バックホウ)	14	m3			SG1D0002003 00 単第0 -0005　表
発生土処理	1	式			Y1I01010103レベル4
発生土運搬工(4t積級,2t積級,機械積込み)	31	m3			SG1E0003002 00 単第0 -0006　表
【直接工事費に含まれる処分費等】					#0041
受入費（発生土）	31	m3			F0001　　00
管布設工	1	式			Y1I010102　レベル3
硬質塩化ビニル管 【VUφ150】	94.3	m			Y1I01010203レベル4
硬質塩化ビニル管布設工 呼び径 150mm	94.3	m			SG1D0006001 00 単第0 -0055　表
マンホール用可とう継手 φ150VU	12	個			F0003　　00

本工事費【単独】　内訳表

費目・工種・施工名称など	数量	単位	単価	金額	備考
本管自在継手 φ150VU用・0～15° 1	個				F00012　　00
埋設標識テープ 94.3	m				Y1I01010216レベル4
埋設表示シート 150×50　２倍 94.3	m				F0004　　00
管基礎工 1	式				Y1I010103　レベル3
砂基礎 【再生砂】 94.3	m				Y1I01010301レベル4
砂基礎工(機械施工) 6	m3				SG1D0019002 00 単第0 -0009　表
再生砂 6	m3				TTPC00011　00
管路土留工 1	式				Y1I010105　レベル3
軽量鋼矢板土留 H=2.0m 1	式				Y1I01010503レベル4

本工事費【単独】　内訳表

費目・工種・施工名称など	数量	単位	単価	金額	備考
軽量鋼矢板建込工(両側分)	8	m			SG1D0033001 00 単第0 -0010　表
軽量鋼矢板引抜工(両側分)	8	m			SG1D0033002 00 単第0 -0011　表
軽量鋼矢板土留 H=2.5m	1	式			Y1I01010503レベル4
軽量鋼矢板建込工(両側分)	9.5	m			SG1D0033001 00 単第0 -0012　表
軽量鋼矢板引抜工(両側分)	9.5	m			SG1D0033002 00 単第0 -0013　表
土留支保工(鋼製支保工) １段	8	m			Y1I01010504レベル4
土留支保工(軽量金属支保工) 設置　１段	8	m			SG1D0033008 00 単第0 -0014　表
土留支保工(軽量金属支保工) 撤去　１段	8	m			SG1D0033008 00 単第0 -0015　表
土留支保工(鋼製支保工) 2段	9.5	m			Y1I01010504レベル4

本工事費【単独】　内訳表

費目・工種・施工名称など	数量	単位	単価	金額	備考
土留支保工(軽量金属支保工) 設置　2段	9.5	m			SG1D0033008 00 単第0 -0016　表
土留支保工(軽量金属支保工) 撤去　2段	9.5	m			SG1D0033008 00 単第0 -0017　表
土留材賃料	1	式			Y4999　　レベル4
軽量鋼矢板賃料 （単独）	1	式			F0007　　00
支保材賃料 （単独）	1	式			F0008　　00
開削水替工	1	式			Y1I010109　レベル3
開削水替	1	式			Y1I01010901レベル4
ポンプ運転工	6	日			SG1D0042001 00 単第0 -0018　表
据付・撤去工	1	現場			SG1D0042002 00 単第0 -0020　表

本工事費【単独】　内訳表

費目・工種・施工名称など	数量	単位	単価	金額	備考
マンホール工	1	式			Y1I0102　レベル2
組立マンホール工	1	式			Y1I010202　レベル3
組立1号マンホール	1	箇所			Y1I01020202レベル4
汚水用人孔鉄蓋（ﾃﾞｻﾞｲﾝ入・密閉ロック式） φ600用　T-25	1	組			F0009　00
変形防止調整金具	1	組			F0011　00
無収縮モルタル 25kg袋	1	袋			TH003190　00
マンホール付属品 調整リング 600×100	1	個			TH003100　00
円形1号(内径900)I種 斜壁 600×900×300	1	個			TH003064　00
円形1号(内径900)I種 管取付け壁 900×1500	1	個			TH003092　00

本工事費【単独】　内訳表

費目・工種・施工名称など	数量	単位	単価	金額	備考
円形1号(内径900)I種 底版 H=130	1	個			TH003096　00
マンホール削孔費 0・1号(I種) 塩ビ管用,径100用	1	個所			TH003126　00
底部工(組立式)(組立1号マンホール)	1	箇所			SG1D0053001 00 単第0 -0021　表
組立1号マンホール １号(内径900㎜)　深さ3m以下	1	箇所			SG1D0053002 00 単第0 -0025　表
組立0号マンホール	6	箇所			Y1I01020201レベル4
汚水用人孔鉄蓋（ﾃﾞｻﾞｲﾝ入・密閉ロック式） φ600用　T-25	6	組			F0009　00
変形防止調整金具	6	組			F0011　00
無収縮モルタル 25kg袋	6	袋			TH003190　00
マンホール付属品 調整リング 600×100	1	個			TH003100　00

本工事費【単独】　内訳表

費目・工種・施工名称など	数量	単位	単価	金額	備考
マンホール付属品 調整リング 600×150	5	個			TH003102　00
円形0号(内径750)I種 斜壁 600×750×300	3	個			TH003034　00
円形0号(内径750)I種 斜壁 600×750×450	3	個			TH003036　00
円形0号(内径750)I種 管取付け壁 750×600	2	個			TH003052　00
円形0号(内径750)I種 管取付け壁 750×900	3	個			TH003054　00
円形0号(内径750)I種 管取付け壁 750×1200	1	個			TH003056　00
円形0号(内径750)I種 底版	6	個			TH003062　00
マンホール削孔費 0・1号(I種) 塩ビ管用,径100用	2	個所			TH003126　00
マンホール削孔費 0・1号(I種) 塩ビ管用,径150用	5	個所			TH003128　00

本工事費【単独】　内訳表

費目・工種・施工名称など	数量	単位	単価	金額	備考
底部工(組立式)(組立0号マンホール)	6	箇所			SG1D0052001 00 単第0 -0026 表
組立0号マンホール ０号(内径750㎜),楕円　深さ2m以下	6	箇所			SG1D0052002 00 単第0 -0027 表
内副管	2	箇所			Y1I01020208レベル4
内副管取付工	2	箇所			SG1D0051002 00 単第0 -0029 表
内副管用マンホール継手 150-100	2	個			F00018 00
90°曲管(90ST) 副管用継手,呼び径100	2	個			TH010548 00
接着受口片受け直管(ST) 呼び径100(114×3.1×4)	1	本			TH010436 00
取付バンド φ100～φ120　アンカーボルト付	2	個			F00019 00
半割管 φ200VP	0.6	m			F00026 00

本工事費【単独】　内訳表

費目・工種・施工名称など	数量	単位	単価	金額	備考
取付バンド φ170～φ280　アンカーボルト付	4	個			F00021　　00
取付管およびます工	1	式			Y1I0104　　レベル2
管路土工	1	式			Y1I010401　レベル3
管路掘削	1	式			Y1I01040101レベル4
機械掘削工(小型バックホウ)	16	m3			SG1D0001001 00 単第0 -0030　表
管路埋戻（発生土）	1	式			Y1I01040102レベル4
機械投入埋戻工(小型バックホウ)	12	m3			SG1D0002002 00 単第0 -0032　表
管路埋戻（再生砂）	1	式			Y1I01040102レベル4
機械投入埋戻工(小型バックホウ)	3	m3			SG1D0002002 00 単第0 -0033　表

本工事費【単独】　内訳表

費目・工種・施工名称など	数量	単位	単価	金額	備考
発生土処理	1	式			Y1I01040103レベル4
発生土運搬工(4t積級,2t積級,機械積込み)	2	m3			SG1E0003002 00 単第0 -0034 表
【直接工事費に含まれる処分費等】					#0041
受入費（発生土）	2	m3			F0001 00
ます設置工	1	式			Y1I010402 レベル3
ます(塩化ビニル製)	10	箇所			Y1I01040202レベル4
ます設置工（塩化ビニル製) ます径 200mm	10	箇所			SG1D0088004 00 単第0 -0035 表
塩ビ製ライト蓋 T-2デザイン入り	4	個			F00022 00
鋳鉄製防護蓋 T-8デザイン入り	6	個			F00023 00

本工事費【単独】　内訳表

費目・工種・施工名称など	数量	単位	単価	金額	備考
内蓋 CVR　φ200	6	個			F00024　　00
取付管布設工	1	式			Y1I010403　レベル3
取付管(硬質塩化ビニル管)	10	箇所			Y1I01040302レベル4
取付管布設および支管取付工（可とう支管設 管径　１００mm	10	箇所			SG1D0089002 00 単第0 -0056　表
付帯工	1	式			Y1I0106　　レベル2
舗装撤去工	1	式			Y1I010601　レベル3
舗装版切断	260	m			Y1I01060101レベル4
舗装版切断 アスファルト舗装版 アスファルト舗装版厚15cm以下	260	m			SPK21040302 00 単第0 -0037　表
舗装版破砕（現況）	224	m2			Y1I01060102レベル4

本工事費【単独】　内訳表

費目・工種・施工名称など	数量	単位	単価	金額	備考
舗装版破砕 アスファルト舗装版 障害無し 舗装版厚15cm以下	224	m2			SPK21040301 00 単第0 -0038 表
舗装版破砕（仮舗装）	96	m2			Y1I01060102レベル4
舗装版破砕 アスファルト舗装版 障害無し 舗装版厚15cm以下	96	m2			SPK21040301 00 単第0 -0038 表
殻運搬処理	14	m3			Y1I01060105レベル4
殻運搬 舗装版破砕 DID区間無し 運搬距離6.5km以下(3.5km超)	14	m3			SPK21040138 00 単第0 -0039 表
【直接工事費に含まれる処分費等】					#0041
受入費（Asガラ）	33	t			F0002 00
舗装仮復旧工	1	式			Y1I010604 レベル3
不陸整正	84	m2			Y1I01060401レベル4

本工事費【単独】　内訳表

費目・工種・施工名称など	数量	単位	単価	金額	備考
不陸整正 補足材料無し	84	m2			SPK21040224 00 単第0 -0040 表
下層路盤(車道・路肩部)	84	m2			Y1I01060402レベル4
下層路盤(車道・路肩部) 全仕上り厚100mm 1層施工 RC-40	84	m2			SPK21040225 00 単第0 -0041 表
上層路盤(車道・路肩部)	84	m2			Y1I01060404レベル4
上層路盤(車道・路肩部) M-30 全仕上り厚120mm 1層施工	84	m2			SPK21040227 00 単第0 -0042 表
表層(仮舗装)	84	m2			Y1I01060408レベル4
表層(車道・路肩部) 平均幅員1.4m未満(1層平均50mm以下) 1層当り平均仕上厚30mm	84	m2			SPK21040234 00 単第0 -0043 表
表層(車道・路肩部)	224	m2			Y1I01060408レベル4
表層(車道・路肩部) 平均幅員3.0m超 1層当り平均仕上厚50mm	224	m2			SPK21040234 00 単第0 -0044 表

本工事費【単独】　内訳表

費目・工種・施工名称など	数量	単位	単価	金額	備考
仮設工	1	式			Y1I0106　レベル2
仮設工	1	式			Y1I010601　レベル3
交通誘導員	1	式			Y1I01060101レベル4
交通誘導警備員B	19	人			R0369　00
＊＊直接工事費＊＊ #0020計=支給品等(材料),無償貸付					
運搬費					Z0004
運搬費	1	式			YZZ04　レベル2
運搬費	1	式			YZZ04001　レベル3
仮設材運搬費	0.97	t			YZZ04001004レベル4

本工事費【単独】　内訳表

費目・工種・施工名称など	数量	単位	単価	金額	備考
仮設材等(鋼矢板,H鋼,覆工板,敷鉄板等)運搬 運搬距離 9.9km 製品長 12m以内	1	式			S1000007　00 【補助】 単第0 -0057　表
技術管理費					Z0006
技術管理費	1	式			YZZ06　レベル2
技術管理費	1	式			YZZ06001　レベル3
管内調査費	94.3	m			YZZ06001004レベル4
管路調査工 洗浄・カメラ調査・報告書含む	94.3	m			V0100　00 【補助】 単第0 -0048　表
共通仮設費率分					Z0019
計算情報…… 対象額…… 率……					率参照額……
＊＊共通仮設費計＊＊					

本工事費【単独】　内訳表

費目・工種・施工名称など	数量	単位	単価	金額	備考
＊＊純工事費＊＊					
現場管理費 計算情報…… 対象額…… 率……					率参照額……
＊＊工事原価＊＊					
一般管理費率分 計算情報…… 対象額…… 率……					前払補正率… 率参照額……
契約保証費 計算情報…… 対象額…… 率……					当初請対額 当初対象額
一般管理費計					
＊＊工事価格＊＊					
＊＊消費税相当額＊＊ 計算情報…… 対象額…… 率……					
＊＊工事費＊＊					

本工事費【単独】　内訳表

費目・工種・施工名称など	数量	単位	単価	金額	備考
＊＊工事費計＊＊					
＊＊契約保証費計＊＊					

施工単価表

機械掘削工(バックホウ)　SG1D0001002　単第0 -0001　表

1　m3　当り

名称・規格など	数量	単位	単価	金額	備考
土木一般世話役	1.9	人			
普通作業員	5.0	人			
機-01_バックホウ運転 113_標準型 排2 山積0.28m3(平積0.2m3)	11.1	時間			単第0-0002　表
諸雑費	1	式			
1m3当り(計/100m3)					
＊＊＊　単位当たり　＊＊＊	1	m3			
A=1　山積0.28m3					

施工単価表

機-01_バックホウ運転　SM0102020　単第0 -0002　表

113_標準型 排2　山積0.28m3(平積0.2m3)　1　時間　当り

名称・規格など	数量	単位	単価	金額	備考
運転手(特殊)	0.16	人			
軽油 パトロール給油,2～4KL積載車給油	6.30	L			
バックホウ(クローラ型) 標準型・排2 山積0.28/平積0.2m3	1.00	時間			
諸雑費	1	式			
＊＊＊　単位当たり　＊＊＊	1	時間			
A=3　113_標準型 排2 C=0　運転労務数量(人/時間) E=0　機械損料数量			B=1　山積0.28m3(平積0.2m3) D=0　燃料消費量(L/時間)		

施工単価表

機械投入埋戻工(バックホウ)　SG1D0002003　単第0 -0003　表

1　m3　当り

名称・規格など	数量	単位	単価	金額	備考
土木一般世話役	2.5	人			
普通作業員	3.8	人			
機-01_バックホウ運転 113_標準型 排2 山積0.28m3(平積0.2m3)	7.6	時間			単第0-0002　表
タンパ締固め	100	m3			単第0-0004　表
諸雑費	1	式			
1m3当り(計/100m3)					
＊＊＊　単位当たり　＊＊＊	1	m3			
A=1　山積0.28m3			C=6　材料別途		

施工単価表

タンパ締固め　　SPK21040020　　単第0 -0004　表

1　m3　当り

機械構成比:　1.37%　労務構成比:　97.25%　材料構成比:　1.38%　市場単価構成比:　0.00%　標準単価：　1,422.10000

代表機労材規格(積算地区)	構成比	単価(積算地区)	代表機労材規格(東京地区)	単価(東京地区)	備考
<賃>タンパ(ランマ) 質量60～80kg	1.37%		タンパ及びランマ 質量60～80kg		KTPC00020 KTPT00020
特殊作業員	51.90%		特殊作業員		RTPC00001 RTPT00001
普通作業員	45.35%		普通作業員		RTPC00002 RTPT00002
ガソリン,レギュラー スタンド渡し,スタンド給油	1.38%		ガソリンレギュラースタンド		TTPC00014 TTPT00014
積算単価			積算単価		EP001
A=1　-(全ての費用)					

施工単価表

機械投入埋戻工(バックホウ)　SG1D0002003　単第0 -0005　表

1　m3　当り

名称・規格など	数量	単位	単価	金額	備考
土木一般世話役	2.5	人			
普通作業員	3.8	人			
再生砂	126.300	m3			
機-01_バックホウ運転 113_標準型 排2 山積0.28m3(平積0.2m3)	7.6	時間			単第0-0002　表
タンパ締固め	100	m3			単第0-0004　表
諸雑費	1	式			
1m3当り(計/100m3)					
＊＊＊　単位当たり　＊＊＊	1	m3			
A=1　山積0.28m3 E=126.3　土量変化率を考慮した埋戻土量(m3/100m3)			C=2　再生砂		

施工単価表

発生土運搬工(4t積級,2t積級,機械積込み)　SG1E0003002　単第0 -0006　表

1　m3　当り

名称・規格など	数量	単位	単価	金額	備考
ダンプトラック運転 011_オンロード ディーゼル 4t積級	0.80	日			単第0-0007　表
1m3当り					
＊＊＊　単位当たり　＊＊＊	1	m3			
A=2　山積0.28m3 C=2　[有]DID区間 E=1　路面状況:良好			B=1　4t積級 D=17　9.0以下		

施工単価表

ダンプトラック運転　SM2203010　単第0 -0007　表

011_オンロード ディーゼル　4t積級　1　日　当り

名称・規格など	数量	単位	単価	金額	備考
運転手(一般)	1.00	人			
軽油 パトロール給油,2～4KL積載車給油	34.00	L			
ダンプトラック オンロード・ディーゼル 4t積級	1.29	供用日			
タイヤ損耗費 ダンプトラック　４ｔ（良）	1.29	供用日			
諸雑費	1	式			
＊＊＊　単位当たり　＊＊＊	1	日			
A=1　011_オンロード ディーゼル C=1　運転労務数量(人/日) E=1.29　機械損料数量(供用日/日)			B=2　4t積級 D=34　燃料消費量(L/日) F=1　路面状況:良好		

施工単価表

硬質塩化ビニル管布設工　SG1D0006001　単第0 -0008　表

呼び径 200mm　1　m　当り

名称・規格など	数量	単位	単価	金額	備考
硬質塩化ビニル管設置【材工共】 管径200mm	1	m			
＊＊＊　単位当たり　＊＊＊	1	m			
A=2　呼び径 200mm C=1　-			B=1　[規]20m以上 D=1　-		

施工単価表

砂基礎工(機械施工)　SG1D0019002　単第0 -0009　表

1　m3　当り

名称・規格など	数量	単位	単価	金額	備考
砂基礎設置【手間のみ】 機械施工	1	m3			
＊＊＊　単位当たり　＊＊＊	1	m3			
A=3　材料別途 F=1　-			D=2　[規]10m3未満		

施工単価表

軽量鋼矢板建込工(両側分)　SG1D0033001　単第0 -0010　表

1　m　当り

名称・規格など	数量	単位	単価	金額	備考
土木一般世話役	2.0	人			
特殊作業員	2.0	人			
普通作業員	6.0	人			
機-01_バックホウ運転 113_標準型 排2 山積0.28m3(平積0.2m3)	11.6	時間			単第0-0002　表
諸雑費	1	式			
1m当り(計/100m)					
＊＊＊　単位当たり　＊＊＊	1	m			
A=3　山積0.28m3			B=2　掘削深	2.0m以下	

施工単価表

軽量鋼矢板引抜工(両側分)　SG1D0033002　単第0 -0011　表

1　m　当り

名称・規格など	数量	単位	単価	金額	備考
土木一般世話役	0.9	人			
特殊作業員	0.9	人			
普通作業員	2.7	人			
<作>トラッククレーン(油圧伸縮ジブ型) 4.9t吊,オペレータ付	1.0	日			
諸雑費	1	式			
1m当り(計/100m)					
＊＊＊　単位当たり　＊＊＊	1	m			
A=1　TC4.9t吊			B=2　掘削深	2.0m以下	

施工単価表

軽量鋼矢板建込工(両側分)　SG1D0033001　単第0 -0012　表

1　m　当り

名称・規格など	数量	単位	単価	金額	備考
土木一般世話役	2.4	人			
特殊作業員	2.4	人			
普通作業員	7.2	人			
機-01_バックホウ運転 113_標準型 排2 山積0.28m3(平積0.2m3)	12.5	時間			単第0-0002　表
諸雑費	1	式			
1m当り(計/100m)					
＊＊＊　単位当たり　＊＊＊	1	m			
A=3　山積0.28m3			B=3　掘削深	2.5m以下	

施工単価表

軽量鋼矢板引抜工(両側分)　SG1D0033002　単第0 -0013　表

1　m　当り

名称・規格など	数量	単位	単価	金額	備考
土木一般世話役	0.9	人			
特殊作業員	0.9	人			
普通作業員	2.7	人			
<作>トラッククレーン(油圧伸縮ジブ型) 4.9t吊,オペレータ付	1.0	日			
諸雑費	1	式			
1m当り(計/100m)					
＊＊＊　単位当たり　＊＊＊	1	m			
A=1　TC4.9t吊			B=3　掘削深	2.5m以下	

施工単価表

土留支保工(軽量金属支保工)　SG1D0033008　単第0 -0014　表

設置　１段　1　m　当り

名称・規格など	数量	単位	単価	金額	備考
土木一般世話役	0.6	人			
特殊作業員	0.6	人			
普通作業員	1.8	人			
諸雑費	1	式			
1m当り(計/100m)					
＊＊＊　単位当たり　＊＊＊	1	m			
A=1　設置 C=1　水圧式パイプサポート H=1　-			B=1　設置段数 1段(掘削深2.0m以下) D=1　- L=1　-		

施工単価表

土留支保工(軽量金属支保工)　SG1D0033008　単第0 -0015　表

撤去　１段　1　m　当り

名称・規格など	数量	単位	単価	金額	備考
土木一般世話役	0.5	人			
特殊作業員	0.5	人			
普通作業員	1.5	人			
諸雑費	1	式			
1m当り(計/100m)					
＊＊＊　単位当たり　＊＊＊	1	m			
A=2　撤去 C=1　水圧式パイプサポート			B=1　設置段数 1段(掘削深2.0m以下)		

施工単価表

土留支保工(軽量金属支保工)　SG1D0033008　単第0 -0016　表

設置　2段　1　m　当り

名称・規格など	数量	単位	単価	金額	備考
土木一般世話役	1.2	人			
特殊作業員	1.2	人			
普通作業員	3.6	人			
諸雑費	1	式			
1m当り(計/100m)					
＊＊＊　単位当たり　＊＊＊	1	m			
A=1　設置 C=1　水圧式パイプサポート H=1　-			B=2　設置段数 2段(掘削深3.5m以下) D=1　- L=1　-		

施工単価表

土留支保工(軽量金属支保工)　SG1D0033008　単第0 -0017　表

撤去　2段　1　m　当り

名称・規格など	数量	単位	単価	金額	備考
土木一般世話役	1.0	人			
特殊作業員	1.0	人			
普通作業員	3.0	人			
諸雑費	1	式			
1m当り(計/100m)					
＊＊＊　単位当たり　＊＊＊	1	m			
A=2　撤去 C=1　水圧式パイプサポート			B=2　設置段数 2段(掘削深3.5m以下)		

施工単価表

ポンプ運転工　　SG1D0042001　　単第0 -0018　表

1　日　当り

名称・規格など	数量	単位	単価	金額	備考
特殊作業員	0.11	人			
普通作業員	0.05	人			
工事用水中ポンプ損料	1	日			単第0-0019　表
発動発電機 ガソリンエンジン駆動 定格容量3kVA	1	日			
諸雑費	18	%			#09
＊＊＊　単位当たり　＊＊＊	1	日			
A=1　作業時排水 C=1　ポンプ1台			B=2　発動発電機 D=1　普通型(潜水ポンプ) 口径50mm全揚程5m		

施工単価表

工事用水中ポンプ損料　　SGAD0042001　　単第0 -0019　表

1　日　当り

名称・規格など	数量	単位	単価	金額	備考
工事用水中モータポンプ 普通型(潜水ポンプ) 口径φ50mm全揚程5m	1	台			
＊＊＊　単位当たり　＊＊＊	1	日			
A=1　作業時排水 C=1　普通型(潜水ポンプ) 口径50mm全揚程5m			B=1　ポンプ1台		

施工単価表

据付・撤去工　　SG1D0042002　　単第0 -0020　表

1　現場　当り

名称・規格など	数量	単位	単価	金額	備考
普通作業員	0.08	人			
＊＊＊　単位当たり　＊＊＊	1	現場			

施工単価表

底部工(組立式)(組立1号マンホール)　SG1D0053001　単第0 -0021　表

1　箇所　当り

名称・規格など	数量	単位	単価	金額	備考
再生クラッシャラン 40～0mm	0.228	m3			
コンクリート 小型構造物 18-8-40BB 人力打設	0.150	m3			単第0-0022　表
モルタル上塗工(配合1:2)(マンホール用)	0.840	m2			単第0-0023　表
＊＊＊　単位当たり　＊＊＊	1	箇所			
A=2　RC-40 D=0.2　砕石厚(m) F=0.15　インバートコンクリート工使用数量(m3)			C=0.95　砕石面積(m2) E=1　- G=2　小型構造物		
H=3　人力打設 L=2　一般養生 P=1　-			I=2　18-8-40BB N=2　現場内小運搬無し Q=2　モルタル上塗工		
R=0.84　モルタル上塗工使用数量(m2)			S=1　高炉		

施工単価表

コンクリート　SPK21040140　単第0 -0022　表

小型構造物 18-8-40BB　人力打設　1　m3　当り

機械構成比: 0.00%　労務構成比: 44.55%　材料構成比: 55.45%　市場単価構成比: 0.00%　標準単価： 28,111.00000

代表機労材規格(積算地区)	構成比	単価(積算地区)	代表機労材規格(東京地区)	単価(東京地区)	備考
普通作業員	25.54%		普通作業員		RTPC00002 RTPT00002
特殊作業員	8.75%		特殊作業員		RTPC00001 RTPT00001
土木一般世話役	7.99%		土木一般世話役		RTPC00009 RTPT00009
その他(労務)			その他(労務)		ER009
レディーミクストコンクリート指定品 呼び強度18,スランプ8,粗骨材40 W/C(60%),種別(高炉)	55.45%		生コンクリート 高炉 24-12-25(20) W/C 55%		TTPCD0010 TTPT00343
積算単価			積算単価		E9999
A=2 小型構造物 C=2 18-8-40BB H=2 現場内小運搬無し K=1 -(全ての費用)			B=3 人力打設 F=2 一般養生 J=1 -		

施工単価表

モルタル上塗工(配合1:2)(マンホール用)　SG1E0044003　単第0 -0023　表

1　m2　当り

名称・規格など	数量	単位	単価	金額	備考
左官	0.33	人			
普通作業員	0.33	人			
モルタル練 高炉 混合比1:2	0.020	m3			単第0-0024　表
諸雑費	1	式			
＊＊＊　単位当たり　＊＊＊	1	m2			
A=20　モルタル厚(mm) C=2　混合比1:2			B=1　高炉		

施工単価表

モルタル練　SPK21040141　単第0 -0024　表

高炉　混合比1:2　1　m3　当り

機械構成比: 0.00%　労務構成比: 62.07%　材料構成比: 37.93%　市場単価構成比: 0.00%　標準単価： 45,040.00000

代表機労材規格(積算地区)	構成比	単価(積算地区)	代表機労材規格(東京地区)	単価(東京地区)	備考
普通作業員	62.07%		普通作業員		RTPC00002 RTPT00002
セメント(袋) 高炉B種 25kg/袋	28.13%		セメント 高炉B 25kg袋入		TTPC00063 TTPT00063
コンクリート用砂 細目(洗い)	9.80%		砂 細目(洗い)		TTPC00066 TTPT00066
積算単価			積算単価		EP001
A=1　高炉 C=1　-(全ての費用)			B=2　混合比1:2		

施工単価表

組立1号マンホール　　SG1D0053002　　単第0 -0025　表

１号(内径900㎜)　深さ3m以下　　1　　箇所　　当り

名称・規格など	数量	単位	単価	金額	備考
組立マンホール設置工【手間のみ】 1号(内径900㎜) 3m以下	1	箇所			
＊＊＊　単位当たり　＊＊＊	1	箇所			
A=1　　１号(内径900㎜)　深さ3m以下 C=1　　-			B=1　　[規]4箇所以上 D=1　　-		

施工単価表

底部工(組立式)(組立0号マンホール)　SG1D0052001　単第0 -0026　表

1　箇所　当り

名称・規格など	数量	単位	単価	金額	備考
再生クラッシャラン 40～0mm	0.170	m3			
コンクリート 小型構造物 18-8-40BB 人力打設	0.110	m3			単第0-0022　表
モルタル上塗工(配合1:2)(マンホール用)	0.550	m2			単第0-0023　表
＊＊＊　単位当たり　＊＊＊	1	箇所			
A=2　RC-40 D=0.2　砕石厚(m) F=0.11　インバートコンクリート工使用数量(m3)			C=0.71　砕石面積(m2) E=1　- G=2　小型構造物		
H=3　人力打設 L=2　一般養生 P=1　-			I=2　18-8-40BB N=2　現場内小運搬無し Q=2　モルタル上塗工		
R=0.55　モルタル上塗工使用数量(m2)			S=1　高炉		

施工単価表

組立0号マンホール　　SG1D0052002　　単第0 -0027　表

０号(内径750㎜),楕円　深さ2m以下　　1　箇所　当り

名称・規格など	数量	単位	単価	金額	備考
組立マンホール設置工【手間のみ】 0号(内径750㎜)または楕円 2m以下	1	箇所			
＊＊＊　単位当たり　＊＊＊	1	箇所			
A=1　０号(内径750㎜),楕円　深さ2m以下 C=1　-			B=1　[規]4箇所以上 D=1　-		

施工単価表

組立0号マンホール　　SG1D0052002　　単第0 -0028　表

０号(内径750㎜),楕円　深さ2m超～3m以下　　1　　箇所　　当り

名称・規格など	数量	単位	単価	金額	備考
組立マンホール設置工【手間のみ】 0号(内径750㎜)または楕円 2m超～3m以下	1	箇所			
＊＊＊　単位当たり　＊＊＊	1	箇所			
A=2　　０号(内径750㎜),楕円　深さ2m超～3m以下 C=1　　-			B=1　　[規]4箇所以上 D=1　　-		

施工単価表

内副管取付工　　SG1D0051002　　単第0 -0029　表

1　　箇所　　当り

名称・規格など	数量	単位	単価	金額	備考
土木一般世話役	0.17	人			
特殊作業員	0.17	人			
普通作業員	0.17	人			
諸雑費	1	式			
＊＊＊　単位当たり　＊＊＊	1	箇所			
A=1　　段差 1.0m未満			B=2　　材料別途		

施工単価表

機械掘削工(小型バックホウ)　SG1D0001001　単第0 -0030　表

1　m3　当り

名称・規格など	数量	単位	単価	金額	備考
土木一般世話役	2.4	人			
普通作業員	6.7	人			
機-18_小型バックホウ運転 113_標準型 排2 山積0.13m3(平積0.10m3)	2.273	日			単第0-0031　表 100/44
諸雑費	1	式			
1m3当り(計/100m3)					
＊＊＊　単位当たり　＊＊＊	1	m3			
A=2　山積0.13m3					

施工単価表

機-18_小型バックホウ運転　SM1802010　単第0 -0031　表

113_標準型 排2　山積0.13m3(平積0.10m3)　1　日　当り

名称・規格など	数量	単位	単価	金額	備考
運転手(特殊)	1.00	人			
軽油 パトロール給油,2～4KL積載車給油	25.00	L			
小型バックホウ(クローラ型) 標準型・排2 山積0.13/平積0.10m3	1.78	供用日			
諸雑費	1	式			
＊＊＊　単位当たり　＊＊＊	1	日			
A=3　113_標準型 排2 C=1　運転労務数量(人/日) E=1.78　機械損料数量(供用日/日)			B=13　山積0.13m3(平積0.10m3) D=25　燃料消費量(L/日)		

施工単価表

機械投入埋戻工(小型バックホウ)　SG1D0002002　単第0 -0032　表

1　m3　当り

名称・規格など	数量	単位	単価	金額	備考
土木一般世話役	2.5	人			
普通作業員	3.8	人			
機-18_小型バックホウ運転 113_標準型 排2 山積0.13m3(平積0.10m3)	1.538	日			単第0-0031　表 100/65
タンパ締固め	100	m3			単第0-0004　表
諸雑費	1	式			
1m3当り(計/100m3)					
＊＊＊　単位当たり　＊＊＊	1	m3			
A=2　山積0.13m3			B=6　材料別途		

施工単価表

機械投入埋戻工(小型バックホウ)　SG1D0002002　単第0 -0033　表

1　m3　当り

名称・規格など	数量	単位	単価	金額	備考
土木一般世話役	2.5	人			
普通作業員	3.8	人			
再生砂	126.000	m3			
機-18_小型バックホウ運転 113_標準型 排2 山積0.13m3(平積0.10m3)	1.538	日			単第0-0031　表 100/65
タンパ締固め	100	m3			単第0-0004　表
諸雑費	1	式			
1m3当り(計/100m3)					
＊＊＊　単位当たり　＊＊＊	1	m3			
A=2　山積0.13m3 D=126　土量変化率を考慮した埋戻土量(m3/100m3)			B=2　再生砂		

施工単価表

発生土運搬工(4t積級,2t積級,機械積込み)　SG1E0003002　単第0 -0034　表

1　m3　当り

名称・規格など	数量	単位	単価	金額	備考
ダンプトラック運転 011_オンロード ディーゼル 4t積級	0.40	日			単第0-0007　表
1m3当り					
＊＊＊　単位当たり　＊＊＊	1	m3			
A=2　山積0.28m3 C=1　[無]DID区間 E=1　路面状況:良好			B=1　4t積級 D=6　3.0以下		

施工単価表

ます設置工（塩化ビニル製）　SG1D0088004　単第0 -0035　表

ます径 200mm　1　箇所　当り

名称・規格など	数量	単位	単価	金額	備考
ます設置工(塩化ビニル製)【材工共】 ます(径200)	1	箇所			
＊＊＊　単位当たり　＊＊＊	1	箇所			
A=2　ます径 200mm C=1　-			B=1　[規]5箇所以上 D=1　-		

施工単価表

取付管布設および支管取付工（可とう支管設　　SG1D0089002　　単第0 -0036　表
管径　１５０mm　　1　　箇所　　当り

名称・規格など	数量	単位	単価	金額	備考
取付管布設工および支管取付工【材工共】 管径150	1	箇所			
取付管布設工および支管取付工【材工共】 管径150 可とう性支管設置 加算額	1	箇所			
＊＊＊　単位当たり　＊＊＊	1	箇所			
A=3　管径　１５０mm C=1　- E=2　取付管長が3m未満			B=1　[規]5箇所以上 D=1　- F=1　-		
G=2　可とう性支管を設置する場合					

施工単価表

舗装版切断　SPK21040302　単第0 -0037　表

アスファルト舗装版　アスファルト舗装版厚15cm以下　1　m　当り

機械構成比: 6.24%　労務構成比: 54.57%　材料構成比: 39.19%　市場単価構成比: 0.00%　標準単価: 562.41000

代表機労材規格(積算地区)	構成比	単価(積算地区)	代表機労材規格(東京地区)	単価(東京地区)	備考
コンクリートカッタ バキューム式・湿式 切削深20cm級ブレード径φ56cm	4.22%		コンクリートカッタ バキューム式・湿式 切削深20cm級ブレード径φ56cm		MTPC00056 MTPT00056
その他(機械)			その他(機械)		EK009
特殊作業員	19.07%		特殊作業員		RTPC00001 RTPT00001
土木一般世話役	9.53%		土木一般世話役		RTPC00009 RTPT00009
普通作業員	8.29%		普通作業員		RTPC00002 RTPT00002
その他(労務)			その他(労務)		ER009
コンクリートカッタブレード 自走式切断機用 径56cm(22インチ)	36.35%		コンクリートカッタブレード 自走式切断機用 径56cm(22インチ)		TTPC00015 TTPT00015
ガソリン,レギュラー スタンド渡し,スタンド給油	1.92%		ガソリンレギュラースタンド		TTPC00014 TTPT00014
その他(材料)			その他(材料)		EZ009

施工単価表

舗装版切断　SPK21040302　単第0 -0037　表

アスファルト舗装版　アスファルト舗装版厚15cm以下　1　m　当り

機械構成比: 6.24%　労務構成比: 54.57%　材料構成比: 39.19%　市場単価構成比: 0.00%　標準単価： 562.41000

代表機労材規格(積算地区)	構成比	単価(積算地区)	代表機労材規格(東京地区)	単価(東京地区)	備考
積算単価			積算単価		EP001
A=1 アスファルト舗装版 E=1 -(全ての費用)			B=1 アスファルト舗装版厚15cm以下		

施工単価表

舗装版破砕　SPK21040301　単第0 -0038　表

アスファルト舗装版　障害無し 舗装版厚15cm以下　1　m2　当り

機械構成比: 9.68%　労務構成比: 82.20%　材料構成比: 8.12%　市場単価構成比: 0.00%　標準単価: 167.88000

代表機労材規格(積算地区)	構成比	単価(積算地区)	代表機労材規格(東京地区)	単価(東京地区)	備考
<賃>バックホウ(クローラ型) 山積0.45m3(平積0.35) 排出ガス対策型(第1,2,3次基準値)低騒音	9.68%		バックホウ [クローラ型・排ガス対策型(第2次)] 山積0.45m3(平積0.35m3)		KTPC00004 KTPT00004
土木一般世話役	28.85%		土木一般世話役		RTPC00009 RTPT00009
運転手(特殊)	28.25%		運転手(特殊)		RTPC00006 RTPT00006
普通作業員	25.10%		普通作業員		RTPC00002 RTPT00002
軽油 パトロール給油,2～4KL積載車給油	8.12%		軽油1.2号パトロール給油		TTPC00013 TTPT00013
積算単価			積算単価		EP001
A=1 アスファルト舗装版 C=1 騒音振動対策不要 F=1 積込作業有り			B=1 障害無し D=1 舗装版厚15cm以下 G=1 -(全ての費用)		

施工単価表

殻運搬　SPK21040138　単第0 -0039　表

舗装版破砕　DID区間無し 運搬距離6.5km以下(3.5km超)　1　m3　当り

機械構成比: 47.38%　労務構成比: 37.64%　材料構成比: 14.98%　市場単価構成比: 0.00%　標準単価: 2,638.00000

代表機労材規格(積算地区)	構成比	単価(積算地区)	代表機労材規格(東京地区)	単価(東京地区)	備考
ダンプトラック[オンロード・ディーゼル] 10t積級 (タイヤ損耗費及び補修費(良好)を含む)	47.38%		ダンプトラック[オンロード・ディーゼル] 10t積級 (タイヤ損耗費及び補修費(良好)を含む)		MTPC00018T1 MTPT00018T1
運転手(一般)	37.64%		運転手(一般)		RTPC00007 RTPT00007
軽油 パトロール給油,2～4KL積載車給油	14.98%		軽油1.2号パトロール給油		TTPC00013 TTPT00013
積算単価			積算単価		EP001
A=3　舗装版破砕 C=1　DID区間無し E=1　-(全ての費用)			B=3　機械積込(騒音対策不要,舗装版厚15cm以下) D=29　運搬距離6.5km以下(3.5km超)		

施工単価表

不陸整正　　SPK21040224　　単第0 -0040　表

補足材料無し　　1　m2　当り

機械構成比:　25.67%　労務構成比:　67.46%　材料構成比:　6.87%　市場単価構成比:　0.00%　標準単価：　112.53000

代表機労材規格(積算地区)	構成比	単価(積算地区)	代表機労材規格(東京地区)	単価(東京地区)	備考
モータグレーダ 土工用・排2 ブレード幅3.1m	12.66%		モータグレーダ 土工用・排2 ブレード幅3.1m		MTPC00134 MTPT00134
ロードローラ マタダム・排2 運転質量10t締固め幅2.1m	9.81%		ロードローラ マタダム・排2 運転質量10t締固め幅2.1m		MTPC00135 MTPT00135
<賃>タイヤローラ 質量8～20t 排出ガス対策型(第1,2次基準値)低騒音	3.20%		タイヤローラ 質量8～20t		KTPC00007 KTPT00007
運転手(特殊)	42.61%		運転手(特殊)		RTPC00006 RTPT00006
特殊作業員	13.11%		特殊作業員		RTPC00001 RTPT00001
普通作業員	9.55%		普通作業員		RTPC00002 RTPT00002
土木一般世話役	2.19%		土木一般世話役		RTPC00009 RTPT00009
軽油 パトロール給油,2～4KL積載車給油	6.87%		軽油1.2号パトロール給油		TTPC00013 TTPT00013
積算単価			積算単価		EP001

施工単価表

不陸整正　　SPK21040224　　単第0 -0040　表

補足材料無し　　1　m2　当り

機械構成比:　25.67%　労務構成比:　67.46%　材料構成比:　6.87%　市場単価構成比:　0.00%　標準単価：　112.53000

代表機労材規格(積算地区)	構成比	単価(積算地区)	代表機労材規格(東京地区)	単価(東京地区)	備考
A=1　補足材料無し			E=1　-(全ての費用)		

施工単価表

下層路盤(車道・路肩部)　SPK21040225　単第0 -0041　表

全仕上り厚100mm 1層施工　RC-40　1　m2　当り

機械構成比: 5.23%　労務構成比: 15.52%　材料構成比: 79.25%　市場単価構成比: 0.00%　標準単価: 1,077.40000

代表機労材規格(積算地区)	構成比	単価(積算地区)	代表機労材規格(東京地区)	単価(東京地区)	備考
モータグレーダ 土工用・排2 ブレード幅3.1m	2.12%		モータグレーダ 土工用・排2 ブレード幅3.1m		MTPC00134 MTPT00134
ロードローラ マタダム・排2 運転質量10t締固め幅2.1m	1.64%		ロードローラ マタダム・排2 運転質量10t締固め幅2.1m		MTPC00135 MTPT00135
<賃>タイヤローラ 質量8～20t 排出ガス対策型(第1,2次基準値)低騒音	0.53%		タイヤローラ 質量8～20t		KTPC00007 KTPT00007
その他(機械)			その他(機械)		EK009
運転手(特殊)	7.14%		運転手(特殊)		RTPC00006 RTPT00006
特殊作業員	2.51%		特殊作業員		RTPC00001 RTPT00001
普通作業員	2.39%		普通作業員		RTPC00002 RTPT00002
土木一般世話役	0.68%		土木一般世話役		RTPC00009 RTPT00009
その他(労務)			その他(労務)		ER009

施工単価表

下層路盤(車道・路肩部)　SPK21040225　単第0 -0041　表

全仕上り厚100㎜ 1層施工　RC-40　1　m2　当り

機械構成比: 5.23%　労務構成比: 15.52%　材料構成比: 79.25%　市場単価構成比: 0.00%　標準単価: 1,077.40000

代表機労材規格(積算地区)	構成比	単価(積算地区)	代表機労材規格(東京地区)	単価(東京地区)	備考
再生クラッシャラン 40～0㎜	77.85%		クラッシャラン 40～0㎜ [標準数量]全仕上り厚150㎜		TTPC00008 TTPT00346
軽油 パトロール給油,2～4KL積載車給油	1.15%		軽油1.2号パトロール給油		TTPC00013 TTPT00013
その他(材料)			その他(材料)		EZ009
積算単価			積算単価		E9999
A=100　全仕上り厚(㎜) D=1　-(全ての費用)			B=4　RC-40		
【路盤材単価】 全仕上り厚(㎜)/1000*路盤材単価(円) 全仕上り厚(㎜):100.000(㎜)					

施工単価表

上層路盤(車道・路肩部)　SPK21040227　単第0 -0042　表

M-30　全仕上り厚120mm 1層施工　1　m2　当り

機械構成比:　10.38%　労務構成比:　30.75%　材料構成比:　58.87%　市場単価構成比:　0.00%　標準単価:　543.99000

代表機労材規格(積算地区)	構成比	単価(積算地区)	代表機労材規格(東京地区)	単価(東京地区)	備考
モータグレーダ 土工用・排2 ブレード幅3.1m	4.20%		モータグレーダ 土工用・排2 ブレード幅3.1m		MTPC00134 MTPT00134
ロードローラ マタダム・排2 運転質量10t締固め幅2.1m	3.25%		ロードローラ マタダム・排2 運転質量10t締固め幅2.1m		MTPC00135 MTPT00135
<賃>タイヤローラ 質量8～20t 排出ガス対策型(第1,2次基準値)低騒音	1.06%		タイヤローラ 質量8～20t		KTPC00007 KTPT00007
その他(機械)			その他(機械)		EK009
運転手(特殊)	14.14%		運転手(特殊)		RTPC00006 RTPT00006
特殊作業員	4.97%		特殊作業員		RTPC00001 RTPT00001
普通作業員	4.74%		普通作業員		RTPC00002 RTPT00002
土木一般世話役	1.36%		土木一般世話役		RTPC00009 RTPT00009
その他(労務)			その他(労務)		ER009

施工単価表

上層路盤(車道・路肩部)　SPK21040227　単第0 -0042　表

M-30　全仕上り厚120㎜ 1層施工　1　m2　当り

機械構成比: 10.38%　労務構成比: 30.75%　材料構成比: 58.87%　市場単価構成比: 0.00%　標準単価: 543.99000

代表機労材規格(積算地区)	構成比	単価(積算地区)	代表機労材規格(東京地区)	単価(東京地区)	備考
粒度調整砕石 30～0㎜	56.09%		再生粒度調整砕石 RM-40 [標準数量]全仕上り厚150㎜		TTPCD0021 TTPT00357
軽油 パトロール給油,2～4KL積載車給油	2.28%		軽油1.2号パトロール給油		TTPC00013 TTPT00013
その他(材料)			その他(材料)		EZ009
積算単価			積算単価		E9999
A=6　M-30 H=1　-(全ての費用)			E=120　全仕上り厚(㎜)		
【路盤材単価】 全仕上り厚(㎜)/1000*路盤材単価(円) 全仕上り厚(㎜):120.000(㎜)					

施工単価表

表層(車道・路肩部)　SPK21040234　単第0 -0043　表

平均幅員1.4m未満(1層平均50mm以下)　1層当り平均仕上厚30mm　1　m2　当り

機械構成比:　0.51%　労務構成比:　44.56%　材料構成比:　54.93%　市場単価構成比:　0.00%　標準単価:　2,452.70000

代表機労材規格(積算地区)	構成比	単価(積算地区)	代表機労材規格(東京地区)	単価(東京地区)	備考
振動ローラ(舗装用) ハンドガイド式 運転質量0.5～0.6t	0.29%		振動ローラ(舗装用) ハンドガイド式 運転質量0.5～0.6t		MTPC00047 MTPT00047
振動コンパクタ 前進型 運転質量40～60kg	0.15%		振動コンパクタ 前進型 運転質量40～60kg		MTPC00049 MTPT00049
その他(機械)			その他(機械)		EK009
特殊作業員	20.05%		特殊作業員		RTPC00001 RTPT00001
普通作業員	14.02%		普通作業員		RTPC00002 RTPT00002
土木一般世話役	4.02%		土木一般世話役		RTPC00009 RTPT00009
その他(労務)			その他(労務)		ER009
再生加熱アスファルト混合物 再生粗粒度(20)	50.06%		密粒度As混合物(20) [標準数量]平均仕上り厚50mm		TTPC00023 TTPT00284
アスファルト乳剤(JISK2208) アスファルト乳剤(浸透用) PK-3プライムコート用	4.70%		アスファルト乳剤(JISK2208) アスファルト乳剤(浸透用) PK-3プライムコート用		TTPC00026 TTPT00026

施工単価表

表層(車道・路肩部)　SPK21040234　単第0 -0043　表

平均幅員1.4m未満(1層平均50mm以下)　1層当り平均仕上厚30mm　1　m2　当り

機械構成比: 0.51%　労務構成比: 44.56%　材料構成比: 54.93%　市場単価構成比: 0.00%　標準単価: 2,452.70000

代表機労材規格(積算地区)	構成比	単価(積算地区)	代表機労材規格(東京地区)	単価(東京地区)	備考
ガソリン,レギュラー スタンド渡し,スタンド給油	0.12%		ガソリンレギュラースタンド		TTPC00014 TTPT00014
軽油 パトロール給油,2～4KL積載車給油	0.03%		軽油1.2号パトロール給油		TTPC00013 TTPT00013
その他(材料)			その他(材料)		EZ009
積算単価			積算単価		E9999
A=1　平均幅員1.4m未満(1層平均50mm以下) C=8　再生粗粒度アスファルト混合物(20) G=1　- I=1　-(全ての費用)			B=30　1層当り平均仕上り厚(mm) E=2　PK-3 H=1　-		
【アスファルト混合物単価】 1層当り平均仕上り厚(mm)/1000*(アスファルト混合物単価(円)+各種割増合計値) 1層当り平均仕上り厚(mm):30.000(mm)					

施工単価表

表層(車道・路肩部)　SPK21040234　単第0 -0044　表

平均幅員3.0m超　1層当り平均仕上厚50mm　1　m2　当り

機械構成比: 1.58%　労務構成比: 10.02%　材料構成比: 88.40%　市場単価構成比: 0.00%　標準単価: 1,527.80000

代表機労材規格(積算地区)	構成比	単価(積算地区)	代表機労材規格(東京地区)	単価(東京地区)	備考
<賃>アスファルトフィニッシャ(ホイール型) 舗装幅2.3～6.0m 排出ガス対策型(第1,2次基準値)低騒音	1.02%		アスファルトフィニッシャ [ホイール型] 舗装幅2.3～6.0m		KTPC00060 KTPT00060
<賃>ロードローラ(マカダム) 質量10～12t 排出ガス対策型(第1,2次基準値)	0.16%		ロードローラ [マカダム]質量10t～12t		KTPC00047 KTPT00047
<賃>タイヤローラ 質量8～20t 排出ガス対策型(第1,2次基準値)低騒音	0.16%		タイヤローラ 質量8～20t		KTPC00007 KTPT00007
その他(機械)			その他(機械)		EK009
普通作業員	3.67%		普通作業員		RTPC00002 RTPT00002
特殊作業員	2.09%		特殊作業員		RTPC00001 RTPT00001
運転手(特殊)	2.04%		運転手(特殊)		RTPC00006 RTPT00006
土木一般世話役	0.69%		土木一般世話役		RTPC00009 RTPT00009
その他(労務)			その他(労務)		ER009

施工単価表

表層(車道・路肩部)　SPK21040234　単第0 -0044　表

平均幅員3.0m超　1層当り平均仕上厚50mm　1　m2　当り

機械構成比: 1.58%　労務構成比: 10.02%　材料構成比: 88.40%　市場単価構成比: 0.00%　標準単価: 1,527.80000

代表機労材規格(積算地区)	構成比	単価(積算地区)	代表機労材規格(東京地区)	単価(東京地区)	備考
再生加熱アスファルト混合物 再生密粒度(20)	80.30%		密粒度As混合物(20) [標準数量]平均仕上り厚50mm		TTPCD0038 TTPT00284
アスファルト乳剤(JISK2208) アスファルト乳剤(浸透用) PK-3プライムコート用	7.54%		アスファルト乳剤(JISK2208) アスファルト乳剤(浸透用) PK-3プライムコート用		TTPC00026 TTPT00026
軽油 パトロール給油,2～4KL積載車給油	0.48%		軽油1.2号パトロール給油		TTPC00013 TTPT00013
その他(材料)			その他(材料)		EZ009
積算単価			積算単価		E9999
A=4　平均幅員3.0m超 C=6　再生密粒度アスファルト混合物(20) G=1　- I=1　-(全ての費用)			B=50　1層当り平均仕上り厚(mm) E=2　PK-3 H=1　-		
【アスファルト混合物単価】 1層当り平均仕上り厚(mm)/1000*(アスファルト混合物単価(円)+各種割増合計値) 1層当り平均仕上り厚(mm):50.000(mm)					

施工単価表

仮設材等(鋼矢板,H鋼,覆工板,敷鉄板等)運搬　S1000007　単第0 -0045　表

運搬距離 9.9km　製品長 12m以内　【補助】　1　式　当り

名称・規格など	数量	単位	単価	金額	備考
基本運賃 運搬距離 9.9km 製品長 12m以内 運搬質量 9.94t	1.000	式			単第0-0046　表
往復					
積込み,取卸しに要する費用	1.000	式			単第0-0047　表
＊＊＊　単位当たり　＊＊＊	1	式			
A=9.9　運搬距離(km) C=1　- E=9.94　運搬質量(t)			B=1　12m以内 D=1　- F=1　-		
H=1　- L=1　基地積込み・取卸し,現場積込み・取卸し			J=1　-		

施工単価表

基本運賃　S1000009　単第0 -0046　表

運搬距離 9.9km　製品長 12m以内 運搬質量 9.94t　1　式　当り

名称・規格など	数量	単位	単価	金額	備考
基本運賃	1.000	式			※直接経費の対象外
t当り基本運賃	9.940	t			
＊＊＊　単位当たり　＊＊＊	1	式			
A=1　基本運賃 C=1　12m以内			B=9.9　運搬距離(km) D=9.94　運搬質量(t)		

施工単価表

積込み,取卸しに要する費用　　S1000009　　単第0 -0047　表

1　式　当り

名称・規格など	数量	単位	単価	金額	備考
仮設材積込み費（基地）	9.940	t			
仮設材取卸し費（現場）	9.940	t			
仮設材積込み費（現場）	9.940	t			
仮設材取卸し費（基地）	9.940	t			
＊＊＊　単位当たり　＊＊＊	1	式			
A=5　積込み,取卸しに要する費用 K=1　基地積込み・取卸し,現場積込み・取卸し			D=9.94　運搬質量(t)		

施工単価表

管路調査工　V0100　単第0 -0048　表

洗浄・カメラ調査・報告書含む　【補助】　1　m　当り

名称・規格など	数量	単位	単価	金額	備考
本管ＴＶカメラ調査工	1.0	m			単第0-0049　表
管きょ内洗浄工	1.0	m			単第0-0051　表
報告書作成工	1.0	m			単第0-0054　表
＊＊＊　単位当たり　＊＊＊	1	m			

施工単価表

本管ＴＶカメラ調査工　　V0110　　単第0 -0049　表

1　m　当り

名称・規格など	数量	単位	単価	金額	備考
測量技師（外業） 管路調査技師	1.0	人			
測量技師補（外業） 管路調査助手	1.0	人			
普通作業員 管路調査作業員	1.0	人			
ＴＶカメラ搭載車運転工 95.5kw 2t車	1.0	日			単第0-0050　表
諸雑費	1	式			
1m当り		m			
＊＊＊　単位当たり　＊＊＊	1	m			

施工単価表

ＴＶカメラ搭載車運転工　V0120　単第0 -0050　表

95.5kw 2t車　1　日　当り

名称・規格など	数量	単位	単価	金額	備考
ガソリン,レギュラー スタンド渡し,スタンド給油	36.6	L			
運転手(一般)	1.0	人			
ＴＶカメラ搭載車損料 95.5kw 2t車	6.0	時間			
諸雑費	1	式			
＊＊＊　単位当たり　＊＊＊	1	日			

施工単価表

管きょ内洗浄工　　V0210　　単第0 -0051　表

1　m　当り

名称・規格など	数量	単位	単価	金額	備考
高圧洗浄車運転工 147kw 4t車	1.0	日			単第0-0052　表
高圧洗浄車運転工 147kw 4t車	1.0	日			単第0-0052　表
土木一般世話役 清掃技師	1.0	人			
特殊作業員 清掃作業員	1.0	人			
高圧洗浄車運転工 147kw 4t車	1.0	日			単第0-0052　表
給水車運転工 132kw 4t車	1.0	日			単第0-0053　表
諸雑費	1	式			
1m当り		m			
＊＊＊　単位当たり　＊＊＊	1	m			

施工単価表

高圧洗浄車運転工　　V0220　　単第0 -0052　表

147kw 4t車　　1　日　当り

名称・規格など	数量	単位	単価	金額	備考
軽油 スタンド渡し,スタンド給油	39.0	L			
運転手(特殊)	1.0	人			
高圧洗浄車損料 147kw 4t車	6.0	時間			
諸雑費	1	式			
＊＊＊　単位当たり　＊＊＊	1	日			

施工単価表

給水車運転工　　V0230　　単第0 -0053　表

132kw 4t車　　1　日　当り

名称・規格など	数量	単位	単価	金額	備考
軽油 スタンド渡し,スタンド給油	39.0	L			
運転手(一般)	1.0	人			
給水車損料 132kw 4t車	6.0	時間			
諸雑費	1	式			
＊＊＊　単位当たり　＊＊＊	1	日			

施工単価表

報告書作成工　　V0310　　単第0 -0054　表

1　m　当り

名称・規格など	数量	単位	単価	金額	備考
測量主任技師（外業） 管理技師	1.0	人			
測量技師（外業） 管路調査技師	1.0	人			
測量技師補（外業） 管路調査助手	1.0	人			
ＤＶＤ	1	枚			
写真代	1	式			
雑材料	10	%			#01
1m当り		m			
＊＊＊　単位当たり　＊＊＊	1	m			

施工単価表

硬質塩化ビニル管布設工　SG1D0006001　単第0 -0055　表

呼び径 150mm　1　m　当り

名称・規格など	数量	単位	単価	金額	備考
硬質塩化ビニル管設置【材工共】 管径150mm	1	m			
＊＊＊　単位当たり　＊＊＊	1	m			
A=1　呼び径 150mm C=1　-			B=1　[規]20m以上 D=1　-		

施工単価表

取付管布設および支管取付工（可とう支管設　　SG1D0089002　　単第0 -0056　表

管径　１００mm　　1　　箇所　　当り

名称・規格など	数量	単位	単価	金額	備考
取付管布設工および支管取付工【材工共】 管径100	1	箇所			
取付管布設工および支管取付工【材工共】 管径100 可とう性支管設置 加算額	1	箇所			
＊＊＊　単位当たり　＊＊＊	1	箇所			
A=1　管径　１００mm C=1　- E=2　取付管長が3m未満			B=1　[規]5箇所以上 D=1　- F=1　-		
G=2　可とう性支管を設置する場合					

施工単価表

仮設材等(鋼矢板,H鋼,覆工板,敷鉄板等)運搬　S1000007　単第0 -0057　表

運搬距離 9.9km　製品長 12m以内　【補助】　1　式　当り

名称・規格など	数量	単位	単価	金額	備考
基本運賃 運搬距離 9.9km 製品長 12m以内 運搬質量 0.97t	1.000	式			単第0-0058　表
往復					
積込み,取卸しに要する費用	1.000	式			単第0-0059　表
＊＊＊　単位当たり　＊＊＊	1	式			
A=9.9　運搬距離(km) C=1　- E=0.97　運搬質量(t)			B=1　12m以内 D=1　- F=1　-		
H=1　- L=1　基地積込み・取卸し,現場積込み・取卸し			J=1　-		

施工単価表

基本運賃　S1000009　単第0 -0058　表

運搬距離 9.9km　製品長 12m以内 運搬質量 0.97t　1　式　当り

名称・規格など	数量	単位	単価	金額	備考
基本運賃	1.000	式			※直接経費の対象外
t当り基本運賃	0.970	t			
＊＊＊　単位当たり　＊＊＊	1	式			
A=1　基本運賃 C=1　12m以内			B=9.9　運搬距離(km) D=0.97　運搬質量(t)		

施工単価表

積込み,取卸しに要する費用　　S1000009　　単第0 -0059　表

1　式　当り

名称・規格など	数量	単位	単価	金額	備考
仮設材積込み費（基地）	0.970	t			
仮設材取卸し費（現場）	0.970	t			
仮設材積込み費（現場）	0.970	t			
仮設材取卸し費（基地）	0.970	t			
＊＊＊　単位当たり　＊＊＊	1	式			
A=5　積込み,取卸しに要する費用 K=1　基地積込み・取卸し,現場積込み・取卸し			D=0.97　運搬質量(t)		

汚水数量集計表（補助）

汚水数量集計表（土留工[開削]:補助）

レベル3（種別）	レベル4（細別）	数量区分１	数量区分2			計上数量	単位	数量		4958	4964,4962-2	
管路土工	管路掘削	【機械掘削】	合　計			370.0	m3	374.60		－	－	
			機械掘削工	山積0.08m^3	砂質土					－	－	
				山積0.13m^3	砂質土					－	－	
				山積0.28m^3	砂質土	370.0	m3	374.60		205.60	169.00	
				山積0.45m^3	砂質土					－	－	
				山積0.80m^3	砂質土					－	－	
	管路掘削	【人力掘削】	合　計									
			人力掘削		砂質土					－	－	
	管路埋戻	【良質土】	合　計			260.0	m3	260.30				
			人力投入埋戻工							－	－	
			機械投入埋戻工	山積0.08m^3						－	－	
				山積0.13m^3						－	－	
				山積0.28m^3		260.0	m3	260.30		139.70	120.60	
				山積0.45m^3						－	－	
				山積0.80m^3						－	－	
	管路埋戻	【砂】	合　計			49.0	m3	49.34				
			人力投入埋戻工							－	－	
			機械投入埋戻工	山積0.08m^3						－	－	
				山積0.13m^3						－	－	
				山積0.28m^3		49.0	m3	49.34		28.43	20.91	
				山積0.45m^3						－	－	
				山積0.80m^3						－	－	
	発生土処理	【バックホウ直接掘削積込み】	合　計			90.0	m3	85.50				
			発生土処分工	0.80m^3-10ｔ車						－	－	
				0.45m^3-10ｔ車						－	－	
				0.45m^3-4ｔ車						－	－	
				0.28m^3-4ｔ車		90.0	m3	85.50		50.40	35.10	
				0.28m^3-2ｔ車						－	－	
				0.13m^3-2ｔ車						－	－	
				0.08m^3-2ｔ車						－	－	
管布設工												
	硬質塩化ビニル管	VUφ200										
			ゴム輪受口片受直管 VUφ200mm L=4.00m			176.0	m	176.00		100.00	76.00	
			プレーンエンド直管 VUφ200mm L=4.00m			3.7	m	3.65		1.90	1.75	
			マンホール用可とう継手（VUφ200用）			20.0	個	20		12	8	
			本管自在曲管Vuφ200mm　0°～15°			3.0	個	3.00		3.00	－	
		管布設費	硬質塩化ビニル管VUφ200mm布設工			179.7	m	179.65		101.90	77.75	
		埋設標識テープ布設費				179.7	m	179.65		101.90	77.75	
管基礎工												
		砂基礎設置費										
			機械投入埋戻工（砂）人力投入+ﾀﾝﾊﾟ締固め							－	－	
			機械投入埋戻工（砂）BH0.13+ﾀﾝﾊﾟ締固め							－	－	
			機械投入埋戻工（砂）BH0.28+ﾀﾝﾊﾟ締固め			18.0	m3	17.72		10.21	7.51	

汚水数量集計表（土留工[開削]:補助）

レベル３（種　別）	レベル４（規　格）	数量区分１	数量区分２	計上数量	単位	数量		4958	4964,4962-2			
管路土留工												
	軽量鋼矢板土留											
	（1型 t=4mm）	建込み工										
			L=1.50m		m			－	－			
			L=2.00m	53.0	〃	53.00		53.00	－			
			L=2.50m	64.0	〃	64.00		38.00	26.00			
			L=3.00m	63.2	〃	63.20		16.00	47.20			
		引抜工										
			L=1.50m		m			－	－			
			L=2.00m	53.0	〃	53.00		53.00	－			
			L=2.50m	64.0	〃	64.00		38.00	26.00			
			L=3.00m	63.2	〃	63.20		16.00	47.20			
	軽量鋼矢板土留											
	（3B型 t=6mm）	圧入工										
			L=4.50m		m			－	－			
			L=5.00m		〃			－	－			
			L=5.50m		〃			－	－			
		引抜工										
			L=4.50m		枚			－	－			
			L=5.00m		〃			－	－			
			L=5.50m		〃			－	－			
		埋め残し										
			L=5.00m（片側分）		m			－	－			
			〃		枚			－	－			
			L=5.50m（片側分）		m			－	－			
			〃		枚			－	－			
		軽量金属支保工										
		（水圧式サポート）	H=2.0m以下　1段	53.0	m	53.00		53.00				
			H=3.5m以下　2段	127.2	〃	127.20		54.00	73.20			
		切断工	軽量鋼矢板		m			－	－			
		スクラップ	重量		t			－	－			

汚水数量集計表（１号組立ﾏﾝﾎｰﾙ[開削]:補助）

レベル３（種　別）	レベル４（規　格）	数量区分１	数量区分２	計上数量	単位	数量		4958	4964,4962-2			
組立ﾏﾝﾎｰﾙ												
		組立ﾏﾝﾎｰﾙ設置費										
			蓋・受枠 T-25	1	〃	1			1			
			蓋・受枠 T-25（転落防止装置付）	4	〃	4		3	1			
			無収縮モルタル	7	袋	6.5		4.0	2.5			
			転落防止装置	4	組	4		3	1			
			調整リング H= 50mm		個			—	—			
			調整リング H= 100mm	2	〃	2		1	1			
			調整リング H= 150mm	3	〃	3		2	1			
			床版ブロック H= 150mm		個			—	—			
			斜壁ブロック H= 300mm	1	〃	1		—	1			
			斜壁ブロック H= 450mm	3	〃	3		2	1			
			斜壁ブロック H= 600mm	1	〃	1		1	—			
			直壁ブロック H= 300mm		個			—	—			
			直壁ブロック H= 600mm		〃			—	—			
			直壁ブロック H= 900mm		〃			—	—			
			直壁ブロック H=1200mm		〃			—	—			
			直壁ブロック H=1500mm		〃			—	—			
			直壁ブロック H=1800mm		〃			—	—			
			躯体ブロック H= 600mm		個			-	-			
			躯体ブロック H= 900mm		〃			—	—			
			躯体ブロック H=1200mm		〃			—	—			
			躯体ブロック H=1500mm	2	〃	2		1	1			
			躯体ブロック H=1800mm	3	〃	3		2	1			
			底版ﾌﾞﾛｯｸ	5	個	5		3	2			
			人孔深 2.0m以下	1	箇所	1		-	1			
			人孔深 3.0m以下	4	〃	4		3	1			
			人孔深 4.0m以下		〃			—	—			
			人孔深 5.0m以下		〃			—	—			
			人孔深 6.0m以下		〃			—	—			
			人孔深 7.0m以下		〃			—	—			
		削孔費										
			φ100mm用		箇所			—	—			
			φ150mm用	1	箇所	1		—	1			
			φ200mm用	5	〃	5		3	2			
			φ500mm用		〃			—	—			
		マンホール底部工										
			底部工　組立１号（汚水）	5	箇所	5		3	2			
			１箇所当り数量									
			砕石基礎工　t=20cm	0.95m2								
			インバートコンクリート工	0.18m3								
			モルタル上塗工　配合1:2　t=2cm	0.84m2								
	副管工	副管設置工	φ150　1.0m＞h	2	箇所	2		1	1			
		内副管継手	スリムタイプ　φ200×150	2	個	2		1	1			
		スリム型直管	L=2.0m	0.60	m	0.58		0.38	0.20			
		エルボ		2	個	2		1	1			
		半割れ管	φ250	0.70	m	0.65		0.45	0.20			
		取付金具	バンド・アンカー	4	個	4		2	2			

汚水数量集計表（0号組立ﾏﾝﾎｰﾙ[開削]：補助）

レベル３（種　別）	レベル４（規　格）	数量区分１	数量区分２	計上数量	単位	数量		4958	4964,4962-2		
組立マンホール											
	0号組立ﾏﾝﾎｰﾙ										
		組立マンホール設置費									
			蓋・受枠 T-25	5	組	5		3	2		
			蓋・受枠 T-25（転落防止装置付）	1	〃	1		1	—		
			変形防止調整金具	5	組	5		3	2		
			無収縮モルタル	7	袋	7.0		4.0	3.0		
			調整リング H= 50mm		個			—	—		
			調整リング H= 100mm	1	〃	1		—	1		
			調整リング H= 150mm	4	〃	4		3	1		
			床版ブロック H= 150mm		個			—	—		
			斜壁ブロック H= 300mm	3	個	3		2	1		
			斜壁ブロック H= 450mm	2	〃	2		1	1		
			直壁ブロック H= 300mm	1	個	1		1	—		
			直壁ブロック H= 600mm	1	〃	1		1	—		
			直壁ブロック H= 900mm		〃			—	—		
			直壁ブロック H=1200mm		〃			—	—		
			直壁ブロック H=1500mm		〃			—	—		
			躯体ブロック H= 600mm	1	個	1		—	1		
			躯体ブロック H= 900mm	1	〃	1		1	—		
			躯体ブロック H=1200mm	1	〃	1		1	—		
			躯体ブロック H=1500mm	2	〃	2		1	1		
			躯体ブロック H=1800mm		〃			—	—		
			底版ﾌﾞﾛｯｸ	5	個	5		3	2		
			人孔深 2.0m以下	4	箇所	4		2	2		
			人孔深 3.0m以下	1	〃	1		1	—		
			人孔深 4.0m以下		〃			—	—		
			人孔深 5.0m以下		〃			—	—		
			人孔深 6.0m以下		〃			—	—		
		削孔費									
			φ150mm用	1	箇所	1		—	1		
			φ200mm用	4	〃	4		3	1		
		マンホール底部工									
			底部工　組立０号（汚水）	5	箇所	5		3	2		
			１箇所当り数量								
			砕石基礎工　t=20cm　0.71m2								
			インバートコンクリート工　0.12m3								
			モルタル上塗工　配合1:2　t=2cm　0.55m2								

汚水数量集計表（取付管及びます工[開削]:補助）

レベル３（種　別）	レベル４（規　格）	数量区分１	数量区分２	計上数量	単位	数量		4958	4964,4962-2		#REF!	
取付管路土工												
	取付管路掘削											
		開削管路掘削費										
			機械掘削工（山積 B.H 0.45m3）		m3			—	—			
			機械掘削工（山積 B.H 0.28m3）		〃			—	—			
			機械掘削工（山積 B.H 0.13m3）	29.0	〃	28.70		21.50	7.20			
			人力掘削工		〃			—	—			
	取付管路埋戻											
		管路埋戻工										
		（流用土）	機械投入埋戻工（流用土）B.H0.45m^{3}投入+ﾀﾝﾊﾟ締固め		m3			—	—			
			機械投入埋戻工（流用土）B.H0.28m^{3}投入+ﾀﾝﾊﾟ締固め		〃			—	—			
			機械投入埋戻工（流用土）B.H0.13m^{3}投入+ﾀﾝﾊﾟ締固め	24.0	〃	23.60		17.50	6.10			
			人力投入埋戻工（流用土）+ﾀﾝﾊﾟ締固め		〃			—	—			
		管路埋戻工										
		（砂）	機械投入埋戻工（砂）B.H0.45m^{3}投入+ﾀﾝﾊﾟ締固め		m3			—	—			
			機械投入埋戻工（砂）B.H0.28m^{3}投入+ﾀﾝﾊﾟ締固め		〃			—	—			
			機械投入埋戻工（砂）B.H0.13m^{3}投入+ﾀﾝﾊﾟ締固め	5.0	〃	4.50		3.60	0.90			
			人力投入埋戻工（砂）+ﾀﾝﾊﾟ締固め		〃			—	—			
	発生土処理	発生土運搬	４ｔ車		m3							
		発生土運搬	２ｔ車	3.0	〃	2.50		2.10	0.40			
		仮置き運搬	４ｔ車－２ｋｍ（往復）		〃			—	—			
		仮置き運搬	２ｔ車－２ｋｍ（往復）		〃			—	—			
		仮置き積込	機械　（山積 B.H 0.80m^3）		〃			—	—			
取付管布設工												
	取付管											
		取付管布設工		13	箇所	13		12	1			
			取付管布設費 硬質塩化ビニル管VUφ150mm	41.7	m	41.70		33.90	7.80			
		支管材料費										
			90°可とう支管（塩ビ管用）φ200×150	13	個	13		12	1			
		支管取付工										
			支管取付工（本管φ200：硬質塩化ビニル管）	13	箇所	13		12	1			
公共汚水桝工												
	公共ます											
		受口型	φ200　H=800	3	個	3		2	1			
		差口型	φ200　H=1000	1	個	1		1	—			
		〃	φ200　H=1200	4	個	4		4	—			
		〃	φ200　H=1500	4	個	4		4	—			
		〃	φ200　H=2000	1	個	1		1	—			
		〃	φ200　H=2500		個			—	—			
		〃	φ200　H=3000		個			—	—			
		〃	φ200　H=3500		個			—	—			
		自在曲管	φ150（公共ますH=1000,1200,1500）	13	個	13		12	1			
		塩化ビニル製蓋	φ200	4	個	4		4	—			
		鋳鉄製防護蓋	φ200　T-8	9	個	9		8	1			
		塩化ビニル内蓋	φ200	9	個	9		8	1			
	鋳鉄防護蓋取付工		φ200	9	箇所	9		8	1			
	ます設置工	塩化ビニル製	h＝1.00m以下	4	箇所	4		3	1			
			h＝1.50m以下	8	箇所	8		8	—			
			h＝2.00m以下	1	箇所	1		1	—			
			h＝2.50m以下		箇所			—	—			
			h＝3.00m以下		箇所			—	—			
			h＝3.50m以下		箇所			—	—			

汚水数量集計表（付帯工[開削]:補助）

レベル３（種　別）	レベル４（規　格）	数量区分１	数量区分２	計上数量	単位	数量		4958	4964,4962-2		#REF!	#REF!	
舗装撤去工													
	舗装版切断												
		舗装版切断費											
			ｱｽﾌｧﾙﾄ舗装版 切断深 20cmまで（仮舗装）		m			245.80	175.00				
			〃　（本舗装）		m			—	81.20				
			合計	500.0	m	502.00		245.80	256.20				
			ｺﾝｸﾘｰﾄ舗装版 切断深 20cmまで		〃			—	—				
	舗装版破砕												
		舗装版破砕費											
			直接掘削・積込（ｱｽﾌｧﾙﾄ舗装版）	410.0	m2	410.00		267.50	142.50				
			t=15cm以下（山積 B.H 0.45m3）										
			直接掘削・積込（ｱｽﾌｧﾙﾄ舗装版）		m2								
			t=5cm以下（山積 B.H 0.13m3）										
			直接掘削・積込（ｱｽﾌｧﾙﾄ舗装版）		m2			—	—				
			t=40mm以上100mm以下（人力）										
			直接掘削・積込（ｱｽﾌｧﾙﾄ舗装版）		m2			—	—				
			t=40mm以下（人力）										
			直接掘削・積込（仮舗装版）		m2			—	—				
			t=15cm以下（山積 B.H 0.45m3）										
			直接掘削・積込（仮舗装版）	205.0	m2	204.68		119.40	85.28				
			t=5cm以下（山積 B.H 0.13m3）										
			直接掘削・積込（仮舗装版）		m2			—	—				
			t=40mm以上100mm以下（人力）										
			直接掘削・積込（仮舗装版）		m2			—	—				
			t=40mm以下（人力）										
			直接掘削・積込（ｺﾝｸﾘｰﾄ舗装版）		m2			—	—				
			t=15cm以下（山積 B.H 0.45m3）										
			直接掘削・積込（ｺﾝｸﾘｰﾄ舗装版）		m2			—	—				
			t=5cm以下（山積 B.H 0.13m3）										
			直接掘削・積込（ｺﾝｸﾘｰﾄ舗装版）		m2			—	—				
			t=40mm以上100mm以下（人力）										
			直接掘削・積込（ｺﾝｸﾘｰﾄ舗装版）		m2			—	—				
			t=40mm以下（人力）										
	殻運搬処理												
		工事現場から仮置き場											
		又は処分先への殻運搬費	4tﾀﾞﾝﾌﾟﾄﾗｯｸ運搬（ｱｽﾌｧﾙﾄ殻）B.H0.45 積込		m3			—	—				
			4tﾀﾞﾝﾌﾟﾄﾗｯｸ運搬（ｱｽﾌｧﾙﾄ殻）B.H0.28	21	〃	20.50		13.40	7.10				
			2tﾀﾞﾝﾌﾟﾄﾗｯｸ運搬（ｱｽﾌｧﾙﾄ殻）B.H0.13・人力積込		〃			—	—				
			4tﾀﾞﾝﾌﾟﾄﾗｯｸ運搬（ｺﾝｸﾘｰﾄ殻）B.H0.45		〃			—	—				
			4tﾀﾞﾝﾌﾟﾄﾗｯｸ運搬（ｺﾝｸﾘｰﾄ殻）B.H0.28		〃			—	—				
			2tﾀﾞﾝﾌﾟﾄﾗｯｸ運搬（ｺﾝｸﾘｰﾄ殻）B.H0.13・人力積込		〃			—	—				
			4tﾀﾞﾝﾌﾟﾄﾗｯｸ運搬（仮ｱｽﾌｧﾙﾄ殻）B.H0.45 積込		〃			—	—				
			4tﾀﾞﾝﾌﾟﾄﾗｯｸ運搬（仮ｱｽﾌｧﾙﾄ殻）B.H0.28	6	〃	6.20		3.60	2.60				
			2tﾀﾞﾝﾌﾟﾄﾗｯｸ運搬（仮ｱｽﾌｧﾙﾄ殻）B.H0.13・人力積込		〃			—	—				
			ｱｽﾌｧﾙﾄ塊受入費	48	t	48.18		31.49	16.69				
			仮ｱｽﾌｧﾙﾄ塊受入費	14	〃	13.64		7.92	5.72				
			ｺﾝｸﾘｰﾄ塊受入費		〃			—	—				
舗装復旧工													
	路盤工												
		上層路盤施工費	t=12cm　RM-30 人力	205.0	m2	204.68		119.40	85.28				
		上層路盤施工費	t=10cm　M-30 人力		〃			—	—				
		下層路盤施工費	t=10cm　RC-30 人力	205.0	〃	204.68		119.40	85.28				
		下層路盤施工費	t=10cm　RC-30 人力		〃								
	不陸整正	車道施工		368.0	m2	368.18		148.10	220.08				
		歩道施工			m2			—	—				

汚水数量集計表（付帯工[開削]:補助）

レベル３（種　別）	レベル４（規　格）	数量区分１	数量区分２	計上数量	単位	数量		4958	4964,4962-2		#REF!	#REF!	
	表　層　工												
		機械－車道	ｱｽﾌｧﾙﾄ舗装 t=5cm 車道及び路肩 再生密粒度As20	402.0	m2	402.30		267.50	134.80				
		機械－歩道	コンクリート舗装 t=7cm 歩道及び路肩		〃			—	—				
		機械－歩道	コンクリート舗装 t=10cm 車道		〃			—	—				
		機械－歩道	ﾚﾝｶﾞﾌﾞﾛｯｸ基礎材含む6-3（視覚障害用誘導ﾌﾞﾛｯｸ面積を控除後）		〃			—	—				
			ﾚﾝｶﾞﾌﾞﾛｯｸ基礎材含む6-3-5-10(工場の出入口部 As-5cmを計上)（視覚障害用誘導ﾌﾞﾛｯｸ面積を控除後）		〃			—	—				
	仮　舗　装　工												
		機械－車道	ｱｽﾌｧﾙﾄ舗装 t=3cm 車道及び路肩 再生粗粒度As20	205.0	m2	204.68		119.40	85.28				
		機械－歩道	ｱｽﾌｧﾙﾄ舗装 t=3cm 歩道及び路肩 再生粗粒度As13		〃			—	—				
	区　画　線	実線　幅15cm　白色	文字（止まれ）		m			—	—				
		実線　幅15cm　黄色	文字（30）		m			—	—				
		実線　幅45cm　白色	停止線		m			—	—				
		実線　幅45cm　白色	横断線		m			—	—				
		実線　幅15cm　白色	矢印		m			—	—				
		実線　幅15cm　白色	路肩		m			—	—				

汚水数量集計表（単独）

汚水数量集計表（土留工[開削]:単独）

レベル3（種別）	レベル4（細別）	数量区分１	数量区分2			計上数量	単位	数量		4962-1 4961	4963	
管路土工	管路掘削	【機械掘削】	合	計		100.0	m3	100.19		－	－	
			機械掘削工	山積0.08m^3	砂質土					－	－	
				山積0.13m^3	砂質土					－	－	
				山積0.28m^3	砂質土	100.0	m3	100.19		62.22	37.97	
				山積0.45m^3	砂質土					－	－	
				山積0.80m^3	砂質土					－	－	
	管路掘削	【人力掘削】	合	計								
			人力掘削		砂質土					－	－	
	管路埋戻	【良質土】	合	計		62.0	m3	61.79				
			人力投入埋戻工							－	－	
			機械投入埋戻工	山積0.08m^3						－	－	
				山積0.13m^3						－	－	
				山積0.28m^3		62.0	m3	61.79		38.09	23.70	
				山積0.45m^3						－	－	
				山積0.80m^3						－	－	
	管路埋戻	【砂】	合	計		14.0	m3	14.18				
			人力投入埋戻工							－	－	
			機械投入埋戻工	山積0.08m^3						－	－	
				山積0.13m^3						－	－	
				山積0.28m^3		14.0	m3	14.18		8.89	5.29	
				山積0.45m^3						－	－	
				山積0.80m^3						－	－	
	発生土処理	【バックホウ直接掘削積込み】	合	計		32.0	m3	31.54				
			発生土処分工	0.80m^3-10ｔ車						－	－	
				0.45m^3-10ｔ車						－	－	
				0.45m^3-4ｔ車						－	－	
				0.28m^3-4ｔ車		32.0	m3	31.54		19.90	11.64	
				0.28m^3-2ｔ車						－	－	
				0.13m^3-2ｔ車						－	－	
				0.08m^3-2ｔ車						－	－	
管布設工												
	硬質塩化ビニル管	VUφ150										
			ゴム輪受口片受直管 VUφ150mm L=4.00m			92.0	m	92.00		60.00	32.00	
			プレーンエンド直管 VUφ150mm L=4.00m			2.3	m	2.25		0.70	1.55	
			マンホール用可とう継手（VUφ150用）			12.0	個	12		6	6	
			本管自在曲管Vuφ150mm　0°～15°			1.0	個	1.00		1.00	－	
							個			－	－	
		管布設費	硬質塩化ビニル管VUφ150mm布設工			94.3	m	94.25		60.70	33.55	
		埋設標識テープ布設費				94.3	m	94.25		60.70	33.55	
管基礎工												
		砂基礎設置費										
			機械投入埋戻工（砂）人力投入+ﾀﾝﾊﾟ締固め							－	－	
			機械投入埋戻工（砂）BH0.13+ﾀﾝﾊﾟ締固め							－	－	
			機械投入埋戻工（砂）BH0.28+ﾀﾝﾊﾟ締固め			10.0	m3	5.81		3.63	2.18	

汚水数量集計表（土留工[開削]:単独）

レベル３（種　別）	レベル４（規　　格）	数　量　区　分　1	数　量　区　分　2	計上数量	単位	数　量	4962-1 4961	4963							
管路土留工															
	軽量鋼矢板土留														
	(1型 t=4mm)	建　込　み　工													
			L=1.50m		m										
			L=2.00m	8.0	〃	8.00	8.00								
			L=2.50m	9.5	〃	9.50		9.50							
			L=3.00m		〃										
			L=3.50m		〃										
		引　抜　工													
			L=1.50m		m										
			L=2.00m	8.0	〃	8.00	8.00								
			L=2.50m	9.5	〃	9.50		9.50							
			L=3.00m		〃										
	軽量鋼矢板土留														
	(3B型 t=6mm)	圧　入　工													
			L=4.50m		m										
			L=5.00m		〃										
			L=5.50m		〃										
		引　抜　工													
			L=4.50m		枚										
			L=5.00m		〃										
			L=5.50m		〃										
		埋　め　残　し													
			L=5.00m（片側分）		m										
			〃		枚										
			L=5.50m（片側分）		m										
			〃		枚										
		軽 量 金 属 支 保 工													
		（水圧式サポート）	H=2.0m以下　1段	8.0	m	8.00	8.00								
			H=3.5m以下　2段	9.5	〃	9.50		9.50							
		切　断　工	軽量鋼矢板		m										
		ス　ク　ラ　ッ　プ	重量		t										

汚水数量集計表（１号組立ﾏﾝﾎｰﾙ[開削]:単独）

レベル３（種　別）	レベル４（規　格）	数量区分１	数量区分２	計上数量	単位	数量	4962-1 4961	4963						
組立ﾏﾝﾎｰﾙ														
	１号組立ﾏﾝﾎｰﾙ													
		組立ﾏﾝﾎｰﾙ設置費												
			蓋・受枠 T-14		組									
			蓋・受枠 T-25	1	〃	1	1							
			変形防止調整金具	1	組	1	1							
			無収縮モルタル	1	袋	0.5	0.50							
			調整リング H= 50mm		個									
			調整リング H= 100mm	1	〃	1	1							
			調整リング H= 150mm		〃									
			床版ブロック H= 150mm		個									
			斜壁ブロック H= 300mm	1	〃	1	1							
			斜壁ブロック H= 450mm		〃									
			斜壁ブロック H= 600mm		〃									
			直壁ブロック H= 300mm		個									
			直壁ブロック H= 600mm		〃									
			直壁ブロック H= 900mm		〃									
			直壁ブロック H=1200mm		〃									
			直壁ブロック H=1500mm		〃									
			直壁ブロック H=1800mm		〃									
			躯体ブロック H= 600mm		個									
			躯体ブロック H= 900mm		〃									
			躯体ブロック H=1200mm		〃									
			躯体ブロック H=1500mm	1	〃	1	1							
			躯体ブロック H=1800mm		〃									
			底版ﾌﾞﾛｯｸ	1	個	1	1							
			人孔深 2.0m以下	1	箇所	1	1							
			人孔深 3.0m以下		〃									
			人孔深 4.0m以下		〃									
			人孔深 5.0m以下		〃									
			人孔深 6.0m以下		〃									
			人孔深 7.0m以下		〃									
		削　孔　費												
			φ100mm用	1	箇所	1	1							
			φ150mm用		箇所									
			φ200mm用		〃									
			φ500mm用		〃									
		ﾏﾝﾎｰﾙ底部工												
			底部工　組立１号（汚水）	1	箇所	1	1							
			１箇所当り数量											
			砕石基礎工　t=20cm	0.95m2		0.95	0.95							
			インバートコンクリート工	0.18m3		0.18	0.18							
			モルタル上塗工　配合1:2　t=2cm	0.84m2		0.84	0.84							
	副　管　工	副管設置工	φ100　1.0m＞h	2	箇所	2	1	1						
		内副管継手	φ150×100	2	個	2	1	1						
		掃　除　口	落下防止付　φ150用	2	個	2	1.00	1.00						
		プレーンエンド直管	φ100	0.7	m	0.67	0.34	0.33						
		副管用カラー	φ150	2	個	2	1	1						
		副管90°曲管	φ100	2	個	2	1	1						
		取付金具	SUS製バンド・アンカー	2	組	2	1	1						
		アンカーボルト	SUS製	8	個	8	4	4						
		半割れ管		0.6	m	0.59		0.59						
		取付金具	SUS製バンド・アンカー	1	組	1		1						

汚水数量集計表（0号組立ﾏﾝﾎｰﾙ[開削]：単独）

レベル３（種　別）	レベル４（規　格）	数量区分１	数量区分２	計上数量	単位	数量	4962-1 4961	4963						
組立マンホール														
	0号組立ﾏﾝﾎｰﾙ													
		組立ﾏﾝﾎｰﾙ設置費												
			蓋・受枠 T-14		組									
			蓋・受枠 T-25	6	〃	6	3	3						
			変形防止調整金具	6	組	6	3	3						
			無収縮モルタル	6	袋	5.5	4	1.5						
			調整リング H= 50mm		個									
			調整リング H= 100mm	1	〃	1		1						
			調整リング H= 150mm	5	〃	5	3	2						
			床版ブロック H= 150mm		個									
			斜壁ブロック H= 300mm	3	個	3	2	1						
			斜壁ブロック H= 450mm	3	〃	3	1	2						
			直壁ブロック H= 300mm		個									
			直壁ブロック H= 600mm		〃									
			直壁ブロック H= 900mm		〃									
			直壁ブロック H=1200mm		〃									
			直壁ブロック H=1500mm		〃									
			躯体ブロック H= 600mm	2	個	2	1	1						
			躯体ブロック H= 900mm	3	〃	3	2	1						
			躯体ブロック H=1200mm	1	〃	1		1						
			躯体ブロック H=1500mm		〃									
			躯体ブロック H=1800mm		〃									
			底版ﾌﾞﾛｯｸ	6	個	6	3	3						
			人孔深 2.0m以下	6	箇所	6	3	3						
			人孔深 3.0m以下		〃									
			人孔深 4.0m以下		〃									
			人孔深 5.0m以下		〃									
			人孔深 6.0m以下		〃									
		削　孔　費												
			φ100mm用	2	箇所	2	1	1						
			φ150mm用	5	箇所	5	3	2						
			φ200mm用		〃									
		マンホール底部工												
			底部工　組立０号（汚水）	6	箇所	6	3	3						
			１箇所当り数量											
			砕石基礎工　t=20cm 0.71m2		m2	4.26	2.13	2.13						
			インバートコンクリート工0.12m3		m3	0.72	0.36	0.36						
			モルタル上塗工　配合1:2　t=2cm　0.55m2		m2	3.30	1.65	1.65						
	副　管　工													
		半　割　れ　管	φ200	0.6	m	0.59		0.59						
		取　付　金　具	SUS製バンド・アンカー	1	組	1		1						

汚水数量集計表（取付管及びます工[開削]：単独）

レベル３（種　別）	レベル４（規　格）	数量区分１	数量区分２	計上数量	単位	数量	4962-1 4961	4963						
取付管路土工														
	取付管路掘削													
		開削管路掘削費												
			機械掘削工（山積 B.H 0.45m3）		m3									
			機械掘削工（山積 B.H 0.28m3）		〃									
			機械掘削工（山積 B.H 0.13m3）	16.0	〃	15.50	7.00	8.50						
			人力掘削工		〃									
	取付管路埋戻													
		管路埋戻工												
		（流用土）	機械投入埋戻工（流用土）B.H0.45m^{3}投入+ﾀﾝﾊﾟ締固め		m3									
			機械投入埋戻工（流用土）B.H0.28m^{3}投入+ﾀﾝﾊﾟ締固め		〃									
			機械投入埋戻工（流用土）B.H0.13m^{3}投入+ﾀﾝﾊﾟ締固め	12.0	〃	12.40	5.60	6.80						
			人力投入埋戻工（流用土）+ﾀﾝﾊﾟ締固め		〃									
		管路埋戻工												
		（　砂　）	機械投入埋戻工（砂）B.H0.45m^{3}投入+ﾀﾝﾊﾟ締固め		m3									
			機械投入埋戻工（砂）B.H0.28m^{3}投入+ﾀﾝﾊﾟ締固め		〃									
			機械投入埋戻工（砂）B.H0.13m^{3}投入+ﾀﾝﾊﾟ締固め	3.0	〃	2.90	1.30	1.60						
			人力投入埋戻工（砂）+ﾀﾝﾊﾟ締固め		〃									
	発生土処理	発生土運搬	４ｔ車		m3									
		発生土運搬	２ｔ車	2.0	〃	1.70	0.80	0.90						
		仮置き運搬	４ｔ車－２ｋｍ（往復）		〃									
		仮置き運搬	２ｔ車－２ｋｍ（往復）		〃									
		仮置き積込	機　械　（山積 B.H 0.80m^3）		〃									
取付管布設工														
	取　付　管													
		取付管布設工		10	箇所	10	4	6						
			取付管布設費 硬質塩化ビニル管VUφ100mm	31.2	m	31.20	13.80	17.40						
		支管材料費												
			90° 可とう支管（塩ビ管用）φ150×100	10	個	10	4	6						
		支管取付工												
			支管取付工（本管φ150：硬質塩化ビニル管）	10	箇所	10	4	6						
公共汚水桝工														
	公共ます													
		受口型	φ200　H=800	4	個	4	1	3						
		差口型	φ200　H=1000	5	個	5	3	2						
		〃	φ200　H=1200	1	個	1		1						
		〃	φ200　H=1500		個									
		〃	φ200　H=2000		個									
		〃	φ200　H=2500		個									
		〃	φ200　H=3000		個									
		〃	φ200　H=3500		個									
		自在曲管	φ100（公共ますH=1000,1200,1500）	10	個	10	4	6						
		塩化ビニル製蓋	φ200	4	個	4		4						
		鋳鉄製防護蓋	φ200　T-8	6	個	6	4	2						
		塩化ビニル内蓋	φ200	6	個	6	4	2						
	鋳鉄防護蓋取付工		φ200		箇所									
	ますの設置工	塩化ビニル製	h＝1.00m以下	9	箇所	9	4	5						
			h＝1.50m以下	1	箇所	1		1						
			h＝2.00m以下		箇所									
			h＝2.50m以下		箇所									
			h＝3.00m以下		箇所									
			h＝3.50m以下		箇所									

汚水数量集計表（付帯工[開削]:単独）

レベル３（種　別）	レベル４（規　格）	数量区分１	数量区分２	計上数量	単位	数量	4962-1 4961	4963							
舗装撤去工															
	舗装版切断														
		舗装版切断費													
			ｱｽﾌｧﾙﾄ舗装版 切断深 20cmまで(仮舗装)	200.0	m	200.00	128.00	72.00							
			〃　　(本舗装)	60.0	m	64.00	64.00								
			合計	260.0	m	264.00	192.00	72.00							
			ｺﾝｸﾘｰﾄ舗装版 切断深 20cmまで		〃										
	舗装版破砕														
		舗装版破砕費													
			直接掘削・積込（ｱｽﾌｧﾙﾄ舗装版）		m2										
			t=15cm以下（山積 B.H 0.45m3）												
			直接掘削・積込（ｱｽﾌｧﾙﾄ舗装版）	224	m2	223.70	133.60	90.10							
			t=5cm以下（山積 B.H 0.13m3）												
			直接掘削・積込（ｱｽﾌｧﾙﾄ舗装版）		m2										
			t=40mm以上100mm以下（人力）												
			直接掘削・積込（ｱｽﾌｧﾙﾄ舗装版）		m2										
			t=40mm以下（人力）												
			直接掘削・積込（仮舗装版）		m2										
			t=15cm以下（山積 B.H 0.45m3）												
			直接掘削・積込（仮舗装版）	96	m2	96.12	59.60	36.52							
			t=5cm以下（山積 B.H 0.13m3）												
			直接掘削・積込（仮舗装版）		m2										
			t=40mm以上100mm以下（人力）		m2										
			合計		m2										
			直接掘削・積込（仮舗装版）		m2										
			t=40mm以下（人力）												
			直接掘削・積込（ｺﾝｸﾘｰﾄ舗装版）		m2										
			t=15cm以下（山積 B.H 0.45m3）												
			直接掘削・積込（ｺﾝｸﾘｰﾄ舗装版）		m2										
			t=5cm以下（山積 B.H 0.13m3）												
			直接掘削・積込（ｺﾝｸﾘｰﾄ舗装版）		m2										
			t=40mm以上100mm以下（人力）												
			直接掘削・積込（ｺﾝｸﾘｰﾄ舗装版）		m2										
			t=40mm以下（人力）												
	殻運搬処理														
		工事現場から仮置き場													
		又は処分先への殻運搬費	4tﾀﾞﾝﾌﾟﾄﾗｯｸ運搬（ｱｽﾌｧﾙﾄ殻）B.H0.45 積込		m3										
			4tﾀﾞﾝﾌﾟﾄﾗｯｸ運搬（ｱｽﾌｧﾙﾄ殻）B.H0.28	11	〃	11.20	6.70	4.50							
			2tﾀﾞﾝﾌﾟﾄﾗｯｸ運搬（ｱｽﾌｧﾙﾄ殻）B.H0.13・人力積込		〃										
			4tﾀﾞﾝﾌﾟﾄﾗｯｸ運搬（ｺﾝｸﾘｰﾄ殻）B.H0.45		〃										
			4tﾀﾞﾝﾌﾟﾄﾗｯｸ運搬（ｺﾝｸﾘｰﾄ殻）B.H0.28		〃										
			2tﾀﾞﾝﾌﾟﾄﾗｯｸ運搬（ｺﾝｸﾘｰﾄ殻）B.H0.13・人力積込		〃										
			4tﾀﾞﾝﾌﾟﾄﾗｯｸ運搬（仮ｱｽﾌｧﾙﾄ殻）B.H0.45 積込		〃										
			4tﾀﾞﾝﾌﾟﾄﾗｯｸ運搬（仮ｱｽﾌｧﾙﾄ殻）B.H0.28	3	〃	2.90	1.80	1.10							
			2tﾀﾞﾝﾌﾟﾄﾗｯｸ運搬（仮ｱｽﾌｧﾙﾄ殻）B.H0.13・人力積込		〃										
			ｱｽﾌｧﾙﾄ塊受入費	26	t	26.32	15.75	10.58							
			仮ｱｽﾌｧﾙﾄ塊受入費	7	〃	6.82	4.23	2.59							
			ｺﾝｸﾘｰﾄ塊受入費		〃										
舗装復旧工															
	路盤工														
		上層路盤施工費	t=22cm　RC-40　人力		m2										
		上層路盤施工費	t=14cm　RC-30　人力		m2										
		上層路盤施工費	t=12cm　RM-30　人力	84.0	〃	83.60	53.58	30.02							
		上層路盤施工費	t=10cm　M-30　人力		〃										
		下層路盤施工費	t=10cm　M-30　人力		〃										
		下層路盤施工費	t=10cm　RC-30　人力	84.0	m2	83.60	53.58	30.02							
	不陸整正	車道施工		84.0	m2	83.60	53.58	30.02							
		歩道施工			m2										

	表　層　工														
		機　械　ー　車　道	ｱｽﾌｧﾙﾄ舗装 t=5cm 車道及び路肩 再生密粒度As20	224.0	m2	223.70	133.60	90.10							
		機　械　ー　車　道	コンクリート舗装 t=10cm 車道		〃										
		機　械　ー　歩　道	コンクリート舗装 t=7cm 歩道及び路肩		〃										
		機　械　ー　歩　道	ﾚﾝｶﾞﾌﾞﾛｯｸ基礎材含む6-3 (視覚障害用誘導ﾌﾞﾛｯｸ面積を控除後)		〃										
			ﾚﾝｶﾞﾌﾞﾛｯｸ基礎材含む6-3-5-10(工場の出入口部 As-5cm を計上) (視覚障害用誘導ﾌﾞﾛｯｸ面積を控除後)		〃										
	仮　舗　装　工														
		機　械　ー　車　道	ｱｽﾌｧﾙﾄ舗装 t=3cm 車道及び路肩 再生粗粒度As20	84.0	m2	83.60	53.58	30.02							
			〃		m2										
			合計												
		機　械　ー　歩　道	ｱｽﾌｧﾙﾄ舗装 t=3cm 歩道及び路肩 再生粗粒度As13		〃										
	区　画　線	実線　幅15cm　白色	文字 (止まれ)		m										
		実線　幅15cm　黄色	文字 (30)		m										
		実線　幅45cm　白色	停止線		m										
		実線　幅45cm　白色	横断線		m										
		実線　幅15cm　白色	矢印		m										
		実線　幅15cm　白色	路肩		m										

4958 路線

［補助］　　数量計算データシート

舗装種別＝　一般市道部 5-10-10　　道路幅員＝ 3.80 m～ 3.80 m
掘削機種＝ BH 0.28

路線名	道路種別	管径	人孔番号	人孔種別	区間距離 m	地盤高 下流 上流 m	管底高 下流 上流 m	土被り 下流 上流 m	平均土被り m	掘削深 下流 上流 m	平均掘削深 舗装控除 掘削深 m	掘削幅 m	掘削方法	土留形式	支保材	備考
4958	5-10-10 一般市道部	200	No.19 No.20	1号組立 1号組立	30.00	5.41 7.68	4.202 5.552	1.00 1.92	1.46	1.32 2.24	1.73 1.78	1.00	BH 0.28	軽量鋼矢板建込	軽量金属支保工	
4958	5-10-10 一般市道部	200	No.20 No.21	1号組立 0号組立	31.00	7.68 10.59	6.472 8.053	1.00 2.33	1.67	1.32 2.65	1.94 1.99	1.00	BH 0.28	軽量鋼矢板建込	軽量金属支保工	
4958	5-10-10 一般市道部	200	No.21 No.22	0号組立 1号組立	16.00	10.59 12.14	8.089 9.625	2.29 2.31	2.30	2.61 2.62	2.57 2.62	1.00	BH 0.28	軽量鋼矢板建込	軽量金属支保工	
4958	5-10-10 一般市道部	200	No.22 No.23	1号組立 0号組立	11.00	12.14 13.20	10.479 11.535	1.45 1.46	1.46	1.77 1.77	1.72 1.77	1.00	BH 0.28	軽量鋼矢板建込	軽量金属支保工	
4958	5-10-10 一般市道部	200	No.23 No.24	0号組立 0号組立	12.00	13.20 14.33	11.988 12.540	1.00 1.58	1.29	1.32 1.90	1.56 1.61	1.00	BH 0.28	軽量鋼矢板建込	軽量金属支保工	
4958	5-10-10 一般市道部	200	No.24 No.25	0号組立 1号組立	7.00	14.33 14.90	12.560 12.581	1.56 2.11	1.84	1.88 2.43	2.11 2.16	1.00	BH 0.28	軽量鋼矢板建込	軽量金属支保工	

［補助］　塩ビ管管布設工

管 径φ＝ 200 mm
舗装種別＝ 一般市道部 5-10-10

道路幅員＝ 3.80 m～ 3.80 m
掘削機種＝ BH 0.28

路線名	人孔番号	人孔間延長 m	人孔減長 m	管延長 m	舗装厚路盤厚 m	掘削深 m	掘削幅 m	掘削土量 BH m^3	発生土埋戻し BH m^3	良質土埋戻し BH m^3	砂基礎管下10cm BH m^3	砂基礎管頂10cm迄 BH m^3	ゴム輪受口片受け直管 (SRA) m	プレーンエンド直管 (PE) m	可とう継手性 個	備考
4958	No.19 No.20	30.00	0.45 0.45	29.10	0.05 0.20	1.73 1.78	1.00	51.90		33.42	2.91	8.12			2	BH 0.28
4958	No.20 No.21	31.00	0.45 0.40	30.15	0.05 0.20	1.94 1.99	1.00	60.14		41.04	3.02	8.41			2	BH 0.28
4958	No.21 No.22	16.00	0.40 0.45	15.15	0.05 0.20	2.57 2.62	1.00	41.12		31.26	1.52	4.23			2	BH 0.28
4958	No.22 No.23	11.00	0.45 0.40	10.15	0.05 0.20	1.72 1.77	1.00	18.92		12.14	1.02	2.83			2	BH 0.28
4958	No.23 No.24	12.00	0.40 0.40	11.20	0.05 0.20	1.56 1.61	1.00	18.72		11.33	1.12	3.12			2	BH 0.28
4958	No.24 No.25	7.00	0.40 0.45	6.15	0.05 0.20	2.11 2.16	1.00	14.77		10.46	0.62	1.72			2	BH 0.28
	合計	107.00		101.90				205.57		139.65	10.21	28.43	100.00	1.90	12	

本管

プレーンエンド直管 ＝ 1.90 m
ゴム輪受け口片受け直管＝ 100.00 ÷4m/ 本＝ 25 本
ゴム輪受け口自在曲管 11° 1/4 2 個
〃 15° 1 個
〃 22° 1/2 個

土工

掘削	機械掘削工	BH 0.28m3	V＝ 205.57	m^3 205.57	砂基礎断面積
	機械掘削工			m^3	V1=1.00×0.10＝0.100 V2=1.00×0.316−π/4×0.216^2=0.279
	機械掘削工			m^3	
	計		ΣV＝ 205.6 m^3 =205.57	m^3	
埋戻	良質土	BH 0.28m3	U＝ 139.65	m^3 139.65	m
				m^3	管外径 ＝ 0.216 管頂10cm迄砂高さ ＝ 0.316
	砂基礎	BH 0.28m3	管下10cm 管頂10cm迄 V＝ 10.21 ＋28.43 ＝ 38.64	m^3 38.64	管下10cm砂 高さ ＝ 0.100 砂基礎 高さ ＝ 0.416
残土		205.57 − 139.65 ／ 0.9 ＝ 50.40		m^3 50.40	

［補助］　　塩ビ管管布設土留め工

道路幅員＝ 3.80 m～ 3.80 m
掘削機種＝ BH 0.28

路線名	人孔番号	人孔間延長	平均掘削深	軽量鋼矢板 建て込み工 (W = 250mm)					建て込み簡易土留工			軽量金属支保工		
				m L-2.00	m L-2.50	L-3.00	L-3.50	L-4.00	m L-2.00	m L-2.50	m L-3.00	1段	2段	3段
		m	m	m	m	m	m	m	m	m	m	m	m	m
4958	No.19 No.20	30.00	1.78	30.00								30.00		
4958	No.20 No.21	31.00	1.99		31.00								31.00	
4958	No.21 No.22	16.00	2.62			16.00							16.00	
4958	No.22 No.23	11.00	1.77	11.00								11.00		
4958	No.23 No.24	12.00	1.61	12.00								12.00		
4958	No.24 No.25	7.00	2.16		7.00								7.00	
	計	107.00		53.00	38.00	16.00						53.00	54.00	

軽量金属支保工

1段支保工 = 53.00 m

2段支保工 = 54.00 m

3段支保工 = m

［ 補助 ］　本　管　布　設　付　帯　工

（仮舗装工）

道路幅員＝ 3.80 m～ 3.80 m

舗装種別＝　一般市道部　5-10-10　（仮舗装3-12-10）

路線名	人孔番号	人孔間延長 m	舗装切断工 t = 0.05m		路盤工 下層 t＝ 0.10m 上層 t＝ 0.12m		仮舗装工 t = 0.03m		備考
			L= 列×延長	m	A=掘削幅×延長	m²	A=掘削幅×延長	m²	
4958	No.19～No.20	30.00	2× 30.00	60.00	1.00× 30.00	30.00	1.00 × 30.00	30.00	
4958	No.20～No.21	31.00	2× 31.00	62.00	1.00× 31.00	31.00	1.00 × 31.00	31.00	
4958	No.21～No.22	16.00	2× 16.00	32.00	1.00× 16.00	16.00	1.00 × 16.00	16.00	
4958	No.22～No.23	11.00	2× 11.00	22.00	1.00× 11.00	11.00	1.00 × 11.00	11.00	
4958	No.23～No.24	12.00	2× 12.00	24.00	1.00× 12.00	12.00	1.00 × 12.00	12.00	
4958	No.24～No.25	7.00	2× 7.00	14.00	1.00× 7.00	7.00	1.00 × 7.00	7.00	
計		107.00		214.00		107.00		107.00	

区画線復旧工

実線	幅15cm	白色	文字（止まれ）	m
実線	幅15cm	黄色	文字（30）	m
実線	幅45cm	白色	停止線	m
実線	幅45cm	白色	横断線	m
実線	幅15cm	白色	記号 ◇	m
実線	幅15cm	黄色	矢印	m

［補助］　本　管　布　設　付　帯　工

（本舗装工）

道路幅員＝ 3.80 m～ 3.80 m

舗装種別＝　一般市道部　5-10-10

路線名	人孔番号	人孔間延長 m	舗装切断工 t = 0.05m		路盤工 下層 t＝0.10m 上層 t＝0.12m		表層工 t = 0.05m	
			L= 列×延長	m	A=掘削幅×延長	m²	A=（掘削幅＋影響幅 ）×延長	m²
4958	No.19 ～ No.20	30.00					(1.00 +1.20 + 0.30) × 30.00	75.0
4958	No.20 ～ No.21	31.00					(1.00 +1.20 + 0.30) × 31.00	77.5
4958	No.21 ～ No.22	16.00					(1.00 +1.20 + 0.30) × 16.00	40.0
4958	No.22 ～ No.23	11.00					(1.00 +1.20 + 0.30) × 11.00	27.5
4958	No.23 ～ No.24	12.00					(1.00 +1.20 + 0.30) × 12.00	30.0
4958	No.24 ～ No.25	7.00					(1.00 +1.20 + 0.30) × 7.00	17.5
計		107.00						267.5

		本管部	取付部		
舗装版破砕工	As-5-10-10	267.5+		＝ 267.5	m2
仮舗装版破砕工(本管+取付管)	As-3	107.0+	12.40	＝ 119.4	m2
舗装殻処分工(本管+取付管)	As-5-10-10	267.5 ×0.05	＝ 13.4	m^3	
		×0.03		m^3	
	仮舗装As-3	119.4 ×0.03	＝ 3.6	m^3	

[補助]　1号組立マンホール設置工

路線名	人孔番号	人孔深 (m)	流出管 管種	流出管 管径 (mm)	流出管 管底高 (m)	流入管 管種	流入管 管径 (mm)	流入管 管底高 (m)	流入管 落差 (m)	流入管 削孔 (個)	副管 管径 (mm)	副管 削孔 (個)	調整高 (mm)	コンクリート部材(cm) 底版	躯体 60	躯体 90	躯体 120	躯体 150	躯体 180	直壁 30	直壁 60	直壁 90	直壁 120	直壁 150	直壁 180	斜壁 床板	斜壁 30	斜壁 45	斜壁 60	調整リング 5	調整リング 10	調整リング 15	変形防止調整金具 (組)	無収縮モルタル (袋)	転落防止装置 (組)	蓋・受枠 T-14	蓋・受枠 T-25
4958	No.20	2.128	VU	200	5.552	VU	200	6.472		1			88	1				1										1				1	1	1.5	1		1
4958	No.22	2.515	VU	200	9.625	VU	200	10.479		1			25	1					1									1				1	1	1.5	1		1
4958	No.25	2.319	VU	200	12.581	VU	200	13.690		1			29	1					1									1			1		1	1.0	1		1
計										3				3				1	2								2	1		1	2	3	4.0	3		3

[補助]　0号組立マンホール設置工

路線名	人孔番号	人孔深 (m)	流出管 管種	流出管 管径 (mm)	流出管 管底高 (m)	流入管 管種	流入管 管径 (mm)	流入管 管底高 (m)	流入管 落差 (m)	流入管 削孔 (個)	副管 管径 (mm)	副管 削孔 (個)	調整高 (mm)	コンクリート部材(cm) 底版	躯体 60	躯体 90	躯体 120	躯体 150	躯体 180	直壁 30	直壁 60	直壁 90	直壁 120	直壁 150	斜壁 床板	斜壁 30	斜壁 45	調整リング 5	調整リング 10	調整リング 15	変形防止調整金具 (組)	無収縮モルタル (袋)	転落防止装置 (組)	蓋・受枠 T-14	蓋・受枠 T-25
4958	No,21	2.537	VU	200	8.053	VU	200	8.089	0.036	1			47	1			1				1					1				1	1	1.0	1		1
4958	No,23	1.665	VU	200	11.535	VU	200	11.988	0.453	1			75	1		1										1				1	1	1.5			1
4958	No,24	1.790	VU	200	12.540	VU	200	12.560	0.020	1			50	1	1					1							1			1	1	1.5			1
計										3				3		1	1	1		1	1					2	1			3	3	4.0	1		3

［補助］　副 管 設 置 工（内副管）

4958路線　No.20MH　φ150 h＝0.920　　No.1

工　種	種　別	算　　式	計
内副管継手（スリムタイプ）	φ200×150		個 1
掃除口（落下防止付き）	φ200用		個 1
副管用カラー	φ150		個 1
プレーンエンド直管	φ150	0.920−0.30−0.17	m 0.45
副管用90°　曲管	φ150		個 1
取付けバンド	SUS製φ150用		個 2
アンカーボルト	SUS製		個 4
副管設置工	φ100 塩化ビニル管 1.0m＞h		箇所 1

［補助］　副 管 設 置 工（内副管）

4958路線　No.22MH　φ150 h＝0.854　　No.2

工　種	種　別	算　　式	計
内副管継手（スリムタイプ）	φ200×150		個 1
掃除口（落下防止付き）	φ200用		個 1
副管用カラー	φ150		個 1
プレーンエンド直管	φ150	0.854-0.30-0.17	m 0.38
副管用90°　曲管	φ150		個 1
取付けバンド	SUS製φ150用		個 2
アンカーボルト	SUS製		個 4
副管設置工	φ100 塩化ビニル管 1.0m＞h		箇所 1

［ 補助 ］

副 管 設 置 工（半管タイプ）

4958路線 No.23MH φ250 h＝0.453

工　種	種　別	算　　式	計
硬質塩化ビニル管(VP)	φ250	0.453m	m 0.45
アンカーボルト	SUS製	三原市設計標準図より	個 4
取付けバンド	SUS製	三原市設計標準図より	個 2

公共桝数量計算表

路線番号	人孔番号	桝番号	取付対象 家屋名	取付管径	公共桝深さ h'(m)	小口径公共桝 H=800 (受口φ200)	小口径公共桝(差口φ200) H=1000	H=1200	H=1500	H=2000	自在曲管 ｶﾗｰ継手 (φ150)	塩ビ製蓋 φ200	鋳鉄防護蓋 (台座含む)	内蓋 φ200	摘要
4958	No.19～No.20	27		φ150	1.15			1			1		1	1	
4958	No.19～No.20	28		φ150	1.12			1			1		1	1	
4958	No.19～No.20	29		φ150	1.76					1	1		1	1	
4958	No.19～No.20	30		φ150	0.80	1					1		1	1	
4958	No.20～No.21	22		φ150	1.13			1			1		1	1	
4958	No.20～No.21	23		φ150	1.31				1		1		1	1	
4958	No.20～No.21	24		φ150	1.24				1		1	1			
4958	No.20～No.21	25		φ150	1.11			1			1		1	1	
4958	No.20～No.21	26		φ150	0.95		1				1		1	1	
4958	No.21～No.22	21		φ150	0.80	1					1	1			
4958	No.22～No.23	19		φ150	1.50				1		1	1			
4958	No.22～No.23	20		φ150	1.21				1		1	1			
計	12					2箇所	1箇所	4箇所	4箇所	1箇所	12箇所	4箇所	8箇所	8箇所	

［補助］　取　付　管　工

道路幅員＝ 3.80 m～ 3.80 m

舗装種別＝　一般市道部　5-10-10　　土工控除延長(右)＝　m

土工控除延長(左)＝　m　　床掘幅＝ 0.55 m　　φ150mm

路線名	数量 宅	数量 道	取付管延長		本管土被	舗装厚	a 掘削深	b 掘削幅	c 掘削延長		a×b×c 掘削土量	支管	曲管	SRA	SRB	マンホール用可とう継ぎ手
	箇所		箇所 × m =	小計	m	m	m	m	m		m^3	90°	60°	A	B	
4958 No.19	右 3		3 × 2.45	7.35	1.46	0.05 0.20	1.13 1.08	0.78 0.77	(2.45 − 0.50)× 3	5.85	4.2	3	3	5.0	3	
～ No.20	左 1		1 × 3.35	3.35	1.46	0.05 0.20	1.13 1.08	0.78 0.77	(3.35 − 0.50)× 1	2.85	2.0	1	1	2.6	1	
4958 No.20	右 2		2 × 2.45	4.90	1.67	0.05 0.20	1.24 1.19	0.80 0.79	(2.45 − 0.50)× 2	3.90	3.1	2	2	3.3	2	
～ No.21	左 3		3 × 3.35	10.05	1.67	0.05 0.20	1.24 1.19	0.80 0.79	(3.35 − 0.50)× 3	8.55	6.8	3	3	7.7	3	
4958 No.21	右 1		1 × 2.45	2.45	2.30	0.05 0.20	1.55 1.50	0.86 0.85	(2.45 − 0.50)× 1	1.95	2.0	1	1	1.7	1	
～ No.22																
4958 No.22	右 1		1 × 2.45	2.45	1.46	0.05 0.20	1.13 1.08	0.78 0.77	(2.45 − 0.50)× 1	1.95	1.4	1	1	1.7	1	
～ No.23	左 1		1 × 3.35	3.35	1.46	0.05 0.20	1.13 1.08	0.78 0.77	(3.35 − 0.50)× 1	2.85	2.0	1	1	2.6	1	
4958 No.23																
～ No.24																
4958 No.24																
～ No.25																
計	12			33.90						27.90	21.5	ケ 12	ケ 12	m 24.6	ケ 12	ケ

配管延長			m		キャップ		個 −
		L＝ 33.90	33.90		ゴム輪受け口片受け直管＝ 計m/4.0		本 7
掘削	バックホー 0.13m^3	V＝ 21.5	m^3 21.5	埋戻	発生土	21.5 − （0.58× 0.25 ×27.90）	m^3 17.5
	人力		m^3		砂埋戻 砂基礎	（0.58 × 0.25 − 0.15 ^2 × π/4 × 27.90	m^3 3.6
残土		21.5 − （17.5 / 0.9）= 2.06	m^3 2.1				

［ 補助 ］　　取　付　管　付　帯　工

舗装控除延長(右)＝ 1.00 m
舗装種別＝ 一般市道部 5-10-10 （仮舗装3-12-10） 舗装控除延長(左)＝ 1.00 m 道路幅員＝ 3.80 m～ 3.80 m

路線名	数量 宅	数量 道	舗装厚	舗装切断工 t=0.10m 切断延長=掘削総延長－控除×箇所		路盤工 下層 t＝0.10 m 上層 t＝0.12 m		本舗装工 t=0.05m		仮舗装工 t=0.03m	
			m	列 × m	m	m × 掘削幅	m^2	(掘削幅＋影響幅)× m	m^2	掘削幅×m	m^2
4958 No.19 ～ No.20	右 3		0.05 0.20	2 × 2.85	5.70	2.85 × 0.77	2.2	本管で計上		0.77 × 2.85	2.2
	左 1		0.05 0.20	2 × 1.85	3.70	1.85 × 0.77	1.4	本管で計上		0.77 × 1.85	1.4
4958 No.20 ～ No.21	右 2		0.05 0.20	2 × 1.90	3.80	1.90 × 0.79	1.5	本管で計上		0.79 × 1.90	1.5
	左 3		0.05 0.20	2 × 5.55	11.10	5.55 × 0.79	4.4	本管で計上		0.79 × 5.55	4.4
4958 No.21 ～ No.22	右 1		0.05 0.20	2 × 0.95	1.90	0.95 × 0.85	0.8	本管で計上		0.85 × 0.95	0.8
4958 No.22 ～ No.23	右 1		0.05 0.20	2 × 0.95	1.90	0.95 × 0.77	0.7	本管で計上		0.77 × 0.95	0.7
	左 1		0.05 0.20	2 × 1.85	3.70	1.85 × 0.77	1.4	本管で計上		0.77 × 1.85	1.4
4958 No.23 ～ No.24											
4958 No.24 ～ No.25											
小計	右 7				13.3		5.2				5.2
小計	左 5				18.5		7.2				7.2
計	12				31.80		12.4				12.4
舗装殻処分工				右 × 0.05			m^3				
				左 × 0.05			m^3				
				計			m^3				

4964
4962-2　路線

［補助］　　数量計算データシート

舗装種別＝　一般市道部 5-10-10　　道路幅員＝ 6.00 m～ 6.00 m
掘削機種＝ BH 0.28

路線名	道路種別	管径	人孔番号	人孔種別	区間距離	地盤高 下流 上流	管底高 下流 上流	土被り 下流 上流	平均土被り	掘削深 下流 上流	平均掘削深 舗装控除 掘削深	掘削幅	掘削方法	土留形式	支保材	備考
					m	m	m	m	m	m	m	m				
4964	5-10-10 一般市道部	200	No.1 No.56	1号組立 1号組立	47.20	2.26 3.68	0.109 1.242	1.94 2.23	2.09	2.26 2.55	2.36 2.41	1.00	BH 0.28	軽量鋼矢板建込	軽量金属支保工	
4962-2	5-10-10 一般市道部	200	No.56 No.57	1号組立 0号組立	10.00	3.68 4.46	1.796 2.576	1.68 1.68	1.68	1.99 1.99	1.94 1.99	1.00	BH 0.28	軽量鋼矢板建込	軽量金属支保工	
4962-2	5-10-10 一般市道部	200	No.57 No.58	0号組立 1号組立	16.00	4.46 6.55	2.596 4.676	1.66 1.67	1.67	1.97 1.98	1.93 1.98	1.00	BH 0.28	軽量鋼矢板建込	軽量金属支保工	
4962-2	5-10-10 一般市道部	200	No.58 No.59	1号組立 0号組立	8.00	6.55 7.56	5.342 6.350	1.00 1.00	1.00	1.32 1.32	1.27 1.32	0.86 0.60	BH 0.28	素掘り	------	

［補助］　塩ビ管管布設工

管 径φ＝ 200 mm
舗装種別＝ 一般市道部 5-10-10

道路幅員＝ 6.00 m～ 6.00 m
掘削機種＝ BH 0.28

路線名	人孔番号	人孔間延長 m	人孔減長 m	管延長 m	舗装厚路盤厚 m	掘削深 m	掘削幅 m	掘削土量 BH m^3	発生土埋戻し BH m^3	良質土埋戻し BH m^3	砂基礎管下10cm BH m^3	砂基礎管頂10cm迄 BH m^3	ゴム輪受口片受け直管 (SRA) m	プレーンエンド直管 (PE) m	可とう継手性 個	備考
4964	No.1 No.56	47.20	0.45 0.45	46.30	0.05 0.20	2.36 2.41	1.00	111.39		82.32	4.63	12.92			2	BH 0.28
4962-2	No.56 No.57	10.00	0.45 0.40	9.15	0.05 0.20	1.94 1.99	1.00	19.40		13.24	0.92	2.55			2	BH 0.28
4962-2	No.57 No.58	16.00	0.40 0.45	15.15	0.05 0.20	1.93 1.98	1.00	30.88		21.02	1.52	4.23			2	BH 0.28
4962-2	No.58 No.59	8.00	0.45 0.40	7.15	0.05 0.20	1.27 1.32	0.85 0.60	7.37		4.01	0.44	1.21			2	BH 0.28
	合計	81.20		77.75				169.04		120.59	7.51	20.91	76.00	1.75	8	

本管

プレーンエンド直管 ＝ 1.75 m
ゴム輪受け口片受け直管＝ 76.00 ÷4m/ 本＝ 19 本
ゴム輪受け口自在曲管 11° 1/4 個
〃 15° 個
〃 22° 1/2 個

土工

掘削	機械掘削工	BH 0.28m3	V＝ 169.04	m^3 169.04	砂基礎断面積
	機械掘削工			m^3	V1=1.00×0.10＝0.100 V2=1.00×0.316−π/4×0.216^2=0.279
	機械掘削工			m^3	V1=0.61×0.10＝0.061 V2=0.65×0.316−π/4×0.216^2=0.169
	計		ΣV＝ 169	m^3 =169.04	m^3
埋戻	良質土	BH 0.28m3	U＝ 120.59	m^3 120.59	m
				m^3	管外径 ＝ 0.216 管頂10cm迄砂高さ ＝ 0.316
	砂基礎	BH 0.28m3	管下10cm 管頂10cm迄 V＝ 7.51 ＋20.91 ＝ 28.42	m^3 28.42	管下10cm砂 高さ ＝ 0.100 砂基礎 高さ ＝ 0.416
残土		169.04 − 120.59 ／ 0.9 ＝ 35.05		m^3 35.05	

［補助］　塩ビ管管布設土留め工

道路幅員＝ 6.00 m～ 6.00 m
掘削機種＝ BH 0.28

路線名	人孔番号	人孔間延長	平均掘削深	軽量鋼矢板 建て込み工 (W = 250mm)					建て込み簡易土留工			軽量金属支保工		
				m L-2.00	m L-2.50	L-3.00	L-3.50	L-4.00	m L-2.00	m L-2.50	m L-3.00	1段	2段	3段
		m	m	m	m	m	m	m	m	m	m	m	m	m
4964	No.1 No.56	47.20	2.41			47.20							47.20	
4962-2	No.56 No.57	10.00	1.99		10.00								10.00	
4962-2	No.57 No.58	16.00	1.98		16.00								16.00	
	計	73.20			26.00	47.20							73.20	

軽量金属支保工

1段支保工 = m

2段支保工 = 73.20 m

3段支保工 = m

［ 補助 ］　本　管　布　設　付　帯　工

（仮舗装工）

道路幅員＝ 6.00 m～ 6.00 m

舗装種別＝　一般市道部　5-10-10　（仮舗装3-12-10）

路線名	人孔番号	人孔間延長 m	舗装切断工 t = 0.05m		路盤工 下層 t＝ 0.10m 上層 t＝ 0.12m		仮舗装工 t = 0.03m		備考
			L= 列×延長	m	A=掘削幅×延長	m²	A=掘削幅×延長	m²	
4964	No.1 ～ No.56	47.20	2× 47.20	94.40	1.00× 47.20	47.20	1.00 × 47.20	47.20	
4962-2	No.56 ～ No.57	10.00	2× 10.00	20.00	1.00× 10.00	10.00	1.00 × 10.00	10.00	
4962-2	No.57 ～ No.58	16.00	2× 16.00	32.00	1.00× 16.00	16.00	1.00 × 16.00	16.00	
4962-2	No.58 ～ No.59	8.00	2× 8.00	16.00	0.86× 8.00	6.88	0.86 × 8.00	6.88	
計		81.20		162.40		80.08		80.08	

区画線復旧工

実線	幅15cm	白色	文字（止まれ）	m
実線	幅15cm	黄色	文字（30）	m
実線	幅45cm	白色	停止線	m
実線	幅45cm	白色	横断線	m
実線	幅15cm	白色	記号 ◇	m
実線	幅15cm	黄色	矢印	m

［補助］　本　管　布　設　付　帯　工

（本舗装工）

道路幅員＝ 6.00 m～ 6.00 m

舗装種別＝　一般市道部　5-10-10

路線名	人孔番号	人孔間延長 m	舗装切断工 t = 0.05m		路盤工 下層 t＝0.10m 上層 t＝0.12m		表層工 t = 0.05m	
			L= 列×延長	m	A=掘削幅×延長	m²	A=（掘削幅＋影響幅 ）×延長	m²
4964	No.1 ～ No.56	47.20	1× 47.20	47.20			(1.00 +0.50 + 0.20) × 47.20	80.2
4962-2	No.56 ～ No.57	10.00	1× 10.00	10.00			(1.00 +0.50 + 0.20) × 10.00	17.0
4962-2	No.57 ～ No.58	16.00	1× 16.00	16.00			(1.00 +0.50 + 0.20) × 16.00	27.2
4962-2	No.58 ～ No.59	8.00	1× 8.00	8.00			(0.60 +0.50 + 0.20) × 8.00	10.4
計		81.20		81.20				134.8

		本管部		取付部		
舗装版破砕工	As-5-10-10	134.8+		7.70	＝ 142.5	m2
仮舗装版破砕工(本管+取付管)	As-3	80.1+		5.20	＝ 85.3	m2
舗装殻処分工(本管+取付管)	As-5-10-10	142.5	×0.05	＝ 7.1	m^3	
			×0.03		m^3	
	仮舗装As-3	85.3	×0.03	＝ 2.6	m^3	

[補助]　1号組立マンホール設置工

路線名	人孔番号	人孔深 (m)	流出管 管種	流出管 管径 (mm)	流出管 管底高 (m)	流入管 管種	流入管 管径 (mm)	流入管 管底高 (m)	流入管 落差 (m)	流入管 削孔 (個)	副管 管径 (mm)	副管 削孔 (個)	調整高 (mm)	コンクリート部材(cm) 底版	躯体 60	躯体 90	躯体 120	躯体 150	躯体 180	直壁 30	直壁 60	直壁 90	直壁 120	直壁 150	直壁 180	斜壁 床板	斜壁 30	斜壁 45	斜壁 60	調整リング 5	調整リング 10	調整リング 15	変形防止調整金具 (組)	無収縮モルタル (袋)	転落防止装置 (組)	蓋・受枠 T-14	蓋・受枠 T-25
4964	No.56	2.438	VU	200	1.242	VU VU	150 200	1.932 1.796	0.69	1 1	100		98	1					1								1					1	1	1.5	1		1
4962-2	No.58	1.874	VU	200	4.676	VU	200	5.342		1			34	1				1								1				1		1	1.0			1
計									150 200	1 2				2				1	1								1	1			1	1	2	2.5	1		2

[補助]　0号組立マンホール設置工

路線名	人孔番号	人孔深 (m)	流出管 管種	流出管 管径 (mm)	流出管 管底高 (m)	流入管 管種	流入管 管径 (mm)	流入管 管底高 (m)	流入管 落差 (m)	流入管 削孔 (個)	副管 管径 (mm)	副管 削孔 (個)	調整高 (mm)	コンクリート部材(cm) 底版	躯体 60	躯体 90	躯体 120	躯体 150	躯体 180	直壁 30	直壁 60	直壁 90	直壁 120	直壁 150	斜壁 床板	斜壁 30	斜壁 45	調整リング 5	調整リング 10	調整リング 15	変形防止調整金具 (組)	無収縮モルタル (袋)	転落防止装置 (組)	蓋・受枠 T-14	蓋・受枠 T-25
4962-2	No.57	1.884	VU	200	2.576	VU	200	2.596	0.020	1			44	1				1								1			1		1	1.5			1
4962-2	No.59	1.210	VU	200	6.350	VU	150	6.405	0.055	1			70	1	1												1			1	1	1.5			1
計									150 200	1 1				2	1			1							1	1		1	1	2	3.0			2

［補助］　副 管 設 置 工（内副管）

4962-2路線　No.58MH　φ150 h＝0.666　　No.1

工　種	種　別	算　　式	計
内副管継手(スリムタイプ)	φ200×150		個 1
掃除口(落下防止付き)	φ200用		個 1
副管用カラー	φ150		個 1
プレーンエンド直管	φ150	0.666-0.30-0.17	m 0.20
副管用90°　曲管	φ150		個 1
取付けバンド	SUS製φ150用		個 2
アンカーボルト	SUS製		個 4
副管設置工	φ100 塩化ビニル管 1.0m＞h		箇所 1

副 管 設 置 工（半管タイプ）

［ 補助 ］

4962-2路線 No.56MH φ250 h＝0.554

工 種	種 別	算 式	計
硬質塩化ビニル管(VP)	φ250	0.554m	m 0.55
アンカーボルト	SUS製	三原市設計標準図より	個 4
取付けバンド	SUS製	三原市設計標準図より	個 2

公共桝数量計算表

路線番号	人孔番号	桝番号	取付対象 家屋名	取付管径	公共桝深さ h'(m)	小口径公共桝 H=800 (受口φ200)	小口径公共桝(差口φ200) H=1000	H=1200	H=1500	H=2000	自在曲管 ｶﾗｰ継手 (φ150)	塩ビ製蓋 φ200	鋳鉄防護蓋 (台座含む)	内　蓋 φ200	摘　要
4964	No.1～No.56	61		φ150	0.80	1					1		1	1	
計	1					1箇所					1箇所		1箇所	1箇所	

［補助］　取　付　管　工

道路幅員＝ 6.00 m～ 6.00 m

舗装種別＝　一般市道部　3-10　　土工控除延長(右)＝　m
土工控除延長(左)＝　m　　床掘幅＝ 0.55 m　　φ150mm

路線名	数量 宅	数量 道	取付管延長		本管土被	舗装厚	a 掘削深	b 掘削幅	c 掘削延長		a×b×c 掘削土量	支管	曲管	SRA	SRB	マンホール用可とう継ぎ手
	箇所		箇所 × m =	小計	m	m	m	m	m		m^3	90°	60°			
4964 No.1 ～ No.56																
	左 1		1 × 7.80	7.80	2.09	0.03 0.10	1.45 1.42	0.84 0.83	(7.80 − 0.50)× 1	7.30	7.2	1	1	7.0	1	
4962-2 No.56 ～ No.57																
4962-2 No.57 ～ No.58																
4962-2 No.58 ～ No.59																
計	1			7.80						7.30	7.2	ケ 1	ケ 1	m 7.0	ケ 1	ケ

配管延長			m		キャップ	個 −
		L＝ 7.80	7.80		ゴム輪受け口片受け直管 ＝ 計m/4.0	本 2
掘削	バックホー 0.13m^3	V＝ 7.2	m^3 7.2	埋戻	発生土 7.2 − (0.58× 0.25 ×7.30)	m^3 6.1
	人力		m^3		砂埋戻 砂基礎 (0.58 × 0.25 − 0.15 ^2 × π/4 × 7.30	m^3 0.9
残土		7.2 − (6.1 / 0.9) = 0.42	m^3 0.4			

［補助］　取　付　管　付　帯　工

舗装控除延長(右)＝ 1.00 m
舗装種別＝ 一般市道部 3-10　(仮舗装3-12-10)　舗装控除延長(左)＝ 1.00 m　道路幅員＝ 6.00 m～ 6.00 m

路線名	数量 宅	数量 道	舗装厚	舗装切断工 t=0.10m 切断延長=掘削総延長－控除×箇所		路盤工 下層 t＝0.10 m 上層 t＝		本舗装工 t=0.30m		仮舗装工 t=0.03m	
			m	列 × m	m	m × 掘削幅	m^2	(掘削幅＋影響幅)× m	m^2	掘削幅×m	m^2
4964 No.1 ～ No.56	左 1		0.03 0.10	2 × 6.30	12.60	6.30 × 0.83	5.2	(0.83 ＋0.20 × 2) × 6.30	7.7	0.83 × 6.30	5.2
4962-2 No.56 ～ No.57											
4962-2 No.57 ～ No.58											
4962-2 No.58 ～ No.59											
小計	右										
小計	左 1				12.6		5.2		7.7		5.2
計	1				12.60		5.2		7.7		5.2

舗装殻処分工	右 × 0.05	m^3		
	左 7.7 × 0.05	m^3 0.39		
	計	m^3 0.39		

4962-1
4961

路線

［単独］

数量計算データシート

舗装種別＝　一般市道部 5-10-10

道路幅員＝ 3.80 m～ 3.80 m
掘削機種＝ BH 0.28

路線名	道路種別	管径	人孔番号	人孔種別	区間距離	地盤高 下流 上流	管底高 下流 上流	土被り 下流 上流	平均土被り	掘削深 下流 上流	平均掘削深 舗装控除掘削深	掘削幅	掘削方法	土留形式	支保材	備考
					m	m	m	m	m	m	m	m				
	5-10-10		No.59	0号組立		7.56	6.405	1.00		1.26	1.56					
4962-1	一般市道部	150	No.60	1号組立	8.00	8.39	6.533	1.70	1.35	1.96	1.61	0.90	BH 0.28	軽量鋼矢板建込	軽量金属支保工	BH 0.28
	5-10-10		No.60	1号組立		8.39	7.232	1.00		1.27	1.33	0.83				
4961	一般市道部	150	No.61	0号組立	12.00	9.36	7.988	1.21	1.11	1.48	1.38	0.55	BH 0.28	素掘り	------	BH 0.28
	5-10-10		No.61	0号組立		9.36	8.019	1.18		1.45	1.40	0.84				
4961	一般市道部	150	No.62	0号組立	26.00	10.79	9.449	1.18	1.18	1.45	1.45	0.55	BH 0.28	素掘り	------	BH 0.28
	5-10-10		No.62	0号組立		10.79	9.632	1.00		1.27	1.23	0.81				
4961	一般市道部	150	No.63	0号組立	18.00	12.37	11.198	1.01	1.01	1.28	1.28	0.55	BH 0.28	素掘り	------	BH 0.28

［単独］　塩ビ管管布設工

管 径φ＝ 150 mm
舗装種別＝ 一般市道部 5-10-10

道路幅員＝ 3.80 m～ 3.80 m
掘削機種＝ BH 0.28

路線名	人孔番号	人孔間延長 m	人孔減長 m	管延長 m	舗装厚路盤厚 m	掘削深 m	掘削幅 m	掘削土量 m^3	発生土埋戻し m^3	良質土埋戻し m^3	砂基礎管下10cm m^3	砂基礎管頂10cm迄 m^3	ゴム輪受口片受け直管(SRA) m	プレーンエンド直管(PE) m	可とう継手性 個	備考
4962-1	No.59 No.60	8.00	0.40 0.45	7.15	0.05 0.20	1.56 1.61	0.90	11.23		7.16	0.64	1.55			2	BH 0.28
4961	No.60 No.61	12.00	0.45 0.40	11.15	0.05 0.20	1.33 1.38	0.82 0.55	10.93		6.63	0.62	1.53			1	BH 0.28
4961	No.61 No.62	26.00	0.40 0.40	25.20	0.05 0.20	1.40 1.45	0.83 0.55	25.12		15.78	1.41	3.45			1	BH 0.28
4961	No.62 No.63	18.00	0.40 0.40	17.20	0.05 0.20	1.23 1.28	0.80 0.55	14.94		8.52	0.96	2.36			2	BH 0.28
	合計	64.00		60.70				62.22		38.09	3.63	8.89	60.00	0.70	6	

本管

プレーンエンド直管 ＝ 0.70 m
ゴム輪受け口片受け直管＝ 60.00 ÷4m/ 本＝ 15 本
ゴム輪受け口自在曲管 11° 1/4 1 個
〃 15° 個
〃 22° 1/2 個

土工

掘削	機械掘削工	BH 0.28	V＝ 62.22	m^3 62.22	砂基礎断面積
	機械掘削工			m^3	V1=0.90×0.10＝0.090 V2=0.90×0.265-π/4×0.165^2=0.217
	人力掘削工		V＝	m^3	V1=0.56×0.10＝0.056 V2=0.60×0.265-π/4×0.165^2=0.137
	計		ΣV＝ 62.22 m^3 =62.22	m^3	
埋戻	良質土	BH 0.28	U＝ 38.09	m^3 38.09	m
				m^3	管外径 ＝ 0.165 管頂10cm迄砂高さ ＝ 0.265
	砂基礎	BH 0.28	管下10cm 管頂10cm迄 V＝ 3.63 ＋8.89 ＝ 12.52	m^3 12.52	管下10cm砂 高さ ＝ 0.100 砂基礎 高さ ＝ 0.365
残土		62.22 － 38.09 ／ 0.9 ＝ 19.9		m^3 19.90	

［単独］　　塩ビ管管布設土留め工

道路幅員＝ 3.80 m～ 3.80 m
掘削機種＝ BH 0.28

路線名	人孔番号	人孔間延長	平均掘削深	軽量鋼矢板 建て込み工 (W = 250mm)					建て込み簡易土留工			軽量金属支保工		
				m L-2.00	m L-2.50	L-3.00	L-3.50	L-4.00	m L-2.00	m L-2.50	m L-3.00	1段	2段	3段
		m	m	m	m	m	m	m	m	m	m	m	m	m
4962-1	No.59 No.60	8.00	1.61	8.00								8.00		
4961	No.60 No.61	12.00	1.38											
4961	No.61 No.62	26.00	1.45											
4961	No.62 No.63	18.00	1.28											
	計	64.00		8.00								8.00		

軽量金属支保工

1段支保工 = 8.00 m

2段支保工 = m

3段支保工 = m

［ 単独 ］　本　管　布　設　付　帯　工

（仮舗装工）

道路幅員＝ 3.80 m～ 3.80 m

舗装種別＝　一般市道部　5-10-10　（仮舗装3-12-10）

路線名	人孔番号	人孔間延長 m	舗装切断工 t = 0.05m		路盤工 下層 t＝ 0.10m 上層 t＝ 0.12m		仮舗装工 t = 0.03m		備考
			L= 列×延長	m	A=掘削幅×延長	m²	A=掘削幅×延長	m²	
4962-1	No.59 ～ No.60	8.00	2× 8.00	16.00	0.90× 8.00	7.20	0.90 × 8.00	7.20	
4961	No.60 ～ No.61	12.00	2× 12.00	24.00	0.83× 12.00	9.96	0.83 × 12.00	9.96	
4961	No.61 ～ No.62	26.00	2× 26.00	52.00	0.84× 26.00	21.84	0.84 × 26.00	21.84	
4961	No.62 ～ No.63	18.00	2× 18.00	36.00	0.81× 18.00	14.58	0.81 × 18.00	14.58	
計		64.00		128.00		53.58		53.58	

区画線復旧工

実線	幅15cm	白色	文字（止まれ）	m
実線	幅15cm	黄色	文字（30）	m
実線	幅45cm	白色	停止線	m
実線	幅45cm	白色	横断線	m
実線	幅15cm	白色	記号 ◇	m
実線	幅15cm	黄色	矢印	m

［単独］　本　管　布　設　付　帯　工

（本舗装工）

道路幅員＝ 3.80 m～ 3.80 m

舗装種別＝　一般市道部　5-10-10

路線名	人孔番号	人孔間延長 m	舗装切断工 t = 0.05m		路盤工 下層 t＝0.10m 上層 t＝0.12m		表層工 t = 0.05m	
			L= 列×延長	m	A=掘削幅×延長	m²	A=（掘削幅＋影響幅 ）×延長	m²
4962-1	No.59 ～ No.60	8.00	1× 8.00	8.00			(0.90 +1.05 + 0.20) × 8.00	17.2
4961	No.60 ～ No.61	12.00	1× 12.00	12.00			(0.83 +1.05 + 0.20) × 12.00	25.0
4961	No.61 ～ No.62	26.00	1× 26.00	26.00			(0.84 +1.05 + 0.20) × 26.00	54.3
4961	No.62 ～ No.63	18.00	1× 18.00	18.00			(0.81 +1.05 + 0.20) × 18.00	37.1
計		64.00		64.00				133.6

		本管部		取付部		
舗装版破砕工	As-5-10-10	133.6+			＝ 133.6	m2
仮舗装版破砕工(本管+取付管)	As-3	53.6+		6.0	＝ 59.6	m2
舗装殻処分工(本管+取付管)	As-5-10-10	133.6	×0.05	＝ 6.7		m³
			×0.03			m³
	仮舗装As-3	59.6	×0.03	＝ 1.8		m³

[単独]　1号組立マンホール設置工

路線名	人孔番号	人孔深 (m)	流出管 管種	流出管 管径 (mm)	流出管 管底高 (m)	流入管 管種	流入管 管径 (mm)	流入管 管底高 (m)	流入管 落差 (m)	流入管 削孔 (個)	副管 管径 (mm)	副管 削孔 (個)	調整高 (mm)	コンクリート部材(cm) 底版	躯体 60	躯体 90	躯体 120	躯体 150	躯体 180	直壁 30	直壁 60	直壁 90	直壁 120	直壁 150	直壁 180	斜壁 床板	斜壁 30	斜壁 45	斜壁 60	調整リング 5	調整リング 10	調整リング 15	変形防止調整金具 (組)	無収縮モルタル (袋)	転落防止装置 (組)	蓋・受枠 T-14	蓋・受枠 T-25
4962-1	No.60	1.857	VU	150	6.533	VU	150	7.232	0.699	1	100		17	1				1									1				1		1	0.5			1
計										1				1				1									1				1		1	0.5			1

[単独]　0号組立マンホール設置工

路線名	人孔番号	人孔深 (m)	流出管 管種	流出管 管径 (mm)	流出管 管底高 (m)	流入管 管種	流入管 管径 (mm)	流入管 管底高 (m)	流入管 落差 (m)	流入管 削孔 (個)	副管 管径 (mm)	副管 削孔 (個)	調整高 (mm)	コンクリート部材(cm) 底版	躯体 60	躯体 90	躯体 120	躯体 150	躯体 180	直壁 30	直壁 60	直壁 90	直壁 120	直壁 150	斜壁 床板	斜壁 30	斜壁 45	調整リング 5	調整リング 10	調整リング 15	変形防止調整金具 (組)	無収縮モルタル (袋)	転落防止装置 (組)	蓋・受枠 T-14	蓋・受枠 T-25
4961	No.61	1.372	VU	150	7.988	VU	150	8.019	0.031	1			82	1		1										1				1	1	1.5			1
4961	No.62	1.341	VU	150	9.449	VU	150	9.632	0.183	1			51	1		1										1				1	1	1.5			1
4961	No.63	1.172	VU	150	11.198	VU	100	11.630	0.432	1			32	1	1												1			1	1	1.0			1
計									100 150	1 2				3	1	2										2	1			3	3	4.0			3

［単独］　副 管 設 置 工（内副管）

4962-2路線　No.60MH　φ100 h＝0.699　　No.1

工　種	種　別	算　　式	計
内副管継手（スリムタイプ）	φ150×100		個 1
掃除口（落下防止付き）	φ150用		個 1
副管用カラー	φ100		個 1
プレーンエンド直管	φ100	0.699-0.23-0.13	m 0.34
副管用90°　曲管	φ100		個 1
取付けバンド	SUS製φ100用		個 2
アンカーボルト	SUS製		個 4
副管設置工	φ100 塩化ビニル管 1.0m＞h		箇所 1

公共桝数量計算表

路線番号	人孔番号	桝番号	取付対象 家屋名	取付管径	公共桝深さ h'(m)	小口径公共桝 H=800 (受口φ200)	小口径公共桝(差口φ200) H=1000	H=2500	H=3000	H=3500	自在曲管 ｶﾗｰ継手 φ100	塩ビ製蓋 φ200	鋳鉄防護蓋 (台座含む)	内蓋 φ200	摘要
4961	No.61～No.62	60		φ100	0.84		1				1		1	1	
4961	No.61～No.62	59		φ100	0.92		1				1		1	1	
4961	No.62～No.63	58		φ100	0.80	1					1		1	1	
4961	No.63	57		φ100	0.82		1				1		1	1	
計	4					1箇所	3箇所				4箇所		4箇所	4箇所	

［単独］　取　付　管　工

道路幅員＝ 3.80 m～ 3.80 m

舗装種別＝　一般市道部　5-10-10　　土工控除延長(右)＝　m
土工控除延長(左)＝　m　　床掘幅＝ 0.55 m　　φ100mm

路線名	数量 宅	数量 道	取付管延長		本管土被	舗装厚	a 掘削深	b 掘削幅	c 掘削延長		a×b×c 掘削土量	支管	曲管	SRA	SRB	マンホール用可 とう継ぎ手
	箇所		箇所 × m =	小計	m	m	m	m	m		m^3	90°	60°	A	B	
4962-1 No.59 ～ No.60																
4961 No.60 ～ No.61																
4961 No.61 ～ No.62	左 2		2 × 3.45	6.90	1.18	0.05 0.20	0.99 0.94	0.75 0.74	(3.45 − 0.42)× 2	6.06	3.7	2	2	5.3	2	
4961 No.62 ～ No.63	左 2		2 × 3.45	6.90	1.01	0.05 0.20	0.91 0.86	0.73 0.72	(3.45 − 0.40)× 2	6.10	3.3	1	2	5.3	2	1
計	4			13.80						12.16	7.0	ケ 3	ケ 4	m 10.6	ケ 4	ケ 1

配管延長		L＝ 13.80	m 13.80		キャップ ゴム輪受け口片受け直管＝ 計m/4.0	個 − 本 3
掘削	バックホー 0.13m^3	V＝ 7.0	m^3 7	埋戻	発生土 7.0 − (0.57× 0.20 ×12.16)	m^3 5.6
	人力		m^3		砂埋戻 砂基礎 (0.57 × 0.20 − 0.1 ^2 × π/4 × 12.16	m^3 1.3
残土		7.0 − (5.6 / 0.9) = 0.78	m^3 0.8			

[単独]　　取　付　管　付　帯　工

舗装控除延長(右)＝ 1.00 m
舗装種別＝ 一般市道部 5-10-10　(仮舗装3-12-10)　舗装控除延長(左)＝ 1.00 m 道路幅員＝ 3.80 m～ 3.80 m

路線名	数量 宅	数量 道	舗装厚 m	舗装切断工 t=0.05m 列 × m	舗装切断工 m	路盤工 下層 t＝0.10 m 上層 t＝0.12 m m × 掘削幅	路盤工 m^2	本舗装工 t=0.05m (掘削幅＋影響幅)× m	本舗装工 m^2	仮舗装工 t=0.03m 掘削幅×m	仮舗装工 m^2
4962-1											
4961											
4961	左 2		0.05 0.20	2 × 4.06	8.12	4.06 × 0.75	3.0	本管で計上		0.75 × 4.06	3
4961	左 2		0.05 0.20	2 × 4.10	8.20	4.10 × 0.73	3.0	本管で計上		0.73 × 4.10	3
小計	右										
小計	左 4				16.3		6.0				6.0
計	4				16.32		6.0				6.0

舗装殻処分工				
	右 × 0.05	m^3		
	左 × 0.05	m^3		
	計	m^3		

4963 路線

［単独］　　数量計算データシート

舗装種別＝　一般市道部 5-10-10

道路幅員＝ 3.80 m～ 3.80 m
掘削機種＝ BH 0.28

路線名	道路種別	管径	人孔番号	人孔種別	区間距離	地盤高 下流 上流	管底高 下流 上流	土被り 下流 上流	平均土被り	掘削深 下流 上流	平均掘削深 舗装控除 掘削深	掘削幅	掘削方法	土留形式	支保材	備考
					m	m	m	m	m	m	m	m				
4963	5-10-10 一般市道部	150	No.56 No.64	1号組立 0号組立	9.50	3.68 4.26	1.932 2.511	1.59 1.59	1.59	1.86 1.86	1.81 1.86	0.90	BH 0.28	軽量鋼矢板建込	軽量金属支保工	
4963	5-10-10 一般市道部	150	No.64 No.65	0号組立 0号組立	9.00	4.26 4.89	3.102 3.642	1.00 1.09	1.05	1.27 1.36	1.27 1.32	0.81 0.55	BH 0.28	素掘り	------	
4963	5-10-10 一般市道部	150	No.65 No.66	0号組立 0号組立	17.50	4.89 4.91	3.665 3.752	1.07 1.00	1.04	1.33 1.27	1.25 1.30	0.81 0.55	BH 0.28	素掘り	------	

［単独］　塩ビ管管布設工

管 径φ＝ 150 mm
舗装種別＝ 一般市道部 5-10-10

道路幅員＝ 3.80 m～ 3.80 m
掘削機種＝ BH 0.28

路線名	人孔番号	人孔間延長	人孔減長	管延長	舗装厚路盤厚	掘削深	掘削幅	掘削土量	発生土埋戻し	良質土埋戻し	砂基礎管下10cm	砂基礎管頂10cm迄	ゴム輪受口片受け直管(SRA)	プレーンエンド直管(PE)	可とう継手性	備考
		m	m	m	m	m	m	m^3	m^3	m^3	m^3	m^3	m	m	個	
4963	No.56 No.64	9.50	0.45 0.40	8.65	0.05 0.20	1.81 1.86	0.90	15.48		10.64	0.78	1.88			2	BH 0.28
4963	No.64 No.65	9.00	0.40 0.40	8.20	0.05 0.20	1.27 1.32	0.80 0.55	7.72		4.52	0.46	1.12			2	BH 0.28
4963	No.65 No.66	17.50	0.40 0.40	16.70	0.05 0.20	1.25 1.30	0.80 0.55	14.77		8.54	0.94	2.29			2	BH 0.28
	合計	36.00		33.55				37.97		23.70	2.18	5.29	32.00	1.55	6	

本管

プレーンエンド直管 ＝ 1.55 m
ゴム輪受け口片受け直管＝ 32.00 ÷4m/ 本＝ 8 本
ゴム輪受け口自在曲管 11° 1/4 個
〃 15° 個
〃 22° 1/2 個

土工

掘削	機械掘削工	BH 0.28	V＝ 37.97	m^3 37.97	砂基礎断面積
	機械掘削工			m^3	V1=0.90×0.10＝0.090 V2=0.90×0.265−π/4×0.165^2=0.217
	人力掘削工		V＝	m^3	V1=0.56×0.10＝0.056 V2=0.60×0.265−π/4×0.165^2=0.137
	計		ΣV＝ 37.97 =37.97	m^3	
埋戻	良質土	BH 0.28	U＝ 23.70	m^3 23.70	m 管外径 ＝ 0.165
				m^3	管頂10cm迄砂高さ ＝ 0.265
	砂基礎	BH 0.28	管下10cm 管頂10cm迄 V＝ 2.18 ＋5.29 ＝ 7.47	m^3 7.47	管下10cm砂 高さ ＝ 0.100 砂基礎 高さ ＝ 0.365
	残土	37.97 − 23.70 ／ 0.9 ＝ 11.64		m^3 11.64	

［単独］　　塩ビ管管布設土留め工

道路幅員＝ 3.80 m～ 3.80 m
掘削機種＝ BH 0.28

路線名	人孔番号	人孔間延長	平均掘削深	軽量鋼矢板 建て込み工 (W = 250mm)					建て込み簡易土留工			軽量金属支保工		
				m L-2.00	m L-2.50	L-3.00	L-3.50	L-4.00	m L-2.00	m L-2.50	m L-3.00	1段	2段	3段
		m	m	m	m	m	m	m	m	m	m	m	m	m
4963	No.56 No.64	9.50	1.86		9.50							9.50		
4963	No.64 No.65	9.00	1.32											
4963	No.65 No.66	17.50	1.30											
	計	36.00			9.50							9.50		

軽量金属支保工

1段支保工 = 9.50 m

2段支保工 = m

3段支保工 = m

［ 単独 ］　本　管　布　設　付　帯　工

（仮舗装工）

道路幅員＝ 3.80 m～ 3.80 m

舗装種別＝　一般市道部　5-10-10　（仮舗装3-12-10）

路線名	人孔番号	人孔間延長 m	舗装切断工 t = 0.05m		路盤工 下層 t＝ 0.10m 上層 t＝ 0.12m		仮舗装工 t = 0.03m		備考
			L= 列×延長	m	A=掘削幅×延長	m²	A=掘削幅×延長	m²	
4963	No.56～No.64	9.50	2× 9.50	19.00	0.90× 9.50	8.55	0.90 × 9.50	8.55	
4963	No.64～No.65	9.00	2× 9.00	18.00	0.81× 9.00	7.29	0.81 × 9.00	7.29	
4963	No.65～No.66	17.50	2× 17.50	35.00	0.81× 17.50	14.18	0.81 × 17.50	14.18	
計		36.00		72.00		30.02		30.02	

区画線復旧工

実線	幅15cm	白色	文字（止まれ）	m
実線	幅15cm	黄色	文字（30）	m
実線	幅45cm	白色	停止線	m
実線	幅45cm	白色	横断線	m
実線	幅15cm	白色	記号 ◇	m
実線	幅15cm	黄色	矢印	m

［単独］　本　管　布　設　付　帯　工

（本舗装工）

道路幅員＝ 3.80 m～ 3.80 m

舗装種別＝　一般市道部　5-10-10

路線名	人孔番号	人孔間延長 m	舗装切断工 t = 0.05m		路盤工 下層 t＝0.10m 上層 t＝0.12m		表層工 t = 0.05m	
			L= 列×延長	m	A=掘削幅×延長	m²	A=（掘削幅＋影響幅 ）×延長	m²
4963	No.56～No.64	9.50					(2.50)× 9.50	23.8
4963	No.64～No.65	9.00					(2.50)× 9.00	22.5
4963	No.65～No.66	17.50					(2.50)× 17.50	43.8
計		36.00						90.1

		本管部		取付部		
舗装版破砕工	As-5-10-10	90.10			＝ 90.10	m2
仮舗装版破砕工(本管+取付管)	As-3	30.02+		6.50	＝ 36.52	m2
舗装殻処分工(本管+取付管)	As-5-10-10	90.10	×0.05		＝ 4.5	m³
			×0.03			m³
	仮舗装As-3	36.52	×0.03		＝ 1.1	m³

[単独]　0号組立マンホール設置工

路線名	人孔番号	人孔深 (m)	流出管 管種	流出管 管径 (mm)	流出管 管底高 (m)	流入管 管種	流入管 管径 (mm)	流入管 管底高 (m)	流入管 落差 (m)	流入管 削孔 (個)	副管 管径 (mm)	副管 削孔 (個)	調整高 (mm)	コンクリート部材(cm) 底版	躯体 60	躯体 90	躯体 120	躯体 150	躯体 180	直壁 30	直壁 60	直壁 90	直壁 120	直壁 150	斜壁 床板	斜壁 30	斜壁 45	調整リング 5	調整リング 10	調整リング 15	変形防止調整金具 (組)	無収縮モルタル (袋)	転落防止装置 (組)	蓋・受枠 T-14	蓋・受枠 T-25
4963	No.64	1.749	VU	150	2.511	VU	150	3.102	0.591	1			9	1			1										1			1	1	0.5			1
4963	No.65	1.248	VU	150	3.642	VU	150	3.665	0.023	1			8	1		1										1			1		1	0.5			1
4963	No.66	1.158	VU	150	3.752	VU	100	4.010	0.26	1			18	1	1												1			1	1	0.5			1
計									100 150	1 2				3	1	1	1								1	2		1	2	3	1.5			3

［単独］　副 管 設 置 工（内副管）

4963路線　No.56MH φ100 h＝0.690　　No.1

工　種	種　別	算　　式	計
内副管継手（スリムタイプ）	φ150×100		個 1
掃除口（落下防止付き）	φ150用		個 1
副管用カラー	φ100		個 1
プレーンエンド直管	φ100	0.690−0.23−0.13	m 0.33
副管用90°　曲管	φ100		個 1
取付けバンド	SUS製φ100用		個 2
アンカーボルト	SUS製		個 4
副管設置工	φ100 塩化ビニル管 1.0m＞h		箇所 1

副 管 設 置 工（半管タイプ）

［ 単独 ］

4963路線 No.64MH φ200 h＝0.591

工　種	種　別	算　　式	計
硬質塩化ビニル管(VP)	φ200	0.591m	m 0.59
アンカーボルト	SUS製	三原市設計標準図より	個 4
取付けバンド	SUS製	三原市設計標準図より	個 2

公共桝数量計算表

路線番号	人孔番号	桝番号	取付対象 家屋名	取付管径	公共桝深さ h'(m)	小口径公共桝 H=800 (受口φ200)	小口径公共桝(差口φ200) H=1000	H=1200	H=1500	H=2000	自在曲管 ｶﾗｰ継手 φ100	塩ビ製蓋 φ200	鋳鉄防護蓋 (台座含む)	内　蓋 φ200	摘　要
4963	No.64～No.65	66		φ100	1.17			1			1	1			
4963	No.64～No.65	65		φ100	0.80	1					1	1			
4963	No.65～No.66	64		φ100	0.98		1				1		1	1	
4963	No.65～No.66	63		φ100	0.80	1					1	1			
4963	No.65～No.66	62		φ100	0.93		1				1		1	1	
4963	No.66	33		φ100	0.80	1					1	1			
計	6					3箇所	2箇所	1箇所			6箇所	4箇所	2箇所	2箇所	

［単独］　取　付　管　工

道路幅員＝3.80 m～3.80 m

舗装種別＝　一般市道部　5-10-10　　土工控除延長(右)＝　m

土工控除延長(左)＝　m　　床掘幅＝0.55 m　　φ100mm

路線名	数量 宅	数量 道	取付管延長		本管土被	舗装厚	a 掘削深	b 掘削幅	c 掘削延長		a×b×c 掘削土量	支管	曲管	SRA	SRB	マンホール用可 とう継ぎ手
	箇所		箇所 × m =	小計	m	m	m	m	m		m^3	90°	60°			
4963 No.56 ～ No.64																
4963 No.64 ～ No.65	右 1		1 × 3.35	3.35	1.05	0.05 0.20	0.93 0.88	0.74 0.73	(3.35 − 0.40)× 1	2.95	1.7	1	1	2.6	1	
	左 1		1 × 2.45	2.45	1.05	0.05 0.20	0.93 0.88	0.74 0.73	(2.45 − 0.40)× 1	2.05	1.2	1	1	1.7	1	
4963 No.65 ～ No.66	右 2		2 × 3.35	6.70	1.04	0.05 0.20	0.92 0.87	0.73 0.72	(3.35 − 0.40)× 2	5.90	3.3	2	2	5.1	2	
	左 2		2 × 2.45	4.90	1.04	0.05 0.20	0.92 0.87	0.73 0.72	(2.45 − 0.40)× 2	4.10	2.3	1	2	3.3	2	1
計	6			17.40						15.00	8.5	ケ 5	ケ 6	m 12.7	ケ 6	ケ 1

配管延長			m		キャップ	個 −
		L＝ 17.40	17.40		ゴム輪受け口片受け直管＝ 計m/4.0	本 4
掘削	バックホー 0.13m^3	V＝ 8.5	m^3 8.5	埋戻 発生土	8.5 − （0.57× 0.20 ×15.00）	m^3 6.8
	人力		m^3	埋戻 砂埋戻 砂基礎	（0.57 × 0.20 − 0.1 ^2 × π/4 × 15.00	m^3 1.6
残土				Co壊し	V=π/4×0.1524^2×0.20	m^3 0.004
		8.5 − （6.8 / 0.9）= 0.94	m^3 0.9	鋼管防護150A	L=0.20	m 0.2

[単独]　取　付　管　付　帯　工

舗装控除延長(右)＝ 1.00 m
舗装種別＝ 一般市道部 5-10-10 (仮舗装3-12-10) 舗装控除延長(左)＝ 1.00 m 道路幅員＝ 3.80 m～ 3.80 m

路線名	数量 宅	数量 道	舗装厚 m	舗装切断工 t=0.05m 列 × m	舗装切断工 m	路盤工 下層 t＝0.10 m 上層 t＝0.12 m m × 掘削幅	路盤工 m^2	本舗装工 t=0.05m (掘削幅＋影響幅)× m	本舗装工 m^2	仮舗装工 t=0.03m 掘削幅×m	仮舗装工 m^2
4963 No.56 ～ No.64											
4963 No.64 ～ No.65	右 1		0.05 0.20	2 × 1.95	3.90	1.95 × 0.74	1.4	本管で計上		0.74 × 1.95	1.4
	左 1		0.05 0.20	2 × 1.05	2.10	1.05 × 0.74	0.8	本管で計上		0.74 × 1.05	0.8
4963 No.65 ～ No.66	右 2		0.05 0.20	2 × 3.90	7.80	3.90 × 0.73	2.8	本管で計上		0.73 × 3.90	2.8
	左 2		0.05 0.20	2 × 2.10	4.20	2.10 × 0.73	1.5	本管で計上		0.73 × 2.10	1.5
小計	右 3				11.7		4.2				4.2
小計	左 3				6.3		2.3				2.3
計	6				18.00		6.5				6.5

舗装殻処分工	右 × 0.05	m^3		
	左 × 0.05	m^3		
	計	m^3		

ー 参 考 図 ー

令和 3 年度

三原西処理分区汚水管新設工事(3-15工区)

位　置　図 S=1:10,000

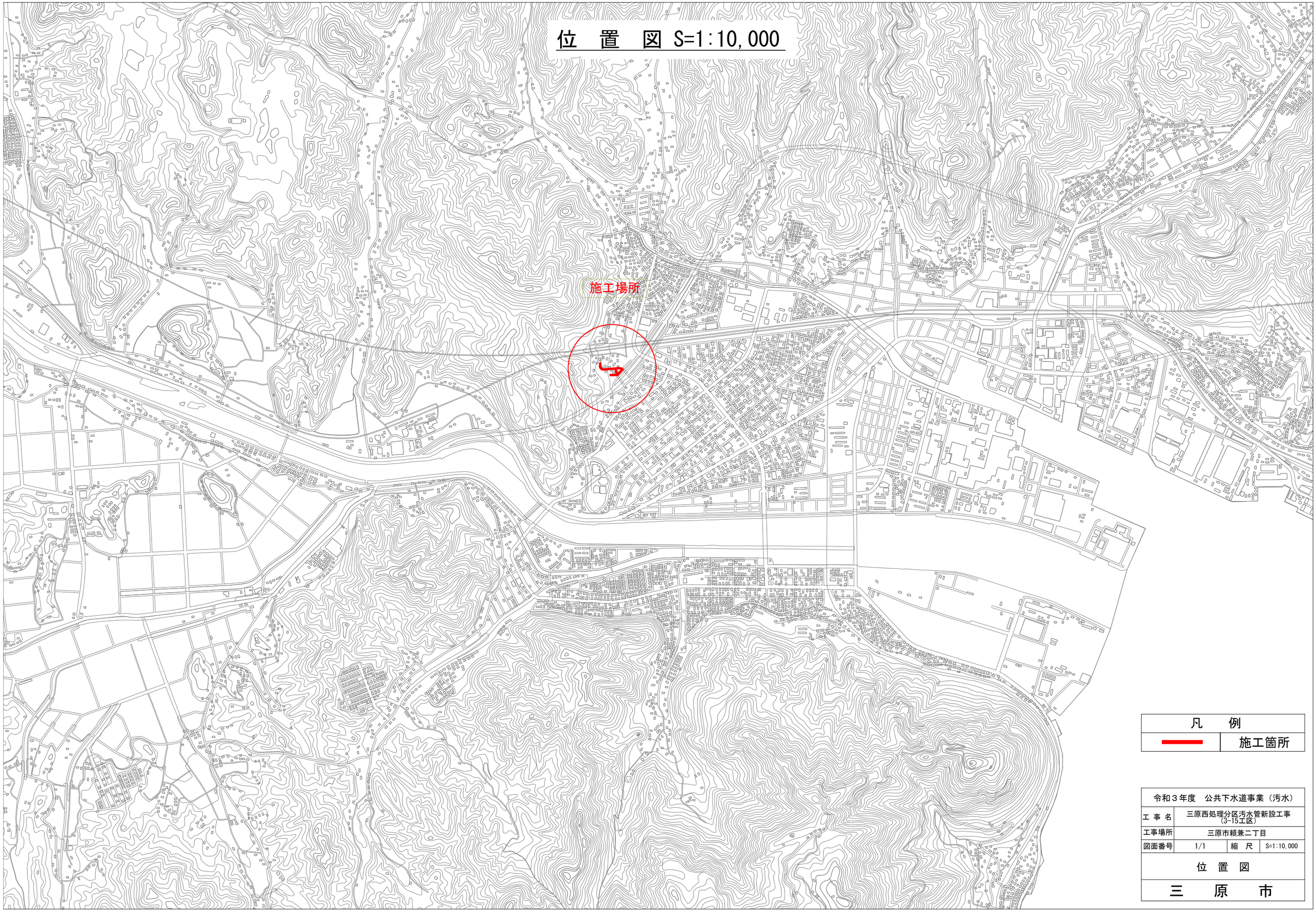

凡　例	
	施工箇所

令和３年度　公共下水道事業（汚水）			
工 事 名	三原西処理分区汚水管新設工事（3-15工区）		
工事場所	三原市頼兼二丁目		
図面番号	1/1	縮　尺	S=1:10,000
位　置　図			
三　原　市			