工　事 番　号							

設計年度	令和 4年度	河川災害復旧工事（普通河川相川川） 災害復旧事業 三原市幸崎能地七丁目
施工月日	令和　　年　　月　　日	
工事期間		

令和3年 災害

仕　様　書

工　事　概　要	起　工　理　由
施工延長　L＝119.2m 河川土工　一式 ブロック積工　296m2 小口止工　28箇所 仮設工　一式	

工　事　箇　所　別　概　要

三　原　市

特　記　仕　様　書

第１章　総則

第１節　適　用

１　本特記仕様書は，三原市幸崎能地七丁目　河川災害復旧工事(普通河川相川川)に適用する。

２　本特記仕様書に記載のない事項については，次によるものとする。

・土木工事共通仕様書　令和３年８月　広島県

※土木工事共通仕様書は「広島県の調達情報」に掲載している。(https://chotatsu.pref.hiroshima.lg.jp/)

・その他関連規格類

第２節　情報共有システム

１　本工事は，受発注者間の情報を電子的に交換・共有することにより，業務の効率化を図る情報共有システムの対象である。なお，運用にあたっては「広島県工事中情報共有システム運用ガイドライン」(以下「ガイドライン」という。）に基づき実施すること。

２　本工事で使用する情報共有システムは次とする。

広島県工事中情報共有システム

https://chotatsu.pref.hiroshima.lg.jp/asp/index.html

３　監督員及び受注者が使用する情報共有サービスのサービス提供者（以下「サービス提供者」という。）との契約は，受注者が行い，利用料を支払うものとする。

４　なお，工事完成時については，提出する必要のある工事成果品を電子納品すること。また，試行期間中は工事検査を紙媒体で受検することから．受注者は，工事成果品１部を紙媒体により提出すること。

５　受注者は，監督員及びサービス提供者から技術上の問題点を把握，利用にあたっての評価を行うためアンケート等を求められた場合，協力しなければならない。

第２章　施工条件

第１節　用地

１　原形復旧とする。

第２節　施工時間（施工に際しては地元調整を十分に行ったうえで作業を進めること。）

１　施工時間　8:00～17:00（作業可能時間）

第３節　安全対策

１　保安施設

工事標示板　　現道工事における保安施設のうち,「工事標示板」の標準様式については, 土木工事共通仕様書のとおりとすること。

工事情報看板等　　路上工事に関する情報を歩行者や工事現場周辺の住民に周知するため，工事情報看板及び工事説明看板を設置すること。標準様式は土木工事共通仕様書のとおりとすること。

第４節　工事用道路

１　一般道路

使用期間　　工事施工期間

使用時間　　８時～１７時

工事中・後の処置　　随時　清掃，　工事後　舗装欠損部補修（工事前・後の写真により監督員と協議すること。）

第５節　その他

１　工事用機資材の仮置き

受注者が責任を持って確保すること。

２　建設リサイクルの促進

受注者は, 各路線（河川）において必要な盛土等について, 他工事からの流用が可能である場合, 施工計画作成時に発注者と十分協議し, 建設リサイクルの促進に努めるものとする。（変更の対象とする。）

第３章　設計金額

第１節　排出ガス対策型建設機械の使用促進

土木工事共通仕様書（令和３年８月　広島県）『１－１－１-31 環境対策』で使用を義務付けている排出ガス対策型建設機械においては，排出ガス対策型（第２次基準値）以上の建設機械の使用に努めること。

なお，使用する排出ガス対策型建設機械について，基準値による設計変更は行わない。

第４章　工事保険等

１　工事保険等

受注者は，本工事において第三者に与えた損害を補填する保険又はその他必要とする建設工事に関連する保険等に加入しなければならない。また，加入した保険等については，保険証券の写し（保険以外の場合はそれに代わるもの）を監督員に提出すること。なお，加入に必要な保険料等は，設計で現場管理費に見込んでいる。

２　法定外の労災保険の付保

（１）受注者は，本工事に従事する者の業務上の負傷等に対する補償に必要な金額を担保するための保険契約（以下「法定外の労災保険」という。）を付保しなければならない。

（２）受注者は，建設工事請負契約約款第 54 条に基づき，法定外の労災保険契約を締結したときは，その証券またはこれに代わるものを速やかに監督員に提示しなければならない。

（３）法定外の労災保険は，政府の労働災害補償保険とは別に上乗せ給付等を行うことを目的とするものであり，（公財）建設業福祉共済団，（一社）建設業労災互助会，全日本火災共済協同組合連合会，（一社）全国労働保険事務組合連合会又は保険会社との間で，労働者災害補償保険法に基づいて契約を締結しているものとする。

第５章　施工箇所が点在する工事の積算

本案件は,施工箇所が点在する工事の適正な工事価格を算出するため,参考図書に示す工事箇所と施工箇所を基に次の算定方法とする。

１　算定方法

（１）　工事原価

ア　直接工事費

施工数量及び施工規模等は工事箇所ごとに判断し,工種区分はその工事の主たるものを適用する。

イ　間接工事費

（ア）　共通仮設費

a 共通仮設費の率分

対象額は工事箇所ごとに算定し, 工種区分はその工事箇所の主たるものを適用する。

b 共通仮設費率の補正

工事箇所ごとに施工地域及び工事場所区分の補正を行う。

c 積上げ計算による部分

施工箇所ごとに必要な経費を積上げる。

（イ）　現場管理費

a 現場管理費の算定

対象とする純工事費は工事箇所ごとに算定する。

b 現場管理費率の補正

工事箇所ごとに施工時期, 工事期間, 施工地域及び工事場所区分の補正を行う。

（ウ）　中止期間中の現場維持費等の費用

a 積上げ項目

施工箇所ごとに必要な経費を積上げる。

b 率で計上する項目

対象額及び一時中止日数は施工箇所ごとに算定する。

（２）　一般管理費等

ア　一般管理費等の算定

対象とする工事原価は（１）の計による。

なお, 処分費等が「共通仮設費対象額（P）＋準備費に含まれる処分費」に占める割合の３％を超える場合又は処分費等が３千万円を超える場合, 率計算の対象については, 工事箇所ごとに対象額を算出する。

第６章　美しい山河を守る災害復旧基本方針による事項

小口止め工施工時には前面を化粧型枠により施工し，小口止めが目立たなくする。

コンクリートブロックについては，明度６以下の製品を使用すること。

第７章　その他

本特記仕様書及び設計図書に明示していない事項，または，その内容に疑義が生じた場合は，監督員の指示を受けること。

平成26年10月2日付け土木局技術企画課長通知「施工箇所が点在する工事の積算について」により，一般管理費等，工事価格，消費税相当額及び工事費の算出については内訳書によらず，次の算出による。

算出資料

算出条件

・一般管理費の対象とする工事原価は，工事箇所ごとの計とする。

なお，処分費等が「共通仮設費対象額（P）＋準備費に含まれる処分費」に占める割合の3%を超える場合又は処分費等が3千万円を超える場合，率計算の対象については，工事箇所ごとに対象額を算出する。

	設計金額	請負金額
[計]一般管理費等		
[計]工事価格		
[計]消費税相当額		
[計]工事費		
【当初】工事価格		

一般管理費等率

対象額

率

一般管理費率等の補正

前払金支出割合区分

%

契約保証に係る一般管理費率等の補正

%

	工事箇所A	第1434号 施工箇所A1	第1435号 施工箇所A2	第1436号 施工箇所A3	第1437号 施工箇所A4	第1438号 施工箇所A5	施工箇所A6	施工箇所A7	施工箇所A8	施工箇所A9	施工箇所A10	施工箇所A11	施工箇所A12	施工箇所A13
工事原価														
一般管理費率分														
一般管理費対象額														
契約保証費														
契約保証費対象額														
一般管理費計														
工事価格A														
消費税相当額														
工事費														
	-													
	-													
	-													

	工事箇所B	施工箇所B1	施工箇所B2	施工箇所B3	施工箇所B4	施工箇所B5	施工箇所B6	施工箇所B7	施工箇所B8	施工箇所B9	施工箇所B10	施工箇所B11	施工箇所B12	施工箇所B13
工事原価														
一般管理費率分														
一般管理費対象額														
契約保証費														
契約保証費対象額														
一般管理費計														
工事価格B														
消費税相当額														
工事費														
	-													
	-													
	-													

工事数量総括表

費目・工種明細など	規格1・規格2	単位		数量	備考
本工事費	第1434号				
築堤・護岸		式		1	レベル1
河川土工		式		1	レベル2
掘削工		式		1	レベル3
掘削	土砂	m3		30	レベル4
盛土工		式		1	レベル3
路体(築堤)盛土	施工幅員2.5m未満	m3		0.9	レベル4
法面整形工		式		1	レベル3
法面整形(切土部)	レキ質土,砂及び砂質土,粘性土	m2		50	レベル4
残土処理工		式		1	レベル3
法覆護岸工		式		1	レベル2
作業土工		式		1	レベル3
Coブロック工(Coブロック積)		式		1	レベル3
コンクリートブロック基礎	1号ブロック基礎工	m		12	レベル4
コンクリートブロック基礎	2号ブロック基礎工	m		8	レベル4
コンクリートブロック積	1号ブロック積擁壁 粗面	m2		21	レベル4
コンクリートブロック積	2号ブロック積擁壁 粗面	m2		16	レベル4
裏込材(砕石)	RC-40	m3		18	レベル4

工事数量総括表

費目・工種明細など	規格1・規格2	単位		数量	備考
天端コンクリート	1号天端工	m3		0.3	レベル4
天端コンクリート	2号天端工	m3		0.1	レベル4
天端コンクリート	3号天端工	m3		0.8	レベル4
天端コンクリート	4号天端工	m3		0.7	レベル4
小口止工	σck=18N/m2	箇所		12	レベル4
根固め工		式		1	レベル2
底張り工		式		1	レベル3
底張りコンクリート	σck=18N/m2	m3		3	レベル4
防護柵工		式		1	レベル2
路側防護柵工		式		1	レベル3
ガードレール	Gr-C-2B	m		6	レベル4
ガードレール基礎工	1号ガードレール基礎	m		4	レベル4
ガードレール基礎工	2号ガードレール基礎	m		3	レベル4
舗装工		式		1	レベル2
アスファルト舗装工		式		1	レベル3
上層路盤(車道・路肩部)	RM-30　t=100mm	m2		7	レベル4
アスファルト舗装工	RA(20)　t=50mm	m2		7	レベル4
構造物撤去工		式		1	レベル2

工事数量総括表

費目・工種明細など	規格1・規格2	単位		数量	備考
防護柵撤去工		式		1	レベル3
防護柵撤去(ガードレール)		m		6	レベル4
構造物取壊し工		式		1	レベル3
コンクリート取壊し	無筋構造物	m3		2	レベル4
舗装版破砕	アスファルト舗装版	m2		7	レベル4
運搬処理工		式		1	レベル3
すり付け工		式		1	レベル2
掘削工		式		1	レベル3
掘削	土砂	m3		10	レベル4
盛土工		式		1	レベル3
路体(築堤)盛土	施工幅員2.5m未満	m3		0.5	レベル4
作業土工		式		1	レベル3
Coブロック工(Coブロック積)		式		1	レベル3
コンクリートブロック積	粗面	m2		5	レベル4
石積(張)工		式		1	レベル3
石積	雑割石 現場採取	m2		25	レベル4
胴込・裏込コンクリート	σck=18N/m2	m3		3	レベル4
路側防護柵工		式		1	レベル3

工事数量総括表

費目・工種明細など	規格1・規格2	単位		数量	備考
ガードレール	Gr-C-2B	m		8	レベル4
ガードレール基礎工	1号ガードレール基礎	m		4	レベル4
ガードレール基礎工	2号ガードレール基礎	m		4	レベル4
アスファルト舗装工		式		1	レベル3
上層路盤(車道・路肩部)	RM-30　t=100mm	m2		6	レベル4
アスファルト舗装工	RA(20)　t=50mm	m2		6	レベル4
防護柵撤去工		式		1	レベル3
防護柵撤去(ガードレール)		m		8	レベル4
構造物取壊し工		式		1	レベル3
コンクリート取壊し	無筋構造物	m3		2	レベル4
舗装版破砕	アスファルト舗装版	m2		5	レベル4
運搬処理工		式		1	レベル3
全工種共通仮設		式		1	レベル1
仮設工		式		1	レベル2
土留・仮締切工		式		1	レベル3
水替工		式		1	レベル3
仮水路工		式		1	レベル3
残土処理工		式		1	レベル3

工事数量総括表

費目・工種明細など	規格1・規格2	単位		数量	備考
交通管理工		式		1	レベル3
交通誘導警備員		人		68	レベル4
＊＊直接工事費＊＊					
共通仮設費率分					
＊＊共通仮設費計＊＊					
＊＊純工事費＊＊					
現場管理費					
＊＊工事原価＊＊					
一般管理費率分					
契約保証費					
一般管理費計					
＊＊工事価格＊＊					
＊＊消費税相当額＊＊					
＊＊工事費計＊＊					
＊＊契約保証費計＊＊					

図面番号	1/6	縮 尺	図 示
事業年度	令和3年度		
工 種	河川災害復旧工事		
種 別	設 計 図	番号	1/6
名 称	普通河川 相川川		
工事箇所	三原市幸崎能地7丁目(善行寺南)		
三 原 市			

工事番号 第 1434 号

国補 令和3年 災害

平面図 縮尺=1:250

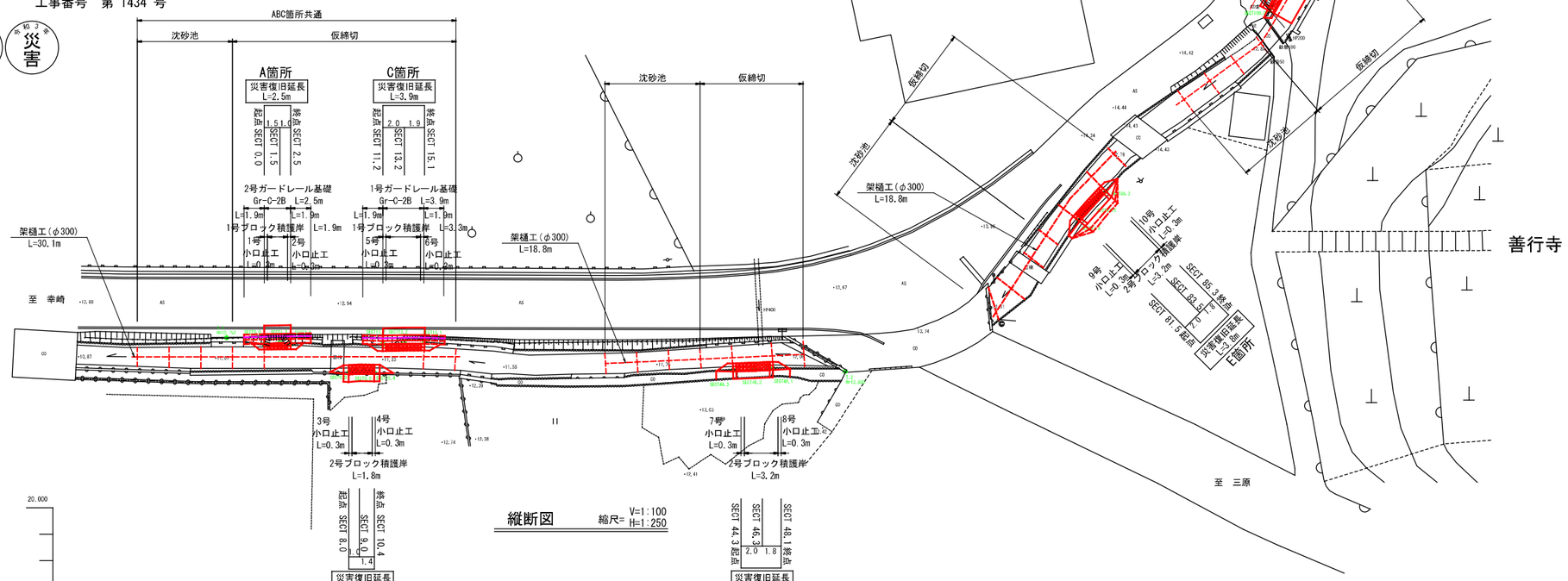

縦断図 縮尺= V=1:100 H=1:250

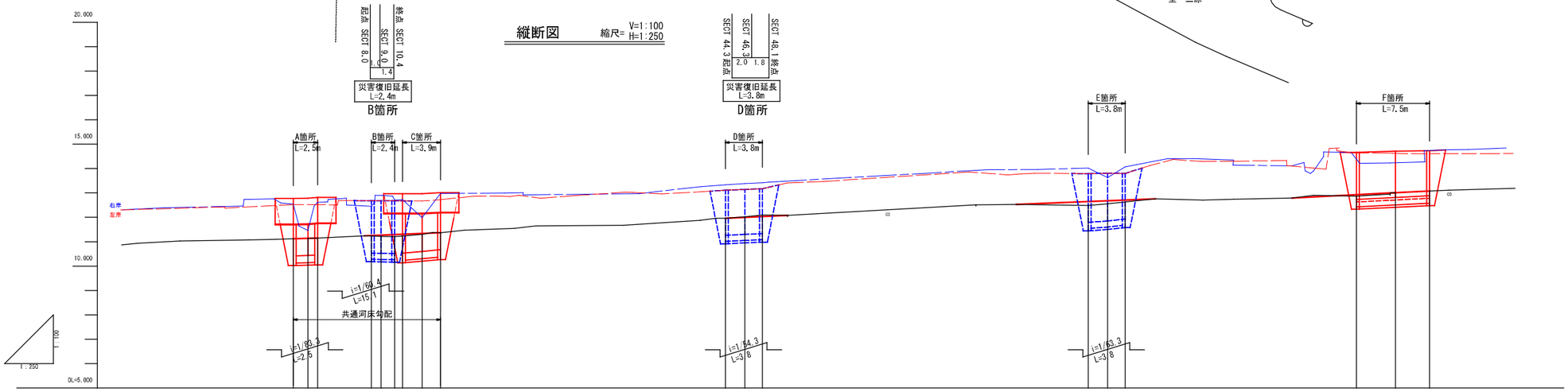

基準点		
1-1	1-2	1-3
X=-183011.322	X=-182953.006	X=-182913.362
Y= 79934.546	Y= 79929.016	Y= 79876.196
H= 12.752	H= 13.850	H= 14.832

A箇所		
RSECT0.0	RSECT1.5	RSECT2.5
X=-183007.706	X=-183006.266	X=-183005.248
Y= 79934.607	Y= 79934.275	Y= 779934.191

B箇所		
LSECT8.0	LSECT9.0	LSECT10.4
X=-182999.400	X=-182998.413	X=-182997.014
Y= 79936.075	Y= 79935.944	Y= 79935.745

C箇所		
RSECT11.2	RSECT13.2	RSECT15.1
X=-182996.611	X=-182994.628	X=-182992.747
Y= 79932.956	Y= 79932.529	Y= 79932.171

D箇所		
LSECT44.3	LSECT46.3	LSECT48.1
X=-182963.492	X=-182961.541	X=-182959.778
Y= 79930.485	Y= 79930.064	Y= 79929.774

E箇所		
LSECT81.5	LSECT83.5	LSECT85.3
X=-182933.269	X=-182932.186	X=-182931.123
Y= 79911.646	Y= 79909.951	Y= 79908.526

F箇所		
RSECT109.0	RSECT113.0	RSECT116.5
X=-182918.407	X=-182917.038	X=-182915.630
Y= 79889.323	Y= 79885.583	Y= 79882.285

勾配	11.12	11.15	11.25	i=1/59.2 L=7.1	11.37	11.96	12.03	12.65	12.71	12.79	i=1/48.6 L=14.1	13.08
計画高	11.12	11.14 11.15	11.25 11.27	11.29 11.31	11.34	11.37	11.96	12.00	12.03	12.65	12.68	12.71	12.93	13.01	13.08
河床高	11.120	11.140 11.150	11.230	11.220	11.210 11.230	11.300	11.370	11.940	12.020	12.100	12.400	12.550	12.630	12.870	13.010	13.080
追加距離	0.000	1.500 2.500	8.000	9.000	10.400 11.200	13.200	15.100	44.300	46.300	48.100	81.500	83.500	85.300	102.400	109.000	113.000	116.500
単距離	0.000	1.500 1.000	5.500	1.000	1.400 0.800	2.000	1.900	29.200	2.000	1.800	33.400	2.000	1.800	2.800	4.000	3.500
測点番号	SECT0.0 SECT1.5 SECT2.5		SECT8.0 SECT9.0 SECT10.4 SECT11.2		SECT13.2 SECT15.1		SECT44.3 SECT46.3 SECT48.1			SECT81.5 SECT83.5 SECT85.3			SECT109.0 SECT113.0 SECT116.5		

縮尺率	A1: 100%
	A3: 50%

図面番号	2/6	縮　尺	1:100
事業年度	令和3年度		
工　種	河川災害復旧工事		
種　別	設　計　図	番号	2/6
名　称	普通河川　相川川		
工事箇所	三原市幸崎能地7丁目(善行寺南)		
三　原　市			

工事番号　第 1434 号

国補　令和3年 災害

横断図　縮尺=1:100

A箇所

D=1.500
SECT0.0
GH=12.540
FH=12.77

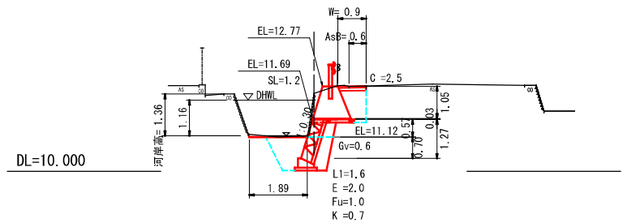

D=1.000
SECT1.5
GH=11.460
FH=12.78

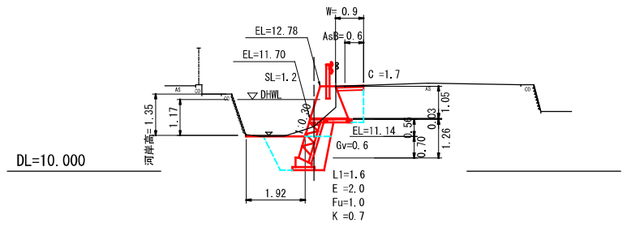

D=5.500
SECT2.5
GH=12.610
FH=12.82

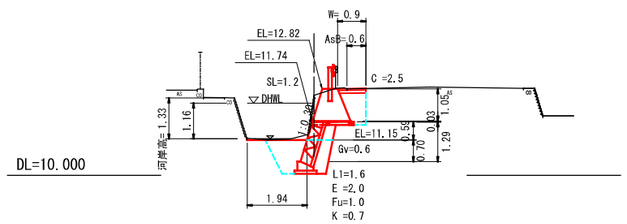

B箇所

D=1.000
SECT8.0
GH=12.680
FH=12.68

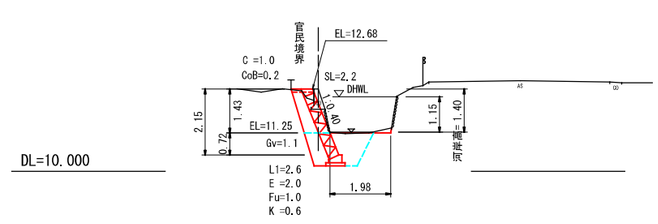

D=1.400
SECT9.0
GH=12.680
FH=12.68

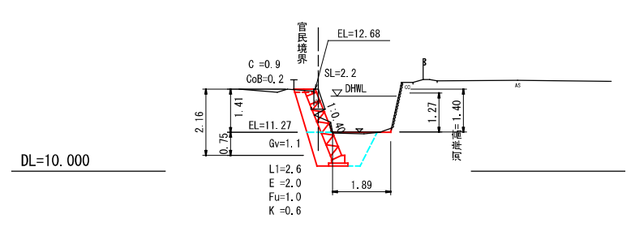

D=0.800
SECT10.4
GH=12.680
FH=12.68

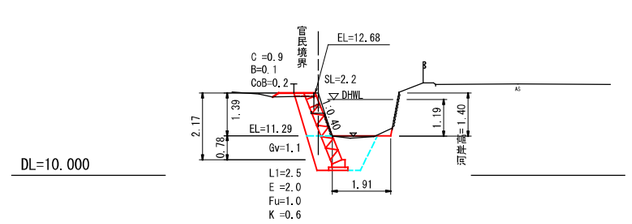

C箇所

D=2.000
SECT11.2
GH=12.720
FH=12.97

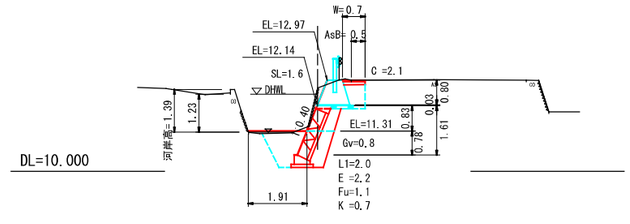

D=1.900
SECT13.2
GH=11.990
FH=12.97

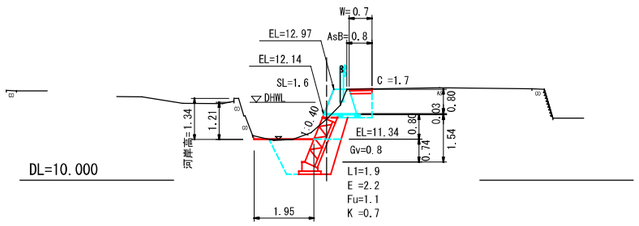

D=29.200
SECT15.1
GH=12.980
FH=13.01

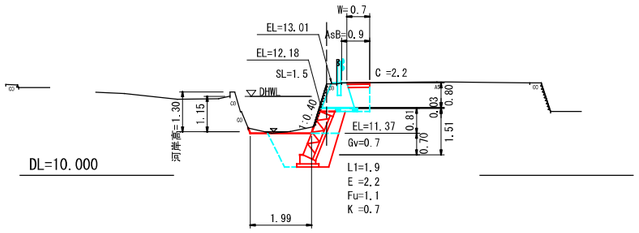

縮尺率	A1: 100%
	A3: 50%

図面番号	3/6	縮　尺	1:100
事業年度	令和3年度		
工　種	河川災害復旧工事		
種　別	設　計　図	番号	3/6
名　称	普通河川　相川川		
工事箇所	三原市幸崎能地7丁目(善行寺南)		
三　原　市			

工事番号　第 1434 号

国補　令和3年 災害

横断図　縮尺=1:100

D箇所

D=2.000
SECT44.3
GH=13.110
FH=13.11

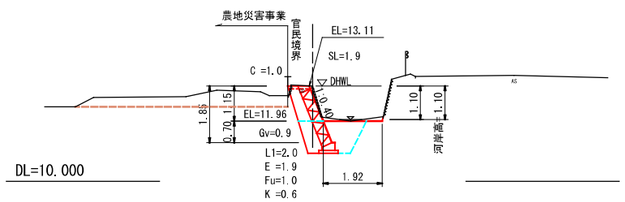

D=1.800
SECT46.3
GH=13.140
FH=13.14

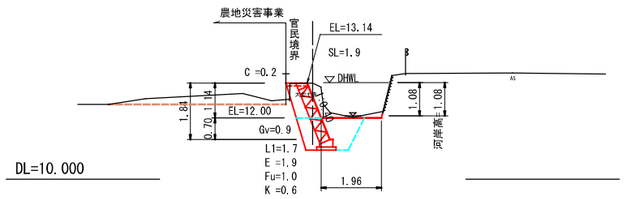

D=33.400
SECT48.1
GH=13.170
FH=13.17

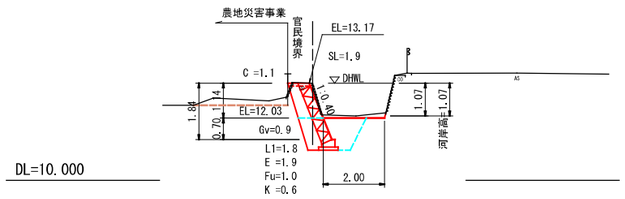

E箇所

D=2.000
SECT81.5
GH=13.790
FH=13.79

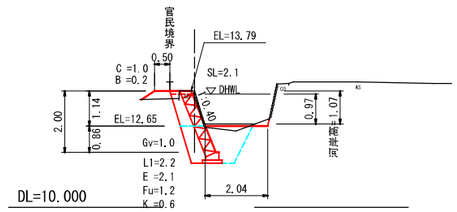

D=1.800
SECT83.5
GH=13.810
FH=13.81

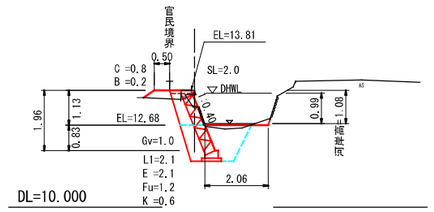

D=17.100
SECT85.3
GH=13.800
FH=13.80

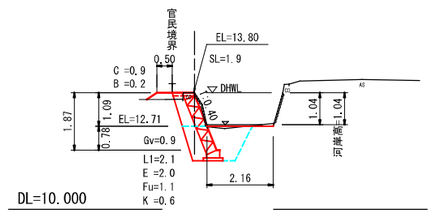

F箇所

D=4.000
SECT109.0
GH=14.660
FH=14.66

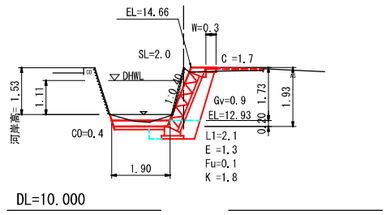

D=3.500
SECT113.0
GH=14.230
FH=14.71

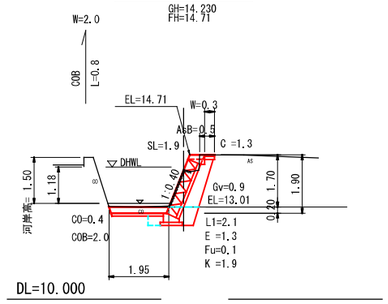

COB
L=3.5

SECT116.5
GH=14.730
FH=14.73

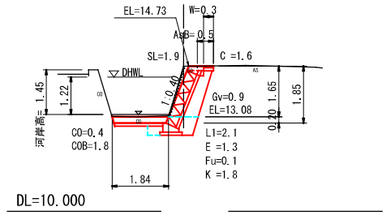

縮尺率	A1: 100%
	A3: 50%

図面番号	4/6	縮　尺	1:100
事業年度	令和3年度		
工　種	河川災害復旧工事		
種　別	設　計　図	番号	4/6
名　称	普通河川　相川川		
工事箇所	三原市幸崎能地7丁目(善行寺南)		
三　原　市			

工事番号　第 1434 号

国補　令和3年度 災害

展開図

S=1:100

A箇所

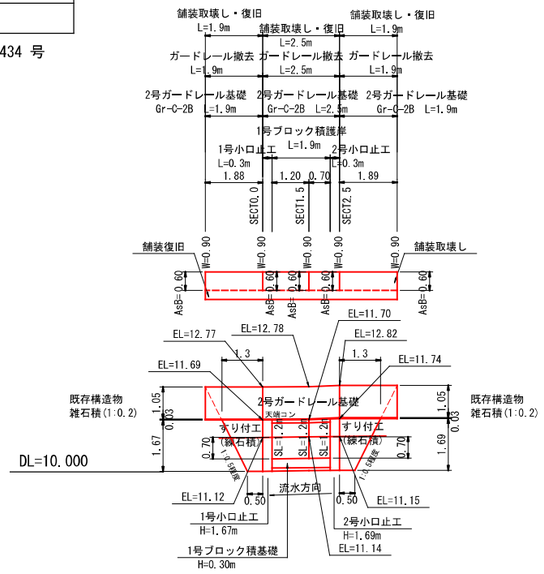

B箇所

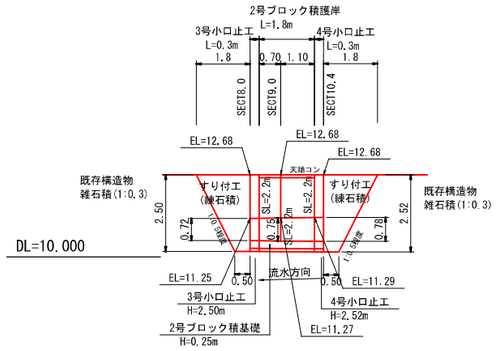

C箇所

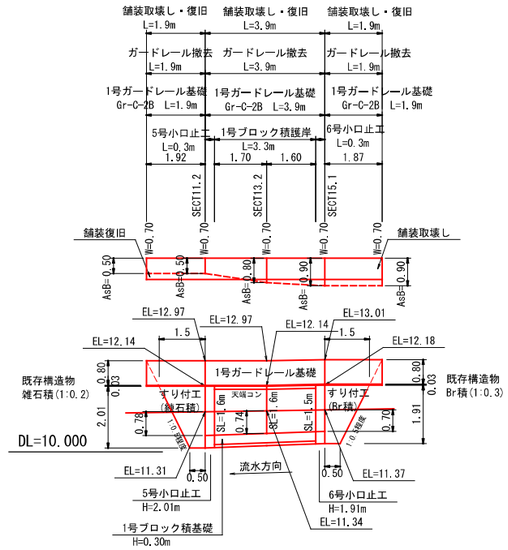

D箇所

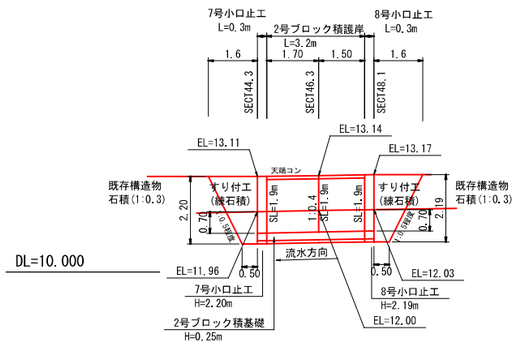

E箇所

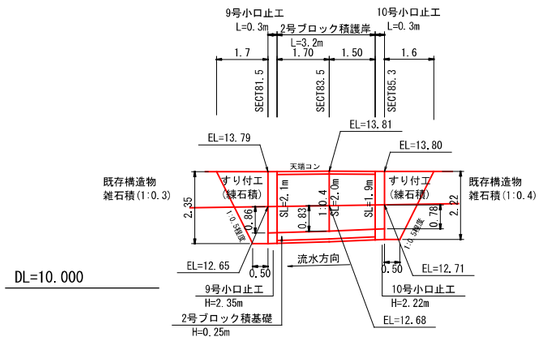

F箇所

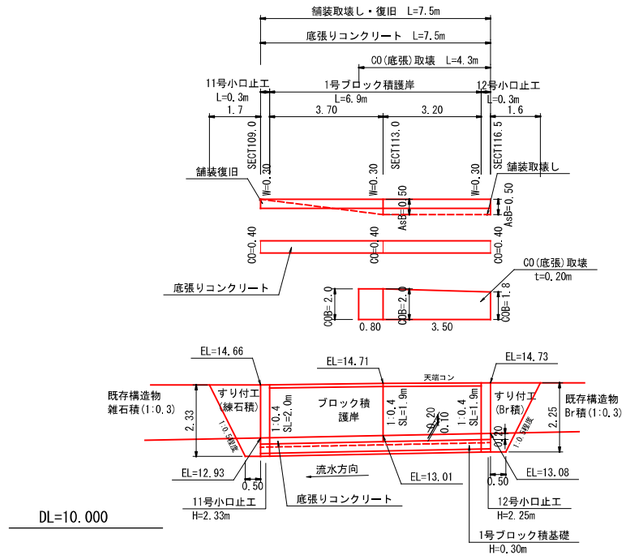

縮尺率	A1: 100%
	A3: 50%

図面番号	5/6	縮 尺	図 示
事業年度	令和3年度		
工 種	河川災害復旧工事		
種 別	設 計 図	番号	5/6
名 称	普通河川 相川川		
工事箇所	三原市幸崎能地7丁目(善行寺南)		
三 原 市			

工事番号 第 1434 号

国補 令和3年 災害

構造図 縮尺=図示

コンクリートブロック積

S=1:100

1号

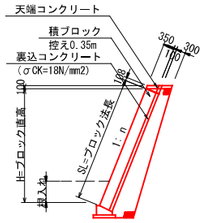

2号

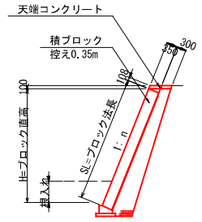

ブロック基礎工

S=1:30

1号

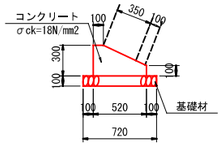

基礎工 10m当り

種 別	数 量
ｺﾝｸﾘｰﾄ	1.14 m^3
型 枠	4.00 m^2
基礎材	7.20 m^2

2号

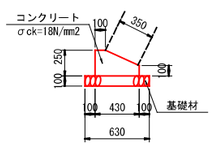

基礎工 10m当り

種 別	数 量
ｺﾝｸﾘｰﾄ	0.83 m3
型 枠	3.50 m2
基礎材	6.30 m2

天端コンクリート

S=1:30

1号

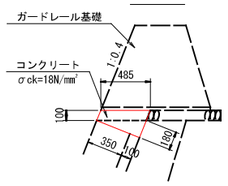

天端コンクリート 10m当り

種 別	数 量
ｺﾝｸﾘｰﾄ	0.89 m3
型 枠	3.95 m2

2号

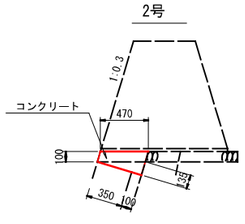

天端コンクリート 10m当り

種 別	数 量
ｺﾝｸﾘｰﾄ	0.77 m3
型 枠	3.44 m2

3号

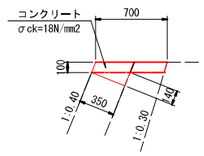

天端コンクリート 10m当り

種 別	数 量
ｺﾝｸﾘｰﾄ	0.95 m3
型 枠	3.52 m2

4号

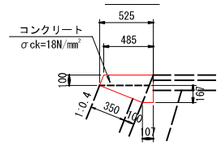

天端コンクリート 10m当り

種 別	数 量
ｺﾝｸﾘｰﾄ	1.03 m3
型 枠	3.75 m2

すり付工(石積) S=1:50

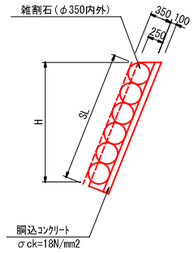

すり付工(ブロック積)

S=1:50

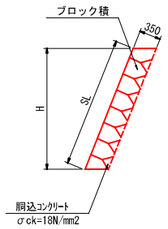

ガードレール基礎

S=1:30

1号

(基礎長7.5m≦L<10.0m)

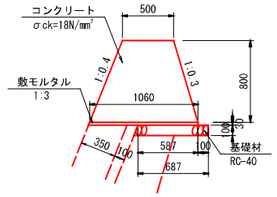

基礎工 10m当り

種 別	数 量	
コンクリート	6.240 m^3	
型 枠	8.350 m^2	川裏
化粧型枠	8.620 m^2	川表
敷モルタル	0.320 m^3	
基礎材	7.070 m^3	

広島県土木構造物標準設計図集より

2号

(基礎長5.0m≦L<7.5m)

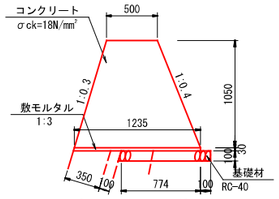

基礎工 10m当り

種 別	数 量	
コンクリート	9.110 m^3	
型 枠	11.310 m^2	川裏
化粧型枠	10.960 m^2	川表
敷モルタル	0.370 m^3	
基礎材	8.890 m^3	

広島県土木構造物標準設計図集より

支柱基礎部詳細図

S=1:30

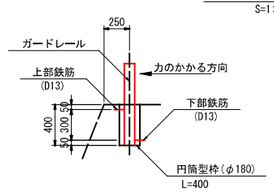

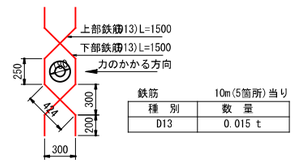

鉄筋 10m(5箇所)当り

種 別	数 量
D13	0.015 t

底張りコンクリート

S=1:20

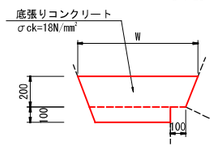

舗装構成

S=1:20

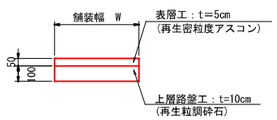

河川工事濁水対策標準断面

河川幅W<3.0の場合

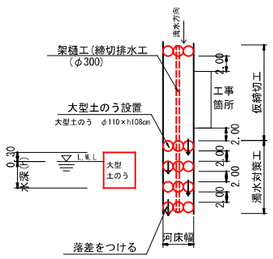

縮尺率	A1: 100%
	A3: 50%

図面番号	6/6	縮　尺	1:50
事業年度	令和3年度		
工　種	河川災害復旧工事		
種　別	設　計　図	番号	6/6
名　称	普通河川　相川川		
工事箇所	三原市幸崎能地7丁目(善行寺南)		
三　原　市			

工事番号　第 1434 号

国補　令和3年災害

構造図　縮尺=1/50

A箇所

1号小口止工
(SECT0.0)　H=1.67

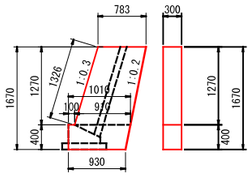

A = 1/2×(0.783+0.910)×1.270
　+1/2×(1.010+0.930)×0.400 = 1.463

ｺﾝｸﾘｰﾄ　V = 1.463×0.30 = 0.44

型枠(一)　A = 1.463×2+0.400×0.30 = 3.05

型枠(化)　A = 1.326×0.30 = 0.40

2号小口止工
(SECT2.5)　H=1.69

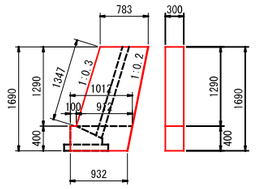

A = 1/2×(0.783+0.912)×1.290
　+1/2×(1.012+0.932)×0.400 = 1.482

ｺﾝｸﾘｰﾄ　V = 1.482×0.30 = 0.44

型枠(一)　A = 1.482×2+0.400×0.30 = 3.08

型枠(化)　A = 1.347×0.30 = 0.40

B箇所

3号小口止工
(SECT8.0)　H=2.50

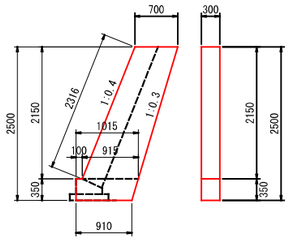

A = 1/2×(0.700+0.915)×2.150
　+1/2×(1.015+0.910)×0.350 = 2.073

ｺﾝｸﾘｰﾄ　V = 2.073×0.30 = 0.62

型枠(一)　A = 2.073×2+0.350×0.30 = 4.25

型枠(化)　A = 2.316×0.30 = 0.69

4号小口止工
(SECT10.4)　H=2.52

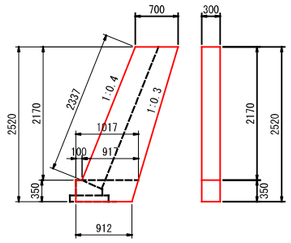

A = 1/2×(0.700+0.917)×2.170
　+1/2×(1.017+0.912)×0.350 = 2.092

ｺﾝｸﾘｰﾄ　V = 2.092×0.30 = 0.63

型枠(一)　A = 2.092×2+0.350×0.30 = 4.29

型枠(化)　A = 2.337×0.30 = 0.70

C箇所

5号小口止工
(SECT11.2)　H=2.01

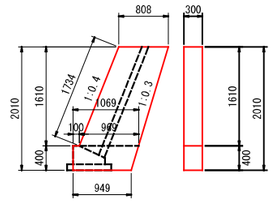

A = 1/2×(0.808+0.969)×1.610
　+1/2×(1.069+0.949)×0.400 = 1.834

ｺﾝｸﾘｰﾄ　V = 1.834×0.30 = 0.55

型枠(一)　A = 1.834×2+0.400×0.30 = 3.79

型枠(化)　A = 1.734×0.30 = 0.52

6号小口止工
(SECT15.1)　H=1.91

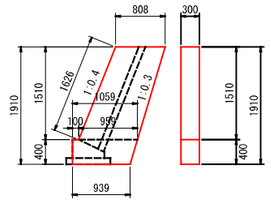

A = 1/2×(0.808+0.959)×1.510
　+1/2×(1.059+0.939)×0.400 = 1.734

ｺﾝｸﾘｰﾄ　V = 1.734×0.30 = 0.52

型枠(一)　A = 1.734×2+0.400×0.30 = 3.59

型枠(化)　A = 1.626×0.30 = 0.49

D箇所

7号小口止工
(SECT44.3)　H=2.20

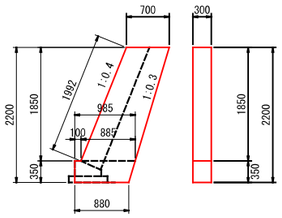

A = 1/2×(0.700+0.885)×1.850
　+1/2×(0.985+0.880)×0.350 = 1.793

ｺﾝｸﾘｰﾄ　V = 1.793×0.30 = 0.54

型枠(一)　A = 1.793×2+0.350×0.30 = 3.69

型枠(化)　A = 1.992×0.30 = 0.60

8号小口止工
(SECT48.1)　H=2.19

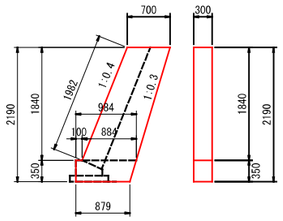

A = 1/2×(0.700+0.884)×1.840
　+1/2×(0.984+0.879)×0.350 = 1.783

ｺﾝｸﾘｰﾄ　V = 1.783×0.30 = 0.53

型枠(一)　A = 1.783×2+0.350×0.30 = 3.67

型枠(化)　A = 1.982×0.30 = 0.59

E箇所

9号小口止工
(SECT81.5)　H=2.35

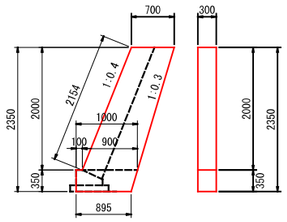

A = 1/2×(0.700+0.900)×2.000
　+1/2×(1.000+0.895)×0.350 = 1.932

ｺﾝｸﾘｰﾄ　V = 1.932×0.30 = 0.58

型枠(一)　A = 1.932×2+0.350×0.30 = 3.97

型枠(化)　A = 2.154×0.30 = 0.65

10号小口止工
(SECT85.3)　H=2.22

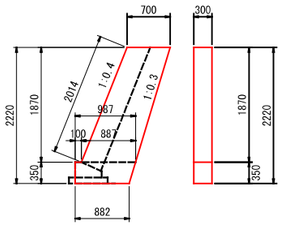

A = 1/2×(0.700+0.887)×1.870
　+1/2×(0.987+0.882)×0.350 = 1.811

ｺﾝｸﾘｰﾄ　V = 1.811×0.30 = 0.54

型枠(一)　A = 1.811×2+0.350×0.30 = 3.73

型枠(化)　A = 2.014×0.30 = 0.60

F箇所

11号小口止工
(SECT109.0)　H=2.33

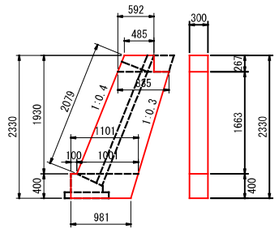

A = 1/2×(0.485+0.592)×0.267+1/2×(0.835+1.001)×1.663
　+1/2×(1.101+0.981)×0.400 = 2.087

ｺﾝｸﾘｰﾄ　V = 2.087×0.30 = 0.63

型枠(一)　A = 2.087×2+(0.400+0.267)×0.30 = 4.37

型枠(化)　A = 2.079×0.30 = 0.62

12号小口止工
(SECT116.5)　H=2.25

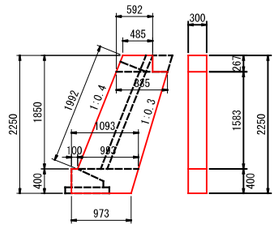

A = 1/2×(0.485+0.592)×0.267+1/2×(0.835+0.993)×1.583
　+1/2×(1.093+0.973)×0.400 = 2.004

ｺﾝｸﾘｰﾄ　V = 2.004×0.30 = 0.60

型枠(一)　A = 2.004×2+(0.400+0.267)×0.30 = 4.21

型枠(化)　A = 1.992×0.30 = 0.60

縮尺率	A1: 100%
	A3: 50%

工事数量総括表

費目・工種明細など	規格1・規格2	単位		数量	備考
本工事費	第1435号				
築堤・護岸		式		1	レベル1
河川土工		式		1	レベル2
掘削工		式		1	レベル3
掘削	土砂	m3		20	レベル4
盛土工		式		1	レベル3
路体(築堤)盛土	施工幅員2.5m未満	m3		0.6	レベル4
法面整形工		式		1	レベル3
法面整形(切土部)	レキ質土,砂及び砂質土,粘性土	m2		40	レベル4
残土処理工		式		1	レベル3
法覆護岸工		式		1	レベル2
作業土工		式		1	レベル3
Coブロック工(Coブロック積)		式		1	レベル3
コンクリートブロック基礎	σck=18N/m2	m		15	レベル4
コンクリートブロック積	粗面ブロック	m2		28	レベル4
裏込材(砕石)	RC-40	m3		14	レベル4
天端コンクリート	σck=18N/m2	m3		1	レベル4
小口止工	σck=18N/m2	箇所		4	レベル4

工事数量総括表

費目・工種明細など	規格1・規格2	単位		数量	備考
すり付け工		式		1	レベル2
掘削工		式		1	レベル3
掘削	土砂	m3		4	レベル4
作業土工		式		1	レベル3
石積(張)工		式		1	レベル3
石積	雑割石 現場採取	m2		11	レベル4
胴込・裏込コンクリート	σck=18N/m2	m3		1	レベル4
全工種共通仮設		式		1	レベル1
仮設工		式		1	レベル2
工事用道路工		式		1	レベル3
土留・仮締切工		式		1	レベル3
水替工		式		1	レベル3
仮水路工		式		1	レベル3
残土処理工		式		1	レベル3
交通管理工		式		1	レベル3
交通誘導警備員		人		20	レベル4
＊＊直接工事費＊＊					
共通仮設費率分					

工事数量総括表

費目・工種明細など	規格1・規格2	単位		数量	備考
＊＊共通仮設費計＊＊					
＊＊純工事費＊＊					
現場管理費					
＊＊工事原価＊＊					
一般管理費率分					
契約保証費					
一般管理費計					
＊＊工事価格＊＊					
＊＊消費税相当額＊＊					
＊＊工事費計＊＊					
＊＊契約保証費計＊＊					

図面番号	1／2	縮　尺	図示
事業年度	令和3年度		
工　種	河川災害復旧工事		
種　別	設　計　図	番号	1／2
名　称	普通河川　相川川		
工事箇所	三原市幸崎能地7丁目(宗川宅横)		
三　原　市			

工事番号　第1435号

国補　令和3年災害

平面図

縮尺=1:250

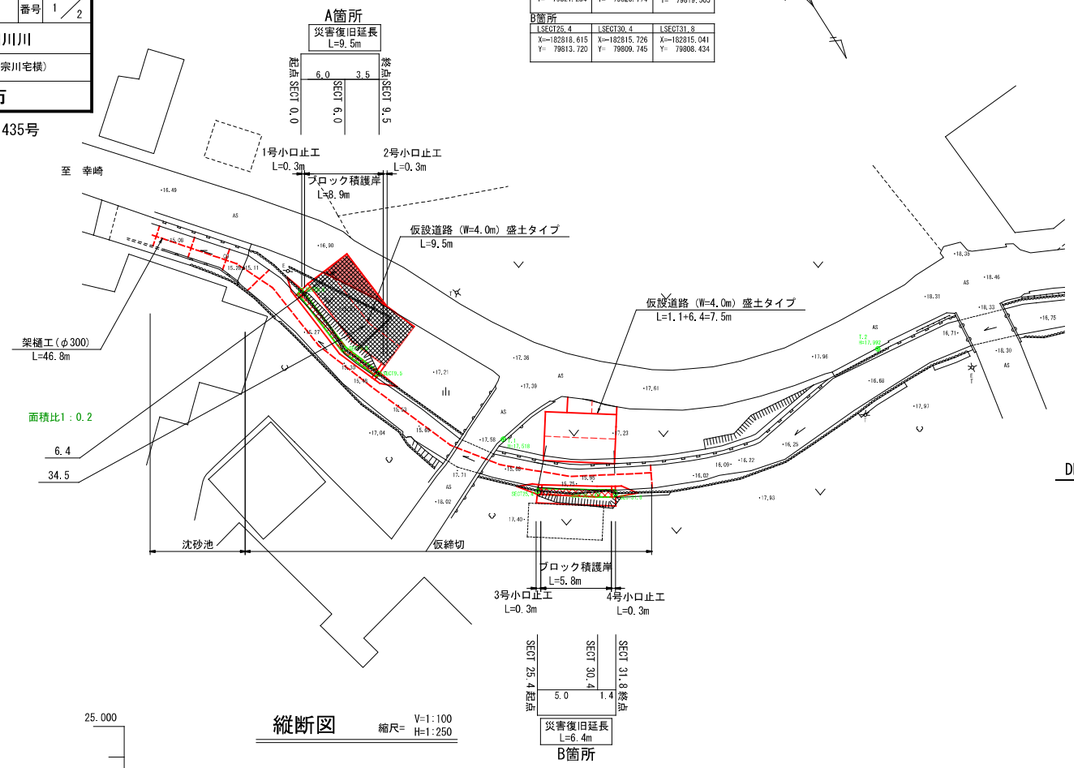

基準点

T.1	T.2
X=-182823.692 Y= 79813.796 H= 17.518	X=-182813.567 Y= 79784.053 H= 17.992

A箇所

BSECT0.0	BSECT6.0	BSECT9.5
X=-182842.759 Y= 79821.254	X=-182836.837 Y= 79820.774	X=-182833.619 Y= 79819.505

B箇所

LSECT25.4	LSECT30.4	LSECT31.8
X=-182818.615 Y= 79813.720	X=-182815.726 Y= 79809.745	X=-182815.041 Y= 79808.434

縦断図

縮尺= V=1:100 H=1:250

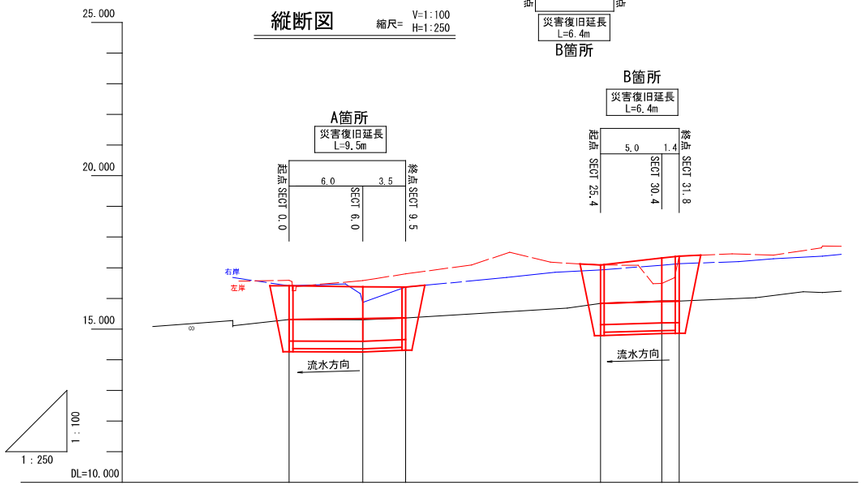

勾配	i=1/190.0 L=9.5			i=1/91.4 L=6.4		
計画高	15.31	15.34	15.36	15.84	15.90	15.91
河床高	15.310	15.300	15.360	15.840	15.920	15.910
追加距離	0.000	6.000	9.500	25.400	30.400	31.800
単距離	0.000	6.000	3.500	15.900	5.000	1.400
測点番号	SECT0.0	SECT6.0	SECT9.5	SECT25.4	SECT30.4	SECT31.8

横断図

縮尺=1:100

A箇所

D=6.000
SECT0.0
GH=16.410
FH=16.41

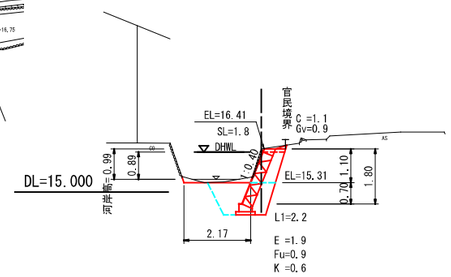

D=3.500
SECT6.0
GH=15.870
FH=16.38

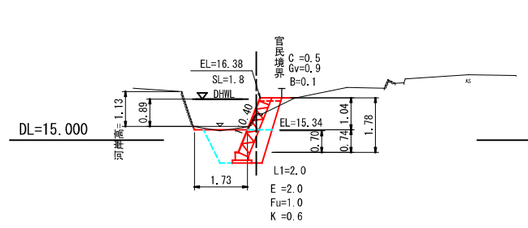

D=15.900
SECT9.5
GH=16.370
FH=16.37

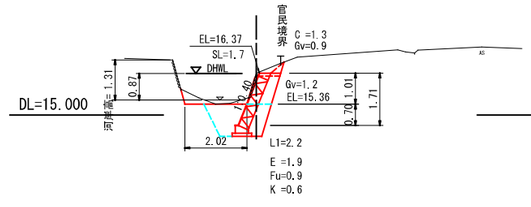

B箇所

D=5.000
SECT25.4
GH=17.090
FH=17.09

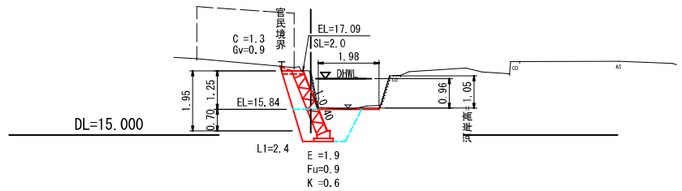

D=1.400
SECT30.4
GH=16.490
FH=17.32

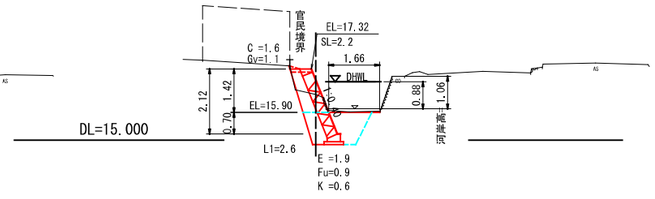

SECT31.8
GH=17.380
FH=17.38

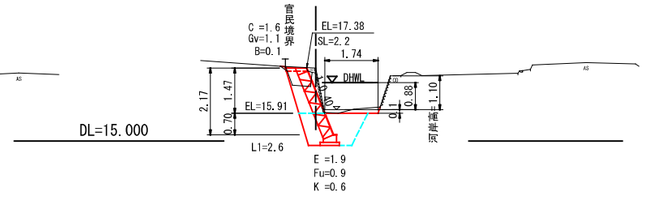

図面番号	2／2	縮　尺	図示
事業年度	令和3年度		
工　種	河川災害復旧工事		
種　別	設　計　図	番号	2／2
名　称	普通河川　相川川		
工事箇所	三原市幸崎能地7丁目(宗川宅横)		
三　原　市			

工事番号　第1435号

構造図

縮尺=図示

コンクリートブロック積

S=1:100

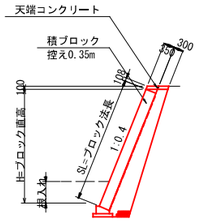

天端コンクリート

S=1:30

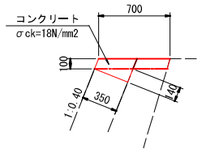

天端コンクリート　10m当り

種　別	数　量
ｺﾝｸﾘｰﾄ	0.95　m3
型　枠	3.52　m2

ブロック基礎工

S=1:30

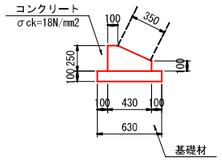

基礎工　10m当り

種　別	数　量
ｺﾝｸﾘｰﾄ	0.83　m3
型　枠	3.50　m2
基礎材	6.30　m2

すり付工

S=1:50

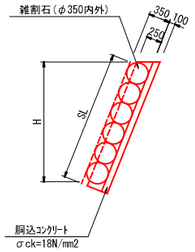

河川工事濁水対策標準断面

河川幅W<3.0の場合

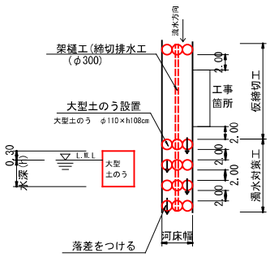

工事用道路

S=1:100

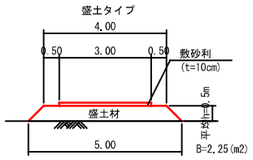

展開図

縮尺=1:100

A箇所

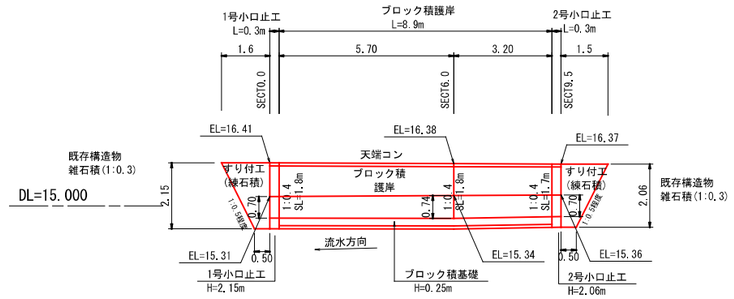

B箇所

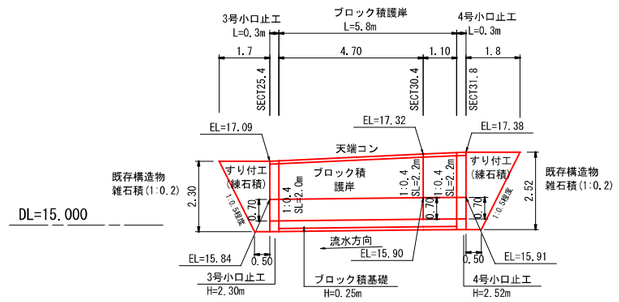

1号小口止工

(SECT0.0)　H=2.15

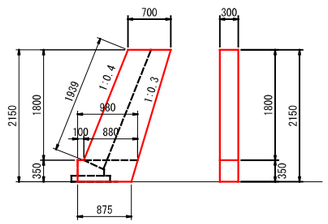

A = 1/2×(0.700+0.880)×1.800+1/2×(0.980+0.875)×0.350 = 1.747

ｺﾝｸﾘｰﾄ　V = 1.747×0.30 = 0.52

型枠(一)　A = 1.747×2+0.350×0.30 = 3.60

型枠(化)　A = 1.939×0.30 = 0.58

2号小口止工

(SECT9.5)　H=2.06

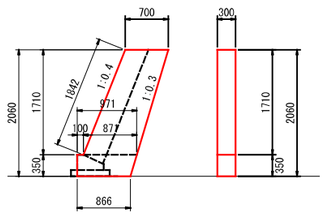

A = 1/2×(0.700+0.871)×1.710+1/2×(0.971+0.866)×0.350 = 1.665

ｺﾝｸﾘｰﾄ　V = 1.665×0.30 = 0.50

型枠(一)　A = 1.665×2+0.350×0.30 = 3.44

型枠(化)　A = 1.842×0.30 = 0.55

3号小口止工

(SECT25.4)　H=2.30

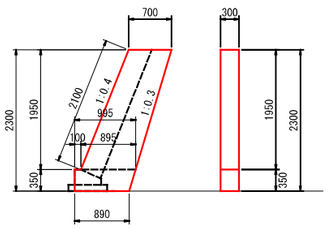

A = 1/2×(0.700+0.895)×1.950+1/2×(0.995+0.890)×0.350 = 1.885

ｺﾝｸﾘｰﾄ　V = 1.885×0.30 = 0.57

型枠(一)　A = 1.885×2+0.350×0.30 = 3.88

型枠(化)　A = 2.100×0.30 = 0.63

4号小口止工

(SECT31.8)　H=2.52

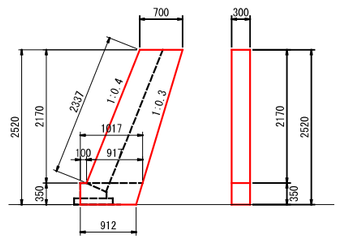

A = 1/2×(0.700+0.917)×2.170+1/2×(1.017+0.912)×0.350 = 2.092

ｺﾝｸﾘｰﾄ　V = 2.092×0.30 = 0.63

型枠(一)　A = 2.092×2+0.350×0.30 = 4.29

型枠(化)　A = 2.337×0.30 = 0.70

工事数量総括表

費目・工種明細など	規格1・規格2	単位		数量	備考
本工事費	第1436号				
築堤・護岸		式		1	レベル1
河川土工		式		1	レベル2
掘削工		式		1	レベル3
掘削	土砂	m3		40	レベル4
盛土工		式		1	レベル3
路体(築堤)盛土	施工幅員2.5m未満	m3		2	レベル4
法面整形工		式		1	レベル3
法面整形(切土部)	レキ質土,砂及び砂質土,粘性土	m2		80	レベル4
残土処理工		式		1	レベル3
法覆護岸工		式		1	レベル2
作業土工		式		1	レベル3
Coブロック工(Coブロック積)		式		1	レベル3
コンクリートブロック基礎	σck=18N/m2	m		26	レベル4
コンクリートブロック積	粗面ブロック	m2		70	レベル4
裏込材(砕石)	RC-40	m3		35	レベル4
天端コンクリート	σck=18N/m2	m3		2	レベル4
小口止工	σck=18N/m2	箇所		2	レベル4

工事数量総括表

費目・工種明細など	規格1・規格2	単位		数量	備考
根固め工		式		1	レベル2
根固めブロック工		式		1	レベル3
根固めブロック製作	2.5t以下	式		1	レベル4
根固めブロック据付	2.5t以下	式		1	レベル4
吸出し防止材(全面)設置	合繊不織布 t=10㎜	m2		6	レベル4
構造物撤去工		式		1	レベル2
構造物取壊し工		式		1	レベル3
コンクリート取壊し	無筋構造物	m3		0.3	レベル4
運搬処理工		式		1	レベル3
すり付け工		式		1	レベル2
掘削工		式		1	レベル3
掘削	土砂	m3		4	レベル4
作業土工		式		1	レベル3
Coブロック工(Coブロック積)		式		1	レベル3
コンクリートブロック積	粗面	m2		8	レベル4
構造物取壊し工		式		1	レベル3
コンクリート取壊し	無筋構造物	m3		3	レベル4
運搬処理工		式		1	レベル3

工事数量総括表

費目・工種明細など	規格1・規格2	単位		数量	備考
全工種共通仮設		式		1	レベル1
仮設工		式		1	レベル2
土留・仮締切工		式		1	レベル3
水替工		式		1	レベル3
仮水路工		式		1	レベル3
残土処理工		式		1	レベル3
交通管理工		式		1	レベル3
交通誘導警備員		人		28	レベル4
＊＊直接工事費＊＊					
共通仮設費率分					
＊＊共通仮設費計＊＊					
＊＊純工事費＊＊					
現場管理費					
＊＊工事原価＊＊					
一般管理費率分					
契約保証費					
一般管理費計					
＊＊工事価格＊＊					

工事数量総括表

費目・工種明細など	規格1・規格2	単位		数量	備考
＊＊消費税相当額＊＊					
＊＊工事費計＊＊					
＊＊契約保証費計＊＊					

図面番号	1／2	縮　尺	図示
事業年度	令和3年度		
工　種	河川災害復旧工事		
種　別	設　計　図	番号	1／2
名　称	普通河川　相川川		
工事箇所	三原市幸崎能地7丁目(下川宅横)		
三　原　市			

工事番号　第1436号

国補　令和3年災害

基準点

T.1	T.2	T.3
X=-182718.705 Y= 79707.717 H= 21.989	X=-182700.724 Y= 79715.492 H= 22.615	X=-182644.215 Y= 79680.459 H= 24.876

A箇所

SECT0.0	SECT10.0	SECT20.3
X=-182724.698 Y= 79699.994	X=-182716.361 Y= 79705.516	X=-182707.734 Y= 79711.230

B箇所

SECT74.4	SECT77.4	SECT80.9
X=-182665.020 Y= 79685.296	X=-182662.225 Y= 79684.186	X=-182659.002 Y= 79682.907

平面図　縮尺=1:250

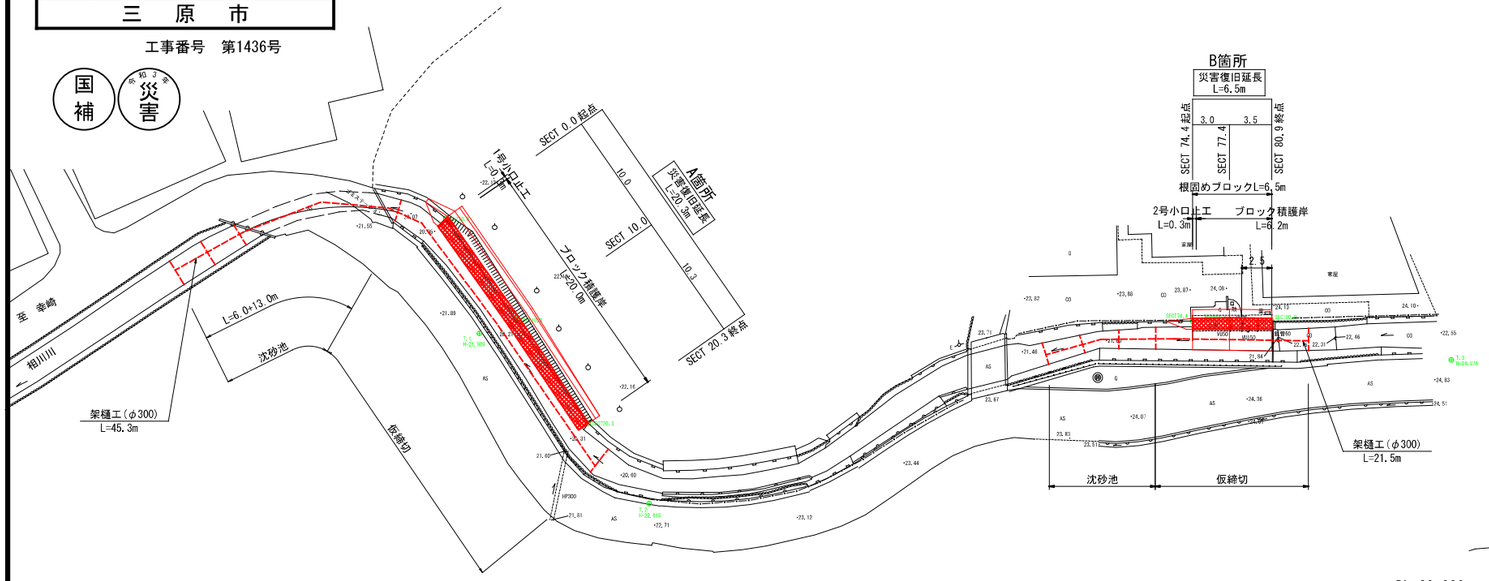

縦断図　縮尺= V=1:100 H=1:250

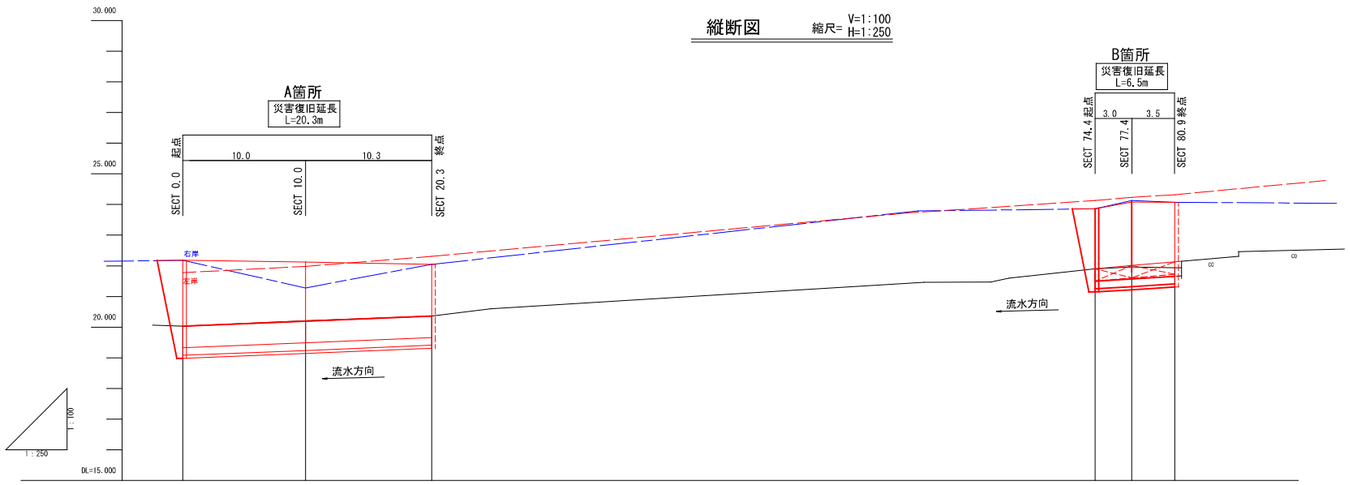

勾配	20.03	i=1/61.5 L=20.3	20.36	21.90	i=1/28.3 L=6.5	22.13
計画高	20.03	20.19	20.36	21.90	22.01	22.13
河床高	20.030	20.210	20.360	21.900	21.960	21.940
追加距離	0.000	10.000	20.300	74.400	77.400	80.900
単距離	0.000	10.000	10.300	54.100	3.000	3.500
測点番号	SECT0.0	SECT10.0	SECT20.3	SECT74.4	SECT77.4	SECT80.9

横断図　縮尺=1:100

A箇所

D=10.000
SECT0.0
GH=22.180
FH=22.18

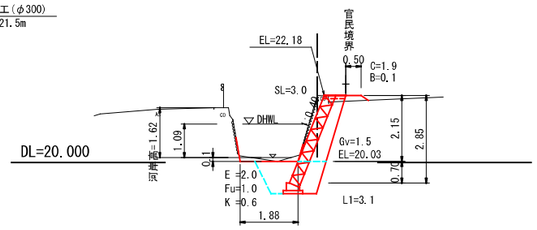

D=10.300
SECT10.0
GH=21.280
FH=22.12

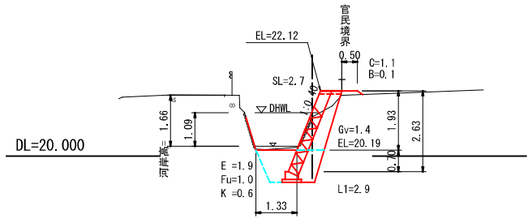

D=54.100
SECT20.3
GH=22.050
FH=22.05

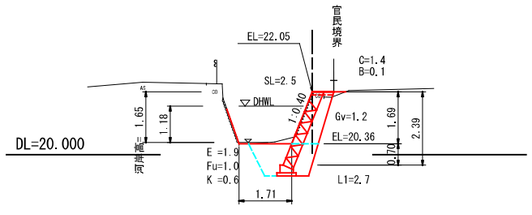

B箇所

D=3.000
SECT74.4
GH=23.860
FH=23.86

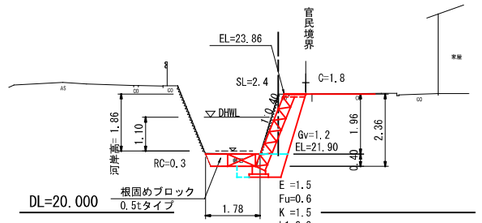

D=3.500
SECT77.4
GH=24.130
FH=24.08

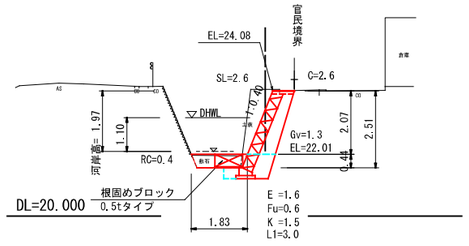

SECT80.9
GH=24.070
FH=24.07

COB=0.1
COB
L=2.5

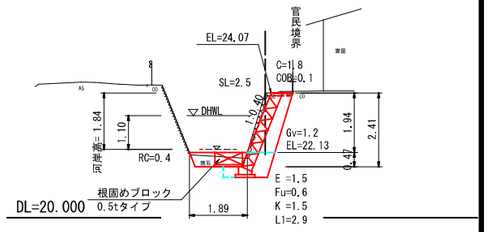

図面番号	2／2	縮　尺	図示
事業年度	令和3年度		
工　種	河川災害復旧工事		
種　別	設　計　図	番号	2／2
名　称	普通河川　相川川		
工事箇所	三原市幸崎能地7丁目(下川宅横)		
三　原　市			

工事番号　第1436号

国補　令和3年災害

構造図　縮尺=図示

コンクリートブロック積
S=1:100

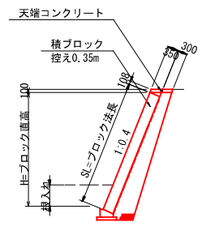

ブロック基礎工
S=1:30

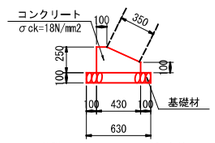

基礎工　10m当り

種　別	数　量
ｺﾝｸﾘｰﾄ	0.83　m3
型　枠	3.50　m2
基礎材	6.30　m2

天端コンクリート
S=1:30

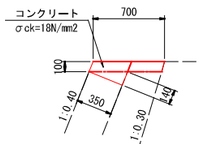

天端コンクリート　10m当り

種　別	数　量
ｺﾝｸﾘｰﾄ	0.95　m3
型　枠	3.52　m2

平型ブロック(0.5t)
S=1:50

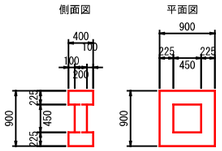

平型ブロック　1個当り

種　別	数　量
ｺﾝｸﾘｰﾄ	0.203　m3
型　枠	2.930　m2

展開図　縮尺=1:100

A箇所

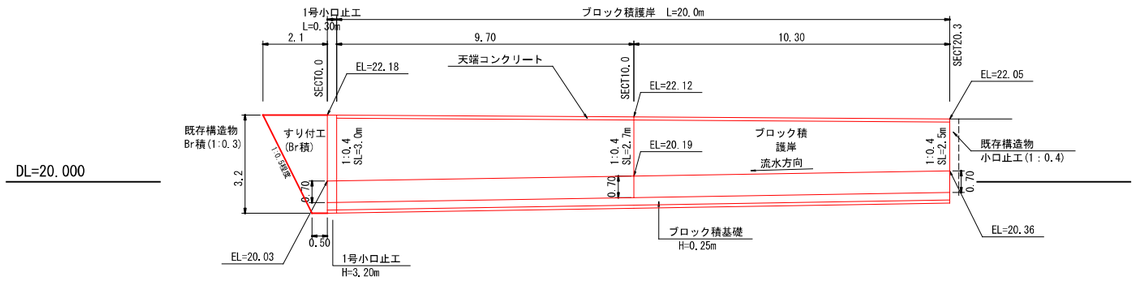

すり付工(ブロック積)
S=1:50

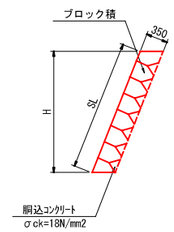

河川工事濁水対策標準断面
河川幅W<3.0の場合

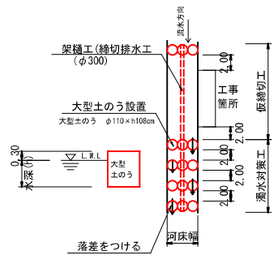

B箇所

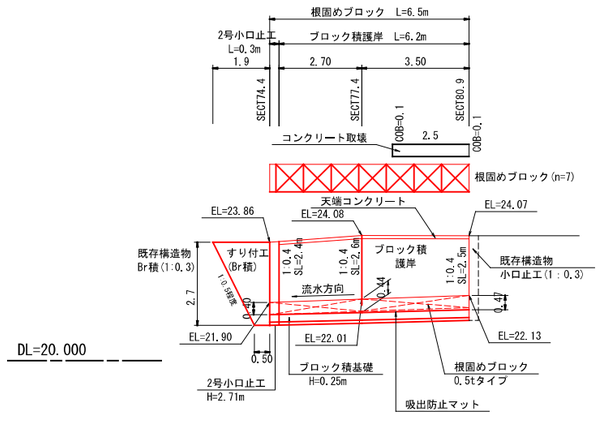

1号小口止工
(SECT0.0)　H=3.20

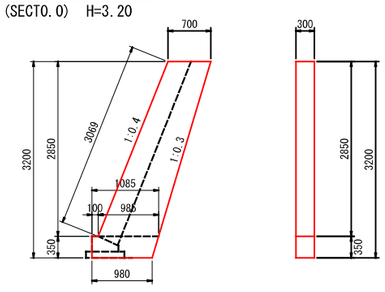

A = 1/2×(0.700+0.985)×2.850

+1/2×(1.085+0.980)×0.350 = 2.763

ｺﾝｸﾘｰﾄ　V = 2.763×0.30 = 0.83

型枠(一)　A = 2.763×2+0.350×0.30 = 5.63

型枠(化)　A = 3.069×0.30 = 0.92

2号小口止工
(SECT74.4)　H=2.71

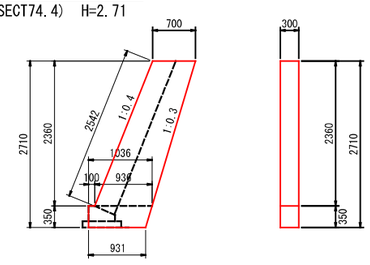

A = 1/2×(0.700+0.936)×2.360

+1/2×(1.036+0.931)×0.350 = 2.275

ｺﾝｸﾘｰﾄ　V = 2.275×0.30 = 0.68

型枠(一)　A = 2.275×2+0.350×0.30 = 4.66

型枠(化)　A = 2.542×0.30 = 0.76

工事数量総括表

費目・工種明細など	規格1・規格2	単位		数量	備考
本工事費	第1437号				
築堤・護岸		式		1	レベル1
河川土工		式		1	レベル2
掘削工		式		1	レベル3
掘削	土砂	m3		40	レベル4
盛土工		式		1	レベル3
路体(築堤)盛土	施工幅員2.5m未満	m3		6	レベル4
法面整形工		式		1	レベル3
法面整形(切土部)	レキ質土,砂及び砂質土,粘性土	m2		60	レベル4
残土処理工		式		1	レベル3
法覆護岸工		式		1	レベル2
作業土工		式		1	レベル3
Coブロック工(Coブロック積)		式		1	レベル3
コンクリートブロック基礎	1号ブロック基礎工	m		14	レベル4
コンクリートブロック基礎	2号ブロック基礎工	m		7	レベル4
コンクリートブロック積	粗面ブロック	m2		28	レベル4
大型ブロック積	ブロック積(空積) 控長75cm	m2		25	レベル4
胴込・裏込コンクリート	σck=18N/m2	m3		11	レベル4

工事数量総括表

費目・工種明細など	規格1・規格2	単位		数量	備考
裏込材(砕石)	RC-40	m3		27	レベル4
天端コンクリート	1号天端工	m3		0.6	レベル4
天端コンクリート	2号天端工	m3		0.5	レベル4
天端コンクリート	3号天端工	m3		1	レベル4
小口止工	σck=18N/m2	箇所		6	レベル4
根固め工		式		1	レベル2
底張り工		式		1	レベル3
底張りコンクリート	σck=18N/m2	m3		3	レベル4
舗装工		式		1	レベル2
コンクリート版復旧		式		1	レベル3
コンクリート版復旧	σck=18N/m2 t=150	m3		0.1	レベル4
構造物撤去工		式		1	レベル2
構造物取壊し工		式		1	レベル3
コンクリート取壊し	無筋構造物	m3		2	レベル4
運搬処理工		式		1	レベル3
すり付け工		式		1	レベル2
掘削工		式		1	レベル3
掘削	土砂	m3		10	レベル4

工事数量総括表

費目・工種明細など	規格1・規格2	単位		数量	備考
作業土工		式		1	レベル3
Coブロック工(Coブロック積)		式		1	レベル3
コンクリートブロック積	粗面	m2		4	レベル4
石積(張)工		式		1	レベル3
石積	雑割石 現場採取	m2		21	レベル4
胴込・裏込コンクリート	σck=18N/m2	m3		2	レベル4
構造物取壊し工		式		1	レベル3
コンクリート取壊し	無筋構造物	m3		2	レベル4
運搬処理工		式		1	レベル3
全工種共通仮設		式		1	レベル1
仮設工		式		1	レベル2
工事用道路工		式		1	レベル3
土留・仮締切工		式		1	レベル3
水替工		式		1	レベル3
仮水路工		式		1	レベル3
残土処理工		式		1	レベル3
＊＊直接工事費＊＊					
共通仮設費率分					

工事数量総括表

費目・工種明細など	規格1・規格2	単位		数量	備考
＊＊共通仮設費計＊＊					
＊＊純工事費＊＊					
現場管理費					
＊＊工事原価＊＊					
一般管理費率分					
契約保証費					
一般管理費計					
＊＊工事価格＊＊					
＊＊消費税相当額＊＊					
＊＊工事費計＊＊					
＊＊契約保証費計＊＊					

図面番号	1／2	縮　尺	図示
事業年度	令和3年度		
工　種	河川災害復旧工事		
種　別	設　計　図	番号	1／2
名　称	普通河川　相川川		
工事箇所	三原市幸崎能地7丁目(平岩宅横)		
三　原　市			

工事番号　第1437号

国補　令和3年災害

平面図

縮尺=1:250

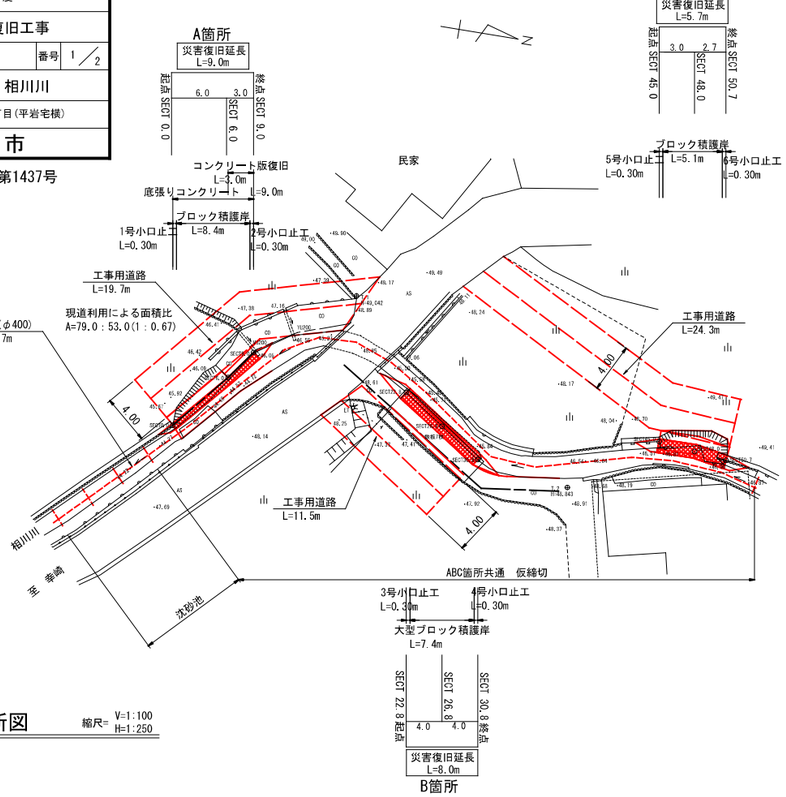

基準点

T.1	T.2
X=-182196.646	X=-182177.100
Y= 79515.223	Y= 79527.782
H= 49.042	H= 48.843

A箇所

RSECT0.0	RSECT6.0	RSECT9.0
X=-182209.671	X=-182205.869	X=-182204.161
Y= 79528.111	Y= 79523.522	Y= 79521.160

B箇所

LSECT22.8	LSECT26.8	LSECT30.8
X=-182191.334	X=-182188.006	X=-182184.680
Y= 79522.330	Y= 79524.550	Y= 79526.740

C箇所

RSECT45.0	RSECT48.0	RSECT50.7
X=-182170.333	X=-182167.350	X=-182164.704
Y= 79522.856	Y= 79523.177	Y= 79523.461

縦断図

縮尺= V=1:100 H=1:250

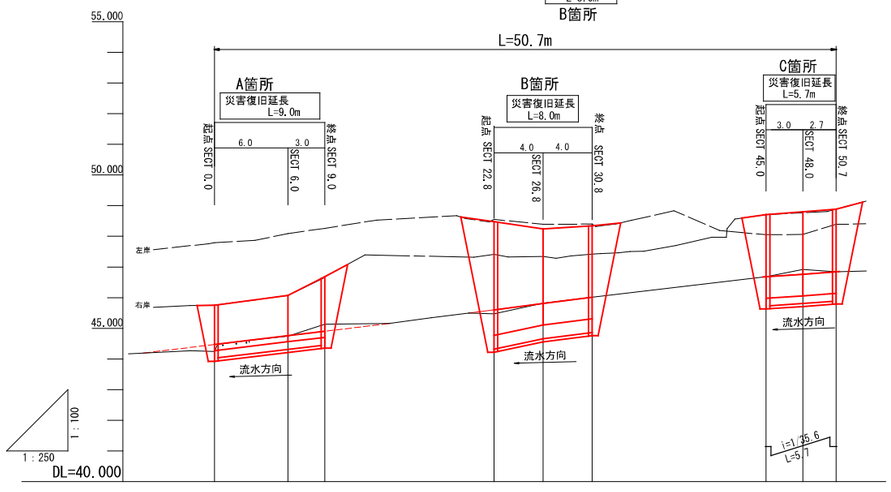

勾配	i=1/20.9 L=9.0			i=1/19.5 L=8.0			i=1/35.6 L=5.7	
計画高	44.47	44.76	44.90	45.60	45.81	46.01	46.68	46.76	46.84
河床高	44.240	44.740	45.130	45.470	45.820	46.010	46.680	46.920	46.840
追加距離	0.000	6.000	9.000	22.800	26.800	30.800	45.000	48.000	50.700
単距離	0.000	6.000	3.000	13.800	4.000	4.000	14.200	3.000	2.700
測点番号	SECT0.0	SECT6.0	SECT9.0	SECT22.8	SECT26.8	SECT30.8	SECT45.0	SECT48.0	SECT50.7

横断図

縮尺=1:100

A箇所

D=6.000
SECT0.0
GH=45.750
FH=45.75

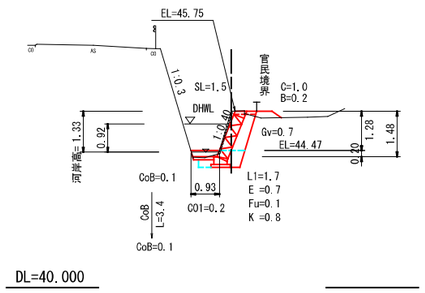

DL=40.000

D=3.000
SECT6.0
GH=46.070
FH=46.07

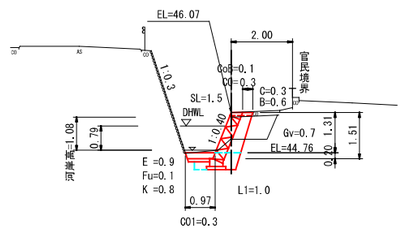

DL=40.000

D=13.800
SECT9.0
GH=46.680
FH=46.68

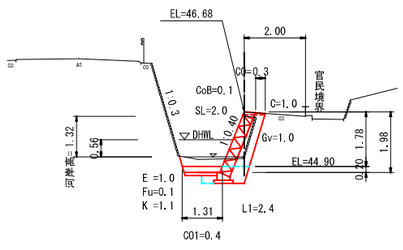

DL=40.000

B箇所

D=4.000
SECT22.8
GH=48.550
FH=48.48

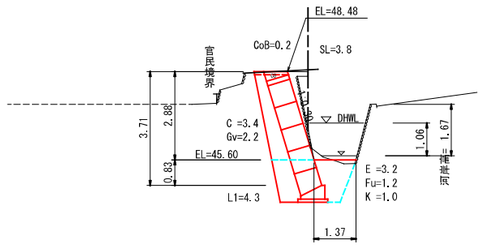

DL=40.000

D=4.000
SECT26.8
GH=48.390
FH=48.24

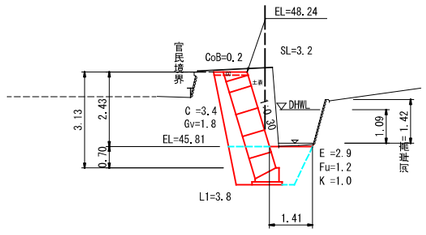

DL=40.000

D=14.200
SECT30.8
GH=48.400
FH=48.34

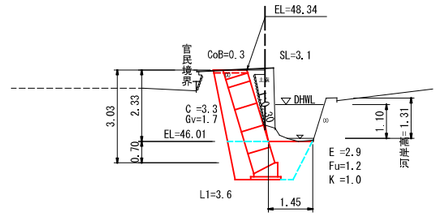

DL=40.000

C箇所

D=3.000
SECT45.0
GH=48.710
FH=48.71

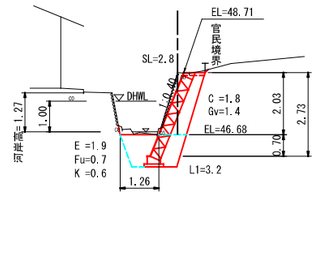

DL=40.000

D=2.700
SECT48.0
GH=47.020
FH=48.80

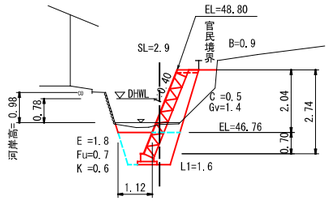

DL=40.000

SECT50.7
GH=48.880
FH=48.88

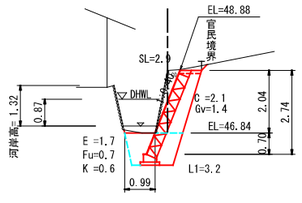

DL=40.000

図面番号	2／2	縮　尺	図示
事業年度	令和3年度		
工　種	河川災害復旧工事		
種　別	設　計　図	番号	2／2
名　称	普通河川　相川川		
工事箇所	三原市幸崎能地7丁目(平岩宅横)		
三　原　市			

工事番号　第1437号

国補　令和3年災害

展開図

縮尺=1:100

A箇所

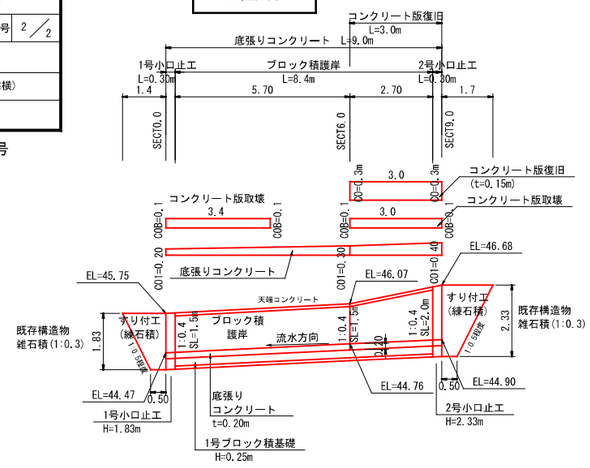

B箇所

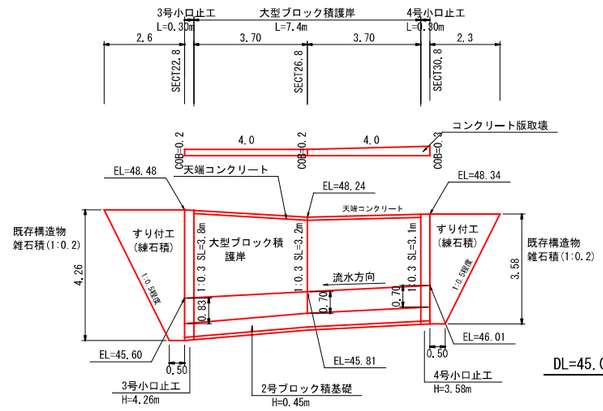

C箇所

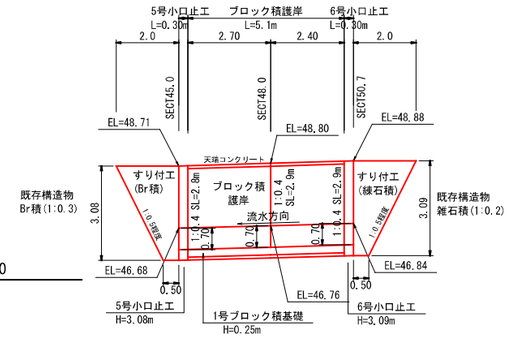

工事用道路

S=1:100

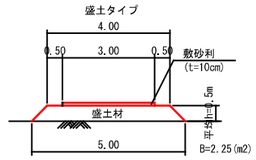

河川工事濁水対策標準断面

河川幅W<3.0の場合

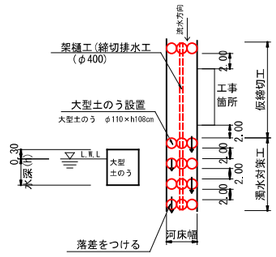

コンクリートブロック積

S=1:100

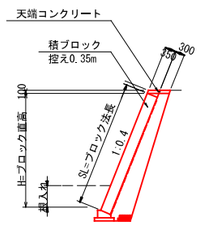

大型ブロック積(練積)

S=1:100

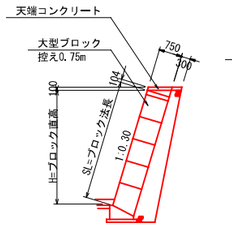

ブロック基礎工

S=1:30

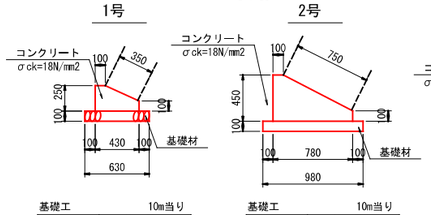

基礎工　10m当り

種　別	数　量
ｺﾝｸﾘｰﾄ	0.83　m3
型　枠	3.50　m2
基礎材	6.30　m2

基礎工　10m当り

種　別	数　量
ｺﾝｸﾘｰﾄ	2.32　m3
型　枠	5.50　m2
基礎材	9.80　m2

天端コンクリート

S=1:30

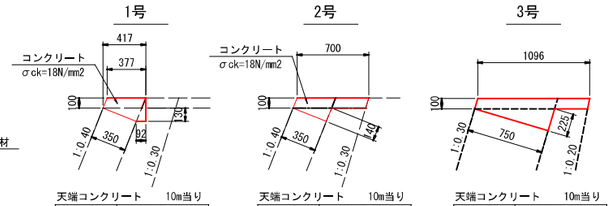

天端コンクリート　10m当り

種　別	数　量
ｺﾝｸﾘｰﾄ	0.73　m3
型　枠	3.38　m2

天端コンクリート　10m当り

種　別	数　量
ｺﾝｸﾘｰﾄ	0.95　m3
型　枠	3.52　m2

天端コンクリート　10m当り

種　別	数　量
ｺﾝｸﾘｰﾄ	1.94　m3
型　枠	4.31　m2

すり付工(石積) S=1:50

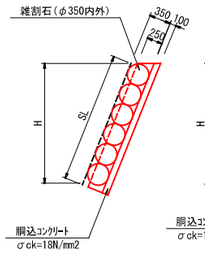

すり付工(ブロック積)

S=1:50

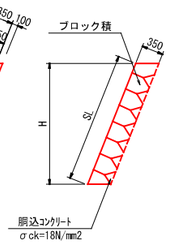

底張りコンクリート

S=1:20

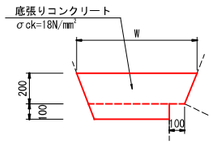

コンクリート版復旧

S=1:20

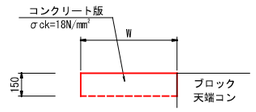

1号小口止工

(SECT0.0)　H=1.83

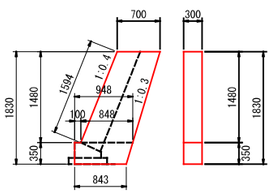

A = 1/2×(0.700+0.848)×1.480

+1/2×(0.948+0.843)×0.350 = 1.459

ｺﾝｸﾘｰﾄ　V = 1.459×0.30 = 0.44

型枠(一)　A = 1.459×2+0.350×0.30 = 3.02

型枠(化)　A = 1.594×0.30 = 0.48

2号小口止工

(SECT9.0)　H=2.33

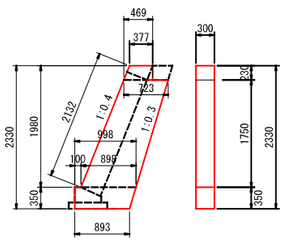

A = 1/2×(0.377+0.469)×0.230+1/2×(0.723+0.898)×1.75

+1/2×(0.998+0.893)×0.350 = 1.847

ｺﾝｸﾘｰﾄ　V = 1.847×0.30 = 0.55

型枠(一)　A = 1.847×2+(0.350+0.230)×0.30 = 3.87

型枠(化)　A = 2.132×0.30 = 0.64

3号小口止工

(SECT22.8)　H=4.26

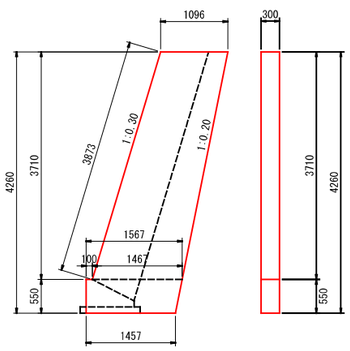

A = 1/2×(1.096+1.467)×3.710

+1/2×(1.567+1.457)×0.550 = 5.586

ｺﾝｸﾘｰﾄ　V = 5.586×0.30 = 1.68

型枠(一)　A = 5.586×2+0.550×0.30 = 11.34

型枠(化)　A = 3.873×0.30 = 1.16

4号小口止工

(SECT30.8)　H=3.58

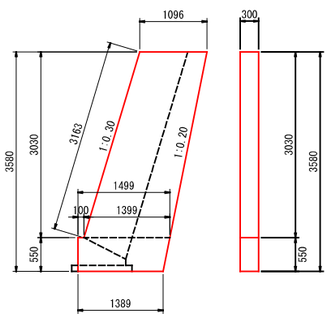

A = 1/2×(1.096+1.399)×3.030

+1/2×(1.499+1.389)×0.550 = 4.574

ｺﾝｸﾘｰﾄ　V = 4.574×0.30 = 1.37

型枠(一)　A = 4.574×2+0.550×0.30 = 9.31

型枠(化)　A = 3.163×0.30 = 0.95

5号小口止工

(SECT45.0)　H=3.08

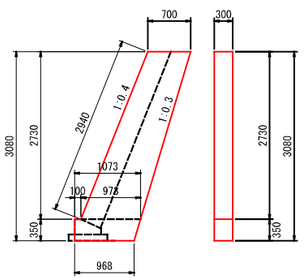

A = 1/2×(0.700+0.973)×2.730

+1/2×(1.073+0.968)×0.350 = 2.641

ｺﾝｸﾘｰﾄ　V = 2.641×0.30 = 0.79

型枠(一)　A = 2.641×2+0.350×0.30 = 5.39

型枠(化)　A = 2.940×0.30 = 0.88

6号小口止工

(SECT50.7)　H=3.09

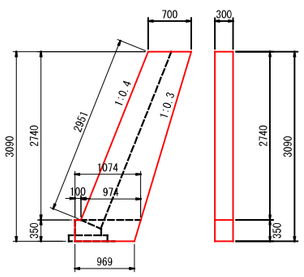

A = 1/2×(0.700+0.974)×2.740

+1/2×(1.074+0.969)×0.350 = 2.651

ｺﾝｸﾘｰﾄ　V = 2.651×0.30 = 0.80

型枠(一)　A = 2.651×2+0.350×0.30 = 5.41

型枠(化)　A = 2.951×0.30 = 0.89

工事数量総括表

費目・工種明細など	規格1・規格2	単位		数量	備考
本工事費	第1438号				
築堤・護岸		式		1	レベル1
河川土工		式		1	レベル2
掘削工		式		1	レベル3
掘削	土砂	m3		60	レベル4
掘削	軟岩	m3		5	レベル4
盛土工		式		1	レベル3
路体(築堤)盛土	施工幅員2.5m未満	m3		4	レベル4
法面整形工		式		1	レベル3
法面整形(切土部)	レキ質土,砂及び砂質土,粘性土	m2		70	レベル4
法面整形(盛土部)	砂及び砂質土,粘性土	m2		4	レベル4
植生工		式		1	レベル3
張芝	300m2未満	m2		4	レベル4
残土処理工		式		1	レベル3
法覆護岸工		式		1	レベル2
作業土工		式		1	レベル3
Coブロック工(Coブロック積)		式		1	レベル3
コンクリートブロック基礎	岩着基礎	m		29	レベル4

工事数量総括表

費目・工種明細など	規格1・規格2	単位		数量	備考
コンクリートブロック積	粗面ブロック	m2		84	レベル4
裏込材(砕石)	RC-40	m3		30	レベル4
天端コンクリート	σck=18N/m2	m3		3	レベル4
小口止工	σck=18N/m2	箇所		4	レベル4
すり付け工		式		1	レベル2
掘削工		式		1	レベル3
掘削	土砂	m3		4	レベル4
掘削	軟岩	m3		2	レベル4
作業土工		式		1	レベル3
Coブロック工(Coブロック積)		式		1	レベル3
コンクリートブロック積	粗面	m2		7	レベル4
石積(張)工		式		1	レベル3
石積	雑割石 現場採取	m2		7	レベル4
胴込・裏込コンクリート	σck=18N/m2	m3		0.8	レベル4
植生工		式		1	レベル3
張芝	300m2未満	m2		0.6	レベル4
構造物取壊し工		式		1	レベル3
コンクリート取壊し	無筋構造物	m3		3	レベル4

工事数量総括表

費目・工種明細など	規格1・規格2	単位		数量	備考
運搬処理工		式		1	レベル3
全工種共通仮設		式		1	レベル1
仮設工		式		1	レベル2
工事用道路工		式		1	レベル3
土留・仮締切工		式		1	レベル3
水替工		式		1	レベル3
仮水路工		式		1	レベル3
残土処理工		式		1	レベル3
＊＊直接工事費＊＊					
共通仮設費率分					
＊＊共通仮設費計＊＊					
＊＊純工事費＊＊					
現場管理費					
＊＊工事原価＊＊					
一般管理費率分					
契約保証費					
一般管理費計					
＊＊工事価格＊＊					

工事数量総括表

費目・工種明細など	規格1・規格2	単位		数量	備考
＊＊消費税相当額＊＊					
＊＊工事費計＊＊					
＊＊契約保証費計＊＊					

図面番号	1／2	縮　尺	図示
事業年度	令和3年度		
工　種	河川災害復旧工事		
種　別	設　計　図	番号	1／2
名　称	普通河川　相川川		
工事箇所	三原市幸崎能地7丁目(沖ノ池横)		
三　原　市			

工事番号　第1438号

国補　令和3年　災害

平面図　縮尺=1:250

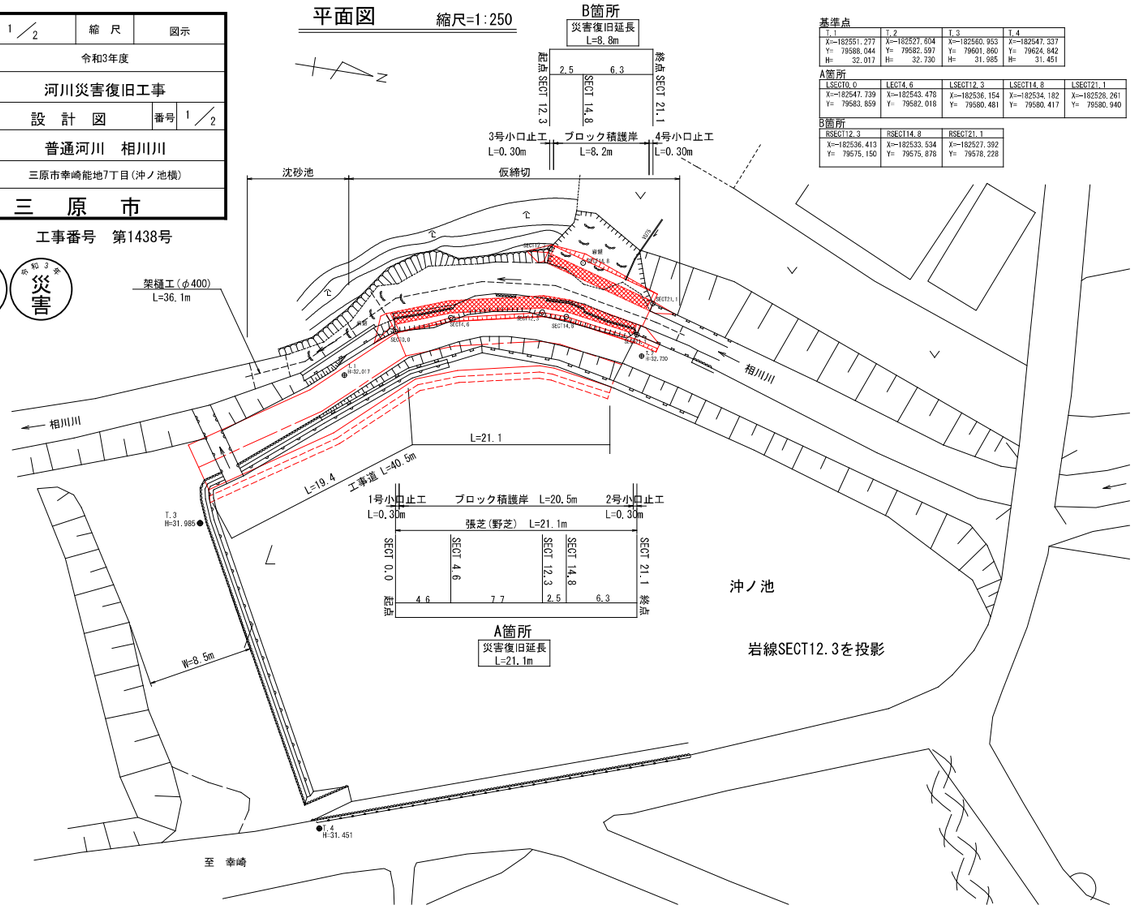

基準点

T.1	T.2	T.3	T.4
X=-182551.277 Y= 79588.044 H= 32.017	X=-182527.604 Y= 79582.597 H= 32.730	X=-182560.953 Y= 79601.860 H= 31.985	X=-182547.337 Y= 79624.842 H= 31.451

A箇所

LSECT0.0	LECT4.6	LSECT12.3	LSECT14.8	LSECT21.1
X=-182547.739 Y= 79583.859	X=-182543.476 Y= 79582.018	X=-182536.154 Y= 79580.481	X=-182534.182 Y= 79580.417	X=-182528.261 Y= 79580.940

B箇所

RSECT12.3	RSECT14.8	RSECT21.1
X=-182536.413 Y= 79575.150	X=-182533.534 Y= 79575.878	X=-182527.392 Y= 79578.228

縦断図　縮尺=V=1:100 H=1:250

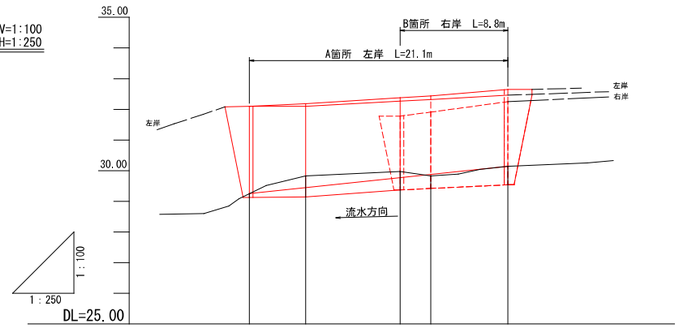

勾配	29.25	i=1/23.7 L=21.1	30.14		
計画高	29.25	29.44	29.77	29.87	30.14
河床高	29.25	29.83	29.97	29.83	30.14
追加距離	0.000	4.600	12.300	14.800	21.100
単距離	0.000	4.600	7.700	2.500	6.300
測点番号	SECT0.0	SECT4.6	SECT12.3	SECT14.8	SECT21.1

横断図　縮尺=1:100

A箇所

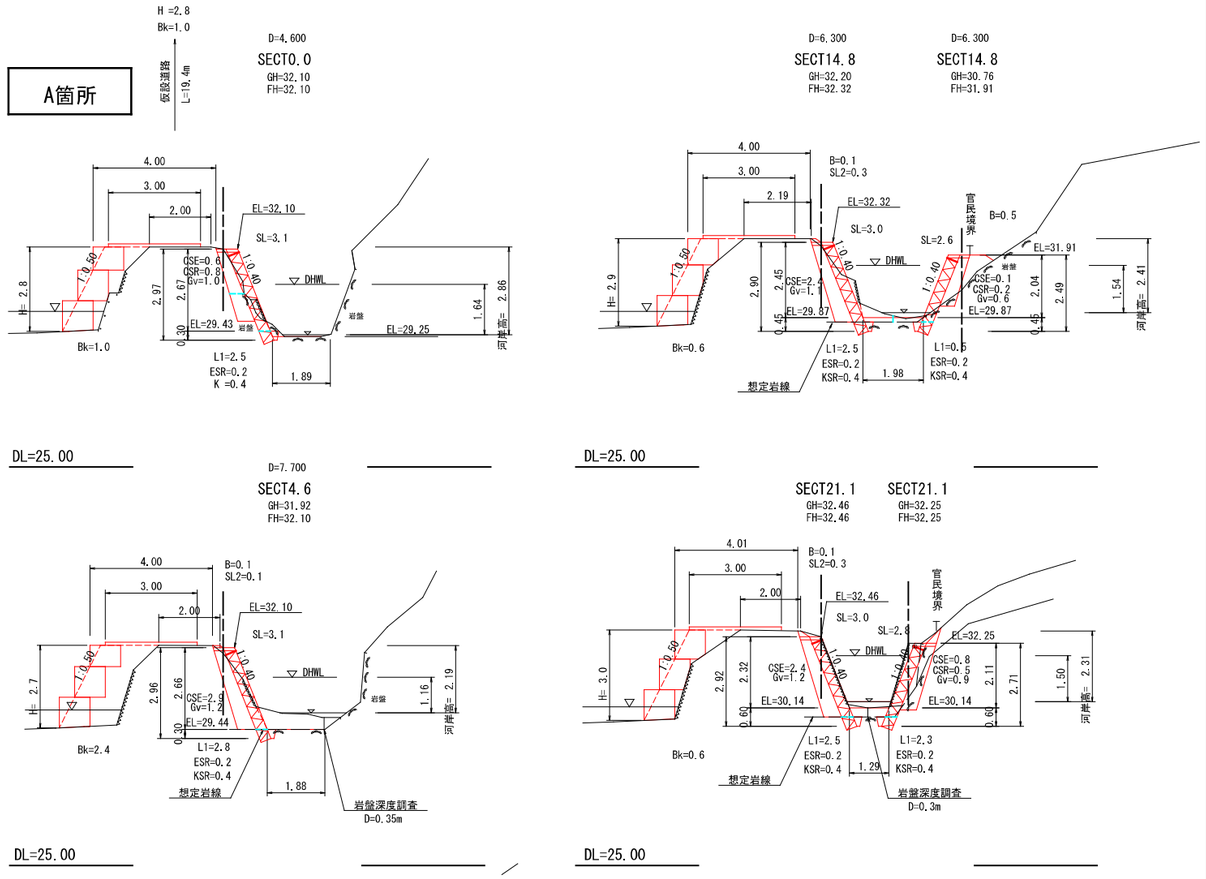

B箇所

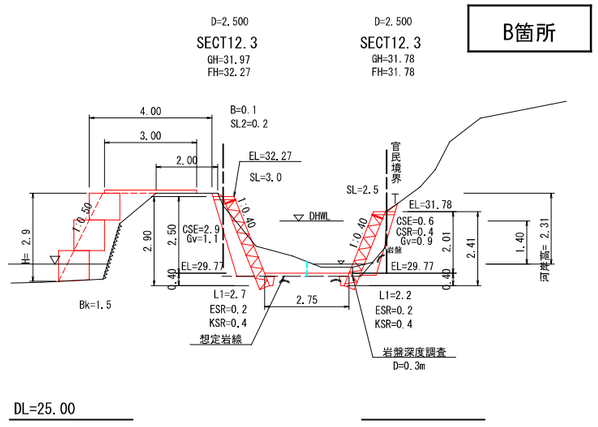

図面番号	2／2	縮　尺	図示
事業年度	令和3年度		
工　種	河川災害復旧工事		
種　別	設　計　図	番号	2／2
名　称	普通河川　相川川		
工事箇所	三原市幸崎能地7丁目(沖ノ池横)		
三　原　市			

工事番号　第1438号

国補　令和3年災害

展開図　縮尺=1:100

A箇所

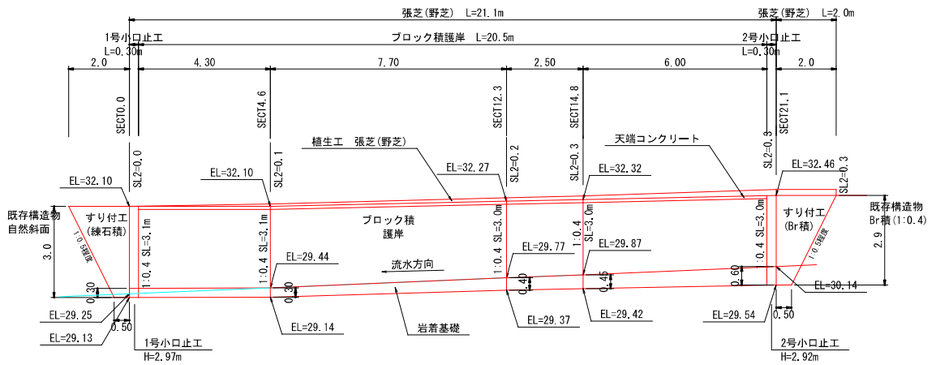

DL=25.00

B箇所

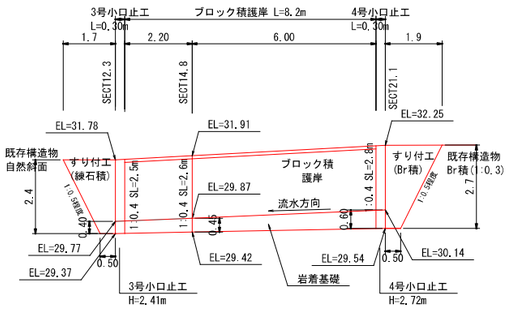

DL=25.00

構造図　縮尺=図示

コンクリートブロック積
S=1:100

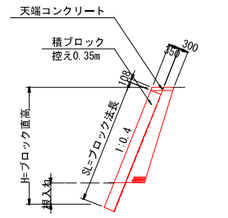

天端コンクリート
S=1:30

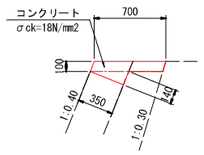

天端コンクリート　10m当り

種　別	数　量
ｺﾝｸﾘｰﾄ	0.95　m3
型　枠	3.52　m2

岩着基礎
軟岩Ⅱ　S=1:30

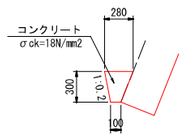

岩着基礎　10m当り

種　別	数　量
ｺﾝｸﾘｰﾄ	0.570m3

すり付工(石積) S=1:50

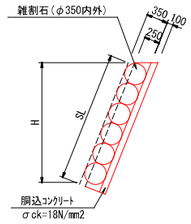

すり付工(ブロック積)
S=1:50

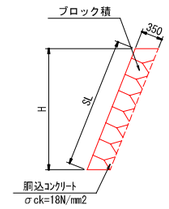

河川工事濁水対策標準断面
河川幅W<3.0の場合

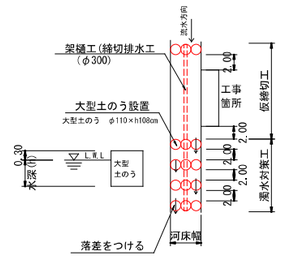

工事用道路
S=1:100

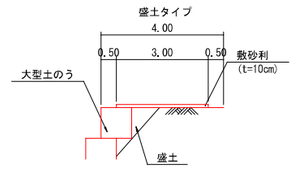

1号小口止工
(ASECT0.0)　H=2.97

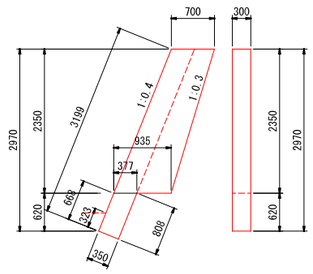

A=1/2×(0.700+0.935)×2.350+1/2×(0.668+0.808)×0.350 = 2.179

ｺﾝｸﾘｰﾄ　V = 2.179×0.30 = 0.65

型枠(一)　A = 2.179×2+0.323×0.30 = 4.45

型枠(化)　A = (3.199-0.323)×0.30 = 0.86

2号小口止工
(ASECT21.1)　H=2.92

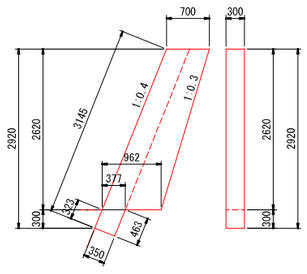

A=1/2×(0.700+0.962)×2.620+1/2×(0.323+0.463)×0.350 = 2.315

ｺﾝｸﾘｰﾄ　V = 2.315×0.30 = 0.69

型枠(一)　A = 2.315×2+0.323×0.30 = 4.73

型枠(化)　A = (3.145-0.323)×0.30 = 0.85

3号小口止工
(BSECT12.3)　H=2.41

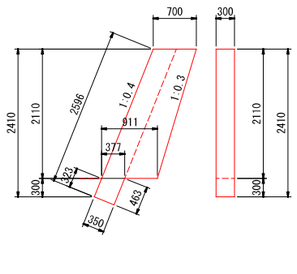

A=1/2×(0.700+0.911)×2.110+1/2×(0.323+0.463)×0.350 = 1.837

ｺﾝｸﾘｰﾄ　V = 1.837×0.30 = 0.55

型枠(一)　A = 1.837×2+0.323×0.30 = 3.77

型枠(化)　A = (2.596-0.323)×0.30 = 0.68

4号小口止工
(BSECT21.1)　H=2.72

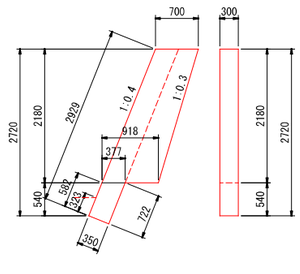

A=1/2×(0.700+0.918)×2.180+1/2×(0.582+0.722)×0.350 = 1.992

ｺﾝｸﾘｰﾄ　V = 1.992×0.30 = 0.60

型枠(一)　A = 1.992×2+0.322×0.30 = 4.08

型枠(化)　A = (2.929-0.323)×0.30 = 0.78

参考資料

河川災害復旧工事（普通河川相川川）

第1434号

総括情報表

変更回数	0	
適用単価地区	59 三原市	
単価適用日	00-04.04.01(0)	
諸経費体系	1　公共(一般)	
	当世代	前世代
工種	01　河川工事	
施工地域・工事場所区分	04　一般交通影響有り(2)	
復興補正区分	00　補正なし	
週休補正区分	00　補正なし	
現場事務所等の貸与区分	00　補正なし	
ＩＣＴ補正区分	00　補正なし	
冬期補正係数	00　補正なし	
緊急工事区分	00　通常工事　０％	
前払金支出割合区分	00　補正無し	
契約保証区分	01　金銭的保証(0.04%)	

建設技能労働者や交通誘導員等の現場労働者にかかる経費として，労務費のほか各種経費（法定福利費の事業者負担額，労務管理費，安全訓練等に要する費用等）が必要であり，本積算ではこれらを現場管理費等の一部として率計上している。

≪凡例≫

Co ･･･コンクリート　As ･･･アスファルト
DT ･･･ダンプトラック　BH ･･･バックホウ
CC ･･･クローラクレーン　TC ･･･トラッククレーン
RTC･･･ラフテレーンクレーン

本工事費　内訳表

費目・工種・施工名称など	数量	単位	単価	金額	備考
本工事費 第1434号					X1000
築堤・護岸	1	式			Y1A01　レベル1
河川土工	1	式			Y1A0101　レベル2
掘削工	1	式			Y1A010101　レベル3
掘削 土砂	30	m3			Y1A01010101レベル4
掘削 土砂 上記以外(小規模) 標準	30	m3			SPK21040001 00 単第0 -0001　表
盛土工	1	式			Y1A010103　レベル3
路体(築堤)盛土 施工幅員2.5m未満	0.9	m3			Y1A01010301レベル4
路体(築堤)盛土 施工幅員2.5m未満	0.9	m3			SPK21040004 00 単第0 -0002　表

本工事費　内訳表

費目・工種・施工名称など	数量	単位	単価	金額	備考
法面整形工	1	式			Y1A010106　レベル3
法面整形(切土部) レキ質土,砂及び砂質土,粘性土	50	m2			Y1A01010601レベル4
法面整形 切土部　現場制約無し レキ質土,砂及び砂質土,粘性土	50	m2			SPK21040024 00 単第0 -0003　表
残土処理工	1	式			Y1A010108　レベル3
土砂等運搬 土砂(岩塊・玉石混り土含む)	70	m3			Y1A01010802レベル4
土砂等運搬 小規模 土砂(岩塊・玉石混り土含む) DID区間無し　距離13.0km以下(10.0km超)	70	m3			SPK21040002 00 単第0 -0004　表
残土等処分	70	m3			Y1A01010803レベル4
【直接工事費に含まれる処分費等】					#0041
処分費 土砂	70	m3			F0000000001 00

本工事費　内訳表

費目・工種・施工名称など	数量	単位	単価	金額	備考
法覆護岸工	1	式			Y1A0107　　レベル2
作業土工	1	式			Y1A010701　レベル3
床掘り 土砂	40	m3			Y1A01070102レベル4
床掘り 土砂 上記以外(小規模)	40	m3			SPK21040015 00 単第0 -0005　表
埋戻し 土砂	20	m3			Y1A01070103レベル4
積込(ルーズ) 土砂 小規模(標準)	20	m3			SPK21040007 00 単第0 -0006　表
Coブロック工(Coブロック積)	1	式			Y1A010703　レベル3
コンクリートブロック基礎 1号ブロック基礎工	12	m			Y1A01070301レベル4
現場打基礎コンクリート 18-8-40BB 基礎砕石有り	1	m3			SPK21040048 00 単第0 -0007　表

本工事費　内訳表

費目・工種・施工名称など	数量	単位	単価	金額	備考
コンクリートブロック基礎 2号ブロック基礎工	8	m			Y1A01070301レベル4
現場打基礎コンクリート 18-8-40BB 基礎砕石有り	0.7	m3			SPK21040048 00 単第0 -0007　表
コンクリートブロック積 1号ブロック積擁壁 粗面	21	m2			Y1A01070305レベル4
コンクリートブロック積工(練積) 粗面ブロック 18-8-40BB	21	m2			SDT00039　　00 単第0 -0008　表
コンクリートブロック積 2号ブロック積擁壁 粗面	16	m2			Y1A01070305レベル4
コンクリートブロック積工(練積) 粗面ブロック 18-8-40BB	16	m2			SDT00039　　00 単第0 -0009　表
裏込材(砕石) RC-40	18	m3			Y1A01070308レベル4
裏込材(砕石) 間知・平・連節・緑化ブロック RC-40	18	m3			SPK21040044 00 単第0 -0010　表
天端コンクリート 1号天端工	0.3	m3			Y1A01070313レベル4

本工事費　内訳表

費目・工種・施工名称など	数量	単位	単価	金額	備考
天端コンクリート 18-8-40BB 一般養生	0.3	m3			SPK21040049 00 単第0 -0011　表
天端コンクリート 2号天端工	0.1	m3			Y1A01070313レベル4
天端コンクリート 18-8-40BB 一般養生	0.1	m3			SPK21040049 00 単第0 -0011　表
天端コンクリート 3号天端工	0.8	m3			Y1A01070313レベル4
天端コンクリート 18-8-40BB 一般養生	0.8	m3			SPK21040049 00 単第0 -0011　表
天端コンクリート 4号天端工	0.7	m3			Y1A01070313レベル4
天端コンクリート 18-8-40BB 一般養生	0.7	m3			SPK21040049 00 単第0 -0011　表
小口止工 σck=18N/m2	12	箇所			Y1A01070314レベル4
1号小口止工 H=1.67	1	箇所			V0030　　00 単第0 -0012　表

本工事費　内訳表

費目・工種・施工名称など	数量	単位	単価	金額	備考
2号小口止工 H=1.69	1	箇所			V0031 00 単第0 -0016 表
3号小口止工 H=2.50	1	箇所			V0032 00 単第0 -0017 表
4号小口止工 H=2.52	1	箇所			V0033 00 単第0 -0018 表
5号小口止工 H=2.01	1	箇所			V0034 00 単第0 -0019 表
6号小口止工 H=1.91	1	箇所			V0035 00 単第0 -0020 表
7号小口止工 H=2.20	1	箇所			V0036 00 単第0 -0021 表
8号小口止工 H=2.19	1	箇所			V0037 00 単第0 -0022 表
9号小口止工 H=2.35	1	箇所			V0038 00 単第0 -0023 表
10号小口止工 H=2.22	1	箇所			V0039 00 単第0 -0024 表

本工事費　内訳表

費目・工種・施工名称など	数量	単位	単価	金額	備考
11号小口止工 H=2.33	1	箇所			V0040 00 単第0 -0025 表
12号小口止工 H=2.25	1	箇所			V0041 00 単第0 -0026 表
根固め工	1	式			Y1A0109 レベル2
底張り工	1	式			Y1A010905 レベル3
底張りコンクリート σck=18N/m2	3	m3			Y1A01090501レベル4
コンクリート 無筋・鉄筋構造物 18-8-40BB バックホウ(クレーン機能付)打設	3	m3			SPK21040140 00 単第0 -0027 表
防護柵工	1	式			Y1E0208 レベル2
路側防護柵工	1	式			Y1A011101 レベル3
ガードレール Gr-C-2B	6	m			Y1A01110101レベル4

本工事費　内訳表

費目・工種・施工名称など	数量	単位	単価	金額	備考
防護柵設置工(Gr) コンクリート建込 - 塗装品_Gr-C-2B [規]21m未満	6	m			SS000123　00 単第0 -0028　表
ガードレール基礎工 1号ガードレール基礎	4	m			Y4999　レベル4
1号ガードレール基礎工	4	m			V0010　00 単第0 -0029　表
ガードレール基礎工 2号ガードレール基礎	3	m			Y4999　レベル4
2号ガードレール基礎工	3	m			V0011　00 単第0 -0034　表
舗装工	1	式			Y1A0418　レベル2
アスファルト舗装工	1	式			Y1A011106　レベル3
上層路盤(車道・路肩部) RM-30　t=100mm	7	m2			Y1A01110603レベル4
上層路盤(車道・路肩部) RM-30 全仕上り厚100mm 1層施工	7	m2			SPK21040227 00 単第0 -0035　表

本工事費　内訳表

費目・工種・施工名称など	数量	単位	単価	金額	備考
アスファルト舗装工 RA(20)　t=50mm	7	m2			Y1L06081602レベル4
表層(車道・路肩部) 平均幅員1.4m未満(1層平均50mm以下) 1層当り平均仕上厚50mm	7	m2			SPK21040234 00 単第0 -0036　表
構造物撤去工	1	式			Y1A0114　レベル2
防護柵撤去工	1	式			Y1A011401　レベル3
防護柵撤去(ガードレール)	6	m			Y1A01140101レベル4
防護柵設置工(Gr) 防護柵撤去 コンクリート建込 A,B,C(支柱間隔2m)	6	m			SS000127　00 単第0 -0037　表
構造物取壊し工	1	式			Y1A011406　レベル3
コンクリート取壊し 無筋構造物	2	m3			Y1A01140614レベル4
構造物とりこわし工(無筋構造物) 機械施工	2	m3			SDT00031　00 単第0 -0038　表

本工事費　内訳表

費目・工種・施工名称など	数量	単位	単価	金額	備考
舗装版破砕 アスファルト舗装版	7	m2			Y1A01140603レベル4
舗装版破砕積込(小規模土工)	7	m2			SPK21040018 00 単第0 -0039　表
運搬処理工	1	式			Y1A011416　レベル3
コンクリート殻運搬 無筋	2	m3			Y1A01141601レベル4
殻運搬 Co(無筋)構造物とりこわし DID区間無し 運搬距離3.3km以下(1.6km超)	2	m3			SPK21040138 00 単第0 -0040　表
コンクリート殻処分 無筋	2	m3			Y1A01141602レベル4
【直接工事費に含まれる処分費等】					#0041
投棄料 コンクリート殻	5	t			W0001
アスファルト殻運搬	0.4	m3			Y1A01141601レベル4

本工事費　内訳表

費目・工種・施工名称など	数量	単位	単価	金額	備考
殻運搬 舗装版破砕 DID区間無し 運搬距離3.5km以下(3.0km超)	0.4	m3			SPK21040138 00 単第0 -0041 表
アスファルト殻処分	0.4	m3			Y1A01141602レベル4
【直接工事費に含まれる処分費等】					#0041
投棄料 アスファルト殻	0.8	t			W0001
すり付け工	1	式			Y1A0107 レベル2
掘削工	1	式			Y1A010101 レベル3
掘削 土砂	10	m3			Y1A01010101レベル4
掘削 土砂 上記以外(小規模) 標準	10	m3			SPK21040001 00 単第0 -0001 表
盛土工	1	式			Y1A010103 レベル3

本工事費　内訳表

費目・工種・施工名称など	数量	単位	単価	金額	備考
路体(築堤)盛土 施工幅員2.5m未満	0.5	m3			Y1A01010301レベル4
路体(築堤)盛土 施工幅員2.5m未満	0.5	m3			SPK21040004 00 単第0 -0002　表
作業土工	1	式			Y1A010701　レベル3
床掘り 土砂	6	m3			Y1A01070102レベル4
床掘り 土砂 上記以外(小規模)	6	m3			SPK21040015 00 単第0 -0005　表
Coブロック工(Coブロック積)	1	式			Y1A010703　レベル3
コンクリートブロック積 粗面	5	m2			Y1A01070305レベル4
コンクリートブロック積工(練積) 粗面ブロック 18-8-40BB	5	m2			SDT00039　　00 単第0 -0009　表
石積(張)工	1	式			Y1A010711　レベル3

本工事費　内訳表

費目・工種・施工名称など	数量	単位	単価	金額	備考
石積 雑割石 現場採取	25	m2			Y1A01071105レベル4
石積(張) 積工 練石 雑割石	25	m2			SPK21040054 00 単第0 -0042 表
胴込・裏込コンクリート σck=18N/m2	3	m3			Y1A01071107レベル4
胴込・裏込コンクリート_石積(張) 積工 18-8-40BB	3	m3			SPK21040056 00 単第0 -0043 表
路側防護柵工	1	式			Y1A011101 レベル3
ガードレール Gr-C-2B	8	m			Y1A01110101レベル4
防護柵設置工(Gr) コンクリート建込 - 塗装品_Gr-C-2B [規]21m未満	8	m			SS000123 00 単第0 -0028 表
ガードレール基礎工 1号ガードレール基礎	4	m			Y4999 レベル4
1号ガードレール基礎工	4	m			V0010 00 単第0 -0029 表

本工事費　内訳表

費目・工種・施工名称など	数量	単位	単価	金額	備考
ガードレール基礎工 2号ガードレール基礎	4	m			Y4999　レベル4
2号ガードレール基礎工	4	m			V0011　00 単第0 -0034　表
アスファルト舗装工	1	式			Y1A011106　レベル3
上層路盤(車道・路肩部) RM-30　t=100mm	6	m2			Y1A01110603レベル4
上層路盤(車道・路肩部) RM-30 全仕上り厚100mm 1層施工	6	m2			SPK21040227 00 単第0 -0035　表
アスファルト舗装工 RA(20)　t=50mm	6	m2			Y1L06081602レベル4
表層(車道・路肩部) 平均幅員1.4m未満(1層平均50mm以下) 1層当り平均仕上厚50mm	6	m2			SPK21040234 00 単第0 -0036　表
防護柵撤去工	1	式			Y1A011401　レベル3
防護柵撤去(ガードレール)	8	m			Y1A01140101レベル4

本工事費　内訳表

費目・工種・施工名称など	数量	単位	単価	金額	備考
防護柵設置工(Gr) 防護柵撤去 コンクリート建込 A,B,C(支柱間隔2m)	8	m			SS000127　00 単第0 -0037　表
構造物取壊し工	1	式			Y1A011406　レベル3
コンクリート取壊し 無筋構造物	2	m3			Y1A01140614レベル4
構造物とりこわし工(無筋構造物) 機械施工	2	m3			SDT00031　00 単第0 -0038　表
舗装版破砕 アスファルト舗装版	5	m2			Y1A01140603レベル4
舗装版破砕積込(小規模土工)	5	m2			SPK21040018 00 単第0 -0039　表
運搬処理工	1	式			Y1A011416　レベル3
コンクリート殻運搬 無筋	2	m3			Y1A01141601レベル4
殻運搬 Co(無筋)構造物とりこわし DID区間無し 運搬距離3.3km以下(1.6km超)	2	m3			SPK21040138 00 単第0 -0040　表

本工事費　内訳表

費目・工種・施工名称など	数量	単位	単価	金額	備考
コンクリート殻処分 無筋	2	m3			Y1A01141602レベル4
【直接工事費に含まれる処分費等】					#0041
投棄料 コンクリート殻	4	t			W0001
アスファルト殻運搬	0.2	m3			Y1A01141601レベル4
殻運搬 舗装版破砕 DID区間無し 運搬距離3.5km以下(3.0km超)	0.2	m3			SPK21040138 00 単第0 -0041　表
アスファルト殻処分	0.2	m3			Y1A01141602レベル4
【直接工事費に含まれる処分費等】					#0041
投棄料 アスファルト殻	0.6	t			W0001
全工種共通仮設	1	式			Y1J01　　レベル1

本工事費　内訳表

費目・工種・施工名称など	数量	単位	単価	金額	備考
仮設工	1	式			Y1J0101　レベル2
土留・仮締切工	1	式			Y1J010104　レベル3
土のう（仮締切）	4	袋			Y1J01010419レベル4
大型土のう製作・設置(BH設置)	4	袋			SHD10003　00 単第0 -0044　表
大型土のう撤去 作業半径 6m以下	4	袋			SHD10011　00 単第0 -0046　表
土のう（濁水処理）	12	袋			Y1J01010419レベル4
大型土のう製作・設置(BH設置)	12	袋			SHD10003　00 単第0 -0044　表
大型土のう撤去 作業半径 6m以下	12	袋			SHD10011　00 単第0 -0046　表
水替工	1	式			Y1J010106　レベル3

本工事費　内訳表

費目・工種・施工名称など	数量	単位	単価	金額	備考
ポンプ排水 排水量 0以上40未満	16	日			Y1J01010601レベル4
ポンプ設置・撤去	4	箇所			SHD10037　　00 単第0 -0048　表
ポンプ運転 排水量 0以上40未満 (m3/h) 作業時排水	16	日			S1050031　　00 単第0 -0050　表
仮水路工	1	式			Y1J010108　レベル3
掛樋工　φ300	90	m			Y1J01010803レベル4
掛樋工 据付・撤去 波状管及び網状管 200～400mm シングル 合成樹脂排水材 呼び径300mm	90	m			SPK21040080 00 単第0 -0053　表
残土処理工	1	式			Y1A010108　レベル3
土砂等運搬 土砂(岩塊・玉石混り土含む)	20	m3			Y1A01010802レベル4
土砂等運搬 小規模 土砂(岩塊・玉石混り土含む) DID区間無し　距離13.0km以下(10.0km超)	20	m3			SPK21040002 00 単第0 -0004　表

本工事費　内訳表

費目・工種・施工名称など	数量	単位	単価	金額	備考
残土等処分	20	m3			Y1A01010803レベル4
【直接工事費に含まれる処分費等】					#0041
処分費 土砂	20	m3			F0000000001 00
交通管理工	1	式			Y1J010121　レベル3
交通誘導警備員	68	人			Y1J01012101レベル4
交通誘導警備員B	68	人			R0369　　00
＊＊直接工事費＊＊ #0020計=支給品等(材料),無償貸付					
共通仮設費率分					Z0019
計算情報…… 対象額…… 率……					

本工事費　内訳表

費目・工種・施工名称など	数量	単位	単価	金額	備考
＊＊共通仮設費計＊＊					
＊＊純工事費＊＊					
現場管理費 計算情報…… 対象額…… 率……					
＊＊工事原価＊＊					
一般管理費率分 計算情報…… 対象額…… 率……					前払補正率…
契約保証費 計算情報…… 対象額…… 率……					当初請対額 当初対象額
一般管理費計					
＊＊工事価格＊＊					
＊＊消費税相当額＊＊ 計算情報…… 対象額…… 率……					

本工事費　内訳表

費目・工種・施工名称など	数量	単位	単価	金額	備考
＊＊工事費計＊＊					
＊＊契約保証費計＊＊					

施工単価表

掘削　　SPK21040001　　単第0 -0001　表

土砂 上記以外(小規模)　　標準　　1　m3　当り

機械構成比: 30.15%　労務構成比: 58.62%　材料構成比: 11.23%　市場単価構成比: 0.00%　標準単価: 1,114.80000

代表機労材規格(積算地区)	構成比	単価(積算地区)	代表機労材規格(東京地区)	単価(東京地区)	備考
バックホウ(クローラ型) 標準型・排2 山積0.28/平積0.2m3	30.15%		バックホウ(クローラ型) 標準型・排2 山積0.28/平積0.2m3		MTPC00062 MTPT00062
運転手(特殊)	58.62%		運転手(特殊)		RTPC00006 RTPT00006
軽油 パトロール給油,2～4KL積載車給油	11.23%		軽油1.2号パトロール給油		TTPC00013 TTPT00013
積算単価			積算単価		EP001
A=1　土砂 F=7　標準			B=5　上記以外(小規模)		

施工単価表

路体(築堤)盛土　SPK21040004　単第0 -0002　表

施工幅員2.5m未満　1　m3　当り

機械構成比: 0.78%　労務構成比: 99.01%　材料構成比: 0.21%　市場単価構成比: 0.00%　標準単価: 5,709.20000

代表機労材規格(積算地区)	構成比	単価(積算地区)	代表機労材規格(東京地区)	単価(東京地区)	備考
<賃>振動ローラ(ハンドガイド式) 質量0.8～1.1t	0.78%		振動ローラ(舗装用) [ハンドガイド式] 質量0.8～1.1t		KTPC00008 KTPT00008
普通作業員	90.40%		普通作業員		RTPC00002 RTPT00002
特殊作業員	8.61%		特殊作業員		RTPC00001 RTPT00001
軽油 パトロール給油,2～4KL積載車給油	0.21%		軽油1.2号パトロール給油		TTPC00013 TTPT00013
積算単価			積算単価		EP001
A=1　施工幅員2.5m未満					

施工単価表

法面整形　SPK21040024　単第0 -0003　表

切土部　現場制約無し　レキ質土,砂及び砂質土,粘性土　1　m2　当り

機械構成比:　10.84%　労務構成比:　79.28%　材料構成比:　9.88%　市場単価構成比:　0.00%　標準単価：　783.41000

代表機労材規格(積算地区)	構成比	単価(積算地区)	代表機労材規格(東京地区)	単価(東京地区)	備考
<賃>バックホウ(クローラ型) 山積0.8m3(平積0.6) 排出ガス対策型(第1,2,3次基準値)低騒音	10.84%		バックホウ クローラ型 山積0.8m3(平積0.6m3)		KTPC00018 KTPT00018
普通作業員	38.44%		普通作業員		RTPC00002 RTPT00002
運転手(特殊)	21.93%		運転手(特殊)		RTPC00006 RTPT00006
土木一般世話役	18.91%		土木一般世話役		RTPC00009 RTPT00009
軽油 パトロール給油,2～4KL積載車給油	9.88%		軽油1.2号パトロール給油		TTPC00013 TTPT00013
積算単価			積算単価		EP001
A=2　切土部 D=2　レキ質土,砂及び砂質土,粘性土			C=2　現場制約無し E=1　-(全ての費用)		

施工単価表

土砂等運搬　SPK21040002　単第0 -0004　表

小規模 土砂(岩塊・玉石混り土含む)　DID区間無し　距離13.0km以下(10.0km超)　1　m3　当り

機械構成比:　25.95%　労務構成比:　61.91%　材料構成比:　12.14%　市場単価構成比:　0.00%　標準単価：　2,922.60000

代表機労材規格(積算地区)	構成比	単価(積算地区)	代表機労材規格(東京地区)	単価(東京地区)	備考
ダンプトラック[オンロード・ディーゼル] 4t積級 (タイヤ損耗費及び補修費(良好)を含む)	25.95%		ダンプトラック[オンロード・ディーゼル] 4t積級 (タイヤ損耗費及び補修費(良好)を含む)		MTPC00017T1 MTPT00017T1
運転手(一般)	61.91%		運転手(一般)		RTPC00007 RTPT00007
軽油 パトロール給油,2～4KL積載車給油	12.14%		軽油1.2号パトロール給油		TTPC00013 TTPT00013
積算単価			積算単価		EP001
A=2　小規模 C=1　土砂(岩塊・玉石混り土含む) F=46　距離13.0km以下(10.0km超)			B=5　バックホウ山積0.28m3(平積0.2m3) D=1　DID区間無し		

施工単価表

床掘り　　SPK21040015　　単第0 -0005　表

土砂 上記以外(小規模)　　1　m3　当り

機械構成比: 22.07%　労務構成比: 70.62%　材料構成比: 7.31%　市場単価構成比: 0.00%　標準単価: 1,986.00000

代表機労材規格(積算地区)	構成比	単価(積算地区)	代表機労材規格(東京地区)	単価(東京地区)	備考
バックホウ(クローラ型) 後方超小旋回型・排2 山積0.28/平積0.2m3	22.07%		バックホウ(クローラ型) 後方超小旋回型・排2 山積0.28/平積0.2m3		MTPC00083 MTPT00083
運転手(特殊)	38.15%		運転手(特殊)		RTPC00006 RTPT00006
普通作業員	32.47%		普通作業員		RTPC00002 RTPT00002
軽油 パトロール給油,2～4KL積載車給油	7.31%		軽油1.2号パトロール給油		TTPC00013 TTPT00013
積算単価			積算単価		EP001
A=1　土砂 E=1　-(全ての費用)			B=5　上記以外(小規模)		

施工単価表

積込(ルーズ)　SPK21040007　単第0 -0006　表

土砂　小規模(標準)　1　m3　当り

機械構成比:　30.15%　労務構成比:　58.62%　材料構成比:　11.23%　市場単価構成比:　0.00%　標準単価：　982.70000

代表機労材規格(積算地区)	構成比	単価(積算地区)	代表機労材規格(東京地区)	単価(東京地区)	備考
バックホウ(クローラ型) 標準型・排2 山積0.28/平積0.2m3	30.15%		バックホウ(クローラ型) 標準型・排2 山積0.28/平積0.2m3		MTPC00062 MTPT00062
運転手(特殊)	58.62%		運転手(特殊)		RTPC00006 RTPT00006
軽油 パトロール給油,2～4KL積載車給油	11.23%		軽油1.2号パトロール給油		TTPC00013 TTPT00013
積算単価			積算単価		EP001
A=1　土砂			B=4　小規模(標準)		

施工単価表

現場打基礎コンクリート　SPK21040048　単第0 -0007　表

18-8-40BB　基礎砕石有り　1　m3　当り

機械構成比:　2.58%　労務構成比:　69.99%　材料構成比:　27.43%　市場単価構成比:　0.00%　標準単価：　66,104.00000

代表機労材規格(積算地区)	構成比	単価(積算地区)	代表機労材規格(東京地区)	単価(東京地区)	備考
<賃>バックホウ(クローラ型クレーン機能付) 山積0.8m3(平積0.6)吊能力2.9t 排出ガス対策型(第1,2,3次基準値)低騒音	1.82%		バックホウ [クローラ型クレーン付] 排ガス型(第2次)山積0.8m3吊2.9t		KTPC00006 KTPT00006
<賃>バックホウ(クローラ型) 山積0.8m3(平積0.6) 排出ガス対策型(第1,2,3次基準値)低騒音	0.76%		バックホウ クローラ型 山積0.8m3(平積0.6m3)		KTPC00018 KTPT00018
普通作業員	20.83%		普通作業員		RTPC00002 RTPT00002
型わく工	20.45%		型わく工		RTPC00010 RTPT00010
土木一般世話役	9.33%		土木一般世話役		RTPC00009 RTPT00009
特殊作業員	8.70%		特殊作業員		RTPC00001 RTPT00001
その他(労務)			その他(労務)		ER009
レディーミクストコンクリート指定品 呼び強度18,スランプ8,粗骨材40 W/C(60%),種別(高炉)	22.52%		生コンクリート 高炉 18-8-25(20) W/C 60%		TTPCD0010 TTPT00003
軽油 パトロール給油,2～4KL積載車給油	1.42%		軽油1.2号パトロール給油		TTPC00013 TTPT00013

施工単価表

現場打基礎コンクリート　SPK21040048　単第0 -0007　表

18-8-40BB　基礎砕石有り　1　m3　当り

機械構成比: 2.58%　労務構成比: 69.99%　材料構成比: 27.43%　市場単価構成比: 0.00%　標準単価： 66,104.00000

代表機労材規格(積算地区)	構成比	単価(積算地区)	代表機労材規格(東京地区)	単価(東京地区)	備考
その他(材料)			その他(材料)		EZ009
積算単価			積算単価		E9999
A=2　18-8-40BB D=1　一般養生・特殊養生(練炭)			C=1　基礎砕石有り E=1　-		

施工単価表

コンクリートブロック積工(練積)　SDT00039　単第0 -0008　表

粗面ブロック　18-8-40BB　1　m2　当り

名称・規格など	数量	単位	単価	金額	備考
昼間_ブロック積工【手間のみ】 時間的制約なし	1.000	m2			
コンクリート積みブロック-粗面-<JISA5371> 280×420×350,参考質量41.2kg以上 8.5個/m2	8.500	個			
レディーミクストコンクリート指定品 呼び強度18,スランプ8,粗骨材40 W/C(60%),種別(高炉)	0.246	m3			
レディーミクストコンクリート指定品 呼び強度18,スランプ8,粗骨材40 W/C(60%),種別(高炉)	0.112	m3			
諸雑費	1	式			
＊＊＊　単位当たり　＊＊＊	1	m2			
A=1　昼間施工 C=1　18-8-40BB F=1　18-8-40BB			B=1　- E=1　- H=0.1　裏込コンクリートの厚さ(m)		
I=2　粗面ブロック L=1　時間的制約なし			K=8.5　ブロックm2当り使用量(個/m2)		

施工単価表

コンクリートブロック積工(練積)　SDT00039　単第0 -0009　表

粗面ブロック　18-8-40BB　1　m2　当り

名称・規格など	数量	単位	単価	金額	備考
昼間_ブロック積工【手間のみ】 時間的制約なし	1.000	m2			
コンクリート積みブロック-粗面-<JISA5371> 280×420×350,参考質量41.2kg以上 8.5個/m2	8.500	個			
レディーミクストコンクリート指定品 呼び強度18,スランプ8,粗骨材40 W/C(60%),種別(高炉)	0.246	m3			
諸雑費	1	式			
＊＊＊　単位当たり　＊＊＊	1	m2			
A=1　昼間施工 C=1　18-8-40BB I=2　粗面ブロック			B=2　裏込コンクリートを施工しない場合 E=1　- K=8.5　ブロックm2当り使用量(個/m2)		
L=1　時間的制約なし					

施工単価表

裏込材(砕石)　SPK21040044　単第0 -0010　表

間知・平・連節・緑化ブロック　RC-40　1　m3　当り

機械構成比:　10.20%　労務構成比:　65.95%　材料構成比:　23.85%　市場単価構成比:　0.00%　標準単価：　6,559.20000

代表機労材規格(積算地区)	構成比	単価(積算地区)	代表機労材規格(東京地区)	単価(東京地区)	備考
<賃>バックホウ(クローラ型クレーン機能付) 山積0.8m3(平積0.6)吊能力2.9t 排出ガス対策型(第1,2,3次基準値)低騒音	10.20%		バックホウ [クローラ型クレーン付] 排ガス型(第2次)山積0.8m3吊2.9t		KTPC00006 KTPT00006
普通作業員	39.35%		普通作業員		RTPC00002 RTPT00002
特殊作業員	15.00%		特殊作業員		RTPC00001 RTPT00001
運転手(特殊)	11.06%		運転手(特殊)		RTPC00006 RTPT00006
その他(労務)			その他(労務)		ER009
再生クラッシャラン 40～0mm	20.49%		再生クラッシャーラン RC-40		TTPC00008 TTPT00008
軽油 パトロール給油,2～4KL積載車給油	3.36%		軽油1.2号パトロール給油		TTPC00013 TTPT00013
積算単価			積算単価		EP001
A=1　間知・平・連節・緑化ブロック			B=1　RC-40		

施工単価表

裏込材(砕石)　SPK21040044　単第0 -0010　表

間知・平・連節・緑化ブロック　RC-40　1　m3　当り

機械構成比:　10.20%　労務構成比:　65.95%　材料構成比:　23.85%　市場単価構成比:　0.00%　標準単価：　6,559.20000

代表機労材規格(積算地区)	構成比	単価(積算地区)	代表機労材規格(東京地区)	単価(東京地区)	備考

施工単価表

天端コンクリート　SPK21040049　単第0 -0011　表

18-8-40BB　一般養生　1　m3　当り

機械構成比:　3.15%　労務構成比:　66.15%　材料構成比:　30.70%　市場単価構成比:　0.00%　標準単価：　50,892.00000

代表機労材規格(積算地区)	構成比	単価(積算地区)	代表機労材規格(東京地区)	単価(東京地区)	備考
<賃>バックホウ(クローラ型クレーン機能付) 山積0.8m3(平積0.6)吊能力2.9t 排出ガス対策型(第1,2,3次基準値)低騒音	3.15%		バックホウ [クローラ型クレーン付] 排ガス型(第2次)山積0.8m3吊2.9t		KTPC00006 KTPT00006
型わく工	21.50%		型わく工		RTPC00010 RTPT00010
普通作業員	15.80%		普通作業員		RTPC00002 RTPT00002
土木一般世話役	11.64%		土木一般世話役		RTPC00009 RTPT00009
特殊作業員	6.28%		特殊作業員		RTPC00001 RTPT00001
その他(労務)			その他(労務)		ER009
レディーミクストコンクリート指定品 呼び強度18,スランプ8,粗骨材40 W/C(60%),種別(高炉)	29.26%		生コンクリート 高炉 18-8-25(20) W/C 60%		TTPCD0010 TTPT00003
軽油 パトロール給油,2～4KL積載車給油	1.44%		軽油1.2号パトロール給油		TTPC00013 TTPT00013
積算単価			積算単価		E9999

施工単価表

天端コンクリート　SPK21040049　単第0 -0011　表

18-8-40BB　一般養生　1　m3　当り

機械構成比: 3.15%　労務構成比: 66.15%　材料構成比: 30.70%　市場単価構成比: 0.00%　標準単価： 50,892.00000

代表機労材規格(積算地区)	構成比	単価(積算地区)	代表機労材規格(東京地区)	単価(東京地区)	備考
A=2　18-8-40BB D=1　-			C=1　一般養生		

施工単価表

1号小口止工　　V0030　　単第0 -0012　表

H=1.67　　1　　箇所　　当り

名称・規格など	数量	単位	単価	金額	備考
コンクリート 小型構造物 18-8-40BB バックホウ(クレーン機能付)打設	0.44	m3			単第0-0013　表
型枠 一般型枠 小型構造物	3.05	m2			単第0-0014　表
型枠 化粧型枠 小型構造物	0.40	m2			単第0-0015　表
化粧型枠材料費	0.40	m2			
＊＊＊　単位当たり　＊＊＊	1	箇所			

施工単価表

コンクリート　SPK21040140　単第0 -0013　表

小型構造物 18-8-40BB　バックホウ(クレーン機能付)打設　1　m3　当り

機械構成比: 4.43%　労務構成比: 39.79%　材料構成比: 55.78%　市場単価構成比: 0.00%　標準単価： 28,968.00000

代表機労材規格(積算地区)	構成比	単価(積算地区)	代表機労材規格(東京地区)	単価(東京地区)	備考
<賃>バックホウ(クローラ型クレーン機能付) 山積0.8m3(平積0.6)吊能力2.9t 排出ガス対策型(第1,2,3次基準値)低騒音	4.18%		バックホウ [クローラ型クレーン付] 排ガス型(第2次)山積0.8m3吊2.9t		KTPC00006 KTPT00006
その他(機械)			その他(機械)		EK009
普通作業員	12.91%		普通作業員		RTPC00002 RTPT00002
特殊作業員	11.03%		特殊作業員		RTPC00001 RTPT00001
運転手(特殊)	6.76%		運転手(特殊)		RTPC00006 RTPT00006
土木一般世話役	6.39%		土木一般世話役		RTPC00009 RTPT00009
その他(労務)			その他(労務)		ER009
レディーミクストコンクリート指定品 呼び強度18,スランプ8,粗骨材40 W/C(60%),種別(高炉)	53.83%		生コンクリート 高炉 24-12-25(20) W/C 55%		TTPCD0010 TTPT00343
軽油 パトロール給油,2～4KL積載車給油	1.84%		軽油1.2号パトロール給油		TTPC00013 TTPT00013

施工単価表

コンクリート　SPK21040140　単第0 -0013　表

小型構造物 18-8-40BB　バックホウ(クレーン機能付)打設　1　m3　当り

機械構成比: 4.43%　労務構成比: 39.79%　材料構成比: 55.78%　市場単価構成比: 0.00%　標準単価： 28,968.00000

代表機労材規格(積算地区)	構成比	単価(積算地区)	代表機労材規格(東京地区)	単価(東京地区)	備考
その他(材料)			その他(材料)		EZ009
積算単価			積算単価		E9999
A=2　小型構造物 C=2　18-8-40BB J=1　-			B=2　バックホウ(クレーン機能付)打設 F=2　一般養生 K=1　-(全ての費用)		

施工単価表

型枠　SPK21040142　単第0 -0014　表

一般型枠　小型構造物　1　m2　当り

機械構成比: 0.00%　労務構成比: 100.00%　材料構成比: 0.00%　市場単価構成比: 0.00%　標準単価: 7,775.20000

代表機労材規格(積算地区)	構成比	単価(積算地区)	代表機労材規格(東京地区)	単価(東京地区)	備考
型わく工	45.16%		型わく工		RTPC00010 RTPT00010
普通作業員	30.69%		普通作業員		RTPC00002 RTPT00002
土木一般世話役	11.11%		土木一般世話役		RTPC00009 RTPT00009
その他(労務)			その他(労務)		ER009
積算単価			積算単価		EP001
A=1　一般型枠 C=1　-(全ての費用)			B=2　小型構造物		

施工単価表

型枠　SPK21040142　単第0 -0015　表

化粧型枠　小型構造物　1　m2　当り

機械構成比: 0.00%　労務構成比: 100.00%　材料構成比: 0.00%　市場単価構成比: 0.00%　標準単価: 10,574.00000

代表機労材規格(積算地区)	構成比	単価(積算地区)	代表機労材規格(東京地区)	単価(東京地区)	備考
型わく工	33.21%		型わく工		RTPC00010 RTPT00010
普通作業員	22.56%		普通作業員		RTPC00002 RTPT00002
土木一般世話役	8.17%		土木一般世話役		RTPC00009 RTPT00009
その他(労務)			その他(労務)		ER009
積算単価			積算単価		EP001
A=2　化粧型枠 C=1　-(全ての費用)			B=2　小型構造物		

施工単価表

2号小口止工　　V0031　　単第0 -0016　表

H=1.69　　1　　箇所　　当り

名称・規格など	数量	単位	単価	金額	備考
コンクリート 小型構造物 18-8-40BB バックホウ(クレーン機能付)打設	0.44	m3			単第0-0013　表
型枠 一般型枠 小型構造物	3.08	m2			単第0-0014　表
型枠 化粧型枠 小型構造物	0.40	m2			単第0-0015　表
化粧型枠材料費	0.40	m2			
＊＊＊　単位当たり　＊＊＊	1	箇所			

施工単価表

3号小口止工　　V0032　　単第0 -0017　表

H=2.50　　1　　箇所　　当り

名称・規格など	数量	単位	単価	金額	備考
コンクリート 小型構造物 18-8-40BB バックホウ(クレーン機能付)打設	0.62	m3			単第0-0013　表
型枠 一般型枠 小型構造物	4.25	m2			単第0-0014　表
型枠 化粧型枠 小型構造物	0.69	m2			単第0-0015　表
化粧型枠材料費	0.69	m2			
＊＊＊　単位当たり　＊＊＊	1	箇所			

施工単価表

4号小口止工　　V0033　　単第0 -0018　表

H=2.52　　1　　箇所　　当り

名称・規格など	数量	単位	単価	金額	備考
コンクリート 小型構造物 18-8-40BB バックホウ(クレーン機能付)打設	0.63	m3			単第0-0013　表
型枠 一般型枠 小型構造物	4.29	m2			単第0-0014　表
型枠 化粧型枠 小型構造物	0.70	m2			単第0-0015　表
化粧型枠材料費	0.70	m2			
＊＊＊　単位当たり　＊＊＊	1	箇所			

施工単価表

5号小口止工　　V0034　　単第0 -0019　表

H=2.01　　1　　箇所　　当り

名称・規格など	数量	単位	単価	金額	備考
コンクリート 小型構造物 18-8-40BB バックホウ(クレーン機能付)打設	0.55	m3			単第0-0013　表
型枠 一般型枠 小型構造物	3.79	m2			単第0-0014　表
型枠 化粧型枠 小型構造物	0.52	m2			単第0-0015　表
化粧型枠材料費	0.52	m2			
＊＊＊　単位当たり　＊＊＊	1	箇所			

施工単価表

6号小口止工　　V0035　　単第0 -0020　表

H=1.91　　1　　箇所　　当り

名称・規格など	数量	単位	単価	金額	備考
コンクリート 小型構造物 18-8-40BB バックホウ(クレーン機能付)打設	0.52	m3			単第0-0013　表
型枠 一般型枠 小型構造物	3.59	m2			単第0-0014　表
型枠 化粧型枠 小型構造物	0.49	m2			単第0-0015　表
化粧型枠材料費	0.49	m2			
＊＊＊　単位当たり　＊＊＊	1	箇所			

施工単価表

7号小口止工　　V0036　　単第0 -0021　表

H=2.20　　1　　箇所　　当り

名称・規格など	数量	単位	単価	金額	備考
コンクリート 小型構造物 18-8-40BB バックホウ(クレーン機能付)打設	0.54	m3			単第0-0013　表
型枠 一般型枠 小型構造物	3.69	m2			単第0-0014　表
型枠 化粧型枠 小型構造物	0.60	m2			単第0-0015　表
化粧型枠材料費	0.60	m2			
＊＊＊　単位当たり　＊＊＊	1	箇所			

施工単価表

8号小口止工　　V0037　　単第0 -0022　表

H=2.19　　1　　箇所　　当り

名称・規格など	数量	単位	単価	金額	備考
コンクリート 小型構造物 18-8-40BB バックホウ(クレーン機能付)打設	0.53	m3			単第0-0013　表
型枠 一般型枠 小型構造物	3.67	m2			単第0-0014　表
型枠 化粧型枠 小型構造物	0.59	m2			単第0-0015　表
化粧型枠材料費	0.59	m2			
＊＊＊　単位当たり　＊＊＊	1	箇所			

施工単価表

9号小口止工　　V0038　　単第0 -0023　表

H=2.35　　1　　箇所　　当り

名称・規格など	数量	単位	単価	金額	備考
コンクリート 小型構造物 18-8-40BB バックホウ(クレーン機能付)打設	0.58	m3			単第0-0013　表
型枠 一般型枠 小型構造物	3.97	m2			単第0-0014　表
型枠 化粧型枠 小型構造物	0.65	m2			単第0-0015　表
化粧型枠材料費	0.65	m2			
＊＊＊　単位当たり　＊＊＊	1	箇所			

施工単価表

10号小口止工　　V0039　　単第0 -0024　表

H=2.22　　1　　箇所　　当り

名称・規格など	数量	単位	単価	金額	備考
コンクリート 小型構造物 18-8-40BB バックホウ(クレーン機能付)打設	0.54	m3			単第0-0013　表
型枠 一般型枠 小型構造物	3.73	m2			単第0-0014　表
型枠 化粧型枠 小型構造物	0.60	m2			単第0-0015　表
化粧型枠材料費	0.60	m2			
＊＊＊　単位当たり　＊＊＊	1	箇所			

施工単価表

11号小口止工　　V0040　　単第0 -0025　表

H=2.33　　1　　箇所　　当り

名称・規格など	数量	単位	単価	金額	備考
コンクリート 小型構造物 18-8-40BB バックホウ(クレーン機能付)打設	0.63	m3			単第0-0013　表
型枠 一般型枠 小型構造物	4.37	m2			単第0-0014　表
型枠 化粧型枠 小型構造物	0.62	m2			単第0-0015　表
化粧型枠材料費	0.62	m2			
＊＊＊　単位当たり　＊＊＊	1	箇所			

施工単価表

12号小口止工　　V0041　　単第0 -0026　表

H=2.25　　1　　箇所　　当り

名称・規格など	数量	単位	単価	金額	備考
コンクリート 小型構造物 18-8-40BB バックホウ(クレーン機能付)打設	0.60	m3			単第0-0013　表
型枠 一般型枠 小型構造物	4.21	m2			単第0-0014　表
型枠 化粧型枠 小型構造物	0.60	m2			単第0-0015　表
化粧型枠材料費	0.60	m2			
＊＊＊　単位当たり　＊＊＊	1	箇所			

施工単価表

コンクリート　SPK21040140　単第0 -0027　表

無筋・鉄筋構造物 18-8-40BB　バックホウ(クレーン機能付)打設　1　m3　当り

機械構成比: 4.53%　労務構成比: 37.78%　材料構成比: 57.69%　市場単価構成比: 0.00%　標準単価： 28,266.00000

代表機労材規格(積算地区)	構成比	単価(積算地区)	代表機労材規格(東京地区)	単価(東京地区)	備考
<賃>バックホウ(クローラ型クレーン機能付) 山積0.8m3(平積0.6)吊能力2.9t 排出ガス対策型(第1,2,3次基準値)低騒音	4.28%		バックホウ [クローラ型クレーン付] 排ガス型(第2次)山積0.8m3吊2.9t		KTPC00006 KTPT00006
その他(機械)			その他(機械)		EK009
特殊作業員	11.31%		特殊作業員		RTPC00001 RTPT00001
普通作業員	10.72%		普通作業員		RTPC00002 RTPT00002
運転手(特殊)	6.93%		運転手(特殊)		RTPC00006 RTPT00006
土木一般世話役	6.55%		土木一般世話役		RTPC00009 RTPT00009
その他(労務)			その他(労務)		ER009
レディーミクストコンクリート指定品 呼び強度18,スランプ8,粗骨材40 W/C(60%),種別(高炉)	55.69%		生コンクリート 高炉 24-12-25(20) W/C 55%		TTPCD0010 TTPT00343
軽油 パトロール給油,2～4KL積載車給油	1.89%		軽油1.2号パトロール給油		TTPC00013 TTPT00013

施工単価表

コンクリート　SPK21040140　単第0 -0027　表

無筋・鉄筋構造物 18-8-40BB　バックホウ(クレーン機能付)打設　1　m3　当り

機械構成比: 4.53%　労務構成比: 37.78%　材料構成比: 57.69%　市場単価構成比: 0.00%　標準単価： 28,266.00000

代表機労材規格(積算地区)	構成比	単価(積算地区)	代表機労材規格(東京地区)	単価(東京地区)	備考
その他(材料)			その他(材料)		EZ009
積算単価			積算単価		E9999
A=1 無筋・鉄筋構造物 C=2 18-8-40BB J=1 -			B=2 バックホウ(クレーン機能付)打設 F=2 一般養生 K=1 -(全ての費用)		

施工単価表

防護柵設置工(Gr) コンクリート建込　SS000123　単第0 -0028　表

- 塗装品_Gr-C-2B　[規]21m未満　1　m　当り

名称・規格など	数量	単位	単価	金額	備考
標準型【材工共】 コンクリート建込・塗装品(白色) Gr-C-2B	1.000	m			
諸雑費	1	式			
＊＊＊　単位当たり　＊＊＊	1	m			
A=1　- C=3　[規]21m未満 F=1　-			B=3　塗装品_Gr-C-2B E=1　- G=1　-		
H=1　-			I=1　-		

施工単価表

1号ガードレール基礎工　　V0010　　単第0 -0029　表

10　m　当り

名称・規格など	数量	単位	単価	金額	備考
コンクリート 小型構造物 18-8-40BB バックホウ(クレーン機能付)打設	6.24	m3			単第0-0013　表
一般型枠 一般型枠 小型構造物	8.35	m2			単第0-0030　表
型枠 化粧型枠 小型構造物	8.62	m2			単第0-0015　表
化粧型枠材料費	8.62	m2			
鉄筋 SD295 D13	0.015	t			単第0-0031　表
基礎砕石 砕石の厚さ7.5cmを超え12.5cm以下 RC-40	7.07	m2			単第0-0032　表
モルタル練 高炉 混合比1:3	0.32	m3			単第0-0033　表
円形型枠	2	m			
＊＊＊　合計　＊＊＊	10	m			
＊＊＊　単位当たり　＊＊＊	1	m			

施工単価表

一般型枠　SPK21040142　単第0 -0030　表

一般型枠　小型構造物　1　m2　当り

機械構成比: 0.00%　労務構成比: 100.00%　材料構成比: 0.00%　市場単価構成比: 0.00%　標準単価: 7,775.20000

代表機労材規格(積算地区)	構成比	単価(積算地区)	代表機労材規格(東京地区)	単価(東京地区)	備考
型わく工	45.16%		型わく工		RTPC00010 RTPT00010
普通作業員	30.69%		普通作業員		RTPC00002 RTPT00002
土木一般世話役	11.11%		土木一般世話役		RTPC00009 RTPT00009
その他(労務)			その他(労務)		ER009
積算単価			積算単価		EP001
A=1　一般型枠 C=1　-(全ての費用)			B=2　小型構造物		

施工単価表

鉄筋　SPK21040330　単第0 -0031　表

SD295 D13　1　t　当り

機械構成比: 0.00%　労務構成比: 77.18%　材料構成比: 22.82%　市場単価構成比: 0.00%　標準単価: 317,350.00000

代表機労材規格(積算地区)	構成比	単価(積算地区)	代表機労材規格(東京地区)	単価(東京地区)	備考
鉄筋工	45.24%		鉄筋工		RTPC00018 RTPT00018
普通作業員	20.32%		普通作業員		RTPC00002 RTPT00002
土木一般世話役	10.11%		土木一般世話役		RTPC00009 RTPT00009
その他(労務)			その他(労務)		ER009
異形棒鋼<JISG3112> SD295,D13 単位質量0.995kg/m	22.82%		鉄筋コンクリート用棒鋼 SD345 D13		TTPCD0446 TTPT00001
積算単価			積算単価		EP001
A=2　SD295 D13			B=1　-(全ての費用)		

施工単価表

基礎砕石　SPK21040033　単第0 -0032　表

砕石の厚さ7.5cmを超え12.5cm以下　RC-40　1　m2　当り

機械構成比:　6.11%　労務構成比:　75.77%　材料構成比:　18.12%　市場単価構成比:　0.00%　標準単価：　1,101.60000

代表機労材規格(積算地区)	構成比	単価(積算地区)	代表機労材規格(東京地区)	単価(東京地区)	備考
<賃>バックホウ(クローラ型) 山積0.8m3(平積0.6) 排出ガス対策型(第1,2,3次基準値)低騒音	6.07%		バックホウ クローラ型 山積0.8m3(平積0.6m3)		KTPC00018 KTPT00018
その他(機械)			その他(機械)		EK009
普通作業員	36.57%		普通作業員		RTPC00002 RTPT00002
特殊作業員	15.85%		特殊作業員		RTPC00001 RTPT00001
運転手(特殊)	14.16%		運転手(特殊)		RTPC00006 RTPT00006
土木一般世話役	8.67%		土木一般世話役		RTPC00009 RTPT00009
その他(労務)			その他(労務)		ER009
再生クラッシャラン 40～0mm	13.07%		再生クラッシャーラン RC-40		TTPC00008 TTPT00008
軽油 パトロール給油,2～4KL積載車給油	5.02%		軽油1.2号パトロール給油		TTPC00013 TTPT00013

施工単価表

基礎砕石　SPK21040033　単第0 -0032　表

砕石の厚さ7.5cmを超え12.5cm以下　RC-40　1　m2　当り

機械構成比:　6.11%　労務構成比:　75.77%　材料構成比:　18.12%　市場単価構成比:　0.00%　標準単価：　1,101.60000

代表機労材規格(積算地区)	構成比	単価(積算地区)	代表機労材規格(東京地区)	単価(東京地区)	備考
その他(材料)			その他(材料)		EZ009
積算単価			積算単価		EP001
A=2　砕石の厚さ7.5cmを超え12.5cm以下 D=1　-(全ての費用)			B=1　RC-40		

施工単価表

モルタル練　SPK21040141　単第0 -0033　表

高炉　混合比1:3　1　m3　当り

機械構成比: 0.00%　労務構成比: 62.48%　材料構成比: 37.52%　市場単価構成比: 0.00%　標準単価： 37,861.00000

代表機労材規格(積算地区)	構成比	単価(積算地区)	代表機労材規格(東京地区)	単価(東京地区)	備考
普通作業員	62.48%		普通作業員		RTPC00002 RTPT00002
セメント(袋) 高炉B種 25kg/袋	24.63%		セメント 高炉B 25kg袋入		TTPC00063 TTPT00063
コンクリート用砂 細目(洗い)	12.89%		砂 細目(洗い)		TTPC00066 TTPT00066
積算単価			積算単価		EP001
A=1　高炉 C=1　-(全ての費用)			B=3　混合比1:3		

施工単価表

2号ガードレール基礎工　　V0011　　単第0 -0034　表

10　m　当り

名称・規格など	数量	単位	単価	金額	備考
コンクリート 小型構造物 18-8-40BB バックホウ(クレーン機能付)打設	9.11	m3			単第0-0013　表
一般型枠 一般型枠 小型構造物	11.31	m2			単第0-0030　表
型枠 化粧型枠 小型構造物	10.96	m2			単第0-0015　表
化粧型枠材料費	10.96	m2			
鉄筋 SD295 D13	0.015	t			単第0-0031　表
基礎砕石 砕石の厚さ7.5cmを超え12.5cm以下 RC-40	8.89	m2			単第0-0032　表
モルタル練 高炉 混合比1:3	0.37	m3			単第0-0033　表
円形型枠	2	m			
＊＊＊　合計　＊＊＊	10	m			
＊＊＊　単位当たり　＊＊＊	1	m			

施工単価表

上層路盤(車道・路肩部)　SPK21040227　単第0 -0035　表

RM-30　全仕上り厚100mm 1層施工　1　m2　当り

機械構成比:　10.38%　労務構成比:　30.75%　材料構成比:　58.87%　市場単価構成比:　0.00%　標準単価:　543.99000

代表機労材規格(積算地区)	構成比	単価(積算地区)	代表機労材規格(東京地区)	単価(東京地区)	備考
モータグレーダ 土工用・排2 ブレード幅3.1m	4.20%		モータグレーダ 土工用・排2 ブレード幅3.1m		MTPC00134 MTPT00134
ロードローラ マタダム・排2 運転質量10t締固め幅2.1m	3.25%		ロードローラ マタダム・排2 運転質量10t締固め幅2.1m		MTPC00135 MTPT00135
<賃>タイヤローラ 質量8～20t 排出ガス対策型(第1,2次基準値)低騒音	1.06%		タイヤローラ 質量8～20t		KTPC00007 KTPT00007
その他(機械)			その他(機械)		EK009
運転手(特殊)	14.14%		運転手(特殊)		RTPC00006 RTPT00006
特殊作業員	4.97%		特殊作業員		RTPC00001 RTPT00001
普通作業員	4.74%		普通作業員		RTPC00002 RTPT00002
土木一般世話役	1.36%		土木一般世話役		RTPC00009 RTPT00009
その他(労務)			その他(労務)		ER009

施工単価表

上層路盤(車道・路肩部)　SPK21040227　単第0 -0035　表

RM-30　全仕上り厚100㎜ 1層施工　1　m2　当り

機械構成比: 10.38%　労務構成比: 30.75%　材料構成比: 58.87%　市場単価構成比: 0.00%　標準単価: 543.99000

代表機労材規格(積算地区)	構成比	単価(積算地区)	代表機労材規格(東京地区)	単価(東京地区)	備考
再生粒度調整砕石 30～0㎜	56.09%		再生粒度調整砕石 RM-40 [標準数量]全仕上り厚150㎜		TTPC00010 TTPT00357
軽油 パトロール給油,2～4KL積載車給油	2.28%		軽油1.2号パトロール給油		TTPC00013 TTPT00013
その他(材料)			その他(材料)		EZ009
積算単価			積算単価		E9999
A=5　RM-30 H=1　-(全ての費用)			E=100　全仕上り厚(㎜)		
【路盤材単価】 全仕上り厚(㎜)/1000*路盤材単価(円) 全仕上り厚(㎜):100.000(㎜)					

施工単価表

表層(車道・路肩部)　SPK21040234　単第0 -0036　表

平均幅員1.4m未満(1層平均50mm以下)　1層当り平均仕上厚50mm　1　m2　当り

機械構成比: 0.51%　労務構成比: 44.56%　材料構成比: 54.93%　市場単価構成比: 0.00%　標準単価: 2,452.70000

代表機労材規格(積算地区)	構成比	単価(積算地区)	代表機労材規格(東京地区)	単価(東京地区)	備考
振動ローラ(舗装用) ハンドガイド式 運転質量0.5～0.6t	0.29%		振動ローラ(舗装用) ハンドガイド式 運転質量0.5～0.6t		MTPC00047 MTPT00047
振動コンパクタ 前進型 運転質量40～60kg	0.15%		振動コンパクタ 前進型 運転質量40～60kg		MTPC00049 MTPT00049
その他(機械)			その他(機械)		EK009
特殊作業員	20.05%		特殊作業員		RTPC00001 RTPT00001
普通作業員	14.02%		普通作業員		RTPC00002 RTPT00002
土木一般世話役	4.02%		土木一般世話役		RTPC00009 RTPT00009
その他(労務)			その他(労務)		ER009
再生加熱アスファルト混合物 再生密粒度(20)	50.06%		密粒度As混合物(20) [標準数量]平均仕上り厚50mm		TTPCD0038 TTPT00284
アスファルト乳剤(JISK2208) アスファルト乳剤(浸透用) PK-3プライムコート用	4.70%		アスファルト乳剤(JISK2208) アスファルト乳剤(浸透用) PK-3プライムコート用		TTPC00026 TTPT00026

施工単価表

表層(車道・路肩部)　SPK21040234　単第0 -0036　表

平均幅員1.4m未満(1層平均50mm以下)　1層当り平均仕上厚50mm　1　m2　当り

機械構成比: 0.51%　労務構成比: 44.56%　材料構成比: 54.93%　市場単価構成比: 0.00%　標準単価: 2,452.70000

代表機労材規格(積算地区)	構成比	単価(積算地区)	代表機労材規格(東京地区)	単価(東京地区)	備考
ガソリン,レギュラー スタンド渡し,スタンド給油	0.12%		ガソリンレギュラースタンド		TTPC00014 TTPT00014
軽油 パトロール給油,2～4KL積載車給油	0.03%		軽油1.2号パトロール給油		TTPC00013 TTPT00013
その他(材料)			その他(材料)		EZ009
積算単価			積算単価		E9999
A=1　平均幅員1.4m未満(1層平均50mm以下) C=6　再生密粒度アスファルト混合物(20) G=1　- I=1　-(全ての費用)			B=50　1層当り平均仕上り厚(mm) E=2　PK-3 H=1　-		
【アスファルト混合物単価】 1層当り平均仕上り厚(mm)/1000*(アスファルト混合物単価(円)+各種割増合計値) 1層当り平均仕上り厚(mm):50.000(mm)					

施工単価表

防護柵設置工(Gr) 防護柵撤去　SS000127　単第0 -0037　表

コンクリート建込　A,B,C(支柱間隔2m)　1　m　当り

名称・規格など	数量	単位	単価	金額	備考
標準型・撤去【手間のみ】 コンクリート建込 A,B,C(支柱間隔2m)	1.000	m			
諸雑費	1	式			
＊＊＊　単位当たり　＊＊＊	1	m			
A=2　コンクリート建込 C=1　-			B=6　A,B,C(支柱間隔2m) D=1　-		

施工単価表

構造物とりこわし工(無筋構造物)　SDT00031　単第0 -0038　表

機械施工　1　m3　当り

名称・規格など	数量	単位	単価	金額	備考
昼間_無筋構造物【手間のみ】 機械施工 時間的制約なし	1.000	m3			
諸雑費	1	式			
＊＊＊　単位当たり　＊＊＊	1	m3			
A=1　昼間施工 C=1　-			B=1　機械施工 D=1　時間的制約なし		

施工単価表

舗装版破砕積込(小規模土工)　SPK21040018　単第0 -0039　表

1　m2　当り

機械構成比:　23.01%　労務構成比:　69.05%　材料構成比:　7.94%　市場単価構成比:　0.00%　標準単価：　1,524.60000

代表機労材規格(積算地区)	構成比	単価(積算地区)	代表機労材規格(東京地区)	単価(東京地区)	備考
小型バックホウ(クローラ型) 標準型・排2 山積0.13/平積0.10m3	23.01%		小型バックホウ(クローラ型) 標準型・排2 山積0.13/平積0.10m3		MTPC00077 MTPT00077
運転手(特殊)	69.05%		運転手(特殊)		RTPC00006 RTPT00006
軽油 パトロール給油,2～4KL積載車給油	7.94%		軽油1.2号パトロール給油		TTPC00013 TTPT00013
積算単価			積算単価		EP001
A=1　-(全ての費用)					

施工単価表

殻運搬　SPK21040138　単第0 -0040　表

Co(無筋)構造物とりこわし　DID区間無し　運搬距離3.3km以下(1.6km超)　1　m3　当り

機械構成比: 43.38%　労務構成比: 41.88%　材料構成比: 14.74%　市場単価構成比: 0.00%　標準単価: 1,007.70000

代表機労材規格(積算地区)	構成比	単価(積算地区)	代表機労材規格(東京地区)	単価(東京地区)	備考
ダンプトラック[オンロード・ディーゼル] 10t積級 (タイヤ損耗費及び補修費(良好)を含む)	43.38%		ダンプトラック[オンロード・ディーゼル] 10t積級 (タイヤ損耗費及び補修費(良好)を含む)		MTPC00018T1 MTPT00018T1
運転手(一般)	41.88%		運転手(一般)		RTPC00007 RTPT00007
軽油 パトロール給油,2～4KL積載車給油	14.74%		軽油1.2号パトロール給油		TTPC00013 TTPT00013
積算単価			積算単価		EP001
A=1　Co(無筋)構造物とりこわし C=1　DID区間無し E=1　-(全ての費用)			B=1　機械積込 D=14　運搬距離3.3km以下(1.6km超)		

施工単価表

殻運搬　SPK21040138　単第0 -0041　表

舗装版破砕　DID区間無し 運搬距離3.5km以下(3.0km超)　1　m3　当り

機械構成比: 19.75%　労務構成比: 70.85%　材料構成比: 9.40%　市場単価構成比: 0.00%　標準単価: 3,319.70000

代表機労材規格(積算地区)	構成比	単価(積算地区)	代表機労材規格(東京地区)	単価(東京地区)	備考
ダンプトラック[オンロード・ディーゼル] 2t積級 (タイヤ損耗費及び補修費(良好)を含む)	19.75%		ダンプトラック[オンロード・ディーゼル] 2t積級 (タイヤ損耗費及び補修費(良好)を含む)		MTPC00016T1 MTPT00016T1
運転手(一般)	70.85%		運転手(一般)		RTPC00007 RTPT00007
軽油 パトロール給油,2～4KL積載車給油	9.40%		軽油1.2号パトロール給油		TTPC00013 TTPT00013
積算単価			積算単価		EP001
A=3　舗装版破砕 C=1　DID区間無し E=1　-(全ての費用)			B=4　機械積込(小規模土工) D=17　運搬距離3.5km以下(3.0km超)		

施工単価表

石積(張)　SPK21040054　単第0 -0042　表

積工　練石 雑割石　1　m2　当り

機械構成比: 7.04%　労務構成比: 90.11%　材料構成比: 2.85%　市場単価構成比: 0.00%　標準単価: 12,067.00000

代表機労材規格(積算地区)	構成比	単価(積算地区)	代表機労材規格(東京地区)	単価(東京地区)	備考
<賃>バックホウ(クローラ型クレーン機能付) 山積0.28m3(平積0.2)吊能力1.7t 排出ガス対策型(第1,2,3次基準値)低騒音	7.04%		バックホウ クローラ型 クレーン機能付1.7t 山積0.28m3(平積0.2m3)		KTPC00019 KTPT00019
普通作業員	48.13%		普通作業員		RTPC00002 RTPT00002
運転手(特殊)	22.06%		運転手(特殊)		RTPC00006 RTPT00006
石工	15.83%		石工		RTPC00017 RTPT00017
土木一般世話役	4.09%		土木一般世話役		RTPC00009 RTPT00009
軽油 パトロール給油,2～4KL積載車給油	2.85%		軽油1.2号パトロール給油		TTPC00013 TTPT00013
積算単価			積算単価		EP001
A=1 積工 C=2 雑割石			B=1 練石		

施工単価表

胴込・裏込コンクリート_石積(張)　SPK21040056　単第0 -0043　表

積工　18-8-40BB　1　m3　当り

機械構成比:　2.42%　労務構成比:　32.73%　材料構成比:　64.85%　市場単価構成比:　0.00%　標準単価：　25,527.00000

代表機労材規格(積算地区)	構成比	単価(積算地区)	代表機労材規格(東京地区)	単価(東京地区)	備考
<賃>バックホウ(クローラ型クレーン機能付) 山積0.28m3(平積0.2)吊能力1.7t 排出ガス対策型(第1,2,3次基準値)低騒音	2.42%		バックホウ クローラ型 クレーン機能付1.7t 山積0.28m3(平積0.2m3)		KTPC00019 KTPT00019
普通作業員	12.63%		普通作業員		RTPC00002 RTPT00002
特殊作業員	11.56%		特殊作業員		RTPC00001 RTPT00001
運転手(特殊)	7.58%		運転手(特殊)		RTPC00006 RTPT00006
その他(労務)			その他(労務)		ER009
レディーミクストコンクリート指定品 呼び強度18,スランプ8,粗骨材40 W/C(60%),種別(高炉)	63.87%		生コンクリート 高炉 18-8-25(20) W/C 60%		TTPCD0010 TTPT00003
軽油 パトロール給油,2～4KL積載車給油	0.98%		軽油1.2号パトロール給油		TTPC00013 TTPT00013
積算単価			積算単価		E9999
A=1　積工 D=1　-			B=2　18-8-40BB		

施工単価表

胴込・裏込コンクリート_石積(張)　SPK21040056　単第0 -0043　表

積工　18-8-40BB　1　m3　当り

機械構成比:　2.42%　労務構成比:　32.73%　材料構成比:　64.85%　市場単価構成比:　0.00%　標準単価：　25,527.00000

代表機労材規格(積算地区)	構成比	単価(積算地区)	代表機労材規格(東京地区)	単価(東京地区)	備考

施工単価表

大型土のう製作・設置(BH設置)　SHD10003　単第0 -0044　表

10　袋　当り

名称・規格など	数量	単位	単価	金額	備考
土木一般世話役	0.278	人			1*0.278
特殊作業員	0.278	人			1*0.278
普通作業員	0.278	人			1*0.278
耐候性大型土のう(2.0t用) 丸型,径110cm×長110cm 短期仮設対応(1年)型	10.000	枚			
購入土	10.000	m3			ほぐした土量
機-28_バックホウ運転(賃料) クレーン付2.9t吊 山積0.8m3 低騒音3次	0.278	日			単第0-0045　表
諸雑費	4	%			#09
＊＊＊　合計　＊＊＊	10	袋			
＊＊＊　単位当たり　＊＊＊	1	袋			
A=2　耐候性(短期)大型土のう(径110cm×長110cm) D=4　土砂【登録単価CODE】(m3)			B=2　土砂の計上あり		

施工単価表

機-28_バックホウ運転(賃料)　S9035　単第0 -0045　表

クレーン付2.9t吊 山積0.8m3 低騒音3次　1　日　当り

名称・規格など	数量	単位	単価	金額	備考
運転手(特殊)	1.00	人			
軽油 パトロール給油,2～4KL積載車給油	98.00	L			
<賃>バックホウ(クローラ型クレーン機能付) 山積0.8m3(平積0.6)吊能力2.9t 排出ガス対策型(第1,2,3次基準値)低騒音	1.39	供用日			
諸雑費	1	式			
＊＊＊　単位当たり　＊＊＊	1	日			
A=21　クレーン付2.9t吊 山積0.8m3 低騒音3次 C=1　運転労務数量(人/日)			B=98　軽油消費量(L/日) D=1.39　機械賃料数量(供用日/日)		

施工単価表

大型土のう撤去　　SHD10011　　単第0 -0046　表

作業半径 6m以下　　10　袋　当り

名称・規格など	数量	単位	単価	金額	備考
土木一般世話役	0.069	人			1*0.069
特殊作業員	0.069	人			1*0.069
機-28_バックホウ運転(賃料) クレーン付2.9t吊 山積0.8m3 低騒音3次	0.069	日			単第0-0047　表
諸雑費	1	式			
＊＊＊　合計　＊＊＊	10	袋			
＊＊＊　単位当たり　＊＊＊	1	袋			
A=1　　作業半径 6m以下					

施工単価表

機-28_バックホウ運転(賃料)　S9035　単第0 -0047　表

クレーン付2.9t吊 山積0.8m3 低騒音3次　1　日　当り

名称・規格など	数量	単位	単価	金額	備考
運転手(特殊)	1.00	人			
軽油 パトロール給油,2～4KL積載車給油	74.00	L			
<賃>バックホウ(クローラ型クレーン機能付) 山積0.8m3(平積0.6)吊能力2.9t 排出ガス対策型(第1,2,3次基準値)低騒音	1.26	供用日			
諸雑費	1	式			
＊＊＊　単位当たり　＊＊＊	1	日			
A=21　クレーン付2.9t吊 山積0.8m3 低騒音3次 C=1　運転労務数量(人/日)			B=74　軽油消費量(L/日) D=1.26　機械賃料数量(供用日/日)		

施工単価表

ポンプ設置・撤去　　SHD10037　　単第0 -0048　表

1　　箇所　　当り

名称・規格など	数量	単位	単価	金額	備考
土木一般世話役	0.500	人			
特殊作業員	0.100	人			
普通作業員	2.000	人			
機-28_バックホウ運転(賃料) クレーン付2.9t吊 山積0.8m3 排対2次	0.500	日			単第0-0049　表
諸雑費	1	式			
＊＊＊　単位当たり　＊＊＊	1	箇所			

施工単価表

機-28_バックホウ運転(賃料)　S9035　単第0 -0049　表

クレーン付2.9t吊 山積0.8m3 排対2次　1　日　当り

名称・規格など	数量	単位	単価	金額	備考
運転手(特殊)	1.00	人			
軽油 パトロール給油,2～4KL積載車給油	69.00	L			
<賃>バックホウ(クローラ型クレーン機能付) 山積0.8m3(平積0.6)吊能力2.9t 排出ガス対策型(第1,2,3次基準値)低騒音	1.16	供用日			
諸雑費	1	式			
＊＊＊　単位当たり　＊＊＊	1	日			
A=12　クレーン付2.9t吊 山積0.8m3 排対2次 C=1　運転労務数量(人/日)			B=69　軽油消費量(L/日) D=1.16　機械賃料数量(供用日/日)		

施工単価表

ポンプ運転　S1050031　単第0 -0050　表

排水量 0以上40未満 (m3/h)　作業時排水　1　日　当り

名称・規格など	数量	単位	単価	金額	備考
特殊作業員	0.140	人			
建設用ポンプ(水中ポンプ)運転 口径150mm,揚程15m 11.0kw	1.000	日			単第0-0051　表
機-16_発動発電機運転 ディーゼル25kVA 排出ガス対策型2次基準	1.000	日			単第0-0052　表
諸雑費	3	%			#09
＊＊＊　単位当たり　＊＊＊	1	日			
A=1　排水量 0以上40未満 (m3/h)			B=1　作業時排水		

施工単価表

建設用ポンプ(水中ポンプ)運転　S9000045　単第0 -0051　表

口径150㎜,揚程15m　11.0kw　1　日　当り

名称・規格など	数量	単位	単価	金額	備考
<賃>建設用ポンプ(水中ポンプ) 口径150㎜,揚程15m 11.0kw	1.20	供用日			
諸雑費	1	式			
＊＊＊　単位当たり　＊＊＊	1	日			
A=7　口径150㎜,揚程15m			B=1.2　機械賃料数量(供用日/日)		

施工単価表

機-16_発動発電機運転　S9469　単第0 -0052　表

ディーゼル25kVA　排出ガス対策型2次基準　1　日　当り

名称・規格など	数量	単位	単価	金額	備考
軽油 パトロール給油,2～4KL積載車給油	26.00	L			
<賃>発動発電機(ディーゼル発電機) 定格容量25kVA 排出ガス対策型(第1,2,3次基準値)低騒音	1.20	供用日			
諸雑費	1	式			
＊＊＊　単位当たり　＊＊＊	1	日			
A=6　ディーゼル25kVA C=1.2　機械賃料数量(供用日/日)			B=26　燃料消費量(L/日) D=3　排出ガス対策型2次基準		

施工単価表

掛樋工　SPK21040080　単第0 -0053　表

据付・撤去 波状管及び網状管 200～400mm　シングル 合成樹脂排水材 呼び径300mm　1　m　当り

機械構成比: 0.00%　労務構成比: 9.04%　材料構成比: 90.96%　市場単価構成比: 0.00%　標準単価: 4,079.50000

代表機労材規格(積算地区)	構成比	単価(積算地区)	代表機労材規格(東京地区)	単価(東京地区)	備考
普通作業員	6.32%		普通作業員		RTPC00002 RTPT00002
土木一般世話役	2.72%		土木一般世話役		RTPC00009 RTPT00009
合成樹脂排水材(高密度ポリエチレン管) <シングル構造>内面波状管(有孔・無孔) 呼び径300mm	90.96%		暗渠排水管 波状管 呼び径300mm 高密度ポリエチレン管(シングル構造)		TTPC00191 TTPT00191
積算単価			積算単価		E9999
A=3 据付・撤去 C=2 200～400mm F=1 継手材料費要 H=0 現場の状況による材料損料率の率乗算			B=2 波状管及び網状管 D=35 シングル 合成樹脂排水材 呼び径300mm G=2 期間3ヶ月未満(損料率0.2) I=1 -(全ての費用)		
【管材料単価】 管材料単価(円) * (材料損料率 + (材料損料率 * 現場状況による材料損料率の率乗算))					

数　量　総　括　表

（その1）

（普）相川川（善行寺南）【ALL】

工事区分	工　種	種　別	細　別	規　格	単位	A箇所	B箇所	C箇所	D箇所	E箇所	F箇所	合 計	摘　要
レベル1	レベル2	レベル3	レベル4	レベル5									
災害復旧工事													
	河川土工												
		切土工											
			土砂掘削	礫質土	m3	5.3	2.3	7.5	2.4	3.3	11.1	31.9	
		盛土工											
			盛土		m3		0.1			0.8		0.9	
		法面整形											
			切土法面		m2	4.0	6.2	7.5	6.9	8.1	15.8	48.5	
	構造物撤去工												
		構造物取壊し工											
			コンクリート取壊し		m3		0.5				1.7	2.2	
			アスファルト剥取り		m2	1.5		2.9			2.8	7.2	
	石・ブロック積工												
		作業土工											
			床掘	礫質土	m3	5.0	4.8	8.6	7.2	7.9	9.8	43.3	
			埋戻し	流用土	m3	2.5	2.4	4.3	3.8	4.5	0.8	18.3	
			基面整正		m2	1.8	1.4	2.7	2.3	2.3	13.9	24.4	
		コンクリートブロック積											
			コンクリートブロック積										
			1号 ブロック面積	控え35cm	m2	2.2		5.2			13.3	20.7	
			2号 ブロック面積	控え35cm	m2		3.9		6.1	6.4		16.4	
			裏込砕石	RC-40	m3	1.1	2.0	2.6	2.9	3.1	6.2	17.9	
			1号天端工	法面無し	m			3.3				3.3	
			2号天端工	法面無し	m	1.9						1.9	
			3号天端工	法面無し	m		1.8		3.2	3.2		8.2	
			4号天端工	法面無し	m						6.9	6.9	
			1号 ﾌﾞﾛｯｸ基礎工	コンクリート	m	1.9		3.3			6.9	12.1	
			2号 ﾌﾞﾛｯｸ基礎工	コンクリート	m		1.8		3.2	3.2		8.2	
			吸出し防止材	t=10mm	m2							0.0	
		護床工											
			底張ｺﾝｸﾘｰﾄ		m3						3.0	3.0	
		小口止工											
		H<3.0	コンクリート	18N/mm2	m3	0.9	1.2	1.1	1.1	1.1	1.2	6.6	
			型枠	一般・小型	m2	6.1	8.6	7.4	7.4	7.7	8.6	45.8	
				化粧	m2	0.8	1.4	1.0	1.2	1.3	1.2	6.9	

数　量　総　括　表

（その2）

（普）相川川（善行寺南）【ALL】

工事区分	工　種	種　別	細　別	規　格	単位	A箇所	B箇所	C箇所	D箇所	E箇所	F箇所	合 計	摘　要
レベル1	レベル2	レベル3	レベル4	レベル5									
	防護柵工												
		1号ガードレール基礎		7.5m≦L<10.0m	m			3.9				3.9	
		2号ガードレール基礎		5.0m≦L<7.5m	m	2.5						2.5	
		ガードレール		構造物用	m	2.5		3.9				6.4	
		ガードレール撤去			m	2.5		3.9				6.4	
	舗装工												
		ｱｽﾌｧﾙﾄ舗装工											
			上層路盤	再生粒調砕石 (t=10cm)	m2	2.3		2.7			2.3	7.3	
			表層	再生密粒度 ｱｽｺﾝ(t=5cm)	m2	2.3		2.7			2.3	7.3	
	雑工												
		土工											
			掘削		m3	3.3	1.8	2.6	1.7	1.6	3.5	14.5	
			盛土		m3		0.2			0.3		0.5	
			床掘		m3	1.0	1.0	1.1	1.0	1.0	0.7	5.8	
		復旧工											
			石積(すり付け工)										
				雑割石35cm	m2	3.2	6.2	2.2	5.0	5.3	2.7	24.6	胴込Co 0.117m3/m2
			ブロック積(すり付け工)										
				控え35cm	m2			2.0			2.6	4.6	
			1号ｶﾞｰﾄﾞﾚｰﾙ基礎		m			3.8				3.8	
			2号ｶﾞｰﾄﾞﾚｰﾙ基礎		m	3.8						3.8	
			ｶﾞｰﾄﾞﾚｰﾙ	構造物用	m	3.8		3.8				7.6	
			舗装工										
			上層路盤	再生粒調砕石 (t=10cm)	m2	3.4		2.6				6.0	
			表層	再生密粒度 ｱｽｺﾝ(t=5cm)	m2	3.4		2.6				6.0	
		撤去工											
			ブロック積取壊										
				控え35cm	m3			0.7			0.9	1.6	
			ガードレール撤去		m	3.8		3.8				7.6	
			アスファルト剥取		m2	2.2		2.7				4.9	

数　量　総　括　表

（その3）

（普）相川川（善行寺南）【ALL】

工事区分	工　種	種　別	細　別	規　格	単位	A箇所	B箇所	C箇所	D箇所	E箇所	F箇所	合 計	摘　要
レベル1	レベル2	レベル3	レベル4	レベル5									
	仮設工												
		仮締切工											
			大型土のう	h=1.10	袋	1.0			1.0	1.0	1.0	4.0	
			濁水処理	h=1.10	袋	3.0			3.0	3.0	3.0	12.0	
			掛樋工	φ300	m	30.1			18.8	18.8	22.5	90.2	
			盛土	購入土	m3	4.0			4.0	4.0	4.0	16.0	
			水替工		箇所	1.0			1.0	1.0	1.0	4.0	
	作業残土処理												
			残土処分	地山	m3	11.8	6.9	15.0	8.1	7.6	24.2	73.6	
			仮設盛土		m3							0.0	
			敷砂利		m3								
			作業残土		m3	3.3			3.3	3.3	3.3	13.2	
			応急仮設対策		m3				2.5			2.5	
			計		m3	15.1	6.9	15.0	13.9	10.9	27.5	89.3	
			コンクリート取壊し		m3		0.5				1.7	2.2	
			アスファルト剥取り		m2	3.7		5.6			2.8	12.1	
			ブロック積取壊し		m3			0.7			0.9	1.6	
	水替日数対象数量												
			水替日数		日	2.3	2.2	2.6	2.5	2.5	3.7	15.8	
	交通誘導員				人	16.0	8.0	16.0	8.0	8.0	12.0	68.0	

数　量　総　括　表

（その1）

（普）相川川（善行寺南）【A箇所】

工事区分	工　種	種　別	細　　別	規　格	単位	過程数位	計上数位	摘　　要
レベル1	レベル2	レベル3	レベル4	レベル5				
災害復旧工事								
	河川土工							
		切土工						
			土砂掘削	礫質土	m3	5.3	10	
		盛土工						
			盛土		m3	0.0	0	
		法面整形						
			切土法面		m2	4.0	4	
			盛土法面		m2	0.0	0	
	構造物撤去工							
		構造物取壊し工						
			コンクリート取壊し		m3	0.0	0	
			アスファルト剥取		m2	1.5	2	t=5cm
	石・ブロック積工							
		作業土工						
			床掘	礫質土	m3	5.0	10	
			埋戻し	流用土	m3	2.5	3	
			基面整正		m2	1.8	2	
		コンクリートブロック積						
			1号コンクリートブロック積					
			ブロック面積	控え35cm	m2	2.2	2	1:0.3
			裏込砕石	RC-40	m3	1.1	1	
			2号天端工	法面無し	m	1.9	2	
			1号ﾌﾞﾛｯｸ基礎工	コンクリート 18N/mm2	m	1.9	2	
			吸出し防止材	t=10mm	m2		2	
		小口止工						
		H<3.0	コンクリート	小型,18N/mm2	m3	0.9	1	N=2
			型枠	一般・小型	m2	6.1	6	
				化粧	m2	0.8	1	
	防護柵工							
		2号ガードレール基礎		5.0m≦L<7.5m	m	2.5	3	
		ガードレール		構造物用	m	2.5	3	
		ガードレール再設置		土中	m	0.0	0	
		ガードレール撤去			m	2.5	3	
	舗装工							
		ｱｽﾌｧﾙﾄ舗装工						
			下層路盤	再生砕石 (t=10cm)	m2	0.0	0	
			上層路盤	再生粒調砕石 (t=10cm)	m2	2.3	2	
			表層	再生密粒度 ｱｽｺﾝ(t=5cm)	m2	2.3	2	

数　量　総　括　表

（その2）

(普)相川川(善行寺南)【A箇所】

工事区分	工　種	種　別	細　　別	規　格	単位	過程数位	計上数位	摘　　要
レベル1	レベル2	レベル3	レベル4	レベル5				
	雑工							
		土工						
			掘削		m3	3.3	3	
			盛土		m3	0.0	0	
			床掘		m3	1.0	1	
		復旧工						
			石積(すり付け工)					
				雑割石35cm	m2	3.2	3	
			ブロック積(すり付け工)					
				控え35cm	m2	0.0	0	
			2号ガードレール基礎		m	3.8	4	
			ガードレール	構造物用	m	3.8	4	
			舗装工					
			上層路盤	再生粒調砕石 (t=10cm)	m2	3.4	3	
			表層	再生密粒度 ｱｽｺﾝ(t=5cm)	m2	3.4	3	
		撤去工						
			ガードレール撤去		m	3.8	4	
			アスファルト剥取		m2	2.2	2	
	仮設工							
		仮締切工						
			大型土のう	h=1.10	袋	1.0	1	
			濁水処理	h=1.10	袋	3.0	3	
			掛樋工	φ300	m	30.1	30	
			盛土	購入土	m3	4.0	0	
			水替工		箇所	1.0	1	
	作業残土処理							
			残土処分	地山	m3	11.8	10	
			仮設盛土		m3	0.0	0	仮設盛土/0.9
			敷砂利		m3	0.0	0	
			作業残土		m3	3.3	3	盛土/1.2
			応急仮設対策		m3	0.0	0	盛土/1.2
			計		m3	15.1	20	
			ブロック積取壊し		m3	0.0	0	2.35t/m3
			アスファルト剥	t=5cm	m2	3.7	4	2.2+1.5
	水替日数対象数量							
			水替日数		日	2.3	2	
	交通誘導員				人	16.0	16	

土　量　配　分　表

工　種	種　別	細　目	記号	単位	復旧	雑工	地山の立積	変化率	盛土換算土量	配分計画
土工										
	切土工	礫質土	C(SE)	m3	5.3	3.3	復旧+雑工 8.6	0.9	7.7	7.7
	盛土工	流用土	B	m3	0.0	0.0	復旧+雑工 0.0		0.0	
基礎工										
	作業土工	床掘 礫質土	E(SE)	m3	5.0	1.0	復旧+雑工 6.0	0.9	5.4	2.9
		埋戻し 流用土	Fu	m3	2.5		2.5		2.5	
		基面整正	K	m2	1.8		1.8			
		切土整形	SL	m2	4.0		4.0			
		盛土整形	SL	m2	0.0		0.0			
作業残土処理工										
		礫質土		m3			11.8	0.9	10.6	10.6
	残土合計	地山換算		m3			11.8			
		コン取壊し		m3			復旧+雑工 0.0			
		アス剥取り		m2	1.5	2.2	復旧+雑工 3.7			

土　工　　数量集計表

0

名称及び測点	延長	土工			法面整形		作業土工		
		掘削	盛土	コン取壊	切土	盛土	床掘	埋戻	基面整正
単位	m	m3	m3	m3	m2	m2	m3	m3	m2
土工	2.5	5.3	0.0		4.0				
作業土工							5.0	2.5	1.8
計	2.5	5.3	0.0	0.0	4.0	0.0	5.0	2.5	1.8

計　第　　表　　土 工　　計　算　書

測　点	距　離	掘　削 C	平　均	立　積		平　均	立　積	備　考
【A箇所】								
SECT 0.0	－	2.5						
SECT 1.5	1.5	1.7	2.10	3.2				
SECT 2.5	1.0	2.5	2.10	2.1				
合　計	2.5			5.3				

計　第　　表　　土工　　計　算　書

測　点	距　離	盛　土 B	盛　土 平　均	盛　土 立　積		平　均	立　積	備　考
【A箇所】								
SECT 0.0	－							
SECT 1.5	1.5		0.00	0.0				
SECT 2.5	1.0		0.00	0.0				
合　計	2.5			0.0				

計　第　　表　　土 工　　計　算　書

測　点	距　離	切土法面整形			盛土法面整形			備　考
		L	平　均	平　積		平　均	平　積	
【A箇所】								
SECT 0.0	－	1.6						
SECT 1.5	1.5	1.6	1.60	2.4				
SECT 2.5	1.0	1.6	1.60	1.6				
合　計	2.5			4.0				

護岸工(1)　　数 量 集 計 表

名 称 及 び 測 点	延長	コンクリートブロック積擁壁					ガードレール基礎	
		1号ブロック	裏込砕石	2号天端工	1号ﾌﾞﾛｯｸ基礎工	吸出し防止材	2号	
		控え0.35m	RC-40	法面なし	1:0.3, t=0.35m	t=10mm		
単位	m	m2	m3	m	m	m2	m	
護岸	1.9	2.2	1.1	1.9	1.9	2.2	2.5	
計	1.9	2.2	1.1	1.9	1.9	2.2	2.5	

護岸工(2)　　数 量 集 計 表

名 称 及 び 測 点	延長	小口止工(H<3.0)			小口止工(3.0≦H<5.0)			
		コンクリート	型枠		コンクリート	型枠		
			小型	化粧		小型	化粧	
単位		m3	m2	m2	m3	m2	m2	
1号小口止工	0.3	0.4	3.1	0.4				
2号小口止工	0.3	0.4	3.1	0.4				
計	0.6	0.9	6.1	0.8				

計　第　　表　　作業土工　　計　算　書

測　点	距離	床 掘（礫質土）			埋戻し			基面整正		
		E	平均	立積	Fu	平均	立積	K	平均	平積
【A箇所】										
SECT 0.0	－	2.0			1.0			0.7		
SECT 1.5	1.5	2.0	2.00	3.0	1.0	1.00	1.5	0.7	0.70	1.1
SECT 2.5	1.0	2.0	2.00	2.0	1.0	1.00	1.0	0.7	0.70	0.7
合　計	2.5			5.0			2.5			1.8

計　第　　表　　ブロック積工　　計　算　書

測　点	距　離	1号ｺﾝｸﾘｰﾄﾌﾞﾛｯｸ積(1:0.3) SL	平　均	平　積	裏込砕石 Gv	平　均	立　積	備　考
【A箇所】								
SECT 0.3	－	1.2			0.6			
SECT 1.5	1.2	1.2	1.20	1.4	0.6	0.60	0.7	
SECT 2.2	0.7	1.2	1.20	0.8	0.6	0.60	0.4	
合　計	1.9			2.2			1.1	

ガードレール基礎　　数　量　計　算

2 号

（基礎長5.0m≦L<7.5m）

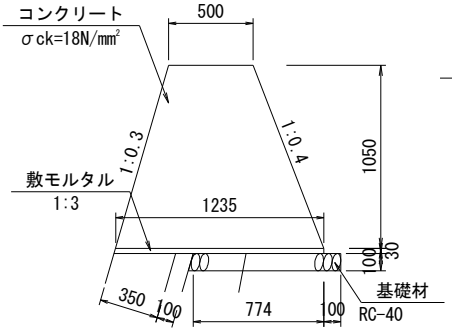

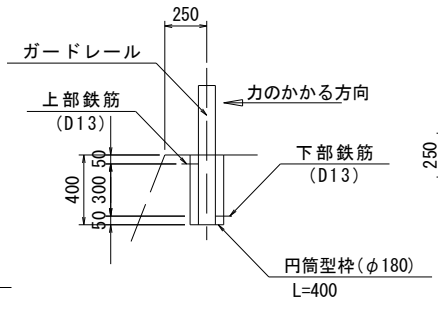

支柱基礎部詳細図
S=1:30

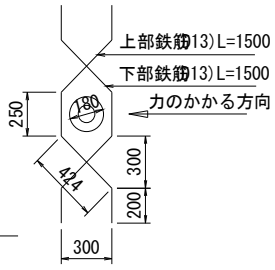

基礎工　　10m当り

種　別	数　量	
コンクリート	9.110 m^3	
型　枠	11.310 m^2	川裏
化粧型枠	10.960 m^2	川表
敷モルタル	0.370 m^3	
基礎材	8.890 m^2	

広島県土木構造物標準設計図集より

鉄筋　　10m(5箇所)当り

種　別	数　量
D13	0.015 t

ガードレール基礎　　数　量　計　算

名　　称	規　格	算　　式	延　長	10m当り数量	数　量
			2.5		
【 2 号 】					
コンクリート	σck=18N/mm2	構造図より	2.5	9.11	2.28 m3
型　　枠	小　型	構造図より	2.5	11.31	2.83 m2
	化　粧		2.5	10.96	2.74 m2
敷モルタル			2.5	0.37	0.09 m3
基　礎　材			2.5	8.89	2.22 m2
鉄　　筋	D13		2.5	0.015	0.00 t

天端コン　　数　量　計　算

2 号

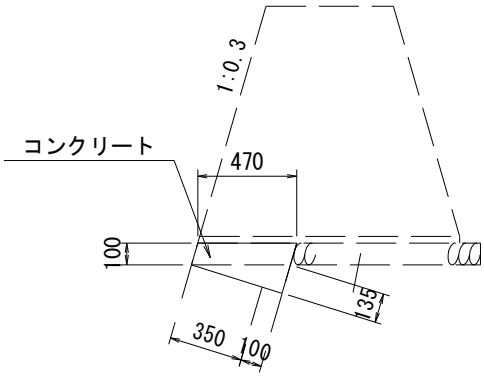

天端コンクリート　　10m当り

種　別	数　量
ｺﾝｸﾘｰﾄ	0.77　m3
型　枠	3.44　m2

天端コン　　数　量　計　算

名　　称	規　格	算　　式	延　長	10m当り数量	数　量
		L=	1.9		
【 2 号 】					
コンクリート	σck=18N/mm2		1.9	0.77	0.15 m3
型　　枠	一般・小型		1.9	3.44	0.65 m2

基礎工　　数　量　計　算

1 号

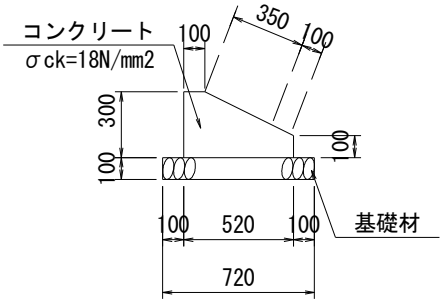

基礎工　　10m当り

種　別	数　量
ｺﾝｸﾘｰﾄ	1.14 m^3
型　枠	4.00 m^2
基礎材	7.20 m^2

基礎工　　数　量　計　算

名　　称	規　格	算　　式	延　長	10m当り数量	数　量
		L=	1.9		
【 1 号 】					
コンクリート	σck=18N/mm2		1.9	1.14	0.22 m3
型　　枠	一般・小型		1.9	4.00	0.76 m2
基　礎　材	RC-40,t=100mm		1.9	7.20	1.37 m2

小口止工　　数　量　計　算

1号小口止工
(SECT0.0)　H=1.67

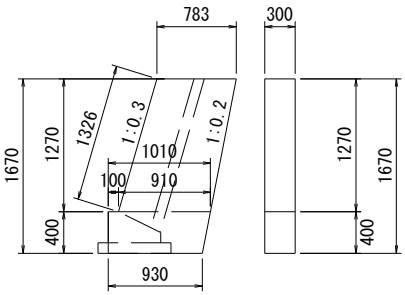

A = 1/2×(0.783+0.910)×1.270

＋1/2×(1.010＋0.930)×0.400 = 1.463

ｺﾝｸﾘｰﾄ　V = 1.463×0.30 = 0.44

型枠(一)　A = 1.463×2＋0.400×0.30 = 3.05

型枠(化)　A = 1.326×0.30 = 0.40

2号小口止工
(SECT2.5)　H=1.69

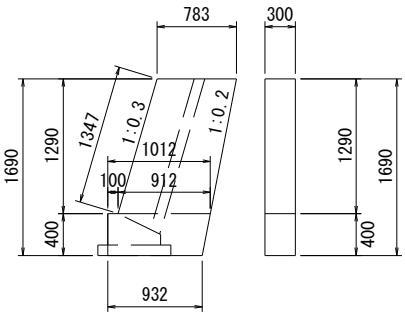

A = 1/2×(0.783+0.912)×1.290

＋1/2×(1.012＋0.932)×0.400 = 1.482

ｺﾝｸﾘｰﾄ　V = 1.482×0.30 = 0.44

型枠(一)　A = 1.482×2＋0.400×0.30 = 3.08

型枠(化)　A = 1.347×0.30 = 0.40

小口止工　　数　量　計　算

名　　称	規　格	算　　式	延　長	10m当り数量	数　量
【1号】	SECT 0.0	H= 1.67m			
コンクリート	σck=18N/mm2	構造図より			0.44 m3
型　　枠	小　型	構造図より			3.05 m2
	化　粧	構造図より			0.40 m2
【2号】	SECT 2.5	H= 1.69m			
コンクリート	σck=18N/mm2	構造図より			0.44 m3
型　　枠	小　型	構造図より			3.08 m2
	化　粧	構造図より			0.40 m2

防護柵工　　数 量 集 計 表

名 称 及 び 測 点	延長	ガードレール						
		構造物用	土中	撤去				
			再設置					
単位		m	m	m				
展開図より		2.5		2.5				
計		2.5		2.5				

舗装工　　数 量 集 計 表

名 称 及 び 測 点	延長	舗装工			舗装剥取			
		密粒度アスコン	再生粒調砕石	再生砕石	密粒度アスコン			
		t=5cm	t=10cm	t=10cm	t=5cm			
単位		m2	m2	m2	m2			
車道舗装		2.3	2.3		1.5			
計		2.3	2.3		1.5			

計　第　　表　　舗装工　　計　算　書

測　点	距離	表層(t=5cm)			上層路盤(t=10cm)			下層路盤(t=10cm)		
		幅	平均	平積	幅	平均	平積	幅	平均	平積
【A箇所】										
SECT 0.0		0.90			0.90					
SECT 1.5	1.5	0.90	0.90	1.4	0.90	0.90	1.4			
SECT 2.5	1.0	0.90	0.90	0.9	0.90	0.90	0.9			
合　計				2.3			2.3			

計　第　　表　　舗装剥取　　計　算　書

測　点	距離	表層(t=5cm)			上層路盤(t=10cm)			下層路盤(t=10cm)		
		幅	平均	平積	幅	平均	平積	幅	平均	平積
【A箇所】										
SECT 0.0		0.60								
SECT 1.5	1.5	0.60	0.60	0.9						
SECT 2.5	1.0	0.60	0.60	0.6						
合　計				1.5						

雑工(撤去・復旧)（1）　　数 量 集 計 表

名 称 及 び 測 点	すり付け工				作業土工		
	石積	ブロック積(控え35cm)		法面工	掘削	盛土	床掘
	雑割石φ0.35	平積	立積	張芝			
単位	m2	m2	m3	m2	m3	m3	m3
復旧	3.2	0.0					
撤去			0.0				
土工					3.3	0.0	1.0
計	3.2	0.0	0.0	0.0	3.3	0.0	1.0

雑工(撤去・復旧) (2)　　数 量 集 計 表

名 称 及 び 測 点	ｶﾞｰﾄﾞﾚｰﾙ基礎	ガードレール		舗装版			
	2号	新設	撤去	復旧		剥取	
		構造物用	土中用	表層(t=5cm)	上層路盤(t=10cm)	表層(t=5cm)	
単位	m	m	m	m2	m2		
復旧	3.8	3.8		3.4	3.4		
撤去			3.8			2.2	
計	3.8	3.8	3.8	3.4	3.4	2.2	

ガードレール基礎(雑工)　数　量　計　算

2 号

(基礎長5.0m≦L<7.5m)

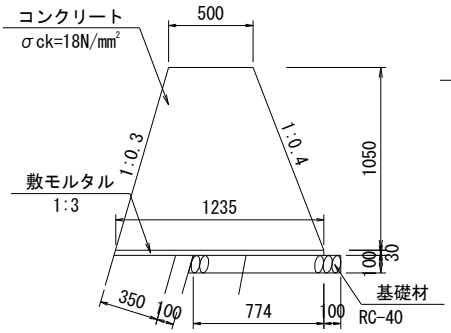

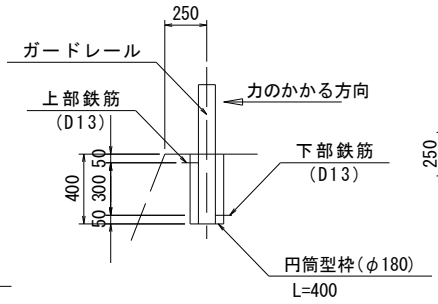

支柱基礎部詳細図
S=1:30

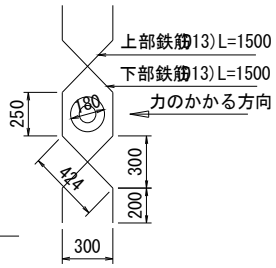

基礎工　　10m当り

種　別	数　量	
コンクリート	9.110 m³	
型　枠	11.310 m²	川裏
化粧型枠	10.960 m²	川表
敷モルタル	0.370 m³	
基礎材	8.890 m²	

広島県土木構造物標準設計図集より

鉄筋　　10m(5箇所)当り

種　別	数　量
D13	0.015 t

ガードレール基礎(雑工)　数　量　計　算

名　　称	規　格	算　　式	延　長	10m当り数量	数　量
		L=1.9+1.9	3.8		
【 2 号 】					
コンクリート	σck=18N/mm2	構造図より	3.8	9.11	3.46 m3
型　　枠	小　型	構造図より	3.8	11.31	4.30 m2
	化　粧		3.8	10.96	4.16 m2
敷モルタル			3.8	0.37	0.14 m3
基　礎　材			3.8	8.89	3.38 m2
鉄　　筋	D13		3.8	0.015	0.01 t

雑工(撤去・復旧)　　数　量　計　算

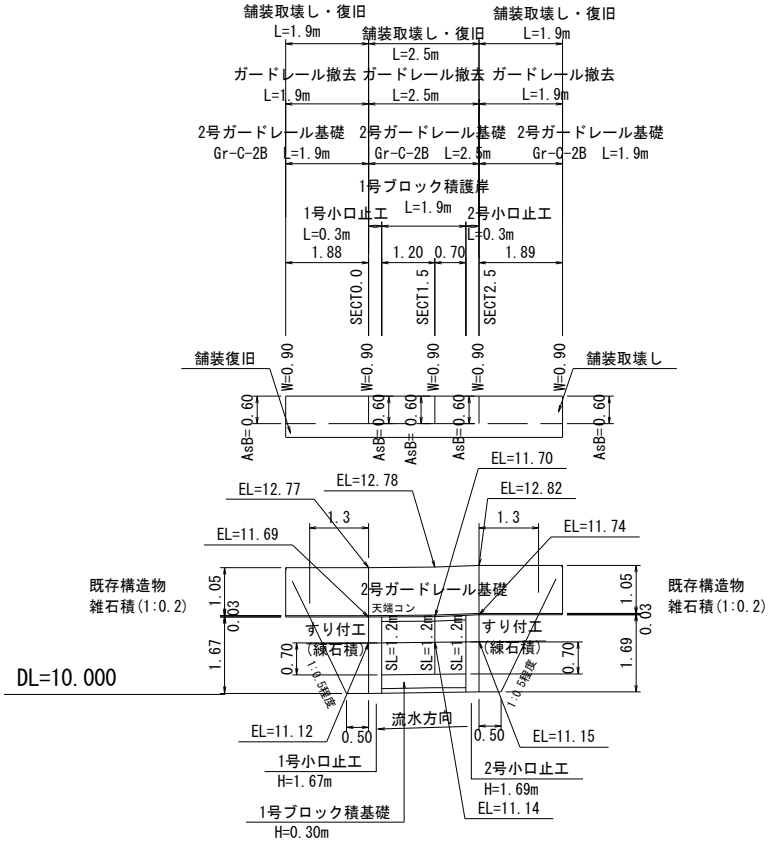

雑工(撤去・復旧)　　数　量　計　算

名　　称	規　格	算　　式	数　量
すり付け工			
石　　積	雑割石0.35	A=1/2×(0.5+1.3)×1.7×1.044+1/2×(0.5+1.3)×1.7×1.044	3.2 m2
ブ ロ ッ ク 積	控え35cm		m2
ｶﾞｰﾄﾞﾚｰﾙ撤去	土中	L=1.9+1.9	3.8 m
ｶﾞｰﾄﾞﾚｰﾙ	構造物	L=1.9+1.9	3.8 m
撤去工			
ブ ロ ッ ク 積	控え35cm	V=0.0×0.35	0.0 m3
土工			
掘　削　(C)		1/2×2.5×1.3+1/2×2.5×1.3=	3.3 m3
盛　土　(B)			m3
床　掘　(E)		1/2×2.0×0.5+1/2×2.0×0.5=	1.0 m3

計　第　　表　　舗装工(雑工)　　計　算　書

測　点	距離	表層(t=5cm)			上層路盤(t=10cm)			下層路盤(t=10cm)		
		幅	平均	平積	幅	平均	平積	幅	平均	平積
【A箇所】										
		0.90			0.90					
SECT 0.0	1.9	0.90	0.90	1.7	0.90	0.90	1.7			
SECT 1.5										
SECT 2.5		0.90			0.90					
	1.9	0.90	0.90	1.7	0.90	0.90	1.7			
合　計				3.4			3.4			

計　第　　表　　舗装剥取　　計　算　書

測　点	距離	表層(t=5cm)			上層路盤(t=10cm)			下層路盤(t=10cm)		
		幅	平均	平積	幅	平均	平積	幅	平均	平積
【A箇所】										
		0.60								
SECT 0.0	1.9	0.60	0.60	1.1						
SECT 1.5										
SECT 2.5		0.60								
	1.9	0.60	0.60	1.1						
合　計				2.2						

仮設工　　数 量 集 計 表

名称及び測点	仮設道路　盛土タイプ		仮設道路　敷鉄板タイプ		締切り工			水替日数	水替工
	盛土	敷砂利	1500×3000(mm)	敷重量	大型土のう		掛樋工		
	h=0.50m	t=10cm	t=22mm		締切り部	泥水対策	φ300		
単位	m3	m3	枚	t	袋	袋	m	日	箇所
仮設					1.0	3.0	30.1	2.3	1.0
計	0.0	0.0	0	0.00	1	3	30.1	2.3	1.0
					4				
					【中詰材処分】1.0m3/1.20(1袋当り)				
					=4.0×(1.0/1.20)=		3.3		

仮設工　（大型土のう締切り）　　数 量 計 算 書

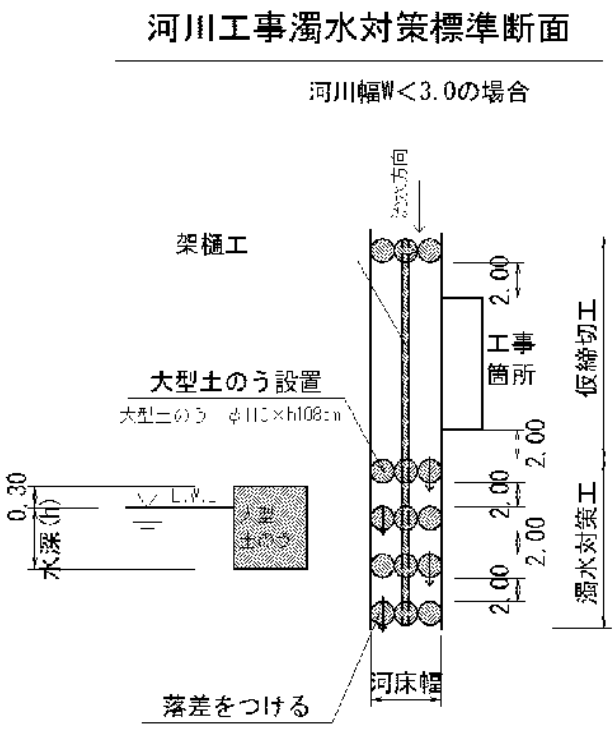

復旧延長　　L=15.1m

河床幅(上流)　　W=2.00m　　(SECT 15.1)

水位高　　H=0.10m

大型土のう締切工 (0.1+0.3)×2.0×1/(1.08×1.10)＝ 0.7　　1.0　袋

掛樋工　　15.1+(1.0+2.0)×5＝　　30.1　m

仮設工　（濁水対策）　　数 量 計 算 書

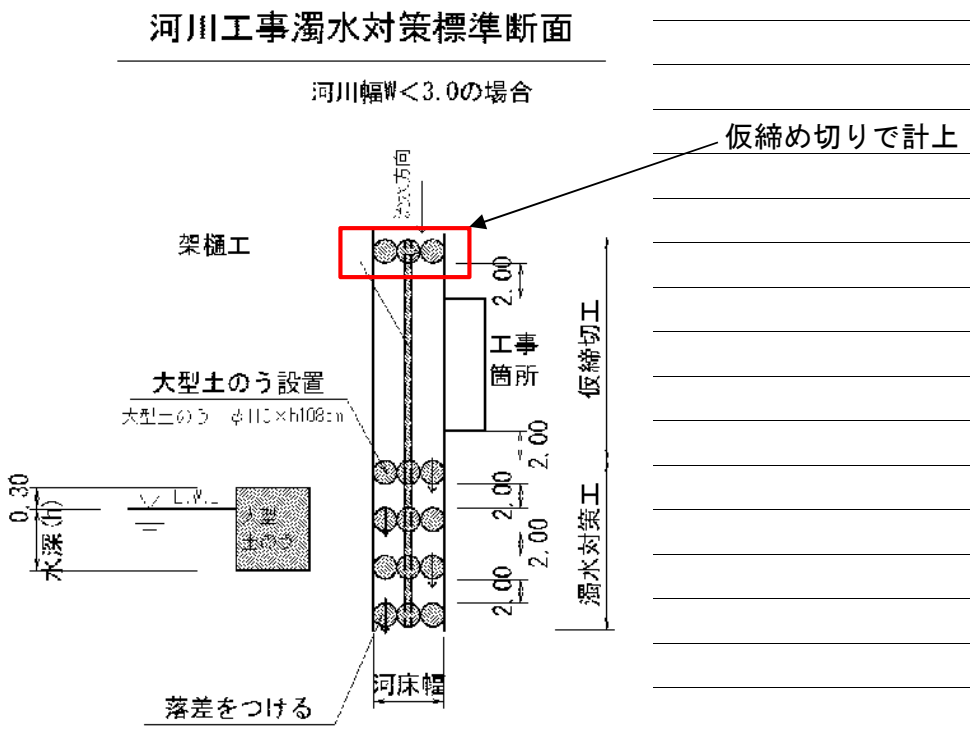

河床幅(下流)　　W=1.90m　　(SECT 0.0)

【大型土のう】

泥水対策　　(0.1+0.3)×1.9×4/(1.08×1.10) ＝ 2.6　　3　袋

仮設工　（水替工）　　数 量 計 算 書

水替日数対象数量

ブロック積

	施工延長	L=	1.9 m	10m当り
基礎工	ｺﾝｸﾘｰﾄ	V=	0.2 m3	1.14 m3
	型枠	A=	0.8 m2	4.00 m2
	基礎材	A=	1.4 m2	7.20 m2

対象箇所	根入れ高	H=	0.7 m		
	平均水位	h=	0.3 m		
	護岸勾配	1: 0.3		斜率	1.044

A= (0.7+0.3+0.3) × 1.044 × 1.90 =

= 2.6 m2

小口止工　2　基

概略図

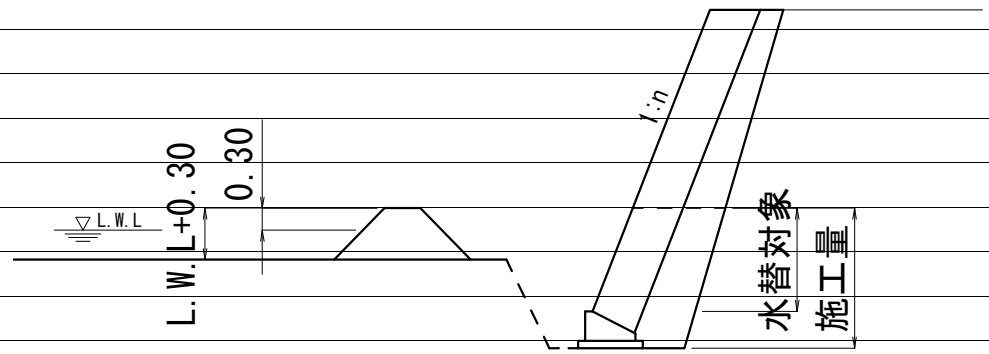

工　種	対象数量	算　式	日数		標準作業量
ｺﾝｸﾘｰﾄ基礎	0.2	0.2 / 5.0=	0.0		5 m3 /日
同型枠	0.8	0.8 / 15.0=	0.1		15 m2 /日
基礎材	1.4	1.4 / 155.0=	0.0		155 m2 /日
ﾌﾞﾛｯｸ積	2.6	2.6 / 13.0=	0.2		13 m2 /日
小口止工	2.0	2.0 / 1.0=	2.0		1 箇所 /日
合計			2.3		

交通誘導員

交通誘導員配置日数									
工　種			対象数量	算　式		日数		標準作業量	
掘削	小規模・土砂		8.6	8.6	/ 37	0.23	5.3+3.3	37 m3	/日
盛土	2.5m以下	小規模(100m3以下)		0.0	/ 43	－		43 m3	/日
法面整形	切土,礫質土		4.0	4.0	/ 140	0.03		140 m3	/日
	盛土			0.0	/ 140	－		140 m3	/日
床掘	土砂	小規模	6.0	6.0	/ 32	0.19	5.0+1.0	32 m3	/日
埋戻		小規模	2.5	2.5	/ 61	0.04		61 m3	/日
ブロック積	環境保全型		3.4	3.4	/ 42	0.08		42 m3	/日
同込・裏込砕石	環保		1.1	1.1	/ 50.0	0.02		50.0 m3	/日
同込・中詰石	環保			0.0	/ 50.0	－		50.0 m3	/日
吸出し防止材設置	全面		3.4	3.4	/ 500	0.01		500 m2	/日
基礎コンクリート	砕石有		0.2	0.2	/ 3.7	0.06		3.7 m3	/日
天端コン	Co		0.2	0.2	/ 3.4	0.04		3.4 m3	/日
小口止工	水替え		2	2	/ 1	2.00		1 箇所	/日
重力式擁壁	コンクリート		5.7	5.7	/ 1.6	3.56	2.28+3.46	1.6 m3	/日
練石積			3.2	3.2	/ 19	0.17		19 m2	/日
ブロック積	通常			0.0	/ 13	－		13 m2	/日
同込・裏込砕石	間知・緑化			0.0	/ 20.0	－		20.0 m3	/日
植生工	張芝			0.0	/ 222	－		222 m2	/日
舗装工	表層		5.7	5.7	/ 250	0.02	2.3+3.4	250 m2	/日
〃	路盤		5.7	5.7	/ 230	0.02	2.3+3.4	230 m2	/日
区画線	設置			0.0	/ 1000	－		1000 m	/日
ガードレール	CO設置		6.3	6.3	/ 40	0.16	2.5+3.8	40 m	/日
〃	CO撤去			0.0	/ 200	－		200 m	/日
〃	土中設置			0.0	/ 130	－		130 m	/日
〃	土中撤去		6.3	6.3	/ 250	0.03	2.5+3.8	250 m	/日
舗装版切断				0.0	/ 230	－		230 m	/日
舗装版取壊し			3.7	3.7	/ 260	0.01	1.5+2.2	260 m2	/日
ブロック積取壊し				0.0	/ 20	－		20 m2	/日
コンクリート取壊し	無筋・機械			0.0	/ 19	－		19 m3	/日
大型土のう	ラフター使用製作・設置			0.0	/ 80	－		80 袋	/日
大型土のう	ラフター使用撤去			0.0	/ 134	－		134 袋	/日
敷鉄板	設置			0.0	/ 1000	－		1000 m2	/日
敷鉄板	撤去			0.0	/ 1000	－		1000 m2	/日
掛樋工	設置		30.1	30.1	/ 273	0.11		273 m	/日
掛樋工	撤去		30.1	30.1	/ 546	0.06		546 m	/日
締切排水工			1.0	1.0	/ 1.7	0.59		1.7 箇所	/日
合計						7.43	≒	8	
実作業に対する割増係数						1.8			
施工日数						13.4	≒	14	
配置人員	2人配置			8 × 2		16 人			

数　量　総　括　表

（その1）

(普)相川川(善行寺南)【B箇所】

工事区分	工　種	種　別	細　　別	規　格	単位	過程数位	計上数位	摘　要
レベル1	レベル2	レベル3	レベル4	レベル5				
災害復旧工事								
	河川土工							
		切土工						
			土砂掘削	礫質土	m3	2.3	2	
		盛土工						
			盛土		m3	0.1	0.1	
		法面整形						
			切土法面		m2	6.2	10	
			盛土法面		m2	0.0	0	
	構造物撤去工							
		構造物取壊し工						
			コンクリート取壊し		m3	0.5	1	
			アスファルト剥取		m2	0.0	0	
	石・ブロック積工							
		作業土工						
			床掘	礫質土	m3	4.8	5	
			埋戻し	流用土	m3	2.4	2	
			基面整正		m2	1.4	1	
		コンクリートブロック積						
			2号コンクリートブロック積					
			ブロック面積	控え35cm	m2	3.9	4	1:0.4
			裏込砕石	RC-40	m3	2.0	2	
			3号天端工	法面無し	m	1.8	2	
			2号ﾌﾞﾛｯｸ基礎工	コンクリート 18N/mm2	m	1.8	2	
			吸出し防止材	t=10mm	m2		0	
		小口止工						
		H<3.0	コンクリート	小型,18N/mm2	m3	1.2	1	N=2
			型枠	一般・小型	m2	8.6	9	
				化粧	m2	1.4	1	
		3.0≦H<5.0	コンクリート	小型,18N/mm2	m3	0.0	0	N=0
			型枠	一般・小型	m2	0.0	0	
				化粧	m2	0.0	0	

数　量　総　括　表

（その2）

(普)相川川(善行寺南)【B箇所】

工事区分	工　種	種　別	細　　別	規　格	単位	過程数位	計上数位	摘　要
レベル1	レベル2	レベル3	レベル4	レベル5				
	雑工							
		土工						
			掘削		m3	1.8	2	
			盛土		m3	0.2	0	
			床掘		m3	1.0	1	
		復旧工						
			石積(すり付け工)					
				雑割石35cm	m2	6.2	6	
			ブロック積(すり付け工)					
				控え35cm	m2	0.0	0	
		撤去工						
			ブロック積取壊					
				控え35cm	m3	0.0	0	
	仮設工							
		仮締切工						
			大型土のう	h=1.10	袋	0.0	0	
			濁水処理	h=1.10	袋	0.0	0	
			掛樋工	φ300	m	0.0	0	
			盛土	購入土	m3	0.0	0	
			水替工		箇所	0.0	0	
	作業残土処理							
			残土処分	地山	m3	6.9	10	
			仮設盛土		m3	0.0	0	仮設盛土/0.9
			敷砂利		m3	0.0	0	
			作業残土		m3	0.0	0	盛土/1.2
			応急仮設対策		m3	0.0	0	盛土/1.2
			計		m3	6.9	10	
			コンクリート取壊		m3	0.5	1	2.35t/m3
			アスファルト剥取		m2	0.0	0	2.35t/m3
			ブロック積取壊		m3	0.0	0	2.35t/m3
	水替日数対象数量							
			水替日数		日	2.2	2	
	交通誘導員				人	8.0	8	

土　量　配　分　表

工　種	種　別	細　目	記号	単位	復旧	雑工	地山の立積	変化率	盛土換算土量	配分計画
土工										
	切土工	礫質土	C(SE)	m3	2.3	1.8	復旧+雑工 4.1	0.9	3.7	3.4
	盛土工	流用土	B	m3	0.1	0.2	復旧+雑工 0.3		0.3	
基礎工										
	作業土工	床掘 礫質土	E(SE)	m3	4.8	1.0	復旧+雑工 5.8	0.9	5.2	2.8
		埋戻し 流用土	Fu	m3	2.4		2.4		2.4	
		基面整正	K	m2	1.4		1.4			
		切土整形	SL	m2	6.2		6.2			
		盛土整形	SL	m2	0.0		0.0			
作業残土処理工										
		礫質土		m3			6.9	0.9	6.2	6.2
	残土合計	地山換算		m3			6.9			
		コン取壊し		m3	0.5		0.5			
		アス剥取り		m2						

土　工　　数量集計表

0

名称及び測点	延長	土工			法面整形		作業土工		
		掘削	盛土	コン取壊	切土	盛土	床掘	埋戻	基面整正
単位	m	m3	m3	m3	m2	m2	m3	m3	m2
土工	2.4	2.3	0.1	0.5	6.2				
作業土工							4.8	2.4	1.4
計	2.4	2.3	0.1	0.5	6.2	0.0	4.8	2.4	1.4

計　第　　表　　土 工　　計　算　書

測　点	距　離	掘　削 C	掘　削 平　均	掘　削 立　積		平　均	立　積	備　考
【B箇所】								
SECT 8.0	－	1.0						
SECT 9.0	1.0	0.9	0.95	1.0				
SECT 10.4	1.4	0.9	0.90	1.3				
合　計	2.4			2.3				

計　第　　表　　土工　　計　算　書

測　点	距　離	盛　土 B	盛　土 平　均	盛　土 立　積		平　均	立　積	備　考
【B箇所】								
SECT 8.0	－							
SECT 9.0	1.0	0.0	0.00	0.0				
SECT 10.4	1.4	0.1	0.05	0.1				
合　計	2.4			0.1				

計　第　　表　　土 工　　計　算　書

測　点	距　離	コンクリート壊し CoB	平　均	立　積		平　均	立　積	備　考
【B箇所】								
SECT 8.0	－	0.2						
SECT 9.0	1.0	0.2	0.20	0.2				
SECT 10.4	1.4	0.2	0.20	0.3				
合　計	2.4			0.5				

計　第　　表　　土 工　　計　算　書

測　点	距　離	切土法面整形			盛土法面整形			備　考
		L	平　均	平　積		平　均	平　積	
【B箇所】								
SECT 8.0	－	2.6						
SECT 9.0	1.0	2.6	2.60	2.6				
SECT 10.4	1.4	2.5	2.55	3.6				
合　計	2.4			6.2				

護岸工(1)　　数 量 集 計 表

名 称 及 び 測 点	延長	コンクリートブロック積擁壁					ガードレール基礎	
		2号ブロック	裏込砕石	3号天端工	2号ﾌﾞﾛｯｸ基礎工	吸出し防止材		
		控え0.35m	RC-40	法面なし	1:0.3, t=0.35m	t=10mm		
単位	m	m2	m3	m	m	m2	m	
護岸	1.8	3.9	2.0	1.8	1.8	3.9		
計	1.8	3.9	2.0	1.8	1.8	3.9	0.0	

護岸工(2)　　数 量 集 計 表

名 称 及 び 測 点	延長	小口止工(H<3.0)			小口止工(3.0≦H<5.0)			
		コンクリート	型枠		コンクリート	型枠		
			小型	化粧		小型	化粧	
単位		m3	m2	m2	m3	m2	m2	
3号小口止工	0.3	0.6	4.3	0.7				
4号小口止工	0.3	0.6	4.3	0.7				
計	0.6	1.2	8.6	1.4				

計　第　　表　　作業土工　　計　算　書

測　点	距離	床 掘（礫質土）			埋戻し			基面整正		
		E	平均	立積	Fu	平均	立積	K	平均	平積
【B箇所】										
SECT 8.0	－	2.0			1.0			0.6		
SECT 9.0	1.0	2.0	2.00	2.0	1.0	1.00	1.0	0.6	0.60	0.6
SECT 10.4	1.4	2.0	2.00	2.8	1.0	1.00	1.4	0.6	0.60	0.8
合　計	2.4			4.8			2.4			1.4

計　第　　表　　ブロック積工　　計　算　書

測　点	距　離	2号ｺﾝｸﾘｰﾄﾌﾞﾛｯｸ積(1:0.4) SL	平　均	平　積	裏込砕石 Gv	平　均	立　積	備　考
【B箇所】								
SECT 8.3	－	2.2			1.1			
SECT 9.0	0.7	2.2	2.20	1.5	1.1	1.10	0.8	
SECT 10.1	1.1	2.2	2.20	2.4	1.1	1.10	1.2	
合　計	1.8			3.9			2.0	

天端コン　　数　量　計　算

3 号

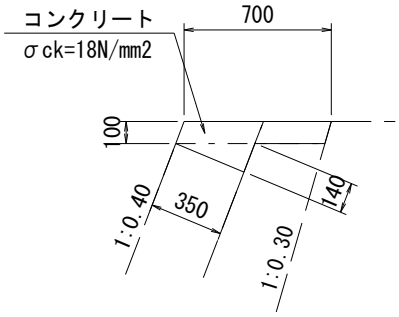

天端コンクリート　　10m当り

種　別	数　量
ｺﾝｸﾘｰﾄ	0.95　m3
型　枠	3.52　m2

天端コン　　数　量　計　算

名　　称	規　格	算　　式	延　長	10m当り数量	数　量
		L=	1.8		
【 3 号 】					
コンクリート	σck=18N/mm2		1.8	0.95	0.17 m3
型　　枠	一般・小型		1.8	3.52	0.63 m2

基礎工　　数　量　計　算

2 号

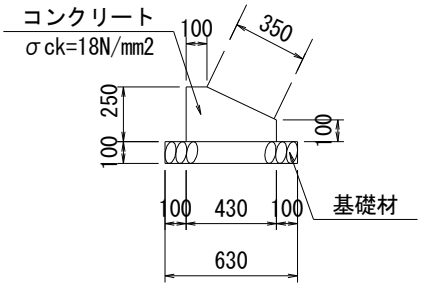

基礎工　　10m当り

種　別	数　量
ｺﾝｸﾘｰﾄ	0.83　m3
型　枠	3.50　m2
基礎材	6.30　m2

基礎工　　数　量　計　算

名　　称	規　格	算　　式	延　長	10m当り数量	数　量
		L=	1.8		
【 2 号 】					
コンクリート	σck=18N/mm2		1.8	0.83	0.15 m3
型　　枠	一般・小型		1.8	3.50	0.63 m2
基　礎　材	RC-40,t=100mm		1.8	6.30	1.13 m2

小口止工　　数　量　計　算

3号小口止工
(SECT8.0)　H=2.50

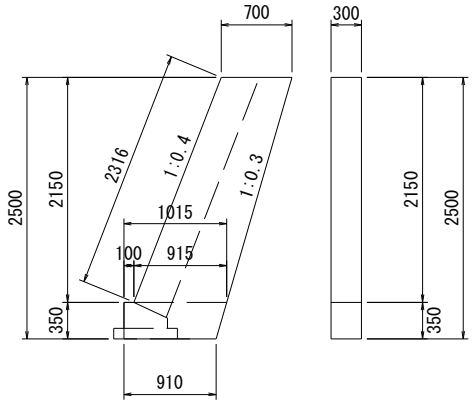

A = 1/2×(0.700+0.915)×2.150

＋1/2×(1.015＋0.910)×0.350 = 2.073

ｺﾝｸﾘｰﾄ　V = 2.073×0.30 = 0.62

型枠(一)　A = 2.073×2＋0.350×0.30 = 4.25

型枠(化)　A = 2.316×0.30 = 0.69

4号小口止工
(SECT10.4)　H=2.52

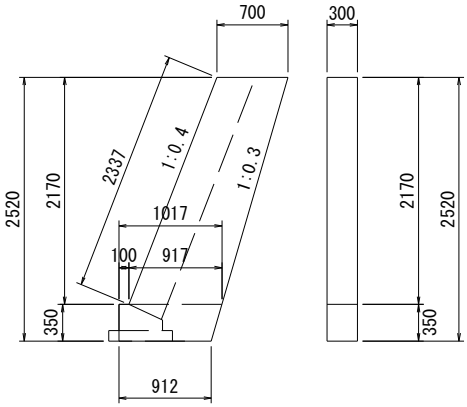

A = 1/2×(0.700+0.917)×2.170

＋1/2×(1.017＋0.912)×0.350 = 2.092

ｺﾝｸﾘｰﾄ　V = 2.092×0.30 = 0.63

型枠(一)　A = 2.092×2＋0.350×0.30 = 4.29

型枠(化)　A = 2.337×0.30 = 0.70

小口止工　　数　量　計　算

名　　称	規　格	算　　式	延　長	10m当り数量	数　量
【3号】	SECT 8.0	H= 2.50m			
コンクリート	σck=18N/mm2	構造図より			0.62 m3
型　　枠	小　型	構造図より			4.25 m2
	化　粧	構造図より			0.69 m2
【4号】	SECT 10.4	H= 2.52m			
コンクリート	σck=18N/mm2	構造図より			0.63 m3
型　　枠	小　型	構造図より			4.29 m2
	化　粧	構造図より			0.70 m2

雑工(撤去・復旧)　　数 量 集 計 表

名 称 及 び 測 点	すり付け工				作業土工		
	石積	ブロック積(控え35cm)		法面工	掘削	盛土	床掘
	雑割石φ0.35	平積	立積	張芝			
単位	m2	m2	m3	m2	m3	m3	m3
復旧	6.2	0.0		0.0			
撤去			0.0				
土工					1.8	0.2	1.0
計	6.2	0.0	0.0	0.0	1.8	0.2	1.0

雑工(撤去・復旧)　　数　量　計　算

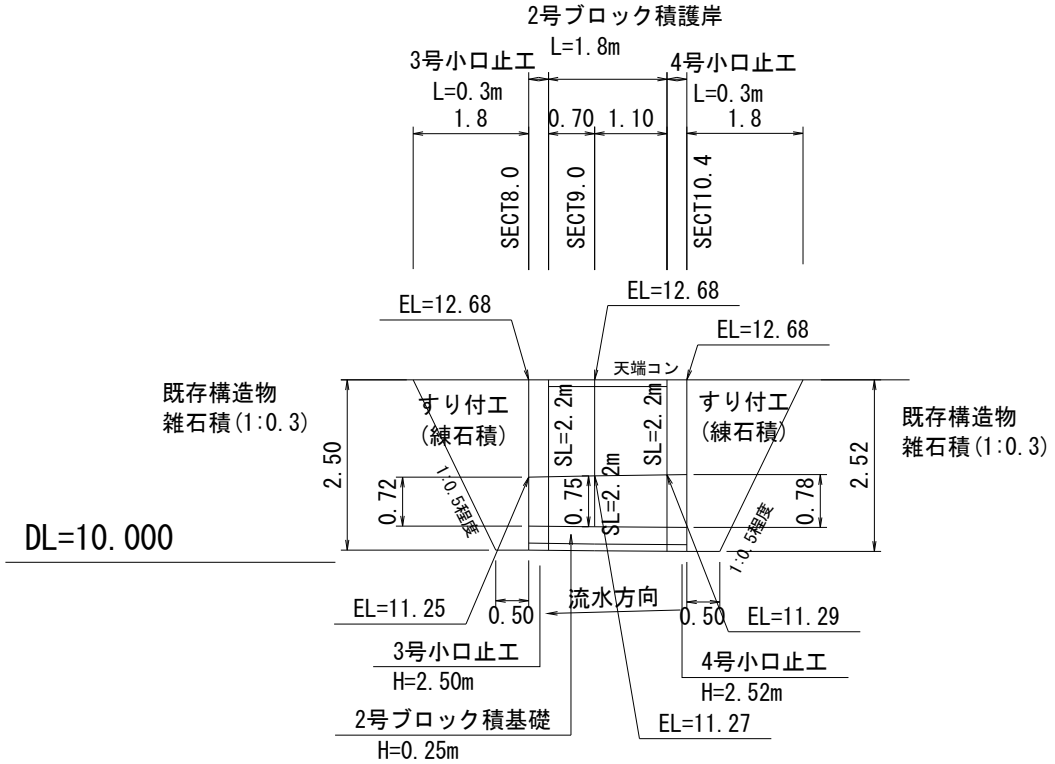

雑工(撤去・復旧)　　数　量　計　算

名　　称	規　格	算　　式	数　量
すり付け工			
石　　積	雑割石0.35	A=1/2×(0.5+1.8)×2.5×1.077+1/2×(0.5+1.8)×2.5×1.077	6.2 m2
ブ ロ ッ ク 積	控え35cm		m2
法　面　工			m2
撤去工			
ブ ロ ッ ク 積	控え35cm	V=0.0×0.35	0.0 m3
土工			
掘　削　(C)		1/2×1.0×1.8+1/2×1.0×1.8=	1.8 m3
盛　土　(B)		1/2×0.2×1.8=	0.2 m3
床　掘　(E)		1/2×2.0×0.5+1/2×2.0×0.5=	1.0 m3

仮設工　　数 量 集 計 表

名称及び測点	仮設道路　盛土タイプ		仮設道路　敷鉄板タイプ		締切り工			水替日数	水替工
	盛土	敷砂利	1500×3000(mm)	敷重量	大型土のう		掛樋工		
	h=0.50m	t=10cm	t=22mm		締切り部	泥水対策	φ300		
単位	m3	m3	枚	t	袋	袋	m	日	箇所
仮設								2.2	
計	0.0	0.0	0	0.00	0	0	0.0	2.2	0.0
					0				
					【中詰材処分】1.0m3/1.20(1袋当り)				
					=0.0×(1.0/1.20)=		0.0		

仮設工　（水替工）　　数 量 計 算 書

水替日数対象数量

ブロック積

	施工延長	L=	1.8 m	10m当り
基礎工	ｺﾝｸﾘｰﾄ	V=	0.1 m3	0.83 m3
	型枠	A=	0.6 m2	3.50 m2
	基礎材	A=	1.1 m2	6.30 m2

対象箇所	根入れ高	H=	0.7 m		
	平均水位	h=	0.3 m		
	護岸勾配	1: 0.4		斜率	1.077
		A= (0.7+0.3+0.3)×1.077×1.80 =			
		=	2.5 m2		

小口止工　　2　基

概略図

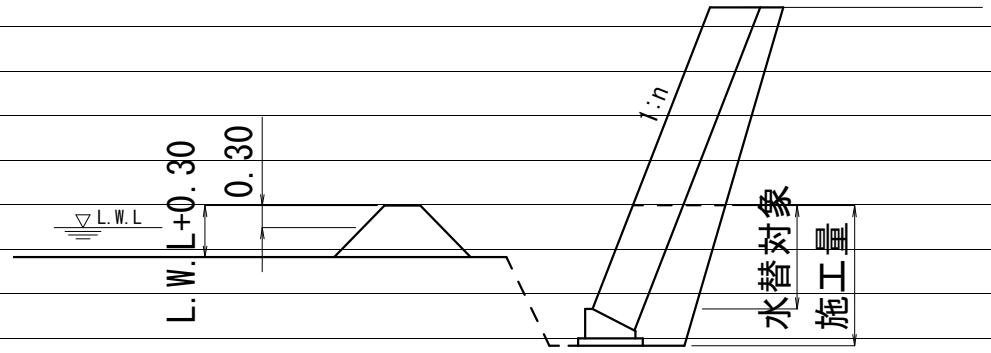

工　種	対象数量	算　式	日数		標準作業量
ｺﾝｸﾘｰﾄ基礎	0.1	0.1 / 5.0=	0.0		5 m3 /日
同型枠	0.6	0.6 / 15.0=	0.0		15 m2 /日
基礎材	1.1	1.1 / 155.0=	0.0		155 m2 /日
ﾌﾞﾛｯｸ積	2.5	2.5 / 13.0=	0.2		13 m2 /日
小口止工	2.0	2.0 / 1.0=	2.0		1 箇所 /日
合計			2.2		

交通誘導員

交通誘導員配置日数									
工　種			対象数量	算　式		日数		標準作業量	
掘削	小規模・土砂		2.3	2.3	/ 37	0.06	5.3+3.3	37 m3	/日
盛土	2.5m以下	小規模(100m3以下)	0.1	0.1	/ 43	－		43 m3	/日
法面整形	切土,礫質土		6.2	6.2	/ 140	0.04		140 m3	/日
	盛土			0.0	/ 140	－		140 m3	/日
床掘	土砂	小規模	4.8	4.8	/ 32	0.15	5.0+1.0	32 m3	/日
埋戻		小規模	2.4	2.4	/ 61	0.04		61 m3	/日
ブロック積	環境保全型		3.9	3.9	/ 42	0.09		42 m3	/日
同込・裏込砕石	環保		2.0	2.0	/ 50.0	0.04		50.0 m3	/日
同込・中詰石	環保			0.0	/ 50.0	－		50.0 m3	/日
吸出し防止材設置	全面		3.9	3.9	/ 500	0.01		500 m2	/日
基礎コンクリート	砕石有		0.2	0.2	/ 3.7	0.05		3.7 m3	/日
天端コン	Co		0.2	0.2	/ 3.4	0.06		3.4 m3	/日
小口止工	水替え		2	2	/ 1	2.00		1 箇所	/日
重力式擁壁	コンクリート			0.0	/ 1.6	－		1.6 m3	/日
練石積			6.2	6.2	/ 19	0.33		19 m2	/日
ブロック積	通常			0.0	/ 13	－		13 m2	/日
同込・裏込砕石	間知・緑化			0.0	/ 20.0	－		20.0 m3	/日
植生工	張芝			0.0	/ 222	－		222 m2	/日
舗装工	表層			0.0	/ 250	－		250 m2	/日
〃	路盤			0.0	/ 230	－		230 m2	/日
区画線	設置			0.0	/ 1000	－		1000 m	/日
ガードレール	CO設置			0.0	/ 40	－		40 m	/日
〃	CO撤去			0.0	/ 200	－		200 m	/日
〃	土中設置			0.0	/ 130	－		130 m	/日
〃	土中撤去			0.0	/ 250	－		250 m	/日
舗装版切断				0.0	/ 230	－		230 m	/日
舗装版取壊し				0.0	/ 260	－		260 m2	/日
ブロック積取壊し				0.0	/ 20	－		20 m2	/日
コンクリート取壊し	無筋・機械		0.5	0.5	/ 19	0.03		19 m3	/日
大型土のう	ラフター使用製作・設置			0.0	/ 80	－		80 袋	/日
大型土のう	ラフター使用撤去			0.0	/ 134	－		134 袋	/日
敷鉄板	設置			0.0	/ 1000	－		1000 m2	/日
敷鉄板	撤去			0.0	/ 1000	－		1000 m2	/日
掛樋工	設置			0.0	/ 273	－		273 m	/日
掛樋工	撤去			0.0	/ 546	－		546 m	/日
締切排水工			1.0	1.0	/ 1.7	0.59		1.7 箇所	/日
合計						3.49	≒	4	
実作業に対する割増係数						1.8			
施工日数						6.3	≒	7	
配置人員	2人配置			4 × 2		8 人			

数　量　総　括　表

（その1）

（普）相川川（善行寺南）【C箇所】

工事区分	工　種	種　別	細　　別	規　格	単位	過程数位	計上数位	摘　　要
レベル1	レベル2	レベル3	レベル4	レベル5				
災害復旧工事								
	河川土工							
		切土工						
			土砂掘削	礫質土	m3	7.5	10	
		盛土工						
			盛土		m3	0.0	0	
		法面整形						
			切土法面		m2	7.5	10	
			盛土法面		m2	0.0	0	
	構造物撤去工							
		構造物取壊し工						
			アスファルト剥取		m2	2.9	3	
	石・ブロック積工							
		作業土工						
			床掘	礫質土	m3	8.6	10	
			埋戻し	流用土	m3	4.3	4	
			基面整正		m2	2.7	3	
		コンクリートブロック積						
			1号コンクリートブロック積					
			ブロック面積	控え35cm	m2	5.2	5	1:0.4
			裏込砕石	RC-40	m3	2.6	3	
			1号天端工	法面無し	m	3.3	3	
			1号ﾌﾞﾛｯｸ基礎工	コンクリート 18N/mm2	m	3.3	3	
			吸出し防止材	t=10mm	m2		0	
		小口止工						
		H<3.0	コンクリート	小型,18N/mm2	m3	1.1	1	N=2
			型枠	一般・小型	m2	7.4	7	
				化粧	m2	1.0	1	
	防護柵工							
		1号ガードレール基礎		7.5m≦L<10.0m	m	3.9	4	
		ガードレール		構造物用	m	3.9	4	
		ガードレール再設置		土中	m	0.0	0	
		ガードレール撤去			m	3.9	4	
	舗装工							
		ｱｽﾌｧﾙﾄ舗装工						
			下層路盤	再生砕石 (t=10cm)	m2	0.0	0	
			上層路盤	再生粒調砕石 (t=10cm)	m2	2.7	3	
			表層	再生密粒度 ｱｽｺﾝ(t=5cm)	m2	2.7	3	

数　量　総　括　表

（その2）

（普）相川川（善行寺南）【C箇所】

工事区分	工　種	種　別	細　　別	規　格	単位	過程数位	計上数位	摘　　要
レベル1	レベル2	レベル3	レベル4	レベル5				
	雑工							
		土工						
			掘削		m3	2.6	3	
			盛土		m3	0.0	0	
			床掘		m3	1.1	1	
		復旧工						
			石積（すり付け工）					
				雑割石35cm	m2	2.2	2	
			ブロック積（すり付け工）					
				控え35cm	m2	2.0	2	
			1号ガードレール基礎		m	3.8	4	
			ガードレール	構造物用	m	3.8	4	
			舗装工					
			上層路盤	再生粒調砕石（t=10cm）	m2	2.6	3	
			表層	再生密粒度ｱｽｺﾝ（t=5cm）	m2	2.6	3	
		撤去工						
			ブロック積取壊					
				控え35cm	m3	0.7	1	
			ガードレール撤去		m	3.8	4	
			アスファルト剥取		m2	2.7	3	
	仮設工							
		仮締切工						
			大型土のう	h=1.10	袋	0.0	0	
			濁水処理	h=1.10	袋	0.0	0	
			掛樋工	φ300	m	0.0	0	
			盛土	購入土	m3	0.0	0	
			水替工		箇所	0.0	0	
		作業残土処理						
			残土処分	地山	m3	15.0	20	
			仮設盛土		m3	0.0	0	仮設盛土/0.9
			敷砂利		m3	0.0	0	
			作業残土		m3	0.0	0	盛土/1.2
			応急仮設対策		m3	0.0	0	盛土/1.2
			計		m3	15.0	20	
			コンクリート取壊		m3	0.0	0	
			アスファルト剥	t=5cm	m2	5.6	6	2.9+2.7, 2.35t/m3
			ブロック積取壊		m3	0.7	0.7	2.35t/m3
		水替日数対象数量						
			水替日数		日	2.6	3	
		交通誘導員			人	16.0	16	

土　量　配　分　表

工　種	種　別	細　目	記号	単位	復旧	雑工	地山の立積	変化率	盛土換算土量	配分計画
土工										
	切土工	礫質土	C(SE)	m3	7.5	2.6	復旧+雑工 10.1	0.9	9.1	9.1
	盛土工	流用土	B	m3	0.0	0.0	復旧+雑工 0.0		0.0	
基礎工										
	作業土工	床掘 礫質土	E(SE)	m3	8.6	1.1	復旧+雑工 9.7	0.9	8.7	4.4
		埋戻し 流用土	Fu	m3	4.3		4.3		4.3	
		基面整正	K	m2	2.7		2.7			
		切土整形	SL	m2	7.5		7.5			
		盛土整形	SL	m2	0.0		0.0			
作業残土処理工										
		礫質土		m3			15.0	0.9	13.5	13.5
	残土合計	地山換算		m3			15.0			
		コン取壊し		m3			復旧+雑工 0.0			
		アス剥取り		m2	2.9	2.7	復旧+雑工 5.6			

土　工　　数量集計表

0

名称及び測点	延長	土工			法面整形		作業土工		
		掘削	盛土	コン取壊	切土	盛土	床掘	埋戻	基面整正
単位	m	m3	m3	m3	m2	m2	m3	m3	m2
土工	3.9	7.5	0.0		7.5				
作業土工							8.6	4.3	2.7
計	3.9	7.5	0.0	0.0	7.5	0.0	8.6	4.3	2.7

計　第　　表　　土 工　　計　算　書

測　点	距　離	掘　削 C	掘　削 平　均	掘　削 立　積		平　均	立　積	備　考
【C箇所】								
SECT 11.2	－	2.1						
SECT 13.2	2.0	1.7	1.90	3.8				
SECT 15.1	1.9	2.2	1.95	3.7				
合　計	3.9			7.5				

計　第　　表　　土 工　　計　算　書

測　点	距　離	切土法面整形			盛土法面整形			備　考
		L	平　均	平　積		平　均	平　積	
【C箇所】								
SECT 11.2	－	2.0						
SECT 13.2	2.0	1.9	1.95	3.9				
SECT 15.1	1.9	1.9	1.90	3.6				
合　計	3.9			7.5				

護岸工(1)　　数 量 集 計 表

名 称 及 び 測 点	延長	コンクリートブロック積擁壁					ガードレール基礎	
		1号ブロック	裏込砕石	1号天端工	1号ﾌﾞﾛｯｸ基礎工	吸出し防止材	1号	
		控え0.35m	RC-40	法面なし	1:0.3, t=0.35m	t=10mm		
単位	m	m2	m3	m	m	m2	m	
護岸	3.3	5.2	2.6	3.3	3.3	5.2	3.9	
計	3.3	5.2	2.6	3.3	3.3	5.2	3.9	

護岸工(2)　　数 量 集 計 表

名 称 及 び 測 点	延長	小口止工(H<3.0)			小口止工(3.0≦H<5.0)			
		コンクリート	型枠		コンクリート	型枠		
			小型	化粧		小型	化粧	
単位		m3	m2	m2	m3	m2	m2	
5号小口止工	0.3	0.6	3.8	0.5				
6号小口止工	0.3	0.5	3.6	0.5				
計	0.6	1.1	7.4	1.0				

計　第　　表　　作業土工　　計　算　書

測　点	距離	床 掘（礫質土）			埋戻し			基面整正		
		E	平均	立積	Fu	平均	立積	K	平均	平積
【C箇所】										
SECT 11.2	－	2.2			1.1			0.7		
SECT 13.2	2.0	2.2	2.20	4.4	1.1	1.10	2.2	0.7	0.70	1.4
SECT 15.1	1.9	2.2	2.20	4.2	1.1	1.10	2.1	0.7	0.70	1.3
合　計	3.9			8.6			4.3			2.7

計　第　　表　　ブロック積工　　計　算　書

測　点	距　離	1号ｺﾝｸﾘｰﾄﾌﾞﾛｯｸ積(1:0.4) SL	平　均	平　積	裏込砕石 Gv	平　均	立　積	備　考
【C箇所】								
SECT 11.5	－	1.6			0.8			
SECT 13.2	1.7	1.6	1.60	2.7	0.8	0.80	1.4	
SECT 14.8	1.6	1.5	1.55	2.5	0.7	0.75	1.2	
合　計	3.3			5.2			2.6	

ガードレール基礎　　数　量　計　算

1 号

（基礎長7.5m≦L<10.0m）

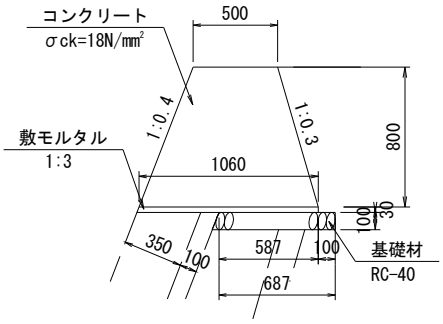

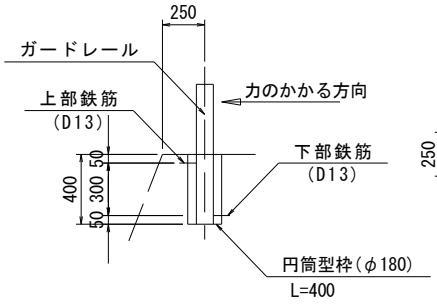

支柱基礎部詳細図
S=1:30

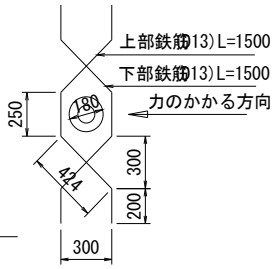

基礎工　　10m当り

種　別	数　量	
コンクリート	6.240 m³	
型　枠	8.350 m²	川裏
化粧型枠	8.620 m²	川表
敷モルタル	0.320 m³	
基礎材	7.070 m²	

広島県土木構造物標準設計図集より

鉄筋　　10m(5箇所)当り

種　別	数　量
D13	0.015 t

ガードレール基礎　　数　量　計　算

名　　称	規　格	算　　式	延　長	10m当り数量	数　量
			3.9		
【 1 号 】					
コンクリート	σck=18N/mm2	構造図より	3.9	6.24	2.43 m3
型　　枠	小　型	構造図より	3.9	8.35	3.26 m2
	化　粧		3.9	8.62	3.36 m2
敷モルタル			3.9	0.32	0.12 m3
基　礎　材			3.9	7.07	2.76 m2
鉄　　筋	D13		3.9	0.015	0.01 t

天端コン　　数　量　計　算

1　号

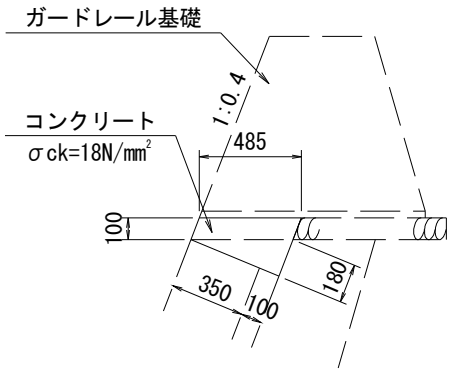

天端コンクリート　　10m当り

種　別	数　量
ｺﾝｸﾘｰﾄ	0.89　m3
型　枠	3.95　m2

天端コン　　数　量　計　算

名　　称	規　格	算　　式	延　長	10m当り数量	数　量
		L=	3.3		
【　1　号　】					
コンクリート	σck=18N/mm2		3.3	0.89	0.29 m3
型　　枠	一般・小型		3.3	3.95	1.30 m2

基礎工　　数　量　計　算

1 号

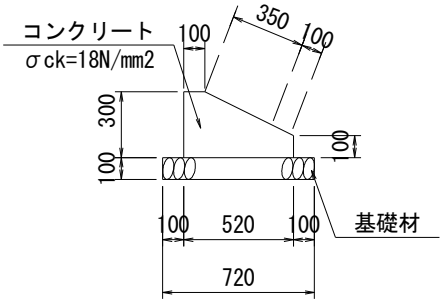

基礎工　　10m当り

種　別	数　量
ｺﾝｸﾘｰﾄ	1.14 m^3
型　枠	4.00 m^2
基礎材	7.20 m^2

基礎工　　数　量　計　算

名　　称	規　格	算　　式	延　長	10m当り数量	数　量
		L=	3.3		
【 1 号 】					
コンクリート	σck=18N/mm2		3.3	1.14	0.38 m3
型　　枠	一般・小型		3.3	4.00	1.32 m2
基　礎　材	RC-40,t=100mm		3.3	7.20	2.38 m2

小口止工　　数　量　計　算

5号小口止工
(SECT11.2)　H=2.01

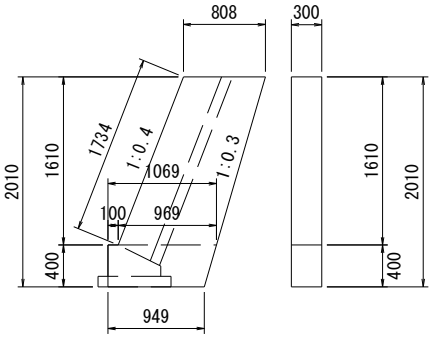

A = 1/2×(0.808+0.969)×1.610

＋1/2×(1.069＋0.949)×0.400 = 1.834

ｺﾝｸﾘｰﾄ　V = 1.834×0.30 = 0.55

型枠(一)　A = 1.834×2＋0.400×0.30 = 3.79

型枠(化)　A = 1.734×0.30 = 0.52

6号小口止工
(SECT15.1)　H=1.91

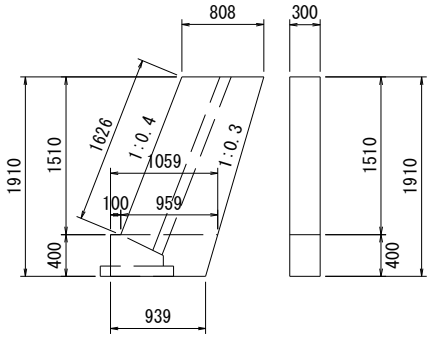

A = 1/2×(0.808+0.959)×1.510

＋1/2×(1.059＋0.939)×0.400 = 1.734

ｺﾝｸﾘｰﾄ　V = 1.734×0.30 = 0.52

型枠(一)　A = 1.734×2＋0.400×0.30 = 3.59

型枠(化)　A = 1.626×0.30 = 0.49

小口止工　　数　量　計　算

名　　称	規　格	算　　式	延　長	10m当り数量	数　量
【5号】	SECT 11.2	H= 2.01m			
コンクリート	σck=18N/mm2	構造図より			0.55 m3
型　　枠	小　型	構造図より			3.79 m2
	化　粧	構造図より			0.52 m2
【6号】	SECT 15.1	H= 1.91m			
コンクリート	σck=18N/mm2	構造図より			0.52 m3
型　　枠	小　型	構造図より			3.59 m2
	化　粧	構造図より			0.49 m2

防護柵工　　数 量 集 計 表

名 称 及 び 測 点	延長	ガードレール						
		構造物用	土中	撤去				
			再設置					
単位		m	m	m				
展開図より		3.9		3.9				
計		3.9		3.9				

舗装工　　数 量 集 計 表

名 称 及 び 測 点	延長	舗装工			舗装剥取			
		密粒度アスコン	再生粒調砕石	再生砕石	密粒度アスコン			
		t=5cm	t=10cm	t=10cm	t=5cm			
単位		m2	m2	m2	m2			
車道舗装		2.7	2.7		2.9			
計		2.7	2.7		2.9			

計　第　　表　　舗装工　　計　算　書

測　点	距離	表層(t=5cm)			上層路盤(t=10cm)			下層路盤(t=10cm)		
		幅	平均	平積	幅	平均	平積	幅	平均	平積
【C箇所】										
SECT 11.2		0.70			0.70					
SECT 13.2	2.0	0.70	0.70	1.4	0.70	0.70	1.4			
SECT 15.1	1.9	0.70	0.70	1.3	0.70	0.70	1.3			
合　計				2.7			2.7			

計　第　　表　　舗装剥取　　計　算　書

測　点	距離	表層(t=5cm)			上層路盤(t=10cm)			下層路盤(t=10cm)		
		幅	平均	平積	幅	平均	平積	幅	平均	平積
【C箇所】										
SECT 11.2		0.50								
SECT 13.2	2.0	0.80	0.65	1.3						
SECT 15.1	1.9	0.90	0.85	1.6						
合　計				2.9						

雑工(撤去・復旧)(1)　　数 量 集 計 表

名 称 及 び 測 点	すり付け工				作業土工		
	石積	ブロック積(控え35cm)		ガードレール基礎	掘削	盛土	床掘
	雑割石φ0.35	平積	立積	1号			
単位	m2	m2	m3	m	m3	m3	m3
復旧	2.2	2.0		3.8			
撤去			0.7				
土工					2.6	0.0	1.1
計	2.2	2.0	0.7	3.8	2.6	0.0	1.1

雑工(撤去・復旧) (2)　　数 量 集 計 表

名 称 及 び 測 点	ｶﾞｰﾄﾞﾚｰﾙ基礎	ガードレール		舗装版			
	1号	新設	撤去	復旧		剥取	
		構造物用	土中用	表層(t=5cm)	上層路盤(t=10cm)	表層(t=5cm)	
単位	m	m	m	m2	m2		
復旧	3.8	3.8		2.6	2.6		
撤去			3.8			2.7	
計	3.8	3.8	3.8	2.6	2.6	2.7	

ガードレール基礎（雑工） 数 量 計 算

1 号

（基礎長7.5m≦L<10.0m）

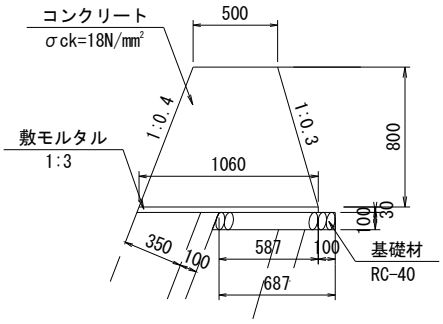

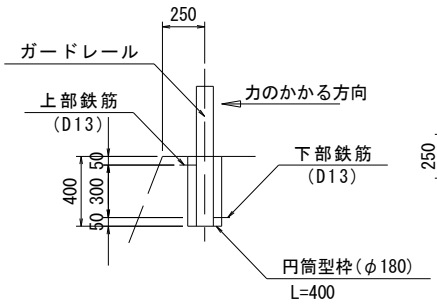

支柱基礎部詳細図
S=1:30

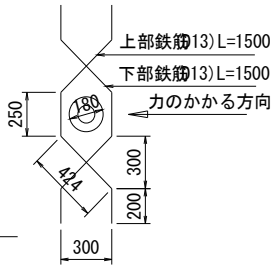

基礎工　　10m当り

種　別	数　量	
コンクリート	6.240 m³	
型　枠	8.350 m²	川裏
化粧型枠	8.620 m²	川表
敷モルタル	0.320 m³	
基礎材	7.070 m²	

広島県土木構造物標準設計図集より

鉄筋　　10m(5箇所)当り

種　別	数　量
D13	0.015 t

ガードレール基礎（雑工） 数 量 計 算

名　　称	規　格	算　　式	延　長	10m当り数量	数　量
		L=1.9+1.9	3.8		
【 1 号 】					
コンクリート	σck=18N/mm2	構造図より	3.8	6.24	2.37 m3
型　　枠	小　型	構造図より	3.8	8.35	3.17 m2
	化　粧		3.8	8.62	3.28 m2
敷モルタル			3.8	0.32	0.12 m3
基　礎　材			3.8	7.07	2.69 m2
鉄　　筋	D13		3.8	0.015	0.01 t

雑工(撤去・復旧)　　数　量　計　算

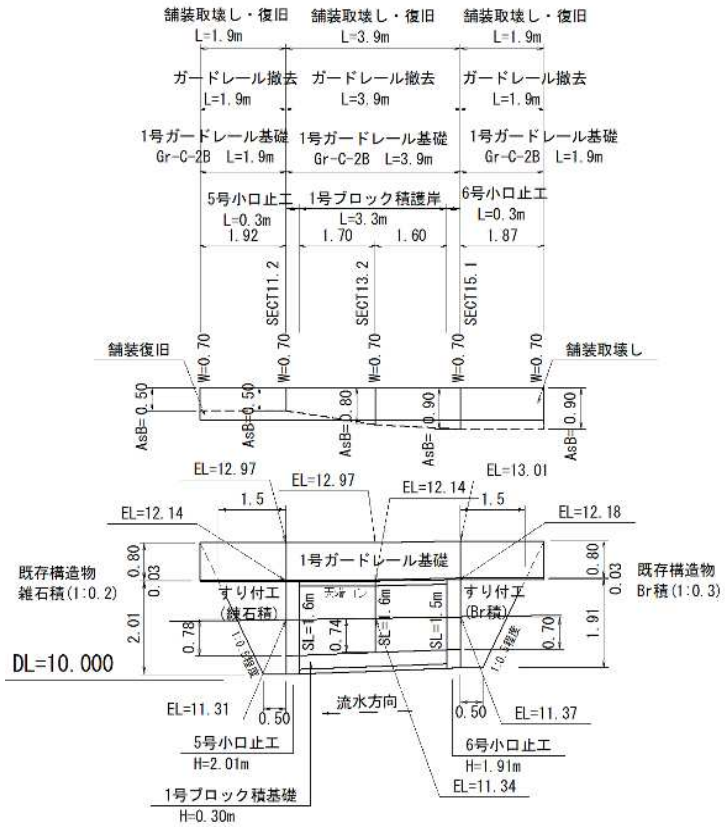

雑工(撤去・復旧)　　数　量　計　算

名　　称	規　格	算　　式	数　量
すり付け工			
石　　積	雑割石0.35	A=1/2×(0.5+1.5)×2.0×1.077	2.2 m2
ブ ロ ッ ク 積	控え35cm	A=1/2×(0.5+1.5)×1.9×1.077	2.0 m2
ｶﾞｰﾄﾞﾚｰﾙ撤去	土中	L=1.9+1.9	3.8 m
ｶﾞｰﾄﾞﾚｰﾙ	構造物	L=1.9+1.9	3.8 m
ｶﾞｰﾄﾞﾚｰﾙ基礎	1号	L=1.9+1.9	3.8 m
撤去工			
ブ ロ ッ ク 積	控え35cm	V=2.0×0.35	0.7 m3
土工			
掘　削　(C)		1/2×2.1×1.3+1/2×1.9×1.3=	2.6 m3
盛　土　(B)			m3
床　掘　(E)		1/2×2.2×0.5+1/2×2.2×0.5=	1.1 m3

計　第　　表　　舗装工　　計　算　書

測　点	距離	表層(t=5cm)			上層路盤(t=10cm)			下層路盤(t=10cm)		
		幅	平均	平積	幅	平均	平積	幅	平均	平積
【C箇所】										
		0.70			0.70					
SECT 11.2	1.9	0.70	0.70	1.3	0.70	0.70	1.3			
SECT 13.2										
SECT 15.1		0.70			0.70					
	1.9	0.70	0.70	1.3	0.70	0.70	1.3			
合　計				2.6			2.6			

計　第　　表　　舗装剥取　　計　算　書

測　点	距離	表層(t=5cm)			上層路盤(t=10cm)			下層路盤(t=10cm)		
		幅	平均	平積	幅	平均	平積	幅	平均	平積
【C箇所】										
		0.50								
SECT 11.2	1.9	0.50	0.50	1.0						
SECT 13.2										
SECT 15.1		0.90								
	1.9	0.90	0.90	1.7						
合　計				2.7						

仮設工　　数 量 集 計 表

名称及び測点	仮設道路　盛土タイプ		仮設道路　敷鉄板タイプ		締切り工			水替日数	水替工
	盛土	敷砂利	1500×3000(mm)	敷重量	大型土のう		掛樋工		
	h=0.50m	t=10cm	t=22mm		締切り部	泥水対策	φ300		
単位	m3	m3	枚	t	袋	袋	m	日	箇所
仮設								2.6	
計	0.0	0.0	0	0.00	0	0	0.0	2.6	0.0
					0				
					【中詰材処分】1.0m3/1.20(1袋当り)				
					=0.0×(1.0/1.20)=		0.0		

仮設工　（水替工）　　数 量 計 算 書

水替日数対象数量

ブロック積

	施工延長	L=	3.3 m	10m当り
基礎工	ｺﾝｸﾘｰﾄ	V=	0.4 m3	1.14 m3
	型枠	A=	1.3 m2	4.00 m2
	基礎材	A=	2.4 m2	7.20 m2

対象箇所	根入れ高	H=	0.7 m		
	平均水位	h=	0.3 m		
	護岸勾配	1: 0.4		斜率	1.077

A= (0.7+0.3+0.3) × 1.077 × 3.30 =

= 4.6 m2

小口止工　　2　基

概略図

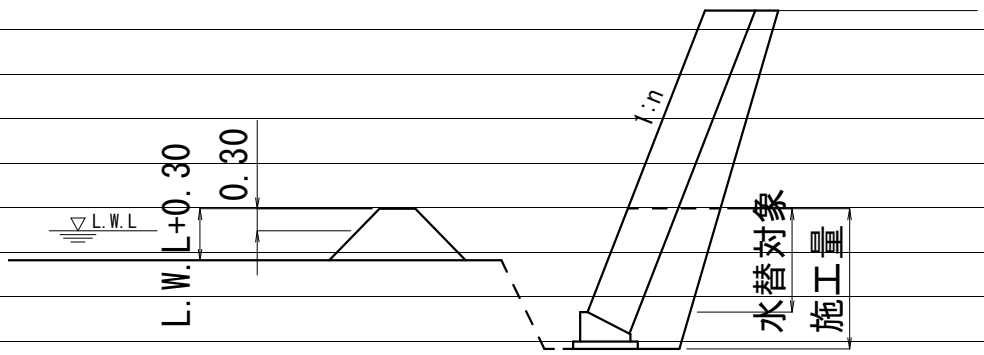

工　種	対象数量	算　式	日数		標準作業量
ｺﾝｸﾘｰﾄ基礎	0.4	0.4 / 5.0=	0.1		5 m3 /日
同型枠	1.3	1.3 / 15.0=	0.1		15 m2 /日
基礎材	2.4	2.4 / 155.0=	0.0		155 m2 /日
ﾌﾞﾛｯｸ積	4.6	4.6 / 13.0=	0.4		13 m2 /日
小口止工	2.0	2.0 / 1.0=	2.0		1 箇所 /日
合計			2.6		

交通誘導員

交通誘導員配置日数									
工　種			対象数量	算　式		日数		標準作業量	
掘削	小規模・土砂		10.1	10.1	/ 37	0.27	7.5+2.6	37 m3	/日
盛土	2.5m以下	小規模(100m3以下)		0.0	/ 43	－		43 m3	/日
法面整形	切土,礫質土		7.5	7.5	/ 140	0.05		140 m3	/日
	盛土			0.0	/ 140	－		140 m3	/日
床掘	土砂	小規模	9.7	9.7	/ 32	0.30	8.6+1.1	32 m3	/日
埋戻		小規模	4.3	4.3	/ 61	0.07		61 m3	/日
ブロック積	環境保全型		5.2	5.2	/ 42	0.12		42 m3	/日
同込・裏込砕石	環保		2.6	2.6	/ 50.0	0.05		50.0 m3	/日
同込・中詰石	環保			0.0	/ 50.0	－		50.0 m3	/日
吸出し防止材設置	全面		5.2	5.2	/ 500	0.01		500 m2	/日
基礎コンクリート	砕石有		0.4	0.4	/ 3.7	0.10		3.7 m3	/日
天端コン	Co		0.3	0.3	/ 3.4	0.09		3.4 m3	/日
小口止工	水替え		2	2	/ 1	2.00		1 箇所	/日
重力式擁壁	コンクリート		4.8	4.8	/ 1.6	3.00	2.43+2.37	1.6 m3	/日
練石積			2.2	2.2	/ 19	0.12		19 m2	/日
ブロック積	通常			0.0	/ 13	－		13 m2	/日
同込・裏込砕石	間知・緑化			0.0	/ 20.0	－		20.0 m3	/日
植生工	張芝			0.0	/ 222	－		222 m2	/日
舗装工	表層		5.3	5.3	/ 250	0.02	2.7+2.6	250 m2	/日
〃	路盤		5.3	5.3	/ 230	0.02	2.7+2.6	230 m2	/日
区画線	設置			0.0	/ 1000	－		1000 m	/日
ガードレール	CO設置		7.7	7.7	/ 40	0.19	3.9+3.8	40 m	/日
〃	CO撤去			0.0	/ 200	－		200 m	/日
〃	土中設置			0.0	/ 130	－		130 m	/日
〃	土中撤去		7.7	7.7	/ 250	0.03	3.9+3.8	250 m	/日
舗装版切断				0.0	/ 230	－		230 m	/日
舗装版取壊し			5.6	5.6	/ 260	0.02	2.9+2.7	260 m2	/日
ブロック積取壊し			0.7	0.7	/ 20	0.04		20 m2	/日
コンクリート取壊し	無筋・機械			0.0	/ 19	－		19 m3	/日
大型土のう	ラフター使用製作・設置			0.0	/ 80	－		80 袋	/日
大型土のう	ラフター使用撤去			0.0	/ 134	－		134 袋	/日
敷鉄板	設置			0.0	/ 1000	－		1000 m2	/日
敷鉄板	撤去			0.0	/ 1000	－		1000 m2	/日
掛樋工	設置			0.0	/ 273	－		273 m	/日
掛樋工	撤去			0.0	/ 546	－		546 m	/日
締切排水工			1.0	1.0	/ 1.7	0.59		1.7 箇所	/日
合計						7.09	≒	8	
実作業に対する割増係数						1.8			
施工日数						12.8	≒	13	
配置人員	2人配置			8 × 2		16 人			

数　量　総　括　表

（その1）

（普）相川川（善行寺南）【D箇所】

工事区分	工　種	種　別	細　　別	規　格	単位	過程数位	計上数位	摘　　要
レベル1	レベル2	レベル3	レベル4	レベル5				
災害復旧工事								
	河川土工							
		切土工						
			土砂掘削	礫質土	m3	2.4	2	
		盛土工						
			盛土		m3	0.0	0.0	
		法面整形						
			切土法面		m2	6.9	10	
			盛土法面		m2	0.0	0	
	構造物撤去工							
		構造物取壊し工						
			コンクリート取壊し		m3	0.0	0	
	石・ブロック積工							
		作業土工						
			床掘	礫質土	m3	7.2	10	
			埋戻し	流用土	m3	3.8	4	
			基面整正		m2	2.3	2	
		コンクリートブロック積						
			2号コンクリートブロック積					
			ブロック面積	控え35cm	m2	6.1	6	1:0.4
			裏込砕石	RC-40	m3	2.9	3	
			3号天端工	法面無し	m	3.2	3	
			2号ﾌﾞﾛｯｸ基礎工	コンクリート 18N/mm2	m	3.2	3	
			吸出し防止材	t=10mm	m2		0	
		小口止工						
		H<3.0	コンクリート	小型,18N/mm2	m3	1.1	1	N=2
			型枠	一般・小型	m2	7.4	7	
				化粧	m2	1.2	1	
		3.0≦H<5.0	コンクリート	小型,18N/mm2	m3	0.0	0	N=0
			型枠	一般・小型	m2	0.0	0	
				化粧	m2	0.0	0	

数　量　総　括　表

（その2）

(普)相川川(善行寺南)【D箇所】

工事区分	工　種	種　別	細　　別	規　格	単位	過程数位	計上数位	摘　　要
レベル1	レベル2	レベル3	レベル4	レベル5				
	雑工							
		土工						
			掘削		m3	1.7	2	
			盛土		m3	0.0	0	
			床掘		m3	1.0	1	
		復旧工						
			石積(すり付け工)					
				雑割石35cm	m2	5.0	5	
			ブロック積(すり付け工)					
				控え35cm	m2	0.0	0	
		撤去工						
			コンクリート取壊					
				控え35cm	m3	0.0	0	
	仮設工							
		仮締切工						
			大型土のう	h=1.10	袋	1.0	1	
			濁水処理	h=1.10	袋	3.0	3	
			掛樋工	φ300	m	18.8	19	
			盛土	購入土	m3	4.0	0	
			水替工		箇所	1.0	1	
	作業残土処理							
			残土処分	地山	m3	8.1	10	
			仮設盛土		m3	0.0	0	仮設盛土/0.9
			敷砂利		m3	0.0	0	
			作業残土		m3	3.3	3	盛土/1.2
			応急仮設対策	N=3	m3	2.5	3	盛土/1.2
			計		m3	13.9	10	
	水替日数対象数量							
			水替日数		日	2.5	3	
	交通誘導員				人	8.0	8	

土　量　配　分　表

工　種	種　別	細　目	記号	単位	復旧	雑工	地山の立積	変化率	盛土換算土量	配分計画
土工										
	切土工	礫質土	C(SE)	m3	2.4	1.7	復旧+雑工 4.1	0.9	3.7	3.7
	盛土工	流用土	B	m3	0.0	0.0	復旧+雑工 0.0		0.0	
基礎工										
	作業土工	床掘 礫質土	E(SE)	m3	7.2	1.0	復旧+雑工 8.2	0.9	7.4	3.6
		埋戻し 流用土	Fu	m3	3.8		3.8		3.8	
		基面整正	K	m2	2.3		2.3			
		切土整形	SL	m2	6.9		6.9			
		盛土整形	SL	m2	0.0		0.0			
作業残土処理工										
		礫質土		m3			8.1	0.9	7.3	7.3
	残土合計	地山換算		m3			8.1			
		コン取壊し		m3						

土　工　　数量集計表

名称及び測点	延長	土工			法面整形		作業土工		
		掘削	盛土	コン取壊	切土	盛土	床掘	埋戻	基面整正
単位	m	m3	m3	m3	m2	m2	m3	m3	m2
土工	3.8	2.4	0.0		6.9				
作業土工							7.2	3.8	2.3
計	3.8	2.4	0.0	0.0	6.9	0.0	7.2	3.8	2.3

計　第　　表　　土 工　　計　算　書

測　点	距　離	掘　削 C	掘　削 平　均	掘　削 立　積		平　均	立　積	備　考
【D箇所】								
SECT 44.3	－	1.0						
SECT 46.3	2.0	0.2	0.60	1.2				
SECT 48.1	1.8	1.1	0.65	1.2				
合　計	3.8			2.4				

計　第　　表　　土工　　計　算　書

測　点	距　離	盛　土 B	盛　土 平　均	盛　土 立　積		平　均	立　積	備　考
【D箇所】								
SECT 44.3	－							
SECT 46.3	2.0		0.00	0.0				
SECT 48.1	1.8		0.00	0.0				
合　計	3.8			0.0				

計　第　　表　　土 工　　計　算　書

測　点	距　離	切土法面整形			盛土法面整形			備　考
		L	平　均	平　積		平　均	平　積	
【D箇所】								
SECT 44.3	－	2.0						
SECT 46.3	2.0	1.7	1.85	3.7				
SECT 48.1	1.8	1.8	1.75	3.2				
合　計	3.8			6.9				

計　第　　表　　土工　　計算書

測点	距離	盛土						備考
		B	平均	立積		平均	立積	
合計	0.0			0.0				

護岸工(1)　　数 量 集 計 表

名 称 及 び 測 点	延長	コンクリートブロック積擁壁					ガードレール基礎	
		2号ブロック	裏込砕石	3号天端工	2号ﾌﾞﾛｯｸ基礎工	吸出し防止材		
		控え0.35m	RC-40	法面なし	1:0.3, t=0.35m	t=10mm		
単位	m	m2	m3	m	m	m2	m	
護岸	3.2	6.1	2.9	3.2	3.2	6.1		
計	3.2	6.1	2.9	3.2	3.2	6.1	0.0	

護岸工(2)　　数 量 集 計 表

名 称 及 び 測 点	延長	小口止工(H<3.0)			小口止工(3.0≦H<5.0)			
		コンクリート	型枠		コンクリート	型枠		
			小型	化粧		小型	化粧	
単位		m3	m2	m2	m3	m2	m2	
7号小口止工	0.3	0.5	3.7	0.6				
8号小口止工	0.3	0.5	3.7	0.6				
計	0.6	1.1	7.4	1.2				

計　第　　表　　作業土工　　計　算　書

測　点	距離	床 掘（礫質土）			埋戻し			基面整正		
		E	平均	立積	Fu	平均	立積	K	平均	平積
【D箇所】										
SECT 44.3	－	1.9			1.0			0.6		
SECT 46.3	2.0	1.9	1.90	3.8	1.0	1.00	2.0	0.6	0.60	1.2
SECT 48.1	1.8	1.9	1.90	3.4	1.0	1.00	1.8	0.6	0.60	1.1
合　計	3.8			7.2			3.8			2.3

計　第　　表　　ブロック積工　　計　算　書

測　点	距　離	2号ｺﾝｸﾘｰﾄﾌﾞﾛｯｸ積(1:0.4) SL	平　均	平　積	裏込砕石 Gv	平　均	立　積	備　考
【D箇所】								
SECT 44.6	－	1.9			0.9			
SECT 46.3	1.7	1.9	1.90	3.2	0.9	0.90	1.5	
SECT 47.8	1.5	1.9	1.90	2.9	0.9	0.90	1.4	
合　計	3.2			6.1			2.9	

天端コン　　数　量　計　算

3 号

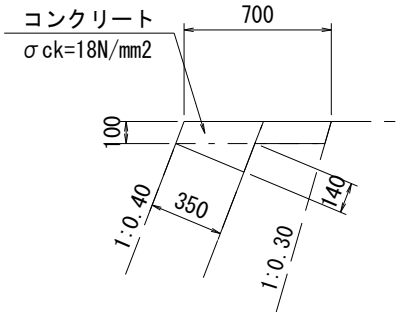

天端コンクリート　　10m当り

種　別	数　量
ｺﾝｸﾘｰﾄ	0.95　m3
型　枠	3.52　m2

天端コン　　数　量　計　算

名　　称	規　格	算　　式	延　長	10m当り数量	数　量
		L=	3.2		
【 3 号 】					
コンクリート	σck=18N/mm2		3.2	0.95	0.30 m3
型　　枠	一般・小型		3.2	3.52	1.13 m2

基礎工　　数　量　計　算

2 号

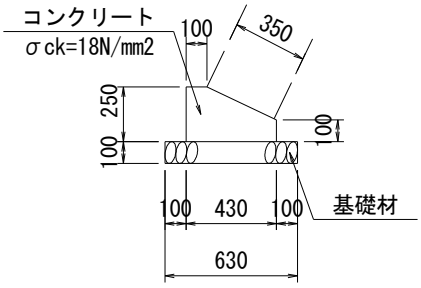

基礎工　　10m当り

種　別	数　量
ｺﾝｸﾘｰﾄ	0.83　m3
型　枠	3.50　m2
基礎材	6.30　m2

基礎工　　数　量　計　算

名　　称	規　格	算　　式	延　長	10m当り数量	数　量
		L=	3.2		
【 2 号 】					
コンクリート	σck=18N/mm2		3.2	0.83	0.27 m3
型　　枠	一般・小型		3.2	3.50	1.12 m2
基　礎　材	RC-40,t=100mm		3.2	6.30	2.02 m2

小口止工　　数　量　計　算

7号小口止工
(SECT44.3)　H=2.20

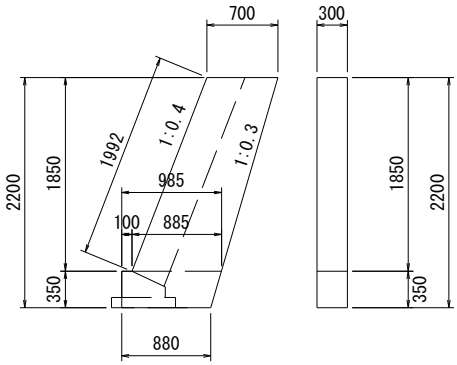

A = 1/2×(0.700+0.885)×1.850

＋1/2×(0.985＋0.880)×0.350 = 1.793

ｺﾝｸﾘｰﾄ　V = 1.793×0.30 = 0.54

型枠(一)　A = 1.793×2＋0.350×0.30 = 3.69

型枠(化)　A = 1.992×0.30 = 0.60

8号小口止工
(SECT48.1)　H=2.19

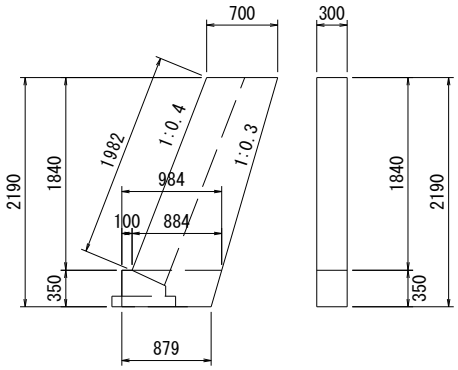

A = 1/2×(0.700+0.884)×1.840

＋1/2×(0.984＋0.879)×0.350 = 1.783

ｺﾝｸﾘｰﾄ　V = 1.783×0.30 = 0.53

型枠(一)　A = 1.783×2＋0.350×0.30 = 3.67

型枠(化)　A = 1.982×0.30 = 0.59

小口止工　　数　量　計　算

名　　称	規　格	算　　式	延　長	10m当り数量	数　量
【7号】	SECT 44.3	H= 2.20m			
コンクリート	σck=18N/mm2	構造図より			0.54 m3
型　　枠	小　型	構造図より			3.69 m2
	化　粧	構造図より			0.60 m2
【8号】	SECT 48.1	H= 2.19m			
コンクリート	σck=18N/mm2	構造図より			0.53 m3
型　　枠	小　型	構造図より			3.67 m2
	化　粧	構造図より			0.59 m2

雑工(撤去・復旧)　　数 量 集 計 表

名 称 及 び 測 点	すり付け工				作業土工		
	石積	ブロック積(控え35cm)		法面工	掘削	盛土	床掘
	雑割石φ0.35	平積	立積	張芝			
単位	m2	m2	m3	m2	m3	m3	m3
復旧	5.0	0.0		0.0			
撤去			0.0				
土工					1.7	0.0	1.0
計	5.0	0.0	0.0	0.0	1.7	0.0	1.0

雑工(撤去・復旧)　　数　量　計　算

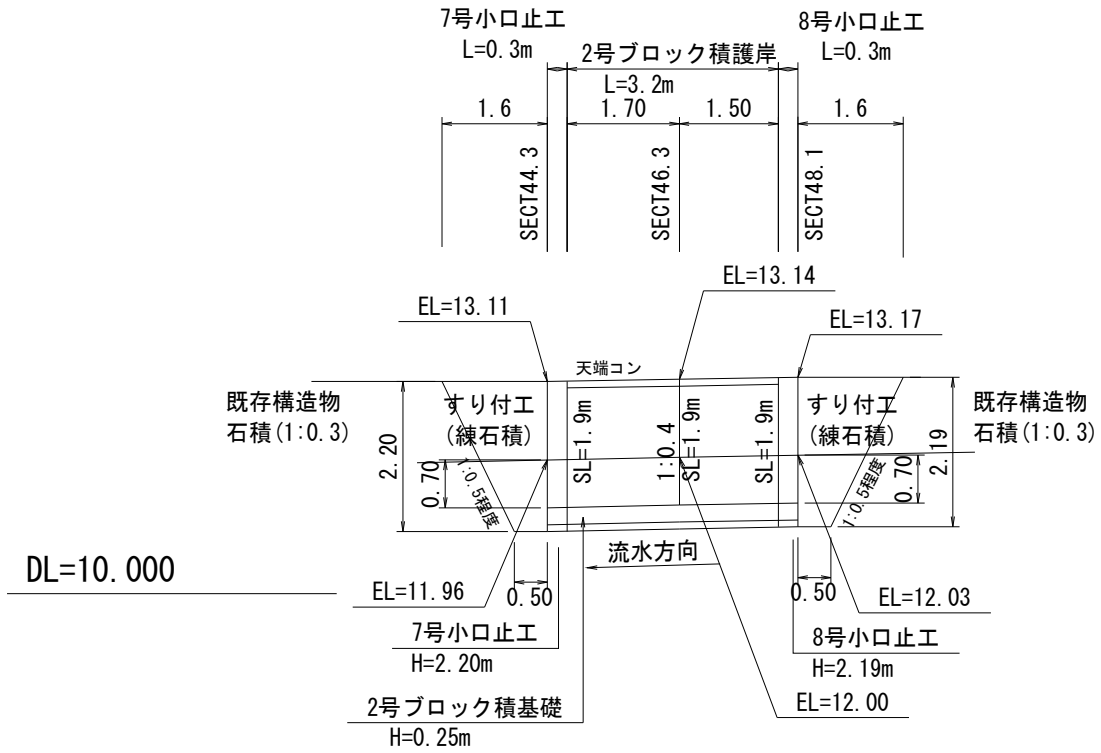

雑工(撤去・復旧)　　数　量　計　算

名　　称	規　格	算　　式	数　量
すり付け工			
石　　積	雑割石0.35	A=1/2×(0.5+1.6)×2.2×1.077+1/2×(0.5+1.6)×2.2×1.077	5.0 m2
ブ ロ ッ ク 積	控え35cm		m2
法　面　工			m2
撤去工			
ブ ロ ッ ク 積	控え35cm	V=0.0×0.35	0.0 m3
土工			
掘　削　(C)		1/2×1.0×1.6+1/2×1.1×1.6=	1.7 m3
盛　土　(B)			m3
床　掘　(E)		1/2×1.9×0.5+1/2×1.9×0.5=	1.0 m3

仮設工　　数 量 集 計 表

名称及び測点	仮設道路　盛土タイプ		仮設道路　敷鉄板タイプ		締切り工			水替日数	水替工
	盛土	敷砂利	1500×3000(mm)	敷重量	大型土のう		掛樋工		
	h=0.50m	t=10cm	t=22mm		締切り部	泥水対策	φ300		
単位	m3	m3	枚	t	袋	袋	m	日	箇所
仮設					1.0	3.0	18.8	2.5	1.0
計	0.0	0.0	0	0.00	1	3	18.8	2.5	1.0
					4				
					【中詰材処分】1.0m3/1.20(1袋当り)				
					=4.0×(1.0/1.20)=		3.3		

仮設工　（大型土のう締切り）　　数 量 計 算 書

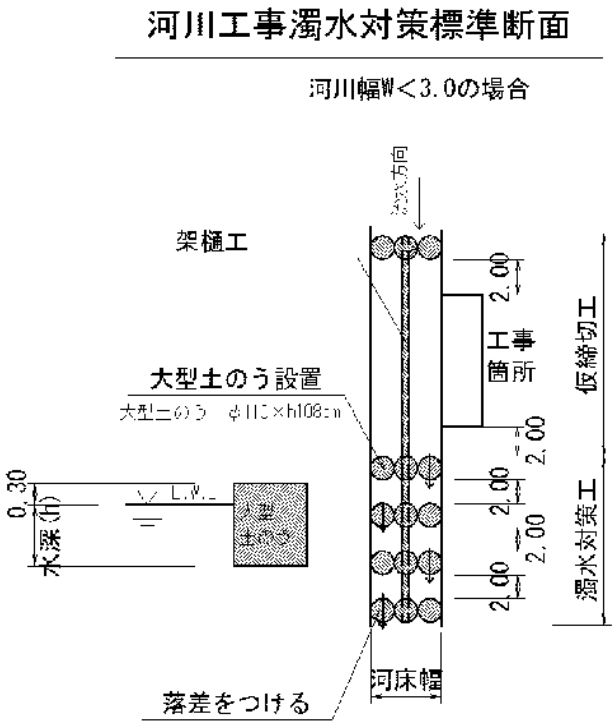

復旧延長　　L=3.8m

河床幅(上流)　　W=2.00m　　(SECT 48.1)

水位高　　H=0.10m

大型土のう締切工 (0.1+0.3)×2.0×1/(1.08×1.10)＝ 0.7　　1.0　袋

掛樋工　　3.8+(1.0+2.0)×5＝　　18.8　m

仮設工　（濁水対策）　　数 量 計 算 書

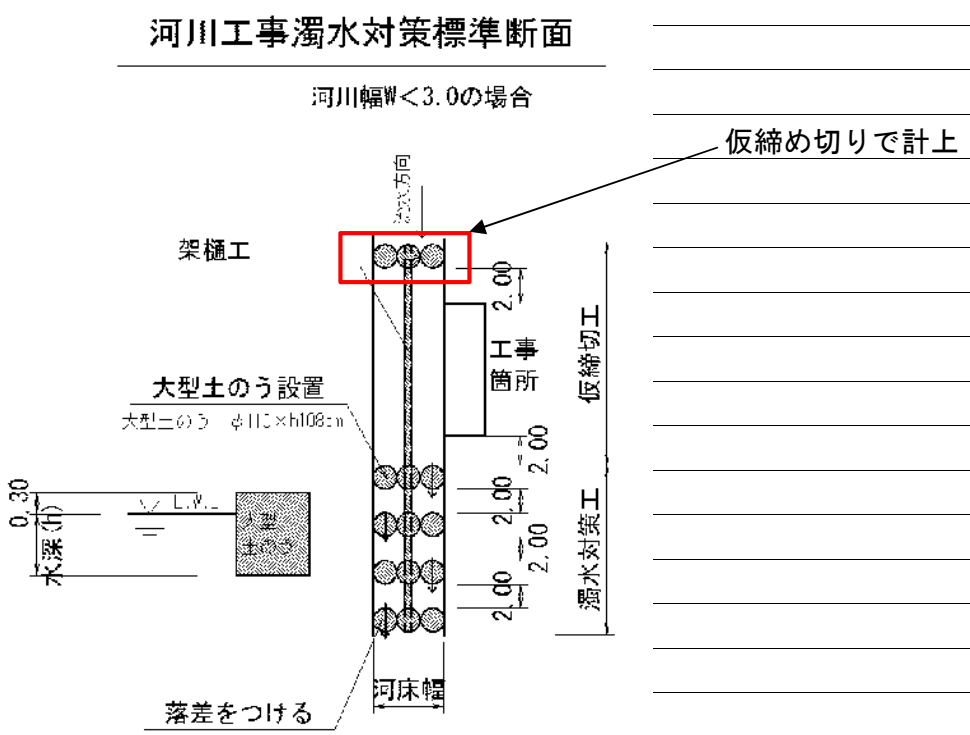

河床幅(下流)　　W=1.90m　　(SECT 44.3)

【大型土のう】

泥水対策　　(0.1+0.3)×1.9×4/(1.08×1.10) ＝ 2.6　　3　袋

仮設工　（水替工）　　数 量 計 算 書

水替日数対象数量

ブロック積

	施工延長	L=	3.2 m		10m当り
基礎工	ｺﾝｸﾘｰﾄ	V=	0.3 m3		0.83 m3
	型枠	A=	1.1 m2		3.50 m2
	基礎材	A=	2 m2		6.30 m2
対象箇所	根入れ高	H=	0.7 m		
	平均水位	h=	0.3 m		
	護岸勾配	1: 0.4		斜率	1.077

A= (0.7+0.3+0.3) × 1.077 × 3.20 =

= 4.5 m2

小口止工　2 基

概略図

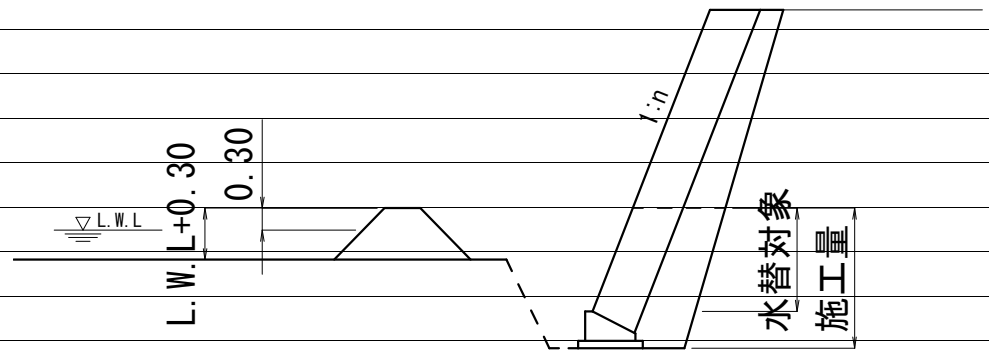

工　種	対象数量	算　式	日数		標準作業量
ｺﾝｸﾘｰﾄ基礎	0.3	0.3 / 5.0=	0.1		5 m3 /日
同型枠	1.1	1.1 / 15.0=	0.1		15 m2 /日
基礎材	2.0	2.0 / 155.0=	0.0		155 m2 /日
ﾌﾞﾛｯｸ積	4.5	4.5 / 13.0=	0.3		13 m2 /日
小口止工	2.0	2.0 / 1.0=	2.0		1 箇所 /日
合計			2.5		

交通誘導員

交通誘導員配置日数									
工　種			対象数量	算　式		日数		標準作業量	
掘削	小規模・土砂		4.1	4.1	/ 37	0.11	2.4+1.7	37 m3	/日
盛土	2.5m以下	小規模(100m3以下)		0.0	/ 43	－		43 m3	/日
法面整形	切土,礫質土		6.9	6.9	/ 140	0.05		140 m3	/日
	盛土			0.0	/ 140	－		140 m3	/日
床掘	土砂	小規模	8.2	8.2	/ 32	0.26	7.2+1.0	32 m3	/日
埋戻		小規模	3.8	3.8	/ 61	0.06		61 m3	/日
ブロック積	環境保全型		6.1	6.1	/ 42	0.15		42 m3	/日
同込・裏込砕石	環保		2.9	2.9	/ 50.0	0.06		50.0 m3	/日
同込・中詰石	環保			0.0	/ 50.0	－		50.0 m3	/日
吸出し防止材設置	全面		6.1	6.1	/ 500	0.01		500 m2	/日
基礎コンクリート	砕石有		0.3	0.3	/ 3.7	0.07		3.7 m3	/日
天端コン	Co		0.3	0.3	/ 3.4	0.09		3.4 m3	/日
小口止工	水替え		2	2	/ 1	2.00		1 箇所	/日
重力式擁壁	コンクリート			0.0	/ 1.6	－		1.6 m3	/日
練石積			5.0	5.0	/ 19	0.26		19 m2	/日
ブロック積	通常			0.0	/ 13	－		13 m2	/日
同込・裏込砕石	間知・緑化			0.0	/ 20.0	－		20.0 m3	/日
植生工	張芝			0.0	/ 222	－		222 m2	/日
舗装工	表層			0.0	/ 250	－		250 m2	/日
〃	路盤			0.0	/ 230	－		230 m2	/日
区画線	設置			0.0	/ 1000	－		1000 m	/日
ガードレール	CO設置			0.0	/ 40	－		40 m	/日
〃	CO撤去			0.0	/ 200	－		200 m	/日
〃	土中設置			0.0	/ 130	－		130 m	/日
〃	土中撤去			0.0	/ 250	－		250 m	/日
舗装版切断				0.0	/ 230	－		230 m	/日
舗装版取壊し				0.0	/ 260	－		260 m2	/日
ブロック積取壊し				0.0	/ 20	－		20 m2	/日
コンクリート取壊し	無筋・機械			0.0	/ 19	－		19 m3	/日
大型土のう	ラフター使用製作・設置		4.0	4.0	/ 80	0.05		80 袋	/日
大型土のう	ラフター使用撤去		7.0	7.0	/ 134	0.05	4+3(応急)	134 袋	/日
敷鉄板	設置			0.0	/ 1000	－		1000 m2	/日
敷鉄板	撤去			0.0	/ 1000	－		1000 m2	/日
掛樋工	設置		18.8	18.8	/ 273	0.07		273 m	/日
掛樋工	撤去		18.8	18.8	/ 546	0.03		546 m	/日
締切排水工			1.0	1.0	/ 1.7	0.59		1.7 箇所	/日
合計						3.91	≒	4	
実作業に対する割増係数						1.8			
施工日数						7.0	≒	8	
配置人員	2人配置			4 × 2		8 人			

数　量　総　括　表

（その1）

（普）相川川（善行寺南）【E箇所】

工事区分	工　種	種　別	細　　別	規　格	単位	過程数位	計上数位	摘　　要
レベル1	レベル2	レベル3	レベル4	レベル5				
災害復旧工事								
	河川土工							
		切土工						
			土砂掘削	礫質土	m3	3.3	3	
		盛土工						
			盛土		m3	0.8	0.8	
		法面整形						
			切土法面		m2	8.1	10	
			盛土法面		m2	0.0	0	
	構造物撤去工							
		構造物取壊し工						
			コンクリート取壊し		m3	0.0	0	
	石・ブロック積工							
		作業土工						
			床掘	礫質土	m3	7.9	10	
			埋戻し	流用土	m3	4.5	5	
			基面整正		m2	2.3	2	
		コンクリートブロック積						
			2号コンクリートブロック積					
			ブロック面積	控え35cm	m2	6.4	6	1:0.4
			裏込砕石	RC-40	m3	3.1	3	
			3号天端工	法面無し	m	3.2	3	
			2号ﾌﾞﾛｯｸ基礎工	コンクリート 18N/mm2	m	3.2	3	
			吸出し防止材	t=10mm	m2		0	
		小口止工						
		H<3.0	コンクリート	小型,18N/mm2	m3	1.1	1	N=2
			型枠	一般・小型	m2	7.7	8	
				化粧	m2	1.3	1	
		3.0≦H<5.0	コンクリート	小型,18N/mm2	m3	0.0	0	N=0
			型枠	一般・小型	m2	0.0	0	
				化粧	m2	0.0	0	

数　量　総　括　表

（その2）

（普）相川川（善行寺南）【E箇所】

工事区分	工　種	種　別	細　　別	規　格	単位	過程数位	計上数位	摘　　要
レベル1	レベル2	レベル3	レベル4	レベル5				
	雑工							
		土工						
			掘削		m3	1.6	2	
			盛土		m3	0.3	0	
			床掘		m3	1.0	1	
		復旧工						
			石積（すり付け工）					
				雑割石35cm	m2	5.3	5	
			ブロック積（すり付け工）					
				控え35cm	m2	0.0	0	
		撤去工						
			コンクリート取壊					
				控え35cm	m3	0.0	0	
	仮設工							
		仮締切工						
			大型土のう	h=1.10	袋	1.0	1	
			濁水処理	h=1.10	袋	3.0	3	
			掛樋工	φ300	m	18.8	19	
			盛土	購入土	m3	4.0	0	
			水替工		箇所	1.0	1	
	作業残土処理							
			残土処分	地山	m3	7.6	10	
			仮設盛土		m3	0.0	0	仮設盛土/0.9
			敷砂利		m3	0.0	0	
			作業残土		m3	3.3	3	盛土/1.2
			応急仮設対策	N=3	m3	0.0	0	盛土/1.2
			計		m3	10.9	10	
	水替日数対象数量							
			水替日数		日	2.5	3	
	交通誘導員				人	8.0	8	

土　量　配　分　表

工　種	種　別	細　目	記号	単位	復旧	雑工	地山の立積	変化率	盛土換算土量	配分計画
土工										
	切土工	礫質土	C(SE)	m3	3.3	1.6	復旧+雑工 4.9	0.9	4.4	3.3
	盛土工	流用土	B	m3	0.8	0.3	復旧+雑工 1.1		1.1	
基礎工										
	作業土工	床掘 礫質土	E(SE)	m3	7.9	1.0	復旧+雑工 8.9	0.9	8.0	3.5
		埋戻し 流用土	Fu	m3	4.5		4.5		4.5	
		基面整正	K	m2	2.3		2.3			
		切土整形	SL	m2	8.1		8.1			
		盛土整形	SL	m2	0.0		0.0			
作業残土処理工										
		礫質土		m3			7.6	0.9	6.8	6.8
	残土合計	地山換算		m3			7.6			
		コン取壊し		m3						

土　工　　数量集計表

名称及び測点	延長	土工			法面整形		作業土工		
		掘削	盛土	コン取壊	切土	盛土	床掘	埋戻	基面整正
単位	m	m3	m3	m3	m2	m2	m3	m3	m2
土工	3.8	3.3	0.8		8.1				
作業土工							7.9	4.5	2.3
計	3.8	3.3	0.8	0.0	8.1	0.0	7.9	4.5	2.3

計　第　　表　　土 工　　計　算　書

測　点	距　離	掘　削 C	平　均	立　積		平　均	立　積	備　考
【E箇所】								
SECT 81.5	－	1.0						
SECT 83.5	2.0	0.8	0.90	1.8				
SECT 85.3	1.8	0.9	0.85	1.5				
合　計	3.8			3.3				

計　第　　表　　土工　　計　算　書

測　点	距　離	盛　土 B	盛　土 平　均	盛　土 立　積		平　均	立　積	備　考
【E箇所】								
SECT 81.5	－	0.2						
SECT 83.5	2.0	0.2	0.20	0.4				
SECT 85.3	1.8	0.2	0.20	0.4				
合　計	3.8			0.8				

計　第　　表　　土 工　　計　算　書

測　点	距　離	切土法面整形			盛土法面整形			備　考
		L	平　均	平　積		平　均	平　積	
【E箇所】								
SECT 81.5	－	2.2						
SECT 83.5	2.0	2.1	2.15	4.3				
SECT 85.3	1.8	2.1	2.10	3.8				
合　計	3.8			8.1				

護岸工(1)　　数 量 集 計 表

名 称 及 び 測 点	延長	コンクリートブロック積擁壁					ガードレール基礎	
		2号ブロック	裏込砕石	3号天端工	2号ﾌﾞﾛｯｸ基礎工	吸出し防止材		
		控え0.35m	RC-40	法面なし	1:0.4, t=0.35m	t=10mm		
単位	m	m2	m3	m	m	m2	m	
護岸	3.2	6.4	3.1	3.2	3.2	6.4		
計	3.2	6.4	3.1	3.2	3.2	6.4	0.0	

護岸工(2)　　数 量 集 計 表

名 称 及 び 測 点	延長	小口止工(H<3.0)			小口止工(3.0≦H<5.0)			
		コンクリート	型枠		コンクリート	型枠		
			小型	化粧		小型	化粧	
単位		m3	m2	m2	m3	m2	m2	
9号小口止工	0.3	0.6	4.0	0.7				
10号小口止工	0.3	0.5	3.7	0.6				
計	0.6	1.1	7.7	1.3				

計　第　　表　　作業土工　　計　算　書

測　点	距離	床 掘（礫質土）			埋戻し			基面整正		
		E	平均	立積	Fu	平均	立積	K	平均	平積
【E箇所】										
SECT 81.5	－	2.1			1.2			0.6		
SECT 83.5	2.0	2.1	2.10	4.2	1.2	1.20	2.4	0.6	0.60	1.2
SECT 85.3	1.8	2.0	2.05	3.7	1.1	1.15	2.1	0.6	0.60	1.1
合　計	3.8			7.9			4.5			2.3

計　第　　表　　ブロック積工　　計　算　書

測　点	距　離	2号ｺﾝｸﾘｰﾄﾌﾞﾛｯｸ積(1:0.4) SL	平　均	平　積	裏込砕石 Gv	平　均	立　積	備　考
【E箇所】								
SECT 81.8	－	2.1			1.0			
SECT 83.5	1.7	2.0	2.05	3.5	1.0	1.00	1.7	
SECT 85.0	1.5	1.9	1.95	2.9	0.9	0.95	1.4	
合　計	3.2			6.4			3.1	

天端コン　　数　量　計　算

3 号

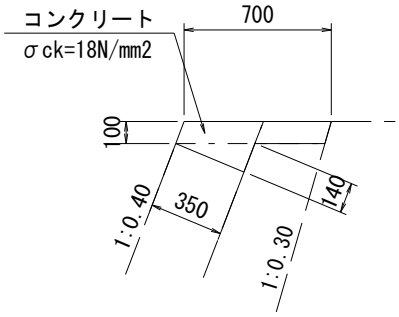

天端コンクリート　　10m当り

種　別	数　量
ｺﾝｸﾘｰﾄ	0.95　m3
型　枠	3.52　m2

天端コン　　数　量　計　算

名　　称	規　格	算　　式	延　長	10m当り数量	数　量
		L=	3.2		
【 3 号 】					
コンクリート	σck=18N/mm2		3.2	0.95	0.30 m3
型　　枠	一般・小型		3.2	3.52	1.13 m2

基礎工　　数　量　計　算

2 号

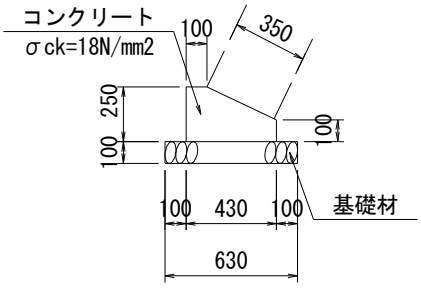

基礎工　　10m当り

種　別	数　量
ｺﾝｸﾘｰﾄ	0.83　m3
型　枠	3.50　m2
基礎材	6.30　m2

基礎工　　数　量　計　算

名　　称	規　格	算　　式	延　長	10m当り数量	数　量
		L=	3.2		
【 2 号 】					
コンクリート	σck=18N/mm2		3.2	0.83	0.27 m3
型　　枠	一般・小型		3.2	3.50	1.12 m2
基　礎　材	RC-40,t=100mm		3.2	6.30	2.02 m2

小口止工　　数　量　計　算

9号小口止工
(SECT81.5)　H=2.35

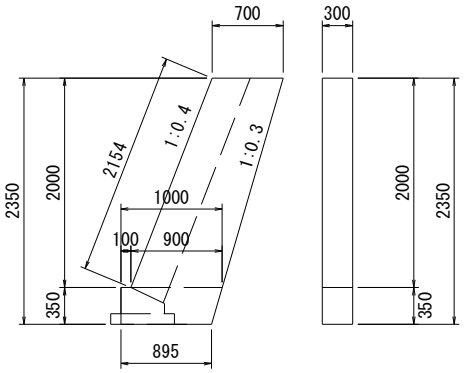

A = 1/2×(0.700+0.900)×2.000

＋1/2×(1.000＋0.895)×0.350 = 1.932

ｺﾝｸﾘｰﾄ　V = 1.932×0.30 = 0.58

型枠(一)　A = 1.932×2＋0.350×0.30 = 3.97

型枠(化)　A = 2.154×0.30 = 0.65

10号小口止工
(SECT85.3)　H=2.22

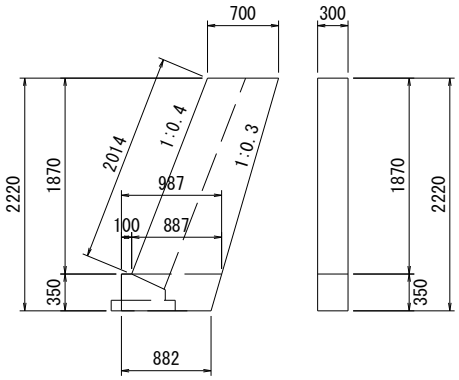

A = 1/2×(0.700+0.887)×1.870

＋1/2×(0.987＋0.882)×0.350 = 1.811

ｺﾝｸﾘｰﾄ　V = 1.811×0.30 = 0.54

型枠(一)　A = 1.811×2＋0.350×0.30 = 3.73

型枠(化)　A = 2.014×0.30 = 0.60

小口止工　　数　量　計　算

名　　称	規　格	算　　式	延　長	10m当り数量	数　量
【9号】	SECT 81.5	H= 2.35m			
コンクリート	σck=18N/mm2	構造図より			0.58 m3
型　　枠	小　型	構造図より			3.97 m2
	化　粧	構造図より			0.65 m2
【10号】	SECT 85.3	H= 2.22m			
コンクリート	σck=18N/mm2	構造図より			0.54 m3
型　　枠	小　型	構造図より			3.73 m2
	化　粧	構造図より			0.60 m2

雑工(撤去・復旧)　　数 量 集 計 表

名 称 及 び 測 点	すり付け工				作業土工		
	石積	ブロック積(控え35cm)		法面工	掘削	盛土	床掘
	雑割石φ0.35	平積	立積	張芝			
単位	m2	m2	m3	m2	m3	m3	m3
復旧	5.3	0.0		0.0			
撤去			0.0				
土工					1.6	0.3	1.0
計	5.3	0.0	0.0	0.0	1.6	0.3	1.0

雑工(撤去・復旧)　　数　量　計　算

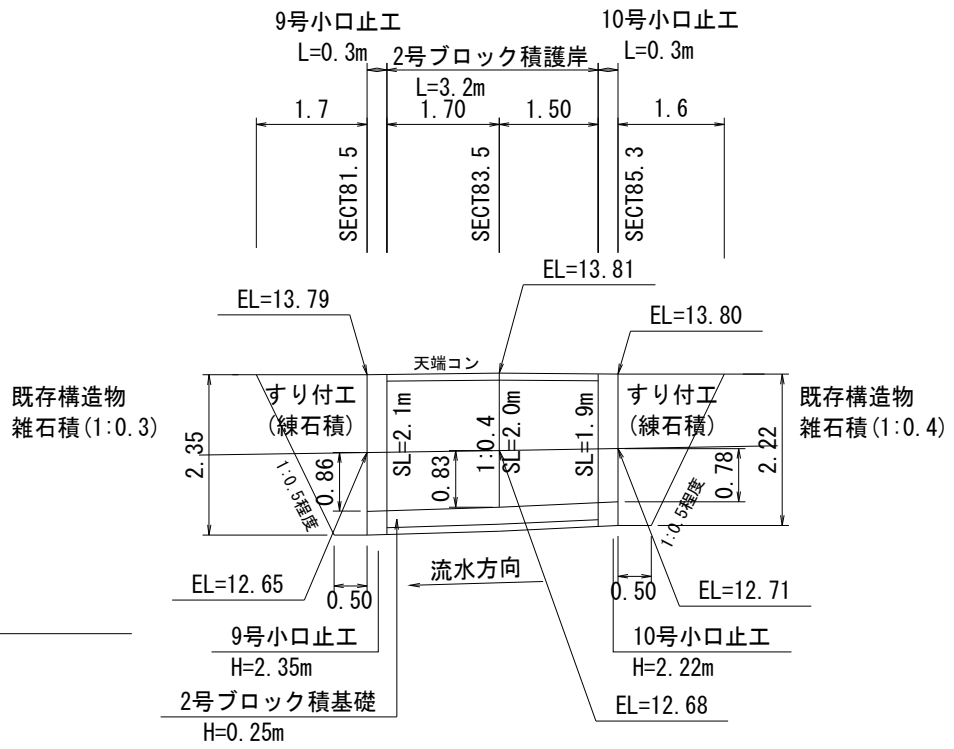

DL=10.000

雑工(撤去・復旧)　　数　量　計　算

名　　称	規　格	算　　式	数　量
すり付け工			
石　　積	雑割石0.35	A=1/2×(0.5+1.7)×2.4×1.077+1/2×(0.5+1.6)×2.2×1.077	5.3 m2
ブ ロ ッ ク 積	控え35cm		m2
法　面　工			m2
撤去工			
ブ ロ ッ ク 積	控え35cm	V=0.0×0.35	0.0 m3
土工			
掘　削　(C)		1/2×1.0×1.7+1/2×0.9×1.6=	1.6 m3
盛　土　(B)		1/2×0.2×1.7+1/2×0.2×1.6=	0.3 m3
床　掘　(E)		1/2×2.1×0.5+1/2×2.0×0.5=	1.0 m3

仮設工　　数 量 集 計 表

名称及び測点	仮設道路　盛土タイプ		仮設道路　敷鉄板タイプ		締切り工			水替日数	水替工
	盛土	敷砂利	1500×3000(mm)	敷重量	大型土のう		掛樋工		
	h=0.50m	t=10cm	t=22mm		締切り部	泥水対策	φ300		
単位	m3	m3	枚	t	袋	袋	m	日	箇所
仮設					1.0	3.0	18.8	2.5	1.0
計	0.0	0.0	0	0.00	1	3	18.8	2.5	1.0
					4				
					【中詰材処分】1.0m3/1.20(1袋当り)				
					=4.0×(1.0/1.20)=		3.3		

仮設工　（大型土のう締切り）　　数 量 計 算 書

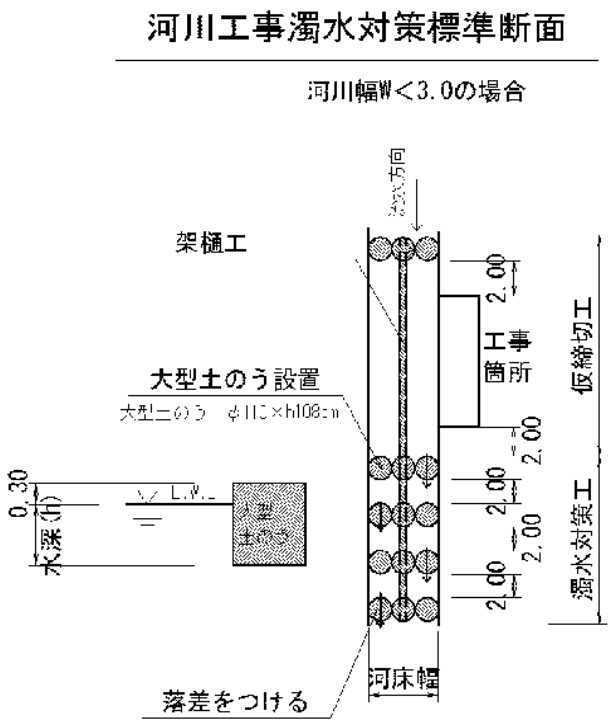

復旧延長　　L=3.8m

河床幅(上流)　　W=2.20m　　(SECT 85.3)

水位高　　H=0.10m

大型土のう締切工　(0.1+0.3)×2.2×1/(1.08×1.10)＝ 0.7　　1.0　袋

掛樋工　　3.8+(1.0+2.0)×5＝　　18.8　m

仮設工　（濁水対策）　　数 量 計 算 書

河川工事濁水対策標準断面

河川幅W<3.0の場合

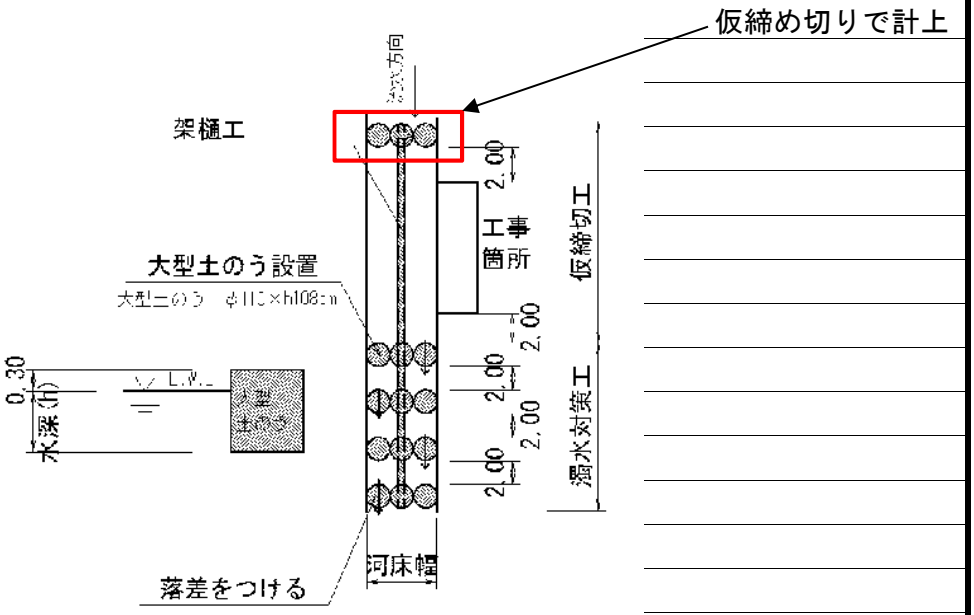

河床幅(下流)　　W=2.00m　　(SECT 81.5)

【大型土のう】

泥水対策　　(0.1+0.3)×2.0×4/(1.08×1.10) ＝ 2.7　　3　袋

仮設工　（水替工）　　数 量 計 算 書

水替日数対象数量

ブロック積

	施工延長	L=	3.2 m	10m当り
基礎工	ｺﾝｸﾘｰﾄ	V=	0.3 m3	0.83 m3
	型枠	A=	1.1 m2	3.50 m2
	基礎材	A=	2 m2	6.30 m2

対象箇所	根入れ高	H=	0.7 m		
	平均水位	h=	0.3 m		
	護岸勾配	1: 0.4		斜率	1.077

A= (0.7+0.3+0.3) × 1.077 × 3.20 =

= 4.5 m2

小口止工　　2　基

概略図

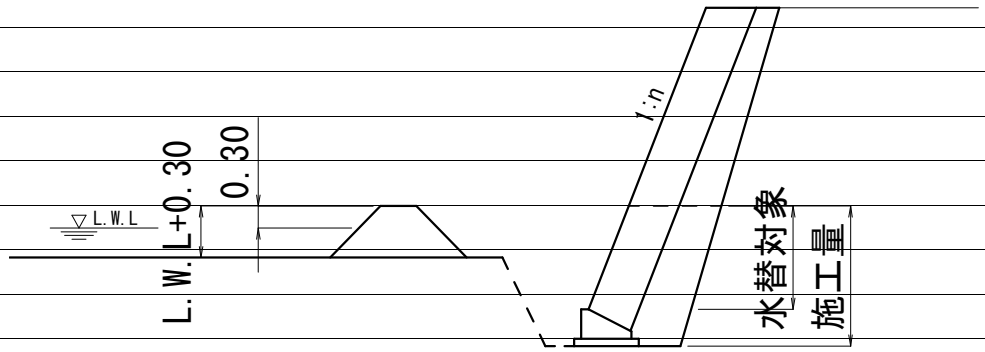

工　種	対象数量	算　式	日数		標準作業量
ｺﾝｸﾘｰﾄ基礎	0.3	0.3 / 5.0=	0.1		5 m3 /日
同型枠	1.1	1.1 / 15.0=	0.1		15 m2 /日
基礎材	2.0	2.0 / 155.0=	0.0		155 m2 /日
ﾌﾞﾛｯｸ積	4.5	4.5 / 13.0=	0.3		13 m2 /日
小口止工	2.0	2.0 / 1.0=	2.0		1 箇所 /日
合計			2.5		

交通誘導員

交通誘導員配置日数									
工　種			対象数量	算　式		日数		標準作業量	
掘削	小規模・土砂		14.6	14.6	/ 37	0.39	11.1+3.5	37 m3	/日
盛土	2.5m以下	小規模(100m3以下)		0.0	/ 43	－		43 m3	/日
法面整形	切土,礫質土		15.8	15.8	/ 140	0.11		140 m3	/日
	盛土			0.0	/ 140	－		140 m3	/日
床掘	土砂	小規模	10.5	10.5	/ 32	0.33	9.8+0.7	32 m3	/日
埋戻		小規模	0.8	0.8	/ 61	0.01		61 m3	/日
ブロック積	環境保全型		13.3	13.3	/ 42	0.32		42 m3	/日
同込・裏込砕石	環保		6.2	6.2	/ 50.0	0.12		50.0 m3	/日
同込・中詰石	環保			0.0	/ 50.0	－		50.0 m3	/日
吸出し防止材設置	全面		13.3	13.3	/ 500	0.03		500 m2	/日
基礎コンクリート	砕石有		0.8	0.8	/ 3.7	0.21		3.7 m3	/日
基礎コンクリート	砕石有		3.0	3.0	/ 3.7	0.81	底張ｺﾝｸﾘｰﾄ	3.7 m3	/日
天端コン	Co		0.7	0.7	/ 3.4	0.21		3.4 m3	/日
小口止工	水替え		2	2	/ 1	2.00		1 箇所	/日
重力式擁壁	コンクリート			0.0	/ 1.6	－		1.6 m3	/日
練石積			2.7	2.7	/ 19	0.14	摺付部	19 m2	/日
ブロック積	通常		2.6	2.6	/ 13	0.20	摺付部	13 m2	/日
同込・裏込砕石	間知・緑化			0.0	/ 20.0	－		20.0 m3	/日
植生工	張芝			0.0	/ 222	－		222 m2	/日
舗装工	表層		2.3	2.3	/ 250	0.01		250 m2	/日
〃	路盤		2.3	2.3	/ 230	0.01		230 m2	/日
区画線	設置			0.0	/ 1000	－		1000 m	/日
ガードレール	CO設置			0.0	/ 40	－		40 m	/日
〃	CO撤去			0.0	/ 200	－		200 m	/日
〃	土中設置			0.0	/ 130	－		130 m	/日
〃	土中撤去			0.0	/ 250	－		250 m	/日
舗装版切断				0.0	/ 230	－		230 m	/日
舗装版取壊し			2.8	2.8	/ 260	0.01		260 m2	/日
ブロック積取壊し			0.9	0.9	/ 20	0.05	摺付部	20 m2	/日
コンクリート取壊し	無筋・機械		1.7	1.7	/ 19	0.09		19 m3	/日
大型土のう	ラフター使用製作・設置		4.0	4.0	/ 80	0.05		80 袋	/日
大型土のう	ラフター使用撤去		4.0	4.0	/ 134	0.03		134 袋	/日
敷鉄板	設置			0.0	/ 1000	－		1000 m2	/日
敷鉄板	撤去			0.0	/ 1000	－		1000 m2	/日
掛樋工	設置		22.5	22.5	/ 273	0.08		273 m	/日
掛樋工	撤去		22.5	22.5	/ 546	0.04		546 m	/日
締切排水工			1.0	1.0	/ 1.7	0.59		1.7 箇所	/日
合計						5.84	≒	6	
実作業に対する割増係数						1.8			
施工日数						10.5	≒	11	
配置人員	2人配置			6 × 2		12 人			

数　量　総　括　表

（その1）

（普）相川川（善行寺南）【F箇所】

工事区分	工　種	種　別	細　　別	規　格	単位	過程数位	計上数位	摘　　要
レベル1	レベル2	レベル3	レベル4	レベル5				
災害復旧工事								
	河川土工							
		切土工						
			土砂掘削	礫質土	m3	11.1	10	
		盛土工						
			盛土		m3	0.0	0	
		法面整形						
			切土法面		m2	15.8	20	
			盛土法面		m2	0.0	0	
	構造物撤去工							
		構造物取壊し工						
			コンクリート取壊し		m3	1.7	2	
			アスファルト剥取		m2	2.8	3	t=5cm
	石・ブロック積工							
		作業土工						
			床掘	礫質土	m3	9.8	10	
			埋戻し	流用土	m3	0.8	1	
			基面整正		m2	13.9	10	
		コンクリートブロック積						
			1号コンクリートブロック積					
			ブロック面積	控え35cm	m2	13.3	13	1:0.4
			裏込砕石	RC-40	m3	6.2	6	
			4号天端工	法面無し	m	6.9	7	
			1号ﾌﾞﾛｯｸ基礎工	コンクリート 18N/mm2	m	6.9	7	
			吸出し防止材	t=10mm	m2		0	
		護床工						
			底張りコンクリート		m3	3.0	3	
		小口止工						
		H<3.0	コンクリート	小型,18N/mm2	m3	1.2	1	N=2
			型枠	一般・小型	m2	8.6	9	
				化粧	m2	1.2	1	
		3.0≦H<5.0	コンクリート	小型,18N/mm2	m3	0.0	0	N=0
			型枠	一般・小型	m2	0.0	0	
				化粧	m2	0.0	0	

数　量　総　括　表

（その2）

（普）相川川（善行寺南）【F箇所】

工事区分	工　種	種　別	細　　別	規　格	単位	過程数位	計上数位	摘　　要
レベル1	レベル2	レベル3	レベル4	レベル5				
	舗装工							
		ｱｽﾌｧﾙﾄ舗装工						
			下層路盤	再生砕石 (t=10cm)	m2	0.0	0	
			上層路盤	再生粒調砕石 (t=10cm)	m2	2.3	2	
			表層	再生密粒度 ｱｽｺﾝ(t=5cm)	m2	2.3	2	
	雑工							
		土工						
			掘削		m3	3.5	4	
			盛土		m3	0.0	0	
			床掘		m3	0.7	1	
		復旧工						
			石積(すり付け工)					
				雑割石35cm	m2	2.7	3	
			ブロック積(すり付け工)					
				控え35cm	m2	2.6	3	
		撤去工						
			ブロック積取壊					
				控え35cm	m3	0.9	1	
	仮設工							
		仮締切工						
			大型土のう	h=1.10	袋	1.0	1	
			濁水処理	h=1.10	袋	3.0	3	
			掛樋工	φ300	m	22.5	23	
			盛土	購入土	m3	4.0	0	
			水替工		箇所	1.0	1	
	作業残土処理							
			残土処分	地山	m3	24.2	20	
			仮設盛土		m3	0.0	0	仮設盛土/0.9
			敷砂利		m3	0.0	0	
			作業残土		m3	3.3	3	盛土/1.2
			応急仮設対策		m3	0.0	0	盛土/1.2
			計		m3	27.5	30	
			コンクリート取壊し		m3	1.7	2	2.35t/m3
			アスファルト剥取		m2	2.8	3	t=5cm　,2.35t/m
			ブロック積取壊		m3	0.9	1	2.35t/m3
	水替日数対象数量							
			水替日数		日	3.7	4	
	交通誘導員				人	12.0	12	

土　量　配　分　表

工　種	種　別	細　目	記号	単位	復旧	雑工	地山の立積	変化率	盛土換算土量	配分計画
土工										
	切土工	礫質土	C(SE)	m3	11.1	3.5	復旧+雑工 14.6	0.9	13.1	13.1
	盛土工	流用土	B	m3	0.0	0.0	復旧+雑工 0.0		0.0	
基礎工										
	作業土工	床掘 礫質土	E(SE)	m3	9.8	0.7	復旧+雑工 10.5	0.9	9.5	8.7
		埋戻し 流用土	Fu	m3	0.8		0.8		0.8	
		基面整正	K	m2	13.9		13.9			
		切土整形	SL	m2	15.8		15.8			
		盛土整形	SL	m2	0.0		0.0			
作業残土処理工										
		礫質土		m3			24.2	0.9	21.8	21.8
	残土合計	地山換算		m3			24.2			
		コン取壊し		m3	1.7		1.7			
		アス剥取り		m2	2.8		2.8			

土　工　　数量集計表

名称及び測点	延長	土工			法面整形		作業土工		
		掘削	盛土	コン(底張)取壊	切土	盛土	床掘	埋戻	基面整正
単位	m	m3	m3	m2	m2	m2	m3	m3	m2
土工	7.5	11.1	0.0	8.3	15.8				
作業土工							9.8	0.8	13.9
計	7.5	11.1	0.0	8.3	15.8	0.0	9.8	0.8	13.9
				8.3×0.20					
				1.7 m3					

計　第　　表　　土 工　　計　算　書

測　点	距　離	掘　削 C	平　均	立　積		平　均	立　積	備　考
【F箇所】								
SECT 109.0	－	1.7						
SECT 113.0	4.0	1.3	1.50	6.0				
SECT 116.5	3.5	1.6	1.45	5.1				
合　計	7.5			11.1				

計　第　　表　　土 工　　計　算　書

測　点	距　離	コンクリート(底張)壊し COB	平　均	平　積		平　均	立　積	備　考
【F箇所】								
	－	2.0						
SECT 113.0	0.8	2.0	2.00	1.6				
SECT 116.5	3.5	1.8	1.90	6.7				
合　計	4.3			8.3				

計　第　　表　　土 工　　計　算　書

測　点	距　離	切土法面整形			盛土法面整形			備　考
		L	平　均	平　積		平　均	平　積	
【F箇所】								
SECT 109.0	－	2.1						
SECT 113.0	4.0	2.1	2.10	8.4				
SECT 116.5	3.5	2.1	2.10	7.4				
合　計	7.5			15.8				

護岸工(1)　　数 量 集 計 表

名 称 及 び 測 点	延長	コンクリートブロック積擁壁					底張りコンクリート	
		1号ブロック	裏込砕石	4号天端工	1号ﾌﾞﾛｯｸ基礎工	吸出し防止材	コンクリート	
		控え0.35m	RC-40	法面なし	1:0.4, t=0.45m	t=10mm		
単位	m	m2	m3	m	m	m2	m3	
護岸	6.9	13.3	6.2	6.9	6.9	13.3	3.0	
計	6.9	13.3	6.2	6.9	6.9	13.3	3.0	

護岸工(2)　　数 量 集 計 表

名 称 及 び 測 点	延長	小口止工(H<3.0)			小口止工(3.0≦H<5.0)			
		コンクリート	型枠		コンクリート	型枠		
			小型	化粧		小型	化粧	
単位		m3	m2	m2	m3	m2	m2	
11号小口止工	0.3	0.6	4.4	0.6				
12号小口止工	0.3	0.6	4.2	0.6				
計	0.6	1.2	8.6	1.2				

計　第　　表　　作業土工　　計　算　書

測　点	距離	床 掘（礫質土）			埋戻し			基面整正		
		E	平均	立積	Fu	平均	立積	K	平均	平積
【F箇所】										
SECT 109.0	－	1.3			0.1			1.8		
SECT 113.0	4.0	1.3	1.30	5.2	0.1	0.10	0.4	1.9	1.85	7.4
SECT 116.5	3.5	1.3	1.30	4.6	0.1	0.10	0.4	1.8	1.85	6.5
合　計	7.5			9.8			0.8			13.9

計　第　　表　　ブロック積工　　計　算　書

測　点	距　離	1号ｺﾝｸﾘｰﾄﾌﾞﾛｯｸ積(1:0.4) SL	平　均	平　積	裏込砕石 Gv	平　均	立　積	備　考
【F箇所】								
SECT 109.3	－	2.0			0.9			
SECT 113.0	3.7	1.9	1.95	7.2	0.9	0.90	3.3	
SECT 116.2	3.2	1.9	1.90	6.1	0.9	0.90	2.9	
合　計	6.9			13.3			6.2	

天端コン　　数　量　計　算

4 号

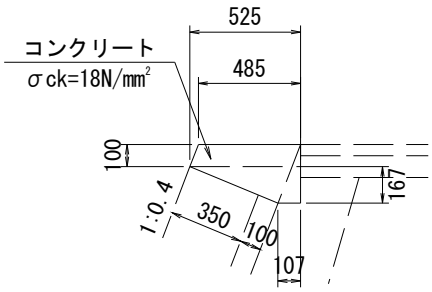

天端コンクリート　　10m当り

種　別	数　量
ｺﾝｸﾘｰﾄ	1.03　m3
型　枠	3.75　m2

天端コン　　数　量　計　算

名　　称	規　格	算　　式	延　長	10m当り数量	数　量
		L=	6.9		
【 4 号 】					
コンクリート	σck=18N/mm2		6.9	1.03	0.71 m3
型　　枠	一般・小型		6.9	3.75	2.59 m2

基礎工　　数　量　計　算

1 号

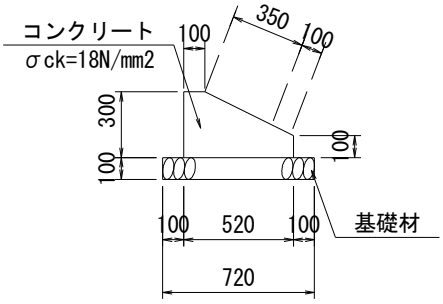

基礎工　　10m当り

種　別	数　量
ｺﾝｸﾘｰﾄ	1.14 m^3
型　枠	4.00 m^2
基礎材	7.20 m^2

基礎工　　数　量　計　算

名　　称	規　格	算　　式	延　長	10m当り数量	数　量
		L=	6.9		
【 1 号 】					
コンクリート	σck=18N/mm2		6.9	1.14	0.79 m3
型　　枠	一般・小型		6.9	4.00	2.76 m2
基　礎　材	RC-40,t=100mm		6.9	7.20	4.97 m2

計　第　　表　　底張コンクリート　計　算　書

測　点	距　離	底張コンクリート CO	平　均	立　積	Gv	平　均	立　積	備　考
【F箇所】								
SECT 109.0	－	0.4						
SECT 113.0	4.0	0.4	0.40	1.6				
SECT 116.5	3.5	0.4	0.40	1.4				
合　計	7.5			3.0				

小口止工　　数　量　計　算

11号小口止工
(SECT109.0)　H=2.33

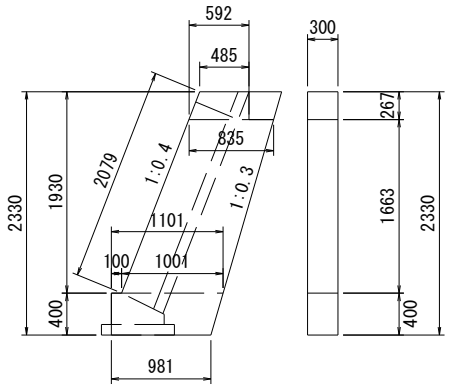

A = 1/2×(0.485+0.592)×0.267+1/2×(0.835＋1.001)×1.663
　＋1/2×(1.101＋0.981)×0.400 = 2.087

ｺﾝｸﾘｰﾄ　V = 2.087×0.30 = 0.63

型枠(一)　A = 2.087×2＋(0.400+0.267)×0.30 = 4.37

型枠(化)　A = 2.079×0.30 = 0.62

12号小口止工
(SECT116.5)　H=2.25

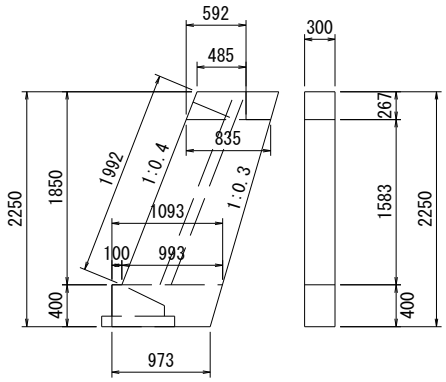

A = 1/2×(0.485+0.592)×0.267+1/2×(0.835＋0.993)×1.583
　＋1/2×(1.093＋0.973)×0.400 = 2.004

ｺﾝｸﾘｰﾄ　V = 2.004×0.30 = 0.60

型枠(一)　A = 2.004×2＋(0.400+0.267)×0.30 = 4.21

型枠(化)　A = 1.992×0.30 = 0.60

小口止工　　数　量　計　算

名　　称	規　格	算　　式	延　長	10m当り数量	数　量
【11号】	SECT 109.0	H= 2.33m			
コンクリート	σck=18N/mm2	構造図より			0.63 m3
型　　枠	小　型	構造図より			4.37 m2
	化　粧	構造図より			0.62 m2
【12号】	SECT 116.5	H= 2.25m			
コンクリート	σck=18N/mm2	構造図より			0.60 m3
型　　枠	小　型	構造図より			4.21 m2
	化　粧	構造図より			0.60 m2

舗装工　　数 量 集 計 表

名 称 及 び 測 点	延長	舗装工			舗装剥取			
		密粒度アスコン	再生粒調砕石	再生砕石	密粒度アスコン			
		t=5cm	t=10cm	t=10cm	t=5cm			
単位		m2	m2	m2	m2			
車道舗装		2.3	2.3		2.8			
計		2.3	2.3		2.8			

計　第　　表　　舗装工　　計　算　書

測　点	距離	表層(t=5cm)			上層路盤(t=10cm)			下層路盤(t=10cm)		
		幅	平均	平積	幅	平均	平積	幅	平均	平積
【F箇所】										
SECT 109.0	－	0.30			0.30					
SECT 113.0	4.0	0.30	0.30	1.2	0.30	0.30	1.2			
SECT 116.5	3.5	0.30	0.30	1.1	0.30	0.30	1.1			
合　計				2.3			2.3			

計　第　　表　　舗装剥取　　計　算　書

測　点	距離	表層(t=5cm)			上層路盤(t=10cm)			下層路盤(t=10cm)		
		幅	平均	平積	幅	平均	平積	幅	平均	平積
【F箇所】										
SECT 109.0	－									
SECT 113.0	4.0	0.50	0.25	1.0						
SECT 116.5	3.5	0.50	0.50	1.8						
合　計				2.8						

雑工(撤去・復旧)　　数 量 集 計 表

名 称 及 び 測 点	すり付け工				作業土工		
	石積	ブロック積(控え35cm)		法面工	掘削	盛土	床掘
	雑割石φ0.35	平積	立積	張芝			
単位	m2	m2	m3	m2	m3	m3	m3
復旧	2.7	2.6		0.0			
撤去			0.9				
土工					3.5	0.0	0.7
計	2.7	2.6	0.9	0.0	3.5	0.0	0.7

雑工(撤去・復旧)　　数　量　計　算

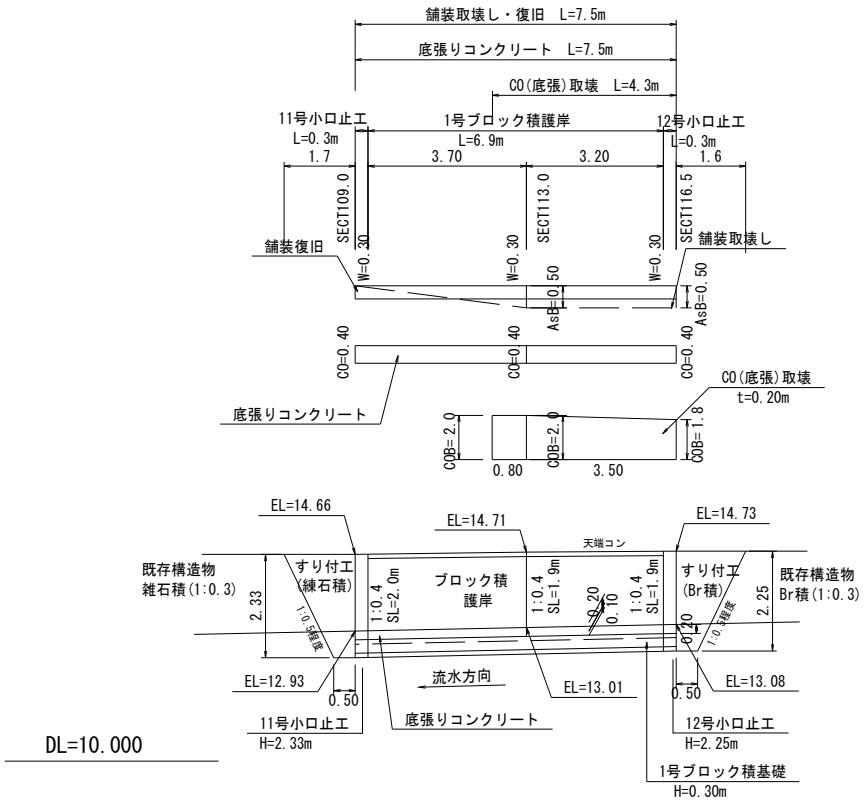

雑工(撤去・復旧)　　数　量　計　算

名　　称	規　格	算　　式	数　量
すり付け工			
石　　積	雑割石0.35	A=1/2×(0.5+1.7)×2.3×1.077	2.7 m2
ブ ロ ッ ク 積	控え35cm	A=1/2×(0.5+1.6)×2.3×1.077	2.6 m2
法　面　工			m2
撤去工			
ブ ロ ッ ク 積	控え35cm	V=2.6×0.35	0.9 m3
土工			
掘　削　(C)		1/2×2.1×1.7+1/2×2.2×1.6=	3.5 m3
盛　土　(B)			m3
床　掘　(E)		1/2×1.3×0.5+1/2×1.3×0.5=	0.7 m3

仮設工　　数 量 集 計 表

名称及び測点	仮設道路　盛土タイプ		仮設道路　敷鉄板タイプ		締切り工			水替日数	水替工
	盛土	敷砂利	1500×3000(mm)	敷重量	大型土のう		掛樋工		
	h=0.50m	t=10cm	t=22mm		締切り部	泥水対策	φ300		
単位	m3	m3	枚	t	袋	袋	m	日	箇所
仮設					1.0	3.0	22.5	3.7	1.0
計	0.0	0.0	0	0.00	1	3	22.5	3.7	1.0
					4				
					【中詰材処分】1.0m3/1.20(1袋当り)				
					=4.0×(1.0/1.20)=		3.3		

仮設工　（大型土のう締切り）　　数 量 計 算 書

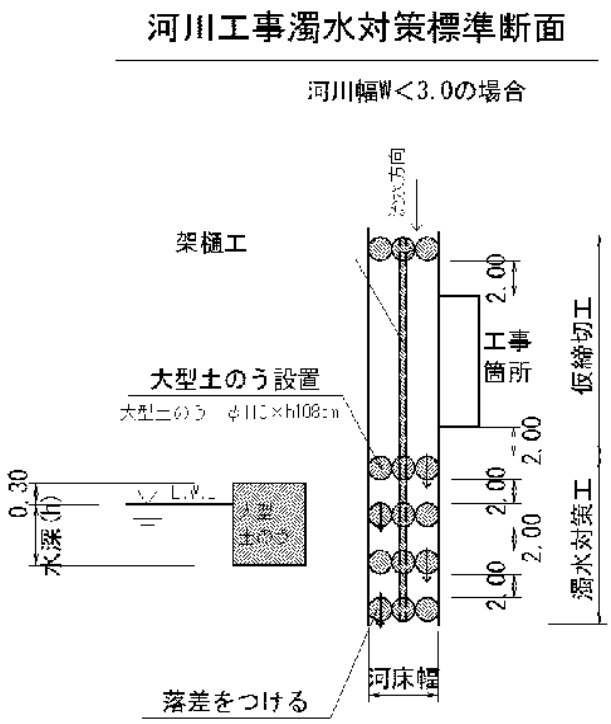

復旧延長　　L=7.5m

河床幅(上流)　　W=1.80m　　(SECT 116.5)

水位高　　H=0.10m

大型土のう締切工　(0.1+0.3)×1.8×1/(1.08×1.10)＝ 0.6　　1.0　袋

掛樋工　　7.5+(1.0+2.0)×5＝　　22.5　m

仮設工　（濁水対策）　　数 量 計 算 書

河川工事濁水対策標準断面

河川幅W<3.0の場合

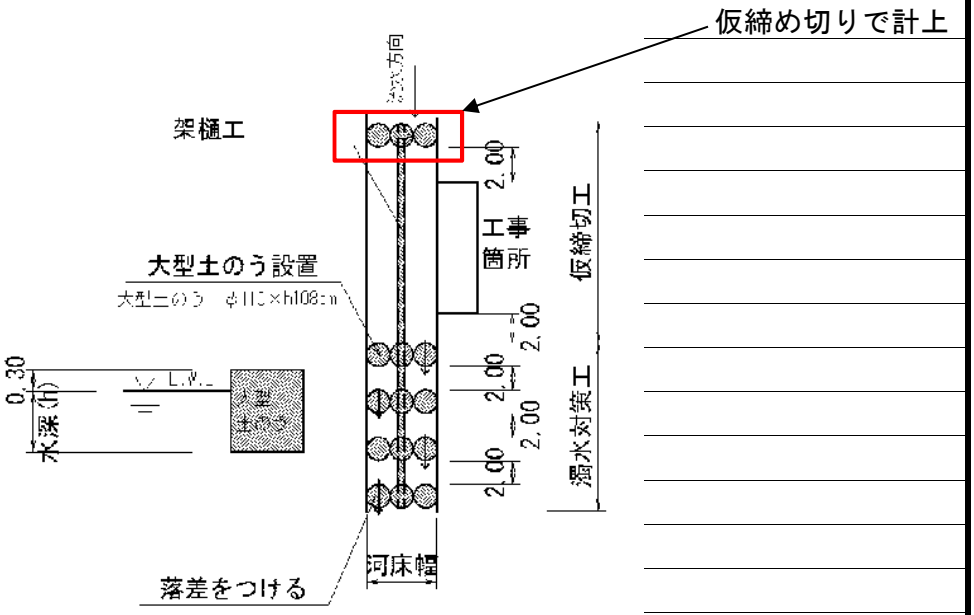

河床幅(下流)　　W=1.90m　　(SECT 109.0)

【大型土のう】

泥水対策　　(0.1+0.3)×1.9×4/(1.08×1.10) ＝ 2.6　　3　袋

仮設工　（水替工）　　数 量 計 算 書

水替日数対象数量

ブロック積

	施工延長	L=	6.9 m	10m当り
基礎工	ｺﾝｸﾘｰﾄ	V=	0.8 m3	1.14 m3
	型枠	A=	2.8 m2	4.00 m2
	基礎材	A=	5 m2	7.20 m2

対象箇所	根入れ高	H=	0.2 m		
	平均水位	h=	0.3 m		
	護岸勾配	1：0.4		斜率	1.077

A= (0.2+0.3+0.3)×1.077×6.90 =

= 5.9 m2

底張ｺﾝｸﾘｰﾄ　3.0　m3

小口止工　2　基

概略図

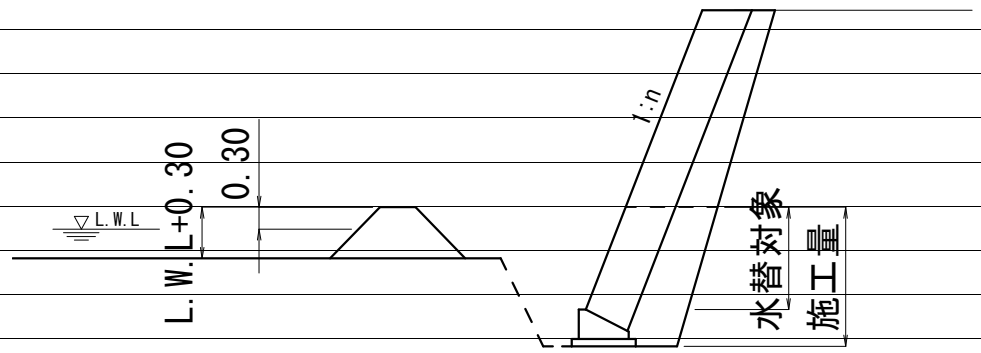

工　種	対象数量	算　式	日数		標準作業量
ｺﾝｸﾘｰﾄ基礎	0.8	0.8 / 5.0=	0.2		5 m3 /日
同型枠	2.8	2.8 / 15.0=	0.2		15 m2 /日
基礎材	5.0	5.0 / 155.0=	0.0		155 m2 /日
ﾌﾞﾛｯｸ積	5.9	5.9 / 13.0=	0.5		13 m2 /日
底張ｺﾝｸﾘｰﾄ	3.0	3.0 / 4.0=	0.8		4 m3 /日
小口止工	2.0	2.0 / 1.0=	2.0		1 箇所 /日
合計			3.7		

交通誘導員

交通誘導員配置日数									
工　種			対象数量	算　式		日数		標準作業量	
掘削	オープン・土砂		14.6	14.6	/ 37	0.39	11.1+3.5	37 m3	/日
盛土	2.5m以下	小規模(100m3以下)		0.0	/ 43	－		43 m3	/日
法面整形	切土,礫質土		15.8	15.8	/ 140	0.11		140 m3	/日
	盛土			0.0	/ 140	－		140 m3	/日
床掘	土砂	小規模	10.5	10.5	/ 32	0.33	9.8+0.7	32 m3	/日
埋戻		小規模	0.8	0.8	/ 61	0.01		61 m3	/日
ブロック積	環境保全型		13.3	13.3	/ 42	0.32		42 m3	/日
同込・裏込砕石	環保		6.2	6.2	/ 50.0	0.12		50.0 m3	/日
同込・中詰石	環保			0.0	/ 50.0	－		50.0 m3	/日
吸出し防止材設置	全面		13.3	13.3	/ 500	0.03		500 m2	/日
基礎コンクリート	砕石有		0.8	0.8	/ 3.7	0.21		3.7 m3	/日
基礎コンクリート	砕石有		3.0	3.0	/ 3.7	0.81	底張ｺﾝｸﾘｰﾄ	3.7 m3	/日
天端コン	Co		0.7	0.7	/ 3.4	0.21		3.4 m3	/日
小口止工	水替え		2	2	/ 1	2.00		1 箇所	/日
重力式擁壁	コンクリート			0.0	/ 1.6	－		1.6 m3	/日
練石積			2.7	2.7	/ 19	0.14	摺付部	19 m2	/日
ブロック積	通常		2.6	2.6	/ 13	0.20	摺付部	13 m2	/日
同込・裏込砕石	間知・緑化			0.0	/ 20.0	－		20.0 m3	/日
植生工	張芝			0.0	/ 222	－		222 m2	/日
舗装工	表層		2.3	2.3	/ 250	0.01		250 m2	/日
〃	路盤		2.3	2.3	/ 230	0.01		230 m2	/日
区画線	設置			0.0	/ 1000	－		1000 m	/日
ガードレール	CO設置			0.0	/ 40	－		40 m	/日
〃	CO撤去			0.0	/ 200	－		200 m	/日
〃	土中設置			0.0	/ 130	－		130 m	/日
〃	土中撤去			0.0	/ 250	－		250 m	/日
舗装版切断				0.0	/ 230	－		230 m	/日
舗装版取壊し			2.8	2.8	/ 260	0.01		260 m2	/日
ブロック積取壊し			0.9	0.9	/ 20	0.05	摺付部	20 m2	/日
コンクリート取壊し	無筋・機械		1.7	1.7	/ 19	0.09		19 m3	/日
大型土のう	ラフター使用製作・設置		4.0	4.0	/ 80	0.05		80 袋	/日
大型土のう	ラフター使用撤去		4.0	4.0	/ 134	0.03		134 袋	/日
敷鉄板	設置			0.0	/ 1000	－		1000 m2	/日
敷鉄板	撤去			0.0	/ 1000	－		1000 m2	/日
掛樋工	設置		22.5	22.5	/ 273	0.08		273 m	/日
掛樋工	撤去		22.5	22.5	/ 546	0.04		546 m	/日
締切排水工			1.0	1.0	/ 1.7	0.59		1.7 箇所	/日
合計						5.84	≒	6	
実作業に対する割増係数						1.8			
施工日数						10.5	≒	11	
配置人員		2人配置		6 × 2		12 人			

参考資料

河川災害復旧工事（普通河川相川川）

第1435号

総括情報表

変更回数	0	
適用単価地区	59 三原市	
単価適用日	00-04.04.01(0)	
諸経費体系	1　公共(一般)	
	当世代	前世代
工種	01　河川工事	
施工地域・工事場所区分	04　一般交通影響有り(2)	
復興補正区分	00　補正なし	
週休補正区分	00　補正なし	
現場事務所等の貸与区分	00　補正なし	
ＩＣＴ補正区分	00　補正なし	
冬期補正係数	00　補正なし	
緊急工事区分	00　通常工事　０％	
前払金支出割合区分	00　補正無し	
契約保証区分	01　金銭的保証(0.04%)	

建設技能労働者や交通誘導員等の現場労働者にかかる経費として，労務費のほか各種経費（法定福利費の事業者負担額，労務管理費，安全訓練等に要する費用等）が必要であり，本積算ではこれらを現場管理費等の一部として率計上している。

≪凡例≫

Co ･･･コンクリート　As ･･･アスファルト
DT ･･･ダンプトラック　BH ･･･バックホウ
CC ･･･クローラクレーン　TC ･･･トラッククレーン
RTC･･･ラフテレーンクレーン

本工事費　内訳表

費目・工種・施工名称など	数量	単位	単価	金額	備考
本工事費 第1435号					X1000
築堤・護岸	1	式			Y1A01　レベル1
河川土工	1	式			Y1A0101　レベル2
掘削工	1	式			Y1A010101　レベル3
掘削 土砂	20	m3			Y1A01010101レベル4
掘削 土砂 上記以外(小規模) 標準	20	m3			SPK21040001 00 単第0 -0001　表
盛土工	1	式			Y1A010103　レベル3
路体(築堤)盛土 施工幅員2.5m未満	0.6	m3			Y1A01010301レベル4
路体(築堤)盛土 施工幅員2.5m未満	0.6	m3			SPK21040004 00 単第0 -0002　表

本工事費　内訳表

費目・工種・施工名称など	数量	単位	単価	金額	備考
法面整形工	1	式			Y1A010106　レベル3
法面整形(切土部) レキ質土,砂及び砂質土,粘性土	40	m2			Y1A01010601レベル4
法面整形 切土部　現場制約無し レキ質土,砂及び砂質土,粘性土	40	m2			SPK21040024 00 単第0 -0003　表
残土処理工	1	式			Y1A010108　レベル3
土砂等運搬 土砂(岩塊・玉石混り土含む)	40	m3			Y1A01010802レベル4
土砂等運搬 小規模 土砂(岩塊・玉石混り土含む) DID区間無し　距離13.0km以下(10.0km超)	40	m3			SPK21040002 00 単第0 -0004　表
残土等処分	40	m3			Y1A01010803レベル4
【直接工事費に含まれる処分費等】					#0041
処分費 土砂	40	m3			F0000000001 00

本工事費　内訳表

費目・工種・施工名称など	数量	単位	単価	金額	備考
法覆護岸工	1	式			Y1A0107　　レベル2
作業土工	1	式			Y1A010701　レベル3
床掘り 土砂	30	m3			Y1A01070102レベル4
床掘り 土砂 上記以外(小規模)	30	m3			SPK21040015 00 単第0 -0005　表
埋戻し 土砂	10	m3			Y1A01070103レベル4
積込(ルーズ) 土砂 小規模(標準)	10	m3			SPK21040007 00 単第0 -0006　表
Coブロック工(Coブロック積)	1	式			Y1A010703　レベル3
コンクリートブロック基礎 σck=18N/m2	15	m			Y1A01070301レベル4
現場打基礎コンクリート 18-8-40BB 基礎砕石有り	1	m3			SPK21040048 00 単第0 -0007　表

本工事費　内訳表

費目・工種・施工名称など	数量	単位	単価	金額	備考
コンクリートブロック積 粗面ブロック	28	m2			Y1A01070305レベル4
コンクリートブロック積工(練積) 粗面ブロック 18-8-40BB	28	m2			SDT00039　00 単第0 -0008　表
裏込材(砕石) RC-40	14	m3			Y1A01070308レベル4
裏込材(砕石) 間知・平・連節・緑化ブロック RC-40	14	m3			SPK21040044 00 単第0 -0009　表
天端コンクリート σck=18N/m2	1	m3			Y1A01070313レベル4
天端コンクリート 18-8-40BB 一般養生	1	m3			SPK21040049 00 単第0 -0010　表
小口止工 σck=18N/m2	4	箇所			Y1A01070314レベル4
1号小口止工 H=2.15	1	箇所			V0030　00 単第0 -0011　表
2号小口止工 H=2.06	1	箇所			V0031　00 単第0 -0015　表

本工事費　内訳表

費目・工種・施工名称など	数量	単位	単価	金額	備考
3号小口止工 H=2.30	1	箇所			V0032 00 単第0 -0016 表
4号小口止工 H=2.52	1	箇所			V0033 00 単第0 -0017 表
すり付け工	1	式			Y1A0107 レベル2
掘削工	1	式			Y1A010101 レベル3
掘削 土砂	4	m3			Y1A01010101レベル4
掘削 土砂 上記以外(小規模) 標準	4	m3			SPK21040001 00 単第0 -0001 表
作業土工	1	式			Y1A010701 レベル3
床掘り 土砂	2	m3			Y1A01070102レベル4
床掘り 土砂 上記以外(小規模)	2	m3			SPK21040015 00 単第0 -0005 表

本工事費　内訳表

費目・工種・施工名称など	数量	単位	単価	金額	備考
石積(張)工	1	式			Y1A010711　レベル3
石積 雑割石 現場採取	11	m2			Y1A01071105レベル4
石積(張) 積工 練石 雑割石	11	m2			SPK21040054 00 単第0 -0018　表
胴込・裏込コンクリート σck=18N/m2	1	m3			Y1A01071107レベル4
胴込・裏込コンクリート_石積(張) 積工 18-8-40BB	1	m3			SPK21040056 00 単第0 -0019　表
全工種共通仮設	1	式			Y1J01　レベル1
仮設工	1	式			Y1J0101　レベル2
工事用道路工	1	式			Y1J010101　レベル3
工事用道路 W=4.0m	17	m			Y1J01010101レベル4

本工事費　内訳表

費目・工種・施工名称など	数量	単位	単価	金額	備考
工事用道路（盛土） W=4.0m	17	m			V0001　00 単第0 -0020　表
土留・仮締切工	1	式			Y1J010104　レベル3
土のう（仮締切）	1	袋			Y1J01010419レベル4
大型土のう製作・設置(BH設置)	1	袋			SHD10003　00 単第0 -0023　表
大型土のう撤去 作業半径 6m以下	1	袋			SHD10011　00 単第0 -0025　表
土のう（濁水処理）	3	袋			Y1J01010419レベル4
大型土のう製作・設置(BH設置)	3	袋			SHD10003　00 単第0 -0023　表
大型土のう撤去 作業半径 6m以下	3	袋			SHD10011　00 単第0 -0025　表
水替工	1	式			Y1J010106　レベル3

本工事費　内訳表

費目・工種・施工名称など	数量	単位	単価	金額	備考
ポンプ排水 排水量 0以上40未満	6	日			Y1J01010601レベル4
ポンプ設置・撤去	1	箇所			SHD10037　00 単第0 -0027　表
ポンプ運転 排水量 0以上40未満 (m3/h) 作業時排水	6	日			S1050031　00 単第0 -0029　表
仮水路工	1	式			Y1J010108　レベル3
掛樋工　φ300	47	m			Y1J01010803レベル4
掛樋工 据付・撤去 波状管及び網状管 200～400mm シングル 合成樹脂排水材 呼び径300mm	47	m			SPK21040080 00 単第0 -0032　表
残土処理工	1	式			Y1A010108　レベル3
土砂等運搬 土砂(岩塊・玉石混り土含む)	50	m3			Y1A01010802レベル4
積込(ルーズ) 土砂 土量50,000m3未満	50	m3			SPK21040007 00 単第0 -0033　表

本工事費　内訳表

費目・工種・施工名称など	数量	単位	単価	金額	備考
土砂等運搬 小規模 土砂(岩塊・玉石混り土含む) DID区間無し　距離13.0km以下(10.0km超)	50	m3			SPK21040002 00 単第0 -0004　表
残土等処分	50	m3			Y1A01010803レベル4
【直接工事費に含まれる処分費等】					#0041
処分費 土砂	50	m3			F0000000001 00
交通管理工	1	式			Y1J010121　レベル3
交通誘導警備員	20	人			Y1J01012101レベル4
交通誘導警備員B	20	人			R0369　　00
＊＊直接工事費＊＊ #0020計=支給品等(材料),無償貸付					
共通仮設費率分					Z0019

本工事費　内訳表

費目・工種・施工名称など	数量	単位	単価	金額	備考
計算情報…… 対象額…… 率……					
＊＊共通仮設費計＊＊					
＊＊純工事費＊＊					
現場管理費 計算情報…… 対象額…… 率……					
＊＊工事原価＊＊					
一般管理費率分 計算情報…… 対象額…… 率……					前払補正率…
契約保証費 計算情報…… 対象額…… 率……					当初請対額 当初対象額
一般管理費計					
＊＊工事価格＊＊					

本工事費　内訳表

費目・工種・施工名称など	数量	単位	単価	金額	備考
＊＊消費税相当額＊＊ 計算情報…… 対象額…… 率……					
＊＊工事費計＊＊					
＊＊契約保証費計＊＊					

施工単価表

掘削　　SPK21040001　　単第0 -0001　表

土砂 上記以外(小規模)　　標準　　1　m3　当り

機械構成比: 30.15%　労務構成比: 58.62%　材料構成比: 11.23%　市場単価構成比: 0.00%　標準単価: 1,114.80000

代表機労材規格(積算地区)	構成比	単価(積算地区)	代表機労材規格(東京地区)	単価(東京地区)	備考
バックホウ(クローラ型) 標準型・排2 山積0.28/平積0.2m3	30.15%		バックホウ(クローラ型) 標準型・排2 山積0.28/平積0.2m3		MTPC00062 MTPT00062
運転手(特殊)	58.62%		運転手(特殊)		RTPC00006 RTPT00006
軽油 パトロール給油,2～4KL積載車給油	11.23%		軽油1.2号パトロール給油		TTPC00013 TTPT00013
積算単価			積算単価		EP001
A=1　土砂 F=7　標準			B=5　上記以外(小規模)		

施工単価表

路体(築堤)盛土　SPK21040004　単第0 -0002　表

施工幅員2.5m未満　1　m3　当り

機械構成比: 0.78%　労務構成比: 99.01%　材料構成比: 0.21%　市場単価構成比: 0.00%　標準単価: 5,709.20000

代表機労材規格(積算地区)	構成比	単価(積算地区)	代表機労材規格(東京地区)	単価(東京地区)	備考
<賃>振動ローラ(ハンドガイド式) 質量0.8～1.1t	0.78%		振動ローラ(舗装用) [ハンドガイド式] 質量0.8～1.1t		KTPC00008 KTPT00008
普通作業員	90.40%		普通作業員		RTPC00002 RTPT00002
特殊作業員	8.61%		特殊作業員		RTPC00001 RTPT00001
軽油 パトロール給油,2～4KL積載車給油	0.21%		軽油1.2号パトロール給油		TTPC00013 TTPT00013
積算単価			積算単価		EP001
A=1　施工幅員2.5m未満					

施工単価表

法面整形　SPK21040024　単第0 -0003　表

切土部　現場制約無し　レキ質土,砂及び砂質土,粘性土　1　m2　当り

機械構成比:　10.84%　労務構成比:　79.28%　材料構成比:　9.88%　市場単価構成比:　0.00%　標準単価：　783.41000

代表機労材規格(積算地区)	構成比	単価(積算地区)	代表機労材規格(東京地区)	単価(東京地区)	備考
<賃>バックホウ(クローラ型) 山積0.8m3(平積0.6) 排出ガス対策型(第1,2,3次基準値)低騒音	10.84%		バックホウ クローラ型 山積0.8m3(平積0.6m3)		KTPC00018 KTPT00018
普通作業員	38.44%		普通作業員		RTPC00002 RTPT00002
運転手(特殊)	21.93%		運転手(特殊)		RTPC00006 RTPT00006
土木一般世話役	18.91%		土木一般世話役		RTPC00009 RTPT00009
軽油 パトロール給油,2～4KL積載車給油	9.88%		軽油1.2号パトロール給油		TTPC00013 TTPT00013
積算単価			積算単価		EP001
A=2　切土部 D=2　レキ質土,砂及び砂質土,粘性土			C=2　現場制約無し E=1　-(全ての費用)		

施工単価表

土砂等運搬　SPK21040002　単第0 -0004　表

小規模 土砂(岩塊・玉石混り土含む)　DID区間無し　距離13.0km以下(10.0km超)　1　m3　当り

機械構成比:　25.95%　労務構成比:　61.91%　材料構成比:　12.14%　市場単価構成比:　0.00%　標準単価：　2,922.60000

代表機労材規格(積算地区)	構成比	単価(積算地区)	代表機労材規格(東京地区)	単価(東京地区)	備考
ダンプトラック[オンロード・ディーゼル] 4t積級 (タイヤ損耗費及び補修費(良好)を含む)	25.95%		ダンプトラック[オンロード・ディーゼル] 4t積級 (タイヤ損耗費及び補修費(良好)を含む)		MTPC00017T1 MTPT00017T1
運転手(一般)	61.91%		運転手(一般)		RTPC00007 RTPT00007
軽油 パトロール給油,2～4KL積載車給油	12.14%		軽油1.2号パトロール給油		TTPC00013 TTPT00013
積算単価			積算単価		EP001
A=2　小規模 C=1　土砂(岩塊・玉石混り土含む) F=46　距離13.0km以下(10.0km超)			B=5　バックホウ山積0.28m3(平積0.2m3) D=1　DID区間無し		

施工単価表

床掘り　　SPK21040015　　単第0 -0005　表

土砂 上記以外(小規模)　　1　m3　当り

機械構成比: 22.07%　労務構成比: 70.62%　材料構成比: 7.31%　市場単価構成比: 0.00%　標準単価: 1,986.00000

代表機労材規格(積算地区)	構成比	単価(積算地区)	代表機労材規格(東京地区)	単価(東京地区)	備考
バックホウ(クローラ型) 後方超小旋回型・排2 山積0.28/平積0.2m3	22.07%		バックホウ(クローラ型) 後方超小旋回型・排2 山積0.28/平積0.2m3		MTPC00083 MTPT00083
運転手(特殊)	38.15%		運転手(特殊)		RTPC00006 RTPT00006
普通作業員	32.47%		普通作業員		RTPC00002 RTPT00002
軽油 パトロール給油,2～4KL積載車給油	7.31%		軽油1.2号パトロール給油		TTPC00013 TTPT00013
積算単価			積算単価		EP001
A=1　土砂 E=1　-(全ての費用)			B=5　上記以外(小規模)		

施工単価表

積込(ルーズ)　SPK21040007　単第0 -0006　表

土砂　小規模(標準)　1　m3　当り

機械構成比:　30.15%　労務構成比:　58.62%　材料構成比:　11.23%　市場単価構成比:　0.00%　標準単価：　982.70000

代表機労材規格(積算地区)	構成比	単価(積算地区)	代表機労材規格(東京地区)	単価(東京地区)	備考
バックホウ(クローラ型) 標準型・排2 山積0.28/平積0.2m3	30.15%		バックホウ(クローラ型) 標準型・排2 山積0.28/平積0.2m3		MTPC00062 MTPT00062
運転手(特殊)	58.62%		運転手(特殊)		RTPC00006 RTPT00006
軽油 パトロール給油,2～4KL積載車給油	11.23%		軽油1.2号パトロール給油		TTPC00013 TTPT00013
積算単価			積算単価		EP001
A=1　土砂			B=4　小規模(標準)		

施工単価表

現場打基礎コンクリート　SPK21040048　単第0 -0007　表

18-8-40BB　基礎砕石有り　1　m3　当り

機械構成比:　2.58%　労務構成比:　69.99%　材料構成比:　27.43%　市場単価構成比:　0.00%　標準単価：　66,104.00000

代表機労材規格(積算地区)	構成比	単価(積算地区)	代表機労材規格(東京地区)	単価(東京地区)	備考
<賃>バックホウ(クローラ型クレーン機能付) 山積0.8m3(平積0.6)吊能力2.9t 排出ガス対策型(第1,2,3次基準値)低騒音	1.82%		バックホウ [クローラ型クレーン付] 排ガス型(第2次)山積0.8m3吊2.9t		KTPC00006 KTPT00006
<賃>バックホウ(クローラ型) 山積0.8m3(平積0.6) 排出ガス対策型(第1,2,3次基準値)低騒音	0.76%		バックホウ クローラ型 山積0.8m3(平積0.6m3)		KTPC00018 KTPT00018
普通作業員	20.83%		普通作業員		RTPC00002 RTPT00002
型わく工	20.45%		型わく工		RTPC00010 RTPT00010
土木一般世話役	9.33%		土木一般世話役		RTPC00009 RTPT00009
特殊作業員	8.70%		特殊作業員		RTPC00001 RTPT00001
その他(労務)			その他(労務)		ER009
レディーミクストコンクリート指定品 呼び強度18,スランプ8,粗骨材40 W/C(60%),種別(高炉)	22.52%		生コンクリート 高炉 18-8-25(20) W/C 60%		TTPCD0010 TTPT00003
軽油 パトロール給油,2～4KL積載車給油	1.42%		軽油1.2号パトロール給油		TTPC00013 TTPT00013

施工単価表

現場打基礎コンクリート　SPK21040048　単第0 -0007　表

18-8-40BB　基礎砕石有り　1　m3　当り

機械構成比: 2.58%　労務構成比: 69.99%　材料構成比: 27.43%　市場単価構成比: 0.00%　標準単価： 66,104.00000

代表機労材規格(積算地区)	構成比	単価(積算地区)	代表機労材規格(東京地区)	単価(東京地区)	備考
その他(材料)			その他(材料)		EZ009
積算単価			積算単価		E9999
A=2　18-8-40BB D=1　一般養生・特殊養生(練炭)			C=1　基礎砕石有り E=1　-		

施工単価表

コンクリートブロック積工(練積)　SDT00039　単第0 -0008　表

粗面ブロック　18-8-40BB　1　m2　当り

名称・規格など	数量	単位	単価	金額	備考
昼間_ブロック積工【手間のみ】 時間的制約なし	1.000	m2			
コンクリート積みブロック-粗面-<JISA5371> 280×420×350,参考質量41.2kg以上 8.5個/m2	8.500	個			
レディーミクストコンクリート指定品 呼び強度18,スランプ8,粗骨材40 W/C(60%),種別(高炉)	0.246	m3			
諸雑費	1	式			
＊＊＊　単位当たり　＊＊＊	1	m2			
A=1　昼間施工 C=1　18-8-40BB I=2　粗面ブロック			B=2　裏込コンクリートを施工しない場合 E=1　- K=8.5　ブロックm2当り使用量(個/m2)		
L=1　時間的制約なし					

施工単価表

裏込材(砕石)　SPK21040044　単第0 -0009　表

間知・平・連節・緑化ブロック　RC-40　1　m3　当り

機械構成比:　10.20%　労務構成比:　65.95%　材料構成比:　23.85%　市場単価構成比:　0.00%　標準単価：　6,559.20000

代表機労材規格(積算地区)	構成比	単価(積算地区)	代表機労材規格(東京地区)	単価(東京地区)	備考
<賃>バックホウ(クローラ型クレーン機能付) 山積0.8m3(平積0.6)吊能力2.9t 排出ガス対策型(第1,2,3次基準値)低騒音	10.20%		バックホウ [クローラ型クレーン付] 排ガス型(第2次)山積0.8m3吊2.9t		KTPC00006 KTPT00006
普通作業員	39.35%		普通作業員		RTPC00002 RTPT00002
特殊作業員	15.00%		特殊作業員		RTPC00001 RTPT00001
運転手(特殊)	11.06%		運転手(特殊)		RTPC00006 RTPT00006
その他(労務)			その他(労務)		ER009
再生クラッシャラン 40～0mm	20.49%		再生クラッシャーラン RC-40		TTPC00008 TTPT00008
軽油 パトロール給油,2～4KL積載車給油	3.36%		軽油1.2号パトロール給油		TTPC00013 TTPT00013
積算単価			積算単価		EP001
A=1　間知・平・連節・緑化ブロック			B=1　RC-40		

施工単価表

裏込材(砕石)　SPK21040044　単第0 -0009　表

間知・平・連節・緑化ブロック　RC-40　1　m3　当り

機械構成比:　10.20%　労務構成比:　65.95%　材料構成比:　23.85%　市場単価構成比:　0.00%　標準単価：　6,559.20000

代表機労材規格(積算地区)	構成比	単価(積算地区)	代表機労材規格(東京地区)	単価(東京地区)	備考

施工単価表

天端コンクリート　SPK21040049　単第0 -0010　表

18-8-40BB　一般養生　1　m3　当り

機械構成比:　3.15%　労務構成比:　66.15%　材料構成比:　30.70%　市場単価構成比:　0.00%　標準単価：　50,892.00000

代表機労材規格(積算地区)	構成比	単価(積算地区)	代表機労材規格(東京地区)	単価(東京地区)	備考
<賃>バックホウ(クローラ型クレーン機能付) 山積0.8m3(平積0.6)吊能力2.9t 排出ガス対策型(第1,2,3次基準値)低騒音	3.15%		バックホウ [クローラ型クレーン付] 排ガス型(第2次)山積0.8m3吊2.9t		KTPC00006 KTPT00006
型わく工	21.50%		型わく工		RTPC00010 RTPT00010
普通作業員	15.80%		普通作業員		RTPC00002 RTPT00002
土木一般世話役	11.64%		土木一般世話役		RTPC00009 RTPT00009
特殊作業員	6.28%		特殊作業員		RTPC00001 RTPT00001
その他(労務)			その他(労務)		ER009
レディーミクストコンクリート指定品 呼び強度18,スランプ8,粗骨材40 W/C(60%),種別(高炉)	29.26%		生コンクリート 高炉 18-8-25(20) W/C 60%		TTPCD0010 TTPT00003
軽油 パトロール給油,2～4KL積載車給油	1.44%		軽油1.2号パトロール給油		TTPC00013 TTPT00013
積算単価			積算単価		E9999

施工単価表

天端コンクリート　SPK21040049　単第0 -0010　表

18-8-40BB　一般養生　1　m3　当り

機械構成比:　3.15%　労務構成比:　66.15%　材料構成比:　30.70%　市場単価構成比:　0.00%　標準単価：　50,892.00000

代表機労材規格(積算地区)	構成比	単価(積算地区)	代表機労材規格(東京地区)	単価(東京地区)	備考
A=2　18-8-40BB D=1　-			C=1　一般養生		

施工単価表

1号小口止工　　V0030　　単第0 -0011　表

H=2.15　　1　　箇所　　当り

名称・規格など	数量	単位	単価	金額	備考
コンクリート 小型構造物 18-8-40BB バックホウ(クレーン機能付)打設	0.52	m3			単第0-0012　表
型枠 一般型枠 小型構造物	3.60	m2			単第0-0013　表
型枠 化粧型枠 小型構造物	0.58	m2			単第0-0014　表
化粧型枠材料費	0.58	m2			
＊＊＊　単位当たり　＊＊＊	1	箇所			

施工単価表

コンクリート　SPK21040140　単第0 -0012　表

小型構造物 18-8-40BB　バックホウ(クレーン機能付)打設　1　m3　当り

機械構成比: 4.43%　労務構成比: 39.79%　材料構成比: 55.78%　市場単価構成比: 0.00%　標準単価： 28,968.00000

代表機労材規格(積算地区)	構成比	単価(積算地区)	代表機労材規格(東京地区)	単価(東京地区)	備考
<賃>バックホウ(クローラ型クレーン機能付) 山積0.8m3(平積0.6)吊能力2.9t 排出ガス対策型(第1,2,3次基準値)低騒音	4.18%		バックホウ [クローラ型クレーン付] 排ガス型(第2次)山積0.8m3吊2.9t		KTPC00006 KTPT00006
その他(機械)			その他(機械)		EK009
普通作業員	12.91%		普通作業員		RTPC00002 RTPT00002
特殊作業員	11.03%		特殊作業員		RTPC00001 RTPT00001
運転手(特殊)	6.76%		運転手(特殊)		RTPC00006 RTPT00006
土木一般世話役	6.39%		土木一般世話役		RTPC00009 RTPT00009
その他(労務)			その他(労務)		ER009
レディーミクストコンクリート指定品 呼び強度18,スランプ8,粗骨材40 W/C(60%),種別(高炉)	53.83%		生コンクリート 高炉 24-12-25(20) W/C 55%		TTPCD0010 TTPT00343
軽油 パトロール給油,2～4KL積載車給油	1.84%		軽油1.2号パトロール給油		TTPC00013 TTPT00013

施工単価表

コンクリート　SPK21040140　単第0 -0012　表

小型構造物 18-8-40BB　バックホウ(クレーン機能付)打設　1　m3　当り

機械構成比: 4.43%　労務構成比: 39.79%　材料構成比: 55.78%　市場単価構成比: 0.00%　標準単価： 28,968.00000

代表機労材規格(積算地区)	構成比	単価(積算地区)	代表機労材規格(東京地区)	単価(東京地区)	備考
その他(材料)			その他(材料)		EZ009
積算単価			積算単価		E9999
A=2　小型構造物 C=2　18-8-40BB J=1　-			B=2　バックホウ(クレーン機能付)打設 F=2　一般養生 K=1　-(全ての費用)		

施工単価表

型枠　SPK21040142　単第0 -0013　表

一般型枠　小型構造物　1　m2　当り

機械構成比: 0.00%　労務構成比: 100.00%　材料構成比: 0.00%　市場単価構成比: 0.00%　標準単価: 7,775.20000

代表機労材規格(積算地区)	構成比	単価(積算地区)	代表機労材規格(東京地区)	単価(東京地区)	備考
型わく工	45.16%		型わく工		RTPC00010 RTPT00010
普通作業員	30.69%		普通作業員		RTPC00002 RTPT00002
土木一般世話役	11.11%		土木一般世話役		RTPC00009 RTPT00009
その他(労務)			その他(労務)		ER009
積算単価			積算単価		EP001
A=1　一般型枠 C=1　-(全ての費用)			B=2　小型構造物		

施工単価表

型枠　SPK21040142　単第0 -0014　表

化粧型枠　小型構造物　1　m2　当り

機械構成比: 0.00%　労務構成比: 100.00%　材料構成比: 0.00%　市場単価構成比: 0.00%　標準単価: 10,574.00000

代表機労材規格(積算地区)	構成比	単価(積算地区)	代表機労材規格(東京地区)	単価(東京地区)	備考
型わく工	33.21%		型わく工		RTPC00010 RTPT00010
普通作業員	22.56%		普通作業員		RTPC00002 RTPT00002
土木一般世話役	8.17%		土木一般世話役		RTPC00009 RTPT00009
その他(労務)			その他(労務)		ER009
積算単価			積算単価		EP001
A=2　化粧型枠 C=1　-(全ての費用)			B=2　小型構造物		

施工単価表

2号小口止工　　V0031　　単第0 -0015　表

H=2.06　　1　　箇所　　当り

名称・規格など	数量	単位	単価	金額	備考
コンクリート 小型構造物 18-8-40BB バックホウ(クレーン機能付)打設	0.50	m3			単第0-0012　表
型枠 一般型枠 小型構造物	3.44	m2			単第0-0013　表
型枠 化粧型枠 小型構造物	0.55	m2			単第0-0014　表
化粧型枠材料費	0.55	m2			
＊＊＊　単位当たり　＊＊＊	1	箇所			

施工単価表

3号小口止工　　V0032　　単第0 -0016　表

H=2.30　　1　　箇所　　当り

名称・規格など	数量	単位	単価	金額	備考
コンクリート 小型構造物 18-8-40BB バックホウ(クレーン機能付)打設	0.57	m3			単第0-0012　表
型枠 一般型枠 小型構造物	3.88	m2			単第0-0013　表
型枠 化粧型枠 小型構造物	0.63	m2			単第0-0014　表
化粧型枠材料費	0.63	m2			
＊＊＊　単位当たり　＊＊＊	1	箇所			

施工単価表

4号小口止工　　V0033　　単第0 -0017　表

H=2.52　　1　　箇所　　当り

名称・規格など	数量	単位	単価	金額	備考
コンクリート 小型構造物 18-8-40BB バックホウ(クレーン機能付)打設	0.63	m3			単第0-0012　表
型枠 一般型枠 小型構造物	4.29	m2			単第0-0013　表
型枠 化粧型枠 小型構造物	0.70	m2			単第0-0014　表
化粧型枠材料費	0.70	m2			
＊＊＊　単位当たり　＊＊＊	1	箇所			

施工単価表

石積(張)　SPK21040054　単第0 -0018　表

積工　練石 雑割石　1　m2　当り

機械構成比: 7.04%　労務構成比: 90.11%　材料構成比: 2.85%　市場単価構成比: 0.00%　標準単価: 12,067.00000

代表機労材規格(積算地区)	構成比	単価(積算地区)	代表機労材規格(東京地区)	単価(東京地区)	備考
<賃>バックホウ(クローラ型クレーン機能付) 山積0.28m3(平積0.2)吊能力1.7t 排出ガス対策型(第1,2,3次基準値)低騒音	7.04%		バックホウ クローラ型 クレーン機能付1.7t 山積0.28m3(平積0.2m3)		KTPC00019 KTPT00019
普通作業員	48.13%		普通作業員		RTPC00002 RTPT00002
運転手(特殊)	22.06%		運転手(特殊)		RTPC00006 RTPT00006
石工	15.83%		石工		RTPC00017 RTPT00017
土木一般世話役	4.09%		土木一般世話役		RTPC00009 RTPT00009
軽油 パトロール給油,2～4KL積載車給油	2.85%		軽油1.2号パトロール給油		TTPC00013 TTPT00013
積算単価			積算単価		EP001
A=1 積工 C=2 雑割石			B=1 練石		

施工単価表

胴込・裏込コンクリート_石積(張)　SPK21040056　単第0 -0019　表

積工　18-8-40BB　1　m3　当り

機械構成比:　2.42%　労務構成比:　32.73%　材料構成比:　64.85%　市場単価構成比:　0.00%　標準単価：　25,527.00000

代表機労材規格(積算地区)	構成比	単価(積算地区)	代表機労材規格(東京地区)	単価(東京地区)	備考
<賃>バックホウ(クローラ型クレーン機能付) 山積0.28m3(平積0.2)吊能力1.7t 排出ガス対策型(第1,2,3次基準値)低騒音	2.42%		バックホウ クローラ型 クレーン機能付1.7t 山積0.28m3(平積0.2m3)		KTPC00019 KTPT00019
普通作業員	12.63%		普通作業員		RTPC00002 RTPT00002
特殊作業員	11.56%		特殊作業員		RTPC00001 RTPT00001
運転手(特殊)	7.58%		運転手(特殊)		RTPC00006 RTPT00006
その他(労務)			その他(労務)		ER009
レディーミクストコンクリート指定品 呼び強度18,スランプ8,粗骨材40 W/C(60%),種別(高炉)	63.87%		生コンクリート 高炉 18-8-25(20) W/C 60%		TTPCD0010 TTPT00003
軽油 パトロール給油,2～4KL積載車給油	0.98%		軽油1.2号パトロール給油		TTPC00013 TTPT00013
積算単価			積算単価		E9999
A=1　積工 D=1　-			B=2　18-8-40BB		

施工単価表

胴込・裏込コンクリート_石積(張)　SPK21040056　単第0 -0019　表

積工　18-8-40BB　1　m3　当り

機械構成比:　2.42%　労務構成比:　32.73%　材料構成比:　64.85%　市場単価構成比:　0.00%　標準単価：　25,527.00000

代表機労材規格(積算地区)	構成比	単価(積算地区)	代表機労材規格(東京地区)	単価(東京地区)	備考

施工単価表

工事用道路（盛土）　V0001　単第0 -0020　表

W=4.0m　100　m　当り

名称・規格など	数量	単位	単価	金額	備考
路体(築堤)盛土 施工幅員4.0m以上 施工数量10,000m3未満 障害無し	225	m3			単第0-0021　表
購入土 設計CBR20以上	300	m3			
再生クラッシャラン 40～0mm	30	m3			
整地 敷均し(ルーズ) 標準	30	m3			単第0-0022　表
＊＊＊　合計　＊＊＊	100	m			
＊＊＊　単位当たり　＊＊＊	1	m			

施工単価表

路体(築堤)盛土　SPK21040004　単第0 -0021　表

施工幅員4.0m以上　施工数量10,000m3未満 障害無し　1　m3　当り

機械構成比:　20.07%　労務構成比:　66.40%　材料構成比:　13.53%　市場単価構成比:　0.00%　標準単価：　200.01000

代表機労材規格(積算地区)	構成比	単価(積算地区)	代表機労材規格(東京地区)	単価(東京地区)	備考
<賃>ブルドーザ 湿地,7t級 排出ガス対策型(第1,2次基準値)低騒音	12.33%		<賃>ブルドーザ 湿地,7t級 排出ガス対策型(第1,2次基準値)低騒音		KTPC00036 KTPT00036
<賃>振動ローラ(土木用フラットSドラム型) 質量11～12t 排出ガス対策型(第1,2,3次基準値)低騒音	7.74%		振動ローラ(土工用) [フラット・シングルドラム型] 質量11～12t		KTPC00058 KTPT00058
運転手(特殊)	44.91%		運転手(特殊)		RTPC00006 RTPT00006
普通作業員	21.49%		普通作業員		RTPC00002 RTPT00002
軽油 パトロール給油,2～4KL積載車給油	13.53%		軽油1.2号パトロール給油		TTPC00013 TTPT00013
積算単価			積算単価		EP001
A=3　施工幅員4.0m以上 C=1　障害無し			B=1　施工数量10,000m3未満		

施工単価表

整地　SPK21040003　単第0 -0022　表

敷均し(ルーズ)　標準　1　m3　当り

機械構成比: 31.05%　労務構成比: 57.75%　材料構成比: 11.20%　市場単価構成比: 0.00%　標準単価: 129.80000

代表機労材規格(積算地区)	構成比	単価(積算地区)	代表機労材規格(東京地区)	単価(東京地区)	備考
ブルドーザ 普通・排1 15t級(13～16t)	31.05%		ブルドーザ 普通・排1 15t級(13～16t)		MTPC00002 MTPT00002
普通作業員	33.14%		普通作業員		RTPC00002 RTPT00002
運転手(特殊)	24.61%		運転手(特殊)		RTPC00006 RTPT00006
軽油 パトロール給油,2～4KL積載車給油	11.20%		軽油1.2号パトロール給油		TTPC00013 TTPT00013
積算単価			積算単価		EP001
A=2　敷均し(ルーズ)			B=1　標準		

施工単価表

大型土のう製作・設置(BH設置)　SHD10003　単第0 -0023　表

10　袋　当り

名称・規格など	数量	単位	単価	金額	備考
土木一般世話役	0.278	人			1*0.278
特殊作業員	0.278	人			1*0.278
普通作業員	0.278	人			1*0.278
耐候性大型土のう(2.0t用) 丸型,径110cm×長110cm 短期仮設対応(1年)型	10.000	枚			
購入土	10.000	m3			ほぐした土量
機-28_バックホウ運転(賃料) クレーン付2.9t吊 山積0.8m3 低騒音3次	0.278	日			単第0-0024　表
諸雑費	4	%			#09
＊＊＊　合計　＊＊＊	10	袋			
＊＊＊　単位当たり　＊＊＊	1	袋			
A=2　耐候性(短期)大型土のう(径110cm×長110cm) D=4　土砂【登録単価CODE】(m3)			B=2　土砂の計上あり		

施工単価表

機-28_バックホウ運転(賃料)　S9035　単第0 -0024　表

クレーン付2.9t吊 山積0.8m3 低騒音3次　1　日　当り

名称・規格など	数量	単位	単価	金額	備考
運転手(特殊)	1.00	人			
軽油 パトロール給油,2～4KL積載車給油	98.00	L			
<賃>バックホウ(クローラ型クレーン機能付) 山積0.8m3(平積0.6)吊能力2.9t 排出ガス対策型(第1,2,3次基準値)低騒音	1.39	供用日			
諸雑費	1	式			
＊＊＊　単位当たり　＊＊＊	1	日			
A=21　クレーン付2.9t吊 山積0.8m3 低騒音3次 C=1　運転労務数量(人/日)			B=98　軽油消費量(L/日) D=1.39　機械賃料数量(供用日/日)		

施工単価表

大型土のう撤去　　SHD10011　　単第0 -0025　表

作業半径 6m以下　　10　袋　当り

名称・規格など	数量	単位	単価	金額	備考
土木一般世話役	0.069	人			1*0.069
特殊作業員	0.069	人			1*0.069
機-28_バックホウ運転(賃料) クレーン付2.9t吊 山積0.8m3 低騒音3次	0.069	日			単第0-0026　表
諸雑費	1	式			
＊＊＊　合計　＊＊＊	10	袋			
＊＊＊　単位当たり　＊＊＊	1	袋			
A=1　　作業半径 6m以下					

施工単価表

機-28_バックホウ運転(賃料)　S9035　単第0 -0026　表

クレーン付2.9t吊 山積0.8m3 低騒音3次　1　日　当り

名称・規格など	数量	単位	単価	金額	備考
運転手(特殊)	1.00	人			
軽油 パトロール給油,2～4KL積載車給油	74.00	L			
<賃>バックホウ(クローラ型クレーン機能付) 山積0.8m3(平積0.6)吊能力2.9t 排出ガス対策型(第1,2,3次基準値)低騒音	1.26	供用日			
諸雑費	1	式			
＊＊＊　単位当たり　＊＊＊	1	日			
A=21　クレーン付2.9t吊 山積0.8m3 低騒音3次 C=1　運転労務数量(人/日)			B=74　軽油消費量(L/日) D=1.26　機械賃料数量(供用日/日)		

施工単価表

ポンプ設置・撤去　　SHD10037　　単第0 -0027　表

1　　箇所　　当り

名称・規格など	数量	単位	単価	金額	備考
土木一般世話役	0.500	人			
特殊作業員	0.100	人			
普通作業員	2.000	人			
機-28_バックホウ運転(賃料) クレーン付2.9t吊 山積0.8m3 排対2次	0.500	日			単第0-0028　表
諸雑費	1	式			
＊＊＊　単位当たり　＊＊＊	1	箇所			

施工単価表

機-28_バックホウ運転(賃料)　S9035　単第0 -0028　表

クレーン付2.9t吊 山積0.8m3 排対2次　1　日　当り

名称・規格など	数量	単位	単価	金額	備考
運転手(特殊)	1.00	人			
軽油 パトロール給油,2～4KL積載車給油	69.00	L			
<賃>バックホウ(クローラ型クレーン機能付) 山積0.8m3(平積0.6)吊能力2.9t 排出ガス対策型(第1,2,3次基準値)低騒音	1.16	供用日			
諸雑費	1	式			
＊＊＊　単位当たり　＊＊＊	1	日			
A=12　クレーン付2.9t吊 山積0.8m3 排対2次 C=1　運転労務数量(人/日)			B=69　軽油消費量(L/日) D=1.16　機械賃料数量(供用日/日)		

施工単価表

ポンプ運転　S1050031　単第0 -0029　表

排水量 0以上40未満 (m3/h)　作業時排水　1　日　当り

名称・規格など	数量	単位	単価	金額	備考
特殊作業員	0.140	人			
建設用ポンプ(水中ポンプ)運転 口径150mm,揚程15m 11.0kw	1.000	日			単第0-0030　表
機-16_発動発電機運転 ディーゼル25kVA 排出ガス対策型2次基準	1.000	日			単第0-0031　表
諸雑費	3	%			#09
＊＊＊　単位当たり　＊＊＊	1	日			
A=1　排水量 0以上40未満 (m3/h)			B=1　作業時排水		

施工単価表

建設用ポンプ(水中ポンプ)運転　S9000045　単第0 -0030　表

口径150㎜,揚程15m　11.0kw　1　日　当り

名称・規格など	数量	単位	単価	金額	備考
<賃>建設用ポンプ(水中ポンプ) 口径150㎜,揚程15m 11.0kw	1.20	供用日			
諸雑費	1	式			
＊＊＊　単位当たり　＊＊＊	1	日			
A=7　口径150㎜,揚程15m			B=1.2　機械賃料数量(供用日/日)		

施工単価表

機-16_発動発電機運転　S9469　単第0 -0031　表

ディーゼル25kVA　排出ガス対策型2次基準　1　日　当り

名称・規格など	数量	単位	単価	金額	備考
軽油 パトロール給油,2～4KL積載車給油	26.00	L			
<賃>発動発電機(ディーゼル発電機) 定格容量25kVA 排出ガス対策型(第1,2,3次基準値)低騒音	1.20	供用日			
諸雑費	1	式			
＊＊＊　単位当たり　＊＊＊	1	日			
A=6　ディーゼル25kVA C=1.2　機械賃料数量(供用日/日)			B=26　燃料消費量(L/日) D=3　排出ガス対策型2次基準		

施工単価表

掛樋工　SPK21040080　単第0 -0032　表

据付・撤去 波状管及び網状管 200～400mm　シングル 合成樹脂排水材 呼び径300mm　1　m　当り

機械構成比: 0.00%　労務構成比: 9.04%　材料構成比: 90.96%　市場単価構成比: 0.00%　標準単価: 4,079.50000

代表機労材規格(積算地区)	構成比	単価(積算地区)	代表機労材規格(東京地区)	単価(東京地区)	備考
普通作業員	6.32%		普通作業員		RTPC00002 RTPT00002
土木一般世話役	2.72%		土木一般世話役		RTPC00009 RTPT00009
合成樹脂排水材(高密度ポリエチレン管) <シングル構造>内面波状管(有孔・無孔) 呼び径300mm	90.96%		暗渠排水管 波状管 呼び径300mm 高密度ポリエチレン管(シングル構造)		TTPC00191 TTPT00191
積算単価			積算単価		E9999
A=3 据付・撤去 C=2 200～400mm F=1 継手材料費要 H=0 現場の状況による材料損料率の率乗算			B=2 波状管及び網状管 D=35 シングル 合成樹脂排水材 呼び径300mm G=2 期間3ヶ月未満(損料率0.2) I=1 -(全ての費用)		
【管材料単価】 管材料単価(円) * (材料損料率 + (材料損料率 * 現場状況による材料損料率の率乗算))					

施工単価表

積込(ルーズ)　SPK21040007　単第0 -0033　表

土砂　土量50,000m3未満　1　m3　当り

機械構成比:　43.20%　労務構成比:　38.90%　材料構成比:　17.90%　市場単価構成比:　0.00%　標準単価:　200.91000

代表機労材規格(積算地区)	構成比	単価(積算地区)	代表機労材規格(東京地区)	単価(東京地区)	備考
バックホウ(クローラ型) 標準型・排2 山積0.8/平積0.6m3	43.20%		バックホウ(クローラ型) 標準型・排2 山積0.8/平積0.6m3		MTPC00014 MTPT00014
運転手(特殊)	38.90%		運転手(特殊)		RTPC00006 RTPT00006
軽油 パトロール給油,2～4KL積載車給油	17.90%		軽油1.2号パトロール給油		TTPC00013 TTPT00013
積算単価			積算単価		EP001
A=1　土砂			B=1　土量50,000m3未満		

数　量　総　括　表

（その1）

(普)相川川(宗川宅横)【ALL】

工事区分	工　種	種　別	細　別	規　格	単位	A 箇 所	B 箇 所	合　計	摘　要
レベル1	レベル2	レベル3	レベル4	レベル5					
災害復旧工事									
	河川土工								
		切土工							
			土砂掘削	礫質土	m3	8.0	9.5	17.5	
		盛土工							
			盛土		m3	0.5	0.1	0.6	
		法面整形							
			切土法面		m2	20.0	16.1	36.1	
			盛土法面		m2				
	構造物撤去工								
		構造物取壊し工							
			コンクリート取壊し		m3				
	石・ブロック積工								
		作業土工							
			床掘	礫質土	m3	18.5	12.2	30.7	
			埋戻し	流用土	m3	9.0	5.8	14.8	
			基面整正		m2	5.7	3.8	9.5	
		コンクリートブロック積							
			コンクリートブロック積						
			ブロック面積	控え35cm	m2	15.9	12.3	28.2	1:0.4
			裏込砕石	RC-40	m3	8.0	5.9	13.9	
			天端工	法面無し	m	8.9	5.8	14.7	
			ﾌﾞﾛｯｸ基礎工	コンクリート	m	8.9	5.8	14.7	
			吸出し防止材	t=10mm	m2			0.0	
		小口止工							
		H<3.0	コンクリート	18N/mm2	m3	1.0	1.2	2.2	N=4
			型枠	一般・小型	m2	7.0	8.2	15.2	
				化粧	m2	1.1	1.3	2.4	
		3.0≦H<5.0	コンクリート	18N/mm2	m3				
			型枠	一般・小型	m2				
				化粧	m2				

数　量　総　括　表

（その2）

（普）相川川（宗川宅横）【ALL】

工事区分	工　種	種　別	細　別	規　格	単位	A 箇 所	B 箇 所	合　計	摘　要
レベル1	レベル2	レベル3	レベル4	レベル5					
	雑工								
		土工							
			掘削		m3	1.9	2.5	4.4	
			盛土		m3				
			床掘		m3	1.0	1.0	2.0	
		復旧工							
			石積（すり付け工）						
				雑割石 35cm	m2	4.7	5.8	10.5	胴込Co 0.117m3/m2
			ブロック積（すり付け工）						
				控え35cm	m2				
		撤去工							
			コンクリート取壊						
				控え35cm	m3				
		仮設道路	延長		m	9.5	7.5	17.0	
			盛土タイプ						
			盛土	購入土	m3	21.9	16.9	38.8	
			敷砂利	t=10cm	m3	2.9	2.3	5.2	
		仮締切工							
			大型土のう	h=1.10	袋		1.0	1.0	
			濁水処理	h=1.10	袋		3.0	3.0	
			掛樋工	φ300	m		46.8	46.8	
			盛土	購入土	m3		4.0	4.0	
			水替工		箇所		1.0	1.0	
	作業残土処理								
			残土処分	地山	m3	18.9	18.7	37.6	
			仮設盛土		m3	21.9	16.9	38.8	
			敷砂利		m3	2.9	2.3	5.2	
			作業残土		m3		3.3	3.3	盛土/1.2
			応急仮設対策		m3				盛土/1.2
			計		m3	43.7	41.2	85	
			コン取壊		m3				2.35t/m3
	水替日数対象数量								
			水替日数		日	3.3	2.8	6.1	
	交通誘導員				人	10.0	10.0	20.0	

数　量　総　括　表

（その1）

（普）相川川（宗川宅横）【A箇所】

工事区分	工　種	種　別	細　　別	規　格	単位	過程数位	計上数位	摘　　要
レベル1	レベル2	レベル3	レベル4	レベル5				
災害復旧工事								
	河川土工							
		切土工						
			土砂掘削	礫質土	m3	8.0	10	
		盛土工						
			盛土		m3	0.5	1	
		法面整形						
			切土法面		m2	20.0	20	
			盛土法面		m2			
	法面工							
		植生工						
			野芝		m2			
	石・ブロック積工							
		作業土工						
			床掘	礫質土	m3	18.5	20	
			埋戻し	流用土	m3	9.0	10	
			基面整正		m2	5.7	10	
		コンクリートブロック積						
			コンクリートブロック積					
			ブロック面積	控え35cm	m2	15.9	16	1:0.4
			裏込砕石	RC-40	m3	8.0	8	
			天端工	法面無し	m	8.9	9	
			ﾌﾞﾛｯｸ基礎工	コンクリート 18N/mm2	m	8.9	9	
			吸出し防止材	t=10mm	m2			
		小口止工						
		H<3.0	コンクリート	小型,18N/mm2	m3	1.0	1	N=2
			型枠	一般・小型	m2	7.0	7	
				化粧	m2	1.1	1	
		3.0≦H<5.0	コンクリート	小型,18N/mm2	m3			
			型枠	一般・小型	m2			
				化粧	m2			

数　量　総　括　表

（その2）

（普）相川川（宗川宅横）【A箇所】

工事区分	工　種	種　別	細　　別	規　格	単位	過程数位	計上数位	摘　　要
レベル1	レベル2	レベル3	レベル4	レベル5				
	雑工							
		土工						
			掘削		m3	1.9	2	
			盛土		m3			
			床掘		m3	1.0	1	
		復旧工						
			石積（すり付け工）					
				雑割石35cm	m2	4.7	5	
			ブロック積（すり付け工）					
				控え35cm	m2			
		撤去工						
			コンクリート取壊					
				控え35cm	m3			
	仮設工							
		仮設道路	延長		m	9.5		
			盛土タイプ					
			盛土	購入土	m3	21.9	22	
			敷砂利	t=10cm	m3	2.9	3	
			敷鉄板タイプ					
			敷鉄板（t-22）	1.5m×3.0m	枚			
			敷重量	t=22mm	t			
		仮締切工						
			大型土のう	h=1.10	袋			
			濁水処理	h=1.10	袋			
			掛樋工	φ300	m			
			盛土	購入土	m3			
			水替工		箇所			
	作業残土処理							
			残土処分	地山	m3	18.9	20	
			仮設盛土		m3	21.9	20	
			敷砂利		m3	2.9	3	
			作業残土		m3			盛土/1.2
			応急仮設対策		m3			盛土/1.2
			計		m3	43.6	40	
			コン取壊		m3			2.35t/m3
	水替日数対象数量							
			水替日数		日	3.3	3	
	交通誘導員				人	10.0	10	

土　量　配　分　表

工　種	種　別	細　目	記号	単位	復旧	雑工	地山の立積	変化率	盛土換算土量	配分計画
土工										
	切土工	礫質土	C(SE)	m3	8.0	1.9	復旧+雑工 9.9	0.9	8.9	8.4
	盛土工	流用土	B	m3	0.5	0.0	復旧+雑工 0.5		0.5	
基礎工										
	作業土工	床掘 礫質土	E(SE)	m3	18.5	1.0	復旧+雑工 19.5	0.9	17.6	8.6
		埋戻し 流用土	Fu	m3	9.0		9.0		9.0	
		基面整正	K	m2	5.7		5.7			
		切土整形	SL	m2	20.0		20.0			
		盛土整形	SL	m2	0.0		0.0			
作業残土処理工										
		礫質土		m3			18.9	0.9	17.0	17.0
	残土合計	地山換算		m3			18.9			
		コン取壊し		m3						

土　工　　数量集計表

0

名称及び測点	延長	土工			法面整形		作業土工		
		掘削	盛土	コン取壊	切土	盛土	床掘	埋戻	基面整正
単位	m	m3	m3	m3	m2	m2	m3	m3	m2
土工	9.5	8.0	0.5		20.0				
作業土工							18.5	9.0	5.7
計	9.5	8.0	0.5	0.0	20.0	0.0	18.5	9.0	5.7

計　第　　表　　土 工　　計　算　書

測　点	距　離	掘　削 C	掘　削 平　均	掘　削 立　積		平　均	立　積	備　考
【A箇所】								
SECT 0.0	-	1.1						
SECT 6.0	6.0	0.5	0.80	4.8				
SECT 9.5	3.5	1.3	0.90	3.2				
合　計	9.5			8.0				

計　第　　表　　土工　　計　算　書

測　点	距　離	盛　土 B	盛　土 平　均	盛　土 立　積		平　均	立　積	備　考
【A箇所】								
SECT 0.0	-	0.0						
SECT 6.0	6.0	0.1	0.05	0.3				
SECT 9.5	3.5	0.0	0.05	0.2				
合　計	9.5			0.5				

計　第　　表　　土 工　　計　算　書

測　点	距　離	切土法面整形			盛土法面整形			備　考
		L	平　均	平　積		平　均	平　積	
【A箇所】								
SECT 0.0	－	2.2						
SECT 6.0	6.0	2.0	2.10	12.6				
SECT 9.5	3.5	2.2	2.10	7.4				
合　計	9.5			20.0				

護岸工(1)　　数 量 集 計 表

名 称 及 び 測 点	延長	コンクリートブロック積擁壁						
		ブロック	裏込砕石	天端工	ﾌﾞﾛｯｸ基礎工	吸出し防止材		
		控え0.35m	RC-40	法面なし	1:0.4, t=0.50m	t=10mm		
単位	m	m2	m3	m	m	m2		
護岸	8.9	15.9	8.0	8.9	8.9	15.9		
計	8.9	15.9	8.0	8.9	8.9	15.9		

護岸工(2)　　数 量 集 計 表

名 称 及 び 測 点	延長	小口止工(H<3.0)			小口止工(3.0≦H<5.0)			
		コンクリート	型枠		コンクリート	型枠		
			小型	化粧		小型	化粧	
単位		m3	m2	m2	m3	m2	m2	
1号小口止工	0.3	0.5	3.6	0.6				
2号小口止工	0.3	0.5	3.4	0.6				
計	0.6	1.0	7.0	1.1				

計　第　　表　　作業土工　　計　算　書

測　点	距離	床 掘（礫質土）			埋戻し			基面整正		
		E	平均	立積	Fu	平均	立積	K	平均	平積
【A箇所】										
SECT 0.0	－	1.9			0.9			0.6		
SECT 6.0	6.0	2.0	1.95	11.7	1.0	0.95	5.7	0.6	0.60	3.6
SECT 9.5	3.5	1.9	1.95	6.8	0.9	0.95	3.3	0.6	0.60	2.1
合　計	9.5			18.5			9.0			5.7

計　第　　表　　ブロック積工　　計　算　書

測　点	距　離	コンクリートブロック積(1:0.4) SL	平　均	平　積	裏込砕石 Gv	平　均	立　積	備　考
【A箇所】								
SECT 0.3	－	1.8			0.9			
SECT 6.0	5.7	1.8	1.80	10.3	0.9	0.90	5.1	
SECT 9.2	3.2	1.7	1.75	5.6	0.9	0.90	2.9	
合　計	8.9			15.9			8.0	

天端コン　　数　量　計　算

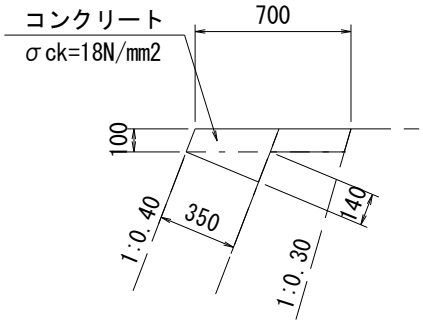

天端コンクリート　　10m当り

種　別	数　量
ｺﾝｸﾘｰﾄ	0.95　m3
型　枠	3.52　m2

天端コン　　数　量　計　算

名　　称	規　格	算　　式	延　長	10m当り数量	数　量
		L=	8.9		
【天端コン】					
コンクリート	σck=18N/mm2		8.9	0.95	0.85 m3
型　　枠	一般・小型		8.9	3.52	3.13 m2

基礎工　　数　量　計　算

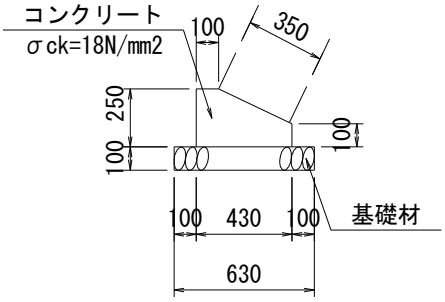

基礎工　　10m当り

種　別	数　量
ｺﾝｸﾘｰﾄ	0.83　m3
型　枠	3.50　m2
基礎材	6.30　m2

基礎工　　数　量　計　算

名　　称	規　格	算　　式	延　長	10m当り数量	数　量
		L=	8.9		
【基礎工】					
コンクリート	σck=18N/mm2		8.9	0.83	0.74 m3
型　　枠	一般・小型		8.9	3.50	3.12 m2
基　礎　材	RC-40,t=100mm		8.9	6.30	5.61 m2

小口止工　　数　量　計　算

1号小口止工

(SECT0.0)　H=2.15

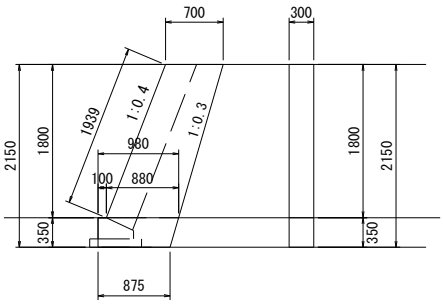

A = 1/2×(0.700+0.880)×1.800+1/2×(0.980+0.875)×0.350 = 1.747

ｺﾝｸﾘｰﾄ　V = 1.747×0.30 = 0.52

型枠(一)　A = 1.747×2+0.350×0.30 = 3.60

型枠(化)　A = 1.939×0.30 = 0.58

2号小口止工

(SECT9.5)　H=2.06

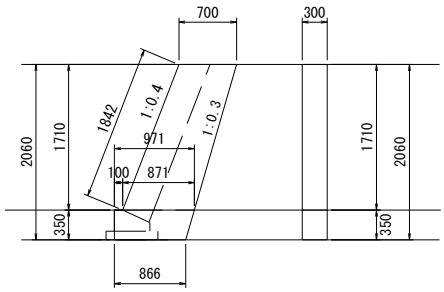

A = 1/2×(0.700+0.871)×1.710+1/2×(0.971+0.866)×0.350 = 1.665

ｺﾝｸﾘｰﾄ　V = 1.665×0.30 = 0.50

型枠(一)　A = 1.665×2+0.350×0.30 = 3.44

型枠(化)　A = 1.842×0.30 = 0.55

小口止工　　数　量　計　算

名　　称	規　格	算　　式	延　長	10m当り数量	数　量
【1号】	SECT 0.0	H= 2.15m			
コンクリート	σck=18N/mm2	構造図より			0.52 m3
型　　枠	小　型	構造図より			3.60 m2
	化　粧	構造図より			0.58 m2
【2号】	SECT 9.5	H= 2.06m			
コンクリート	σck=18N/mm2	構造図より			0.50 m3
型　　枠	小　型	構造図より			3.44 m2
	化　粧	構造図より			0.55 m2

雑工(撤去・復旧)　　数 量 集 計 表

名 称 及 び 測 点	すり付け工				作業土工		
	石積	ブロック積(控え35cm)		法面工	掘削	盛土	床掘
	雑割石φ0.35	平積	立積	張芝			
単位	m2	m2	m3	m2	m3	m3	m3
復旧	4.7	0.0		0.0			
撤去			0.0				
土工					1.9	0.0	1.0
計	4.7	0.0	0.0	0.0	1.9	0.0	1.0

雑工(撤去・復旧)　　数　量　計　算

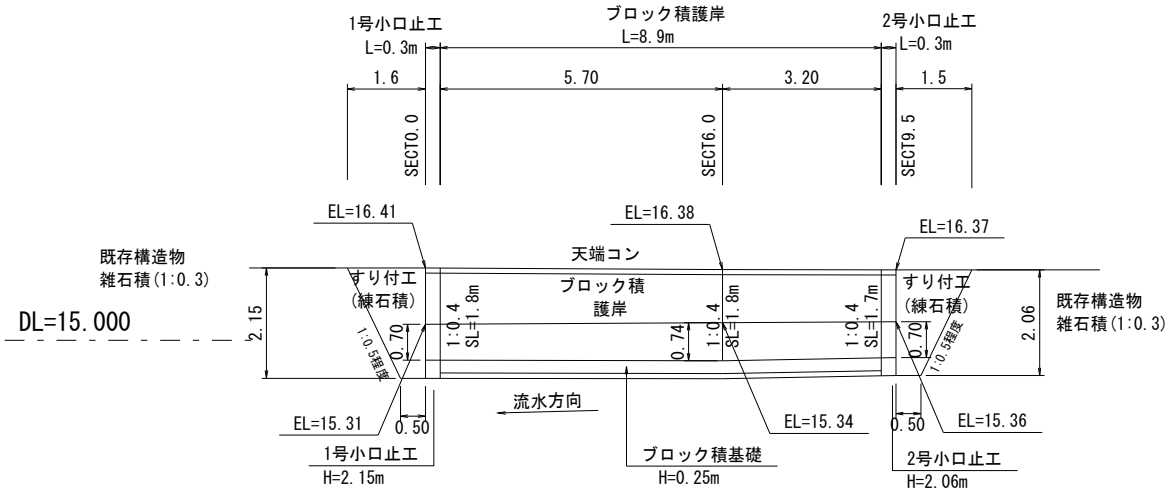

雑工(撤去・復旧)　　数　量　計　算

名　　称	規　格	算　　式	数　量
すり付け工			
石　　積	雑割石0.35	A=1/2×(0.5+1.6)×2.2×1.077+1/2×(0.5+1.5)×2.1×1.077	4.7 m2
ブ ロ ッ ク 積	控え35cm		m2
法　面　工			m2
撤去工			
ブ ロ ッ ク 積	控え35cm	V=0.0×0.35	0.0 m3
土工			
掘　削　(C)		1/2×1.1×1.6+1/2×1.3×1.5=	1.9 m3
盛　土　(B)			m3
床　掘　(E)		1/2×1.9×0.5+1/2×1.9×0.5=	1.0 m3

仮設工　　数 量 集 計 表

名称及び測点	仮設道路　盛土タイプ		仮設道路　敷鉄板タイプ		締切り工			水替日数	水替工
	盛土	敷砂利	1500×3000(mm)	敷重量	大型土のう		掛樋工		
	h=0.50m	t=10cm	t=22mm		締切り部	泥水対策	φ300		
単位	m3	m3	枚	t	袋	袋	m	日	箇所
仮設	21.9	2.9						3.3	--
計	21.9	2.9	0	0.00	0	0	0.0	3.3	0.0
					0				
					【中詰材処分】1.0m3/1.20(1袋当り)				
					=0.0×(1.0/1.20)=		0.0		

仮設工(工事用道路)　　数　量　計　算

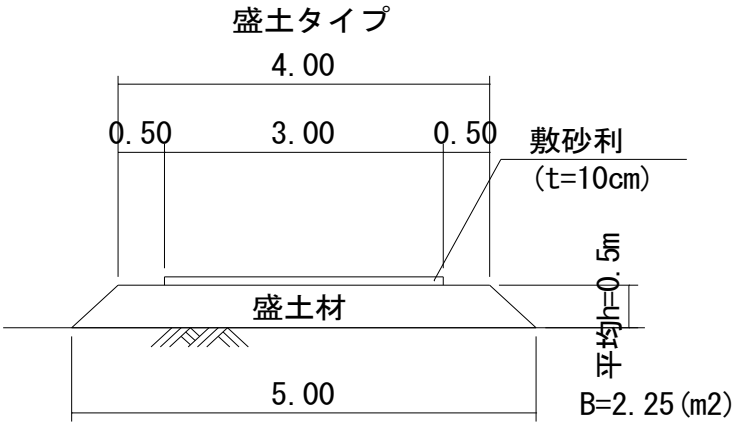

仮設工(工事用道路)　　数　量　計　算

名　　称	規　格	算　　式	延　長		数　量
		L=	9.5		
【工事用道路】					
盛　　土		2.25×9.5=			21.4 m3
敷　砂　利	t=100mm	3.0×0.1×9.5=			2.9 m3

仮設工　（水替工）　　数 量 計 算 書

水替日数対象数量

ブロック積

	施工延長	L=	8.9 m	10m当り
基礎工	ｺﾝｸﾘｰﾄ	V=	0.7 m3	0.83 m3
	型枠	A=	3.1 m2	3.50 m2
	基礎材	A=	5.6 m2	6.30 m2

対象箇所	根入れ高	H=	0.7 m		
	平均水位	h=	0.3 m		
	護岸勾配	1: 0.4		斜率	1.077

A= (0.7+0.3+0.3) × 1.077 × 8.90 =

= 12.5 m2

小口止工　2　基

概略図

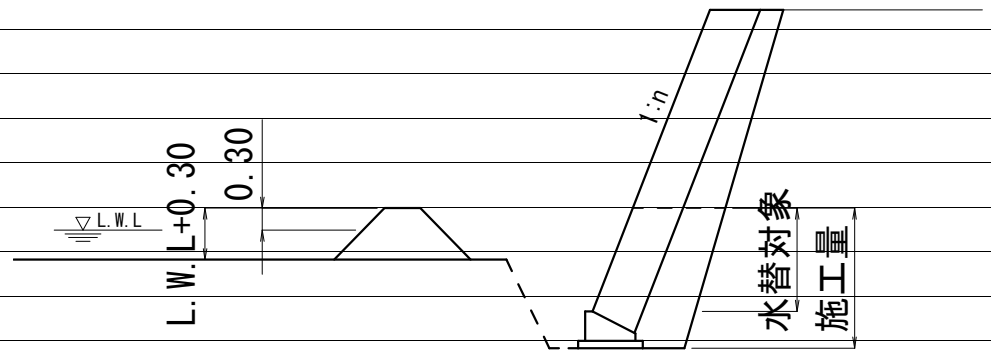

工　種	対象数量	算　式	日数		標準作業量
ｺﾝｸﾘｰﾄ基礎	0.7	0.7 / 5.0=	0.1		5 m3 /日
同型枠	3.1	3.1 / 15.0=	0.2		15 m2 /日
基礎材	5.6	5.6 / 155.0=	0.0		155 m2 /日
ﾌﾞﾛｯｸ積	12.5	12.5 / 13.0=	1.0		13 m2 /日
小口止工	2.0	2.0 / 1.0=	2.0		1 箇所 /日
合計			3.3		

交通誘導員

交通誘導員配置日数									
工　種			対象数量	算　式		日数		標準作業量	
掘削	小規模・土砂		8.0	8.0	/ 37	0.22	27.9+2.0	37 m3	/日
盛土	2.5m以下	小規模(100m3以下)	0.5	0.5	/ 43	0.01		43 m3	/日
法面整形	切土,礫質土		20.0	20.0	/ 140	0.14		140 m3	/日
	盛土			0.0	/ 140	－		140 m3	/日
床掘	土砂	小規模	18.5	18.5	/ 32	0.58	39.1+0.5	32 m3	/日
埋戻		小規模	9.0	9.0	/ 61	0.15		61 m3	/日
ブロック積	環境保全型		15.9	15.9	/ 42	0.38		42 m3	/日
同込・裏込砕石	環保		8.0	8.0	/ 50.0	0.16		50.0 m3	/日
同込・中詰石	環保			0.0	/ 50.0	－		50.0 m3	/日
吸出し防止材設置	全面		15.9	15.9	/ 500	0.03		500 m2	/日
基礎コンクリート	砕石有		0.7	0.7	/ 3.7	0.20		3.7 m3	/日
天端コン	Co		0.9	0.9	/ 3.4	0.25		3.4 m3	/日
小口止工	水替え		2	2	/ 1	2.00		1 箇所	/日
重力式擁壁	コンクリート			0.0	/ 1.6	－		1.6 m3	/日
練石積			4.8	4.8	/ 19	0.25		19 m2	/日
ブロック積	通常			0.0	/ 13	－		13 m2	/日
同込・裏込砕石	間知・緑化			0.0	/ 20.0	－		20.0 m3	/日
植生工	張芝			0.0	/ 222	－		222 m2	/日
舗装工	表層			0.0	/ 250	－		250 m2	/日
〃	路盤			0.0	/ 230	－		230 m2	/日
区画線	設置			0.0	/ 1000	－		1000 m	/日
ガードレール	CO設置			0.0	/ 40	－		40 m	/日
〃	CO撤去			0.0	/ 200	－		200 m	/日
〃	土中設置			0.0	/ 130	－		130 m	/日
〃	土中撤去			0.0	/ 250	－		250 m	/日
舗装版切断				0.0	/ 230	－		230 m	/日
舗装版取壊し				0.0	/ 260	－		260 m2	/日
ブロック積取壊し				0.0	/ 20	－		20 m2	/日
コンクリート取壊し	無筋・機械			0.0	/ 19	－		19 m3	/日
大型土のう	ラフター使用製作・設置			0.0	/ 80	－		80 袋	/日
大型土のう	ラフター使用撤去			0.0	/ 134	－		134 袋	/日
敷鉄板	設置			0.0	/ 1000	－		1000 m2	/日
敷鉄板	撤去			0.0	/ 1000	－		1000 m2	/日
掛樋工	設置			0.0	/ 273	－		273 m	/日
掛樋工	撤去			0.0	/ 546	－		546 m	/日
締切排水工				0.0	/ 1.7	－		1.7 箇所	/日
合計						4.37	≒	5	
実作業に対する割増係数						1.8			
施工日数						7.9	≒	8	
配置人員	2人配置			5 × 2		10 人			

数　量　総　括　表

（その1）

（普）相川川（宗川宅横）【B箇所】

工事区分	工　種	種　別	細　　別	規　格	単位	過程数位	計上数位	摘　　要
レベル1	レベル2	レベル3	レベル4	レベル5				
災害復旧工事								
	河川土工							
		切土工						
			土砂掘削	礫質土	m3	9.5	10	
		盛土工						
			盛土		m3	0.1	0	
		法面整形						
			切土法面		m2	16.1	20	
			盛土法面		m2			
	法面工							
		植生工						
			野芝		m2			
	石・ブロック積工							
		作業土工						
			床掘	礫質土	m3	12.2	10	
			埋戻し	流用土	m3	5.8	10	
			基面整正		m2	3.8	0	
		コンクリートブロック積						
			コンクリートブロック積					
			ブロック面積	控え35cm	m2	12.3	12	1:0.4
			裏込砕石	RC-40	m3	5.9	6	
			天端工	法面無し	m	5.8	6	
			ﾌﾞﾛｯｸ基礎工	コンクリート 18N/mm2	m	5.8	6	
			吸出し防止材	t=10mm	m2		0	
		小口止工						
		H<3.0	コンクリート	小型,18N/mm2	m3	1.2	1	N=2
			型枠	一般・小型	m2	8.2	8	
				化粧	m2	1.3	1	
		3.0≦H<5.0	コンクリート	小型,18N/mm2	m3	0.0	0	
			型枠	一般・小型	m2	0.0	0	
				化粧	m2	0.0	0	

数　量　総　括　表

（その2）

（普）相川川（宗川宅横）【B箇所】

工事区分	工　種	種　別	細　　別	規　格	単位	過程数位	計上数位	摘　　要
レベル1	レベル2	レベル3	レベル4	レベル5				
	雑工							
		土工						
			掘削		m3	2.5	3	
			盛土		m3			
			床掘		m3	1.0	1	
		復旧工						
			石積（すり付け工）					
				雑割石35cm	m2	5.8	6	
			ブロック積（すり付け工）					
				控え35cm	m2	0.0	0	
		撤去工						
			コンクリート取壊					
				控え35cm	m3	0.0	0	
	仮設工							
		仮設道路	延長		m	7.5		
			盛土タイプ					
			盛土	購入土	m3	16.9	17	
			敷砂利	t=10cm	m3	2.3	2	
			敷鉄板タイプ					
			敷鉄板（t-22）	1.5m×3.0m	枚			
			敷重量	t=22mm	t			
		仮締切工						
			大型土のう	h=1.10	袋	1.0	1	
			濁水処理	h=1.10	袋	3.0	3	
			掛樋工	φ300	m	46.8	47	
			盛土	購入土	m3	4.0	0	
			水替工		箇所	1.0	1	
	作業残土処理							
			残土処分	地山	m3	18.7	20	
			仮設盛土		m3	16.9	20	仮設盛土/0.9
			敷砂利		m3	2.3	2	
			作業残土		m3	3.3	3	盛土/1.2
			応急仮設対策		m3	0.0	0	盛土/1.2
			計		m3	41.2	40	
			コン取壊		m3	0.0	0	2.35t/m3
	水替日数対象数量							
			水替日数		日	2.8	3	
	交通誘導員				人	10.0	10	

土　量　配　分　表

工　種	種　別	細　目	記号	単位	復旧	雑工	地山の立積	変化率	盛土換算土量	配分計画
土工										
	切土工	礫質土	C(SE)	m3	9.5	2.5	復旧+雑工 12.0	0.9	10.8	10.7
	盛土工	流用土	B	m3	0.1	0.0	復旧+雑工 0.1		0.1	
基礎工										
	作業土工	床掘 礫質土	E(SE)	m3	12.2	1.0	復旧+雑工 13.2	0.9	11.9	6.1
		埋戻し 流用土	Fu	m3	5.8		5.8		5.8	
		基面整正	K	m2	3.8		3.8			
		切土整形	SL	m2	16.1		16.1			
		盛土整形	SL	m2	0.0		0.0			
作業残土処理工										
		礫質土		m3			18.7	0.9	16.8	16.8
	残土合計	地山換算		m3			18.7			
		コン取壊し		m3						

土　工　　数量集計表

0

名称及び測点	延長	土工			法面整形		作業土工		
		掘削	盛土	コン取壊	切土	盛土	床掘	埋戻	基面整正
単位	m	m3	m3	m3	m2	m2	m3	m3	m2
土工	6.4	9.5	0.1		16.1				
作業土工							12.2	5.8	3.8
計	6.4	9.5	0.1	0.0	16.1	0.0	12.2	5.8	3.8

計　第　　表　　土工　　計　算　書

測　点	距　離	掘　削 C	掘　削 平　均	掘　削 立　積		平　均	立　積	備　考
【B箇所】								
SECT 25.4	－	1.3						
SECT 30.4	5.0	1.6	1.45	7.3				
SECT 31.8	1.4	1.6	1.60	2.2				
合　計	6.4			9.5				

計　第　　表　　土工　　計　算　書

測　点	距　離	盛　土 B	盛　土 平　均	盛　土 立　積		平　均	立　積	備　考
【B箇所】								
SECT 25.4	－							
SECT 30.4	5.0	0.0	0.00	0.0				
SECT 31.8	1.4	0.1	0.05	0.1				
合　計	6.4			0.1				

計　第　　表　　土 工　　計　算　書

測　点	距　離	切土法面整形			盛土法面整形			備　考
		L	平　均	平　積		平　均	平　積	
【B箇所】								
SECT 25.4	－	2.4						
SECT 30.4	5.0	2.6	2.50	12.5				
SECT 31.8	1.4	2.6	2.60	3.6				
合　計	6.4			16.1				

護岸工(1)　　数 量 集 計 表

名 称 及 び 測 点	延長	コンクリートブロック積擁壁						
		ブロック	裏込砕石	天端工	ﾌﾞﾛｯｸ基礎工	吸出し防止材		
		控え0.35m	RC-40	法面なし	1:0.4, t=0.50m	t=10mm		
単位	m	m2	m3	m	m	m2		
護岸	5.8	12.3	5.9	5.8	5.8	12.3		
計	5.8	12.3	5.9	5.8	5.8	12.3		

護岸工(2)　　数 量 集 計 表

名 称 及 び 測 点	延長	小口止工(H<3.0)			小口止工(3.0≦H<5.0)			
		コンクリート	型枠		コンクリート	型枠		
			小型	化粧		小型	化粧	
単位		m3	m2	m2	m3	m2	m2	
1号小口止工	0.3	0.6	3.9	0.6				
2号小口止工	0.3	0.6	4.3	0.7				
計	0.6	1.2	8.2	1.3				

計　第　　表　　作業土工　　計　算　書

測　点	距離	床 掘（礫質土）			埋戻し			基面整正		
		E	平均	立積	Fu	平均	立積	K	平均	平積
【B箇所】										
SECT 25.4	－	1.9			0.9			0.6		
SECT 30.4	5.0	1.9	1.90	9.5	0.9	0.90	4.5	0.6	0.60	3.0
SECT 31.8	1.4	1.9	1.90	2.7	0.9	0.90	1.3	0.6	0.60	0.8
合　計	6.4			12.2			5.8			3.8

計　第　　表　　ブロック積工　　計　算　書

測　点	距　離	コンクリートブロック積(1:0.4) SL	平　均	平　積	裏込砕石 Gv	平　均	立　積	備　考
【B箇所】								
SECT 25.7	－	2.0			0.9			
SECT 30.4	4.7	2.2	2.10	9.9	1.1	1.00	4.7	
SECT 31.5	1.1	2.2	2.20	2.4	1.1	1.10	1.2	
合　計	5.8			12.3			5.9	

天端コン　　数　量　計　算

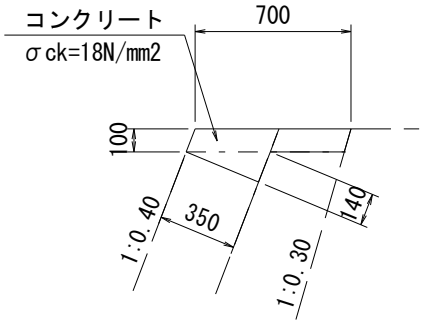

天端コンクリート　　10m当り

種　別	数　量
ｺﾝｸﾘｰﾄ	0.95　m3
型　枠	3.52　m2

天端コン　　数　量　計　算

名　　称	規　格	算　　式	延　長	10m当り数量	数　量
		L=	5.8		
【天端コン】					
コンクリート	σck=18N/mm2		5.8	0.95	0.55 m3
型　　枠	一般・小型		5.8	3.52	2.04 m2

基礎工　　数　量　計　算

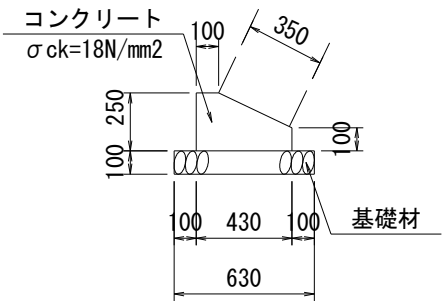

基礎工　　10m当り

種　別	数　量
ｺﾝｸﾘｰﾄ	0.83　m3
型　枠	3.50　m2
基礎材	6.30　m2

基礎工　　数　量　計　算

名　　称	規　格	算　　式	延　長	10m当り数量	数　量
		L=	5.8		
【基礎工】					
コンクリート	σck=18N/mm2		5.8	0.83	0.48 m3
型　　枠	一般・小型		5.8	3.50	2.03 m2
基　礎　材	RC-40,t=100mm		5.8	6.30	3.65 m2

小口止工　　数　量　計　算

3号小口止工

(SECT25.4)　H=2.30

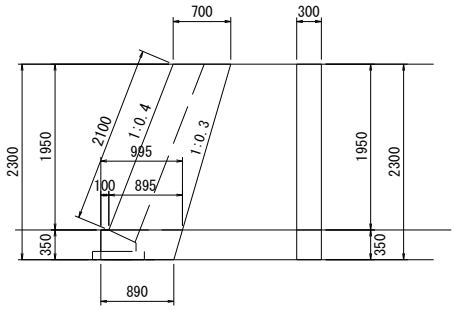

A = 1/2×(0.700+0.895)×1.950+1/2×(0.995+0.890)×0.350 = 1.885

ｺﾝｸﾘｰﾄ　V = 1.885×0.30 = 0.57

型枠(一)　A = 1.885×2+0.350×0.30 = 3.88

型枠(化)　A = 2.100×0.30 = 0.63

4号小口止工

(SECT31.8)　H=2.52

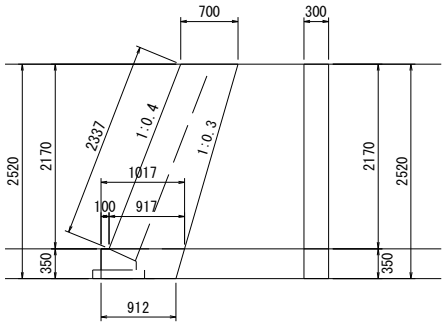

A = 1/2×(0.700+0.917)×2.170+1/2×(1.017+0.912)×0.350 = 2.092

ｺﾝｸﾘｰﾄ　V = 2.092×0.30 = 0.63

型枠(一)　A = 2.092×2+0.350×0.30 = 4.29

型枠(化)　A = 2.337×0.30 = 0.70

小口止工　　数　量　計　算

名　　称	規　格	算　　式	延　長	10m当り数量	数　量
【3号】	SECT 25.4	H= 2.30m			
コンクリート	σck=18N/mm2	構造図より			0.57 m3
型　　枠	小　型	構造図より			3.88 m2
	化　粧	構造図より			0.63 m2
【4号】	SECT 31.8	H= 2.52m			
コンクリート	σck=18N/mm2	構造図より			0.63 m3
型　　枠	小　型	構造図より			4.29 m2
	化　粧	構造図より			0.70 m2

雑工(撤去・復旧)　　数 量 集 計 表

名 称 及 び 測 点	すり付け工				作業土工		
	石積	ブロック積(控え35cm)		法面工	掘削	盛土	床掘
	雑割石φ0.35	平積	立積	張芝			
単位	m2	m2	m3	m2	m3	m3	m3
復旧	5.8	0.0		0.0			
撤去			0.0				
土工					2.5	0.0	1.0
計	5.8	0.0	0.0	0.0	2.5	0.0	1.0

雑工(撤去・復旧)　　数　量　計　算

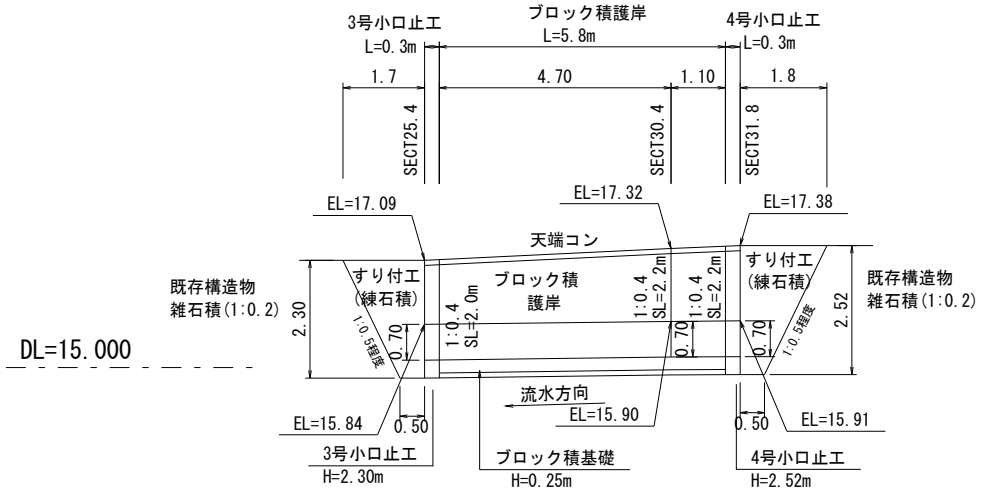

雑工(撤去・復旧)　　数　量　計　算

名　　称	規　格	算　　式	数　量
すり付け工			
石　　積	雑割石0.35	A=1/2×(0.5+1.7)×2.3×1.077+1/2×(0.5+1.8)×2.5×1.077 =	5.8 m2
ブ ロ ッ ク 積	控え35cm		m2
法　面　工			m2
撤去工			
ブ ロ ッ ク 積	控え35cm	V=0.0×0.35	0.0 m3
土工			
掘　削　(C)		1/2×1.3×1.7+1/2×1.6×1.8=	2.5 m3
盛　土　(B)			m3
床　掘　(E)		1/2×1.9×0.5+1/2×1.9×0.5=	1.0 m3

仮設工　　数 量 集 計 表

名称及び測点	仮設道路　盛土タイプ		仮設道路　敷鉄板タイプ		締切り工			水替日数	水替工
	盛土	敷砂利	1500×3000(mm)	敷重量	大型土のう		掛樋工		
	h=0.50m	t=10cm	t=22mm		締切り部	泥水対策	φ300		
単位	m3	m3	枚	t	袋	袋	m	日	箇所
仮設	17.3	2.3			1.0	3.0	46.8	2.8	1.0
計	17.3	2.3	0	0.00	1	3	46.8	2.8	1.0
					4				
					【中詰材処分】1.0m3/1.20(1袋当り)				
					=4.0×(1.0/1.20)=		3.3		

仮設工(工事用道路)　　数　量　計　算

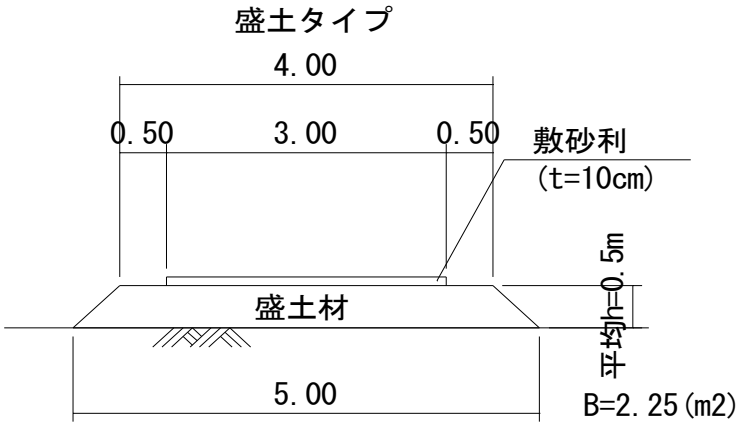

仮設工(工事用道路)　　数　量　計　算

名　　称	規　格	算　　式	延　長		数　量
		L=	7.5		
【工事用道路】					
盛　　土		2.25×7.5=			16.9 m3
敷　砂　利	t=100mm	3.0×0.1×7.5=			2.3 m3

仮設工　（大型土のう締切り）　　数 量 計 算 書

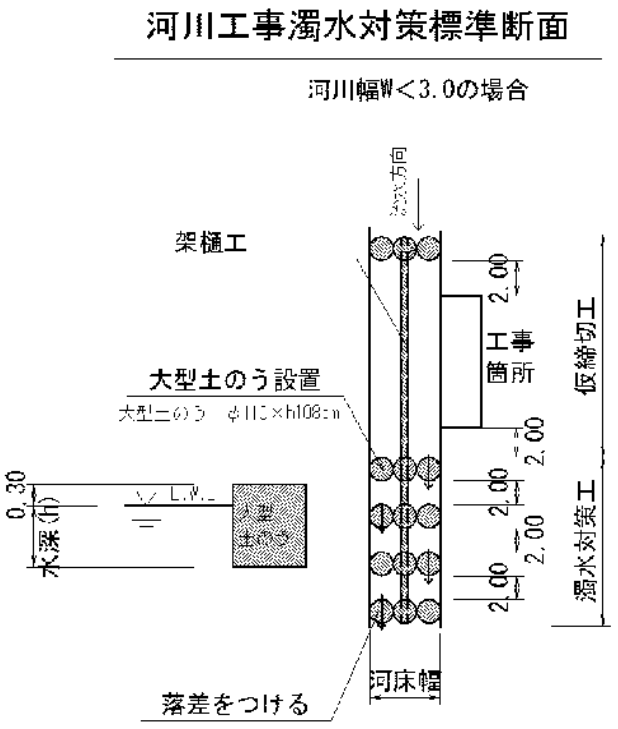

復旧延長　　L=31.8m

河床幅(上流)　　W=1.70m　　(SECT 31.8)

水位高　　H=0.10m

大型土のう締切工 (0.1+0.3)×1.7×1/(1.08×1.10)＝ 0.6　　1.0　袋

掛樋工　　31.8+(1.0+2.0)×5＝　　46.8　m

仮設工　（濁水対策）　　数 量 計 算 書

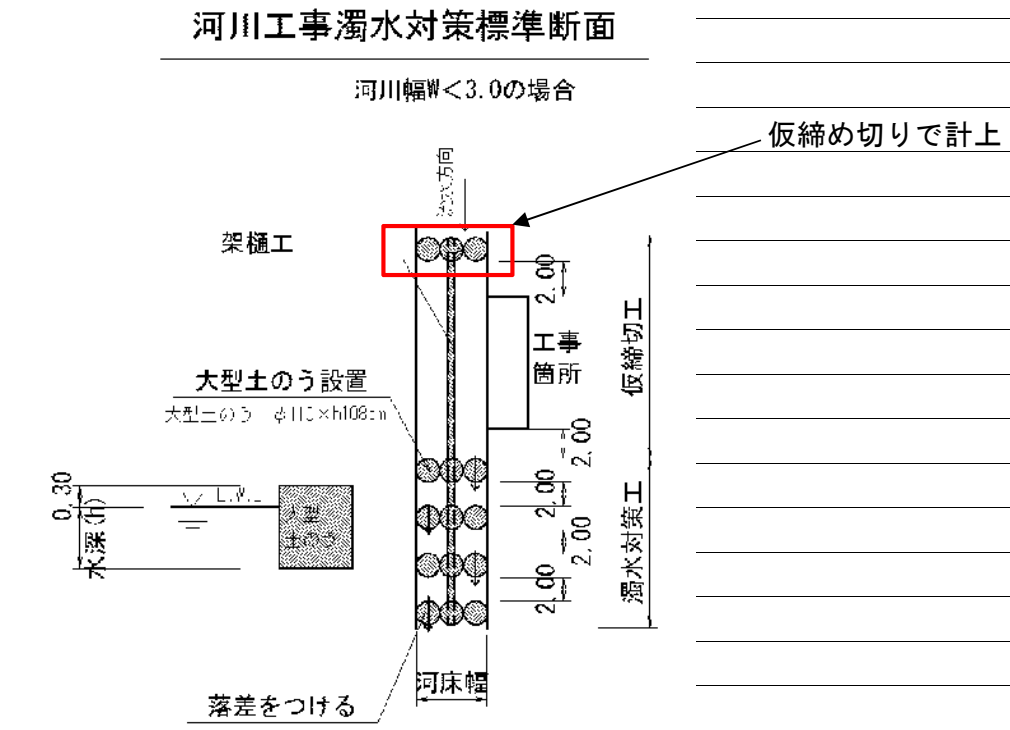

河床幅（下流）　　W=2.20m　　（SECT 0.0）

【大型土のう】

泥水対策　　(0.1+0.3)×2.2×4/(1.08×1.10) ＝ 3.0　　3　袋

仮設工　（水替工）　　数 量 計 算 書

水替日数対象数量

ブロック積

	施工延長	L=	5.8 m		10m当り
基礎工	ｺﾝｸﾘｰﾄ	V=	0.5 m3		0.83 m3
	型枠	A=	2 m2		3.50 m2
	基礎材	A=	3.7 m2		6.30 m2
対象箇所	根入れ高	H=	0.7 m		
	平均水位	h=	0.3 m		
	護岸勾配	1: 0.4		斜率	1.077

A= (0.7+0.3+0.3) × 1.077 × 5.80 =

= 8.1 m2

小口止工　2 基

概略図

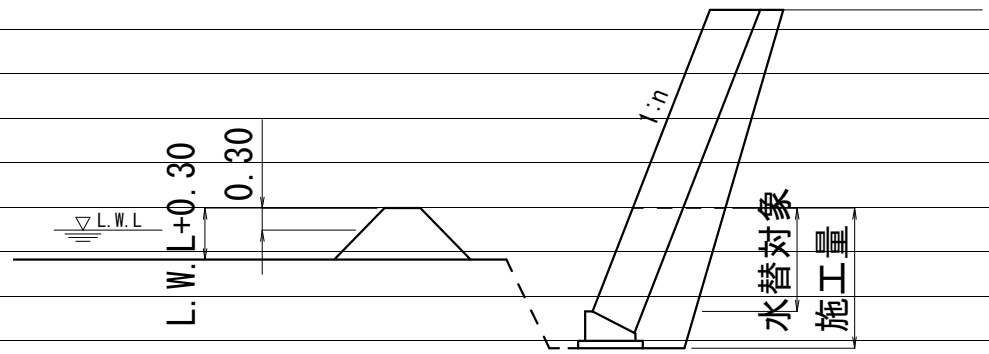

工　種	対象数量	算　式	日数		標準作業量
ｺﾝｸﾘｰﾄ基礎	0.5	0.5 / 5.0=	0.1		5 m3 /日
同型枠	2.0	2.0 / 15.0=	0.1		15 m2 /日
基礎材	3.7	3.7 / 155.0=	0.0		155 m2 /日
ﾌﾞﾛｯｸ積	8.1	8.1 / 13.0=	0.6		13 m2 /日
小口止工	2.0	2.0 / 1.0=	2.0		1 箇所 /日
合計			2.8		

交通誘導員

交通誘導員配置日数									
工　種			対象数量	算　式		日数		標準作業量	
掘削	小規模・土砂		9.5	9.5	/ 37	0.26	27.9+2.0	37 m3	/日
盛土	2.5m以下	小規模(100m3以下)	0.1	0.1	/ 43	－		43 m3	/日
法面整形	切土,礫質土		16.1	16.1	/ 140	0.12		140 m3	/日
	盛土			0.0	/ 140	－		140 m3	/日
床掘	土砂	小規模	12.2	12.2	/ 32	0.38	39.1+0.5	32 m3	/日
埋戻		小規模	5.8	5.8	/ 61	0.10		61 m3	/日
ブロック積	環境保全型		12.3	12.3	/ 42	0.29		42 m3	/日
同込・裏込砕石	環保		5.9	5.9	/ 50.0	0.12		50.0 m3	/日
同込・中詰石	環保			0.0	/ 50.0	－		50.0 m3	/日
吸出し防止材設置	全面		12.3	12.3	/ 500	0.02		500 m2	/日
基礎コンクリート	砕石有		0.5	0.5	/ 3.7	0.13		3.7 m3	/日
天端コン	Co		0.6	0.6	/ 3.4	0.16		3.4 m3	/日
小口止工	水替え		2	2	/ 1	2.00		1 箇所	/日
重力式擁壁	コンクリート			0.0	/ 1.6	－		1.6 m3	/日
練石積			5.8	5.8	/ 19	0.31		19 m2	/日
ブロック積	通常			0.0	/ 13	－		13 m2	/日
同込・裏込砕石	間知・緑化			0.0	/ 20.0	－		20.0 m3	/日
植生工	張芝			0.0	/ 222	－		222 m2	/日
舗装工	表層			0.0	/ 250	－		250 m2	/日
〃	路盤			0.0	/ 230	－		230 m2	/日
区画線	設置			0.0	/ 1000	－		1000 m	/日
ガードレール	CO設置			0.0	/ 40	－		40 m	/日
〃	CO撤去			0.0	/ 200	－		200 m	/日
〃	土中設置			0.0	/ 130	－		130 m	/日
〃	土中撤去			0.0	/ 250	－		250 m	/日
舗装版切断				0.0	/ 230	－		230 m	/日
舗装版取壊し				0.0	/ 260	－		260 m2	/日
ブロック積取壊し				0.0	/ 20	－		20 m2	/日
コンクリート取壊し	無筋・機械			0.0	/ 19	－		19 m3	/日
大型土のう	ラフター使用製作・設置		4.0	4.0	/ 80	0.05		80 袋	/日
大型土のう	ラフター使用撤去		4.0	4.0	/ 134	0.03		134 袋	/日
敷鉄板	設置			0.0	/ 1000	－		1000 m2	/日
敷鉄板	撤去			0.0	/ 1000	－		1000 m2	/日
掛樋工	設置		46.8	46.8	/ 273	0.17		273 m	/日
掛樋工	撤去		46.8	46.8	/ 546	0.09		546 m	/日
締切排水工			1.0	1.0	/ 1.7	0.59		1.7 箇所	/日
合計						4.82	≒	5	
実作業に対する割増係数						1.8			
施工日数						8.7	≒	9	
配置人員	2人配置			5 × 2		10 人			

参考資料

河川災害復旧工事（普通河川相川川）

第1436号

総括情報表

変更回数	0	
適用単価地区	59 三原市	
単価適用日	00-04.04.01(0)	
諸経費体系	1　公共(一般)	
	当世代	前世代
工種	01　河川工事	
施工地域・工事場所区分	04　一般交通影響有り(2)	
復興補正区分	00　補正なし	
週休補正区分	00　補正なし	
現場事務所等の貸与区分	00　補正なし	
ＩＣＴ補正区分	00　補正なし	
冬期補正係数	00　補正なし	
緊急工事区分	00　通常工事　０％	
前払金支出割合区分	00　補正無し	
契約保証区分	01　金銭的保証(0.04%)	

建設技能労働者や交通誘導員等の現場労働者にかかる経費として，労務費のほか各種経費（法定福利費の事業者負担額，労務管理費，安全訓練等に要する費用等）が必要であり，本積算ではこれらを現場管理費等の一部として率計上している。

≪凡例≫

Co ･･･コンクリート　As ･･･アスファルト
DT ･･･ダンプトラック　BH ･･･バックホウ
CC ･･･クローラクレーン　TC ･･･トラッククレーン
RTC･･･ラフテレーンクレーン

本工事費　内訳表

費目・工種・施工名称など	数量	単位	単価	金額	備考
本工事費 第1436号					X1000
築堤・護岸	1	式			Y1A01　レベル1
河川土工	1	式			Y1A0101　レベル2
掘削工	1	式			Y1A010101　レベル3
掘削 土砂	40	m3			Y1A01010101レベル4
掘削 土砂 上記以外(小規模) 標準	40	m3			SPK21040001 00 単第0 -0001　表
盛土工	1	式			Y1A010103　レベル3
路体(築堤)盛土 施工幅員2.5m未満	2	m3			Y1A01010301レベル4
路体(築堤)盛土 施工幅員2.5m未満	2	m3			SPK21040004 00 単第0 -0002　表

本工事費　内訳表

費目・工種・施工名称など	数量	単位	単価	金額	備考
法面整形工	1	式			Y1A010106　レベル3
法面整形(切土部) レキ質土,砂及び砂質土,粘性土	80	m2			Y1A01010601レベル4
法面整形 切土部　現場制約無し レキ質土,砂及び砂質土,粘性土	80	m2			SPK21040024 00 単第0 -0003　表
残土処理工	1	式			Y1A010108　レベル3
土砂等運搬 土砂(岩塊・玉石混り土含む)	70	m3			Y1A01010802レベル4
土砂等運搬 小規模 土砂(岩塊・玉石混り土含む) DID区間無し　距離13.0km以下(10.0km超)	70	m3			SPK21040002 00 単第0 -0004　表
残土等処分	70	m3			Y1A01010803レベル4
【直接工事費に含まれる処分費等】					#0041
処分費 土砂	70	m3			F0000000001 00

本工事費　内訳表

費目・工種・施工名称など	数量	単位	単価	金額	備考
法覆護岸工	1	式			Y1A0107　　レベル2
作業土工	1	式			Y1A010701　レベル3
床掘り 土砂	50	m3			Y1A01070102レベル4
床掘り 土砂 上記以外(小規模)	50	m3			SPK21040015 00 単第0 -0005　表
埋戻し 土砂	20	m3			Y1A01070103レベル4
積込(ルーズ) 土砂 小規模(標準)	20	m3			SPK21040007 00 単第0 -0006　表
Coブロック工(Coブロック積)	1	式			Y1A010703　レベル3
コンクリートブロック基礎 σck=18N/m2	26	m			Y1A01070301レベル4
現場打基礎コンクリート 18-8-40BB 基礎砕石有り	2	m3			SPK21040048 00 単第0 -0007　表

本工事費　内訳表

費目・工種・施工名称など	数量	単位	単価	金額	備考
コンクリートブロック積 粗面ブロック	70	m2			Y1A01070305レベル4
コンクリートブロック積工(練積) 粗面ブロック 18-8-40BB	70	m2			SDT00039　00 単第0 -0008　表
裏込材(砕石) RC-40	35	m3			Y1A01070308レベル4
裏込材(砕石) 間知・平・連節・緑化ブロック RC-40	35	m3			SPK21040044 00 単第0 -0009　表
天端コンクリート σck=18N/m2	2	m3			Y1A01070313レベル4
天端コンクリート 18-8-40BB 一般養生	2	m3			SPK21040049 00 単第0 -0010　表
小口止工 σck=18N/m2	2	箇所			Y1A01070314レベル4
1号小口止工 H=3.20	1	箇所			V0030　00 単第0 -0011　表
2号小口止工 H=2.71	1	箇所			V0031　00 単第0 -0015　表

本工事費　内訳表

費目・工種・施工名称など	数量	単位	単価	金額	備考
根固め工	1	式			Y1A0109　　レベル2
根固めブロック工	1	式			Y1A010903　レベル3
根固めブロック製作 2.5t以下	1	式			Y1A01090301レベル4
消波根固めブロック製作 2.5t以下 鋼製型枠10t未満 一般養生	7	個			SPK21040147 00 単第0 -0016　表
根固めブロック据付 2.5t以下	1	式			Y1A01090303レベル4
消波根固めブロック横取り 2.5t以下 ラフテレーンクレーン油圧伸縮ジブ型 25t吊	7	個			SPK21040148 00 単第0 -0017　表
消波根固めブロック据付け 2.5t以下 据付場所陸上 層積 ラフテレーンクレーン油圧伸縮ジブ型 25t吊	7	個			SPK21040151 00 単第0 -0018　表
吸出し防止材(全面)設置 合繊不織布 t=10㎜	6	m2			Y1A01070309レベル4
吸出し防止材(全面)設置 合繊不織布 t=10㎜ 9.8kN/m	6	m2			SPK21040046 00 単第0 -0019　表

本工事費　内訳表

費目・工種・施工名称など	数量	単位	単価	金額	備考
構造物撤去工	1	式			Y1A0114　　レベル2
構造物取壊し工	1	式			Y1A011406　レベル3
コンクリート取壊し 無筋構造物	0.3	m3			Y1A01140614レベル4
構造物とりこわし工(無筋構造物) 機械施工	0.3	m3			SDT00031　　00 単第0 -0020　表
運搬処理工	1	式			Y1A011416　レベル3
コンクリート殻運搬 無筋	0.3	m3			Y1A01141601レベル4
殻運搬 Co(無筋)構造物とりこわし DID区間無し 運搬距離3.3km以下(1.6km超)	0.3	m3			SPK21040138 00 単第0 -0021　表
コンクリート殻処分 無筋	0.3	m3			Y1A01141602レベル4
【直接工事費に含まれる処分費等】					#0041

本工事費　内訳表

費目・工種・施工名称など	数量	単位	単価	金額	備考
投棄料 コンクリート殻	0.7	t			W0001
すり付け工	1	式			Y1A0107　　レベル2
掘削工	1	式			Y1A010101　レベル3
掘削 土砂	4	m3			Y1A01010101レベル4
掘削 土砂 上記以外(小規模) 標準	4	m3			SPK21040001 00 単第0 -0001　表
作業土工	1	式			Y1A010701　レベル3
床掘り 土砂	0.9	m3			Y1A01070102レベル4
床掘り 土砂 上記以外(小規模)	0.9	m3			SPK21040015 00 単第0 -0005　表
Coブロック工(Coブロック積)	1	式			Y1A010703　レベル3

本工事費　内訳表

費目・工種・施工名称など	数量	単位	単価	金額	備考
コンクリートブロック積 粗面	8	m2			Y1A01070305レベル4
コンクリートブロック積工(練積) 粗面ブロック 18-8-40BB	8	m2			SDT00039　　00 単第0 -0008　表
構造物取壊し工	1	式			Y1A011406　レベル3
コンクリート取壊し 無筋構造物	3	m3			Y1A01140614レベル4
構造物とりこわし工(無筋構造物) 機械施工	3	m3			SDT00031　　00 単第0 -0020　表
運搬処理工	1	式			Y1A011416　レベル3
コンクリート殻運搬 無筋	3	m3			Y1A01141601レベル4
殻運搬 Co(無筋)構造物とりこわし DID区間無し 運搬距離3.3km以下(1.6km超)	3	m3			SPK21040138 00 単第0 -0021　表
コンクリート殻処分 無筋	3	m3			Y1A01141602レベル4

本工事費　内訳表

費目・工種・施工名称など	数量	単位	単価	金額	備考
【直接工事費に含まれる処分費等】					#0041
投棄料 コンクリート殻	7	t			W0001
全工種共通仮設	1	式			Y1J01　　レベル1
仮設工	1	式			Y1J0101　　レベル2
土留・仮締切工	1	式			Y1J010104　レベル3
土のう（仮締切）	2	袋			Y1J01010419レベル4
大型土のう製作・設置(BH設置)	2	袋			SHD10003　　00 単第0 -0022　表
大型土のう撤去 作業半径 6m以下	2	袋			SHD10011　　00 単第0 -0024　表
土のう（濁水処理）	6	袋			Y1J01010419レベル4

本工事費　内訳表

費目・工種・施工名称など	数量	単位	単価	金額	備考
大型土のう製作・設置(BH設置)	6	袋			SHD10003　00 単第0 -0022　表
大型土のう撤去 作業半径 6m以下	6	袋			SHD10011　00 単第0 -0024　表
水替工	1	式			Y1J010106　レベル3
ポンプ排水 排水量 0以上40未満	6	日			Y1J01010601レベル4
ポンプ設置・撤去	2	箇所			SHD10037　00 単第0 -0026　表
ポンプ運転 排水量 0以上40未満 (m3/h) 作業時排水	6	日			S1050031　00 単第0 -0028　表
仮水路工	1	式			Y1J010108　レベル3
掛樋工　φ300	67	m			Y1J01010803レベル4
掛樋工 据付・撤去 波状管及び網状管 200～400mm シングル 合成樹脂排水材 呼び径300mm	67	m			SPK21040080 00 単第0 -0031　表

本工事費　内訳表

費目・工種・施工名称など	数量	単位	単価	金額	備考
残土処理工	1	式			Y1A010108　レベル3
土砂等運搬 土砂(岩塊・玉石混り土含む)	10	m3			Y1A01010802レベル4
土砂等運搬 小規模 土砂(岩塊・玉石混り土含む) DID区間無し　距離13.0km以下(10.0km超)	10	m3			SPK21040002 00 単第0 -0004　表
残土等処分	10	m3			Y1A01010803レベル4
【直接工事費に含まれる処分費等】					#0041
処分費 土砂	10	m3			F0000000001 00
交通管理工	1	式			Y1J010121　レベル3
交通誘導警備員	28	人			Y1J01012101レベル4
交通誘導警備員B	28	人			R0369　　00

本工事費　内訳表

費目・工種・施工名称など	数量	単位	単価	金額	備考
＊＊直接工事費＊＊ #0020計=支給品等(材料),無償貸付					
共通仮設費率分					Z0019
計算情報…… 対象額…… 率……					
＊＊共通仮設費計＊＊					
＊＊純工事費＊＊					
現場管理費 計算情報…… 対象額…… 率……					
＊＊工事原価＊＊					
一般管理費率分 計算情報…… 対象額…… 率……					前払補正率…
契約保証費 計算情報…… 対象額…… 率……					当初請対額 当初対象額

本工事費　内訳表

費目・工種・施工名称など	数量	単位	単価	金額	備考
一般管理費計					
＊＊工事価格＊＊					
＊＊消費税相当額＊＊ 計算情報…… 対象額…… 率……					
＊＊工事費計＊＊					
＊＊契約保証費計＊＊					

施工単価表

掘削　　SPK21040001　　単第0 -0001　表

土砂 上記以外(小規模)　　標準　　1　m3　当り

機械構成比: 30.15%　労務構成比: 58.62%　材料構成比: 11.23%　市場単価構成比: 0.00%　標準単価: 1,114.80000

代表機労材規格(積算地区)	構成比	単価(積算地区)	代表機労材規格(東京地区)	単価(東京地区)	備考
バックホウ(クローラ型) 標準型・排2 山積0.28/平積0.2m3	30.15%		バックホウ(クローラ型) 標準型・排2 山積0.28/平積0.2m3		MTPC00062 MTPT00062
運転手(特殊)	58.62%		運転手(特殊)		RTPC00006 RTPT00006
軽油 パトロール給油,2～4KL積載車給油	11.23%		軽油1.2号パトロール給油		TTPC00013 TTPT00013
積算単価			積算単価		EP001
A=1　土砂 F=7　標準			B=5　上記以外(小規模)		

施工単価表

路体(築堤)盛土　SPK21040004　単第0 -0002　表

施工幅員2.5m未満　1　m3　当り

機械構成比:　0.78%　労務構成比:　99.01%　材料構成比:　0.21%　市場単価構成比:　0.00%　標準単価：　5,709.20000

代表機労材規格(積算地区)	構成比	単価(積算地区)	代表機労材規格(東京地区)	単価(東京地区)	備考
<賃>振動ローラ(ハンドガイド式) 質量0.8～1.1t	0.78%		振動ローラ(舗装用) [ハンドガイド式] 質量0.8～1.1t		KTPC00008 KTPT00008
普通作業員	90.40%		普通作業員		RTPC00002 RTPT00002
特殊作業員	8.61%		特殊作業員		RTPC00001 RTPT00001
軽油 パトロール給油,2～4KL積載車給油	0.21%		軽油1.2号パトロール給油		TTPC00013 TTPT00013
積算単価			積算単価		EP001
A=1　施工幅員2.5m未満					

施工単価表

法面整形　SPK21040024　単第0 -0003　表

切土部　現場制約無し　レキ質土,砂及び砂質土,粘性土　1　m2　当り

機械構成比:　10.84%　労務構成比:　79.28%　材料構成比:　9.88%　市場単価構成比:　0.00%　標準単価：　783.41000

代表機労材規格(積算地区)	構成比	単価(積算地区)	代表機労材規格(東京地区)	単価(東京地区)	備考
<賃>バックホウ(クローラ型) 山積0.8m3(平積0.6) 排出ガス対策型(第1,2,3次基準値)低騒音	10.84%		バックホウ クローラ型 山積0.8m3(平積0.6m3)		KTPC00018 KTPT00018
普通作業員	38.44%		普通作業員		RTPC00002 RTPT00002
運転手(特殊)	21.93%		運転手(特殊)		RTPC00006 RTPT00006
土木一般世話役	18.91%		土木一般世話役		RTPC00009 RTPT00009
軽油 パトロール給油,2～4KL積載車給油	9.88%		軽油1.2号パトロール給油		TTPC00013 TTPT00013
積算単価			積算単価		EP001
A=2　切土部 D=2　レキ質土,砂及び砂質土,粘性土			C=2　現場制約無し E=1　-(全ての費用)		

施工単価表

土砂等運搬　SPK21040002　単第0 -0004　表

小規模 土砂(岩塊・玉石混り土含む)　DID区間無し　距離13.0km以下(10.0km超)　1　m3　当り

機械構成比:　25.95%　労務構成比:　61.91%　材料構成比:　12.14%　市場単価構成比:　0.00%　標準単価：　2,922.60000

代表機労材規格(積算地区)	構成比	単価(積算地区)	代表機労材規格(東京地区)	単価(東京地区)	備考
ダンプトラック[オンロード・ディーゼル] 4t積級 (タイヤ損耗費及び補修費(良好)を含む)	25.95%		ダンプトラック[オンロード・ディーゼル] 4t積級 (タイヤ損耗費及び補修費(良好)を含む)		MTPC00017T1 MTPT00017T1
運転手(一般)	61.91%		運転手(一般)		RTPC00007 RTPT00007
軽油 パトロール給油,2～4KL積載車給油	12.14%		軽油1.2号パトロール給油		TTPC00013 TTPT00013
積算単価			積算単価		EP001
A=2　小規模 C=1　土砂(岩塊・玉石混り土含む) F=46　距離13.0km以下(10.0km超)			B=5　バックホウ山積0.28m3(平積0.2m3) D=1　DID区間無し		

施工単価表

床掘り　　SPK21040015　　単第0 -0005　表

土砂 上記以外(小規模)　　1　m3　当り

機械構成比: 22.07%　労務構成比: 70.62%　材料構成比: 7.31%　市場単価構成比: 0.00%　標準単価: 1,986.00000

代表機労材規格(積算地区)	構成比	単価(積算地区)	代表機労材規格(東京地区)	単価(東京地区)	備考
バックホウ(クローラ型) 後方超小旋回型・排2 山積0.28/平積0.2m3	22.07%		バックホウ(クローラ型) 後方超小旋回型・排2 山積0.28/平積0.2m3		MTPC00083 MTPT00083
運転手(特殊)	38.15%		運転手(特殊)		RTPC00006 RTPT00006
普通作業員	32.47%		普通作業員		RTPC00002 RTPT00002
軽油 パトロール給油,2～4KL積載車給油	7.31%		軽油1.2号パトロール給油		TTPC00013 TTPT00013
積算単価			積算単価		EP001
A=1　土砂 E=1　-(全ての費用)			B=5　上記以外(小規模)		

施工単価表

積込(ルーズ)　SPK21040007　単第0 -0006　表

土砂　小規模(標準)　1　m3　当り

機械構成比:　30.15%　労務構成比:　58.62%　材料構成比:　11.23%　市場単価構成比:　0.00%　標準単価：　982.70000

代表機労材規格(積算地区)	構成比	単価(積算地区)	代表機労材規格(東京地区)	単価(東京地区)	備考
バックホウ(クローラ型) 標準型・排2 山積0.28/平積0.2m3	30.15%		バックホウ(クローラ型) 標準型・排2 山積0.28/平積0.2m3		MTPC00062 MTPT00062
運転手(特殊)	58.62%		運転手(特殊)		RTPC00006 RTPT00006
軽油 パトロール給油,2～4KL積載車給油	11.23%		軽油1.2号パトロール給油		TTPC00013 TTPT00013
積算単価			積算単価		EP001
A=1　土砂			B=4　小規模(標準)		

施工単価表

現場打基礎コンクリート　SPK21040048　単第0 -0007　表

18-8-40BB　基礎砕石有り　1　m3　当り

機械構成比:　2.58%　労務構成比:　69.99%　材料構成比:　27.43%　市場単価構成比:　0.00%　標準単価：　66,104.00000

代表機労材規格(積算地区)	構成比	単価(積算地区)	代表機労材規格(東京地区)	単価(東京地区)	備考
<賃>バックホウ(クローラ型クレーン機能付) 山積0.8m3(平積0.6)吊能力2.9t 排出ガス対策型(第1,2,3次基準値)低騒音	1.82%		バックホウ [クローラ型クレーン付] 排ガス型(第2次)山積0.8m3吊2.9t		KTPC00006 KTPT00006
<賃>バックホウ(クローラ型) 山積0.8m3(平積0.6) 排出ガス対策型(第1,2,3次基準値)低騒音	0.76%		バックホウ クローラ型 山積0.8m3(平積0.6m3)		KTPC00018 KTPT00018
普通作業員	20.83%		普通作業員		RTPC00002 RTPT00002
型わく工	20.45%		型わく工		RTPC00010 RTPT00010
土木一般世話役	9.33%		土木一般世話役		RTPC00009 RTPT00009
特殊作業員	8.70%		特殊作業員		RTPC00001 RTPT00001
その他(労務)			その他(労務)		ER009
レディーミクストコンクリート指定品 呼び強度18,スランプ8,粗骨材40 W/C(60%),種別(高炉)	22.52%		生コンクリート 高炉 18-8-25(20) W/C 60%		TTPCD0010 TTPT00003
軽油 パトロール給油,2～4KL積載車給油	1.42%		軽油1.2号パトロール給油		TTPC00013 TTPT00013

施工単価表

現場打基礎コンクリート　SPK21040048　単第0 -0007　表

18-8-40BB　基礎砕石有り　1　m3　当り

機械構成比: 2.58%　労務構成比: 69.99%　材料構成比: 27.43%　市場単価構成比: 0.00%　標準単価： 66,104.00000

代表機労材規格(積算地区)	構成比	単価(積算地区)	代表機労材規格(東京地区)	単価(東京地区)	備考
その他(材料)			その他(材料)		EZ009
積算単価			積算単価		E9999
A=2　18-8-40BB D=1　一般養生・特殊養生(練炭)			C=1　基礎砕石有り E=1　-		

施工単価表

コンクリートブロック積工(練積)　SDT00039　単第0 -0008　表

粗面ブロック　18-8-40BB　1　m2　当り

名称・規格など	数量	単位	単価	金額	備考
昼間_ブロック積工【手間のみ】 時間的制約なし	1.000	m2			
コンクリート積みブロック-粗面-<JISA5371> 280×420×350,参考質量41.2kg以上 8.5個/m2	8.500	個			
レディーミクストコンクリート指定品 呼び強度18,スランプ8,粗骨材40 W/C(60%),種別(高炉)	0.246	m3			
諸雑費	1	式			
＊＊＊　単位当たり　＊＊＊	1	m2			
A=1　昼間施工 C=1　18-8-40BB I=2　粗面ブロック			B=2　裏込コンクリートを施工しない場合 E=1　- K=8.5　ブロックm2当り使用量(個/m2)		
L=1　時間的制約なし					

施工単価表

裏込材(砕石)　SPK21040044　単第0 -0009　表

間知・平・連節・緑化ブロック　RC-40　1　m3　当り

機械構成比:　10.20%　労務構成比:　65.95%　材料構成比:　23.85%　市場単価構成比:　0.00%　標準単価：　6,559.20000

代表機労材規格(積算地区)	構成比	単価(積算地区)	代表機労材規格(東京地区)	単価(東京地区)	備考
<賃>バックホウ(クローラ型クレーン機能付) 山積0.8m3(平積0.6)吊能力2.9t 排出ガス対策型(第1,2,3次基準値)低騒音	10.20%		バックホウ [クローラ型クレーン付] 排ガス型(第2次)山積0.8m3吊2.9t		KTPC00006 KTPT00006
普通作業員	39.35%		普通作業員		RTPC00002 RTPT00002
特殊作業員	15.00%		特殊作業員		RTPC00001 RTPT00001
運転手(特殊)	11.06%		運転手(特殊)		RTPC00006 RTPT00006
その他(労務)			その他(労務)		ER009
再生クラッシャラン 40～0mm	20.49%		再生クラッシャーラン RC-40		TTPC00008 TTPT00008
軽油 パトロール給油,2～4KL積載車給油	3.36%		軽油1.2号パトロール給油		TTPC00013 TTPT00013
積算単価			積算単価		EP001
A=1　間知・平・連節・緑化ブロック			B=1　RC-40		

施工単価表

裏込材(砕石)　SPK21040044　単第0 -0009　表

間知・平・連節・緑化ブロック　RC-40　1　m3　当り

機械構成比:　10.20%　労務構成比:　65.95%　材料構成比:　23.85%　市場単価構成比:　0.00%　標準単価：　6,559.20000

代表機労材規格(積算地区)	構成比	単価(積算地区)	代表機労材規格(東京地区)	単価(東京地区)	備考

施工単価表

天端コンクリート　SPK21040049　単第0 -0010　表

18-8-40BB　一般養生　1　m3　当り

機械構成比: 3.15%　労務構成比: 66.15%　材料構成比: 30.70%　市場単価構成比: 0.00%　標準単価: 50,892.00000

代表機労材規格(積算地区)	構成比	単価(積算地区)	代表機労材規格(東京地区)	単価(東京地区)	備考
<賃>バックホウ(クローラ型クレーン機能付) 山積0.8m3(平積0.6)吊能力2.9t 排出ガス対策型(第1,2,3次基準値)低騒音	3.15%		バックホウ [クローラ型クレーン付] 排ガス型(第2次)山積0.8m3吊2.9t		KTPC00006 KTPT00006
型わく工	21.50%		型わく工		RTPC00010 RTPT00010
普通作業員	15.80%		普通作業員		RTPC00002 RTPT00002
土木一般世話役	11.64%		土木一般世話役		RTPC00009 RTPT00009
特殊作業員	6.28%		特殊作業員		RTPC00001 RTPT00001
その他(労務)			その他(労務)		ER009
レディーミクストコンクリート指定品 呼び強度18,スランプ8,粗骨材40 W/C(60%),種別(高炉)	29.26%		生コンクリート 高炉 18-8-25(20) W/C 60%		TTPCD0010 TTPT00003
軽油 パトロール給油,2～4KL積載車給油	1.44%		軽油1.2号パトロール給油		TTPC00013 TTPT00013
積算単価			積算単価		E9999

施工単価表

天端コンクリート　SPK21040049　単第0 -0010　表

18-8-40BB　一般養生　1　m3　当り

機械構成比: 3.15%　労務構成比: 66.15%　材料構成比: 30.70%　市場単価構成比: 0.00%　標準単価： 50,892.00000

代表機労材規格(積算地区)	構成比	単価(積算地区)	代表機労材規格(東京地区)	単価(東京地区)	備考
A=2　18-8-40BB D=1　-			C=1　一般養生		

施工単価表

1号小口止工　　V0030　　単第0 -0011　表

H=3.20　　1　　箇所　　当り

名称・規格など	数量	単位	単価	金額	備考
コンクリート 小型構造物 18-8-40BB バックホウ(クレーン機能付)打設	0.83	m3			単第0-0012　表
型枠 一般型枠 小型構造物	5.63	m2			単第0-0013　表
型枠 化粧型枠 小型構造物	0.92	m2			単第0-0014　表
化粧型枠材料費	0.92	m2			
＊＊＊　単位当たり　＊＊＊	1	箇所			

施工単価表

コンクリート　SPK21040140　単第0 -0012　表

小型構造物 18-8-40BB　バックホウ(クレーン機能付)打設　1　m3　当り

機械構成比: 4.43%　労務構成比: 39.79%　材料構成比: 55.78%　市場単価構成比: 0.00%　標準単価： 28,968.00000

代表機労材規格(積算地区)	構成比	単価(積算地区)	代表機労材規格(東京地区)	単価(東京地区)	備考
<賃>バックホウ(クローラ型クレーン機能付) 山積0.8m3(平積0.6)吊能力2.9t 排出ガス対策型(第1,2,3次基準値)低騒音	4.18%		バックホウ [クローラ型クレーン付] 排ガス型(第2次)山積0.8m3吊2.9t		KTPC00006 KTPT00006
その他(機械)			その他(機械)		EK009
普通作業員	12.91%		普通作業員		RTPC00002 RTPT00002
特殊作業員	11.03%		特殊作業員		RTPC00001 RTPT00001
運転手(特殊)	6.76%		運転手(特殊)		RTPC00006 RTPT00006
土木一般世話役	6.39%		土木一般世話役		RTPC00009 RTPT00009
その他(労務)			その他(労務)		ER009
レディーミクストコンクリート指定品 呼び強度18,スランプ8,粗骨材40 W/C(60%),種別(高炉)	53.83%		生コンクリート 高炉 24-12-25(20) W/C 55%		TTPCD0010 TTPT00343
軽油 パトロール給油,2～4KL積載車給油	1.84%		軽油1.2号パトロール給油		TTPC00013 TTPT00013

施工単価表

コンクリート　SPK21040140　単第0 -0012　表

小型構造物 18-8-40BB　バックホウ(クレーン機能付)打設　1　m3　当り

機械構成比: 4.43%　労務構成比: 39.79%　材料構成比: 55.78%　市場単価構成比: 0.00%　標準単価： 28,968.00000

代表機労材規格(積算地区)	構成比	単価(積算地区)	代表機労材規格(東京地区)	単価(東京地区)	備考
その他(材料)			その他(材料)		EZ009
積算単価			積算単価		E9999
A=2 小型構造物 C=2 18-8-40BB J=1 -			B=2 バックホウ(クレーン機能付)打設 F=2 一般養生 K=1 -(全ての費用)		

施工単価表

型枠　SPK21040142　単第0 -0013　表

一般型枠　小型構造物　1　m2　当り

機械構成比: 0.00%　労務構成比: 100.00%　材料構成比: 0.00%　市場単価構成比: 0.00%　標準単価: 7,775.20000

代表機労材規格(積算地区)	構成比	単価(積算地区)	代表機労材規格(東京地区)	単価(東京地区)	備考
型わく工	45.16%		型わく工		RTPC00010 RTPT00010
普通作業員	30.69%		普通作業員		RTPC00002 RTPT00002
土木一般世話役	11.11%		土木一般世話役		RTPC00009 RTPT00009
その他(労務)			その他(労務)		ER009
積算単価			積算単価		EP001
A=1　一般型枠 C=1　-(全ての費用)			B=2　小型構造物		

施工単価表

型枠　SPK21040142　単第0 -0014　表

化粧型枠　小型構造物　1　m2　当り

機械構成比: 0.00%　労務構成比: 100.00%　材料構成比: 0.00%　市場単価構成比: 0.00%　標準単価： 10,574.00000

代表機労材規格(積算地区)	構成比	単価(積算地区)	代表機労材規格(東京地区)	単価(東京地区)	備考
型わく工	33.21%		型わく工		RTPC00010 RTPT00010
普通作業員	22.56%		普通作業員		RTPC00002 RTPT00002
土木一般世話役	8.17%		土木一般世話役		RTPC00009 RTPT00009
その他(労務)			その他(労務)		ER009
積算単価			積算単価		EP001
A=2　化粧型枠 C=1　-(全ての費用)			B=2　小型構造物		

施工単価表

2号小口止工　　V0031　　単第0 -0015　表

H=2.71　　1　　箇所　　当り

名称・規格など	数量	単位	単価	金額	備考
コンクリート 小型構造物 18-8-40BB バックホウ(クレーン機能付)打設	0.68	m3			単第0-0012　表
型枠 一般型枠 小型構造物	4.66	m2			単第0-0013　表
型枠 化粧型枠 小型構造物	0.76	m2			単第0-0014　表
化粧型枠材料費	0.76	m2			
＊＊＊　単位当たり　＊＊＊	1	箇所			

施工単価表

消波根固めブロック製作　SPK21040147　単第0 -0016　表

2.5t以下　鋼製型枠10t未満 一般養生　1　個　当り

機械構成比: 8.64%　労務構成比: 28.70%　材料構成比: 62.66%　市場単価構成比: 0.00%　標準単価: 9,274.90000

代表機労材規格(積算地区)	構成比	単価(積算地区)	代表機労材規格(東京地区)	単価(東京地区)	備考
<作>ラフテレーンクレーン(油圧伸縮ジブ型) 25t吊,オペレータ付 排出ガス対策型(第1,2,3次基準値)低騒音	8.64%		ラフテレーンクレーン [油圧伸縮ジブ型]25t吊		KTPC00014 KTPT00014
普通作業員	17.01%		普通作業員		RTPC00002 RTPT00002
土木一般世話役	5.48%		土木一般世話役		RTPC00009 RTPT00009
特殊作業員	5.38%		特殊作業員		RTPC00001 RTPT00001
その他(労務)			その他(労務)		ER009
レディーミクストコンクリート指定品 呼び強度18,スランプ8,粗骨材40 W/C(60%),種別(高炉)	31.40%		生コンクリート 高炉 21-8-25(20) W/C 55%		TTPCD0010 TTPT00065
異形ブロック型枠賃貸料金 鋼製型枠 異形ブロック10t未満	31.26%		鋼製型枠 異形ブロック10t未満		TTPC00374 TTPT00374
積算単価			積算単価		E9999
A=1 2.5t以下 C=2 18-8-40BB F=5 2.80m2を超え3.00m2以下 J=1 -			B=1 鋼製型枠10t未満 E=1 0.17m3以上0.23m3以下 I=1 一般養生		

施工単価表

消波根固めブロック製作　SPK21040147　単第0 -0016　表

2.5t以下　鋼製型枠10t未満 一般養生　1　個　当り

機械構成比: 8.64%　労務構成比: 28.70%　材料構成比: 62.66%　市場単価構成比: 0.00%　標準単価： 9,274.90000

代表機労材規格(積算地区)	構成比	単価(積算地区)	代表機労材規格(東京地区)	単価(東京地区)	備考

施工単価表

消波根固めブロック横取り　SPK21040148　単第0 -0017　表

2.5t以下　ラフテレーンクレーン油圧伸縮ジブ型 25t吊　1　個　当り

機械構成比: 37.21%　労務構成比: 62.79%　材料構成比: 0.00%　市場単価構成比: 0.00%　標準単価： 1,444.70000

代表機労材規格(積算地区)	構成比	単価(積算地区)	代表機労材規格(東京地区)	単価(東京地区)	備考
<作>ラフテレーンクレーン(油圧伸縮ジブ型) 25t吊,オペレータ付 排出ガス対策型(第1,2,3次基準値)低騒音	37.21%		ラフテレーンクレーン [油圧伸縮ジブ型]25t吊		KTPC00014 KTPT00014
土木一般世話役	21.90%		土木一般世話役		RTPC00009 RTPT00009
特殊作業員	21.79%		特殊作業員		RTPC00001 RTPT00001
普通作業員	19.04%		普通作業員		RTPC00002 RTPT00002
その他(労務)			その他(労務)		ER009
積算単価			積算単価		EP001
A=1　2.5t以下			B=1　ラフテレーンクレーン油圧伸縮ジブ型 25t吊		

施工単価表

消波根固めブロック据付け　SPK21040151　単第0 -0018　表

2.5t以下 据付場所陸上 層積　ラフテレーンクレーン油圧伸縮ジブ型 25t吊　1　個　当り

機械構成比: 24.94%　労務構成比: 54.87%　材料構成比: 20.19%　市場単価構成比: 0.00%　標準単価： 3,367.80000

代表機労材規格(積算地区)	構成比	単価(積算地区)	代表機労材規格(東京地区)	単価(東京地区)	備考
<作>ラフテレーンクレーン(油圧伸縮ジブ型) 25t吊,オペレータ付 排出ガス対策型(第1,2,3次基準値)低騒音	24.94%		ラフテレーンクレーン [油圧伸縮ジブ型]25t吊		KTPC00014 KTPT00014
普通作業員	25.56%		普通作業員		RTPC00002 RTPT00002
土木一般世話役	14.66%		土木一般世話役		RTPC00009 RTPT00009
特殊作業員	14.60%		特殊作業員		RTPC00001 RTPT00001
その他(労務)			その他(労務)		ER009
連結金具 φ16㎜	20.19%		連結金具(根固めブロック用) φ16 【標準数量 10個】		TTPC00193 TTPT00193
積算単価			積算単価		E9999
A=1 2.5t以下 C=10 消波根固ブロック10個当り連結金具設置数量 E=1 ラフテレーンクレーン油圧伸縮ジブ型 25t吊			B=1 据付場所陸上 D=2 層積 F=1 連結金具(根固めブロック用)φ16		

施工単価表

消波根固めブロック据付け　SPK21040151　単第0 -0018　表

2.5t以下 据付場所陸上 層積　ラフテレーンクレーン油圧伸縮ジブ型 25t吊　1　個　当り

機械構成比: 24.94%　労務構成比: 54.87%　材料構成比: 20.19%　市場単価構成比: 0.00%　標準単価： 3,367.80000

代表機労材規格(積算地区)	構成比	単価(積算地区)	代表機労材規格(東京地区)	単価(東京地区)	備考

施工単価表

吸出し防止材(全面)設置　SPK21040046　単第0 -0019　表

合繊不織布 t=10mm 9.8kN/m　1　m2　当り

機械構成比: 0.00%　労務構成比: 24.83%　材料構成比: 75.17%　市場単価構成比: 0.00%　標準単価: 804.70000

代表機労材規格(積算地区)	構成比	単価(積算地区)	代表機労材規格(東京地区)	単価(東京地区)	備考
普通作業員	18.70%		普通作業員		RTPC00002 RTPT00002
土木一般世話役	6.13%		土木一般世話役		RTPC00009 RTPT00009
不織布(合繊) 厚10mm,強度9.8kN/m	75.17%		不織布(合繊) 厚10mm,強度9.8kN/m		TTPC00048 TTPT00048
積算単価			積算単価		EP001
A=1　合繊不織布 t=10mm 9.8kN/m					

施工単価表

構造物とりこわし工(無筋構造物)　SDT00031　単第0 -0020　表

機械施工　1　m3　当り

名称・規格など	数量	単位	単価	金額	備考
昼間_無筋構造物【手間のみ】 機械施工 時間的制約なし	1.000	m3			
諸雑費	1	式			
＊＊＊　単位当たり　＊＊＊	1	m3			
A=1　昼間施工 C=1　-			B=1　機械施工 D=1　時間的制約なし		

施工単価表

殻運搬　SPK21040138　単第0 -0021　表

Co(無筋)構造物とりこわし　DID区間無し　運搬距離3.3km以下(1.6km超)　1　m3　当り

機械構成比: 43.38%　労務構成比: 41.88%　材料構成比: 14.74%　市場単価構成比: 0.00%　標準単価: 1,007.70000

代表機労材規格(積算地区)	構成比	単価(積算地区)	代表機労材規格(東京地区)	単価(東京地区)	備考
ダンプトラック[オンロード・ディーゼル] 10t積級 (タイヤ損耗費及び補修費(良好)を含む)	43.38%		ダンプトラック[オンロード・ディーゼル] 10t積級 (タイヤ損耗費及び補修費(良好)を含む)		MTPC00018T1 MTPT00018T1
運転手(一般)	41.88%		運転手(一般)		RTPC00007 RTPT00007
軽油 パトロール給油,2～4KL積載車給油	14.74%		軽油1.2号パトロール給油		TTPC00013 TTPT00013
積算単価			積算単価		EP001
A=1　Co(無筋)構造物とりこわし C=1　DID区間無し E=1　-(全ての費用)			B=1　機械積込 D=14　運搬距離3.3km以下(1.6km超)		

施工単価表

大型土のう製作・設置(BH設置)　SHD10003　単第0 -0022　表

10　袋　当り

名称・規格など	数量	単位	単価	金額	備考
土木一般世話役	0.278	人			1*0.278
特殊作業員	0.278	人			1*0.278
普通作業員	0.278	人			1*0.278
耐候性大型土のう(2.0t用) 丸型,径110cm×長110cm 短期仮設対応(1年)型	10.000	枚			
購入土	10.000	m3			ほぐした土量
機-28_バックホウ運転(賃料) クレーン付2.9t吊 山積0.8m3 低騒音3次	0.278	日			単第0-0023　表
諸雑費	4	%			#09
＊＊＊　合計　＊＊＊	10	袋			
＊＊＊　単位当たり　＊＊＊	1	袋			
A=2　耐候性(短期)大型土のう(径110cm×長110cm) D=4　土砂【登録単価CODE】(m3)			B=2　土砂の計上あり		

施工単価表

機-28_バックホウ運転(賃料)　S9035　単第0 -0023　表

クレーン付2.9t吊 山積0.8m3 低騒音3次　1　日　当り

名称・規格など	数量	単位	単価	金額	備考
運転手(特殊)	1.00	人			
軽油 パトロール給油,2～4KL積載車給油	98.00	L			
<賃>バックホウ(クローラ型クレーン機能付) 山積0.8m3(平積0.6)吊能力2.9t 排出ガス対策型(第1,2,3次基準値)低騒音	1.39	供用日			
諸雑費	1	式			
＊＊＊　単位当たり　＊＊＊	1	日			
A=21　クレーン付2.9t吊 山積0.8m3 低騒音3次 C=1　運転労務数量(人/日)			B=98　軽油消費量(L/日) D=1.39　機械賃料数量(供用日/日)		

施工単価表

大型土のう撤去　　SHD10011　　単第0 -0024　表

作業半径 6m以下　　10　袋　当り

名称・規格など	数量	単位	単価	金額	備考
土木一般世話役	0.069	人			1*0.069
特殊作業員	0.069	人			1*0.069
機-28_バックホウ運転(賃料) クレーン付2.9t吊 山積0.8m3 低騒音3次	0.069	日			単第0-0025　表
諸雑費	1	式			
＊＊＊　合計　＊＊＊	10	袋			
＊＊＊　単位当たり　＊＊＊	1	袋			
A=1　　作業半径 6m以下					

施工単価表

機-28_バックホウ運転(賃料)　S9035　単第0 -0025　表

クレーン付2.9t吊 山積0.8m3 低騒音3次　1　日　当り

名称・規格など	数量	単位	単価	金額	備考
運転手(特殊)	1.00	人			
軽油 パトロール給油,2～4KL積載車給油	74.00	L			
<賃>バックホウ(クローラ型クレーン機能付) 山積0.8m3(平積0.6)吊能力2.9t 排出ガス対策型(第1,2,3次基準値)低騒音	1.26	供用日			
諸雑費	1	式			
＊＊＊　単位当たり　＊＊＊	1	日			
A=21　クレーン付2.9t吊 山積0.8m3 低騒音3次 C=1　運転労務数量(人/日)			B=74　軽油消費量(L/日) D=1.26　機械賃料数量(供用日/日)		

施工単価表

ポンプ設置・撤去　　SHD10037　　単第0 -0026　表

1　　箇所　　当り

名称・規格など	数量	単位	単価	金額	備考
土木一般世話役	0.500	人			
特殊作業員	0.100	人			
普通作業員	2.000	人			
機-28_バックホウ運転(賃料) クレーン付2.9t吊 山積0.8m3 排対2次	0.500	日			単第0-0027　表
諸雑費	1	式			
＊＊＊　単位当たり　＊＊＊	1	箇所			

施工単価表

機-28_バックホウ運転(賃料)　S9035　単第0 -0027　表

クレーン付2.9t吊 山積0.8m3 排対2次　1　日　当り

名称・規格など	数量	単位	単価	金額	備考
運転手(特殊)	1.00	人			
軽油 パトロール給油,2～4KL積載車給油	69.00	L			
<賃>バックホウ(クローラ型クレーン機能付) 山積0.8m3(平積0.6)吊能力2.9t 排出ガス対策型(第1,2,3次基準値)低騒音	1.16	供用日			
諸雑費	1	式			
＊＊＊　単位当たり　＊＊＊	1	日			
A=12　クレーン付2.9t吊 山積0.8m3 排対2次 C=1　運転労務数量(人/日)			B=69　軽油消費量(L/日) D=1.16　機械賃料数量(供用日/日)		

施工単価表

ポンプ運転　S1050031　単第0 -0028　表

排水量 0以上40未満 (m3/h)　作業時排水　1　日　当り

名称・規格など	数量	単位	単価	金額	備考
特殊作業員	0.140	人			
建設用ポンプ(水中ポンプ)運転 口径150mm,揚程15m 11.0kw	1.000	日			単第0-0029　表
機-16_発動発電機運転 ディーゼル25kVA 排出ガス対策型2次基準	1.000	日			単第0-0030　表
諸雑費	3	%			#09
＊＊＊　単位当たり　＊＊＊	1	日			
A=1　排水量 0以上40未満 (m3/h)			B=1　作業時排水		

施工単価表

建設用ポンプ(水中ポンプ)運転　S9000045　単第0 -0029　表

口径150㎜,揚程15m　11.0kw　1　日　当り

名称・規格など	数量	単位	単価	金額	備考
<賃>建設用ポンプ(水中ポンプ) 口径150㎜,揚程15m 11.0kw	1.20	供用日			
諸雑費	1	式			
＊＊＊　単位当たり　＊＊＊	1	日			
A=7　口径150㎜,揚程15m			B=1.2　機械賃料数量(供用日/日)		

施工単価表

機-16_発動発電機運転　　S9469　　単第0 -0030　表

ディーゼル25kVA　　排出ガス対策型2次基準　　1　日　当り

名称・規格など	数量	単位	単価	金額	備考
軽油 パトロール給油,2～4KL積載車給油	26.00	L			
<賃>発動発電機(ディーゼル発電機) 定格容量25kVA 排出ガス対策型(第1,2,3次基準値)低騒音	1.20	供用日			
諸雑費	1	式			
＊＊＊　単位当たり　＊＊＊	1	日			
A=6　ディーゼル25kVA C=1.2　機械賃料数量(供用日/日)			B=26　燃料消費量(L/日) D=3　排出ガス対策型2次基準		

施工単価表

掛樋工　SPK21040080　単第0 -0031　表

据付・撤去 波状管及び網状管 200～400mm　シングル 合成樹脂排水材 呼び径300mm　1　m　当り

機械構成比: 0.00%　労務構成比: 9.04%　材料構成比: 90.96%　市場単価構成比: 0.00%　標準単価: 4,079.50000

代表機労材規格(積算地区)	構成比	単価(積算地区)	代表機労材規格(東京地区)	単価(東京地区)	備考
普通作業員	6.32%		普通作業員		RTPC00002 RTPT00002
土木一般世話役	2.72%		土木一般世話役		RTPC00009 RTPT00009
合成樹脂排水材(高密度ポリエチレン管) <シングル構造>内面波状管(有孔・無孔) 呼び径300mm	90.96%		暗渠排水管 波状管 呼び径300mm 高密度ポリエチレン管(シングル構造)		TTPC00191 TTPT00191
積算単価			積算単価		E9999
A=3 据付・撤去 C=2 200～400mm F=1 継手材料費要 H=0 現場の状況による材料損料率の率乗算			B=2 波状管及び網状管 D=35 シングル 合成樹脂排水材 呼び径300mm G=2 期間3ヶ月未満(損料率0.2) I=1 -(全ての費用)		
【管材料単価】 管材料単価(円) * (材料損料率 + (材料損料率 * 現場状況による材料損料率の率乗算))					

数　量　総　括　表

（その1）

（普）相川川（下川宅横）【ALL】

工事区分	工　種	種　別	細　別	規　格	単位	A 箇 所	B 箇 所	合　計	摘　要
レベル1	レベル2	レベル3	レベル4	レベル5					
災害復旧工事									
	河川土工								
		切土工							
			土砂掘削	礫質土	m3	27.9	14.3	42.2	
		盛土工							
			盛土		m3	2.0		2.0	
		法面整形							
			切土法面		m2	58.8	19.0	77.8	
			盛土法面		m2				
	構造物撤去工								
		構造物取壊し工							
			コンクリート取壊し		m3		0.3	0.3	
	石・ブロック積工								
		作業土工							
			床掘	礫質土	m3	39.1	10.1	49.2	
			埋戻し	流用土	m3	20.3	3.9	24.2	
			基面整正		m2	12.2	9.8	22.0	
		コンクリートブロック積							
			コンクリートブロック積						
			ブロック面積	控え35cm	m2	54.4	15.7	70.1	1:0.4
			裏込砕石	RC-40	m3	27.5	7.8	35.3	
			天端工	法面無し	m	20.0	6.2	26.2	
			ﾌﾞﾛｯｸ基礎工	コンクリート	m	20.0	6.2	26.2	
			吸出し防止材	t=10mm	m2			0.0	
		小口止工							
		H<3.0	コンクリート	18N/mm2	m3		0.7	0.7	N=1
			型枠	一般・小型	m2		4.7	4.7	
				化粧	m2		0.8	0.8	
		3.0≦H<5.0	コンクリート	18N/mm2	m3	0.8			N=1
			型枠	一般・小型	m2	5.6			
				化粧	m2	0.9			
	根固め工								
		根固めブロック							
			平型ﾌﾞﾛｯｸ	0.5t	個		7.0	7.0	
			吸出し防止材	t=10mm	m2		5.7	5.7	

数　量　総　括　表

（その2）

（普）相川川（下川宅横）【ALL】

工事区分	工　種	種　別	細　別	規　格	単位	A 箇 所	B 箇 所	合　計	摘　要
レベル1	レベル2	レベル3	レベル4	レベル5					
	雑工								
		土工							
			掘削		m3	2.0	1.7	3.7	
			盛土		m3				
			床掘		m3	0.5	0.4	0.9	
		復旧工							
			石積（すり付け工）						
				雑割石 35cm	m2				
			ブロック積（すり付け工）						
				控え35cm	m2	4.5	3.5	8.0	
		撤去工							
			ブロック積取壊						
				控え35cm	m3	1.6	1.2	2.8	
		仮締切工							
			大型土のう	h=1.10	袋	1.0	1.0	2.0	
			濁水処理	h=1.10	袋	3.0	3.0	6.0	
			掛樋工	φ300	m	45.3	21.5	66.8	
			盛土	購入土	m3	4.0	4.0	8.0	
			水替工		箇所	1.0	1.0	2.0	
	作業残土処理								
			残土処分	地山	m3	44.7	22.2	66.9	
			仮設盛土		m3				
			敷砂利		m3				
			作業残土		m3	3.3	3.3	6.6	盛土/1.2
			応急仮設対策		m3		7.5	7.5	盛土/1.2
			計		m3	48.0	33.0	81.0	
			コン取壊		m3		0.3		2.35 t/m3
			ブロック積取壊	控え35cm	m3	1.6	1.2	2.8	2.35 t/m3
	水替日数対象数量								
			水替日数		日	4.1	2.3	6.4	
	交通誘導員				人	18.0	10.0	28.0	

数　量　総　括　表

（その1）

（普）相川川（下川宅横）【A箇所】

工事区分	工　種	種　別	細　　別	規　格	単位	過程数位	計上数位	摘　　要
レベル1	レベル2	レベル3	レベル4	レベル5				
災害復旧工事								
	河川土工							
		切土工						
			土砂掘削	礫質土	m3	27.9	30	
		盛土工						
			盛土		m3	2.0	2	
		法面整形						
			切土法面		m2	58.8	60	
			盛土法面		m2			
	法面工							
		植生工						
			野芝		m2			
	石・ブロック積工							
		作業土工						
			床掘	礫質土	m3	39.1	39	
			埋戻し	流用土	m3	20.3	20	
			基面整正		m2	12.2	12	
		コンクリートブロック積						
			コンクリートブロック積					
			ブロック面積	控え35cm	m2	54.4	54	1:0.4
			裏込砕石	RC-40	m3	27.5	28	
			天端工	法面無し	m	20.0	20	
			ﾌﾞﾛｯｸ基礎工	コンクリート 18N/mm2	m	20.0	20	
			吸出し防止材	t=10mm	m2		0	
		小口止工						
		H<3.0	コンクリート	小型,18N/mm2	m3	0.0	0	
			型枠	一般・小型	m2	0.0	0	
				化粧	m2	0.0	0	
		3.0≦H<5.0	コンクリート	小型,18N/mm2	m3	0.8	1	N=1
			型枠	一般・小型	m2	5.6	6	
				化粧	m2	0.9	1	

数　量　総　括　表

（その2）

（普）相川川（下川宅横）【A箇所】

工事区分	工　種	種　別	細　　別	規　格	単位	過程数位	計上数位	摘　　要
レベル1	レベル2	レベル3	レベル4	レベル5				
	雑工							
		土工						
			掘削		m3	2.0	2	
			盛土		m3			
			床掘		m3	0.5	1	
		復旧工						
			石積（すり付け工）					
				雑割石35cm	m2	0.0	0	
			ブロック積（すり付け工）					
				控え35cm	m2	4.5	5	
		撤去工						
			ブロック積取壊					
				控え35cm	m3	1.6	2	
	仮設工							
		仮締切工						
			大型土のう	h=1.10	袋	1.0	1	
			濁水処理	h=1.10	袋	3.0	3	
			掛樋工	φ300	m	45.3	45	
			盛土	購入土	m3	4.0	0	
			水替工		箇所	1.0	1	
	作業残土処理							
			残土処分	地山	m3	44.7	40	
			仮設盛土		m3	0.0	0	
			敷砂利		m3	0.0	0	
			作業残土		m3	3.3	3	盛土/1.2
			応急仮設対策		m3	0.0	0	盛土/1.2
			計		m3	48.0	50	
			ブロック積取壊	控え35cm	m3	1.6	2	2.35 t/m3
	水替日数対象数量							
			水替日数		日	4.1	4	
	交通誘導員				人	18.0	18	

土　量　配　分　表

工　種	種　別	細　目	記号	単位	復旧	雑工	地山の立積	変化率	盛土換算土量	配分計画
土工										
	切土工	礫質土	C(SE)	m3	27.9	2.0	復旧+雑工 29.9	0.9	26.9	24.9
	盛土工	流用土	B	m3	2.0	0.0	復旧+雑工 2.0		2.0	
基礎工										
	作業土工	床掘 礫質土	E(SE)	m3	39.1	0.5	復旧+雑工 39.6	0.9	35.6	15.3
		埋戻し 流用土	Fu	m3	20.3		20.3		20.3	
		基面整正	K	m2	12.2		12.2			
		切土整形	SL	m2	58.8		58.8			
		盛土整形	SL	m2	0.0		0.0			
作業残土処理工										
		礫質土		m3			44.7	0.9	40.2	40.2
	残土合計	地山換算		m3			44.7			
		コン取壊し		m3						

土　工　　数量集計表

0

名称及び測点	延長	土工			法面整形		作業土工		
		掘削	盛土	コン取壊	切土	盛土	床掘	埋戻	基面整正
単位	m	m3	m3	m3	m2	m2	m3	m3	m2
土工	20.3	27.9	2.0		58.8				
作業土工							39.1	20.3	12.2
計	20.3	27.9	2.0	0.0	58.8	0.0	39.1	20.3	12.2

計　第　　表　　土 工　　計　算　書

測　点	距　離	掘　削 C	掘　削 平　均	掘　削 立　積		平　均	立　積	備　考
【A箇所】								
SECT 0.0	－	1.9						
SECT 10.0	10.0	1.1	1.50	15.0				
SECT 20.3	10.3	1.4	1.25	12.9				
合　計	20.3			27.9				

計　第　　表　　土工　　計　算　書

測　点	距　離	盛　土 B	盛　土 平　均	盛　土 立　積		平　均	立　積	備　考
【A箇所】								
SECT 0.0	－	0.1						
SECT 10.0	10.0	0.1	0.10	1.0				
SECT 20.3	10.3	0.1	0.10	1.0				
合　計	20.3			2.0				

計　第　　表　　土 工　　計　算　書

測　点	距　離	切土法面整形			盛土法面整形			備　考
		L	平　均	平　積		平　均	平　積	
【A箇所】								
SECT 0.0	－	3.1						
SECT 10.0	10.0	2.9	3.00	30.0				
SECT 20.3	10.3	2.7	2.80	28.8				
合　計	20.3			58.8				

護岸工(1)　　数 量 集 計 表

名 称 及 び 測 点	延長	コンクリートブロック積擁壁					根固めブロック	
		ブロック	裏込砕石	天端工	ﾌﾞﾛｯｸ基礎工	吸出し防止材	平型ブロック	
		控え0.35m	RC-40	法面なし	1:0.4, t=0.35m	t=10mm	0.5t	
単位	m	m2	m3	m	m	m2	個	
護岸	20.0	54.4	27.5	20.0	20.0	54.4	#REF!	
計	20.0	54.4	27.5	20.0	20.0	54.4	#REF!	

護岸工(2)　　数 量 集 計 表

名 称 及 び 測 点	延長	小口止工(H<3.0)			小口止工(3.0≦H<5.0)			
		コンクリート	型枠		コンクリート	型枠		
			小型	化粧		小型	化粧	
単位		m3	m2	m2	m3	m2	m2	
1号小口止工	0.3				0.8	5.6	0.9	
計	0.3	0.0	0.0	0.0	0.8	5.6	0.9	

計　第　　表　　作業土工　　計　算　書

測　点	距離	床 掘（礫質土）			埋戻し			基面整正		
		E	平均	立積	Fu	平均	立積	K	平均	平積
【A箇所】										
SECT 0.0	－	2.0			1.0			0.6		
SECT 10.0	10.0	1.9	1.95	19.5	1.0	1.00	10.0	0.6	0.60	6.0
SECT 20.3	10.3	1.9	1.90	19.6	1.0	1.00	10.3	0.6	0.60	6.2
合　計	20.3			39.1			20.3			12.2

計　第　　表　　ブロック積工　　計　算　書

測　点	距　離	コンクリートブロック積(1:0.4) SL	平　均	平　積	裏込砕石 Gv	平　均	立　積	備　考
【A箇所】								
SECT 0.3	－	3.0			1.5			
SECT 10.0	9.7	2.7	2.85	27.6	1.4	1.45	14.1	
SECT 20.3	10.3	2.5	2.60	26.8	1.2	1.30	13.4	
合　計	20.0			54.4			27.5	

天端コン　　数　量　計　算

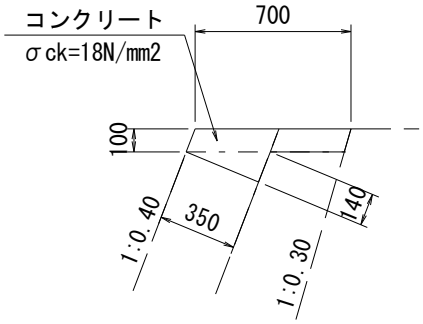

天端コンクリート　　10m当り

種　別	数　量
ｺﾝｸﾘｰﾄ	0.95　m3
型　枠	3.52　m2

天端コン　　数　量　計　算

名　　称	規　格	算　　式	延　長	10m当り数量	数　量
		L=	20.0		
【天端コン】					
コンクリート	σck=18N/mm2		20.0	0.95	1.90 m3
型　　枠	一般・小型		20.0	3.52	7.04 m2

基礎工　　数　量　計　算

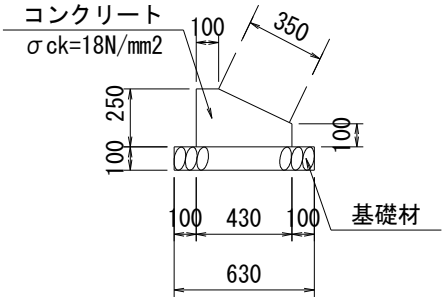

基礎工　　10m当り

種　別	数　量
ｺﾝｸﾘｰﾄ	0.83　m3
型　枠	3.50　m2
基礎材	6.30　m2

基礎工　　数　量　計　算

名　　称	規　格	算　　式	延　長	10m当り数量	数　量
		L=	20.0		
【基礎工】					
コンクリート	σck=18N/mm2		20.0	0.83	1.66 m3
型　　枠	一般・小型		20.0	3.50	7.00 m2
基　礎　材	RC-40,t=100mm		20.0	6.30	12.60 m2

小口止工　　数　量　計　算

1号小口止工

(SECT0.0)　H=3.20

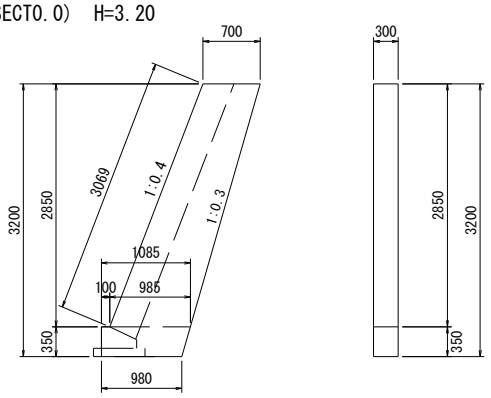

A = 1/2×(0.700+0.985)×2.850

＋1/2×(1.085＋0.980)×0.350 = 2.763

ｺﾝｸﾘｰﾄ　V = 2.763×0.30 = 0.83

型枠(一)　A = 2.763×2＋0.350×0.30 = 5.63

型枠(化)　A = 3.069×0.30 = 0.92

小口止工　　数　量　計　算

名　　称	規　格	算　　式	延　長	10m当り数量	数　量
【1号】	SECT 0.0	H= 3.20m			
コンクリート	σck=18N/mm2	構造図より			0.83 m3
型　　枠	小　型	構造図より			5.63 m2
	化　粧	構造図より			0.92 m2

雑工(撤去・復旧)　　数 量 集 計 表

名 称 及 び 測 点	すり付け工				作業土工		
	石積	ブロック積(控え35cm)		法面工	掘削	盛土	床掘
	雑割石φ0.35	平積	立積	張芝			
単位	m2	m2	m3	m2	m3	m3	m3
復旧	0.0	4.5		0.0			
撤去			1.6				
土工					2.0	0.0	0.5
計	0.0	4.5	1.6	0.0	2.0	0.0	0.5

雑工(撤去・復旧)　　数　量　計　算

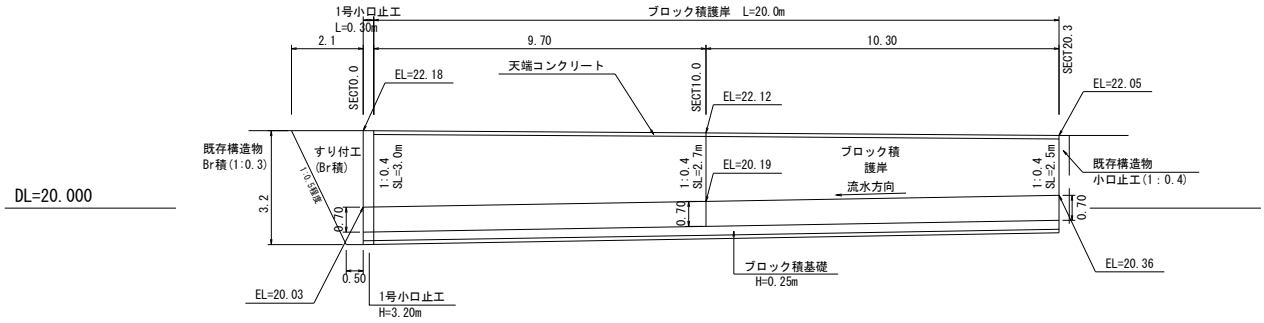

雑工(撤去・復旧)　　数　量　計　算

名　　称	規　格	算　　式	数　量
すり付け工			
石　　積	雑割石0.35		m2
ブ ロ ッ ク 積	控え35cm	A=1/2×(0.5+2.1)×3.2×1.077=	4.5 m2
法　面　工			m2
撤去工			
ブ ロ ッ ク 積	控え35cm	V=4.5×0.35	1.6 m3
土工			
掘　削　(C)		1/2×1.9×2.1=	2.0 m3
盛　土　(B)			m3
床　掘　(E)		1/2×2.0×0.5=	0.5 m3

仮設工　　数 量 集 計 表

名称及び測点	仮設道路　盛土タイプ		仮設道路　敷鉄板タイプ		締切り工			水替日数	水替工
	盛土	敷砂利	1500×3000(mm)	敷重量	大型土のう		掛樋工		
	h=0.50m	t=10cm	t=22mm		締切り部	泥水対策	φ300		
単位	m3	m3	枚	t	袋	袋	m	日	箇所
仮設	0.0	0.0			1.0	3.0	45.3	4.1	1.0
計	0.0	0.0	0	0.00	1	3	45.3	4.1	1.0
					4				
					【中詰材処分】1.0m3/1.20(1袋当り)				
					=4.0×(1.0/1.20)=		3.3		

仮設工　（大型土のう締切り）　　数 量 計 算 書

河川工事濁水対策標準断面

河川幅W<3.0の場合

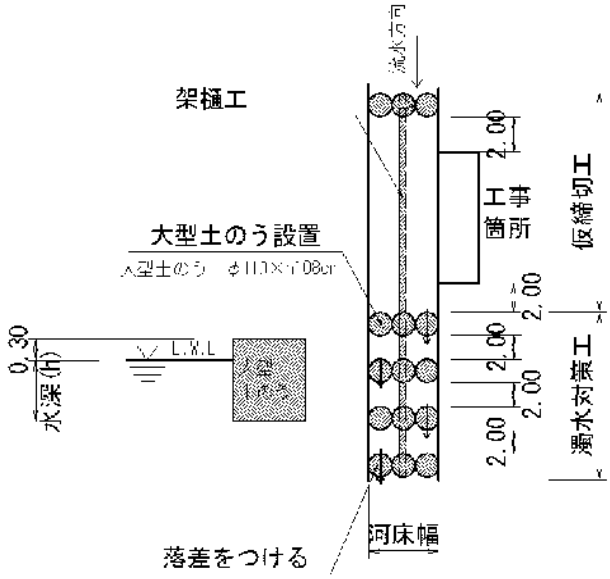

復旧延長　　L=20.3m

河床幅(上流)　　W=1.70m　　(SECT 20.3)

水位高　　H=0.10m

大型土のう締切工　(0.1+0.3)×1.7×1/(1.08×1.10)＝ 0.6　　1.0　袋

掛樋工　　20.3+(1.0+2.0)×4+13.0＝　　45.3　m

仮設工　（濁水対策）　　数 量 計 算 書

河川工事濁水対策標準断面

河川幅W<3.0の場合

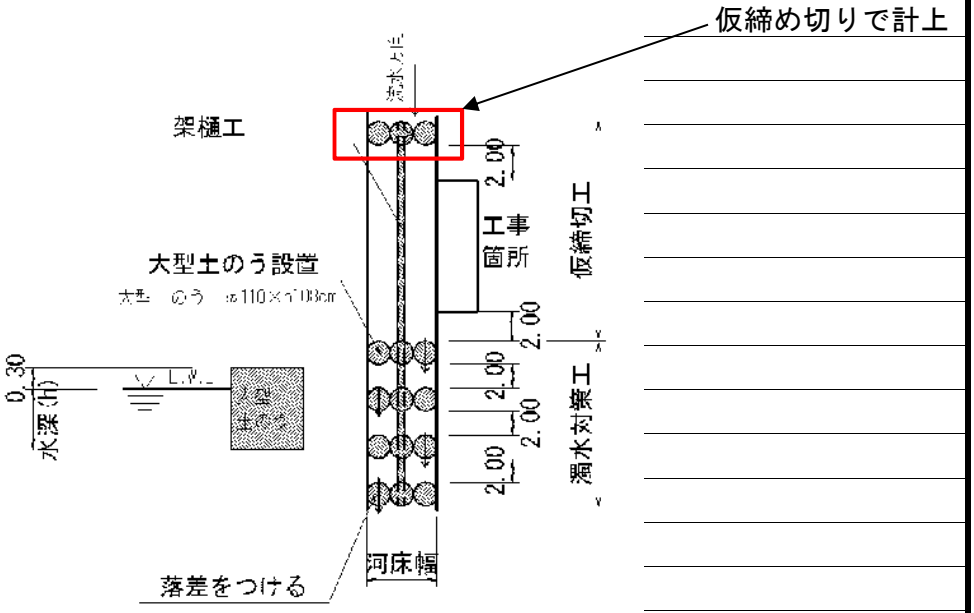

河床幅(下流)　　W=1.90m　　(SECT 0.0)

【大型土のう】

泥水対策　　(0.1+0.3)×1.9×4/(1.08×1.10) ＝ 2.6　　3　袋

仮設工　（水替工）　　数 量 計 算 書

水替日数対象数量

ブロック積

	施工延長	L=	20 m		10m当り
基礎工	ｺﾝｸﾘｰﾄ	V=	1.7 m3		0.83 m3
	型枠	A=	7 m2		3.50 m2
	基礎材	A=	12.6 m2		6.30 m2
対象箇所	根入れ高	H=	0.7 m		
	平均水位	h=	0.3 m		
	護岸勾配	1：0.4		斜率	1.077
		A= (0.7+0.3+0.3)×1.077×20.00 =			
		=	28.0 m2		

小口止工　　1　基

概略図

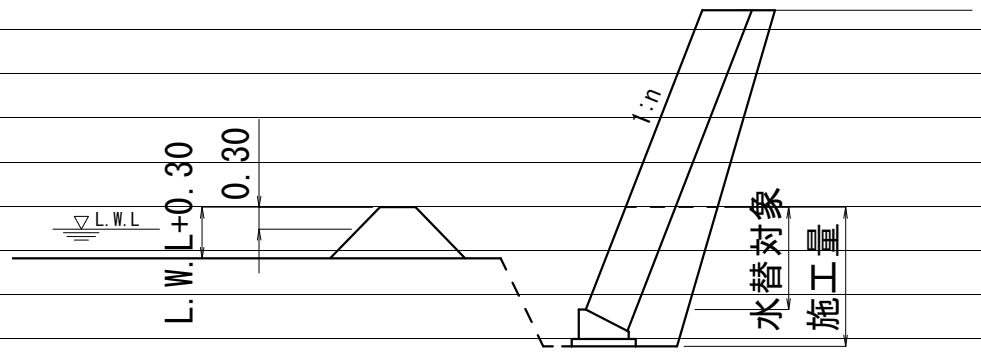

工　種	対象数量	算　式	日数		標準作業量
ｺﾝｸﾘｰﾄ基礎	1.7	1.7 / 5.0=	0.3		5 m3 /日
同型枠	7.0	7.0 / 15.0=	0.5		15 m2 /日
基礎材	12.6	12.6 / 155.0=	0.1		155 m2 /日
ﾌﾞﾛｯｸ積	28.0	28.0 / 13.0=	2.2		13 m2 /日
小口止工	1.0	1.0 / 1.0=	1.0		1 箇所 /日
合計			4.1		

交通誘導員

交通誘導員配置日数									
工　種			対象数量	算　式		日数		標準作業量	
掘削	オープン・土砂		29.9	29.9	/ 37	0.81	27.9+2.0	37 m3	/日
盛土	2.5m以下	小規模(100m3以下)	2.0	2.0	/ 43	0.05		43 m3	/日
法面整形	切土,礫質土		58.8	58.8	/ 140	0.42		140 m3	/日
	盛土			0.0	/ 140	－		140 m3	/日
床掘	土砂	小規模	39.6	39.6	/ 32	1.24	39.1+0.5	32 m3	/日
埋戻		小規模	20.3	20.3	/ 61	0.33		61 m3	/日
ブロック積	環境保全型		54.4	54.4	/ 42	1.30		42 m3	/日
同込・裏込砕石	環保		27.5	27.5	/ 50.0	0.55		50.0 m3	/日
同込・中詰石	環保			0.0	/ 50.0	－		50.0 m3	/日
吸出し防止材設置	全面		54.4	54.4	/ 500	0.11		500 m2	/日
基礎コンクリート	砕石有		1.7	1.7	/ 3.7	0.45		3.7 m3	/日
天端コン	Co		1.9	1.9	/ 3.4	0.56		3.4 m3	/日
小口止工	水替え		1	1	/ 1	1.00		1 箇所	/日
重力式擁壁	コンクリート			0.0	/ 1.6	－		1.6 m3	/日
練石積				0.0	/ 19	－		19 m2	/日
ブロック積	通常		4.5	4.5	/ 13	0.35		13 m2	/日
同込・裏込砕石	間知・緑化			0.0	/ 20.0	－		20.0 m3	/日
植生工	張芝			0.0	/ 222	－		222 m2	/日
舗装工	表層			0.0	/ 250	－		250 m2	/日
〃	路盤			0.0	/ 230	－		230 m2	/日
区画線	設置			0.0	/ 1000	－		1000 m	/日
ガードレール	CO設置			0.0	/ 40	－		40 m	/日
〃	CO撤去			0.0	/ 200	－		200 m	/日
〃	土中設置			0.0	/ 130	－		130 m	/日
〃	土中撤去			0.0	/ 250	－		250 m	/日
舗装版切断				0.0	/ 230	－		230 m	/日
舗装版取壊し				0.0	/ 260	－		260 m2	/日
ブロック積取壊し				0.0	/ 20	－		20 m2	/日
コンクリート取壊し	無筋・機械		1.6	1.6	/ 19	0.08		19 m3	/日
大型土のう	ラフター使用製作・設置		4.0	4.0	/ 80	0.05		80 袋	/日
大型土のう	ラフター使用撤去		4.0	4.0	/ 134	0.03		134 袋	/日
敷鉄板	設置			0.0	/ 1000	－		1000 m2	/日
敷鉄板	撤去			0.0	/ 1000	－		1000 m2	/日
掛樋工	設置		45.3	45.3	/ 273	0.17		273 m	/日
掛樋工	撤去		45.3	45.3	/ 546	0.08		546 m	/日
締切排水工			1.0	1.0	/ 1.7	0.59		1.7 箇所	/日
合計						8.17	≒	9	
実作業に対する割増係数						1.8			
施工日数						14.7	≒	15	
配置人員	2人配置			9 × 2		18 人			

数　量　総　括　表

（その1）

（普）相川川（下川宅横）【B箇所】

工事区分	工　種	種　別	細　　別	規　格	単位	過程数位	計上数位	摘　　要
レベル1	レベル2	レベル3	レベル4	レベル5				
災害復旧工事								
	河川土工							
		切土工						
			土砂掘削	礫質土	m3	14.3	10	
		盛土工						
			盛土		m3	0.0	0	
		法面整形						
			切土法面		m2	19.0	20	
			盛土法面		m2			
	構造物撤去工							
		構造物取壊し工						
			コンクリート取壊し		m3	0.3	0.3	
	法面工							
		植生工						
			野芝		m2			
	石・ブロック積工							
		作業土工						
			床掘	礫質土	m3	10.1	10	
			埋戻し	流用土	m3	3.9	4	
			基面整正		m2	9.8	10	
		コンクリートブロック積						
			コンクリートブロック積					
			ブロック面積	控え35cm	m2	15.7	16	1:0.4
			裏込砕石	RC-40	m3	7.8	8	
			天端工	法面無し	m	6.2	6	
			ﾌﾞﾛｯｸ基礎工	コンクリート 18N/mm2	m	6.2	6	
			吸出し防止材	t=10mm	m2		0	
		小口止工						
		H<3.0	コンクリート	小型,18N/mm2	m3	0.7	1	N=1
			型枠	一般・小型	m2	4.7	5	
				化粧	m2	0.8	1	
		3.0≦H<5.0	コンクリート	小型,18N/mm2	m3	0.0	0	
			型枠	一般・小型	m2	0.0	0	
				化粧	m2	0.0	0	
	根固め工							
		根固めブロック						
			平型ブロック	0.5t	個	7.0	7	

数　量　総　括　表

（その2）

（普）相川川（下川宅横）【B箇所】

工事区分	工　種	種　別	細　　別	規　格	単位	過程数位	計上数位	摘　　要
レベル1	レベル2	レベル3	レベル4	レベル5				
	雑工							
		土工						
			掘削		m3	1.7	2	
			盛土		m3			
			床掘		m3	0.4	0.4	
		復旧工						
			石積（すり付け工）					
				雑割石35cm	m2	0.0	0	
			ブロック積（すり付け工）					
				控え35cm	m2	3.5	4	
		撤去工						
			ブロック積取壊					
				控え35cm	m3	1.2	1	
	仮設工							
		仮締切工						
			大型土のう	h=1.10	袋	1.0	1	
			濁水処理	h=1.10	袋	3.0	3	
			掛樋工	φ300	m	21.5	22	
			盛土	購入土	m3	4.0	4	
			水替工		箇所	1.0	1	
	作業残土処理							
			残土処分	地山	m3	22.2	20	
			仮設盛土		m3	0.0	0	
			敷砂利		m3	0.0	0	
			作業残土		m3	3.3	3	盛土/1.2
			応急仮設対策	N=9	m3	7.5	8	盛土/1.2
			計		m3	33.0	30	
			コン取壊		m3	0.3	0.3	2.35 t/m3
			ブロック積取壊	控え35cm	m3	1.2	1	2.35 t/m3
	水替日数対象数量							
			水替日数		日	2.3	2	
	交通誘導員				人	10.0	10	

土　量　配　分　表

工　種	種　別	細　目	記号	単位	復旧	雑工	地山の立積	変化率	盛土換算土量	配分計画
土工										
	切土工	礫質土	C(SE)	m3	14.3	1.7	復旧+雑工 16.0	0.9	14.4	14.4
	盛土工	流用土	B	m3	0.0	0.0	復旧+雑工 0.0		0.0	
基礎工										
	作業土工	床掘 礫質土	E(SE)	m3	10.1	0.4	復旧+雑工 10.5	0.9	9.5	5.6
		埋戻し 流用土	Fu	m3	3.9		3.9		3.9	
		基面整正	K	m2	9.8		9.8			
		切土整形	SL	m2	19.0		19.0			
		盛土整形	SL	m2	0.0		0.0			
作業残土処理工										
		礫質土		m3			22.2	0.9	20.0	20.0
	残土合計	地山換算		m3			22.2			
		コン取壊し		m3			0.3			

土　工　　数量集計表

0

名称及び測点	延長	土工			法面整形		作業土工		
		掘削	盛土	コン取壊	切土	盛土	床掘	埋戻	基面整正
単位	m	m3	m3	m3	m2	m2	m3	m3	m2
土工	6.5	14.3	0.0	0.3	19.0				
作業土工							10.1	3.9	9.8
計	6.5	14.3	0.0	0.3	19.0	0.0	10.1	3.9	9.8

計　第　　表　　土 工　　計　算　書

測　点	距　離	掘　削 C	掘　削 平　均	掘　削 立　積		平　均	立　積	備　考
【B箇所】								
SECT 74.4	－	1.8						
SECT 77.4	3.0	2.6	2.20	6.6				
SECT 80.9	3.5	1.8	2.20	7.7				
合　計	6.5			14.3				

計　第　　表　　土 工　　計　算　書

測　点	距　離	コンクリート壊し COB	平　均	立　積		平　均	立　積	備　考
【B箇所】								
	－	0.1						
SECT 80.9	2.5	0.1	0.10	0.3				
合　計	2.5			0.3				

計　第　　表　　土 工　　計　算　書

測　点	距　離	切土法面整形			盛土法面整形			備　考
		L	平　均	平　積		平　均	平　積	
【B箇所】								
SECT 74.4	－	2.8						
SECT 77.4	3.0	3.0	2.90	8.7				
SECT 80.9	3.5	2.9	2.95	10.3				
合　計	6.5			19.0				

護岸工(1)　　数 量 集 計 表

名 称 及 び 測 点	延長	コンクリートブロック積擁壁					根固めブロック	
		ブロック	裏込砕石	天端工	ﾌﾞﾛｯｸ基礎工	吸出し防止材	平型ブロック	
		控え0.35m	RC-40	法面なし	1:0.4, t=0.35m	t=10mm	0.5t	
単位	m	m2	m3	m	m	m2	個	
護岸	6.2	15.7	7.8	6.2	6.2	15.7	7.0	
計	6.2	15.7	7.8	6.2	6.2	15.7	7.0	

護岸工(2)　　数 量 集 計 表

名 称 及 び 測 点	延長	小口止工(H<3.0)			小口止工(3.0≦H<5.0)			
		コンクリート	型枠		コンクリート	型枠		
			小型	化粧		小型	化粧	
単位		m3	m2	m2	m3	m2	m2	
1号小口止工	0.3	0.7	4.7	0.8				
計	0.3	0.7	4.7	0.8	0.0	0.0	0.0	

計　第　　表　　作業土工　　計　算　書

測　点	距離	床 掘（礫質土）			埋戻し			基面整正		
		E	平均	立積	Fu	平均	立積	K	平均	平積
【B箇所】										
SECT 74.4	－	1.5			0.6			1.5		
SECT 77.4	3.0	1.6	1.55	4.7	0.6	0.60	1.8	1.5	1.50	4.5
SECT 80.9	3.5	1.5	1.55	5.4	0.6	0.60	2.1	1.5	1.50	5.3
合　計	6.5			10.1			3.9			9.8

計　第　　表　　ブロック積工　　計　算　書

測　点	距　離	コンクリートブロック積(1:0.4) SL	平　均	平　積	裏込砕石 Gv	平　均	立　積	備　考
【B箇所】								
SECT 74.7	－	2.4			1.2			
SECT 77.4	2.7	2.6	2.50	6.8	1.3	1.25	3.4	
SECT 80.9	3.5	2.5	2.55	8.9	1.2	1.25	4.4	
合　計	6.2			15.7			7.8	

根固ブロック　　数　量　計　算

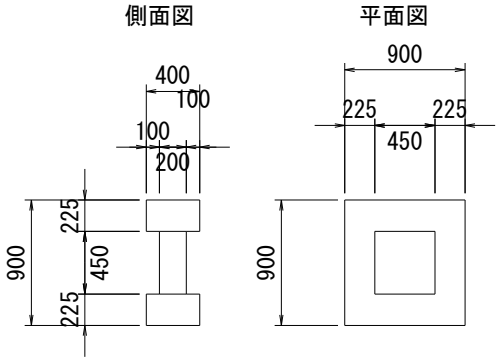

平型ブロック　　1個当り

種　別	数　量
ｺﾝｸﾘｰﾄ	0.203　m3
型　枠	2.930　m2

根固ブロック　　数　量　計　算

名　　称	規　格	算　　式	延　長	1個当り数量	数　量
		N=	7.0		
【平型ﾌﾞﾛｯｸ】					
コンクリート	σck=18N/mm2		7.0	0.20	0.14 m3
型　　枠	一般・小型		7.0	2.93	2.05 m2

天端コン　　数　量　計　算

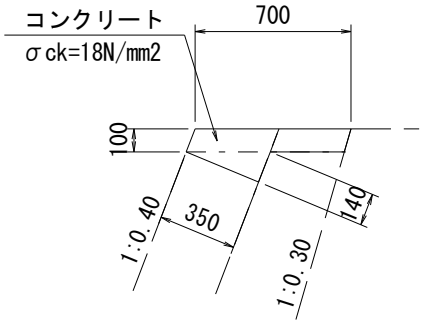

天端コンクリート　　10m当り

種　別	数　量
ｺﾝｸﾘｰﾄ	0.95　m3
型　枠	3.52　m2

天端コン　　数　量　計　算

名　　称	規　格	算　　式	延　長	10m当り数量	数　量
		L=	6.2		
【天端コン】					
コンクリート	σck=18N/mm2		6.2	0.95	0.59 m3
型　　枠	一般・小型		6.2	3.52	2.18 m2

基礎工　　数　量　計　算

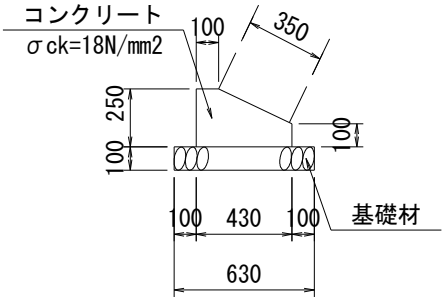

基礎工　　10m当り

種　別	数　量
ｺﾝｸﾘｰﾄ	0.83　m3
型　枠	3.50　m2
基礎材	6.30　m2

基礎工　　数　量　計　算

名　　称	規　格	算　　式	延　長	10m当り数量	数　量
		L=	6.2		
【基礎工】					
コンクリート	σck=18N/mm2		6.2	0.83	0.51 m3
型　　枠	一般・小型		6.2	3.50	2.17 m2
基　礎　材	RC-40,t=100mm		6.2	6.30	3.91 m2

小口止工　　数　量　計　算

2号小口止工

(SECT74.4)　H=2.71

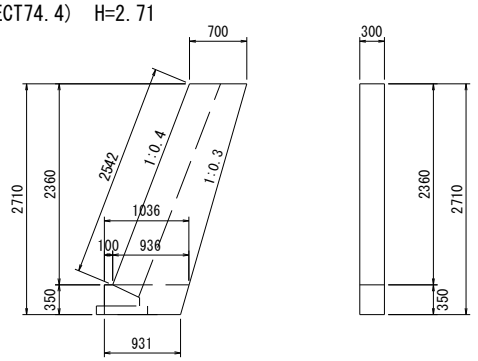

A = 1/2×(0.700+0.936)×2.360

＋1/2×(1.036＋0.931)×0.350 = 2.275

ｺﾝｸﾘｰﾄ　V = 2.275×0.30 = 0.68

型枠(一)　A = 2.275×2＋0.350×0.30 = 4.66

型枠(化)　A = 2.542×0.30 = 0.76

小口止工　　数　量　計　算

名　　称	規　格	算　　式	延　長	10m当り数量	数　量
【2号】	SECT 74.4	H= 2.71m			
コンクリート	σck=18N/mm2	構造図より			0.68 m3
型　　枠	小　型	構造図より			4.66 m2
	化　粧	構造図より			0.76 m2

雑工(撤去・復旧)　　数 量 集 計 表

名 称 及 び 測 点	すり付け工				作業土工		
	石積	ブロック積(控え35cm)		法面工	掘削	盛土	床掘
	雑割石φ0.35	平積	立積	張芝			
単位	m2	m2	m3	m2	m3	m3	m3
復旧	0.0	3.5		0.0			
撤去			1.2				
土工					1.7	0.0	0.4
計	0.0	3.5	1.2	0.0	1.7	0.0	0.4

雑工(撤去・復旧)　　数　量　計　算

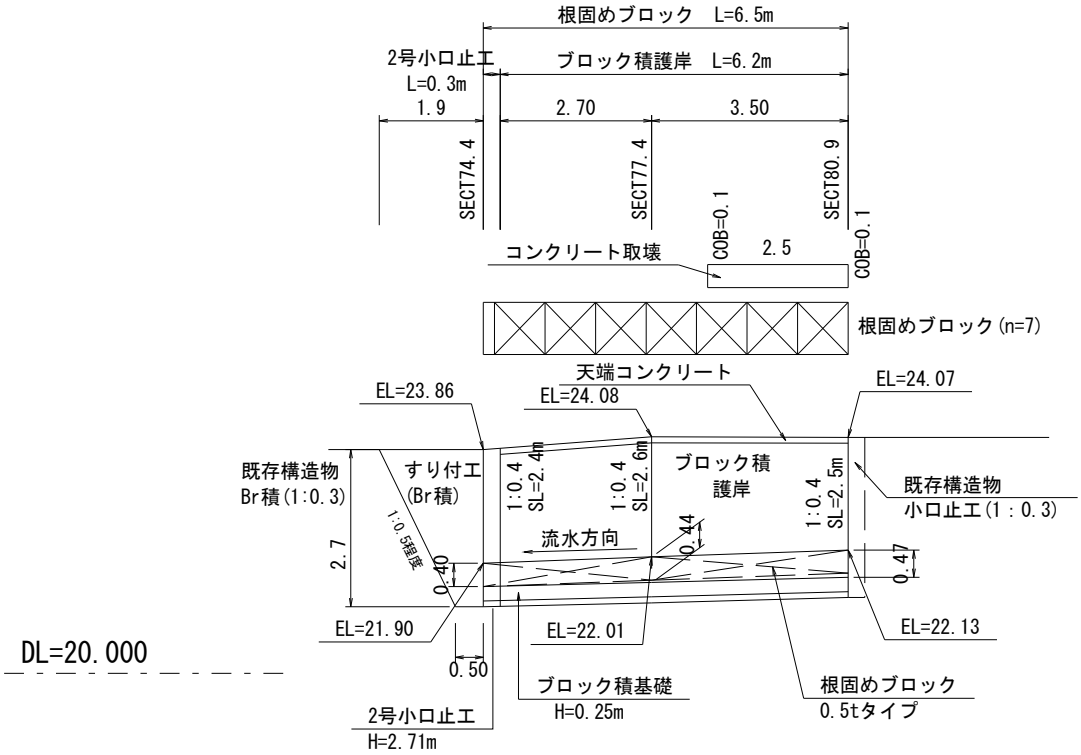

雑工(撤去・復旧)　　数　量　計　算

名　　称	規　格	算　　式	数　量
すり付け工			
石　　積	雑割石0.35		m2
ブ ロ ッ ク 積	控え35cm	A=1/2×(0.5＋1.9)×2.7×1.077=	3.5 m2
法　面　工			m2
撤去工			
ブ ロ ッ ク 積	控え35cm	V=3.5×0.35	1.2 m3
土工			
掘　削　(C)		1/2×1.8×1.9=	1.7 m3
盛　土　(B)			m3
床　掘　(E)		1/2×1.5×0.5=	0.4 m3

仮設工　　数 量 集 計 表

名称及び測点	仮設道路　盛土タイプ		仮設道路　敷鉄板タイプ		締切り工			水替日数	水替工
	盛土	敷砂利	1500×3000(mm)	敷重量	大型土のう		掛樋工		
	h=0.50m	t=10cm	t=22mm		締切り部	泥水対策	φ300		
単位	m3	m3	枚	t	袋	袋	m	日	箇所
仮設					1.0	3.0	21.5	2.3	1.0
計	0.0	0.0	0	0.00	1	3	21.5	2.3	1.0
					4				
					【中詰材処分】1.0m3/1.20(1袋当り)				
					=4.0×(1.0/1.20)=		3.3		

仮設工　（大型土のう締切り）　　数 量 計 算 書

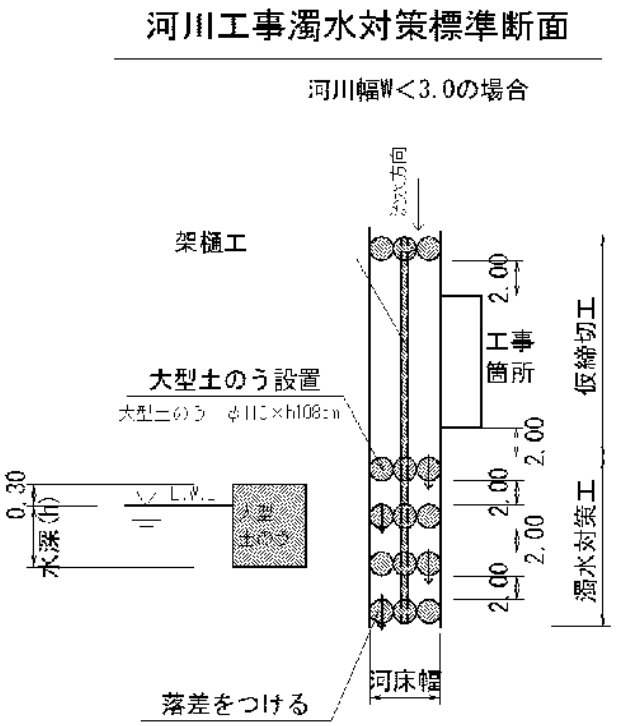

復旧延長　　L=6.5m

河床幅(上流)　　W=1.90m　　(SECT 80.9)

水位高　　H=0.10m

大型土のう締切工 (0.1+0.3)×1.9×1/(1.08×1.10)＝ 0.6　　1.0　袋

掛樋工　　6.5+15.0＝　　21.5　m

仮設工　（濁水対策）　　数 量 計 算 書

河川工事濁水対策標準断面

河川幅W＜3.0の場合

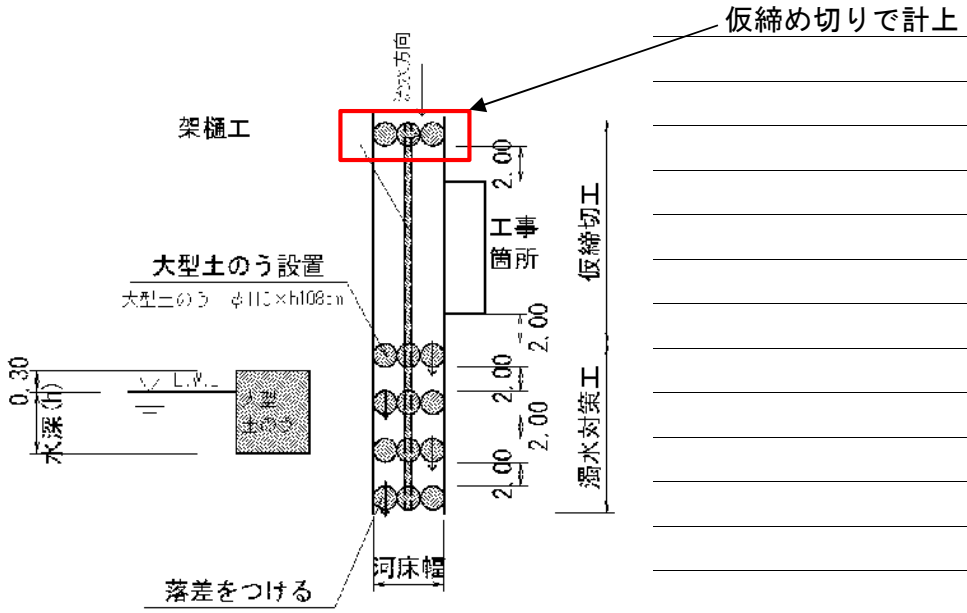

河床幅(下流)　　W=1.80m　　(SECT 74.4)

【大型土のう】

泥水対策　　(0.1+0.3)×1.8×4/(1.08×1.10) ＝ 2.4　　3　袋

仮設工　（水替工）　　数 量 計 算 書

水替日数対象数量

ブロック積

	施工延長	L=	6.2 m	10m当り
基礎工	ｺﾝｸﾘｰﾄ	V=	0.5 m3	0.83 m3
	型枠	A=	2.2 m2	3.50 m2
	基礎材	A=	3.9 m2	6.30 m2

対象箇所	根入れ高	H=	0.7 m		
	平均水位	h=	0.3 m		
	護岸勾配	1: 0.4		斜率	1.077

A= (0.7+0.3+0.3) × 1.077 × 6.20 =

= 8.7 m2

小口止工　1　基

根固めブロック　7　個

概略図

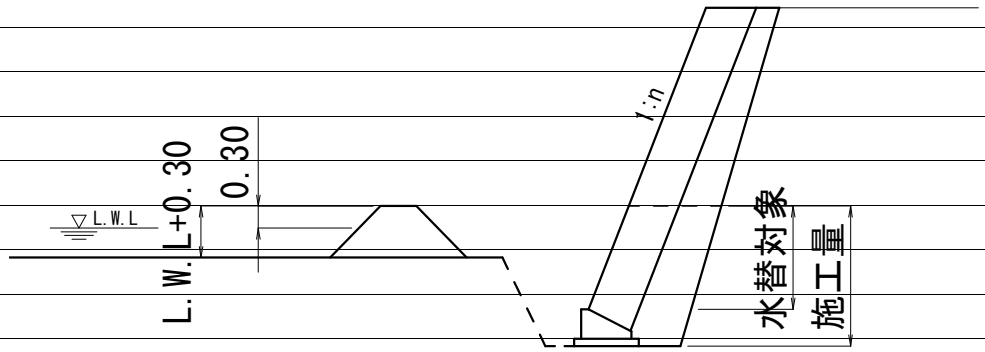

工　種	対象数量	算　式	日数		標準作業量
ｺﾝｸﾘｰﾄ基礎	0.5	0.5 / 5.0=	0.1		5 m3 /日
同型枠	2.2	2.2 / 15.0=	0.1		15 m2 /日
基礎材	3.9	3.9 / 155.0=	0.0		155 m2 /日
ﾌﾞﾛｯｸ積	8.7	8.7 / 13.0=	0.7		13 m2 /日
小口止工	1.0	1.0 / 1.0=	1.0		1 箇所 /日
根固めﾌﾞﾛｯｸ	7.0	7.0 / 19.0=	0.4		19 個 /日
合計			2.3		

交通誘導員

交通誘導員配置日数									
工　種			対象数量	算　式		日数		標準作業量	
掘削	小規模・土砂		16.0	16.0	/ 37	0.43	14.3+1.7	37 m3	/日
盛土	2.5m以下	小規模(100m3以下)		0.0	/ 43	－		43 m3	/日
法面整形	切土,礫質土		19.0	19.0	/ 140	0.14		140 m3	/日
	盛土			0.0	/ 140	－		140 m3	/日
床掘	土砂	小規模	10.5	10.5	/ 32	0.33	10.1+0.4	32 m3	/日
埋戻		小規模	3.9	3.9	/ 61	0.06		61 m3	/日
ブロック積	環境保全型		15.7	15.7	/ 42	0.37		42 m3	/日
同込・裏込砕石	環保		7.8	7.8	/ 50.0	0.16		50.0 m3	/日
同込・中詰石	環保			0.0	/ 50.0	－		50.0 m3	/日
吸出し防止材設置	全面		15.7	15.7	/ 500	0.03		500 m2	/日
基礎コンクリート	砕石有		0.5	0.5	/ 3.7	0.14		3.7 m3	/日
天端コン	Co		0.6	0.6	/ 3.4	0.17		3.4 m3	/日
小口止工			1	1	/ 1	1.00		1 箇所	/日
根固めﾌﾞﾛｯｸ			7	7	/ 19	0.37		19 個	/日
重力式擁壁	コンクリート			0.0	/ 1.6	－		1.6 m3	/日
練石積				0.0	/ 19	－		19 m2	/日
ブロック積	通常		3.5	3.5	/ 13	0.27		13 m2	/日
同込・裏込砕石	間知・緑化			0.0	/ 20.0	－		20.0 m3	/日
植生工	張芝			0.0	/ 222	－		222 m2	/日
舗装工	表層			0.0	/ 250	－		250 m2	/日
〃	路盤			0.0	/ 230	－		230 m2	/日
区画線	設置			0.0	/ 1000	－		1000 m	/日
ガードレール	CO設置			0.0	/ 40	－		40 m	/日
〃	CO撤去			0.0	/ 200	－		200 m	/日
〃	土中設置			0.0	/ 130	－		130 m	/日
〃	土中撤去			0.0	/ 250	－		250 m	/日
舗装版切断				0.0	/ 230	－		230 m	/日
舗装版取壊し				0.0	/ 260	－		260 m2	/日
ブロック積取壊し				0.0	/ 20	－		20 m2	/日
コンクリート取壊し	無筋・機械		1.5	1.5	/ 19	0.08	0.3+1.2	19 m3	/日
大型土のう	ラフター使用製作・設置		4.0	4.0	/ 80	0.05		80 袋	/日
大型土のう	ラフター使用撤去		13.0	13.0	/ 134	0.10	4+9(応急)	134 袋	/日
敷鉄板	設置			0.0	/ 1000	－		1000 m2	/日
敷鉄板	撤去			0.0	/ 1000	－		1000 m2	/日
掛樋工	設置		21.5	21.5	/ 273	0.08		273 m	/日
掛樋工	撤去		21.5	21.5	/ 546	0.04		546 m	/日
締切排水工			1.0	1.0	/ 1.7	0.59		1.7 箇所	/日
合計						4.41	≒	5	
実作業に対する割増係数						1.8			
施工日数						7.9	≒	8	
配置人員	2人配置			5 × 2		10 人			

参考資料

河川災害復旧工事（普通河川相川川）

第1437号

総括情報表

変更回数	0	
適用単価地区	59 三原市	
単価適用日	00-04.04.01(0)	
諸経費体系	1　公共(一般)	
	当世代	前世代
工種	01　河川工事	
施工地域・工事場所区分	00　補正なし	
復興補正区分	00　補正なし	
週休補正区分	00　補正なし	
現場事務所等の貸与区分	00　補正なし	
ＩＣＴ補正区分	00　補正なし	
冬期補正係数	00　補正なし	
緊急工事区分	00　通常工事　０％	
前払金支出割合区分	00　補正無し	
契約保証区分	01　金銭的保証(0.04%)	

建設技能労働者や交通誘導員等の現場労働者にかかる経費として，労務費のほか各種経費（法定福利費の事業者負担額，労務管理費，安全訓練等に要する費用等）が必要であり，本積算ではこれらを現場管理費等の一部として率計上している。

≪凡例≫
Co ･･･コンクリート　As ･･･アスファルト
DT ･･･ダンプトラック　BH ･･･バックホウ
CC ･･･クローラクレーン　TC ･･･トラッククレーン
RTC･･･ラフテレーンクレーン

本工事費　内訳表

費目・工種・施工名称など	数量	単位	単価	金額	備考
本工事費 第1437号					X1000
築堤・護岸	1	式			Y1A01　レベル1
河川土工	1	式			Y1A0101　レベル2
掘削工	1	式			Y1A010101　レベル3
掘削 土砂	40	m3			Y1A01010101レベル4
掘削 土砂 上記以外(小規模) 標準	40	m3			SPK21040001 00 単第0 -0001　表
盛土工	1	式			Y1A010103　レベル3
路体(築堤)盛土 施工幅員2.5m未満	6	m3			Y1A01010301レベル4
路体(築堤)盛土 施工幅員2.5m未満	6	m3			SPK21040004 00 単第0 -0002　表

本工事費　内訳表

費目・工種・施工名称など	数量	単位	単価	金額	備考
法面整形工	1	式			Y1A010106　レベル3
法面整形(切土部) レキ質土,砂及び砂質土,粘性土	60	m2			Y1A01010601レベル4
法面整形 切土部　現場制約無し レキ質土,砂及び砂質土,粘性土	60	m2			SPK21040024 00 単第0 -0003　表
残土処理工	1	式			Y1A010108　レベル3
土砂等運搬 土砂(岩塊・玉石混り土含む)	80	m3			Y1A01010802レベル4
土砂等運搬 小規模 土砂(岩塊・玉石混り土含む) DID区間無し　距離13.0km以下(10.0km超)	80	m3			SPK21040002 00 単第0 -0004　表
残土等処分	80	m3			Y1A01010803レベル4
【直接工事費に含まれる処分費等】					#0041
処分費 土砂	80	m3			F0000000001 00

本工事費　内訳表

費目・工種・施工名称など	数量	単位	単価	金額	備考
法覆護岸工	1	式			Y1A0107　　レベル2
作業土工	1	式			Y1A010701　レベル3
床掘り 土砂	40	m3			Y1A01070102レベル4
床掘り 土砂 上記以外(小規模)	40	m3			SPK21040015 00 単第0 -0005　表
埋戻し 土砂	10	m3			Y1A01070103レベル4
積込(ルーズ) 土砂 小規模(標準)	10	m3			SPK21040007 00 単第0 -0006　表
Coブロック工(Coブロック積)	1	式			Y1A010703　レベル3
コンクリートブロック基礎 1号ブロック基礎工	14	m			Y1A01070301レベル4
現場打基礎コンクリート 18-8-40BB 基礎砕石有り	1	m3			SPK21040048 00 単第0 -0007　表

本工事費　内訳表

費目・工種・施工名称など	数量	単位	単価	金額	備考
コンクリートブロック基礎 2号ブロック基礎工	7	m			Y1A01070301レベル4
現場打基礎コンクリート 18-8-40BB 基礎砕石有り	2	m3			SPK21040048 00 単第0 -0007　表
コンクリートブロック積 粗面ブロック	28	m2			Y1A01070305レベル4
コンクリートブロック積工(練積) 粗面ブロック 18-8-40BB	28	m2			SDT00039　00 単第0 -0008　表
大型ブロック積 ブロック積(空積) 控長75cm	25	m2			Y1A01070306レベル4
大型ブロック積 水抜きパイプ無し ブロック積(空積) 控長75cm	25	m2			SPK21040036 00 単第0 -0009　表
胴込・裏込コンクリート σck=18N/m2	11	m3			Y1A01070307レベル4
胴込・裏込コンクリート 大型ブロック 18-8-40BB	11	m3			SPK21040043 00 単第0 -0010　表
裏込材(砕石) RC-40	27	m3			Y1A01070308レベル4

本工事費　内訳表

費目・工種・施工名称など	数量	単位	単価	金額	備考
裏込材(砕石) 間知・平・連節・緑化ブロック RC-40	27	m3			SPK21040044 00 単第0 -0011　表
天端コンクリート 1号天端工	0.6	m3			Y1A01070313レベル4
天端コンクリート 18-8-40BB 一般養生	0.6	m3			SPK21040049 00 単第0 -0012　表
天端コンクリート 2号天端工	0.5	m3			Y1A01070313レベル4
天端コンクリート 18-8-40BB 一般養生	0.5	m3			SPK21040049 00 単第0 -0012　表
天端コンクリート 3号天端工	1	m3			Y1A01070313レベル4
天端コンクリート 18-8-40BB 一般養生	1	m3			SPK21040049 00 単第0 -0012　表
小口止工 σck=18N/m2	6	箇所			Y1A01070314レベル4
1号小口止工 H=1.83	1	箇所			V0030　　00 単第0 -0013　表

本工事費　内訳表

費目・工種・施工名称など	数量	単位	単価	金額	備考
2号小口止工 H=2.33	1	箇所			V0031 00 単第0 -0017 表
3号小口止工 H=4.26	1	箇所			V0032 00 単第0 -0018 表
4号小口止工 H=3.58	1	箇所			V0033 00 単第0 -0019 表
5号小口止工 H=3.08	1	箇所			V0034 00 単第0 -0020 表
6号小口止工 H=3.09	1	箇所			V0035 00 単第0 -0021 表
根固め工	1	式			Y1A0109 レベル2
底張り工	1	式			Y1A010905 レベル3
底張りコンクリート σck=18N/m2	3	m3			Y1A01090501レベル4
コンクリート 無筋・鉄筋構造物 18-8-40BB バックホウ(クレーン機能付)打設	3	m3			SPK21040140 00 単第0 -0022 表

本工事費　内訳表

費目・工種・施工名称など	数量	単位	単価	金額	備考
舗装工	1	式			Y1A0418　レベル2
コンクリート版復旧	1	式			Y1E020413　レベル3
コンクリート版復旧 σck=18N/m2 t=150	0.1	m3			Y1E02041307レベル4
コンクリート 無筋・鉄筋構造物 18-8-40BB バックホウ(クレーン機能付)打設	0.1	m3			SPK21040140 00 単第0 -0022　表
構造物撤去工	1	式			Y1A0114　レベル2
構造物取壊し工	1	式			Y1A011406　レベル3
コンクリート取壊し 無筋構造物	2	m3			Y1A01140614レベル4
構造物とりこわし工(無筋構造物) 機械施工	2	m3			SDT00031　00 単第0 -0023　表
運搬処理工	1	式			Y1A011416　レベル3

本工事費　内訳表

費目・工種・施工名称など	数量	単位	単価	金額	備考
コンクリート殻運搬 無筋	2	m3			Y1A01141601レベル4
殻運搬 Co(無筋)構造物とりこわし DID区間無し 運搬距離3.3km以下(1.6km超)	2	m3			SPK21040138 00 単第0 -0024　表
コンクリート殻処分 無筋	2	m3			Y1A01141602レベル4
【直接工事費に含まれる処分費等】					#0041
投棄料 コンクリート殻	6	t			W0001
すり付け工	1	式			Y1A0107　　レベル2
掘削工	1	式			Y1A010101　レベル3
掘削 土砂	10	m3			Y1A01010101レベル4
掘削 土砂 上記以外(小規模) 標準	10	m3			SPK21040001 00 単第0 -0001　表

本工事費　内訳表

費目・工種・施工名称など	数量	単位	単価	金額	備考
作業土工	1	式			Y1A010701　レベル3
床掘り 土砂	3	m3			Y1A01070102レベル4
床掘り 土砂 上記以外(小規模)	3	m3			SPK21040015 00 単第0 -0005　表
Coブロック工(Coブロック積)	1	式			Y1A010703　レベル3
コンクリートブロック積 粗面	4	m2			Y1A01070305レベル4
コンクリートブロック積工(練積) 粗面ブロック 18-8-40BB	4	m2			SDT00039　　00 単第0 -0008　表
石積(張)工	1	式			Y1A010711　レベル3
石積 雑割石 現場採取	21	m2			Y1A01071105レベル4
石積(張) 積工 練石 雑割石	21	m2			SPK21040054 00 単第0 -0025　表

本工事費　内訳表

費目・工種・施工名称など	数量	単位	単価	金額	備考
胴込・裏込コンクリート σck=18N/m2	2	m3			Y1A01071107レベル4
胴込・裏込コンクリート_石積(張) 積工 18-8-40BB	2	m3			SPK21040056 00 単第0 -0026　表
構造物取壊し工	1	式			Y1A011406　レベル3
コンクリート取壊し 無筋構造物	2	m3			Y1A01140614レベル4
構造物とりこわし工(無筋構造物) 機械施工	2	m3			SDT00031　　00 単第0 -0023　表
運搬処理工	1	式			Y1A011416　レベル3
コンクリート殻運搬 無筋	2	m3			Y1A01141601レベル4
殻運搬 Co(無筋)構造物とりこわし DID区間無し 運搬距離3.3km以下(1.6km超)	2	m3			SPK21040138 00 単第0 -0024　表
コンクリート殻処分 無筋	2	m3			Y1A01141602レベル4

本工事費　内訳表

費目・工種・施工名称など	数量	単位	単価	金額	備考
【直接工事費に含まれる処分費等】					#0041
投棄料 コンクリート殻	4	t			W0001
全工種共通仮設	1	式			Y1J01　　レベル1
仮設工	1	式			Y1J0101　　レベル2
工事用道路工	1	式			Y1J010101　レベル3
工事用道路 W=4.0m	49	m			Y1J01010101レベル4
工事用道路（盛土） W=4.0m	49	m			V0001　　00 単第0 -0027　表
土留・仮締切工	1	式			Y1J010104　レベル3
土のう（仮締切）	1	袋			Y1J01010419レベル4

本工事費　内訳表

費目・工種・施工名称など	数量	単位	単価	金額	備考
大型土のう製作・設置(BH設置)	1	袋			SHD10003　00 単第0 -0030　表
大型土のう撤去 作業半径 6m以下	1	袋			SHD10011　00 単第0 -0032　表
土のう（濁水処理）	2	袋			Y1J01010419レベル4
大型土のう製作・設置(BH設置)	2	袋			SHD10003　00 単第0 -0030　表
大型土のう撤去 作業半径 6m以下	2	袋			SHD10011　00 単第0 -0032　表
水替工	1	式			Y1J010106　レベル3
ポンプ排水 排水量 0以上40未満	10	日			Y1J01010601レベル4
ポンプ設置・撤去	3	箇所			SHD10037　00 単第0 -0034　表
ポンプ運転 排水量 0以上40未満 (m3/h) 作業時排水	10	日			S1050031　00 単第0 -0036　表

本工事費　内訳表

費目・工種・施工名称など	数量	単位	単価	金額	備考
仮水路工	1	式			Y1J010108　レベル3
掛樋工　φ300	66	m			Y1J01010803レベル4
掛樋工 据付・撤去 波状管及び網状管 200～400mm シングル 合成樹脂排水材 呼び径300mm	66	m			SPK21040080 00 単第0 -0039　表
残土処理工	1	式			Y1A010108　レベル3
土砂等運搬 土砂(岩塊・玉石混り土含む)	130	m3			Y1A01010802レベル4
積込(ルーズ) 土砂 土量50,000m3未満	130	m3			SPK21040007 00 単第0 -0040　表
土砂等運搬 小規模 土砂(岩塊・玉石混り土含む) DID区間無し　距離13.0km以下(10.0km超)	130	m3			SPK21040002 00 単第0 -0004　表
残土等処分	130	m3			Y1A01010803レベル4
【直接工事費に含まれる処分費等】					#0041

本工事費　内訳表

費目・工種・施工名称など	数量	単位	単価	金額	備考
処分費 土砂	130	m3			F0000000001 00
＊＊直接工事費＊＊ #0020計=支給品等(材料),無償貸付					
共通仮設費率分					Z0019
計算情報…… 対象額…… 率……					
＊＊共通仮設費計＊＊					
＊＊純工事費＊＊					
現場管理費 計算情報…… 対象額…… 率……					
＊＊工事原価＊＊					
一般管理費率分 計算情報…… 対象額…… 率……					前払補正率…

本工事費　内訳表

費目・工種・施工名称など	数量	単位	単価	金額	備考
契約保証費 計算情報…… 対象額…… 率……					当初請対額 当初対象額
一般管理費計					
＊＊工事価格＊＊					
＊＊消費税相当額＊＊ 計算情報…… 対象額…… 率……					
＊＊工事費計＊＊					
＊＊契約保証費計＊＊					

施工単価表

掘削　　SPK21040001　　単第0 -0001　表

土砂 上記以外(小規模)　　標準　　1　m3　当り

機械構成比: 30.15%　労務構成比: 58.62%　材料構成比: 11.23%　市場単価構成比: 0.00%　標準単価: 1,114.80000

代表機労材規格(積算地区)	構成比	単価(積算地区)	代表機労材規格(東京地区)	単価(東京地区)	備考
バックホウ(クローラ型) 標準型・排2 山積0.28/平積0.2m3	30.15%		バックホウ(クローラ型) 標準型・排2 山積0.28/平積0.2m3		MTPC00062 MTPT00062
運転手(特殊)	58.62%		運転手(特殊)		RTPC00006 RTPT00006
軽油 パトロール給油,2～4KL積載車給油	11.23%		軽油1.2号パトロール給油		TTPC00013 TTPT00013
積算単価			積算単価		EP001
A=1　土砂 F=7　標準			B=5　上記以外(小規模)		

施工単価表

路体(築堤)盛土　SPK21040004　単第0 -0002　表

施工幅員2.5m未満　1　m3　当り

機械構成比: 0.78%　労務構成比: 99.01%　材料構成比: 0.21%　市場単価構成比: 0.00%　標準単価: 5,709.20000

代表機労材規格(積算地区)	構成比	単価(積算地区)	代表機労材規格(東京地区)	単価(東京地区)	備考
<賃>振動ローラ(ハンドガイド式) 質量0.8～1.1t	0.78%		振動ローラ(舗装用) [ハンドガイド式] 質量0.8～1.1t		KTPC00008 KTPT00008
普通作業員	90.40%		普通作業員		RTPC00002 RTPT00002
特殊作業員	8.61%		特殊作業員		RTPC00001 RTPT00001
軽油 パトロール給油,2～4KL積載車給油	0.21%		軽油1.2号パトロール給油		TTPC00013 TTPT00013
積算単価			積算単価		EP001
A=1　施工幅員2.5m未満					

施工単価表

法面整形　SPK21040024　単第0 -0003　表

切土部　現場制約無し　レキ質土,砂及び砂質土,粘性土　1　m2　当り

機械構成比:　10.84%　労務構成比:　79.28%　材料構成比:　9.88%　市場単価構成比:　0.00%　標準単価：　783.41000

代表機労材規格(積算地区)	構成比	単価(積算地区)	代表機労材規格(東京地区)	単価(東京地区)	備考
<賃>バックホウ(クローラ型) 山積0.8m3(平積0.6) 排出ガス対策型(第1,2,3次基準値)低騒音	10.84%		バックホウ クローラ型 山積0.8m3(平積0.6m3)		KTPC00018 KTPT00018
普通作業員	38.44%		普通作業員		RTPC00002 RTPT00002
運転手(特殊)	21.93%		運転手(特殊)		RTPC00006 RTPT00006
土木一般世話役	18.91%		土木一般世話役		RTPC00009 RTPT00009
軽油 パトロール給油,2～4KL積載車給油	9.88%		軽油1.2号パトロール給油		TTPC00013 TTPT00013
積算単価			積算単価		EP001
A=2　切土部 D=2　レキ質土,砂及び砂質土,粘性土			C=2　現場制約無し E=1　-(全ての費用)		

施工単価表

土砂等運搬　SPK21040002　単第0 -0004　表

小規模 土砂(岩塊・玉石混り土含む)　DID区間無し　距離13.0km以下(10.0km超)　1　m3　当り

機械構成比:　25.95%　労務構成比:　61.91%　材料構成比:　12.14%　市場単価構成比:　0.00%　標準単価：　2,922.60000

代表機労材規格(積算地区)	構成比	単価(積算地区)	代表機労材規格(東京地区)	単価(東京地区)	備考
ダンプトラック[オンロード・ディーゼル] 4t積級 (タイヤ損耗費及び補修費(良好)を含む)	25.95%		ダンプトラック[オンロード・ディーゼル] 4t積級 (タイヤ損耗費及び補修費(良好)を含む)		MTPC00017T1 MTPT00017T1
運転手(一般)	61.91%		運転手(一般)		RTPC00007 RTPT00007
軽油 パトロール給油,2～4KL積載車給油	12.14%		軽油1.2号パトロール給油		TTPC00013 TTPT00013
積算単価			積算単価		EP001
A=2　小規模 C=1　土砂(岩塊・玉石混り土含む) F=46　距離13.0km以下(10.0km超)			B=5　バックホウ山積0.28m3(平積0.2m3) D=1　DID区間無し		

施工単価表

床掘り　　SPK21040015　　単第0 -0005　表

土砂 上記以外(小規模)　　1　m3　当り

機械構成比: 22.07%　労務構成比: 70.62%　材料構成比: 7.31%　市場単価構成比: 0.00%　標準単価: 1,986.00000

代表機労材規格(積算地区)	構成比	単価(積算地区)	代表機労材規格(東京地区)	単価(東京地区)	備考
バックホウ(クローラ型) 後方超小旋回型・排2 山積0.28/平積0.2m3	22.07%		バックホウ(クローラ型) 後方超小旋回型・排2 山積0.28/平積0.2m3		MTPC00083 MTPT00083
運転手(特殊)	38.15%		運転手(特殊)		RTPC00006 RTPT00006
普通作業員	32.47%		普通作業員		RTPC00002 RTPT00002
軽油 パトロール給油,2～4KL積載車給油	7.31%		軽油1.2号パトロール給油		TTPC00013 TTPT00013
積算単価			積算単価		EP001
A=1　土砂 E=1　-(全ての費用)			B=5　上記以外(小規模)		

施工単価表

積込(ルーズ)　SPK21040007　単第0 -0006　表

土砂　小規模(標準)　1　m3　当り

機械構成比:　30.15%　労務構成比:　58.62%　材料構成比:　11.23%　市場単価構成比:　0.00%　標準単価：　982.70000

代表機労材規格(積算地区)	構成比	単価(積算地区)	代表機労材規格(東京地区)	単価(東京地区)	備考
バックホウ(クローラ型) 標準型・排2 山積0.28/平積0.2m3	30.15%		バックホウ(クローラ型) 標準型・排2 山積0.28/平積0.2m3		MTPC00062 MTPT00062
運転手(特殊)	58.62%		運転手(特殊)		RTPC00006 RTPT00006
軽油 パトロール給油,2～4KL積載車給油	11.23%		軽油1.2号パトロール給油		TTPC00013 TTPT00013
積算単価			積算単価		EP001
A=1　土砂			B=4　小規模(標準)		

施工単価表

現場打基礎コンクリート　SPK21040048　単第0 -0007　表

18-8-40BB　基礎砕石有り　1　m3　当り

機械構成比:　2.58%　労務構成比:　69.99%　材料構成比:　27.43%　市場単価構成比:　0.00%　標準単価：　66,104.00000

代表機労材規格(積算地区)	構成比	単価(積算地区)	代表機労材規格(東京地区)	単価(東京地区)	備考
<賃>バックホウ(クローラ型クレーン機能付) 山積0.8m3(平積0.6)吊能力2.9t 排出ガス対策型(第1,2,3次基準値)低騒音	1.82%		バックホウ [クローラ型クレーン付] 排ガス型(第2次)山積0.8m3吊2.9t		KTPC00006 KTPT00006
<賃>バックホウ(クローラ型) 山積0.8m3(平積0.6) 排出ガス対策型(第1,2,3次基準値)低騒音	0.76%		バックホウ クローラ型 山積0.8m3(平積0.6m3)		KTPC00018 KTPT00018
普通作業員	20.83%		普通作業員		RTPC00002 RTPT00002
型わく工	20.45%		型わく工		RTPC00010 RTPT00010
土木一般世話役	9.33%		土木一般世話役		RTPC00009 RTPT00009
特殊作業員	8.70%		特殊作業員		RTPC00001 RTPT00001
その他(労務)			その他(労務)		ER009
レディーミクストコンクリート指定品 呼び強度18,スランプ8,粗骨材40 W/C(60%),種別(高炉)	22.52%		生コンクリート 高炉 18-8-25(20) W/C 60%		TTPCD0010 TTPT00003
軽油 パトロール給油,2～4KL積載車給油	1.42%		軽油1.2号パトロール給油		TTPC00013 TTPT00013

施工単価表

現場打基礎コンクリート　SPK21040048　単第0 -0007　表

18-8-40BB　基礎砕石有り　1　m3　当り

機械構成比: 2.58%　労務構成比: 69.99%　材料構成比: 27.43%　市場単価構成比: 0.00%　標準単価： 66,104.00000

代表機労材規格(積算地区)	構成比	単価(積算地区)	代表機労材規格(東京地区)	単価(東京地区)	備考
その他(材料)			その他(材料)		EZ009
積算単価			積算単価		E9999
A=2　18-8-40BB D=1　一般養生・特殊養生(練炭)			C=1　基礎砕石有り E=1　-		

施工単価表

コンクリートブロック積工(練積)　SDT00039　単第0 -0008　表

粗面ブロック　18-8-40BB　1　m2　当り

名称・規格など	数量	単位	単価	金額	備考
昼間_ブロック積工【手間のみ】 時間的制約なし	1.000	m2			
コンクリート積みブロック-粗面-<JISA5371> 280×420×350,参考質量41.2kg以上 8.5個/m2	8.500	個			
レディーミクストコンクリート指定品 呼び強度18,スランプ8,粗骨材40 W/C(60%),種別(高炉)	0.246	m3			
諸雑費	1	式			
＊＊＊　単位当たり　＊＊＊	1	m2			
A=1　昼間施工 C=1　18-8-40BB I=2　粗面ブロック			B=2　裏込コンクリートを施工しない場合 E=1　- K=8.5　ブロックm2当り使用量(個/m2)		
L=1　時間的制約なし					

施工単価表

大型ブロック積　SPK21040036　単第0 -0009　表

水抜きパイプ無し　ブロック積(空積) 控長75cm　1　m2　当り

機械構成比: 7.13%　労務構成比: 14.72%　材料構成比: 78.15%　市場単価構成比: 0.00%　標準単価: 17,665.00000

代表機労材規格(積算地区)	構成比	単価(積算地区)	代表機労材規格(東京地区)	単価(東京地区)	備考
<作>ラフテレーンクレーン(油圧伸縮ジブ型) 25t吊,オペレータ付 排出ガス対策型(第1,2,3次基準値)低騒音	7.13%		ラフテレーンクレーン [油圧伸縮ジブ型]25t吊		KTPC00014 KTPT00014
普通作業員	4.86%		普通作業員		RTPC00002 RTPT00002
ブロック工	4.29%		ブロック工		RTPC00005 RTPT00005
土木一般世話役	2.79%		土木一般世話役		RTPC00009 RTPT00009
特殊作業員	2.78%		特殊作業員		RTPC00001 RTPT00001
ブロック積(空積) 控長75cm	78.15%		大型積ブロック 控500mm		TTPCH0113 TTPT00273
積算単価			積算単価		EP001
A=2　水抜きパイプ無し			B=3　ブロック積(空積) 控長75cm		

施工単価表

胴込・裏込コンクリート　SPK21040043　単第0 -0010　表

大型ブロック　18-8-40BB　1　m3　当り

機械構成比:　4.31%　労務構成比:　14.87%　材料構成比:　80.82%　市場単価構成比:　0.00%　標準単価：　19,475.00000

代表機労材規格(積算地区)	構成比	単価(積算地区)	代表機労材規格(東京地区)	単価(東京地区)	備考
<作>ラフテレーンクレーン(油圧伸縮ジブ型) 25t吊,オペレータ付 排出ガス対策型(第1,2,3次基準値)低騒音	4.31%		ラフテレーンクレーン [油圧伸縮ジブ型]25t吊		KTPC00014 KTPT00014
普通作業員	7.72%		普通作業員		RTPC00002 RTPT00002
特殊作業員	6.31%		特殊作業員		RTPC00001 RTPT00001
その他(労務)			その他(労務)		ER009
レディーミクストコンクリート指定品 呼び強度18,スランプ8,粗骨材40 W/C(60%),種別(高炉)	80.82%		生コンクリート 高炉 18-8-25(20) W/C 60%		TTPCD0010 TTPT00003
積算単価			積算単価		E9999
A=2　大型ブロック D=1　-			B=2　18-8-40BB		

施工単価表

裏込材(砕石)　SPK21040044　単第0 -0011　表

間知・平・連節・緑化ブロック　RC-40　1　m3　当り

機械構成比:　10.20%　労務構成比:　65.95%　材料構成比:　23.85%　市場単価構成比:　0.00%　標準単価：　6,559.20000

代表機労材規格(積算地区)	構成比	単価(積算地区)	代表機労材規格(東京地区)	単価(東京地区)	備考
<賃>バックホウ(クローラ型クレーン機能付) 山積0.8m3(平積0.6)吊能力2.9t 排出ガス対策型(第1,2,3次基準値)低騒音	10.20%		バックホウ [クローラ型クレーン付] 排ガス型(第2次)山積0.8m3吊2.9t		KTPC00006 KTPT00006
普通作業員	39.35%		普通作業員		RTPC00002 RTPT00002
特殊作業員	15.00%		特殊作業員		RTPC00001 RTPT00001
運転手(特殊)	11.06%		運転手(特殊)		RTPC00006 RTPT00006
その他(労務)			その他(労務)		ER009
再生クラッシャラン 40～0mm	20.49%		再生クラッシャーラン RC-40		TTPC00008 TTPT00008
軽油 パトロール給油,2～4KL積載車給油	3.36%		軽油1.2号パトロール給油		TTPC00013 TTPT00013
積算単価			積算単価		EP001
A=1　間知・平・連節・緑化ブロック			B=1　RC-40		

施工単価表

裏込材(砕石)　SPK21040044　単第0 -0011　表

間知・平・連節・緑化ブロック　RC-40　1　m3　当り

機械構成比:　10.20%　労務構成比:　65.95%　材料構成比:　23.85%　市場単価構成比:　0.00%　標準単価：　6,559.20000

代表機労材規格(積算地区)	構成比	単価(積算地区)	代表機労材規格(東京地区)	単価(東京地区)	備考

施工単価表

天端コンクリート　SPK21040049　単第0 -0012　表

18-8-40BB　一般養生　1　m3　当り

機械構成比: 3.15%　労務構成比: 66.15%　材料構成比: 30.70%　市場単価構成比: 0.00%　標準単価: 50,892.00000

代表機労材規格(積算地区)	構成比	単価(積算地区)	代表機労材規格(東京地区)	単価(東京地区)	備考
<賃>バックホウ(クローラ型クレーン機能付) 山積0.8m3(平積0.6)吊能力2.9t 排出ガス対策型(第1,2,3次基準値)低騒音	3.15%		バックホウ [クローラ型クレーン付] 排ガス型(第2次)山積0.8m3吊2.9t		KTPC00006 KTPT00006
型わく工	21.50%		型わく工		RTPC00010 RTPT00010
普通作業員	15.80%		普通作業員		RTPC00002 RTPT00002
土木一般世話役	11.64%		土木一般世話役		RTPC00009 RTPT00009
特殊作業員	6.28%		特殊作業員		RTPC00001 RTPT00001
その他(労務)			その他(労務)		ER009
レディーミクストコンクリート指定品 呼び強度18,スランプ8,粗骨材40 W/C(60%),種別(高炉)	29.26%		生コンクリート 高炉 18-8-25(20) W/C 60%		TTPCD0010 TTPT00003
軽油 パトロール給油,2～4KL積載車給油	1.44%		軽油1.2号パトロール給油		TTPC00013 TTPT00013
積算単価			積算単価		E9999

施工単価表

天端コンクリート　SPK21040049　単第0 -0012　表

18-8-40BB　一般養生　1　m3　当り

機械構成比: 3.15%　労務構成比: 66.15%　材料構成比: 30.70%　市場単価構成比: 0.00%　標準単価： 50,892.00000

代表機労材規格(積算地区)	構成比	単価(積算地区)	代表機労材規格(東京地区)	単価(東京地区)	備考
A=2　18-8-40BB D=1　-			C=1　一般養生		

施工単価表

1号小口止工　　V0030　　単第0 -0013　表

H=1.83　　1　　箇所　　当り

名称・規格など	数量	単位	単価	金額	備考
コンクリート 小型構造物 18-8-40BB バックホウ(クレーン機能付)打設	0.44	m3			単第0-0014　表
型枠 一般型枠 小型構造物	3.02	m2			単第0-0015　表
型枠 化粧型枠 小型構造物	0.48	m2			単第0-0016　表
化粧型枠材料費	0.48	m2			
＊＊＊　単位当たり　＊＊＊	1	箇所			

施工単価表

コンクリート　SPK21040140　単第0 -0014　表

小型構造物 18-8-40BB　バックホウ(クレーン機能付)打設　1　m3　当り

機械構成比: 4.43%　労務構成比: 39.79%　材料構成比: 55.78%　市場単価構成比: 0.00%　標準単価: 28,968.00000

代表機労材規格(積算地区)	構成比	単価(積算地区)	代表機労材規格(東京地区)	単価(東京地区)	備考
<賃>バックホウ(クローラ型クレーン機能付) 山積0.8m3(平積0.6)吊能力2.9t 排出ガス対策型(第1,2,3次基準値)低騒音	4.18%		バックホウ [クローラ型クレーン付] 排ガス型(第2次)山積0.8m3吊2.9t		KTPC00006 KTPT00006
その他(機械)			その他(機械)		EK009
普通作業員	12.91%		普通作業員		RTPC00002 RTPT00002
特殊作業員	11.03%		特殊作業員		RTPC00001 RTPT00001
運転手(特殊)	6.76%		運転手(特殊)		RTPC00006 RTPT00006
土木一般世話役	6.39%		土木一般世話役		RTPC00009 RTPT00009
その他(労務)			その他(労務)		ER009
レディーミクストコンクリート指定品 呼び強度18,スランプ8,粗骨材40 W/C(60%),種別(高炉)	53.83%		生コンクリート 高炉 24-12-25(20) W/C 55%		TTPCD0010 TTPT00343
軽油 パトロール給油,2～4KL積載車給油	1.84%		軽油1.2号パトロール給油		TTPC00013 TTPT00013

施工単価表

コンクリート　SPK21040140　単第0 -0014　表

小型構造物 18-8-40BB　バックホウ(クレーン機能付)打設　1　m3　当り

機械構成比: 4.43%　労務構成比: 39.79%　材料構成比: 55.78%　市場単価構成比: 0.00%　標準単価： 28,968.00000

代表機労材規格(積算地区)	構成比	単価(積算地区)	代表機労材規格(東京地区)	単価(東京地区)	備考
その他(材料)			その他(材料)		EZ009
積算単価			積算単価		E9999
A=2　小型構造物 C=2　18-8-40BB J=1　-			B=2　バックホウ(クレーン機能付)打設 F=2　一般養生 K=1　-(全ての費用)		

施工単価表

型枠　SPK21040142　単第0 -0015　表

一般型枠　小型構造物　1　m2　当り

機械構成比: 0.00%　労務構成比: 100.00%　材料構成比: 0.00%　市場単価構成比: 0.00%　標準単価: 7,775.20000

代表機労材規格(積算地区)	構成比	単価(積算地区)	代表機労材規格(東京地区)	単価(東京地区)	備考
型わく工	45.16%		型わく工		RTPC00010 RTPT00010
普通作業員	30.69%		普通作業員		RTPC00002 RTPT00002
土木一般世話役	11.11%		土木一般世話役		RTPC00009 RTPT00009
その他(労務)			その他(労務)		ER009
積算単価			積算単価		EP001
A=1　一般型枠 C=1　-(全ての費用)			B=2　小型構造物		

施工単価表

型枠　SPK21040142　単第0 -0016　表

化粧型枠　小型構造物　1　m2　当り

機械構成比: 0.00%　労務構成比: 100.00%　材料構成比: 0.00%　市場単価構成比: 0.00%　標準単価: 10,574.00000

代表機労材規格(積算地区)	構成比	単価(積算地区)	代表機労材規格(東京地区)	単価(東京地区)	備考
型わく工	33.21%		型わく工		RTPC00010 RTPT00010
普通作業員	22.56%		普通作業員		RTPC00002 RTPT00002
土木一般世話役	8.17%		土木一般世話役		RTPC00009 RTPT00009
その他(労務)			その他(労務)		ER009
積算単価			積算単価		EP001
A=2　化粧型枠 C=1　-(全ての費用)			B=2　小型構造物		

施工単価表

2号小口止工　　V0031　　単第0 -0017　表

H=2.33　　1　　箇所　　当り

名称・規格など	数量	単位	単価	金額	備考
コンクリート 小型構造物 18-8-40BB バックホウ(クレーン機能付)打設	0.55	m3			単第0-0014　表
型枠 一般型枠 小型構造物	3.87	m2			単第0-0015　表
型枠 化粧型枠 小型構造物	0.64	m2			単第0-0016　表
化粧型枠材料費	0.64	m2			
＊＊＊　単位当たり　＊＊＊	1	箇所			

施工単価表

3号小口止工　　V0032　　単第0 -0018　表

H=4.26　　1　　箇所　　当り

名称・規格など	数量	単位	単価	金額	備考
コンクリート 小型構造物 18-8-40BB バックホウ(クレーン機能付)打設	1.68	m3			単第0-0014　表
型枠 一般型枠 小型構造物	11.34	m2			単第0-0015　表
型枠 化粧型枠 小型構造物	1.16	m2			単第0-0016　表
化粧型枠材料費	1.16	m2			
＊＊＊　単位当たり　＊＊＊	1	箇所			

施工単価表

4号小口止工　　V0033　　単第0 -0019　表

H=3.58　　1　　箇所　　当り

名称・規格など	数量	単位	単価	金額	備考
コンクリート 小型構造物 18-8-40BB バックホウ(クレーン機能付)打設	1.37	m3			単第0-0014　表
型枠 一般型枠 小型構造物	9.31	m2			単第0-0015　表
型枠 化粧型枠 小型構造物	0.95	m2			単第0-0016　表
化粧型枠材料費	0.95	m2			
＊＊＊　単位当たり　＊＊＊	1	箇所			

施工単価表

5号小口止工　　V0034　　単第0 -0020　表

H=3.08　　1　　箇所　　当り

名称・規格など	数量	単位	単価	金額	備考
コンクリート 小型構造物 18-8-40BB バックホウ(クレーン機能付)打設	0.79	m3			単第0-0014　表
型枠 一般型枠 小型構造物	5.39	m2			単第0-0015　表
型枠 化粧型枠 小型構造物	0.88	m2			単第0-0016　表
化粧型枠材料費	0.88	m2			
＊＊＊　単位当たり　＊＊＊	1	箇所			

施工単価表

6号小口止工　　V0035　　単第0 -0021　表

H=3.09　　1　　箇所　　当り

名称・規格など	数量	単位	単価	金額	備考
コンクリート 小型構造物 18-8-40BB バックホウ(クレーン機能付)打設	0.80	m3			単第0-0014　表
型枠 一般型枠 小型構造物	5.41	m2			単第0-0015　表
型枠 化粧型枠 小型構造物	0.89	m2			単第0-0016　表
化粧型枠材料費	0.89	m2			
＊＊＊　単位当たり　＊＊＊	1	箇所			

施工単価表

コンクリート　SPK21040140　単第0 -0022　表

無筋・鉄筋構造物 18-8-40BB　バックホウ(クレーン機能付)打設　1　m3　当り

機械構成比: 4.53%　労務構成比: 37.78%　材料構成比: 57.69%　市場単価構成比: 0.00%　標準単価: 28,266.00000

代表機労材規格(積算地区)	構成比	単価(積算地区)	代表機労材規格(東京地区)	単価(東京地区)	備考
<賃>バックホウ(クローラ型クレーン機能付) 山積0.8m3(平積0.6)吊能力2.9t 排出ガス対策型(第1,2,3次基準値)低騒音	4.28%		バックホウ [クローラ型クレーン付] 排ガス型(第2次)山積0.8m3吊2.9t		KTPC00006 KTPT00006
その他(機械)			その他(機械)		EK009
特殊作業員	11.31%		特殊作業員		RTPC00001 RTPT00001
普通作業員	10.72%		普通作業員		RTPC00002 RTPT00002
運転手(特殊)	6.93%		運転手(特殊)		RTPC00006 RTPT00006
土木一般世話役	6.55%		土木一般世話役		RTPC00009 RTPT00009
その他(労務)			その他(労務)		ER009
レディーミクストコンクリート指定品 呼び強度18,スランプ8,粗骨材40 W/C(60%),種別(高炉)	55.69%		生コンクリート 高炉 24-12-25(20) W/C 55%		TTPCD0010 TTPT00343
軽油 パトロール給油,2～4KL積載車給油	1.89%		軽油1.2号パトロール給油		TTPC00013 TTPT00013

施工単価表

コンクリート　SPK21040140　単第0 -0022　表

無筋・鉄筋構造物 18-8-40BB　バックホウ(クレーン機能付)打設　1　m3　当り

機械構成比: 4.53%　労務構成比: 37.78%　材料構成比: 57.69%　市場単価構成比: 0.00%　標準単価： 28,266.00000

代表機労材規格(積算地区)	構成比	単価(積算地区)	代表機労材規格(東京地区)	単価(東京地区)	備考
その他(材料)			その他(材料)		EZ009
積算単価			積算単価		E9999
A=1 無筋・鉄筋構造物 C=2 18-8-40BB J=1 -			B=2 バックホウ(クレーン機能付)打設 F=2 一般養生 K=1 -(全ての費用)		

施工単価表

構造物とりこわし工(無筋構造物)　SDT00031　単第0 -0023　表

機械施工　1　m3　当り

名称・規格など	数量	単位	単価	金額	備考
昼間_無筋構造物【手間のみ】 機械施工 時間的制約なし	1.000	m3			
諸雑費	1	式			
＊＊＊　単位当たり　＊＊＊	1	m3			
A=1　昼間施工 C=1　-			B=1　機械施工 D=1　時間的制約なし		

施工単価表

殻運搬　SPK21040138　単第0 -0024　表

Co(無筋)構造物とりこわし　DID区間無し　運搬距離3.3km以下(1.6km超)　1　m3　当り

機械構成比:　43.38%　労務構成比:　41.88%　材料構成比:　14.74%　市場単価構成比:　0.00%　標準単価：　1,007.70000

代表機労材規格(積算地区)	構成比	単価(積算地区)	代表機労材規格(東京地区)	単価(東京地区)	備考
ダンプトラック[オンロード・ディーゼル] 10t積級 (タイヤ損耗費及び補修費(良好)を含む)	43.38%		ダンプトラック[オンロード・ディーゼル] 10t積級 (タイヤ損耗費及び補修費(良好)を含む)		MTPC00018T1 MTPT00018T1
運転手(一般)	41.88%		運転手(一般)		RTPC00007 RTPT00007
軽油 パトロール給油,2～4KL積載車給油	14.74%		軽油1.2号パトロール給油		TTPC00013 TTPT00013
積算単価			積算単価		EP001
A=1　Co(無筋)構造物とりこわし C=1　DID区間無し E=1　-(全ての費用)			B=1　機械積込 D=14　運搬距離3.3km以下(1.6km超)		

施工単価表

石積(張)　SPK21040054　単第0 -0025　表

積工　練石 雑割石　1　m2　当り

機械構成比: 7.04%　労務構成比: 90.11%　材料構成比: 2.85%　市場単価構成比: 0.00%　標準単価: 12,067.00000

代表機労材規格(積算地区)	構成比	単価(積算地区)	代表機労材規格(東京地区)	単価(東京地区)	備考
<賃>バックホウ(クローラ型クレーン機能付) 山積0.28m3(平積0.2)吊能力1.7t 排出ガス対策型(第1,2,3次基準値)低騒音	7.04%		バックホウ クローラ型 クレーン機能付1.7t 山積0.28m3(平積0.2m3)		KTPC00019 KTPT00019
普通作業員	48.13%		普通作業員		RTPC00002 RTPT00002
運転手(特殊)	22.06%		運転手(特殊)		RTPC00006 RTPT00006
石工	15.83%		石工		RTPC00017 RTPT00017
土木一般世話役	4.09%		土木一般世話役		RTPC00009 RTPT00009
軽油 パトロール給油,2～4KL積載車給油	2.85%		軽油1.2号パトロール給油		TTPC00013 TTPT00013
積算単価			積算単価		EP001
A=1 積工 C=2 雑割石			B=1 練石		

施工単価表

胴込・裏込コンクリート_石積(張)　SPK21040056　単第0 -0026　表

積工　18-8-40BB　1　m3　当り

機械構成比:　2.42%　労務構成比:　32.73%　材料構成比:　64.85%　市場単価構成比:　0.00%　標準単価：　25,527.00000

代表機労材規格(積算地区)	構成比	単価(積算地区)	代表機労材規格(東京地区)	単価(東京地区)	備考
<賃>バックホウ(クローラ型クレーン機能付) 山積0.28m3(平積0.2)吊能力1.7t 排出ガス対策型(第1,2,3次基準値)低騒音	2.42%		バックホウ クローラ型 クレーン機能付1.7t 山積0.28m3(平積0.2m3)		KTPC00019 KTPT00019
普通作業員	12.63%		普通作業員		RTPC00002 RTPT00002
特殊作業員	11.56%		特殊作業員		RTPC00001 RTPT00001
運転手(特殊)	7.58%		運転手(特殊)		RTPC00006 RTPT00006
その他(労務)			その他(労務)		ER009
レディーミクストコンクリート指定品 呼び強度18,スランプ8,粗骨材40 W/C(60%),種別(高炉)	63.87%		生コンクリート 高炉 18-8-25(20) W/C 60%		TTPCD0010 TTPT00003
軽油 パトロール給油,2～4KL積載車給油	0.98%		軽油1.2号パトロール給油		TTPC00013 TTPT00013
積算単価			積算単価		E9999
A=1　積工 D=1　-			B=2　18-8-40BB		

施工単価表

胴込・裏込コンクリート_石積(張)　SPK21040056　単第0 -0026　表

積工　18-8-40BB　1　m3　当り

機械構成比:　2.42%　労務構成比:　32.73%　材料構成比:　64.85%　市場単価構成比:　0.00%　標準単価：　25,527.00000

代表機労材規格(積算地区)	構成比	単価(積算地区)	代表機労材規格(東京地区)	単価(東京地区)	備考

施工単価表

工事用道路（盛土）　V0001　単第0 -0027　表

W=4.0m　100　m　当り

名称・規格など	数量	単位	単価	金額	備考
路体(築堤)盛土 施工幅員4.0m以上 施工数量10,000m3未満 障害無し	225	m3			単第0-0028　表
購入土 設計CBR20以上	300	m3			
再生クラッシャラン 40～0mm	30	m3			
整地 敷均し(ルーズ) 標準	30	m3			単第0-0029　表
＊＊＊　合計　＊＊＊	100	m			
＊＊＊　単位当たり　＊＊＊	1	m			

施工単価表

路体(築堤)盛土　SPK21040004　単第0 -0028　表

施工幅員4.0m以上　施工数量10,000m3未満 障害無し　1　m3　当り

機械構成比:　20.07%　労務構成比:　66.40%　材料構成比:　13.53%　市場単価構成比:　0.00%　標準単価：　200.01000

代表機労材規格(積算地区)	構成比	単価(積算地区)	代表機労材規格(東京地区)	単価(東京地区)	備考
<賃>ブルドーザ 湿地,7t級 排出ガス対策型(第1,2次基準値)低騒音	12.33%		<賃>ブルドーザ 湿地,7t級 排出ガス対策型(第1,2次基準値)低騒音		KTPC00036 KTPT00036
<賃>振動ローラ(土木用フラットSドラム型) 質量11～12t 排出ガス対策型(第1,2,3次基準値)低騒音	7.74%		振動ローラ(土工用) [フラット・シングルドラム型] 質量11～12t		KTPC00058 KTPT00058
運転手(特殊)	44.91%		運転手(特殊)		RTPC00006 RTPT00006
普通作業員	21.49%		普通作業員		RTPC00002 RTPT00002
軽油 パトロール給油,2～4KL積載車給油	13.53%		軽油1.2号パトロール給油		TTPC00013 TTPT00013
積算単価			積算単価		EP001
A=3　施工幅員4.0m以上 C=1　障害無し			B=1　施工数量10,000m3未満		

施工単価表

整地　SPK21040003　単第0 -0029　表

敷均し(ルーズ)　標準　1　m3　当り

機械構成比: 31.05%　労務構成比: 57.75%　材料構成比: 11.20%　市場単価構成比: 0.00%　標準単価: 129.80000

代表機労材規格(積算地区)	構成比	単価(積算地区)	代表機労材規格(東京地区)	単価(東京地区)	備考
ブルドーザ 普通・排1 15t級(13～16t)	31.05%		ブルドーザ 普通・排1 15t級(13～16t)		MTPC00002 MTPT00002
普通作業員	33.14%		普通作業員		RTPC00002 RTPT00002
運転手(特殊)	24.61%		運転手(特殊)		RTPC00006 RTPT00006
軽油 パトロール給油,2～4KL積載車給油	11.20%		軽油1.2号パトロール給油		TTPC00013 TTPT00013
積算単価			積算単価		EP001
A=2　敷均し(ルーズ)			B=1　標準		

施工単価表

大型土のう製作・設置(BH設置)　SHD10003　単第0 -0030　表

10　袋　当り

名称・規格など	数量	単位	単価	金額	備考
土木一般世話役	0.278	人			1*0.278
特殊作業員	0.278	人			1*0.278
普通作業員	0.278	人			1*0.278
耐候性大型土のう(2.0t用) 丸型,径110cm×長110cm 短期仮設対応(1年)型	10.000	枚			
購入土	10.000	m3			ほぐした土量
機-28_バックホウ運転(賃料) クレーン付2.9t吊 山積0.8m3 低騒音3次	0.278	日			単第0-0031　表
諸雑費	4	%			#09
＊＊＊　合計　＊＊＊	10	袋			
＊＊＊　単位当たり　＊＊＊	1	袋			
A=2　耐候性(短期)大型土のう(径110cm×長110cm) D=4　土砂【登録単価CODE】(m3)			B=2　土砂の計上あり		

施工単価表

機-28_バックホウ運転(賃料)　S9035　単第0 -0031　表

クレーン付2.9t吊 山積0.8m3 低騒音3次　1　日　当り

名称・規格など	数量	単位	単価	金額	備考
運転手(特殊)	1.00	人			
軽油 パトロール給油,2～4KL積載車給油	98.00	L			
<賃>バックホウ(クローラ型クレーン機能付) 山積0.8m3(平積0.6)吊能力2.9t 排出ガス対策型(第1,2,3次基準値)低騒音	1.39	供用日			
諸雑費	1	式			
＊＊＊　単位当たり　＊＊＊	1	日			
A=21　クレーン付2.9t吊 山積0.8m3 低騒音3次 C=1　運転労務数量(人/日)			B=98　軽油消費量(L/日) D=1.39　機械賃料数量(供用日/日)		

施工単価表

大型土のう撤去　　SHD10011　　単第0 -0032　表

作業半径 6m以下　　10　袋　当り

名称・規格など	数量	単位	単価	金額	備考
土木一般世話役	0.069	人			1*0.069
特殊作業員	0.069	人			1*0.069
機-28_バックホウ運転(賃料) クレーン付2.9t吊 山積0.8m3 低騒音3次	0.069	日			単第0-0033　表
諸雑費	1	式			
＊＊＊　合計　＊＊＊	10	袋			
＊＊＊　単位当たり　＊＊＊	1	袋			
A=1　　作業半径 6m以下					

施工単価表

機-28_バックホウ運転(賃料)　S9035　単第0 -0033　表

クレーン付2.9t吊 山積0.8m3 低騒音3次　1　日　当り

名称・規格など	数量	単位	単価	金額	備考
運転手(特殊)	1.00	人			
軽油 パトロール給油,2～4KL積載車給油	74.00	L			
<賃>バックホウ(クローラ型クレーン機能付) 山積0.8m3(平積0.6)吊能力2.9t 排出ガス対策型(第1,2,3次基準値)低騒音	1.26	供用日			
諸雑費	1	式			
＊＊＊　単位当たり　＊＊＊	1	日			
A=21　クレーン付2.9t吊 山積0.8m3 低騒音3次 C=1　運転労務数量(人/日)			B=74　軽油消費量(L/日) D=1.26　機械賃料数量(供用日/日)		

施工単価表

ポンプ設置・撤去　　SHD10037　　単第0 -0034　表

1　　箇所　　当り

名称・規格など	数量	単位	単価	金額	備考
土木一般世話役	0.500	人			
特殊作業員	0.100	人			
普通作業員	2.000	人			
機-28_バックホウ運転(賃料) クレーン付2.9t吊 山積0.8m3 排対2次	0.500	日			単第0-0035　表
諸雑費	1	式			
＊＊＊　単位当たり　＊＊＊	1	箇所			

施工単価表

機-28_バックホウ運転(賃料)　S9035　単第0 -0035　表

クレーン付2.9t吊 山積0.8m3 排対2次　1　日　当り

名称・規格など	数量	単位	単価	金額	備考
運転手(特殊)	1.00	人			
軽油 パトロール給油,2～4KL積載車給油	69.00	L			
<賃>バックホウ(クローラ型クレーン機能付) 山積0.8m3(平積0.6)吊能力2.9t 排出ガス対策型(第1,2,3次基準値)低騒音	1.16	供用日			
諸雑費	1	式			
＊＊＊　単位当たり　＊＊＊	1	日			
A=12　クレーン付2.9t吊 山積0.8m3 排対2次 C=1　運転労務数量(人/日)			B=69　軽油消費量(L/日) D=1.16　機械賃料数量(供用日/日)		

施工単価表

ポンプ運転　S1050031　単第0 -0036　表

排水量 0以上40未満 (m3/h)　作業時排水　1　日　当り

名称・規格など	数量	単位	単価	金額	備考
特殊作業員	0.140	人			
建設用ポンプ(水中ポンプ)運転 口径150mm,揚程15m 11.0kw	1.000	日			単第0-0037　表
機-16_発動発電機運転 ディーゼル25kVA 排出ガス対策型2次基準	1.000	日			単第0-0038　表
諸雑費	3	%			#09
＊＊＊　単位当たり　＊＊＊	1	日			
A=1　排水量 0以上40未満 (m3/h)			B=1　作業時排水		

施工単価表

建設用ポンプ(水中ポンプ)運転　S9000045　単第0 -0037　表

口径150㎜,揚程15m　11.0kw　1　日　当り

名称・規格など	数量	単位	単価	金額	備考
<賃>建設用ポンプ(水中ポンプ) 口径150㎜,揚程15m 11.0kw	1.20	供用日			
諸雑費	1	式			
＊＊＊　単位当たり　＊＊＊	1	日			
A=7　口径150㎜,揚程15m			B=1.2　機械賃料数量(供用日/日)		

施工単価表

機-16_発動発電機運転　S9469　単第0 -0038　表

ディーゼル25kVA　排出ガス対策型2次基準　1　日　当り

名称・規格など	数量	単位	単価	金額	備考
軽油 パトロール給油,2～4KL積載車給油	26.00	L			
<賃>発動発電機(ディーゼル発電機) 定格容量25kVA 排出ガス対策型(第1,2,3次基準値)低騒音	1.20	供用日			
諸雑費	1	式			
＊＊＊　単位当たり　＊＊＊	1	日			
A=6　ディーゼル25kVA C=1.2　機械賃料数量(供用日/日)			B=26　燃料消費量(L/日) D=3　排出ガス対策型2次基準		

施工単価表

掛樋工　SPK21040080　単第0 -0039　表

据付・撤去 波状管及び網状管 200～400mm　シングル 合成樹脂排水材 呼び径300mm　1　m　当り

機械構成比: 0.00%　労務構成比: 9.04%　材料構成比: 90.96%　市場単価構成比: 0.00%　標準単価: 4,079.50000

代表機労材規格(積算地区)	構成比	単価(積算地区)	代表機労材規格(東京地区)	単価(東京地区)	備考
普通作業員	6.32%		普通作業員		RTPC00002 RTPT00002
土木一般世話役	2.72%		土木一般世話役		RTPC00009 RTPT00009
合成樹脂排水材(高密度ポリエチレン管) <シングル構造>内面波状管(有孔・無孔) 呼び径300mm	90.96%		暗渠排水管 波状管 呼び径300mm 高密度ポリエチレン管(シングル構造)		TTPC00191 TTPT00191
積算単価			積算単価		E9999
A=3 据付・撤去 C=2 200～400mm F=1 継手材料費要 H=0 現場の状況による材料損料率の率乗算			B=2 波状管及び網状管 D=35 シングル 合成樹脂排水材 呼び径300mm G=2 期間3ヶ月未満(損料率0.2) I=1 -(全ての費用)		
【管材料単価】 管材料単価(円) * (材料損料率 + (材料損料率 * 現場状況による材料損料率の率乗算))					

施工単価表

積込(ルーズ)　SPK21040007　単第0 -0040　表

土砂　土量50,000m3未満　1　m3　当り

機械構成比:　43.20%　労務構成比:　38.90%　材料構成比:　17.90%　市場単価構成比:　0.00%　標準単価：　200.91000

代表機労材規格(積算地区)	構成比	単価(積算地区)	代表機労材規格(東京地区)	単価(東京地区)	備考
バックホウ(クローラ型) 標準型・排2 山積0.8/平積0.6m3	43.20%		バックホウ(クローラ型) 標準型・排2 山積0.8/平積0.6m3		MTPC00014 MTPT00014
運転手(特殊)	38.90%		運転手(特殊)		RTPC00006 RTPT00006
軽油 パトロール給油,2～4KL積載車給油	17.90%		軽油1.2号パトロール給油		TTPC00013 TTPT00013
積算単価			積算単価		EP001
A=1　土砂			B=1　土量50,000m3未満		

数　量　総　括　表

（その1）

(普)相川川(平岩宅横)【ALL】

工事区分	工　種	種　別	細　別	規　格	単位	A 箇 所	B 箇 所	C 箇 所	合　計	摘　要
レベル1	レベル2	レベル3	レベル4	レベル5						
災害復旧工事										
	河川土工									
		切土工								
			土砂掘削	礫質土	m3	5.9	27.0	7.0	39.9	
		盛土工								
			盛土		m3	3.3		2.6	5.9	
		法面整形								
			切土法面		m2	13.2	31.0	13.7	57.9	
	構造物撤去工									
		構造物取壊し工								
			コンクリート取壊し		m3	0.6	1.8		2.4	
	石・ブロック積工									
		作業土工								
			床掘	礫質土	m3	7.7	23.8	10.3	41.8	
			埋戻し	流用土	m3	0.9	9.6	4.0	14.5	
			基面整正		m2	7.7	8.0	3.4	19.1	
		コンクリートブロック積								
			コンクリートブロック積							
			ブロック面積	控え35cm	m2	13.3		14.7	28.0	
			大型 ブロック面積	控え75cm	m2		24.7		24.7	胴込Co 0.451m3/m2
			裏込砕石	RC-40	m3	6.3	13.9	7.2	27.4	
			天端工	1号	m	8.4			8.4	
				2号	m			5.1	5.1	
				3号	m		7.4		7.4	
			ﾌﾞﾛｯｸ基礎工	1号	m	8.4		5.1	13.5	
				2号	m		7.4		7.4	
			吸出し防止材	t=10mm	m2				0.0	
		護床工								
			底張りコンクリート		m3	2.6			2.6	
		舗装工								
			コンクリート版復旧		m3	0.1			0.1	
		小口止工								
		H<3.0	コンクリート	18N/mm2	m3	1.0			1.0	N=2
			型枠	一般・小型	m2	6.9			6.9	
				化粧	m2	1.1			1.1	
		3.0≦H<5.0	コンクリート	小型,18N/mm2	m3		3.1	1.6	4.7	N=4
			型枠	一般・小型	m2		20.7	10.8	31.5	
				化粧	m2		2.1	1.8	3.9	

数　量　総　括　表

（その2）

（普）相川川（平岩宅横）【ALL】

工事区分	工　種	種　別	細　別	規　格	単位	A 箇 所	B 箇 所	C 箇 所	合　計	摘　要
レベル1	レベル2	レベル3	レベル4	レベル5						
	雑工									
		土工								
			掘削		m3	1.6	8.2	3.9	13.7	
			床掘		m3	0.4	1.5	0.9	2.8	
		復旧工								
			石積（すり付け工）							
				雑割石35cm	m2	4.6	12.2	4.2	21.0	胴込Co 0.117m3/m2
			ブロック積（すり付け工）							
				控え35cm	m2			4.2	4.2	
		撤去工								
			ブロック積取壊し							
				控え35cm	m3			1.5	1.5	
	仮設工									
		仮設道路	延長		m	13.2	11.5	24.3	49.0	
			盛土タイプ							
			盛土	購入土	m3	29.7	25.9	54.7	110.3	
			敷砂利	t=10cm	m3	4.0	3.5	7.3	14.8	
		仮締切工								
			大型土のう	h=1.10	袋	1.0			1.0	
			濁水処理	h=1.10	袋	2.0			2.0	
			掛樋工	φ300	m	65.7			65.7	
			盛土	購入土	m3	3.0			3.0	
			水替工		箇所	1.0	1.0	1.0	3.0	
	作業残土処理									
			残土処分	地山	m3	11.0	49.9	14.8	75.7	
			仮設盛土		m3	29.7	25.9	54.7	110.3	
			敷砂利		m3	4.0	3.5	7.3	14.8	
			作業残土		m3	2.5			2.5	盛土/1.2
			応急仮設対策	大型土のう N=7袋	m3		5.8		5.8	盛土/1.2
			計		m3	47.2	85.1	76.8	209.1	
			コンクリート取壊し		m3	0.6	1.8		2.4	2.35t/m3
			ブロック積取壊し		m3			1.5	1.5	2.35t/m3
	水替日数対象数量									
			水替日数		日	3.9	3.5	2.7	10.1	

数　量　総　括　表

（その1）

（普）相川川（平岩宅横）【A箇所】

工事区分	工　種	種　別	細　　別	規　格	単位	過程数位	計上数位	摘　　要
レベル1	レベル2	レベル3	レベル4	レベル5				
災害復旧工事								
	河川土工							
		切土工						
			土砂掘削	礫質土	m3	5.9	6	
		盛土工						
			盛土		m3	3.3	3	
		法面整形						
			切土法面		m2	13.2	10	
	構造物撤去工							
		構造物取壊し工						
			コンクリート取壊し		m3	0.6	0.6	
	石・ブロック積工							
		作業土工						
			床掘	礫質土	m3	7.7	8	
			埋戻し	流用土	m3	0.9	0.9	
			基面整正		m2	7.7	8	
		コンクリートブロック積						
			コンクリートブロック積					
			ブロック面積	控え35cm	m2	13.3	13	1:0.4
			裏込砕石	RC-40	m3	6.3	6	
			天端工	法面無し	m	8.4	8	
			ﾌﾞﾛｯｸ基礎工	コンクリート 18N/mm2	m	8.4	8	
			吸出し防止材	t=10mm	m2		0	
		護床工						
			底張りコンクリート		m3	2.6	3	
		舗装工						
			コンクリート版復旧		m3	0.1	0.1	
		小口止工						
		H<3.0	コンクリート	小型,18N/mm2	m3	1.0	1	N=2
			型枠	一般・小型	m2	6.9	7	
			化粧	m2	m2	1.1	1	
	雑工							
		土工						
			掘削		m3	1.6	2	
			床掘		m3	0.4	0.4	
		復旧工						
			石積（すり付け工）					
				雑割石35cm	m2	4.6	5	

数　量　総　括　表

（その2）

(普)相川川(平岩宅横)【A箇所】

工事区分	工　種	種　別	細　　別	規　格	単位	過程数位	計上数位	摘　　要
レベル1	レベル2	レベル3	レベル4	レベル5				
	仮設工							
		仮設道路	延長		m	13.2		
			盛土タイプ					
			盛土	購入土	m3	29.7	30	
			敷砂利	t=10cm	m3	4.0	4	
		仮締切工						
			大型土のう	h=1.10	袋	1.0	1	
			濁水処理	h=1.10	袋	2.0	2	
			掛樋工	φ300	m	65.7	66	
			盛土	購入土	m3	3.0	3	
			水替工		箇所	1.0	1	
	作業残土処理							
			残土処分	地山	m3	11.0	10	
			仮設盛土		m3	29.7	30	
			敷砂利		m3	4.0	4	
			作業残土		m3	2.5	3	盛土/1.2
			計		m3	47.2	50	
			コンクリート取壊し		m3	0.6	0.6	2.35t/m3
	水替日数対象数量							
			水替日数		日	3.9	4	

土　量　配　分　表

工　種	種　別	細　目	記号	単位	復旧	雑工	地山の立積	変化率	盛土換算土量	配分計画
土工										
	切土工	礫質土	C(SE)	m3	5.9	1.6	復旧+雑工 7.5	0.9	6.8	3.5
	盛土工	流用土	B	m3	3.3	0.0	復旧+雑工 3.3		3.3	
基礎工										
	作業土工	床掘 礫質土	E(SE)	m3	7.7	0.4	復旧+雑工 8.1	0.9	7.3	6.4
		埋戻し 流用土	Fu	m3	0.9		0.9		0.9	
		基面整正	K	m2	7.7		7.7			
		切土整形	SL	m2	13.2		13.2			
		盛土整形	SL	m2	0.0		0.0			
作業残土処理工										
		礫質土		m3			11.0	0.9	9.9	9.9
	残土合計	地山換算		m3			11.0			
		コン取壊し		m3	0.6		0.6			

土　工　　数量集計表

名称及び測点	延長	土工			法面整形		作業土工		
		掘削	盛土	コン取壊	切土	盛土	床掘	埋戻	基面整正
単位	m	m3	m3	m3	m2	m2	m3	m3	m2
土工	6.4	5.9	3.3	0.6	13.2				
作業土工							7.7	0.9	7.7
計	6.4	5.9	3.3	0.6	13.2	0.0	7.7	0.9	7.7

計　第　　表　　土工　　計　算　書

測　点	距　離	掘　削 C	掘　削 平　均	掘　削 立　積		平　均	立　積	備　考
【A箇所】								
SECT 0.0	－	1.0						
SECT 6.0	6.0	0.3	0.65	3.9				
SECT 9.0	3.0	1.0	0.65	2.0				
合　計	9.0			5.9				

計　第　　表　　土工　　計　算　書

測　点	距　離	盛　土 B	盛　土 平　均	盛　土 立　積		平　均	立　積	備　考
【A箇所】								
SECT 0.0	－	0.2						
SECT 6.0	6.0	0.6	0.40	2.4				
SECT 9.0	3.0	0.0	0.30	0.9				
合　計	9.0			3.3				

計　第　　表　　土 工　　計　算　書

測　　点	距　　離	コンクリート取壊し CoB	平　　均	立　　積		平　　均	立　　積	備　　考
【A箇所】								
SECT 0.0	－	0.1						
	3.4	0.1	0.10	0.3				
SECT 6.0		0.1						
SECT 9.0	3.0	0.1	0.10	0.3				
合　計	6.4			0.6				

計　第　　表　　土 工　　計　算　書

測　点	距　離	切土法面整形			盛土法面整形			備　考
		L	平　均	平　積		平　均	平　積	
【A箇所】								
SECT 0.0	－	1.7						
SECT 6.0	6.0	1.0	1.35	8.1				
SECT 9.0	3.0	2.4	1.70	5.1				
合　計	9.0			13.2				

護岸工(1)　　数 量 集 計 表

名 称 及 び 測 点	延長	コンクリートブロック積擁壁					底張りコンクリート	コンクリート版復旧
		ブロック	裏込砕石	天端工	ﾌﾞﾛｯｸ基礎工	吸出し防止材	コンクリート	コンクリート版復旧
		控え0.35m	RC-40	法面なし	1:0.4, t=0.50m	t=10mm		t=15cm
単位	m	m2	m3	m	m	m2	m3	m2
護岸	8.4	13.3	6.3	8.4	8.4	13.3	2.6	0.9
計	8.4	13.3	6.3	8.4	8.4	13.3	2.6	0.9
								0.9×0.15
								0.1 m3

護岸工(2)　　数 量 集 計 表

名 称 及 び 測 点	延長	小口止工(H<3.0)			小口止工(3.0≦H<5.0)			
		コンクリート	型枠		コンクリート	型枠		
			小型	化粧		小型	化粧	
単位		m3	m2	m2	m3	m2	m2	
1号小口止工	0.3	0.4	3.0	0.5				
2号小口止工	0.3	0.6	3.9	0.6				
計	0.6	1.0	6.9	1.1				

計　第　　表　　作業土工　　計　算　書

測　点	距離	床 掘（礫質土）			埋戻し			基面整正		
		E	平均	立積	Fu	平均	立積	K	平均	平積
【A箇所】										
SECT 0.0	－	0.7			0.1			0.8		
SECT 6.0	6.0	0.9	0.80	4.8	0.1	0.10	0.6	0.8	0.80	4.8
SECT 9.0	3.0	1.0	0.95	2.9	0.1	0.10	0.3	1.1	0.95	2.9
合　計	9.0			7.7			0.9			7.7

計　第　　表　　ブロック積工　　計　算　書

測　点	距　離	コンクリートブロック積(1:0.4) SL	平　均	平　積	裏込砕石 Gv	平　均	立　積	備　考
【A箇所】								
SECT 0.3	－	1.5			0.7			
SECT 6.0	5.7	1.5	1.50	8.6	0.7	0.70	4.0	
SECT 8.7	2.7	2.0	1.75	4.7	1.0	0.85	2.3	
合　計	8.4			13.3			6.3	

天端コン　　数　量　計　算

1 号

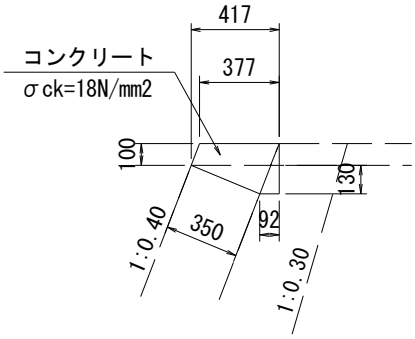

天端コンクリート　　10m当り

種　別	数　量
ｺﾝｸﾘｰﾄ	0.73　m3
型　枠	3.38　m2

天端コン　　数　量　計　算

名　　称	規　格	算　　式	延　長	10m当り数量	数　量
		L=	8.4		
【天端コン】					
コンクリート	σck=18N/mm2		8.4	0.73	0.61 m3
型　　枠	一般・小型		8.4	3.38	2.84 m2

基礎工　　数　量　計　算

1 号

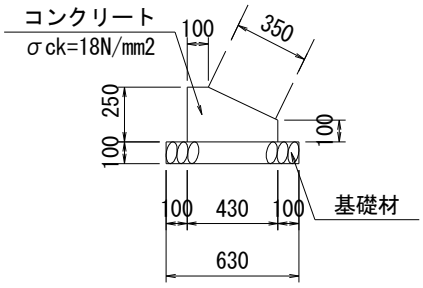

基礎工　　10m当り

種　別	数　量
ｺﾝｸﾘｰﾄ	0.83　m3
型　枠	3.50　m2
基礎材	6.30　m2

基礎工　　数　量　計　算

名　　称	規　格	算　　式	延　長	10m当り数量	数　量
		L=	8.4		
【基礎工】					
コンクリート	σck=18N/mm2		8.4	0.83	0.70 m3
型　　枠	一般・小型		8.4	3.50	2.94 m2
基　礎　材	RC-40,t=100mm		8.4	6.30	5.29 m2

計　第　　表　　底張コンクリート　計　算　書

測　点	距　離	底張コンクリート CO	平　均	立　積	Gv	平　均	立　積	備　考
【A箇所】								
SECT 0.0	－	0.2						
SECT 6.0	6.0	0.3	0.25	1.5				
SECT 9.0	3.0	0.4	0.35	1.1				
合　計	9.0			2.6				

計　第　　表　　コンクリート版復旧　計　算　書

測　　点	距　　離	コンクリート版復旧 CO	平　　均	立　　積	Gv	平　　均	立　　積	備　　考
【A箇所】								
SECT 0.0								
SECT 6.0		0.3						
SECT 9.0	3.0	0.3	0.30	0.9				
合　計	3.0			0.9				

小口止工　　数　量　計　算

1号小口止工
(SECT0.0)　H=1.83

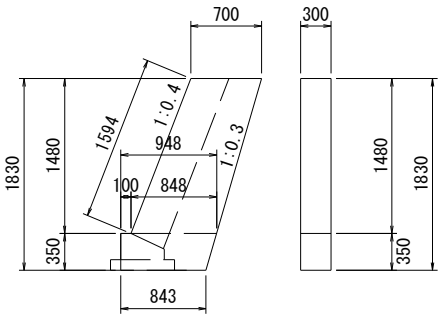

A = 1/2×(0.700+0.848)×1.480

＋1/2×(0.948＋0.843)×0.350 = 1.459

ｺﾝｸﾘｰﾄ　V = 1.459×0.30 = 0.44

型枠(一)　A = 1.459×2＋0.350×0.30 = 3.02

型枠(化)　A = 1.594×0.30 = 0.48

2号小口止工
(SECT9.0)　H=2.33

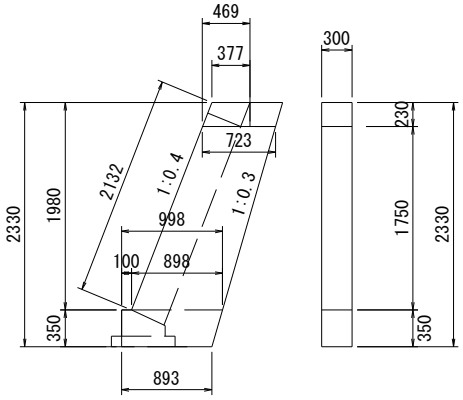

A = 1/2×(0.377+0.469)×0.230+1/2×(0.723+0.898)×1.75

＋1/2×(0.998＋0.893)×0.350 = 1.847

ｺﾝｸﾘｰﾄ　V = 1.847×0.30 = 0.55

型枠(一)　A = 1.847×2＋(0.350+0.230)×0.30 = 3.87

型枠(化)　A = 2.132×0.30 = 0.64

小口止工　　数　量　計　算

名　　称	規　格	算　　式	延　長	10m当り数量	数　量
【1号】	SECT 0.0	H= 1.83m			
コンクリート	σck=18N/mm2	構造図より			0.44 m3
型　　枠	小　型	構造図より			3.02 m2
	化　粧	構造図より			0.48 m2
【2号】	SECT 9.0	H= 2.33m			
コンクリート	σck=18N/mm2	構造図より			0.55 m3
型　　枠	小　型	構造図より			3.87 m2
	化　粧	構造図より			0.64 m2

雑工(撤去・復旧)　　数 量 集 計 表

名 称 及 び 測 点	すり付け工				作業土工		
	石積	ブロック積(控え35cm)		法面工	掘削	盛土	床掘
	雑割石φ0.35	平積	立積	張芝			
単位	m2	m2	m3	m2	m3	m3	m3
復旧	4.6	0.0		0.0			
撤去			0.0				
土工					1.6	0.0	0.4
計	4.6	0.0	0.0	0.0	1.6	0.0	0.4

雑工(撤去・復旧)　　数　量　計　算

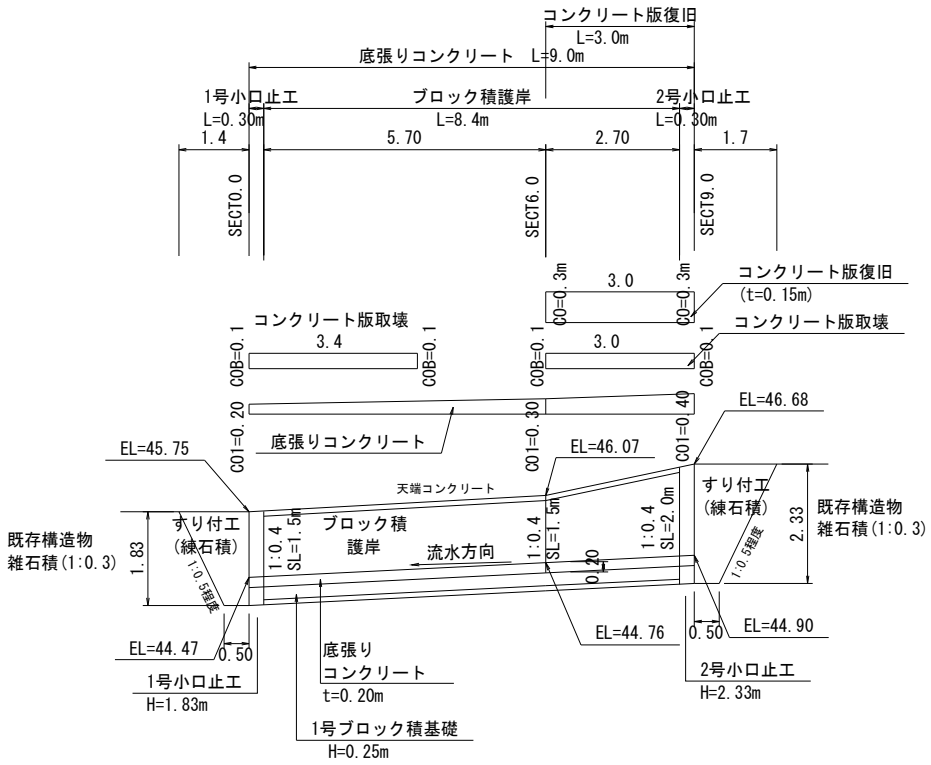

雑工(撤去・復旧)　　数　量　計　算

名　　称	規　格	算　　式	数　量
すり付け工			
石　　積	雑割石0.35	A=1/2×(0.5+1.4)×1.8×1.077+1/2×(0.5+1.7)×2.3×1.077	4.6 m2
ブ ロ ッ ク 積	控え35cm		m2
法　面　工			m2
撤去工			
ブ ロ ッ ク 積	控え35cm	V=0.0×0.35	0.0 m3
土工			
掘　削　(C)		1/2×1.0×1.4+1/2×1.0×1.7=	1.6 m3
盛　土　(B)			m3
床　掘　(E)		1/2×0.7×0.5+1/2×1.0×0.5=	0.4 m3

仮設工　　数 量 集 計 表

名称及び測点	仮設道路　盛土タイプ		仮設道路　敷鉄板タイプ		締切り工			水替日数	水替工
	盛土	敷砂利	1500×3000(mm)	敷重量	大型土のう		掛樋工		
	h=0.50m	t=10cm	t=22mm		締切り部	泥水対策	φ300		
単位	m3	m3	枚	t	袋	袋	m	日	箇所
仮設	30.4	4.0			1.0	2.0	65.7	3.9	1.0
計	30.4	4.0	0	0.00	1	2	65.7	3.9	1.0
					3				
					【中詰材処分】1.0m3/1.20(1袋当り)				
					=3.0×(1.0/1.20)=		2.5		

仮設工(工事用道路)　　数　量　計　算

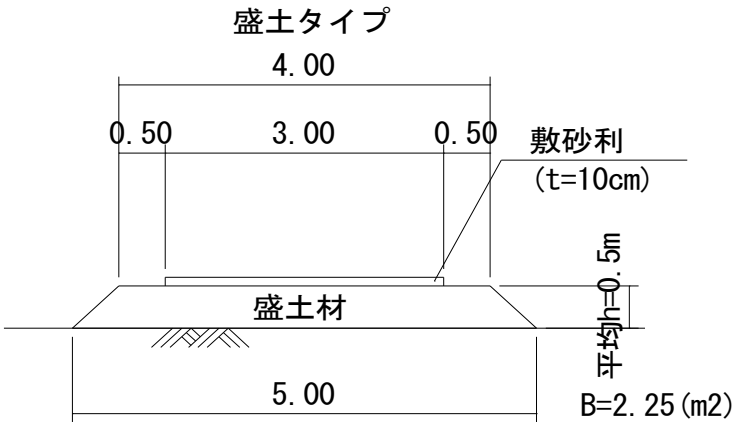

仮設工(工事用道路)　　数　量　計　算

名　　称	規　格	算　　式	延　長		数　量
		延長換算率 1:0.67　　L=19.7×0.67=	13.2		
【工事用道路】					
盛　　土		2.25×13.2=			29.7 m3
敷　砂　利	t=100mm	3.0×0.1×13.2=			4.0 m3

仮設工　（大型土のう締切り）　　数 量 計 算 書

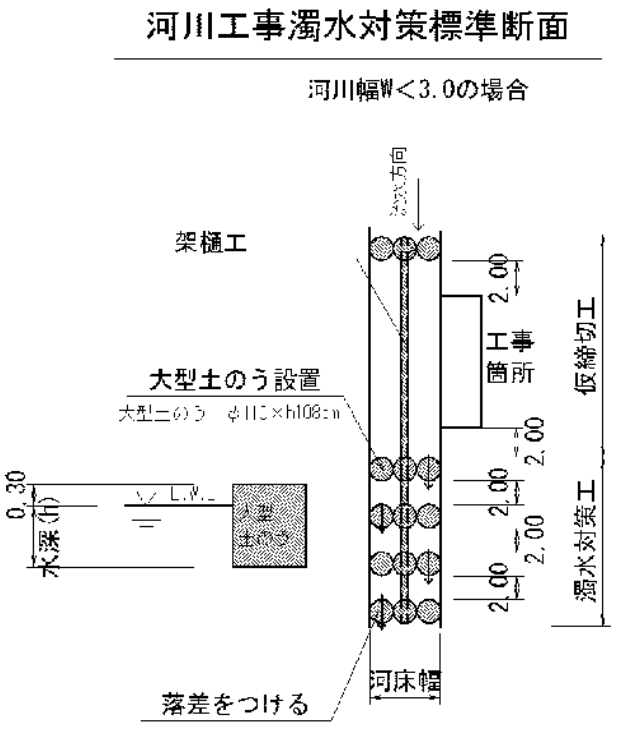

復旧延長　　L=50.7m

河床幅(上流)　　W=1.00m　　(SECT 50.7)

水位高　　H=0.20m

大型土のう締切工 (0.2+0.3)×1.0×1/(1.08×1.10)＝ 0.4　　1.0　袋

掛樋工　　50.7+(1.0+2.0)×5＝　　65.7　m

仮設工　（濁水対策）　　数 量 計 算 書

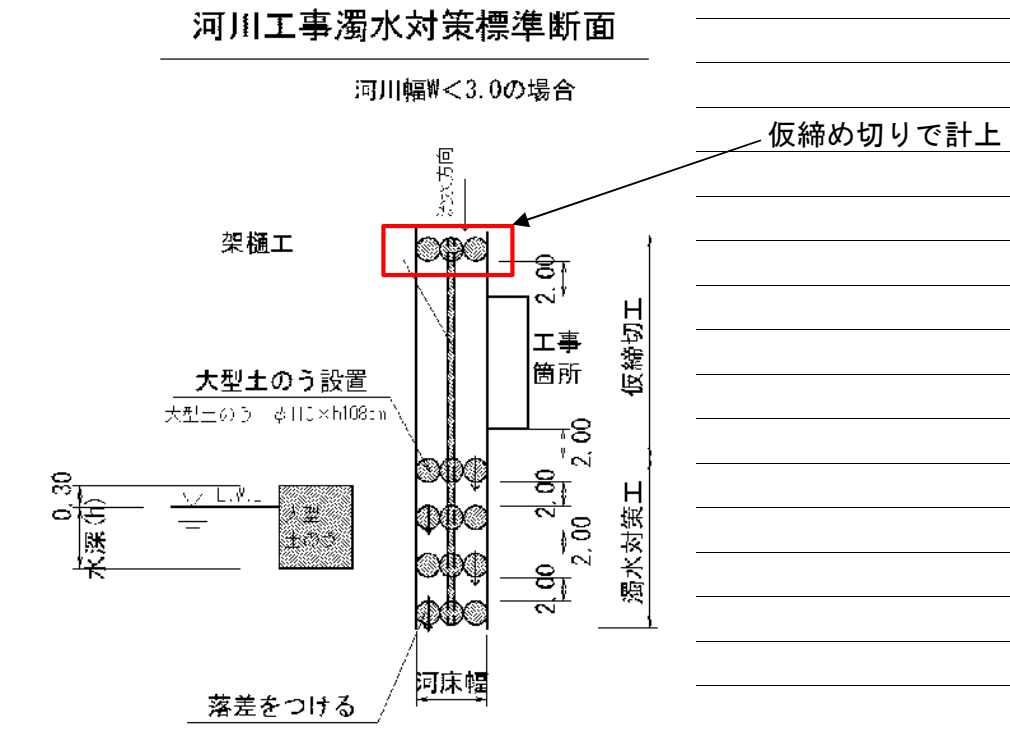

河床幅（下流）　　W=0.90m　　（SECT 0.0）

【大型土のう】

泥水対策　　(0.2+0.3)×0.9×4/(1.08×1.10) ＝ 1.5　　2　袋

仮設工　（水替工）　　数 量 計 算 書

水替日数対象数量

ブロック積

	施工延長	L=	8.4 m	10m当り
基礎工	ｺﾝｸﾘｰﾄ	V=	0.7 m3	0.83 m3
	型枠	A=	2.9 m2	3.50 m2
	基礎材	A=	5.3 m2	6.30 m2

対象箇所	根入れ高	H=	0.7 m		
	平均水位	h=	0.3 m		
	護岸勾配	1: 0.4		斜率	1.077

A= (0.7+0.3+0.3) × 1.077 × 8.40 =

= 11.8 m2

底張ｺﾝｸﾘｰﾄ　2.6 m3

小口止工　2 基

概略図

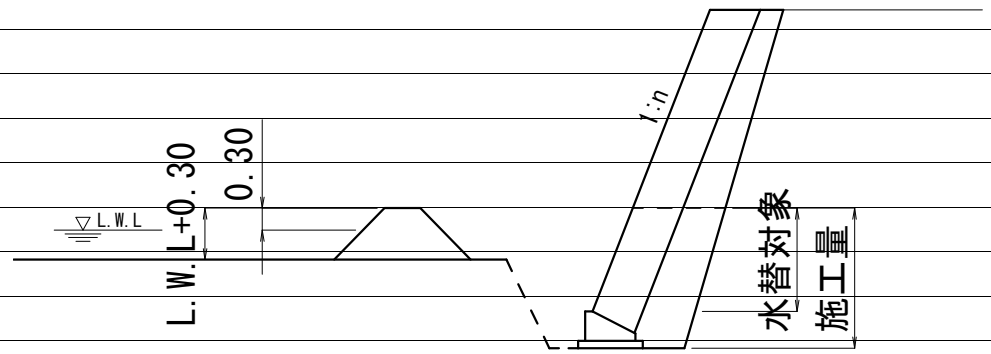

工　種	対象数量	算　式	日数		標準作業量
ｺﾝｸﾘｰﾄ基礎	0.7	0.7 / 5.0=	0.1		5 m3 /日
同型枠	2.9	2.9 / 15.0=	0.2		15 m2 /日
基礎材	5.3	5.3 / 155.0=	0.0		155 m2 /日
ﾌﾞﾛｯｸ積	11.8	11.8 / 13.0=	0.9		13 m2 /日
底張ｺﾝｸﾘｰﾄ	2.6	2.6 / 4.0=	0.7		4 m3 /日
小口止工	2.0	2.0 / 1.0=	2.0		1 箇所 /日
合計			3.9		

数　量　総　括　表

（その1）

（普）相川川（平岩宅横）【B箇所】

工事区分	工　種	種　別	細　　別	規　格	単位	過程数位	計上数位	摘　　要
レベル1	レベル2	レベル3	レベル4	レベル5				
災害復旧工事								
	河川土工							
		切土工						
			土砂掘削	礫質土	m3	27.0	30	
		法面整形						
			切土法面		m2	31.0	30	
	構造物撤去工							
		構造物取壊し工						
			コンクリート取壊し		m3	1.8	2	
	石・ブロック積工							
		作業土工						
			床掘	礫質土	m3	23.8	20	
			埋戻し	流用土	m3	9.6	10	
			基面整正		m2	8.0	8	
		コンクリートブロック積						
			大型ブロック	750型				
			ブロック面積	控え75cm	m2	24.7	25	1:0.3
			裏込砕石	RC-40	m3	13.9	14	
			天端工	法面無し	m	7.4	7	
			ﾌﾞﾛｯｸ基礎工	コンクリート 18N/mm2	m	7.4	7	
			吸出し防止材	t=10mm	m2		0	
		小口止工						
		3.0≦H<5.0	コンクリート	小型,18N/mm2	m3	3.1	3	N=2
			型枠	一般・小型	m2	20.7	21	
				化粧	m2	2.1	2	
	雑工							
		土工						
			掘削		m3	8.2	8	
			床掘		m3	1.5	2	
		復旧工						
			石積（すり付け工）					
				雑割石35cm	m2	12.2	12	
	仮設工							
		仮設道路	延長		m	11.5		
			盛土タイプ					
			盛土	購入土	m3	25.9	30	
			敷砂利	t=10cm	m3	3.5	4	
		仮締切工						
			水替工		箇所	1.0	1	

数　量　総　括　表

（その2）

(普)相川川(平岩宅横)【B箇所】

工事区分	工　種	種　別	細　　別	規　格	単位	過程数位	計上数位	摘　　要
レベル1	レベル2	レベル3	レベル4	レベル5				
	作業残土処理							
			残土処分	地山	m3	49.9	50	
			仮設盛土		m3	25.9	30	
			敷砂利		m3	3.5	4	
			応急仮設対策	N=7	m3	5.8	6	盛土/1.2
			計		m3	85.1	90	
			コンクリート取壊し		m3	1.8	2	2.35t/m3
	水替日数対象数量							
			水替日数		日	3.5	4	

土　量　配　分　表

工　種	種　別	細　目	記号	単位	復旧	雑工	地山の立積	変化率	盛土換算土量	配分計画
土工										
	切土工	礫質土	C(SE)	m3	27.0	8.2	復旧+雑工 35.2	0.9	31.7	31.7
	盛土工	流用土	B	m3	0.0	0.0	復旧+雑工 0.0		0.0	
基礎工										
	作業土工	床掘 礫質土	E(SE)	m3	23.8	1.5	復旧+雑工 25.3	0.9	22.8	13.2
		埋戻し 流用土	Fu	m3	9.6		9.6		9.6	
		基面整正	K	m2	8.0		8.0			
		切土整形	SL	m2	31.0		31.0			
		盛土整形	SL	m2	0.0		0.0			
作業残土処理工										
		礫質土		m3			49.9	0.9	44.9	44.9
	残土合計	地山換算		m3			49.9			
		コン取壊し		m3	1.8		1.8			

土　工　　数量集計表

名称及び測点	延長	土工			法面整形		作業土工		
		掘削	盛土	コン取壊	切土	盛土	床掘	埋戻	基面整正
単位	m	m3	m3	m3	m2	m2	m3	m3	m2
土工	8.0	27.0	0.0	1.8	31.0				
作業土工							23.8	9.6	8.0
計	8.0	27.0	0.0	1.8	31.0	0.0	23.8	9.6	8.0

計　第　　表　　土 工　　計　算　書

測　点	距　離	掘　削 C	掘　削 平　均	掘　削 立　積		平　均	立　積	備　考
【B箇所】								
SECT 22.8	－	3.4						
SECT 26.8	4.0	3.4	3.40	13.6				
SECT 30.8	4.0	3.3	3.35	13.4				
合　計	8.0			27.0				

計　第　　表　　土 工　　計　算　書

測　　点	距　　離	コンクリート取壊し CoB	平　　均	立　　積		平　　均	立　　積	備　　考
【B箇所】								
SECT 22.8	－	0.2						
SECT 26.8	4.0	0.2	0.20	0.8				
SECT 30.8	4.0	0.3	0.25	1.0				
合　計	8.0			1.8				

計　第　　表　　土 工　　計　算　書

測　点	距　離	切土法面整形			盛土法面整形			備　考
		L	平　均	平　積		平　均	平　積	
【B箇所】								
SECT 22.8	－	4.3						
SECT 26.8	4.0	3.8	4.05	16.2				
SECT 30.8	4.0	3.6	3.70	14.8				
合　計	8.0			31.0				

護岸工(1)　　数 量 集 計 表

名 称 及 び 測 点	延長	大型ブロック(750型)						
		ブロック	裏込砕石	天端工	ﾌﾞﾛｯｸ基礎工	吸出し防止材		
		控え0.75m	RC-40	法面なし	1:0.4, t=0.50m	t=10mm		
単位	m	m2	m3	m	m	m2		
護岸	7.4	24.7	13.9	7.4	7.4	24.7		
計	7.4	24.7	13.9	7.4	7.4	24.7		

護岸工(2)　　数 量 集 計 表

名 称 及 び 測 点	延長	小口止工(H<3.0)			小口止工(3.0≦H<5.0)			
		コンクリート	型枠		コンクリート	型枠		
			小型	化粧		小型	化粧	
単位		m3	m2	m2	m3	m2	m2	
3号小口止工	0.3				1.7	11.3	1.2	
4号小口止工	0.3				1.4	9.3	1.0	
計	0.6	0.0	0.0	0.0	3.1	20.7	2.1	

計　第　　表　　作業土工　　計　算　書

測　点	距離	床 掘（礫質土）			埋戻し			基面整正		
		E	平均	立積	Fu	平均	立積	K	平均	平積
【B箇所】										
SECT 22.8	－	3.2			1.2			1.0		
SECT 26.8	4.0	2.9	3.05	12.2	1.2	1.20	4.8	1.0	1.00	4.0
SECT 30.8	4.0	2.9	2.90	11.6	1.2	1.20	4.8	1.0	1.00	4.0
合　計	8.0			23.8			9.6			8.0

計　第　　表　　ブロック積工　　計　算　書

測　点	距　離	大型ブロック(750型) SL	平　均	平　積	裏込砕石 Gv	平　均	立　積	備　考
【B箇所】								
SECT 23.1	－	3.8			2.2			
SECT 26.8	3.7	3.2	3.50	13.0	1.8	2.00	7.4	
SECT 30.5	3.7	3.1	3.15	11.7	1.7	1.75	6.5	
合　計	7.4			24.7			13.9	

天端コン　　数　量　計　算

3 号

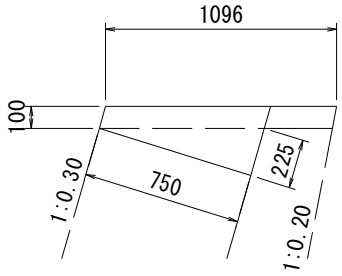

天端コンクリート　　10m当り

種　別	数　量
ｺﾝｸﾘｰﾄ	1.94　m3
型　枠	4.31　m2

天端コン　　数　量　計　算

名　　称	規　格	算　　式	延　長	10m当り数量	数　量
		L=	7.4		
【天端コン】					
コンクリート	σck=18N/mm2		7.4	1.94	1.44 m3
型　　枠	一般・小型		7.4	4.31	3.19 m2

基礎工　　数　量　計　算

2 号

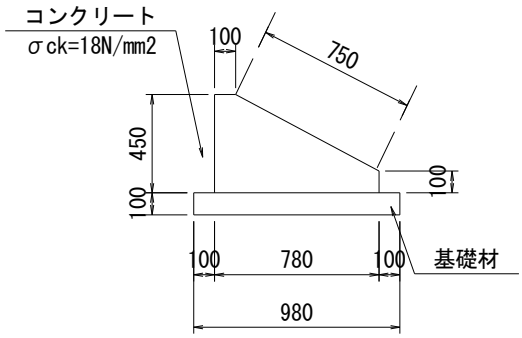

基礎工　　10m当り

種　別	数　量
ｺﾝｸﾘｰﾄ	2.32　m3
型　枠	5.50　m2
基礎材	9.80　m2

基礎工　　数　量　計　算

名　　称	規　格	算　　式	延　長	10m当り数量	数　量
		L=	7.4		
【基礎工】					
コンクリート	σck=18N/mm2		7.4	2.32	1.72 m3
型　　枠	一般・小型		7.4	5.50	4.07 m2
基　礎　材	RC-40,t=100mm		7.4	9.80	7.25 m2

小口止工　　数　量　計　算

3号小口止工

(SECT22.8)　H=4.26

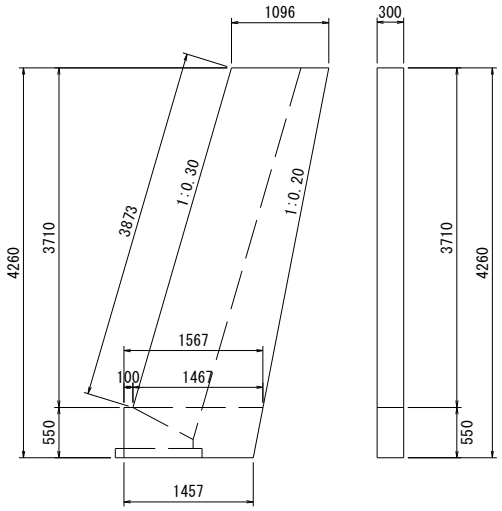

A = 1/2×(1.096+1.467)×3.710

＋1/2×(1.567＋1.457)×0.550 = 5.586

ｺﾝｸﾘｰﾄ　V = 5.586×0.30 = 1.68

型枠(一)　A = 5.586×2＋0.550×0.30 = 11.34

型枠(化)　A = 3.873×0.30 = 1.16

4号小口止工

(SECT30.8)　H=3.58

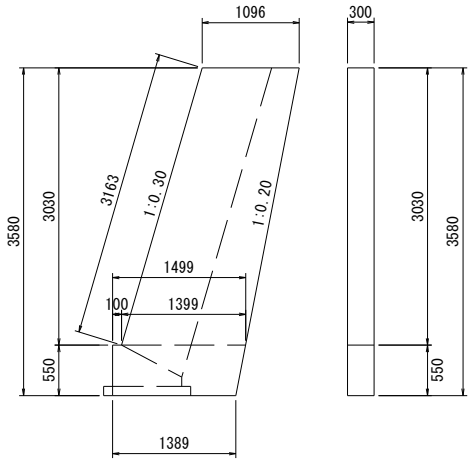

A = 1/2×(1.096+1.399)×3.030

＋1/2×(1.499＋1.389)×0.550 = 4.574

ｺﾝｸﾘｰﾄ　V = 4.574×0.30 = 1.37

型枠(一)　A = 4.574×2＋0.550×0.30 = 9.31

型枠(化)　A = 3.163×0.30 = 0.95

小口止工　　数　量　計　算

名　　称	規　格	算　　式	延　長	10m当り数量	数　量
【3号】	SECT 22.8	H= 4.26m			
コンクリート	σck=18N/mm2	構造図より			1.68 m3
型　　枠	小　型	構造図より			11.34 m2
	化　粧	構造図より			1.16 m2
【4号】	SECT 30.8	H= 3.58m			
コンクリート	σck=18N/mm2	構造図より			1.37 m3
型　　枠	小　型	構造図より			9.31 m2
	化　粧	構造図より			0.95 m2

雑工(撤去・復旧)　　数 量 集 計 表

名 称 及 び 測 点	すり付け工				作業土工		
	石積	ブロック積(控え35cm)		法面工	掘削	盛土	床掘
	雑割石φ0.35	平積	立積	張芝			
単位	m2	m2	m3	m2	m3	m3	m3
復旧	12.2	0.0		0.0			
撤去			0.0				
土工					8.2	0.0	1.5
計	12.2	0.0	0.0	0.0	8.2	0.0	1.5

雑工(撤去・復旧)　　数　量　計　算

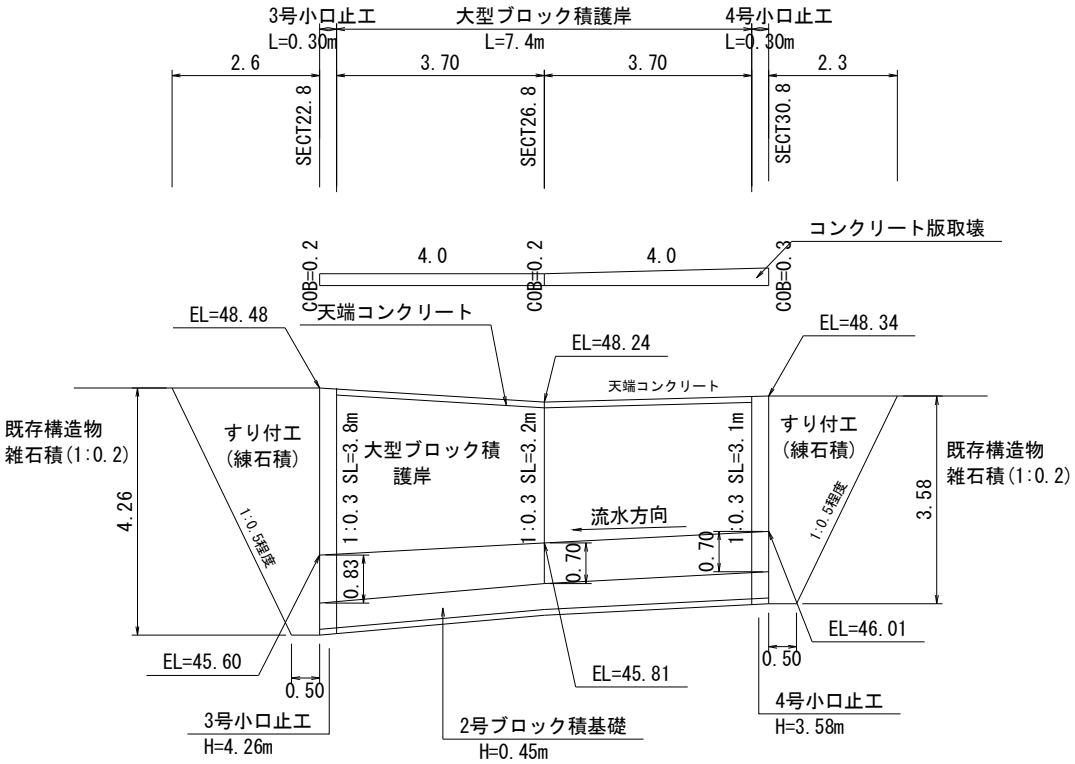

雑工(撤去・復旧)　　数　量　計　算

名　　称	規　格	算　　式	数　量
すり付け工			
石　　積	雑割石0.35	A=1/2×(0.5+2.6)×4.3×1.044+1/2×(0.5+2.3)×3.6×1.044	12.2 m2
ブ ロ ッ ク 積	控え35cm		m2
法　面　工			m2
撤去工			
ブ ロ ッ ク 積	控え35cm	V=0.0×0.35	0.0 m3
土工			
掘　削　(C)		1/2×3.4×2.6+1/2×3.3×2.3=	8.2 m3
盛　土　(B)			m3
床　掘　(E)		1/2×3.2×0.5+1/2×2.9×0.5=	1.5 m3

仮設工　　数 量 集 計 表

名称及び測点	仮設道路　盛土タイプ		仮設道路　敷鉄板タイプ		締切り工			水替日数	水替工
	盛土	敷砂利	1500×3000(mm)	敷重量	大型土のう		掛樋工		
	h=0.50m	t=10cm	t=22mm		締切り部	泥水対策	φ300		
単位	m3	m3	枚	t	袋	袋	m	日	箇所
仮設	26.5	3.5						3.5	1.0
計	26.5	3.5	0	0.00	0	0	0.0	3.5	1.0
					0				
					【中詰材処分】1.0m3/1.20(1袋当り)				
					=0.0×(1.0/1.20)=		0.0		

仮設工(工事用道路)　　数　量　計　算

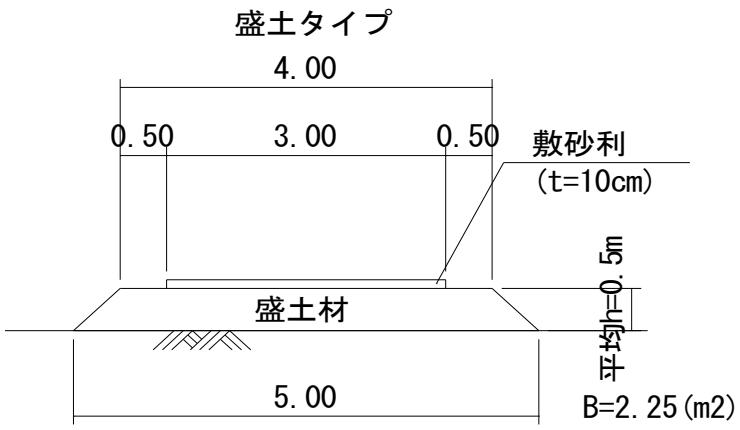

仮設工(工事用道路)　　数　量　計　算

名　　称	規　格	算　　式	延　長		数　量
			11.5		
【工事用道路】					
盛　　土		2.25×11.5=			25.9 m3
敷　砂　利	t=100mm	3.0×0.1×11.5=			3.5 m3

仮設工　（水替工）　　数 量 計 算 書

水替日数対象数量

ブロック積

	施工延長	L=	7.4 m	10m当り
基礎工	ｺﾝｸﾘｰﾄ	V=	1.7 m3	2.32 m3
	型枠	A=	4.1 m2	5.50 m2
	基礎材	A=	7.3 m2	9.80 m2

対象箇所	根入れ高	H=	0.7 m		
	平均水位	h=	0.3 m		
	護岸勾配	1: 0.3		斜率	1.044

A= (0.7+0.3+0.3) × 1.044 × 7.40 =

= 10.0 m2

底張ｺﾝｸﾘｰﾄ　0.0 m3

小口止工　2 基

概略図

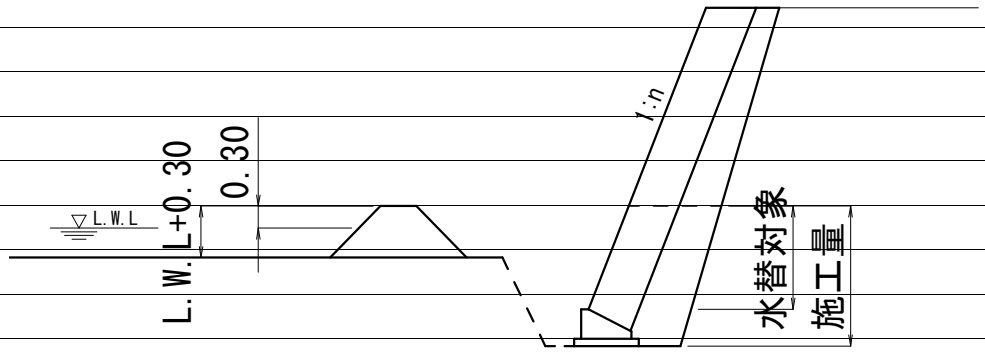

工　種	対象数量	算　式	日数		標準作業量
ｺﾝｸﾘｰﾄ基礎	1.7	1.7 / 5.0=	0.3		5 m3 /日
同型枠	4.1	4.1 / 15.0=	0.3		15 m2 /日
基礎材	7.3	7.3 / 155.0=	0.1		155 m2 /日
ﾌﾞﾛｯｸ積	10.0	10.0 / 13.0=	0.8		13 m2 /日
底張ｺﾝｸﾘｰﾄ	0.0	0.0 / 4.0=	0.0		4 m3 /日
小口止工	2.0	2.0 / 1.0=	2.0		1 箇所 /日
合計			3.5		

数　量　総　括　表

（その1）

（普）相川川（平岩宅横）【C箇所】

工事区分	工　種	種　別	細　別	規　格	単位	過程数位	計上数位	摘　要
レベル1	レベル2	レベル3	レベル4	レベル5				
災害復旧工事								
	河川土工							
		切土工						
			土砂掘削	礫質土	m3	7.0	7	
		盛土工						
			盛土		m3	2.6	3	
		法面整形						
			切土法面		m2	13.7	10	
	石・ブロック積工							
		作業土工						
			床掘	礫質土	m3	10.3	10	
			埋戻し	流用土	m3	4.0	4	
			基面整正		m2	3.4	3	
		コンクリートブロック積						
			コンクリートブロック積					
			ブロック面積	控え35cm	m2	14.7	15	1:0.4
			裏込砕石	RC-40	m3	7.2	7	
			天端工	法面無し	m	5.1	5	
			ﾌﾞﾛｯｸ基礎工	コンクリート 18N/mm2	m	5.1	5	
			吸出し防止材	t=10mm	m2		0	
		小口止工						
		3.0≦H<5.0	コンクリート	小型,18N/mm2	m3	1.6	2	N=2
			型枠	一般・小型	m2	10.8	11	
				化粧	m2	1.8	2	
	雑工							
		土工						
			掘削		m3	3.9	4	
			床掘		m3	0.9	0.9	
		復旧工						
			石積（すり付け工）					
				雑割石35cm	m2	4.2	4	胴込Co 0.117m3/10m2
			ブロック積（すり付け工）					
				控え35cm	m2	4.2	4	
		撤去工						
			ブロック積取壊し					
				控え35cm	m3	1.5	2	

数　量　総　括　表

（その2）

(普)相川川(平岩宅横)【C箇所】

工事区分	工　種	種　別	細　別	規　格	単位	過程数位	計上数位	摘　要
レベル1	レベル2	レベル3	レベル4	レベル5				
	仮設工							
		仮設道路	延長		m	24.3		
			盛土タイプ					
			盛土	購入土	m3	54.7	55	
			敷砂利	t=10cm	m3	7.3	7	
		仮締切工						
			水替工		箇所	1.0	1	
	作業残土処理							
			残土処分	地山	m3	14.8	10	
			仮設盛土		m3	54.7	50	
			敷砂利		m3	7.3	7	
			計		m3	76.8	80	
			ブロック積取壊し		m3	1.5	2	2.35t/m3
	水替日数対象数量							
			水替日数		日	2.7	3	

土　量　配　分　表

工　種	種　別	細　目	記号	単位	復旧	雑工	地山の立積	変化率	盛土換算土量	配分計画
土工										
	切土工	礫質土	C(SE)	m3	7.0	3.9	復旧+雑工 10.9	0.9	9.8	7.2
	盛土工	流用土	B	m3	2.6	0.0	復旧+雑工 2.6		2.6	
基礎工										
	作業土工	床掘 礫質土	E(SE)	m3	10.3	0.9	復旧+雑工 11.2	0.9	10.1	6.1
		埋戻し 流用土	Fu	m3	4.0		4.0		4.0	
		基面整正	K	m2	3.4		3.4			
		切土整形	SL	m2	13.7		13.7			
		盛土整形	SL	m2	0.0		0.0			
作業残土処理工										
		礫質土		m3			14.8	0.9	13.3	13.3
	残土合計	地山換算		m3			14.8			
		コン取壊し		m3	0.0		復旧+雑工 0.0			
		ブロ積取壊し		m3		1.5	復旧+雑工 1.5			

土　工　　数量集計表

名称及び測点	延長	土工			法面整形		作業土工		
		掘削	盛土	コン取壊	切土	盛土	床掘	埋戻	基面整正
単位	m	m3	m3	m3	m2	m2	m3	m3	m2
土工	5.7	7.0	2.6		13.7				
作業土工							10.3	4.0	3.4
計	5.7	7.0	2.6	0.0	13.7	0.0	10.3	4.0	3.4

計　第　　表　　土 工　　計　算　書

測　点	距　離	掘　削 C	掘　削 平　均	掘　削 立　積		平　均	立　積	備　考
【C箇所】								
SECT 45.0	－	1.8						
SECT 48.0	3.0	0.5	1.15	3.5				
SECT 50.7	2.7	2.1	1.30	3.5				
合　計	5.7			7.0				

計　第　　表　　土工　　計　算　書

測　点	距　離	盛　土 B	盛　土 平　均	盛　土 立　積		平　均	立　積	備　考
【C箇所】								
SECT 45.0	－	0.0						
SECT 48.0	3.0	0.9	0.45	1.4				
SECT 50.7	2.7	0.0	0.45	1.2				
合　計	5.7			2.6				

計　第　　表　　土 工　　計　算　書

測　点	距　離	切土法面整形			盛土法面整形			備　考
		L	平　均	平　積		平　均	平　積	
【C箇所】								
SECT 45.0	－	3.2						
SECT 48.0	3.0	1.6	2.40	7.2				
SECT 50.7	2.7	3.2	2.40	6.5				
合　計	5.7			13.7				

護岸工(1)　　数 量 集 計 表

名 称 及 び 測 点	延長	コンクリートブロック積擁壁						
		ブロック	裏込砕石	天端工	ﾌﾞﾛｯｸ基礎工	吸出し防止材		
		控え0.35m	RC-40	法面なし	1:0.4, t=0.50m	t=10mm		
単位	m	m2	m3	m	m	m2		
護岸	5.1	14.7	7.2	5.1	5.1	14.7		
計	5.1	14.7	7.2	5.1	5.1	14.7		

護岸工(2)　　数 量 集 計 表

名 称 及 び 測 点	延長	小口止工(H<3.0)			小口止工(3.0≦H<5.0)			
		コンクリート	型枠		コンクリート	型枠		
			小型	化粧		小型	化粧	
単位		m3	m2	m2	m3	m2	m2	
5号小口止工	0.3				0.8	5.4	0.9	
6号小口止工	0.3				0.8	5.4	0.9	
計	0.6	0.0	0.0	0.0	1.6	10.8	1.8	

計　第　　表　　作業土工　　計　算　書

測　点	距離	床 掘（礫質土）			埋戻し			基面整正		
		E	平均	立積	Fu	平均	立積	K	平均	平積
【C箇所】										
SECT 45.0	－	1.9			0.7			0.6		
SECT 48.0	3.0	1.8	1.85	5.6	0.7	0.70	2.1	0.6	0.60	1.8
SECT 50.7	2.7	1.7	1.75	4.7	0.7	0.70	1.9	0.6	0.60	1.6
合　計	5.7			10.3			4.0			3.4

計　第　　表　　ブロック積工　　計　算　書

測　点	距　離	コンクリートブロック積(1:0.4) SL	平　均	平　積	裏込砕石 Gv	平　均	立　積	備　考
【C箇所】								
SECT 45.3	－	2.8			1.4			
SECT 48.0	2.7	2.9	2.85	7.7	1.4	1.40	3.8	
SECT 50.4	2.4	2.9	2.90	7.0	1.4	1.40	3.4	
合　計	5.1			14.7			7.2	

天端コン　　数　量　計　算

2 号

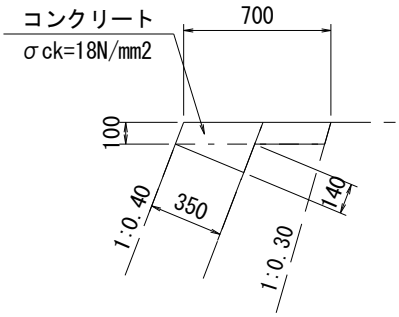

天端コンクリート　　10m当り

種　別	数　量
ｺﾝｸﾘｰﾄ	0.95　m3
型　枠	3.52　m2

天端コン　　数　量　計　算

名　　称	規　格	算　　式	延　長	10m当り数量	数　量
		L=	5.1		
【天端コン】					
コンクリート	σck=18N/mm2		5.1	0.95	0.48 m3
型　　枠	一般・小型		5.1	3.52	1.80 m2

基礎工　　数　量　計　算

1 号

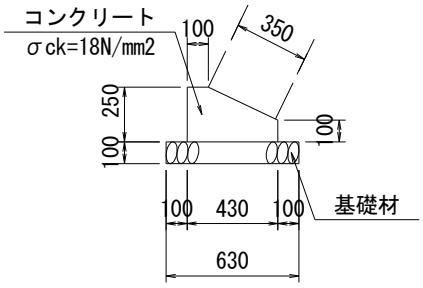

基礎工　　10m当り

種　別	数　量
ｺﾝｸﾘｰﾄ	0.83　m3
型　枠	3.50　m2
基礎材	6.30　m2

基礎工　　数　量　計　算

名　　称	規　格	算　　式	延　長	10m当り数量	数　量
		L=	5.1		
【基礎工】					
コンクリート	σck=18N/mm2		5.1	0.83	0.42 m3
型　　枠	一般・小型		5.1	3.50	1.79 m2
基　礎　材	RC-40,t=100mm		5.1	6.30	3.21 m2

小口止工　　数　量　計　算

5号小口止工
(SECT45.0)　H=3.08

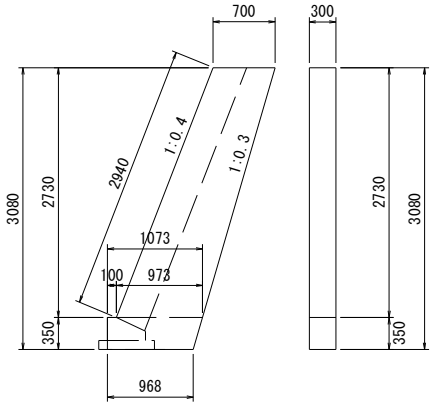

A = 1/2×(0.700+0.973)×2.730

＋1/2×(1.073＋0.968)×0.350 = 2.641

ｺﾝｸﾘｰﾄ　V = 2.641×0.30 = 0.79

型枠(一)　A = 2.641×2＋0.350×0.30 = 5.39

型枠(化)　A = 2.940×0.30 = 0.88

6号小口止工
(SECT50.7)　H=3.09

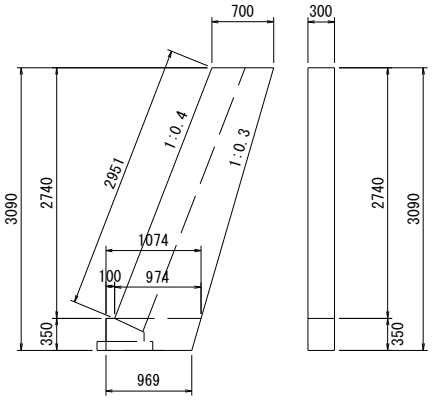

A = 1/2×(0.700+0.974)×2.740

＋1/2×(1.074＋0.969)×0.350 = 2.651

ｺﾝｸﾘｰﾄ　V = 2.651×0.30 = 0.80

型枠(一)　A = 2.651×2＋0.350×0.30 = 5.41

型枠(化)　A = 2.951×0.30 = 0.89

小口止工　　数　量　計　算

名　　称	規　格	算　　式	延　長	10m当り数量	数　量
【5号】	SECT 45.0	H= 3.08m			
コンクリート	σck=18N/mm2	構造図より			0.79 m3
型　　枠	小　型	構造図より			5.39 m2
	化　粧	構造図より			0.88 m2
【6号】	SECT 50.7	H= 3.09m			
コンクリート	σck=18N/mm2	構造図より			0.80 m3
型　　枠	小　型	構造図より			5.41 m2
	化　粧	構造図より			0.89 m2

雑工(撤去・復旧)　　数 量 集 計 表

名 称 及 び 測 点	すり付け工				作業土工		
	石積	ブロック積(控え35cm)		法面工	掘削	盛土	床掘
	雑割石φ0.35	平積	立積	張芝			
単位	m2	m2	m3	m2	m3	m3	m3
復旧	4.2	4.2		0.0			
撤去			1.5				
土工					3.9	0.0	0.9
計	4.2	4.2	1.5	0.0	3.9	0.0	0.9

雑工(撤去・復旧)　　数　量　計　算

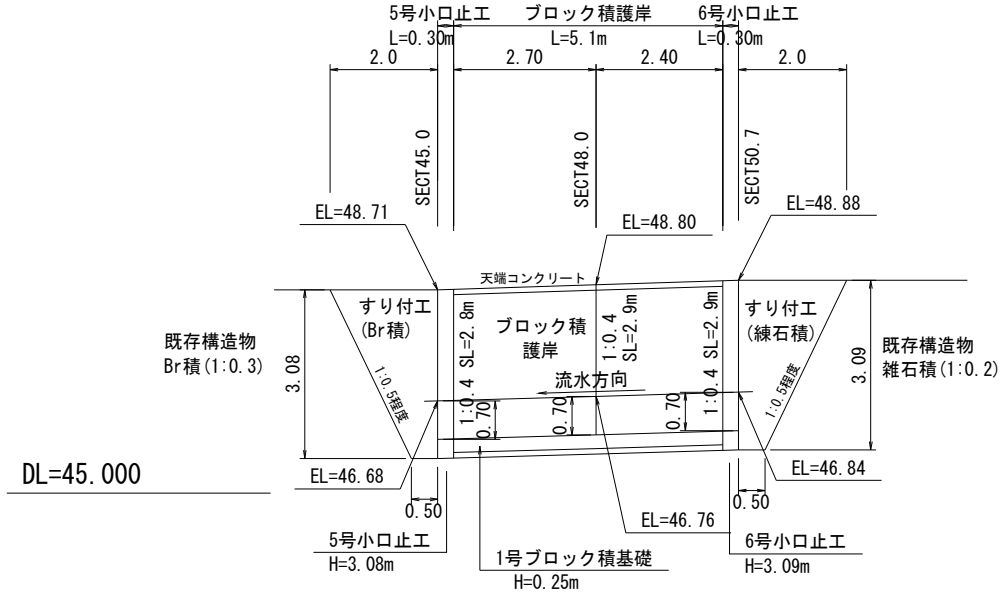

雑工(撤去・復旧)　　数　量　計　算

名　　称	規　格	算　　式	数　量
すり付け工			
石　　積	雑割石0.35	A=1/2×(0.5+2.0)×3.1×1.077	4.2 m2
ブ ロ ッ ク 積	控え35cm	A=1/2×(2.9+3.0)×2.7＋1/2×(3.0+3.0)×2.4	4.2 m2
法　面　工			m2
撤去工			
ブ ロ ッ ク 積	控え35cm	V=4.2×0.35	1.5 m3
土工			
掘　削　(C)		1/2×1.8×2.0+1/2×2.1×2.0=	3.9 m3
盛　土　(B)			m3
床　掘　(E)		1/2×1.9×0.5+1/2×1.7×0.5=	0.9 m3

仮設工　　数 量 集 計 表

名称及び測点	仮設道路　盛土タイプ		仮設道路　敷鉄板タイプ		締切り工			水替日数	水替工
	盛土	敷砂利	1500×3000(mm)	敷重量	大型土のう		掛樋工		
	h=0.50m	t=10cm	t=22mm		締切り部	泥水対策	φ300		
単位	m3	m3	枚	t	袋	袋	m	日	箇所
仮設	55.9	7.3						2.7	1.0
計	55.9	7.3	0	0.00	0	0	0.0	2.7	1.0
					0				
					【中詰材処分】1.0m3/1.20(1袋当り)				
					=0.0×(1.0/1.20)=		0.0		

仮設工(工事用道路)　　数　量　計　算

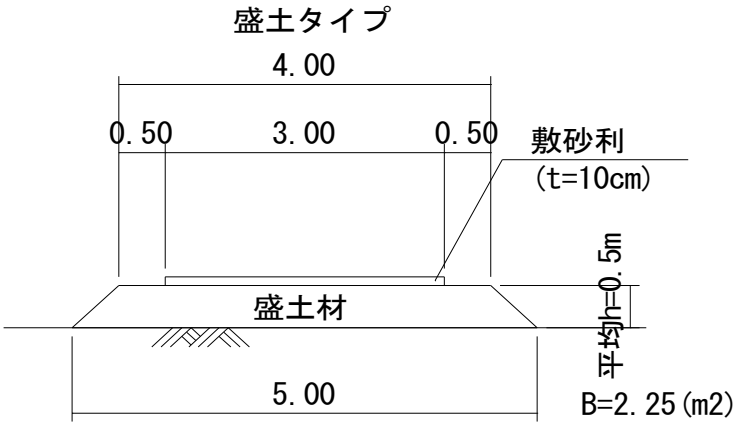

仮設工(工事用道路)　　数　量　計　算

名　　称	規　格	算　　式	延　長		数　量
			24.3		
【工事用道路】					
盛　　土		2.2.5×24.3=			54.7 m3
敷　砂　利	t=100mm	3.0×0.1×24.3=			7.3 m3

仮設工　（水替工）　　数 量 計 算 書

水替日数対象数量

ブロック積

	施工延長	L=	5.1 m		10m当り
基礎工	ｺﾝｸﾘｰﾄ	V=	0.4 m3		0.83 m3
	型枠	A=	1.8 m2		3.50 m2
	基礎材	A=	3.2 m2		6.30 m2
対象箇所	根入れ高	H=	0.7 m		
	平均水位	h=	0.3 m		
	護岸勾配	1: 0.4		斜率	1.077

A= (0.7+0.3+0.3) × 1.077 × 5.10 =

= 7.1 m2

底張ｺﾝｸﾘｰﾄ　0.0 m3

小口止工　2 基

概略図

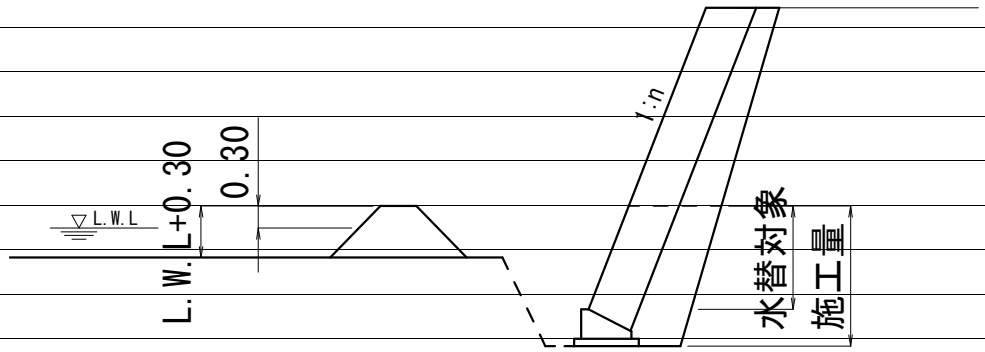

工　種	対象数量	算　式	日数		標準作業量
ｺﾝｸﾘｰﾄ基礎	0.4	0.4 / 5.0=	0.1		5 m3 /日
同型枠	1.8	1.8 / 15.0=	0.1		15 m2 /日
基礎材	3.2	3.2 / 155.0=	0.0		155 m2 /日
ﾌﾞﾛｯｸ積	7.1	7.1 / 13.0=	0.5		13 m2 /日
底張ｺﾝｸﾘｰﾄ	0.0	0.0 / 4.0=	0.0		4 m3 /日
小口止工	2.0	2.0 / 1.0=	2.0		1 箇所 /日
合計			2.7		

参考資料

河川災害復旧工事（普通河川相川川）

第1438号

総括情報表

変更回数	0	
適用単価地区	59 三原市	
単価適用日	00-04.04.01(0)	
諸経費体系	1　公共(一般)	
	当世代	前世代
工種	01　河川工事	
施工地域・工事場所区分	00　補正なし	
復興補正区分	00　補正なし	
週休補正区分	00　補正なし	
現場事務所等の貸与区分	00　補正なし	
ＩＣＴ補正区分	00　補正なし	
冬期補正係数	00　補正なし	
緊急工事区分	00　通常工事　０％	
前払金支出割合区分	00　補正無し	
契約保証区分	01　金銭的保証(0.04%)	

建設技能労働者や交通誘導員等の現場労働者にかかる経費として，労務費のほか各種経費（法定福利費の事業者負担額，労務管理費，安全訓練等に要する費用等）が必要であり，本積算ではこれらを現場管理費等の一部として率計上している。

≪凡例≫
Co ･･･コンクリート　As ･･･アスファルト
DT ･･･ダンプトラック　BH ･･･バックホウ
CC ･･･クローラクレーン　TC ･･･トラッククレーン
RTC･･･ラフテレーンクレーン

本工事費　内訳表

費目・工種・施工名称など	数量	単位	単価	金額	備考
本工事費 第1438号					X1000
築堤・護岸	1	式			Y1A01　レベル1
河川土工	1	式			Y1A0101　レベル2
掘削工	1	式			Y1A010101　レベル3
掘削 土砂	60	m3			Y1A01010101レベル4
掘削 土砂 上記以外(小規模) 標準	60	m3			SPK21040001 00 単第0 -0001　表
掘削 軟岩	5	m3			Y1A01010101レベル4
掘削 軟岩 片切掘削	5	m3			SPK21040001 00 単第0 -0002　表
盛土工	1	式			Y1A010103　レベル3

本工事費　内訳表

費目・工種・施工名称など	数量	単位	単価	金額	備考
路体(築堤)盛土 施工幅員2.5m未満	4	m3			Y1A01010301レベル4
路体(築堤)盛土 施工幅員2.5m未満	4	m3			SPK21040004 00 単第0 -0003　表
法面整形工	1	式			Y1A010106　レベル3
法面整形(切土部) レキ質土,砂及び砂質土,粘性土	70	m2			Y1A01010601レベル4
法面整形 切土部　現場制約無し レキ質土,砂及び砂質土,粘性土	70	m2			SPK21040024 00 単第0 -0004　表
法面整形(盛土部) 砂及び砂質土,粘性土	4	m2			Y1A01010602レベル4
法面整形 盛土部 法面締固め有り 現場制約有り 砂及び砂質土,粘性土	4	m2			SPK21040024 00 単第0 -0005　表
植生工	1	式			Y1E010401　レベル3
張芝 300m2未満	4	m2			Y1E01040108レベル4

本工事費　内訳表

費目・工種・施工名称など	数量	単位	単価	金額	備考
張芝工 [規]300m2未満	4	m2			SS000179　　00 単第0 -0006　表
残土処理工	1	式			Y1A010108　レベル3
土砂等運搬 土砂(岩塊・玉石混り土含む)	70	m3			Y1A01010802レベル4
土砂等運搬 小規模 土砂(岩塊・玉石混り土含む) DID区間無し　距離13.0km以下(10.0km超)	70	m3			SPK21040002 00 単第0 -0007　表
残土等処分	70	m3			Y1A01010803レベル4
【直接工事費に含まれる処分費等】					#0041
投棄料 土砂	60	m3			W0001
投棄料 軟岩	10	m3			W0001
法覆護岸工	1	式			Y1A0107　　レベル2

本工事費　内訳表

費目・工種・施工名称など	数量	単位	単価	金額	備考
作業土工	1	式			Y1A010701　レベル3
床掘り 軟岩(II)	6	m3			Y1A01070102レベル4
掘削 軟岩 現場制約あり 軟岩(II)	6	m3			SPK21040001 00 単第0 -0008　表
Coブロック工(Coブロック積)	1	式			Y1A010703　レベル3
コンクリートブロック基礎 岩着基礎	29	m			Y1A01070301レベル4
岩着基礎 H=300, W=200-100	29	m			V0001　　00 単第0 -0009　表
コンクリートブロック積 粗面ブロック	84	m2			Y1A01070305レベル4
コンクリートブロック積工(練積) 粗面ブロック 18-8-40BB	84	m2			SDT00039　　00 単第0 -0011　表
裏込材(砕石) RC-40	30	m3			Y1A01070308レベル4

本工事費　内訳表

費目・工種・施工名称など	数量	単位	単価	金額	備考
裏込材(砕石) 間知・平・連節・緑化ブロック RC-40	30	m3			SPK21040044 00 単第0 -0012 表
天端コンクリート σck=18N/m2	3	m3			Y1A01070313レベル4
天端コンクリート 18-8-40BB 一般養生	3	m3			SPK21040049 00 単第0 -0013 表
小口止工 σck=18N/m2	4	箇所			Y1A01070314レベル4
1号小口止工 H=2.97	1	箇所			V0030 00 単第0 -0014 表
2号小口止工 H=2.92	1	箇所			V0031 00 単第0 -0018 表
3号小口止工 H=2.41	1	箇所			V0032 00 単第0 -0019 表
4号小口止工 H=2.72	1	箇所			V0033 00 単第0 -0020 表
すり付け工	1	式			Y1A0107 レベル2

本工事費　内訳表

費目・工種・施工名称など	数量	単位	単価	金額	備考
掘削工	1	式			Y1A010101　レベル3
掘削 土砂	4	m3			Y1A01010101レベル4
掘削 土砂 上記以外(小規模) 標準	4	m3			SPK21040001 00 単第0 -0001　表
掘削 軟岩	2	m3			Y1A01010101レベル4
掘削 軟岩 片切掘削	2	m3			SPK21040001 00 単第0 -0002　表
作業土工	1	式			Y1A010701　レベル3
床掘り 軟岩(II)	0.2	m3			Y1A01070102レベル4
掘削 軟岩 現場制約あり 軟岩(II)	0.2	m3			SPK21040001 00 単第0 -0008　表
Coブロック工(Coブロック積)	1	式			Y1A010703　レベル3

本工事費　内訳表

費目・工種・施工名称など	数量	単位	単価	金額	備考
コンクリートブロック積 粗面	7	m2			Y1A01070305レベル4
コンクリートブロック積工(練積) 粗面ブロック 18-8-40BB	7	m2			SDT00039　00 単第0 -0011　表
石積(張)工	1	式			Y1A010711　レベル3
石積 雑割石 現場採取	7	m2			Y1A01071105レベル4
石積(張) 積工 練石 雑割石	7	m2			SPK21040054 00 単第0 -0021　表
胴込・裏込コンクリート σck=18N/m2	0.8	m3			Y1A01071107レベル4
胴込・裏込コンクリート_石積(張) 積工 18-8-40BB	0.8	m3			SPK21040056 00 単第0 -0022　表
植生工	1	式			Y1E010401　レベル3
張芝 300m2未満	0.6	m2			Y1E01040108レベル4

本工事費　内訳表

費目・工種・施工名称など	数量	単位	単価	金額	備考
張芝工 [規]300m2未満	0.6	m2			SS000179　00 単第0 -0006　表
構造物取壊し工	1	式			Y1A011406　レベル3
コンクリート取壊し 無筋構造物	3	m3			Y1A01140614レベル4
構造物とりこわし工(無筋構造物) 機械施工	3	m3			SDT00031　00 単第0 -0023　表
運搬処理工	1	式			Y1A011416　レベル3
コンクリート殻運搬 無筋	3	m3			Y1A01141601レベル4
殻運搬 Co(無筋)構造物とりこわし DID区間無し 運搬距離3.3km以下(1.6km超)	3	m3			SPK21040138 00 単第0 -0024　表
コンクリート殻処分 無筋	3	m3			Y1A01141602レベル4
【直接工事費に含まれる処分費等】					#0041

本工事費　内訳表

費目・工種・施工名称など	数量	単位	単価	金額	備考
投棄料 コンクリート殻	6	t			W0001
全工種共通仮設	1	式			Y1J01　レベル1
仮設工	1	式			Y1J0101　レベル2
工事用道路工	1	式			Y1J010101　レベル3
工事用道路 W=4.0m	41	m			Y1J01010101レベル4
大型土のう製作・設置(BH設置)	96	袋			SHD10003　00 単第0 -0025　表
大型土のう撤去 作業半径 6m以下	96	袋			SHD10011　00 単第0 -0027　表
工事用盛土	50	m3			V0003　00 単第0 -0029　表
再生クラッシャラン 40～0mm	9	m3			TTPC00008　00

本工事費　内訳表

費目・工種・施工名称など	数量	単位	単価	金額	備考
整地 敷均し(ルーズ) 標準	9	m3			SPK21040003 00 単第0 -0031 表
土留・仮締切工	1	式			Y1J010104 レベル3
土のう（仮締切）	1	袋			Y1J01010419レベル4
大型土のう製作・設置(BH設置)	1	袋			SHD10003 00 単第0 -0025 表
大型土のう撤去 作業半径 6m以下	1	袋			SHD10011 00 単第0 -0027 表
土のう（濁水処理）	4	袋			Y1J01010419レベル4
大型土のう製作・設置(BH設置)	4	袋			SHD10003 00 単第0 -0025 表
大型土のう撤去 作業半径 6m以下	4	袋			SHD10011 00 単第0 -0027 表
水替工	1	式			Y1J010106 レベル3

本工事費　内訳表

費目・工種・施工名称など	数量	単位	単価	金額	備考
ポンプ排水 排水量 0以上40未満	6	日			Y1J01010601レベル4
ポンプ設置・撤去	2	箇所			SHD10037　　00 単第0 -0032　表
ポンプ運転 排水量 0以上40未満 (m3/h) 作業時排水	6	日			S1050031　　00 単第0 -0034　表
仮水路工	1	式			Y1J010108　レベル3
掛樋工　φ300	36	m			Y1J01010803レベル4
掛樋工 据付・撤去 波状管及び網状管 200～400mm シングル 合成樹脂排水材 呼び径300mm	36	m			SPK21040080 00 単第0 -0037　表
残土処理工	1	式			Y1A010108　レベル3
土砂等運搬 土砂(岩塊・玉石混り土含む)	140	m3			Y1A01010802レベル4
土砂等運搬 小規模 土砂(岩塊・玉石混り土含む) DID区間無し　距離13.0km以下(10.0km超)	140	m3			SPK21040002 00 単第0 -0007　表

本工事費　内訳表

費目・工種・施工名称など	数量	単位	単価	金額	備考
積込(ルーズ) 土砂 土量50,000m3未満	140	m3			SPK21040007 00 単第0 -0038　表
残土等処分	140	m3			Y1A01010803レベル4
【直接工事費に含まれる処分費等】					#0041
処分費 土砂	140	m3			F0000000001 00
＊＊直接工事費＊＊ #0020計=支給品等(材料),無償貸付					
共通仮設費率分					Z0019
計算情報…… 対象額…… 率……					
＊＊共通仮設費計＊＊					
＊＊純工事費＊＊					

本工事費　内訳表

費目・工種・施工名称など	数量	単位	単価	金額	備考
現場管理費 計算情報…… 対象額…… 率……					
＊＊工事原価＊＊					
一般管理費率分 計算情報…… 対象額…… 率……					前払補正率…
契約保証費 計算情報…… 対象額…… 率……					当初請対額 当初対象額
一般管理費計					
＊＊工事価格＊＊					
＊＊消費税相当額＊＊ 計算情報…… 対象額…… 率……					
＊＊工事費計＊＊					
＊＊契約保証費計＊＊					

施工単価表

掘削　　SPK21040001　　単第0 -0001　表

土砂 上記以外(小規模)　　標準　　1　m3　当り

機械構成比: 30.15%　労務構成比: 58.62%　材料構成比: 11.23%　市場単価構成比: 0.00%　標準単価: 1,114.80000

代表機労材規格(積算地区)	構成比	単価(積算地区)	代表機労材規格(東京地区)	単価(東京地区)	備考
バックホウ(クローラ型) 標準型・排2 山積0.28/平積0.2m3	30.15%		バックホウ(クローラ型) 標準型・排2 山積0.28/平積0.2m3		MTPC00062 MTPT00062
運転手(特殊)	58.62%		運転手(特殊)		RTPC00006 RTPT00006
軽油 パトロール給油,2～4KL積載車給油	11.23%		軽油1.2号パトロール給油		TTPC00013 TTPT00013
積算単価			積算単価		EP001
A=1　土砂 F=7　標準			B=5　上記以外(小規模)		

施工単価表

掘削　　SPK21040001　　単第0 -0002　表

軟岩 片切掘削　　1　m3　当り

機械構成比:　25.53%　労務構成比:　68.50%　材料構成比:　5.97%　市場単価構成比:　0.00%　標準単価：　3,376.50000

代表機労材規格(積算地区)	構成比	単価(積算地区)	代表機労材規格(東京地区)	単価(東京地区)	備考
バックホウ(クローラ型) 標準型・超低騒音型・排3 山積0.8/平積0.6m3	14.23%		バックホウ(クローラ型) 標準型・超低騒音型・排3 山積0.8/平積0.6m3		MTPC00128 MTPT00128
大型ブレーカ(ベースマシン含まず) 油圧式 質量1300kg級	7.24%		大型ブレーカ(ベースマシン含まず) 油圧式 質量1300kg級		MTPC00039 MTPT00039
バックホウ(クローラ型) 標準型・排2 山積0.8/平積0.6m3	2.56%		バックホウ(クローラ型) 標準型・排2 山積0.8/平積0.6m3		MTPC00014 MTPT00014
その他(機械)			その他(機械)		EK009
特殊作業員	37.21%		特殊作業員		RTPC00001 RTPT00001
運転手(特殊)	13.99%		運転手(特殊)		RTPC00006 RTPT00006
普通作業員	12.98%		普通作業員		RTPC00002 RTPT00002
その他(労務)			その他(労務)		ER009
軽油 パトロール給油,2～4KL積載車給油	5.65%		軽油1.2号パトロール給油		TTPC00013 TTPT00013

施工単価表

掘削　　SPK21040001　　単第0 -0002　表

軟岩 片切掘削　　1　m3　当り

機械構成比:　25.53%　労務構成比:　68.50%　材料構成比:　5.97%　市場単価構成比:　0.00%　標準単価：　3,376.50000

代表機労材規格(積算地区)	構成比	単価(積算地区)	代表機労材規格(東京地区)	単価(東京地区)	備考
その他(材料)			その他(材料)		EZ009
積算単価			積算単価		EP001
A=3　軟岩 H=2　破砕片除去有り(50,000m3未満)			B=2　片切掘削 I=1　集積押土無し		

施工単価表

路体(築堤)盛土　SPK21040004　単第0 -0003　表

施工幅員2.5m未満　1　m3　当り

機械構成比: 0.78%　労務構成比: 99.01%　材料構成比: 0.21%　市場単価構成比: 0.00%　標準単価: 5,709.20000

代表機労材規格(積算地区)	構成比	単価(積算地区)	代表機労材規格(東京地区)	単価(東京地区)	備考
<賃>振動ローラ(ハンドガイド式) 質量0.8～1.1t	0.78%		振動ローラ(舗装用) [ハンドガイド式] 質量0.8～1.1t		KTPC00008 KTPT00008
普通作業員	90.40%		普通作業員		RTPC00002 RTPT00002
特殊作業員	8.61%		特殊作業員		RTPC00001 RTPT00001
軽油 パトロール給油,2～4KL積載車給油	0.21%		軽油1.2号パトロール給油		TTPC00013 TTPT00013
積算単価			積算単価		EP001
A=1　施工幅員2.5m未満					

施工単価表

法面整形　SPK21040024　単第0 -0004　表

切土部　現場制約無し　レキ質土,砂及び砂質土,粘性土　1　m2　当り

機械構成比:　10.84%　労務構成比:　79.28%　材料構成比:　9.88%　市場単価構成比:　0.00%　標準単価：　783.41000

代表機労材規格(積算地区)	構成比	単価(積算地区)	代表機労材規格(東京地区)	単価(東京地区)	備考
<賃>バックホウ(クローラ型) 山積0.8m3(平積0.6) 排出ガス対策型(第1,2,3次基準値)低騒音	10.84%		バックホウ クローラ型 山積0.8m3(平積0.6m3)		KTPC00018 KTPT00018
普通作業員	38.44%		普通作業員		RTPC00002 RTPT00002
運転手(特殊)	21.93%		運転手(特殊)		RTPC00006 RTPT00006
土木一般世話役	18.91%		土木一般世話役		RTPC00009 RTPT00009
軽油 パトロール給油,2～4KL積載車給油	9.88%		軽油1.2号パトロール給油		TTPC00013 TTPT00013
積算単価			積算単価		EP001
A=2　切土部 D=2　レキ質土,砂及び砂質土,粘性土			C=2　現場制約無し E=1　-(全ての費用)		

施工単価表

法面整形　SPK21040024　単第0 -0005　表

盛土部 法面締固め有り 現場制約有り　砂及び砂質土,粘性土　1　m2　当り

機械構成比: 0.42%　労務構成比: 99.19%　材料構成比: 0.39%　市場単価構成比: 0.00%　標準単価: 1,329.80000

代表機労材規格(積算地区)	構成比	単価(積算地区)	代表機労材規格(東京地区)	単価(東京地区)	備考
タンパ及びランマ タンパ及びランマ 質量60～80kg	0.42%		タンパ及びランマ タンパ及びランマ 質量60～80kg		MTPC00048 MTPT00048
普通作業員	69.55%		普通作業員		RTPC00002 RTPT00002
土木一般世話役	14.85%		土木一般世話役		RTPC00009 RTPT00009
特殊作業員	14.79%		特殊作業員		RTPC00001 RTPT00001
ガソリン,レギュラー スタンド渡し,スタンド給油	0.39%		ガソリンレギュラースタンド		TTPC00014 TTPT00014
積算単価			積算単価		EP001
A=1 盛土部 C=1 現場制約有り E=1 -(全ての費用)			B=1 法面締固め有り D=1 砂及び砂質土,粘性土		

施工単価表

張芝工　　SS000179　　単第0 -0006　表

[規]300m2未満　　1　m2　当り

名称・規格など	数量	単位	単価	金額	備考
植生工(人力施工)【材工共】 張芝工 野芝・高麗芝(全面張)	1.000	m2			
諸雑費	1	式			
＊＊＊　単位当たり　＊＊＊	1	m2			
A=3　[規]300m2未満					

施工単価表

土砂等運搬　SPK21040002　単第0 -0007　表

小規模 土砂(岩塊・玉石混り土含む)　DID区間無し　距離13.0km以下(10.0km超)　1　m3　当り

機械構成比: 25.95%　労務構成比: 61.91%　材料構成比: 12.14%　市場単価構成比: 0.00%　標準単価: 2,922.60000

代表機労材規格(積算地区)	構成比	単価(積算地区)	代表機労材規格(東京地区)	単価(東京地区)	備考
ダンプトラック[オンロード・ディーゼル] 4t積級 (タイヤ損耗費及び補修費(良好)を含む)	25.95%		ダンプトラック[オンロード・ディーゼル] 4t積級 (タイヤ損耗費及び補修費(良好)を含む)		MTPC00017T1 MTPT00017T1
運転手(一般)	61.91%		運転手(一般)		RTPC00007 RTPT00007
軽油 パトロール給油,2～4KL積載車給油	12.14%		軽油1.2号パトロール給油		TTPC00013 TTPT00013
積算単価			積算単価		EP001
A=2　小規模 C=1　土砂(岩塊・玉石混り土含む) F=46　距離13.0km以下(10.0km超)			B=5　バックホウ山積0.28m3(平積0.2m3) D=1　DID区間無し		

施工単価表

掘削　　SPK21040001　　単第0 -0008　表

軟岩 現場制約あり　　軟岩(II)　　1　m3　当り

機械構成比: 2.65%　労務構成比: 95.51%　材料構成比: 1.84%　市場単価構成比: 0.00%　標準単価: 12,454.00000

代表機労材規格(積算地区)	構成比	単価(積算地区)	代表機労材規格(東京地区)	単価(東京地区)	備考
空気圧縮機 可搬式・E駆動・スクリュ型・排1 吐出量5.0m3/min圧力0.7MPa	2.17%		空気圧縮機 可搬式・E駆動・スクリュ型・排1 吐出量5.0m3/min圧力0.7MPa		MTPC00059 MTPT00059
さく岩機 コンクリートブレーカ 20kg級	0.46%		さく岩機 コンクリートブレーカ 20kg級		MTPC00037 MTPT00037
その他(機械)			その他(機械)		EK009
特殊作業員	65.23%		特殊作業員		RTPC00001 RTPT00001
普通作業員	29.34%		普通作業員		RTPC00002 RTPT00002
その他(労務)			その他(労務)		ER009
軽油 パトロール給油,2～4KL積載車給油	1.83%		軽油1.2号パトロール給油		TTPC00013 TTPT00013
その他(材料)			その他(材料)		EZ009
積算単価			積算単価		EP001

施工単価表

掘削　　SPK21040001　　単第0 -0008　表

軟岩 現場制約あり　　軟岩(II)　　1　m3　当り

機械構成比: 2.65%　労務構成比: 95.51%　材料構成比: 1.84%　市場単価構成比: 0.00%　標準単価： 12,454.00000

代表機労材規格(積算地区)	構成比	単価(積算地区)	代表機労材規格(東京地区)	単価(東京地区)	備考
A=3　軟岩 C=2　軟岩(II)			B=3　現場制約あり		

施工単価表

岩着基礎　　V0001　　単第0 -0009　表

H=300, W=200-100　　10　m　当り

名称・規格など	数量	単位	単価	金額	備考
コンクリート 無筋・鉄筋構造物 18-8-40BB バックホウ(クレーン機能付)打設	0.57	m3			単第0-0010　表
＊＊＊　合計　＊＊＊	10	m			
＊＊＊　単位当たり　＊＊＊	1	m			

施工単価表

コンクリート　SPK21040140　単第0 -0010　表

無筋・鉄筋構造物 18-8-40BB　バックホウ(クレーン機能付)打設　1　m3　当り

機械構成比: 4.66%　労務構成比: 36.10%　材料構成比: 59.24%　市場単価構成比: 0.00%　標準単価: 27,519.00000

代表機労材規格(積算地区)	構成比	単価(積算地区)	代表機労材規格(東京地区)	単価(東京地区)	備考
<賃>バックホウ(クローラ型クレーン機能付) 山積0.8m3(平積0.6)吊能力2.9t 排出ガス対策型(第1,2,3次基準値)低騒音	4.40%		バックホウ [クローラ型クレーン付] 排ガス型(第2次)山積0.8m3吊2.9t		KTPC00006 KTPT00006
その他(機械)			その他(機械)		EK009
特殊作業員	11.62%		特殊作業員		RTPC00001 RTPT00001
普通作業員	8.59%		普通作業員		RTPC00002 RTPT00002
運転手(特殊)	7.12%		運転手(特殊)		RTPC00006 RTPT00006
土木一般世話役	6.73%		土木一般世話役		RTPC00009 RTPT00009
その他(労務)			その他(労務)		ER009
レディーミクストコンクリート指定品 呼び強度18,スランプ8,粗骨材40 W/C(60%),種別(高炉)	57.19%		生コンクリート 高炉 24-12-25(20) W/C 55%		TTPCD0010 TTPT00343
軽油 パトロール給油,2～4KL積載車給油	1.94%		軽油1.2号パトロール給油		TTPC00013 TTPT00013

施工単価表

コンクリート　SPK21040140　単第0 -0010　表

無筋・鉄筋構造物 18-8-40BB　バックホウ(クレーン機能付)打設　1　m3　当り

機械構成比: 4.66%　労務構成比: 36.10%　材料構成比: 59.24%　市場単価構成比: 0.00%　標準単価： 27,519.00000

代表機労材規格(積算地区)	構成比	単価(積算地区)	代表機労材規格(東京地区)	単価(東京地区)	備考
その他(材料)			その他(材料)		EZ009
積算単価			積算単価		E9999
A=1 無筋・鉄筋構造物 C=2 18-8-40BB J=1 -			B=2 バックホウ(クレーン機能付)打設 F=1 養生無し K=1 -(全ての費用)		

施工単価表

コンクリートブロック積工(練積)　SDT00039　単第0 -0011　表

粗面ブロック　18-8-40BB　1　m2　当り

名称・規格など	数量	単位	単価	金額	備考
昼間_ブロック積工【手間のみ】 時間的制約なし	1.000	m2			
コンクリート積みブロック-粗面-<JISA5371> 280×420×350,参考質量41.2kg以上 8.5個/m2	8.500	個			
レディーミクストコンクリート指定品 呼び強度18,スランプ8,粗骨材40 W/C(60%),種別(高炉)	0.246	m3			
諸雑費	1	式			
＊＊＊　単位当たり　＊＊＊	1	m2			
A=1　昼間施工 C=1　18-8-40BB I=2　粗面ブロック			B=2　裏込コンクリートを施工しない場合 E=1　- K=8.5　ブロックm2当り使用量(個/m2)		
L=1　時間的制約なし					

施工単価表

裏込材(砕石)　SPK21040044　単第0 -0012　表

間知・平・連節・緑化ブロック　RC-40　1　m3　当り

機械構成比:　10.20%　労務構成比:　65.95%　材料構成比:　23.85%　市場単価構成比:　0.00%　標準単価：　6,559.20000

代表機労材規格(積算地区)	構成比	単価(積算地区)	代表機労材規格(東京地区)	単価(東京地区)	備考
<賃>バックホウ(クローラ型クレーン機能付) 山積0.8m3(平積0.6)吊能力2.9t 排出ガス対策型(第1,2,3次基準値)低騒音	10.20%		バックホウ [クローラ型クレーン付] 排ガス型(第2次)山積0.8m3吊2.9t		KTPC00006 KTPT00006
普通作業員	39.35%		普通作業員		RTPC00002 RTPT00002
特殊作業員	15.00%		特殊作業員		RTPC00001 RTPT00001
運転手(特殊)	11.06%		運転手(特殊)		RTPC00006 RTPT00006
その他(労務)			その他(労務)		ER009
再生クラッシャラン 40～0mm	20.49%		再生クラッシャーラン RC-40		TTPC00008 TTPT00008
軽油 パトロール給油,2～4KL積載車給油	3.36%		軽油1.2号パトロール給油		TTPC00013 TTPT00013
積算単価			積算単価		EP001
A=1　間知・平・連節・緑化ブロック			B=1　RC-40		

施工単価表

裏込材(砕石)　SPK21040044　単第0 -0012　表

間知・平・連節・緑化ブロック　RC-40　1　m3　当り

機械構成比:　10.20%　労務構成比:　65.95%　材料構成比:　23.85%　市場単価構成比:　0.00%　標準単価：　6,559.20000

代表機労材規格(積算地区)	構成比	単価(積算地区)	代表機労材規格(東京地区)	単価(東京地区)	備考

施工単価表

天端コンクリート　SPK21040049　単第0 -0013　表

18-8-40BB　一般養生　1　m3　当り

機械構成比:　3.15%　労務構成比:　66.15%　材料構成比:　30.70%　市場単価構成比:　0.00%　標準単価：　50,892.00000

代表機労材規格(積算地区)	構成比	単価(積算地区)	代表機労材規格(東京地区)	単価(東京地区)	備考
<賃>バックホウ(クローラ型クレーン機能付) 山積0.8m3(平積0.6)吊能力2.9t 排出ガス対策型(第1,2,3次基準値)低騒音	3.15%		バックホウ [クローラ型クレーン付] 排ガス型(第2次)山積0.8m3吊2.9t		KTPC00006 KTPT00006
型わく工	21.50%		型わく工		RTPC00010 RTPT00010
普通作業員	15.80%		普通作業員		RTPC00002 RTPT00002
土木一般世話役	11.64%		土木一般世話役		RTPC00009 RTPT00009
特殊作業員	6.28%		特殊作業員		RTPC00001 RTPT00001
その他(労務)			その他(労務)		ER009
レディーミクストコンクリート指定品 呼び強度18,スランプ8,粗骨材40 W/C(60%),種別(高炉)	29.26%		生コンクリート 高炉 18-8-25(20) W/C 60%		TTPCD0010 TTPT00003
軽油 パトロール給油,2～4KL積載車給油	1.44%		軽油1.2号パトロール給油		TTPC00013 TTPT00013
積算単価			積算単価		E9999

施工単価表

天端コンクリート　SPK21040049　単第0 -0013　表

18-8-40BB　一般養生　1　m3　当り

機械構成比: 3.15%　労務構成比: 66.15%　材料構成比: 30.70%　市場単価構成比: 0.00%　標準単価： 50,892.00000

代表機労材規格(積算地区)	構成比	単価(積算地区)	代表機労材規格(東京地区)	単価(東京地区)	備考
A=2　18-8-40BB D=1　-			C=1　一般養生		

施工単価表

1号小口止工　　V0030　　単第0 -0014　表

H=2.97　　1　　箇所　　当り

名称・規格など	数量	単位	単価	金額	備考
コンクリート 小型構造物 18-8-40BB バックホウ(クレーン機能付)打設	0.65	m3			単第0-0015　表
型枠 一般型枠 小型構造物	4.45	m2			単第0-0016　表
型枠 化粧型枠 小型構造物	0.86	m2			単第0-0017　表
化粧型枠材料費	0.86	m2			
＊＊＊　単位当たり　＊＊＊	1	箇所			

施工単価表

コンクリート　SPK21040140　単第0 -0015　表

小型構造物 18-8-40BB　バックホウ(クレーン機能付)打設　1　m3　当り

機械構成比: 4.43%　労務構成比: 39.79%　材料構成比: 55.78%　市場単価構成比: 0.00%　標準単価: 28,968.00000

代表機労材規格(積算地区)	構成比	単価(積算地区)	代表機労材規格(東京地区)	単価(東京地区)	備考
<賃>バックホウ(クローラ型クレーン機能付) 山積0.8m3(平積0.6)吊能力2.9t 排出ガス対策型(第1,2,3次基準値)低騒音	4.18%		バックホウ [クローラ型クレーン付] 排ガス型(第2次)山積0.8m3吊2.9t		KTPC00006 KTPT00006
その他(機械)			その他(機械)		EK009
普通作業員	12.91%		普通作業員		RTPC00002 RTPT00002
特殊作業員	11.03%		特殊作業員		RTPC00001 RTPT00001
運転手(特殊)	6.76%		運転手(特殊)		RTPC00006 RTPT00006
土木一般世話役	6.39%		土木一般世話役		RTPC00009 RTPT00009
その他(労務)			その他(労務)		ER009
レディーミクストコンクリート指定品 呼び強度18,スランプ8,粗骨材40 W/C(60%),種別(高炉)	53.83%		生コンクリート 高炉 24-12-25(20) W/C 55%		TTPCD0010 TTPT00343
軽油 パトロール給油,2～4KL積載車給油	1.84%		軽油1.2号パトロール給油		TTPC00013 TTPT00013

施工単価表

コンクリート　SPK21040140　単第0 -0015　表

小型構造物 18-8-40BB　バックホウ(クレーン機能付)打設　1　m3　当り

機械構成比: 4.43%　労務構成比: 39.79%　材料構成比: 55.78%　市場単価構成比: 0.00%　標準単価： 28,968.00000

代表機労材規格(積算地区)	構成比	単価(積算地区)	代表機労材規格(東京地区)	単価(東京地区)	備考
その他(材料)			その他(材料)		EZ009
積算単価			積算単価		E9999
A=2　小型構造物 C=2　18-8-40BB J=1　-			B=2　バックホウ(クレーン機能付)打設 F=2　一般養生 K=1　-(全ての費用)		

施工単価表

型枠　SPK21040142　単第0 -0016　表

一般型枠　小型構造物　1　m2　当り

機械構成比: 0.00%　労務構成比: 100.00%　材料構成比: 0.00%　市場単価構成比: 0.00%　標準単価: 7,775.20000

代表機労材規格(積算地区)	構成比	単価(積算地区)	代表機労材規格(東京地区)	単価(東京地区)	備考
型わく工	45.16%		型わく工		RTPC00010 RTPT00010
普通作業員	30.69%		普通作業員		RTPC00002 RTPT00002
土木一般世話役	11.11%		土木一般世話役		RTPC00009 RTPT00009
その他(労務)			その他(労務)		ER009
積算単価			積算単価		EP001
A=1　一般型枠 C=1　-(全ての費用)			B=2　小型構造物		

施工単価表

型枠　SPK21040142　単第0 -0017　表

化粧型枠　小型構造物　1　m2　当り

機械構成比: 0.00%　労務構成比: 100.00%　材料構成比: 0.00%　市場単価構成比: 0.00%　標準単価: 10,574.00000

代表機労材規格(積算地区)	構成比	単価(積算地区)	代表機労材規格(東京地区)	単価(東京地区)	備考
型わく工	33.21%		型わく工		RTPC00010 RTPT00010
普通作業員	22.56%		普通作業員		RTPC00002 RTPT00002
土木一般世話役	8.17%		土木一般世話役		RTPC00009 RTPT00009
その他(労務)			その他(労務)		ER009
積算単価			積算単価		EP001
A=2　化粧型枠 C=1　-(全ての費用)			B=2　小型構造物		

施工単価表

2号小口止工　　V0031　　単第0 -0018　表

H=2.92　　1　　箇所　　当り

名称・規格など	数量	単位	単価	金額	備考
コンクリート 小型構造物 18-8-40BB バックホウ(クレーン機能付)打設	0.69	m3			単第0-0015　表
型枠 一般型枠 小型構造物	4.73	m2			単第0-0016　表
型枠 化粧型枠 小型構造物	0.85	m2			単第0-0017　表
化粧型枠材料費	0.85	m2			
＊＊＊　単位当たり　＊＊＊	1	箇所			

施工単価表

3号小口止工　　V0032　　単第0 -0019　表

H=2.41　　1　　箇所　　当り

名称・規格など	数量	単位	単価	金額	備考
コンクリート 小型構造物 18-8-40BB バックホウ(クレーン機能付)打設	0.55	m3			単第0-0015　表
型枠 一般型枠 小型構造物	3.77	m2			単第0-0016　表
型枠 化粧型枠 小型構造物	0.68	m2			単第0-0017　表
化粧型枠材料費	0.68	m2			
＊＊＊　単位当たり　＊＊＊	1	箇所			

施工単価表

4号小口止工　　V0033　　単第0 -0020　表

H=2.72　　1　　箇所　　当り

名称・規格など	数量	単位	単価	金額	備考
コンクリート 小型構造物 18-8-40BB バックホウ(クレーン機能付)打設	0.60	m3			単第0-0015　表
型枠 一般型枠 小型構造物	4.08	m2			単第0-0016　表
型枠 化粧型枠 小型構造物	0.78	m2			単第0-0017　表
化粧型枠材料費	0.78	m2			
＊＊＊　単位当たり　＊＊＊	1	箇所			

施工単価表

石積(張)　SPK21040054　単第0 -0021　表

積工　練石 雑割石　1　m2　当り

機械構成比: 7.04%　労務構成比: 90.11%　材料構成比: 2.85%　市場単価構成比: 0.00%　標準単価: 12,067.00000

代表機労材規格(積算地区)	構成比	単価(積算地区)	代表機労材規格(東京地区)	単価(東京地区)	備考
<賃>バックホウ(クローラ型クレーン機能付) 山積0.28m3(平積0.2)吊能力1.7t 排出ガス対策型(第1,2,3次基準値)低騒音	7.04%		バックホウ クローラ型 クレーン機能付1.7t 山積0.28m3(平積0.2m3)		KTPC00019 KTPT00019
普通作業員	48.13%		普通作業員		RTPC00002 RTPT00002
運転手(特殊)	22.06%		運転手(特殊)		RTPC00006 RTPT00006
石工	15.83%		石工		RTPC00017 RTPT00017
土木一般世話役	4.09%		土木一般世話役		RTPC00009 RTPT00009
軽油 パトロール給油,2～4KL積載車給油	2.85%		軽油1.2号パトロール給油		TTPC00013 TTPT00013
積算単価			積算単価		EP001
A=1 積工 C=2 雑割石			B=1 練石		

施工単価表

胴込・裏込コンクリート_石積(張)　SPK21040056　単第0 -0022　表

積工　18-8-40BB　1　m3　当り

機械構成比:　2.42%　労務構成比:　32.73%　材料構成比:　64.85%　市場単価構成比:　0.00%　標準単価：　25,527.00000

代表機労材規格(積算地区)	構成比	単価(積算地区)	代表機労材規格(東京地区)	単価(東京地区)	備考
<賃>バックホウ(クローラ型クレーン機能付) 山積0.28m3(平積0.2)吊能力1.7t 排出ガス対策型(第1,2,3次基準値)低騒音	2.42%		バックホウ クローラ型 クレーン機能付1.7t 山積0.28m3(平積0.2m3)		KTPC00019 KTPT00019
普通作業員	12.63%		普通作業員		RTPC00002 RTPT00002
特殊作業員	11.56%		特殊作業員		RTPC00001 RTPT00001
運転手(特殊)	7.58%		運転手(特殊)		RTPC00006 RTPT00006
その他(労務)			その他(労務)		ER009
レディーミクストコンクリート指定品 呼び強度18,スランプ8,粗骨材40 W/C(60%),種別(高炉)	63.87%		生コンクリート 高炉 18-8-25(20) W/C 60%		TTPCD0010 TTPT00003
軽油 パトロール給油,2～4KL積載車給油	0.98%		軽油1.2号パトロール給油		TTPC00013 TTPT00013
積算単価			積算単価		E9999
A=1　積工 D=1　-			B=2　18-8-40BB		

施工単価表

胴込・裏込コンクリート_石積(張)　SPK21040056　単第0 -0022　表

積工　18-8-40BB　1　m3　当り

機械構成比:　2.42%　労務構成比:　32.73%　材料構成比:　64.85%　市場単価構成比:　0.00%　標準単価：　25,527.00000

代表機労材規格(積算地区)	構成比	単価(積算地区)	代表機労材規格(東京地区)	単価(東京地区)	備考

施工単価表

構造物とりこわし工(無筋構造物)　SDT00031　単第0 -0023　表

機械施工　1　m3　当り

名称・規格など	数量	単位	単価	金額	備考
昼間_無筋構造物【手間のみ】 機械施工 時間的制約なし	1.000	m3			
諸雑費	1	式			
＊＊＊　単位当たり　＊＊＊	1	m3			
A=1　昼間施工 C=1　-			B=1　機械施工 D=1　時間的制約なし		

施工単価表

殻運搬　SPK21040138　単第0 -0024　表

Co(無筋)構造物とりこわし　DID区間無し　運搬距離3.3km以下(1.6km超)　1　m3　当り

機械構成比:　43.38%　労務構成比:　41.88%　材料構成比:　14.74%　市場単価構成比:　0.00%　標準単価：　1,007.70000

代表機労材規格(積算地区)	構成比	単価(積算地区)	代表機労材規格(東京地区)	単価(東京地区)	備考
ダンプトラック[オンロード・ディーゼル] 10t積級 (タイヤ損耗費及び補修費(良好)を含む)	43.38%		ダンプトラック[オンロード・ディーゼル] 10t積級 (タイヤ損耗費及び補修費(良好)を含む)		MTPC00018T1 MTPT00018T1
運転手(一般)	41.88%		運転手(一般)		RTPC00007 RTPT00007
軽油 パトロール給油,2～4KL積載車給油	14.74%		軽油1.2号パトロール給油		TTPC00013 TTPT00013
積算単価			積算単価		EP001
A=1　Co(無筋)構造物とりこわし C=1　DID区間無し E=1　-(全ての費用)			B=1　機械積込 D=14　運搬距離3.3km以下(1.6km超)		

施工単価表

大型土のう製作・設置(BH設置)　SHD10003　単第0 -0025　表

10　袋　当り

名称・規格など	数量	単位	単価	金額	備考
土木一般世話役	0.278	人			1*0.278
特殊作業員	0.278	人			1*0.278
普通作業員	0.278	人			1*0.278
耐候性大型土のう(2.0t用) 丸型,径110cm×長110cm 短期仮設対応(1年)型	10.000	枚			
購入土	10.000	m3			ほぐした土量
機-28_バックホウ運転(賃料) クレーン付2.9t吊 山積0.8m3 低騒音3次	0.278	日			単第0-0026　表
諸雑費	4	%			#09
＊＊＊　合計　＊＊＊	10	袋			
＊＊＊　単位当たり　＊＊＊	1	袋			
A=2　耐候性(短期)大型土のう(径110cm×長110cm) D=4　土砂【登録単価CODE】(m3)			B=2　土砂の計上あり		

施工単価表

機-28_バックホウ運転(賃料)　S9035　単第0 -0026　表

クレーン付2.9t吊 山積0.8m3 低騒音3次　1　日　当り

名称・規格など	数量	単位	単価	金額	備考
運転手(特殊)	1.00	人			
軽油 パトロール給油,2～4KL積載車給油	98.00	L			
<賃>バックホウ(クローラ型クレーン機能付) 山積0.8m3(平積0.6)吊能力2.9t 排出ガス対策型(第1,2,3次基準値)低騒音	1.39	供用日			
諸雑費	1	式			
＊＊＊　単位当たり　＊＊＊	1	日			
A=21　クレーン付2.9t吊 山積0.8m3 低騒音3次 C=1　運転労務数量(人/日)			B=98　軽油消費量(L/日) D=1.39　機械賃料数量(供用日/日)		

施工単価表

大型土のう撤去　　SHD10011　　単第0 -0027　表

作業半径 6m以下　　10　袋　当り

名称・規格など	数量	単位	単価	金額	備考
土木一般世話役	0.069	人			1*0.069
特殊作業員	0.069	人			1*0.069
機-28_バックホウ運転(賃料) クレーン付2.9t吊 山積0.8m3 低騒音3次	0.069	日			単第0-0028　表
諸雑費	1	式			
＊＊＊　合計　＊＊＊	10	袋			
＊＊＊　単位当たり　＊＊＊	1	袋			
A=1　　作業半径 6m以下					

施工単価表

機-28_バックホウ運転(賃料)　S9035　単第0 -0028　表

クレーン付2.9t吊 山積0.8m3 低騒音3次　1　日　当り

名称・規格など	数量	単位	単価	金額	備考
運転手(特殊)	1.00	人			
軽油 パトロール給油,2～4KL積載車給油	74.00	L			
<賃>バックホウ(クローラ型クレーン機能付) 山積0.8m3(平積0.6)吊能力2.9t 排出ガス対策型(第1,2,3次基準値)低騒音	1.26	供用日			
諸雑費	1	式			
＊＊＊　単位当たり　＊＊＊	1	日			
A=21　クレーン付2.9t吊 山積0.8m3 低騒音3次 C=1　運転労務数量(人/日)			B=74　軽油消費量(L/日) D=1.26　機械賃料数量(供用日/日)		

施工単価表

工事用盛土　　V0003　　単第0 -0029　表

100　m3　当り

名称・規格など	数量	単位	単価	金額	備考
路体(築堤)盛土 施工幅員4.0m以上 施工数量10,000m3未満 障害無し	100	m3			単第0-0030　表
購入土 設計CBR20以上	133	m3			
＊＊＊　合計　＊＊＊	100	m3			
＊＊＊　単位当たり　＊＊＊	1	m3			

施工単価表

路体(築堤)盛土　SPK21040004　単第0 -0030　表

施工幅員4.0m以上　施工数量10,000m3未満 障害無し　1　m3　当り

機械構成比:　20.07%　労務構成比:　66.40%　材料構成比:　13.53%　市場単価構成比:　0.00%　標準単価：　200.01000

代表機労材規格(積算地区)	構成比	単価(積算地区)	代表機労材規格(東京地区)	単価(東京地区)	備考
<賃>ブルドーザ 湿地,7t級 排出ガス対策型(第1,2次基準値)低騒音	12.33%		<賃>ブルドーザ 湿地,7t級 排出ガス対策型(第1,2次基準値)低騒音		KTPC00036 KTPT00036
<賃>振動ローラ(土木用フラットSドラム型) 質量11～12t 排出ガス対策型(第1,2,3次基準値)低騒音	7.74%		振動ローラ(土工用) [フラット・シングルドラム型] 質量11～12t		KTPC00058 KTPT00058
運転手(特殊)	44.91%		運転手(特殊)		RTPC00006 RTPT00006
普通作業員	21.49%		普通作業員		RTPC00002 RTPT00002
軽油 パトロール給油,2～4KL積載車給油	13.53%		軽油1.2号パトロール給油		TTPC00013 TTPT00013
積算単価			積算単価		EP001
A=3　施工幅員4.0m以上 C=1　障害無し			B=1　施工数量10,000m3未満		

施工単価表

整地　SPK21040003　単第0 -0031　表

敷均し(ルーズ)　標準　1　m3　当り

機械構成比: 31.05%　労務構成比: 57.75%　材料構成比: 11.20%　市場単価構成比: 0.00%　標準単価: 129.80000

代表機労材規格(積算地区)	構成比	単価(積算地区)	代表機労材規格(東京地区)	単価(東京地区)	備考
ブルドーザ 普通・排1 15t級(13～16t)	31.05%		ブルドーザ 普通・排1 15t級(13～16t)		MTPC00002 MTPT00002
普通作業員	33.14%		普通作業員		RTPC00002 RTPT00002
運転手(特殊)	24.61%		運転手(特殊)		RTPC00006 RTPT00006
軽油 パトロール給油,2～4KL積載車給油	11.20%		軽油1.2号パトロール給油		TTPC00013 TTPT00013
積算単価			積算単価		EP001
A=2　敷均し(ルーズ)			B=1　標準		

施工単価表

ポンプ設置・撤去　　SHD10037　　単第0 -0032　表

1　　箇所　　当り

名称・規格など	数量	単位	単価	金額	備考
土木一般世話役	0.500	人			
特殊作業員	0.100	人			
普通作業員	2.000	人			
機-28_バックホウ運転(賃料) クレーン付2.9t吊 山積0.8m3 排対2次	0.500	日			単第0-0033　表
諸雑費	1	式			
＊＊＊　単位当たり　＊＊＊	1	箇所			

施工単価表

機-28_バックホウ運転(賃料)　S9035　単第0 -0033　表

クレーン付2.9t吊 山積0.8m3 排対2次　1　日　当り

名称・規格など	数量	単位	単価	金額	備考
運転手(特殊)	1.00	人			
軽油 パトロール給油,2～4KL積載車給油	69.00	L			
<賃>バックホウ(クローラ型クレーン機能付) 山積0.8m3(平積0.6)吊能力2.9t 排出ガス対策型(第1,2,3次基準値)低騒音	1.16	供用日			
諸雑費	1	式			
＊＊＊　単位当たり　＊＊＊	1	日			
A=12　クレーン付2.9t吊 山積0.8m3 排対2次 C=1　運転労務数量(人/日)			B=69　軽油消費量(L/日) D=1.16　機械賃料数量(供用日/日)		

施工単価表

ポンプ運転　S1050031　単第0 -0034　表

排水量 0以上40未満 (m3/h)　作業時排水　1　日　当り

名称・規格など	数量	単位	単価	金額	備考
特殊作業員	0.140	人			
建設用ポンプ(水中ポンプ)運転 口径150mm,揚程15m 11.0kw	1.000	日			単第0-0035　表
機-16_発動発電機運転 ディーゼル25kVA 排出ガス対策型2次基準	1.000	日			単第0-0036　表
諸雑費	3	%			#09
＊＊＊　単位当たり　＊＊＊	1	日			
A=1　排水量 0以上40未満 (m3/h)			B=1　作業時排水		

施工単価表

建設用ポンプ(水中ポンプ)運転　S9000045　単第0 -0035　表

口径150㎜,揚程15m　11.0kw　1　日　当り

名称・規格など	数量	単位	単価	金額	備考
<賃>建設用ポンプ(水中ポンプ) 口径150㎜,揚程15m 11.0kw	1.20	供用日			
諸雑費	1	式			
＊＊＊　単位当たり　＊＊＊	1	日			
A=7　口径150㎜,揚程15m			B=1.2　機械賃料数量(供用日/日)		

施工単価表

機-16_発動発電機運転　S9469　単第0 -0036　表

ディーゼル25kVA　排出ガス対策型2次基準　1　日　当り

名称・規格など	数量	単位	単価	金額	備考
軽油 パトロール給油,2～4KL積載車給油	26.00	L			
<賃>発動発電機(ディーゼル発電機) 定格容量25kVA 排出ガス対策型(第1,2,3次基準値)低騒音	1.20	供用日			
諸雑費	1	式			
＊＊＊　単位当たり　＊＊＊	1	日			
A=6　ディーゼル25kVA C=1.2　機械賃料数量(供用日/日)			B=26　燃料消費量(L/日) D=3　排出ガス対策型2次基準		

施工単価表

掛樋工　SPK21040080　単第0 -0037　表

据付・撤去 波状管及び網状管 200～400mm　シングル 合成樹脂排水材 呼び径300mm　1　m　当り

機械構成比: 0.00%　労務構成比: 9.04%　材料構成比: 90.96%　市場単価構成比: 0.00%　標準単価: 4,079.50000

代表機労材規格(積算地区)	構成比	単価(積算地区)	代表機労材規格(東京地区)	単価(東京地区)	備考
普通作業員	6.32%		普通作業員		RTPC00002 RTPT00002
土木一般世話役	2.72%		土木一般世話役		RTPC00009 RTPT00009
合成樹脂排水材(高密度ポリエチレン管) <シングル構造>内面波状管(有孔・無孔) 呼び径300mm	90.96%		暗渠排水管 波状管 呼び径300mm 高密度ポリエチレン管(シングル構造)		TTPC00191 TTPT00191
積算単価			積算単価		E9999
A=3 据付・撤去 C=2 200～400mm F=1 継手材料費要 H=0 現場の状況による材料損料率の率乗算			B=2 波状管及び網状管 D=35 シングル 合成樹脂排水材 呼び径300mm G=2 期間3ヶ月未満(損料率0.2) I=1 -(全ての費用)		
【管材料単価】 管材料単価(円) * (材料損料率 + (材料損料率 * 現場状況による材料損料率の率乗算))					

施工単価表

積込(ルーズ)　SPK21040007　単第0 -0038　表

土砂　土量50,000m3未満　1　m3　当り

機械構成比:　43.20%　労務構成比:　38.90%　材料構成比:　17.90%　市場単価構成比:　0.00%　標準単価:　200.91000

代表機労材規格(積算地区)	構成比	単価(積算地区)	代表機労材規格(東京地区)	単価(東京地区)	備考
バックホウ(クローラ型) 標準型・排2 山積0.8/平積0.6m3	43.20%		バックホウ(クローラ型) 標準型・排2 山積0.8/平積0.6m3		MTPC00014 MTPT00014
運転手(特殊)	38.90%		運転手(特殊)		RTPC00006 RTPT00006
軽油 パトロール給油,2～4KL積載車給油	17.90%		軽油1.2号パトロール給油		TTPC00013 TTPT00013
積算単価			積算単価		EP001
A=1　土砂			B=1　土量50,000m3未満		

数　量　総　括　表

（その1）

（普）相川川（沖ノ池横）【ALL】

工事区分	工　種	種　別	細　別	規　格	単位	A 箇 所	B 箇 所	合　計	摘　要
レベル1	レベル2	レベル3	レベル4	レベル5					
災害復旧工事									
	河川土工								
		切土工							
			土砂掘削	礫質土	m3	52.1	3.7	55.8	
				軟岩Ⅱ	m3	1.8	3.0	4.8	
		盛土工							
			盛土		m3	1.9	2.2	4.1	
		法面整形							
			切土法面		m2	55.7	12.2	67.9	
			盛土法面		m2	3.9		3.9	
	法面工								
		植生工							
			野芝		m2	3.9		3.9	
	石・ブロック積工								
		作業土工							
			床掘	軟岩Ⅱ	m3	4.2	1.8	6.0	
			基面整正	軟岩Ⅱ	m2	8.4	3.5	11.9	
		コンクリートブロック積							
			コンクリートブロック積						1:0.4
			ブロック面積	控え35cm	m2	62.3	21.8	84.1	
			裏込砕石	RC-40	m3	23.3	6.2	29.5	
			天端工	法面無し	m	20.5	8.2	28.7	
			ﾌﾞﾛｯｸ基礎工	岩着基礎	m	20.5	8.2	28.7	
			吸出し防止材	t=10mm	m2	62.3	21.8	84.1	
		小口止工							N=4
		H<3.0	コンクリート	小型,18N/mm2	m3	1.3	1.2	2.5	
			型枠	一般・小型	m2	9.2	7.9	17.0	
				化粧	m2	1.7	1.5	3.2	
	雑工								
		土工							
			掘削	礫質土	m3	3.0	1.3	4.3	
				軟岩Ⅱ	m3	0.8	0.8	1.6	
			床掘	軟岩Ⅱ	m3	0.1	0.1	0.2	
		復旧工							
			石積（すり付け工）						
				雑割石35cm	m2	4.0	2.8	6.8	胴込Co 0.117m3/m2
			ブロック積（すり付け工）						
				控え35cm	m2	3.9	3.5	7.4	

数　量　総　括　表

（その2）

(普)相川川(沖ノ池横)【ALL】

工事区分	工　種	種　別	細　別	規　格	単位	A 箇 所	B 箇 所	合　計	摘　要
レベル1	レベル2	レベル3	レベル4	レベル5					
		撤去工							
			ブロック積取壊し						
				控え35cm	m3	1.4	1.2	2.6	
		植生工							
			野芝		m2	0.6		0.6	
	仮設工								
		仮設道路	延長		m	40.5		40.5	
			盛土タイプ						
			大型土のう		袋	96.4		96.4	
			盛土	購入土	m3	48.6		48.6	
			敷砂利	t=10cm	m3	9.2		9.2	
		仮締切工							
			大型土のう	h=1.10	袋	1.0		1.0	
			濁水処理	h=1.10	袋	4.0		4.0	
			掛樋工	φ300	m	36.1		36.1	
			盛土	購入土	m3	5.0		5.0	
			水替工		箇所	1.0	1.0	2.0	
	作業残土処理								
			残土処分	礫質土	m3	53.0	2.6	55.6	
				軟岩Ⅱ	m3	6.9	5.8	12.7	
			仮設盛土		m3	48.6		48.6	
			敷砂利		m3	9.2		9.2	
			作業残土		m3	84.5		84.5	
			計		m3	202.2	8.4	210.6	
			ブロック積取壊し		m3	1.4	1.2	2.6	2.35t/m3
	水替日数対象数量								
			水替日数		日	3.7	2.7	6.4	

数　量　総　括　表

（その1）

（普）相川川（沖ノ池横）【A箇所】

工事区分	工　種	種　別	細　別	規　格	単位	過程数位	計上数位	摘　要
レベル1	レベル2	レベル3	レベル4	レベル5				
災害復旧工事								
	河川土工							
		切土工						
			土砂掘削	礫質土	m3	52.1	50	
				軟岩Ⅱ	m3	1.8	2	
		盛土工						
			盛土		m3	1.9	2	
		法面整形						
			切土法面		m2	55.7	60	
			盛土法面		m2	3.9	4	
	法面工							
		植生工						
			野芝		m2	3.9	4	
	石・ブロック積工							
		作業土工						
			床掘	軟岩Ⅱ	m3	4.2	4	
			基面整正	軟岩Ⅱ	m2	8.4	8	
		コンクリートブロック積						
			コンクリートブロック積					
			ブロック面積	控え35cm	m2	62.3	62	1:0.4
			裏込砕石	RC-40	m3	23.3	23	
			天端工	法面無し	m	20.5	21	
			ﾌﾞﾛｯｸ基礎工	岩着基礎	m	20.5	21	
			吸出し防止材	t=10mm	m2		0	
		小口止工						
		H<3.0	コンクリート	小型,18N/mm2	m3	1.3	1	N=2
			型枠	一般・小型	m2	9.2	9	
				化粧	m2	1.7	2	
	雑工							
		土工						
			掘削	礫質土	m3	3.0	3	
				軟岩Ⅱ	m3	0.8	1	
			床掘	軟岩Ⅱ	m3	0.1	0.1	
		復旧工						
			石積（すり付け工）					
				雑割石35cm	m2	4.0	4	胴込Co 0.117m3/10m2
			ブロック積（すり付け工）					
				控え35cm	m2	3.9	4	

数　量　総　括　表

（その2）

(普)相川川(沖ノ池横)【A箇所】

工事区分	工　種	種　別	細　　別	規　格	単位	過程数位	計上数位	摘　　要
レベル1	レベル2	レベル3	レベル4	レベル5				
		撤去工						
			ブロック積取壊し					
				控え35cm	m3	1.4	1	
		植生工						
			野芝		m2	0.6	1	
	仮設工							
		仮設道路	延長		m	40.5	41	
			盛土タイプ					
			大型土のう		袋	96.4	96	
			盛土	購入土	m3	48.6	50	
			敷砂利	t=10cm	m3	9.2	9	
		仮締切工						
			大型土のう	h=1.10	袋	1.0	1	
			濁水処理	h=1.10	袋	4.0	4	
			掛樋工	φ300	m	36.1	36	
			盛土	購入土	m3	101.4	101	
			水替工		箇所	1.0	1	
	作業残土処理							
			残土処分	礫質土	m3	53.0	50	
				軟岩Ⅱ	m3	6.9	7	
			仮設盛土		m3	48.6	50	
			敷砂利		m3	9.2	9	
			作業残土		m3	84.5	85	盛土/1.2
			計		m3	202.2	200	
			ブロック積取壊し		m3	1.4	1	2.35t/m3
	水替日数対象数量							
			水替日数		日	3.7	4	

土　量　配　分　表

工　種	種　別	細　目	記号	単位	復旧	雑工	地山の立積	変化率	盛土換算土量	配分計画
土工										
	切土工	礫質土	C(SE)	m3	52.1	3.0	復旧+雑工 55.1	0.9	49.6	47.7
		軟岩Ⅱ	C(SR)	m3	1.8	0.8	復旧+雑工 2.6	1.2	3.1	3.1
	盛土工	流用土	B	m3	1.9		1.9		1.9	
基礎工										
	作業土工	床掘 礫質土	E(SE)	m3				0.9	0.0	0.0
		床掘 軟岩Ⅱ	E(SR)	m3	4.2	0.1	復旧+雑工 4.3	1.2	5.2	5.2
		埋戻し 流用土	Fu	m3					0.0	
		基面整正	KSR	m2	8.4		8.4			
		切土整形	SL	m2	55.7		55.7			
		盛土整形	SL	m2	3.9		3.9			
作業残土処理工										
		礫質土		m3			53.0	0.9	47.7	47.7
		軟岩Ⅱ		m3			6.9	1.2	8.3	8.3
	残土合計	地山換算		m3			59.9			
		コン取壊し		m3						
		ブロ取壊し		m3		1.4	1.4			

土　工　　数量集計表

名称及び測点	延長	土工			法面整形		作業土工		
		掘削		盛土	切土	盛土	床掘	基面整正	
		礫質土	軟岩Ⅱ		礫質土	礫質土	軟岩Ⅱ	軟岩Ⅱ	
単位	m	m3	m3	m3	m2	m2	m3	m2	
土工	21.1	52.1	1.8	1.9	55.7	3.9			
作業土工							4.2	8.4	
計	21.1	52.1	1.8	1.9	55.7	3.9	4.2	8.4	

計　第　　表　　土 工　　計　算　書

測　　点	距　　離	掘　削			掘　削			備　　考
		CSE	平　　均	立　　積	CSR	平　　均	立　　積	
【A箇所】								
SECT 0.0	－	0.6			0.8			
SECT 4.6	4.6	2.9	1.75	8.1	0.0	0.40	1.8	
SECT 12.3	7.7	2.9	2.90	22.3				
SECT 14.8	2.5	2.4	2.65	6.6				
SECT 21.1	6.3	2.4	2.40	15.1				
合　計	21.1			52.1			1.8	

計　第　　表　　土工　　計　算　書

測　点	距　離	盛　土 B	盛　土 平　均	盛　土 立　積		平　均	立　積	備　考
【A箇所】								
SECT 0.0	－	0.0						
SECT 4.6	4.6	0.1	0.05	0.2				
SECT 12.3	7.7	0.1	0.10	0.8				
SECT 14.8	2.5	0.1	0.10	0.3				
SECT 21.1	6.3	0.1	0.10	0.6				
合　計	21.1			1.9				

計　第　　表　　土 工　　計　算　書

測　点	距　離	切土法面整形			盛土法面整形			備　考
		L	平　均	平　積	SL2	平　均	平　積	
【A箇所】								
SECT 0.0	－	2.5			0.0			
SECT 4.6	4.6	2.8	2.65	12.2	0.1	0.05	0.2	
SECT 12.3	7.7	2.7	2.75	21.2	0.2	0.15	1.2	
SECT 14.8	2.5	2.5	2.60	6.5	0.3	0.25	0.6	
SECT 21.1	6.3	2.5	2.50	15.8	0.3	0.30	1.9	
合　計	21.1			55.7			3.9	

護岸工(1)　　数 量 集 計 表

名 称 及 び 測 点	延長	コンクリートブロック積擁壁						
		ブロック	裏込砕石	天端工	ﾌﾞﾛｯｸ基礎工	吸出し防止材		
		控え0.35m	RC-40	法面なし	岩着基礎	t=10mm		
単位	m	m2	m3	m	m	m2		
護岸	20.5	62.3	23.3	20.5	20.5	62.3		
計	20.5	62.3	23.3	20.5	20.5	62.3		

護岸工(2)　　数 量 集 計 表

名 称 及 び 測 点	延長	小口止工(H<3.0)			小口止工(3.0≦H<5.0)			
		コンクリート	型枠		コンクリート	型枠		
			小型	化粧		小型	化粧	
単位		m3	m2	m2	m3	m2	m2	
1号小口止工	0.3	0.7	4.5	0.9				
2号小口止工	0.3	0.7	4.7	0.9				
計	0.6	1.3	9.2	1.7				

計　第　　表　　作業土工　　計　算　書

測　点	距離	床 掘（軟岩Ⅱ）			基面整正（軟岩Ⅱ）					
		ESR	平均	立積	K	平均	立積		平均	平積
【A箇所】										
SECT 0.0	－	0.2			0.4					
SECT 4.6	4.6	0.2	0.20	0.9	0.4	0.40	1.8			
SECT 12.3	7.7	0.2	0.20	1.5	0.4	0.40	3.1			
SECT 14.8	2.5	0.2	0.20	0.5	0.4	0.40	1.0			
SECT 21.1	6.3	0.2	0.20	1.3	0.4	0.40	2.5			
合　計	21.1			4.2			8.4			0.0

計　第　　表　　ブロック積工　　計　算　書

測　点	距　離	コンクリートブロック積(1:0.4) SL	平　均	平　積	裏込砕石 Gv	平　均	立　積	備　考
【A箇所】								
SECT 0.3	－	3.1			1.0			
SECT 4.6	4.3	3.1	3.10	13.3	1.2	1.10	4.7	
SECT 12.3	7.7	3.0	3.05	23.5	1.1	1.15	8.9	
SECT 14.8	2.5	3.0	3.00	7.5	1.1	1.10	2.8	
SECT 20.8	6.0	3.0	3.00	18.0	1.2	1.15	6.9	
合　計	20.5			62.3			23.3	

天端コン　　数　量　計　算

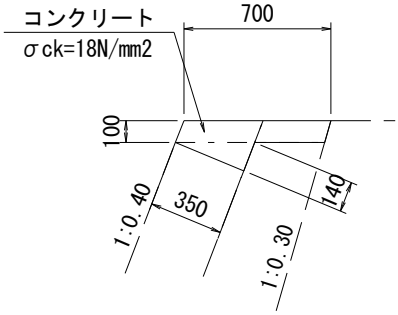

天端コンクリート　　10m当り

種　別	数　量
ｺﾝｸﾘｰﾄ	0.95　m3
型　枠	3.52　m2

天端コン　　数　量　計　算

名　　称	規　格	算　　式	延　長	10m当り数量	数　量
		L=	20.5		
【天端コン】					
コンクリート	σck=18N/mm2		20.5	0.95	1.95 m3
型　　枠	一般・小型		20.5	3.52	7.22 m2

基礎工　　数　量　計　算

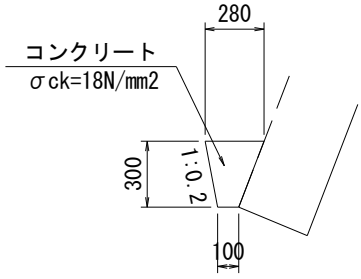

岩着基礎　　10m当り

種　別	数　量
ｺﾝｸﾘｰﾄ	0.570m3

基礎工　　数　量　計　算

名　　称	規　格	算　　式	延　長	10m当り数量	数　量
		L=	20.5		
【基礎工】					
コンクリート	σck=18N/mm2		20.5	0.57	1.17 m3

小口止工　　数　量　計　算

1号小口止工
(ASECT0.0)　H=2.97

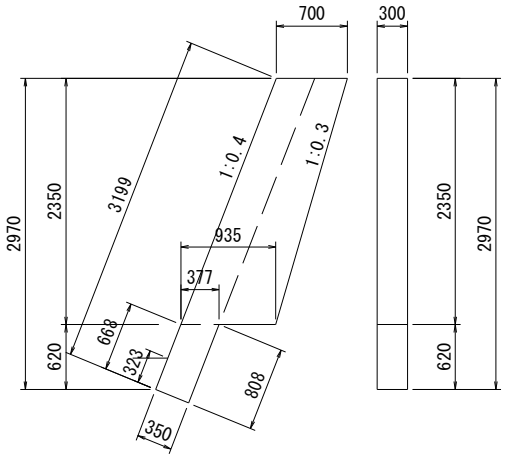

A=1/2×(0.700＋0.935)×2.350＋1/2×(0.668＋0.808)×0.350 = 2.179

ｺﾝｸﾘｰﾄ　V = 2.179×0.30 = 0.65

型枠(一)　A = 2.179×2+0.323×0.30 = 4.45

型枠(化)　A = (3.199-0.323)×0.30 = 0.86

2号小口止工
(ASECT21.1)　H=2.92

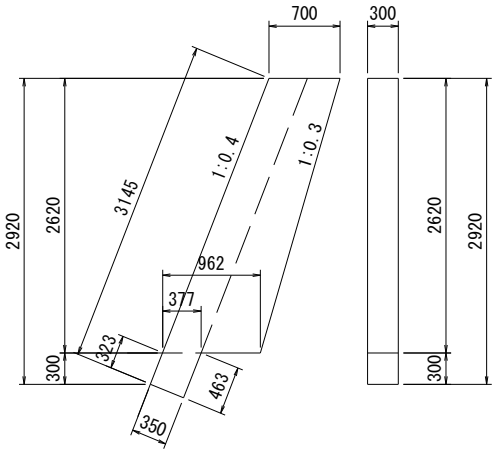

A=1/2×(0.700＋0.962)×2.620＋1/2×(0.323＋0.463)×0.350 = 2.315

ｺﾝｸﾘｰﾄ　V = 2.315×0.30 = 0.69

型枠(一)　A = 2.315×2+0.323×0.30 = 4.73

型枠(化)　A = (3.145-0.323)×0.30 = 0.85

小口止工　　数　量　計　算

名　　称	規　格	算　　式	延　長	10m当り数量	数　量
【1号】	SECT 0.0	H= 2.97m			
コンクリート	σck=18N/mm2	構造図より			0.65 m3
型　　枠	小　型	構造図より			4.45 m2
	化　粧	構造図より			0.86 m2
【2号】	SECT 21.1	H= 2.92m			
コンクリート	σck=18N/mm2	構造図より			0.69 m3
型　　枠	小　型	構造図より			4.73 m2
	化　粧	構造図より			0.85 m2

雑工(撤去・復旧)　　数 量 集 計 表

名 称 及 び 測 点	すり付け工				作業土工		
	石積	ブロック積(控え35cm)		法面工	掘削		床掘
	雑割石φ0.35	平積	立積	張芝	礫質土	軟岩Ⅱ	軟岩Ⅱ
単位	m2	m2	m3	m2	m3	m3	m3
復旧	4.0	3.9		0.6			
撤去			1.4				
土工					3.0	0.8	0.1
計	4.0	3.9	1.4	0.6	3.0	0.8	0.1

仮設工　　数 量 集 計 表

名称及び測点	仮設道路　盛土タイプ				締切り工			水替日数	水替工
	大型土のう	盛土	敷砂利 t=10cm		大型土のう		掛樋工 φ300		
					締切り部	泥水対策			
単位	m2	m3	m2		袋	袋	m	日	箇所
仮設	114.5	48.6	92.4		1.0	4.0	36.1	3.7	1.0
計	114.5	48.6	92.4		1	4	36.1	3.7	1.0
					101				
	114.5/(1.08×1.10)		92.4×0.1		【中詰材処分】1.0m3/1.20(1袋当り)				
	96.4 袋		9.2 m3		=101.4×(1.0/1.20)=		84.5 m3		

雑工(撤去・復旧)　　数　量　計　算

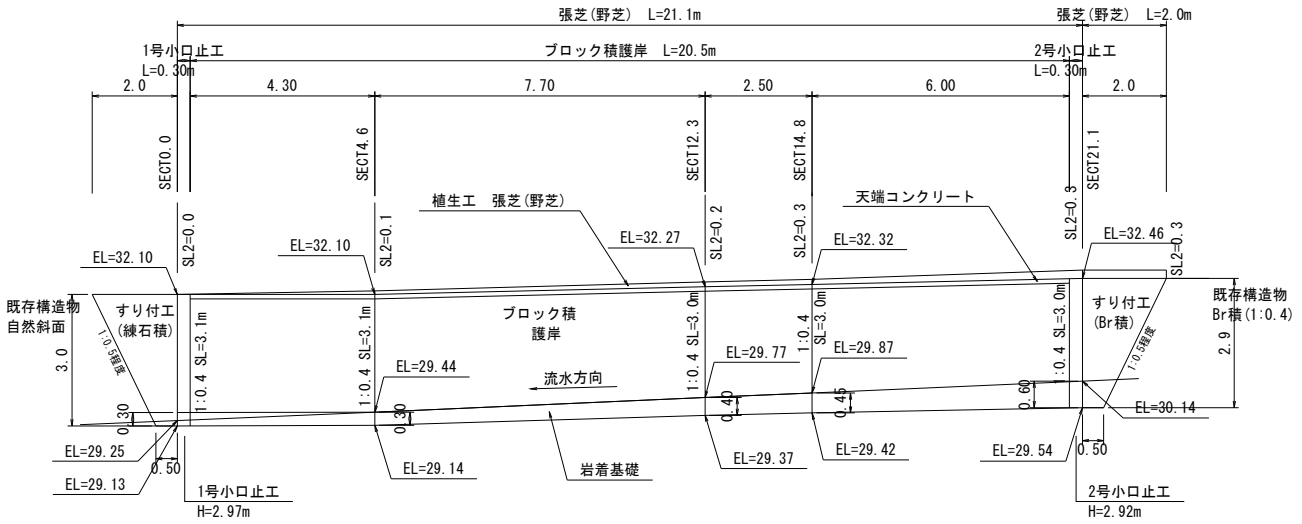

雑工(撤去・復旧)　　数　量　計　算

名　　称	規　格	算　　式	数　量
すり付け工			
石　　積	雑割石0.35	A=1/2×(0.5+2.0)×3.0×1.077	4.0 m2
ブ ロ ッ ク 積	控え35cm	A=1/2×(0.5+2.0)×2.9×1.077	3.9 m2
法　面　工	張芝	A=1/2×(0.3+0.3)×2.0	0.6 m2
撤去工			
ブ ロ ッ ク 積	控え35cm	V=3.9×0.35	1.4 m3
土工			
掘　削　(CSE)		1/2×0.6×2.0+1/2×2.4×2.0=	3.0 m3
掘　削　(CSR)		1/2×0.8×2.0=	0.8 m3
盛　土　(B)			m3
床　掘　(ESR)		1/2×0.2×0.5+1/2×0.2×0.5=	0.1 m3

計　第　　表　　仮設道路　　計　算　書

測　点	距　離	大型土のう工			仮設盛土			備　考
		H	平　均	平　積	Bk	平　均	立　積	
【A箇所】								
	－	2.8			1.0			
SECT 0.0	19.4	2.8	2.80	54.3	1.0	1.00	19.4	
SECT 4.6	4.6	2.7	2.75	12.7	2.4	1.70	7.8	
SECT 12.3	7.7	2.9	2.80	21.6	1.5	1.95	15.0	
SECT 14.8	2.5	2.9	2.90	7.3	0.6	1.05	2.6	
SECT 21.1	6.3	3.0	2.95	18.6	0.6	0.60	3.8	
合　計	40.5			114.5			48.6	

計　第　　表　　仮設道路　　計　算　書

測　点	距　離	敷砂利 H	敷砂利 平　均	敷砂利 平　積		平　均	立　積	備　考
【A箇所】								
	－							
SECT 0.0	19.4	3.0	1.50	29.1				
SECT 4.6	4.6	3.0	3.00	13.8				
SECT 12.3	7.7	3.0	3.00	23.1				
SECT 14.8	2.5	3.0	3.00	7.5				
SECT 21.1	6.3	3.0	3.00	18.9				
合　計	40.5			92.4				

仮設工　（大型土のう締切り）　　数 量 計 算 書

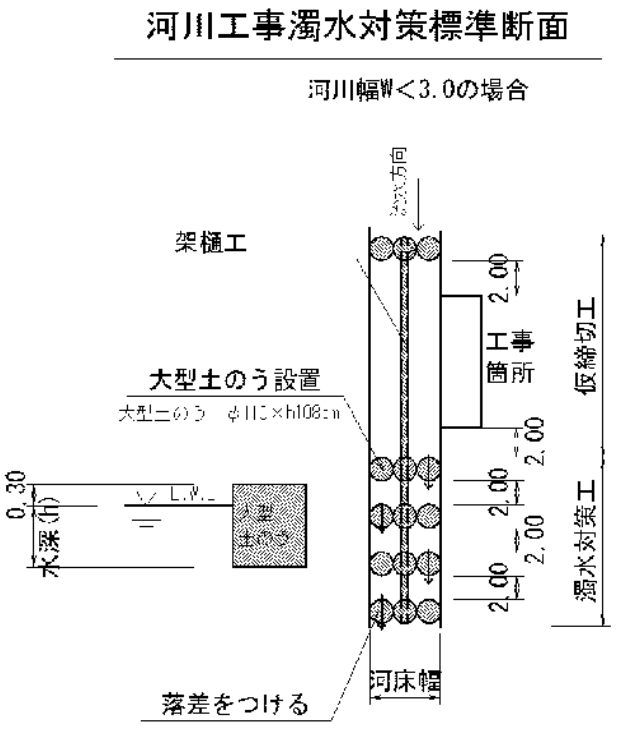

復旧延長　　L=21.1m

河床幅(上流)　　W=1.30m　　(SECT 21.1)

水位高　　H=0.20m

大型土のう締切工 (0.2+0.3)×1.3×1/(1.08×1.10)＝ 0.5　　1.0　袋

掛樋工　　21.1+(1.0+2.0)×5＝　　36.1　m

仮設工　（濁水対策）　　数 量 計 算 書

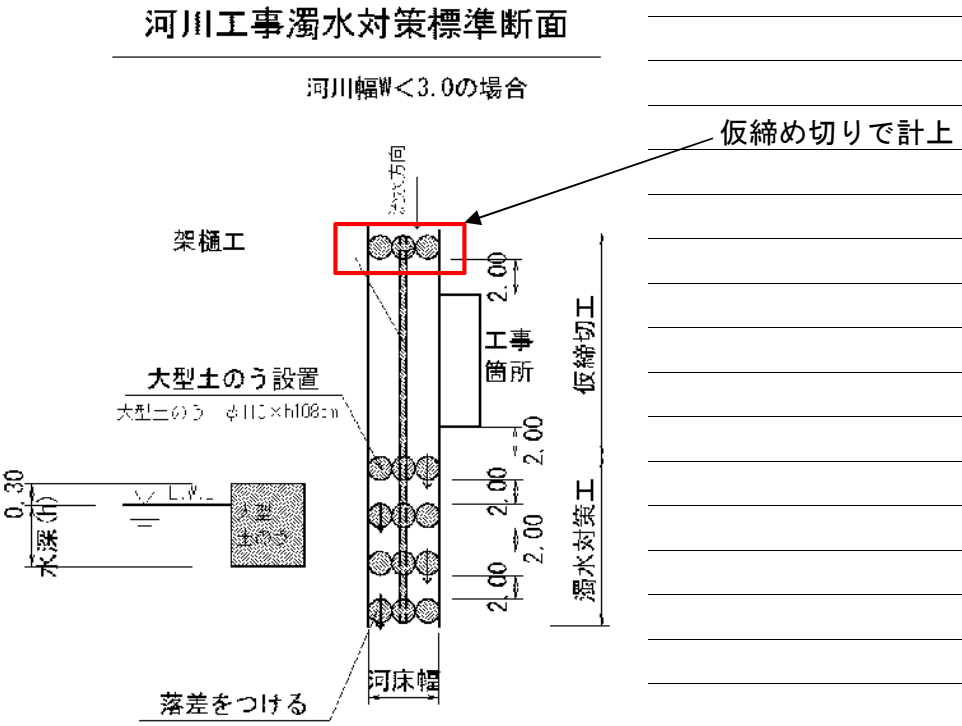

河床幅（下流）　　W=1.90m　　（SECT 0.0）

【大型土のう】

泥水対策　　(0.2+0.3)×1.9×4/(1.08×1.10) ＝ 3.2　　4　袋

仮設工　（水替工）　　数 量 計 算 書

水替日数対象数量

ブロック積

	施工延長	L=	20.5 m	10m当り
基礎工	ｺﾝｸﾘｰﾄ	V=	1.2 m3	0.57 m3
	型枠	A=	0 m2	0.00 m2
	基礎材	A=	0 m2	0.00 m2

対象箇所	根入れ高	H=	0.3 m		
	平均水位	h=	0.3 m		
	護岸勾配	1: 0.4		斜率	1.077

A= (0.3+0.3+0.3) × 1.077 × 20.50 =

= 19.9 m2

底張ｺﾝｸﾘｰﾄ　m3

小口止工　2　基

概略図

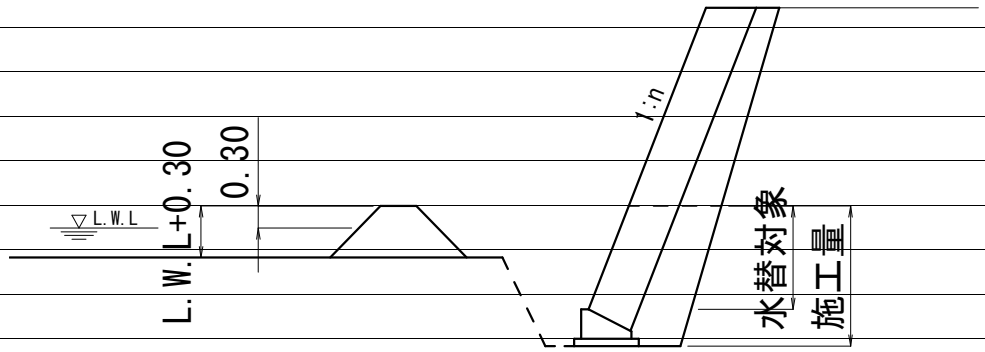

工　種	対象数量	算　式	日数		標準作業量
ｺﾝｸﾘｰﾄ基礎	1.2	1.2 / 5.0=	0.2		5 m3 /日
同型枠	0.0	0.0 / 15.0=	0.0		15 m2 /日
基礎材	0.0	0.0 / 155.0=	0.0		155 m2 /日
ﾌﾞﾛｯｸ積	19.9	19.9 / 13.0=	1.5		13 m2 /日
底張ｺﾝｸﾘｰﾄ	0.0	0.0 / 4.0=	0.0		4 m3 /日
小口止工	2.0	2.0 / 1.0=	2.0		1 箇所 /日
合計			3.7		

数　量　総　括　表

（その1）

（普）相川川（沖ノ池横）【B箇所】

工事区分	工　種	種　別	細　　別	規　格	単位	過程数位	計上数位	摘　　要
レベル1	レベル2	レベル3	レベル4	レベル5				
災害復旧工事								
	河川土工							
		切土工						
			土砂掘削	礫質土	m3	3.7	4	
				軟岩Ⅱ	m3	3.0	3	
		盛土工						
			盛土		m3	2.2	2	
		法面整形						
			切土法面		m2	12.2	10	
	石・ブロック積工							
		作業土工						
			床掘	軟岩Ⅱ	m3	1.8	2	
			基面整正	軟岩Ⅱ	m2	3.5	4	
		コンクリートブロック積						
			コンクリートブロック積					
			ブロック面積	控え35cm	m2	21.8	22	1:0.4
			裏込砕石	RC-40	m3	6.2	6	
			天端工	法面無し	m	8.2	8	
			ﾌﾞﾛｯｸ基礎工	岩着基礎	m	8.2	8	
			吸出し防止材	t=10mm	m2		0	
		小口止工						
		H<3.0	コンクリート	小型,18N/mm2	m3	1.2	1	N=2
			型枠	一般・小型	m2	7.9	8	
				化粧	m2	1.5	1	
	雑工							
		土工						
			掘削	礫質土	m3	1.3	1	
				軟岩Ⅱ	m3	0.8	0.8	
			床掘	軟岩Ⅱ	m3	0.1	0.1	
		復旧工						
			石積（すり付け工）					
				雑割石35cm	m2	2.8	3	胴込Co 0.117m3/10m2
			ブロック積（すり付け工）					
				控え35cm	m2	3.5	4	
		撤去工						
			ブロック積取壊し					
				控え35cm	m3	1.2	1	
	仮設工							
		仮締切工						
			水替工		箇所	1.0	1	

数　量　総　括　表

（その2）

(普)相川川(沖ノ池横)【B箇所】

工事区分	工　種	種　別	細　別	規　格	単位	過程数位	計上数位	摘　要
レベル1	レベル2	レベル3	レベル4	レベル5				
	作業残土処理							
			残土処分	礫質土	m3	2.6	3	
				軟岩Ⅱ	m3	5.8	6	
			計		m3	8.4	8	
			ブロック積取壊し		m3	1.2	1	2.35t/m3
	水替日数対象数量							
			水替日数		日	2.7	3	

土　量　配　分　表

工　種	種　別	細　目	記号	単位	復旧	雑工	地山の立積	変化率	盛土換算土量	配分計画
土工										
	切土工	礫質土	C(SE)	m3	3.7	1.3	復旧+雑工 5.0	0.9	4.5	2.3
		軟岩Ⅱ	C(SR)	m3	3.0	0.8	復旧+雑工 3.8	1.2	4.6	4.6
	盛土工	流用土	B	m3	2.2		2.2		2.2	
基礎工										
	作業土工	床掘 礫質土	E(SE)	m3				0.9	0.0	0.0
		床掘 軟岩Ⅱ	E(SR)	m3	1.8	0.1	復旧+雑工 1.9	1.2	2.3	2.3
		埋戻し 流用土	Fu	m3					0.0	
		基面整正	KSR	m2	3.5		3.5			
		切土整形	SL	m2	12.2		12.2			
		盛土整形	SL	m2	0.0		0.0			
作業残土処理工										
		礫質土		m3			2.6	0.9	2.3	2.3
		軟岩Ⅱ		m3			5.8	1.20	6.9	6.9
	残土合計	地山換算		m3			8.4			
		コン取壊し		m3			0.0			
		ブロ取壊し		m3		1.2	1.2			

土　工　　数量集計表

名称及び測点	延長	土工			法面整形		作業土工		
		掘削		盛土	切土	盛土	床掘	基面整正	
		礫質土	軟岩Ⅱ		軟岩Ⅱ	礫質土	軟岩Ⅱ	軟岩Ⅱ	
単位	m	m3	m3	m3	m2	m2	m3	m2	
土工	8.8	3.7	3.0	2.2	12.2				
作業土工							1.8	3.5	
計	8.8	3.7	3.0	2.2	12.2		1.8	3.5	

計　第　　表　　土 工　　計　算　書

測　点	距　離	掘　削 CSE	掘　削 平　均	掘　削 立　積	掘　削 CSR	掘　削 平　均	掘　削 立　積	備　考
【B箇所】								
SECT 12.3	－	0.6			0.4			
SECT 14.8	2.5	0.1	0.35	0.9	0.2	0.30	0.8	
SECT 21.1	6.3	0.8	0.45	2.8	0.5	0.35	2.2	
合　計	8.8			3.7			3.0	

計　第　　表　　土工　　計　算　書

測　点	距　離	盛　土 B	盛　土 平　均	盛　土 立　積		平　均	立　積	備　考
【B箇所】								
SECT 12.3	－							
SECT 14.8	2.5	0.5	0.25	0.6				
SECT 21.1	6.3		0.25	1.6				
合　計	8.8			2.2				

計　第　　表　　土 工　　計　算　書

測　点	距　離	切土法面整形			盛土法面整形			備　考
		L1	平　均	平　積	SL2	平　均	平　積	
【B箇所】								
SECT 12.3	－	2.2						
SECT 14.8	2.5	0.5	1.35	3.4				
SECT 21.1	6.3	2.3	1.40	8.8				
合　計	8.8			12.2				

護岸工(1)　　数 量 集 計 表

名 称 及 び 測 点	延長	コンクリートブロック積擁壁						
		ブロック	裏込砕石	天端工	ﾌﾞﾛｯｸ基礎工	吸出し防止材		
		控え0.35m	RC-40	法面なし	岩着基礎	t=10mm		
単位	m	m2	m3	m	m	m2		
護岸	8.2	21.8	6.2	8.2	8.2	21.8		
計	8.2	21.8	6.2	8.2	8.2	21.8		

護岸工(2)　　数 量 集 計 表

名 称 及 び 測 点	延長	小口止工(H<3.0)			小口止工(3.0≦H<5.0)			
		コンクリート	型枠		コンクリート	型枠		
			小型	化粧		小型	化粧	
単位		m3	m2	m2	m3	m2	m2	
1号小口止工	0.3	0.6	3.8	0.7				
2号小口止工	0.3	0.6	4.1	0.8				
計	0.6	1.2	7.9	1.5				

計　第　　表　　作業土工　　計　算　書

測　点	距離	床 掘（軟岩Ⅱ）			基面整正（軟岩Ⅱ）					
		ESR	平均	立積	KSR	平均	立積		平均	平積
【B箇所】										
SECT 12.3	－	0.2			0.4					
SECT 14.8	2.5	0.2	0.20	0.5	0.4	0.40	1.0			
SECT 21.1	6.3	0.2	0.20	1.3	0.4	0.40	2.5			
合　計	8.8			1.8			3.5			0.0

計　第　　表　　ブロック積工　　計　算　書

測　点	距　離	コンクリートブロック積(1:0.4) SL	平　均	平　積	裏込砕石 Gv	平　均	立　積	備　考
【B箇所】								
SECT 12.6	－	2.5			0.9			
SECT 14.8	2.2	2.6	2.55	5.6	0.6	0.75	1.7	
SECT 20.8	6.0	2.8	2.70	16.2	0.9	0.75	4.5	
合　計	8.2			21.8			6.2	

天端コン　　数　量　計　算

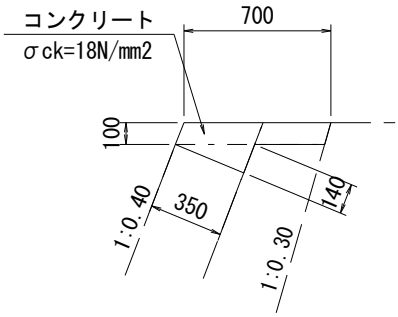

天端コンクリート　　10m当り

種　別	数　量
ｺﾝｸﾘｰﾄ	0.95　m3
型　枠	3.52　m2

天端コン　　数　量　計　算

名　　称	規　格	算　　式	延　長	10m当り数量	数　量
		L=	8.2		
【天端コン】					
コンクリート	σck=18N/mm2		8.2	0.95	0.78 m3
型　　枠	一般・小型		8.2	3.52	2.89 m2

基礎工　　数　量　計　算

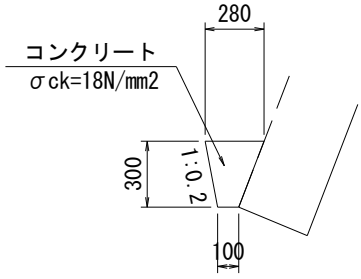

岩着基礎　　10m当り

種　別	数　量
ｺﾝｸﾘｰﾄ	0.570m3

基礎工　　数　量　計　算

名　　称	規　格	算　　式	延　長	10m当り数量	数　量
		L=	8.2		
【基礎工】					
コンクリート	σck=18N/mm2		8.2	0.57	0.47 m3

小口止工　　数　量　計　算

3号小口止工
(BSECT12.3)　H=2.41

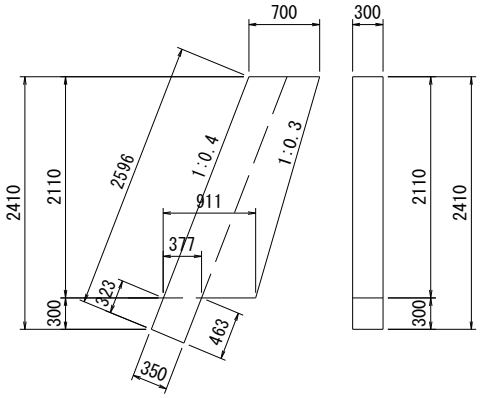

A=1/2×(0.700+0.911)×2.110+1/2×(0.323+0.463)×0.350 = 1.837

ｺﾝｸﾘｰﾄ　V = 1.837×0.30 = 0.55

型枠(一)　A = 1.837×2+0.323×0.30 = 3.77

型枠(化)　A = (2.596-0.323)×0.30 = 0.68

4号小口止工
(BSECT21.1)　H=2.72

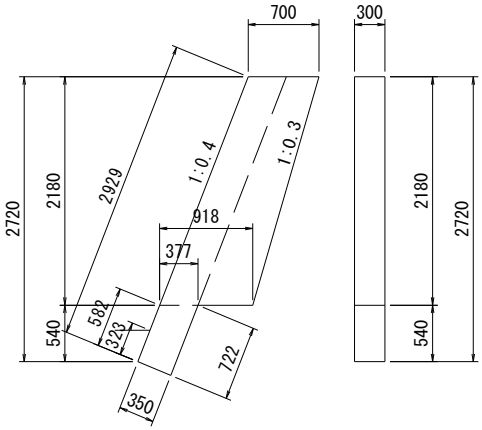

A=1/2×(0.700+0.918)×2.180+1/2×(0.582+0.722)×0.350 = 1.992

ｺﾝｸﾘｰﾄ　V = 1.992×0.30 = 0.60

型枠(一)　A = 1.992×2+0.322×0.30 = 4.08

型枠(化)　A = (2.929-0.323)×0.30 = 0.78

小口止工　　数　量　計　算

名　　称	規　格	算　　式	延　長	10m当り数量	数　量
【3号】	SECT 12.3	H= 2.41m			
コンクリート	σck=18N/mm2	構造図より			0.55 m3
型　　枠	小　型	構造図より			3.77 m2
	化　粧	構造図より			0.68 m2
【4号】	SECT 21.1	H= 2.72m			
コンクリート	σck=18N/mm2	構造図より			0.60 m3
型　　枠	小　型	構造図より			4.08 m2
	化　粧	構造図より			0.78 m2

雑工(撤去・復旧)　　数 量 集 計 表

名 称 及 び 測 点	すり付け工				作業土工		
	石積	ブロック積(控え35cm)		法面工	掘削		床掘
	雑割石φ0.35	平積	立積	張芝	礫質土	軟岩Ⅱ	軟岩Ⅱ
単位	m2	m2	m3	m2	m3	m3	m3
復旧	2.8	3.5					
撤去			1.2				
土工					1.3	0.8	0.1
計	2.8	3.5	1.2	0.0	1.3	0.8	0.1

仮設工　　数 量 集 計 表

名称及び測点	仮設道路　盛土タイプ				締切り工			水替日数	水替工
	大型土のう	盛土	敷砂利 t=10cm		大型土のう		掛樋工 φ300		
					締切り部	泥水対策			
単位	m2	m3	m2		袋	袋	m	日	箇所
仮設								2.7	1.0
計								2.7	1.0
					【中詰材処分】1.0m3/1.20(1袋当り)				
					=0.0×(1.0/1.20)=		0.0 m3		

雑工(撤去・復旧)　　数　量　計　算

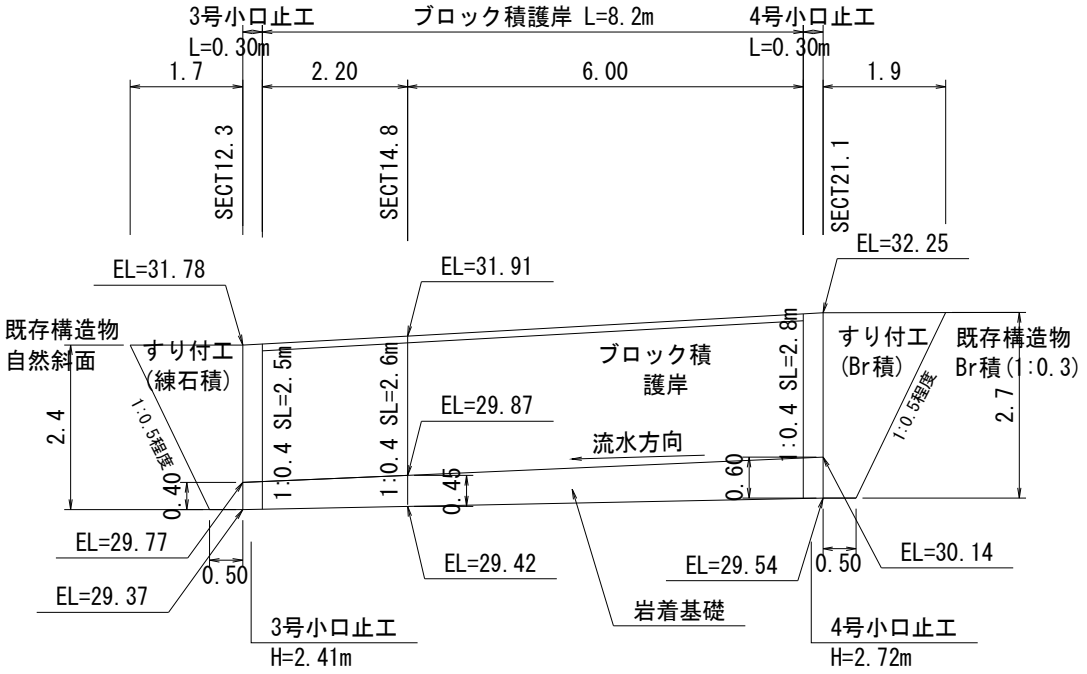

雑工(撤去・復旧)　　数　量　計　算

名　　称	規　格	算　　式	数　量
すり付け工			
石　　積	雑割石0.35	A=1/2×(0.5+1.7)×2.4×1.077	2.8 m2
ブ ロ ッ ク 積	控え35cm	A=1/2×(0.5+1.9)×2.7×1.077	3.5 m2
法　面　工	張芝		m2
撤去工			
ブ ロ ッ ク 積	控え35cm	V=3.5×0.35	1.2 m3
土工			
掘　削　(CSE)		1/2×0.6×1.7+1/2×0.8×1.9=	1.3 m3
掘　削　(CSR)		1/2×0.4×1.7+1/2×0.5×1.9=	0.8 m3
盛　土　(B)			m3
床　掘　(ESR)		1/2×0.2×0.5+1/2×0.2×0.5=	0.1 m3

仮設工　（水替工）　　数 量 計 算 書

水替日数対象数量

ブロック積

	施工延長	L=	8.2 m		10m当り
基礎工	ｺﾝｸﾘｰﾄ	V=	0.5 m3		0.57 m3
	型枠	A=	0 m2		0.00 m2
	基礎材	A=	0 m2		0.00 m2

対象箇所	根入れ高	H=	0.3 m		
	平均水位	h=	0.3 m		
	護岸勾配	1: 0.4		斜率	1.077

A= (0.3+0.3+0.3) × 1.077 × 8.20 =

= 7.9 m2

底張ｺﾝｸﾘｰﾄ　m3

小口止工　2　基

概略図

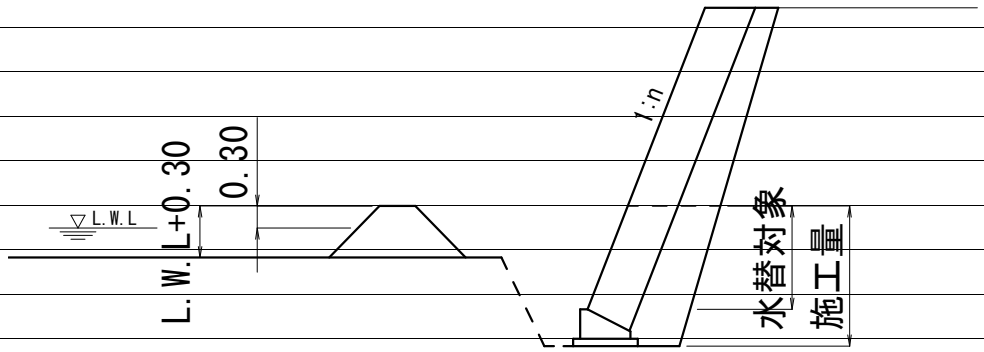

工　種	対象数量	算　式	日数		標準作業量
ｺﾝｸﾘｰﾄ基礎	0.5	0.5 / 5.0=	0.1		5 m3 /日
同型枠	0.0	0.0 / 15.0=	0.0		15 m2 /日
基礎材	0.0	0.0 / 155.0=	0.0		155 m2 /日
ﾌﾞﾛｯｸ積	7.9	7.9 / 13.0=	0.6		13 m2 /日
底張ｺﾝｸﾘｰﾄ	0.0	0.0 / 4.0=	0.0		4 m3 /日
小口止工	2.0	2.0 / 1.0=	2.0		1 箇所 /日
合計			2.7		

参考資料

河川災害復旧工事（普通河川相川川）

位　置　図

位　置　図

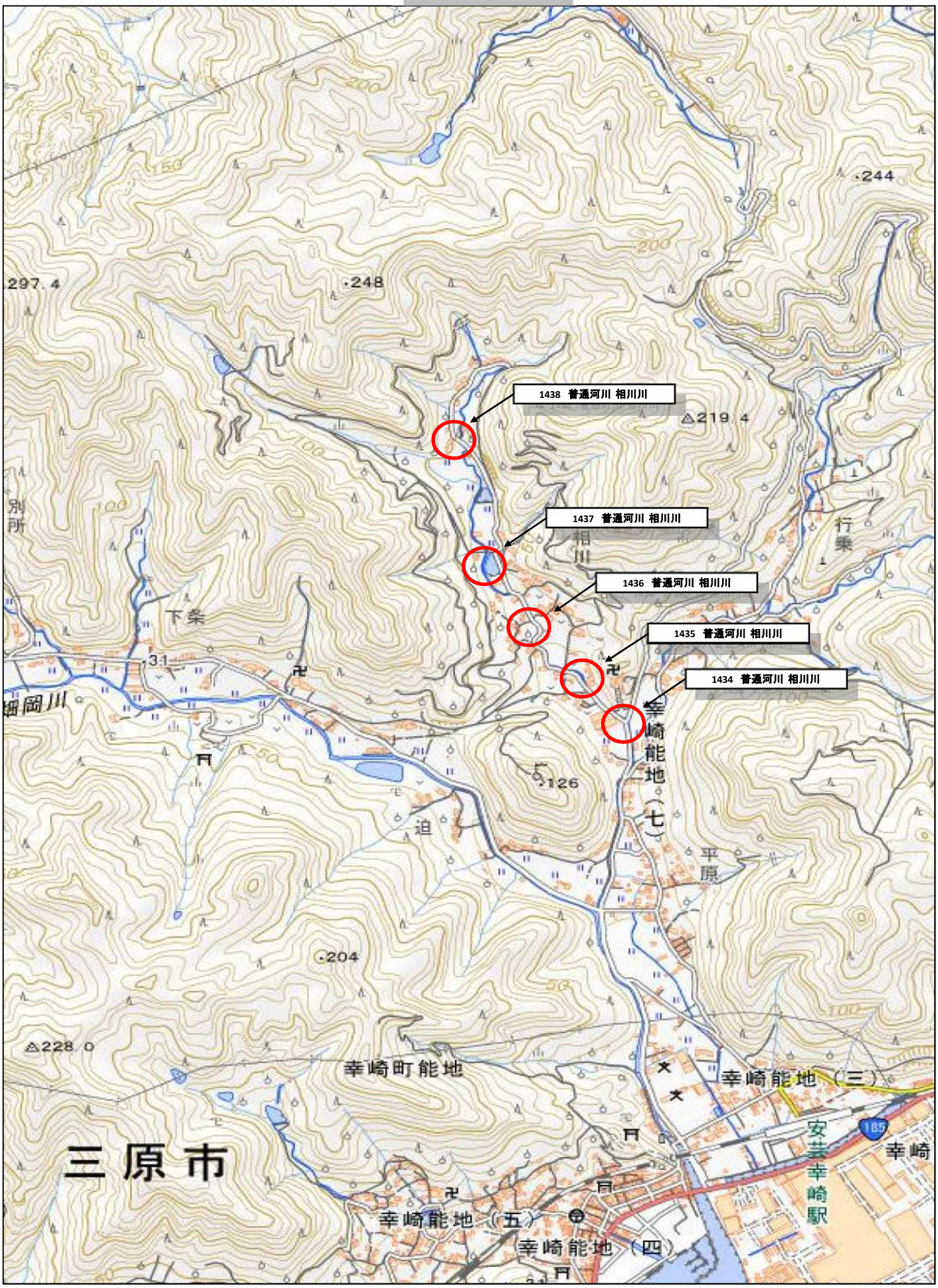

この図は，国土地理院地図を使用したものである。