工事番号	部長	室長	室長補佐	係長	検算者	設計者

設計年度	令和3年度	河川災害復旧工事（駒ヶ原水路）
施工月日	令和　年　月　日	
施工方法	請　負	災害復旧事業 三原市駒ヶ原町
工事期間		

平成30年 災害

仕様書

工事概要	起工理由
施工延長　32.0m 土工　一式 擁壁工　V=23m3 管渠工　L=4m 仮設工　一式	

三　原　市

特　記　仕　様　書

第１章　総則

第１節　適　用

１　本特記仕様書は，三原市駒ヶ原町　河川災害復旧工事(駒ヶ原水路)に適用する。

２　本特記仕様書に記載のない事項については，次によるものとする。

・土木工事共通仕様書　令和３年８月　広島版

※土木工事共通仕様書は「広島県の調達情報」に掲載している。(https://chotatsu.pref.hiroshima.lg.jp/)

・その他関連規格類

第２章　施工条件

第１節　用地

１　原形復旧とする。

第２節　施工時間（施工に際しては地元調整を十分に行ったうえで作業を進めること。）

１　施工時間　8:00～17:00（作業可能時間）

第３節　安全対策

１　保安施設

工事標示板	現道工事における保安施設のうち,「工事標示板」の標準様式については,土木工事共通仕様書のとおりとすること。
工事情報看板等	路上工事に関する情報を歩行者や工事現場周辺の住民に周知するため，工事情報看板及び工事説明看板を設置すること。標準様式は土木工事共通仕様書のとおりとすること。

第４節　工事用道路

１　一般道路

使用期間	工事施工期間
使用時間	８時～１７時
工事中・後の処置	随時　清掃，　工事後　舗装欠損部補修（工事前・後の写真により監督員と協議すること。）

第５節　その他

１　工事用機資材の仮置き

受注者が責任を持って確保すること。

第３章　設計金額

第１節　排出ガス対策型建設機械の使用促進

土木工事共通仕様書（令和３年８月　広島版）『１－１-31 環境対策』で使用を義務付けている排出ガス対策型建設機械においては，排出ガス対策型（第２次基準値）以上の建設機械の使用に努めること。

なお，使用する排出ガス対策型建設機械について，基準値による設計変更は行わない。

第第４章　工事保険等

１　工事保険等

受注者は，本工事において第三者に与えた損害を補填する保険又はその他必要とする建設工事に関連する保険等に加入しなければならない。また，加入した保険等については，保険証券の写し（保険以外の場合はそれに代わるもの）を監督員に提出すること。なお，加入に必要な保険料等は，設計で現場管理費に見込んでいる。

２　法定外の労災保険の付保

（１）受注者は，本工事に従事する者の業務上の負傷等に対する補償に必要な金額を担保するための保険契約（以下「法定外の労災保険」という。）を付保しなければならない。

（２）受注者は，建設工事請負契約約款第 54 条に基づき，法定外の労災保険契約を締結したときは，その証券またはこれに代わるものを速やかに監督員に提示しなければならない。

（３）法定外の労災保険は，政府の労働災害補償保険とは別に上乗せ給付等を行うことを目的とするものであり，（公財）建設業福祉共済団，（一社）建設業労災互助会，全日本火災共済協同組合連合会，（一社）全国労働保険事務組合連合会又は保険会社との間で，労働者災害補償保険法に基づいて契約を締結しているものとする。

第５章　その他

本特記仕様書及び設計図書に明示していない事項，または，その内容に疑義が生じた場合は，監督員の指示を受けること。

図面番号	1/2	縮尺	図 示
工 種	河川災害復旧工事		
種 別	設 計 図	番号	1/2
路線 河川 名	駒ヶ原町水路		
工事箇所	三原市駒ヶ原町 地内		
三 原 市			

平成30年 災害

平面図

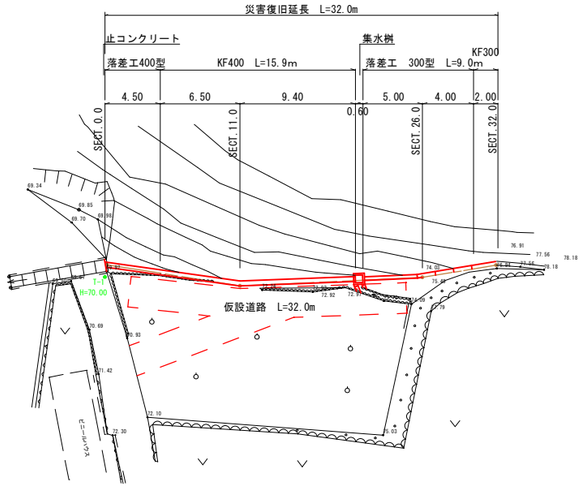

S=1:250

横断図 S=1:100

SECT.0.0
GH=69.94
FH=69.94

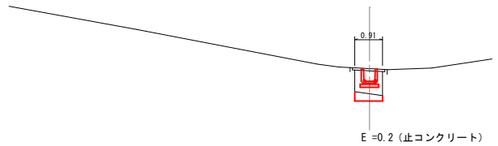

E =0.2（止コンクリート）
E =0.0
Fu =1.6

DL=65.00

SECT.11.0
GH=71.82
FH=72.16

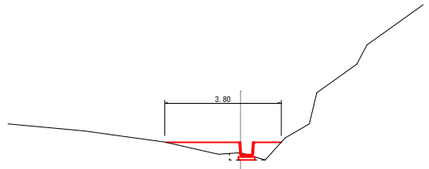

E =0.2
Fu =1.0

DL=70.00

SECT.26.0
GH=74.18
FH=74.93

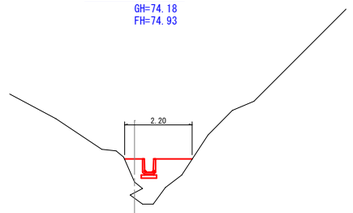

E =0.0
Fu =1.6

DL=70.00

SECT.32.0
GH=76.91
FH=76.91

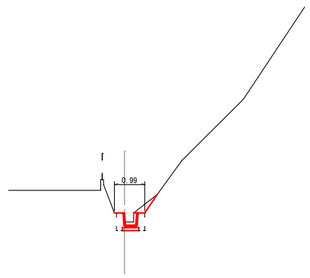

E =0.5
Fu =0.3

DL=75.00

仮設道路（敷鉄板）
S=1:30

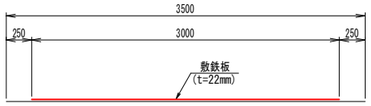

縦断図

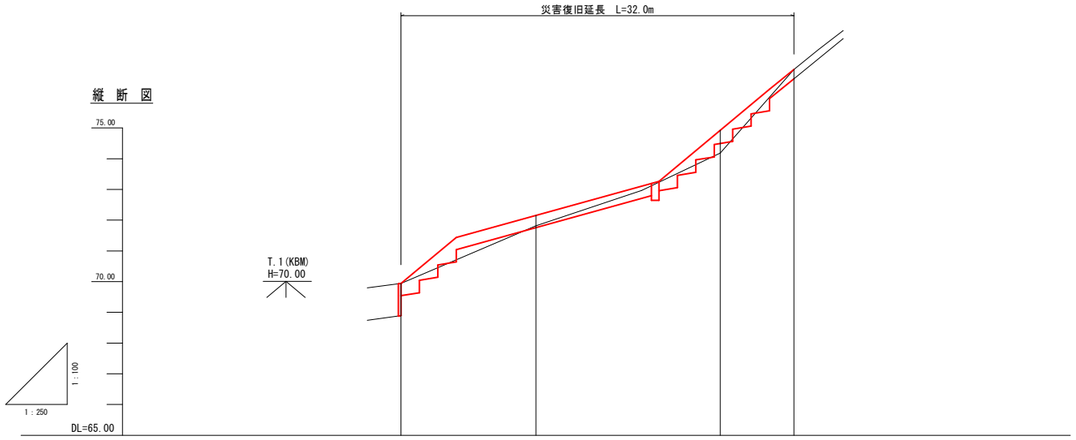

勾 配	i=33.33% L=4.500m	i=11.03% L=16.500m	i=33.33% L=9.000m	i=32.50% L=4.500m
計 画 高	69.94	72.16	74.93	76.91
盛 切 高	0.00	0.34	0.75	0.00
地 盤 高	69.94	71.82	74.18	76.91
追 加 距 離	0.000	11.000	26.000	32.000
点 間 距 離	0.000	11.000	15.000	6.000
測 点 番 号	SECT.0.0	SECT.11.0	SECT.26.0	SECT.32.0

図面番号	2／2	縮尺	図示
工種	河川災害復旧工事		
種別	設計図	番号	2／2
路線河川名	駒ヶ原町水路		
工事箇所	三原市駒ヶ原町　地内		
三　原　市			

工事番号　第　　号

平成30年 災害

展開図 S=1:100

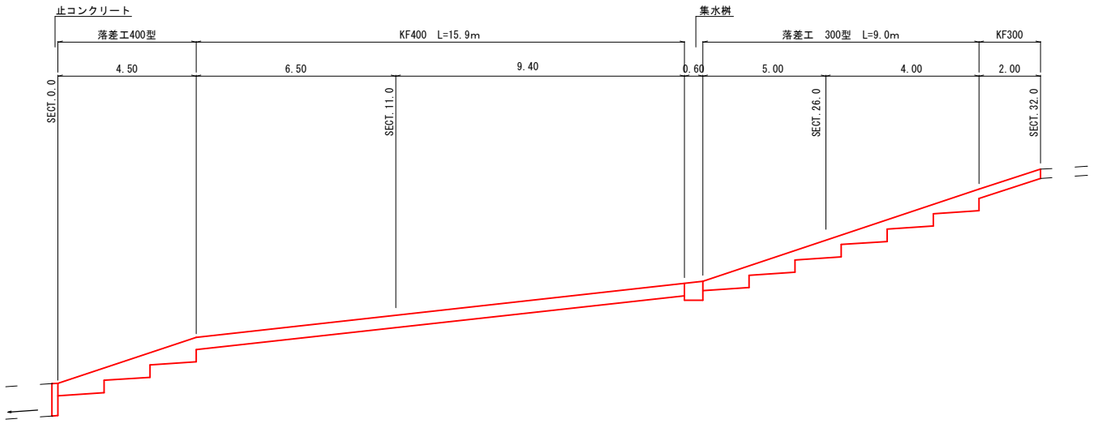

構造図 S=1:20

KF300

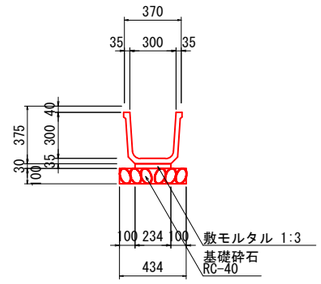

数量表　　10m当り（参考数量）

種別	規格	数量
角フリューム	300型	5　本
敷モルタル	1：3	0.070 m³
基礎砕石	RC-40　t=10cm	4.34　m²

KF400

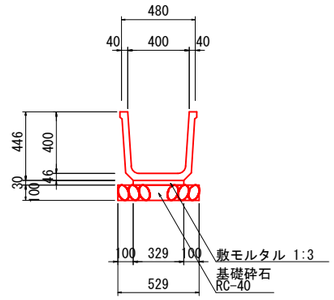

数量表　　10m当り（参考数量）

種別	規格	数量
角フリューム	400型	5　本
敷モルタル	1：3	0.099m³
基礎砕石	RC-40　t=10cm	5.29　m²

落差工　300型

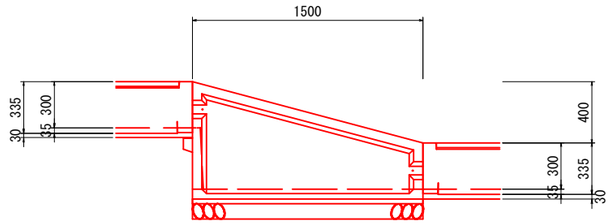

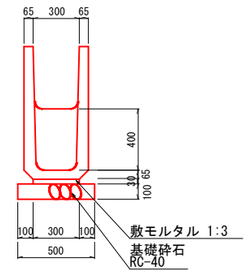

数量表　　1.5m当り（参考数量）

種別	規格	数量
落差工	300型	1　本
敷モルタル	1：3	0.014m³
基礎砕石	RC-40　t=10cm	0.750m²

落差工　400型

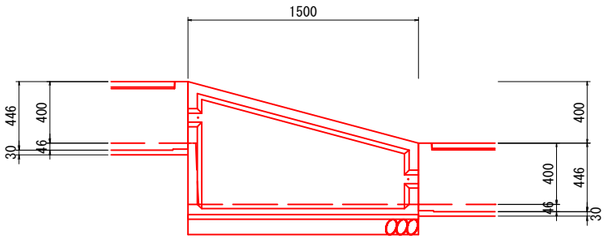

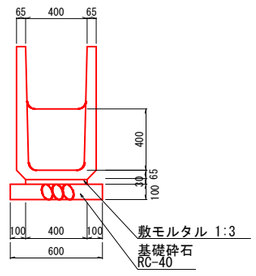

数量表　　1.5m当り（参考数量）

種別	規格	数量
落差工	400型	1　本
敷モルタル	1：3	0.018m³
基礎砕石	RC-40　t=10cm	0.900 m²

止コンクリート

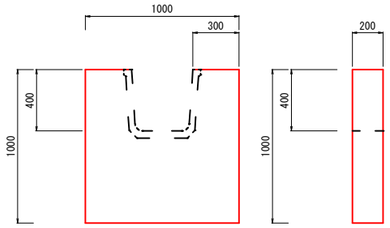

数量表　　1箇所当り（参考数量）

種別	規格	数量
コンクリート	σck=18N/mm²	0.168 m³
型枠	小型型枠	1.680m²

集水桝

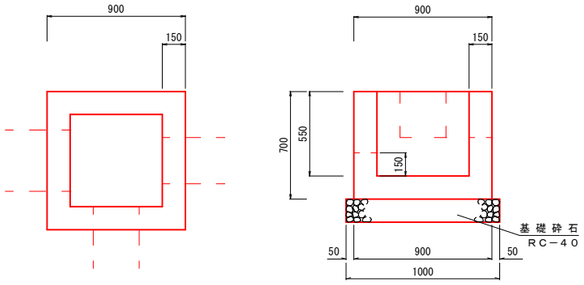

数量表　　1箇所当り（参考数量）

種別	規格	数量
コンクリート	σck=18N/mm²	0.318 m³
型枠	小型型枠	3.680m²
基礎砕石	RC-40　t=15cm	1.00　m²

工 事 数 量 総 括 表

河川災害復旧工事（駒ヶ原水路）

三原市駒ヶ原町

工事数量総括表

費目・工種明細など	規格1・規格2	単位		数量	備考
本工事費					
水路工		式		1	レベル1
排水工		式		1	レベル2
作業土工		式		1	レベル3
側溝工		式		1	レベル3
角フリューム敷設	KF400,KF300	m		18	レベル4
角フリューム落差工敷設	400型,300型	m		14	レベル4
現場打ちコンクリート		箇所		2	レベル4
仮設工		式		1	レベル2
工事用道路工		式		1	レベル3
＊＊直接工事費＊＊					
運搬費					
運搬費		式		1	レベル2
運搬費		式		1	レベル3
仮設材運搬費		t		16.8	レベル4
共通仮設費率分					
＊＊共通仮設費計＊＊					
＊＊純工事費＊＊					

工事数量総括表

費目・工種明細など	規格1・規格2	単位		数量	備考
現場管理費					
＊＊工事原価＊＊					
一般管理費率分					
一般管理費計					
＊＊工事価格＊＊					
＊＊消費税相当額＊＊					
＊＊工事費計＊＊					

参考資料

河川災害復旧工事（駒ヶ原水路）

三原市駒ヶ原町

総括情報表

変更回数	0	
適用単価地区	59 三原市	
単価適用日	00-03.10.01(0)	
諸経費体系	1　公共(一般)	
	当世代	前世代
工種	01　河川工事	
施工地域・工事場所区分	00　補正なし	
復興補正区分	00　補正なし	
週休補正区分	00　補正なし	
現場事務所等の貸与区分	00　補正なし	
ＩＣＴ補正区分	00　補正なし	
冬期補正係数	00　補正なし	
緊急工事区分	00　通常工事　０％	
前払金支出割合区分	00　補正無し	
契約保証区分	03　補正しない	

建設技能労働者や交通誘導員等の現場労働者にかかる経費として，労務費のほか各種経費（法定福利費の事業者負担額，労務管理費，安全訓練等に要する費用等）が必要であり，本積算ではこれらを現場管理費等の一部として率計上している。

≪凡例≫
Co ･･･コンクリート　As ･･･アスファルト
DT ･･･ダンプトラック　BH ･･･バックホウ
CC ･･･クローラクレーン　TC ･･･トラッククレーン
RTC･･･ラフテレーンクレーン

本工事費　内訳表

費目・工種・施工名称など	数量	単位	単価	金額	備考
本工事費					X1000
水路工	1	式			Y1A01　　レベル1
排水工	1	式			Y1A0105　　レベル2
作業土工	1	式			Y1A010501　レベル3
床掘り 土砂	4	m3			Y1A01050102レベル4
床掘り 土砂 上記以外(小規模)	4	m3			SPK21040015 00 単第0 -0001　表
埋戻し 土砂	40	m3			Y1A01050103レベル4
埋戻し 土砂 上記以外(小規模)	40	m3			SPK21040019 00 単第0 -0002　表
基面整正	20	m2			Y1A01050104レベル4

本工事費　内訳表

費目・工種・施工名称など	数量	単位	単価	金額	備考
基面整正	20	m2			SPK21040017 00 単第0 -0003 表
購入土	40	m3			Y4999 レベル4
購入土 土砂	40	m3			F0009 00
側溝工	1	式			Y1A011114 レベル3
角フリューム敷設 KF400,KF300	18	m			Y1A01111401レベル4
KF400	16	m			V00011 00 単第0 -0004 表
KF300	2	m			V00031 00 単第0 -0007 表
角フリューム落差工敷設 400型,300型	14	m			Y1A01111401レベル4
落差工400型	5	m			V00021 00 単第0 -0008 表

本工事費　内訳表

費目・工種・施工名称など	数量	単位	単価	金額	備考
落差工300型	9	m			V00041　00 単第0 -0009　表
現場打ちコンクリート	2	箇所			Y1L02040404レベル4
集水桝敷設	1	箇所			V00051　00 単第0 -0010　表
止コンクリート敷設	1	箇所			V00061　00 単第0 -0013　表
仮設工	1	式			Y1A0115　レベル2
工事用道路工	1	式			Y1A011501　レベル3
敷鉄板 22×1524×3048,802kg/枚	96	m2			Y1A01150104レベル4
敷鉄板設置	96	m2			S1050041　00 単第0 -0014　表
敷鉄板撤去	96	m2			S1050043　00 単第0 -0016　表

本工事費　内訳表

費目・工種・施工名称など	数量	単位	単価	金額	備考
敷鉄板賃料 22×1524×3048,802kg/枚 賃貸期間7日	21	枚			S1050029　00 単第0 -0017　表
＊＊直接工事費＊＊ #0020計=支給品等(材料),無償貸付					
運搬費					Z0004
運搬費	1	式			YZZ04　レベル2
運搬費	1	式			YZZ04001　レベル3
仮設材運搬費	16.8	t			YZZ04001004レベル4
仮設材（敷鉄板)運搬 運搬距離2.6km 製品長 12m以内	1	式			S1000007　00 単第0 -0018　表
共通仮設費率分					Z0019
計算情報…… 対象額…… 率……					

本工事費　内訳表

費目・工種・施工名称など	数量	単位	単価	金額	備考
＊＊共通仮設費計＊＊					
＊＊純工事費＊＊					
現場管理費 計算情報…… 対象額…… 率……					
＊＊工事原価＊＊					
一般管理費率分 計算情報…… 対象額…… 率……					前払補正率…
一般管理費計					
＊＊工事価格＊＊					
＊＊消費税相当額＊＊ 計算情報…… 対象額…… 率……					
＊＊工事費計＊＊					

施工単価表

床掘り　　SPK21040015　　単第0 -0001　表

土砂 上記以外(小規模)　　1　m3　当り

機械構成比: 22.07%　労務構成比: 70.62%　材料構成比: 7.31%　市場単価構成比: 0.00%　標準単価: 1,986.00000

代表機労材規格(積算地区)	構成比	単価(積算地区)	代表機労材規格(東京地区)	単価(東京地区)	備考
バックホウ(クローラ型) 後方超小旋回型・排2 山積0.28/平積0.2m3	22.07%		バックホウ(クローラ型) 後方超小旋回型・排2 山積0.28/平積0.2m3		MTPC00083 MTPT00083
運転手(特殊)	38.15%		運転手(特殊)		RTPC00006 RTPT00006
普通作業員	32.47%		普通作業員		RTPC00002 RTPT00002
軽油 パトロール給油,2～4KL積載車給油	7.31%		軽油1.2号パトロール給油		TTPC00013 TTPT00013
積算単価			積算単価		EP001
A=1　土砂 E=1　-(全ての費用)			B=5　上記以外(小規模)		

施工単価表

埋戻し　SPK21040019　単第0 -0002　表

土砂　上記以外(小規模)　1　m3　当り

機械構成比:　10.59%　労務構成比:　85.50%　材料構成比:　3.91%　市場単価構成比:　0.00%　標準単価：　3,520.00000

代表機労材規格(積算地区)	構成比	単価(積算地区)	代表機労材規格(東京地区)	単価(東京地区)	備考
バックホウ(クローラ型) 後方超小旋回型・排2 山積0.28/平積0.2m3	9.94%		バックホウ(クローラ型) 後方超小旋回型・排2 山積0.28/平積0.2m3		MTPC00083 MTPT00083
タンパ及びランマ タンパ及びランマ 質量60～80kg	0.65%		タンパ及びランマ タンパ及びランマ 質量60～80kg		MTPC00048 MTPT00048
普通作業員	48.90%		普通作業員		RTPC00002 RTPT00002
特殊作業員	19.42%		特殊作業員		RTPC00001 RTPT00001
運転手(特殊)	17.18%		運転手(特殊)		RTPC00006 RTPT00006
軽油 パトロール給油,2～4KL積載車給油	3.29%		軽油1.2号パトロール給油		TTPC00013 TTPT00013
ガソリン,レギュラー スタンド渡し,スタンド給油	0.62%		ガソリンレギュラースタンド		TTPC00014 TTPT00014
積算単価			積算単価		EP001
A=5　上記以外(小規模) D=1　-(全ての費用)			B=1　土砂		

施工単価表

埋戻し　SPK21040019　単第0 -0002　表

土砂　上記以外(小規模)　1　m3　当り

機械構成比: 10.59%　労務構成比: 85.50%　材料構成比: 3.91%　市場単価構成比: 0.00%　標準単価： 3,520.00000

代表機労材規格(積算地区)	構成比	単価(積算地区)	代表機労材規格(東京地区)	単価(東京地区)	備考

施工単価表

基面整正　　SPK21040017　　単第0 -0003　表

1　m2　当り

機械構成比: 0.00%　労務構成比: 100.00%　材料構成比: 0.00%　市場単価構成比: 0.00%　標準単価： 430.00000

代表機労材規格(積算地区)	構成比	単価(積算地区)	代表機労材規格(東京地区)	単価(東京地区)	備考
普通作業員	100.00%		普通作業員		RTPC00002 RTPT00002
積算単価			積算単価		EP001

施工単価表

KF400　　V00011　　単第0 -0004　表

10　m　当り

名称・規格など	数量	単位	単価	金額	備考
モルタル練 普通 混合比1:3	0.1	m3			単第0-0005　表
基礎砕石 砕石の厚さ7.5cmを超え12.5cm以下 RC-40	5.29	m2			単第0-0006　表
用排水路用角フリューム ＫＦ４００　Ｌ　＝２．０ｍ	5	本			
用排水路各フリューム用パット	5	枚			
角フリューム据付け L=2000 1000kg/個以下 時間制約なし	10	m			
＊＊＊　合計　＊＊＊	10	m			
＊＊＊　単位当たり　＊＊＊	1	m			

施工単価表

モルタル練　SPK21040141　単第0 -0005　表

普通　混合比1:3　1　m3　当り

機械構成比: 0.00%　労務構成比: 62.48%　材料構成比: 37.52%　市場単価構成比: 0.00%　標準単価： 37,861.00000

代表機労材規格(積算地区)	構成比	単価(積算地区)	代表機労材規格(東京地区)	単価(東京地区)	備考
普通作業員	62.48%		普通作業員		RTPC00002 RTPT00002
セメント(袋) 普通ポルトランド 25kg/袋	24.63%		セメント 高炉B 25kg袋入		TTPCD0094 TTPT00063
コンクリート用砂 細目(洗い)	12.89%		砂 細目(洗い)		TTPC00066 TTPT00066
積算単価			積算単価		EP001
A=2　普通 C=1　-(全ての費用)			B=3　混合比1:3		

施工単価表

基礎砕石　SPK21040033　単第0 -0006　表

砕石の厚さ7.5cmを超え12.5cm以下　RC-40　1　m2　当り

機械構成比:　6.11%　労務構成比:　75.77%　材料構成比:　18.12%　市場単価構成比:　0.00%　標準単価：　1,101.60000

代表機労材規格(積算地区)	構成比	単価(積算地区)	代表機労材規格(東京地区)	単価(東京地区)	備考
<賃>バックホウ(クローラ型) 山積0.8m3(平積0.6) 排出ガス対策型(第1,2,3次基準値)低騒音	6.07%		バックホウ クローラ型 山積0.8m3(平積0.6m3)		KTPC00018 KTPT00018
その他(機械)			その他(機械)		EK009
普通作業員	36.57%		普通作業員		RTPC00002 RTPT00002
特殊作業員	15.85%		特殊作業員		RTPC00001 RTPT00001
運転手(特殊)	14.16%		運転手(特殊)		RTPC00006 RTPT00006
土木一般世話役	8.67%		土木一般世話役		RTPC00009 RTPT00009
その他(労務)			その他(労務)		ER009
再生クラッシャラン 40～0mm	13.07%		再生クラッシャーラン RC-40		TTPC00008 TTPT00008
軽油 パトロール給油,2～4KL積載車給油	5.02%		軽油1.2号パトロール給油		TTPC00013 TTPT00013

施工単価表

基礎砕石　SPK21040033　単第0 -0006　表

砕石の厚さ7.5cmを超え12.5cm以下　RC-40　1　m2　当り

機械構成比:　6.11%　労務構成比:　75.77%　材料構成比:　18.12%　市場単価構成比:　0.00%　標準単価：　1,101.60000

代表機労材規格(積算地区)	構成比	単価(積算地区)	代表機労材規格(東京地区)	単価(東京地区)	備考
その他(材料)			その他(材料)		EZ009
積算単価			積算単価		EP001
A=2　砕石の厚さ7.5cmを超え12.5cm以下 D=1　-(全ての費用)			B=1　RC-40		

施工単価表

KF300　　V00031　　単第0 -0007　表

10　m　当り

名称・規格など	数量	単位	単価	金額	備考
モルタル練 普通 混合比1:3	0.07	m3			単第0-0005　表
基礎砕石 砕石の厚さ7.5cmを超え12.5cm以下 RC-40	4.34	m2			単第0-0006　表
用排水路用角フリューム KF300 L=2.0m	5	本			
用排水用角フリューム用パット KF300用　L=1.05m	5	枚			
角フリューム据付 L=2000_1000kg/個以下 時間的制約無し	10	m			
＊＊＊　合計　＊＊＊	10	m			
＊＊＊　単位当たり　＊＊＊	1	m			

施工単価表

落差工400型　　V00021　　単第0 -0008　表

1.5　m　当り

名称・規格など	数量	単位	単価	金額	備考
モルタル練 普通 混合比1:3	0.018	m3			単第0-0005　表
基礎砕石 砕石の厚さ7.5cmを超え12.5cm以下 RC-40	0.90	m2			単第0-0006　表
角フリューム落差工 400×1500	1	個			
コンクリート分水槽据付 製品質量200ｋｇを超え400ｋｇ以下	1	基			
＊＊＊　合計　＊＊＊	1.5	m			
＊＊＊　単位当たり　＊＊＊	1	m			

施工単価表

落差工300型　　V00041　　単第0 -0009　表

1.5　m　当り

名称・規格など	数量	単位	単価	金額	備考
モルタル練 普通 混合比1:3	0.01	m3			単第0-0005　表
基礎砕石 砕石の厚さ7.5cmを超え12.5cm以下 RC-40	0.75	m2			単第0-0006　表
角フリューム落差工 300×1500	1	個			
コンクリート分水槽据付 据付　基礎砕石無し 施品質量200kgを超え400kg以下	1	基			
＊＊＊　合計　＊＊＊	1.5	m			
＊＊＊　単位当たり　＊＊＊	1	m			

施工単価表

集水桝敷設　　V00051　　単第0 -0010　表

1　　箇所　　当り

名称・規格など	数量	単位	単価	金額	備考
コンクリート 小型構造物 18-8-40BB バックホウ(クレーン機能付)打設	0.32	m3			単第0-0011　表
型枠 一般型枠 小型構造物	3.68	m2			単第0-0012　表
基礎砕石 砕石の厚さ7.5cmを超え12.5cm以下 RC-40	1.0	m2			単第0-0006　表
＊＊＊　単位当たり　＊＊＊	1	箇所			

施工単価表

コンクリート　SPK21040140　単第0 -0011　表

小型構造物 18-8-40BB　バックホウ(クレーン機能付)打設　1　m3　当り

機械構成比: 4.43%　労務構成比: 39.79%　材料構成比: 55.78%　市場単価構成比: 0.00%　標準単価： 28,968.00000

代表機労材規格(積算地区)	構成比	単価(積算地区)	代表機労材規格(東京地区)	単価(東京地区)	備考
<賃>バックホウ(クローラ型クレーン機能付) 山積0.8m3(平積0.6)吊能力2.9t 排出ガス対策型(第1,2,3次基準値)低騒音	4.18%		バックホウ [クローラ型クレーン付] 排ガス型(第2次)山積0.8m3吊2.9t		KTPC00006 KTPT00006
その他(機械)			その他(機械)		EK009
普通作業員	12.91%		普通作業員		RTPC00002 RTPT00002
特殊作業員	11.03%		特殊作業員		RTPC00001 RTPT00001
運転手(特殊)	6.76%		運転手(特殊)		RTPC00006 RTPT00006
土木一般世話役	6.39%		土木一般世話役		RTPC00009 RTPT00009
その他(労務)			その他(労務)		ER009
レディーミクストコンクリート指定品 呼び強度18,スランプ8,粗骨材40 W/C(60%),種別(高炉)	53.83%		生コンクリート 高炉 24-12-25(20) W/C 55%		TTPCD0010 TTPT00343
軽油 パトロール給油,2～4KL積載車給油	1.84%		軽油1.2号パトロール給油		TTPC00013 TTPT00013

施工単価表

コンクリート　SPK21040140　単第0 -0011　表

小型構造物 18-8-40BB　バックホウ(クレーン機能付)打設　1　m3　当り

機械構成比: 4.43%　労務構成比: 39.79%　材料構成比: 55.78%　市場単価構成比: 0.00%　標準単価： 28,968.00000

代表機労材規格(積算地区)	構成比	単価(積算地区)	代表機労材規格(東京地区)	単価(東京地区)	備考
その他(材料)			その他(材料)		EZ009
積算単価			積算単価		E9999
A=2　小型構造物 C=2　18-8-40BB J=1　-			B=2　バックホウ(クレーン機能付)打設 F=2　一般養生 K=1　-(全ての費用)		

施工単価表

型枠　SPK21040142　単第0 -0012　表

一般型枠　小型構造物　1　m2　当り

機械構成比: 0.00%　労務構成比: 100.00%　材料構成比: 0.00%　市場単価構成比: 0.00%　標準単価: 7,775.20000

代表機労材規格(積算地区)	構成比	単価(積算地区)	代表機労材規格(東京地区)	単価(東京地区)	備考
型わく工	45.16%		型わく工		RTPC00010 RTPT00010
普通作業員	30.69%		普通作業員		RTPC00002 RTPT00002
土木一般世話役	11.11%		土木一般世話役		RTPC00009 RTPT00009
その他(労務)			その他(労務)		ER009
積算単価			積算単価		EP001
A=1　一般型枠 C=1　-(全ての費用)			B=2　小型構造物		

施工単価表

止コンクリート敷設　　V00061　　単第0 -0013　表

1　　箇所　　当り

名称・規格など	数量	単位	単価	金額	備考
コンクリート 小型構造物 18-8-40BB バックホウ(クレーン機能付)打設	0.17	m3			単第0-0011　表
型枠 一般型枠 小型構造物	1.68	m2			単第0-0012　表
＊＊＊　単位当たり　＊＊＊	1	箇所			

施工単価表

敷鉄板設置　S1050041　単第0 -0014　表

100　m2　当り

名称・規格など	数量	単位	単価	金額	備考
土木一般世話役	0.152	人			
とび工	0.152	人			
普通作業員	0.152	人			
機-28_バックホウ運転(賃料) クレーン付2.9t吊 山積0.8m3 排対3次	0.152	日			単第0-0015　表
諸雑費	1	%			#09
＊＊＊　合計　＊＊＊	100	m2			
＊＊＊　単位当たり　＊＊＊	1	m2			

施工単価表

機-28_バックホウ運転(賃料)　S9035　単第0 -0015　表

クレーン付2.9t吊 山積0.8m3 排対3次　1　日　当り

名称・規格など	数量	単位	単価	金額	備考
運転手(特殊)	1.00	人			
軽油 パトロール給油,2～4KL積載車給油	112.00	L			
<賃>バックホウ(クローラ型クレーン機能付) 山積0.8m3(平積0.6)吊能力2.9t 排出ガス対策型(第1,2,3次基準値)低騒音	1.06	供用日			
諸雑費	1	式			
＊＊＊　単位当たり　＊＊＊	1	日			
A=19　クレーン付2.9t吊 山積0.8m3 排対3次 C=1　運転労務数量(人/日)			B=112　軽油消費量(L/日) D=1.06　機械賃料数量(供用日/日)		

施工単価表

敷鉄板撤去　S1050043　単第0 -0016　表

100　m2　当り

名称・規格など	数量	単位	単価	金額	備考
土木一般世話役	0.143	人			
とび工	0.143	人			
普通作業員	0.143	人			
機-28_バックホウ運転(賃料) クレーン付2.9t吊 山積0.8m3 排対3次	0.143	日			単第0-0015　表
諸雑費	1	%			#09
＊＊＊　合計　＊＊＊	100	m2			
＊＊＊　単位当たり　＊＊＊	1	m2			

施工単価表

敷鉄板賃料　S1050029　単第0 -0017　表

22×1524×3048,802kg/枚　賃貸期間7日　1　枚　当り

名称・規格など	数量	単位	単価	金額	備考
(賃料)鋼板 22×1524×3048,802kg/枚 90日以内	7.000	枚・日			
諸雑費	1	式			
＊＊＊　単位当たり　＊＊＊	1	枚			
A=3　22×1524×3048,802kg/枚 C=7　敷鉄板賃貸期間（日）			B=1　賃料 D=1　-		

施工単価表

仮設材（敷鉄板)運搬　S1000007　単第0 -0018　表

運搬距離2.6km　製品長 12m以内　1　式　当り

名称・規格など	数量	単位	単価	金額	備考
基本運賃 運搬距離 3km 製品長 12m以内 運搬質量 16.8t	1.000	式			単第0-0019　表
往復					
積込み,取卸しに要する費用	1.000	式			単第0-0020　表
＊＊＊　単位当たり　＊＊＊	1	式			
A=3　運搬距離(km) C=1　- E=16.8　運搬質量(t)			B=1　12m以内 D=1　- F=1　-		
H=1　- L=1　基地積込み・取卸し,現場積込み・取卸し			J=1　-		

施工単価表

基本運賃　S1000009　単第0 -0019　表

運搬距離 3km　製品長 12m以内 運搬質量 16.8t　1　式　当り

名称・規格など	数量	単位	単価	金額	備考
基本運賃	1.000	式			※直接経費の対象外
t当り基本運賃	16.800	t			
＊＊＊　単位当たり　＊＊＊	1	式			
A=1　基本運賃 C=1　12m以内			B=3　運搬距離(km) D=16.8　運搬質量(t)		

施工単価表

積込み,取卸しに要する費用　　S1000009　　単第0 -0020　表

1　式　当り

名称・規格など	数量	単位	単価	金額	備考
仮設材積込み費（基地）	16.800	t			
仮設材取卸し費（現場）	16.800	t			
仮設材積込み費（現場）	16.800	t			
仮設材取卸し費（基地）	16.800	t			
＊＊＊　単位当たり　＊＊＊	1	式			
A=5　積込み,取卸しに要する費用 K=1　基地積込み・取卸し,現場積込み・取卸し			D=16.8　運搬質量(t)		

数量計算書

河川災害復旧工事（駒ヶ原水路）

三原市駒ヶ原町

数　量　総　括　表

工事番号

工事区分	工　種	種　別	細　別	規　格	単位	数　量	計上数量	備　考
	水路工							
		作業土工						
			床掘り	土砂	m^3	4.2	4	
			埋戻し		m^3	39.5	40	
			基面整正	土砂	m^2	17.3	20	
		排水工						
			角フリューム	300	m	2.0	2	
			落差工	300	m	9.0	9	
			角フリューム	400	m	15.9	16	
			落差工	400	m	4.5	5	
			集水桝		箇所	1.0	1	
			止コンクリート		箇所	1.0	1	
		土工	購入土	再生土	m^3	35.5	36	
	仮設工							
		仮設道路						
			敷き鉄板		m	32.0	32	

河川土工数量集計表

工種・種別	細　　別	規　　格	単位	数　量		備　考
				実数値	積算値	
土工						
	購入土					
		再生土	m^3	35.5	40	

計第　　表		作業土工				計　算　表	
		床掘り			埋戻し		
測 点	距離	E	平均	立積	Fu	平均	立積
		0.2					
SECT. 0.0	0.5	0.2	0.20	0.1			
		0.0			1.6		
SECT. 11.0	11.0	0.2	0.10	1.1	1.0	1.30	14.3
SECT. 26.0	15.0	0.0	0.10	1.5	1.6	1.30	19.5
SECT. 32.0	6.0	0.5	0.25	1.5	0.3	0.95	5.7
合　　計	32.5			4.2			39.5

土　量　配　分　表

計第　　表

掘削		
	土砂	0.0
床掘	土砂	4.2
砂利		
購入土		
	工事用道路	

※購入土量はほぐした土量

盛土　　土　砂　0.0

埋戻し　　土　砂　39.5

流用土　＝　　39.5

購入土（土砂）
39.5/0.9-4.2=35.5

大型土のう	V＝　0.0
工事用道路	V＝

残土処理
0.0

排水工数量集計表

工種・種別	細　　別	規　　格	単位	数　量		備　　考
				実数値	積算値	
作業土工						
	床掘り	土砂	m^3	4.2	4	
	埋戻し		m^3	39.5	40	
	基面整正	土砂	m^2	17.3	17	
排水工						基面整正
	角フリューム	300	m	2.0	2	0.9
	角フリューム	400	m	9.0	9	4.8
	落差工	300	m	15.9	16	8.0
	落差工	400	m	4.5	5	2.7
	集水桝		箇所	1.0	1	1.0
	止コンクリート		箇所	1.0	1	合計
						17.3

第　表	単　位　数　量　計　算　書	
工　種	角フリューム300	数 量 計 算 図

ＫＦ３００

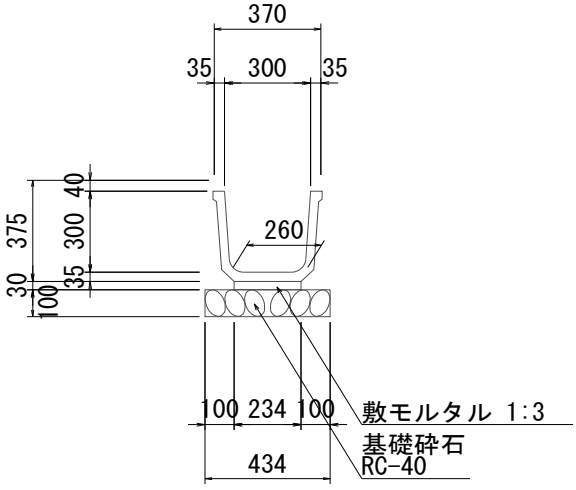

数 量 計 算 書　　10.0m当り

種　別	規　格	算　　式	数　量
		数 量 表　　10ｍ当り（参考数量）	
		種　別 / 規　格 / 数　量	
		角フリューム / 300型 / 5　本	
		敷モルタル / １：３ / ０．０７０m^3	
		基礎砕石 / RC-40　t=100cm / ０．４３４m^2	

第　表	単　位　数　量　計　算　書	
工　種	落差工300	数 量 計 算 図

落差工　300型

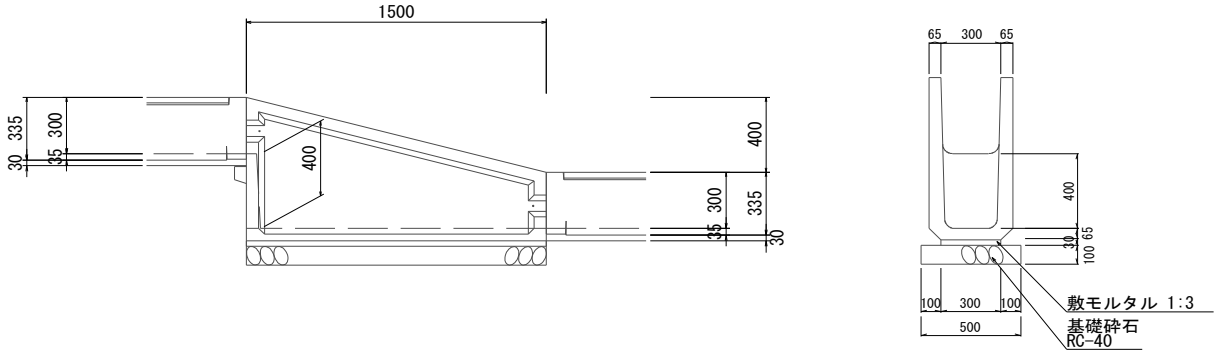

数 量 計 算 書　　1.5m当り

種　別	規　格	算　　式	数　量
		数 量 表　　１．５ｍ当り（参考数量）	

種　別	規　格	数　量
落差工	400型	1　　本
敷モルタル	１：３	０．０１４m^3
基礎砕石	RC-40　t=100cm	０．７５０m^2

第　表	単　位　数　量　計　算　書	
工　種	角フリューム400	数 量 計 算 図

ＫＦ４００

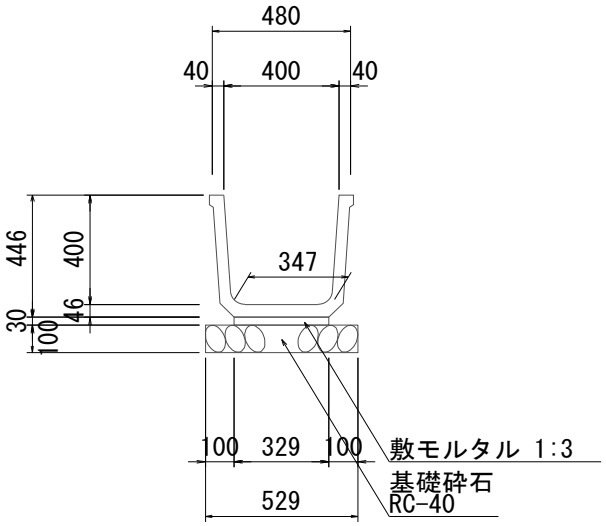

数 量 計 算 書　　10.0m当り

種　別	規　格	算　　式	数　量
		数 量 表　　10ｍ当り（参考数量）	

種　別	規　格	数　量
角フリューム	400型	1　　本
敷モルタル	1：3	０．０９９m^3
基礎砕石	RC-40　t=100cm	０．５２９m^2

第　表	単　位　数　量　計　算　書	
工　種	落差工400	数 量 計 算 図

落差工　400型

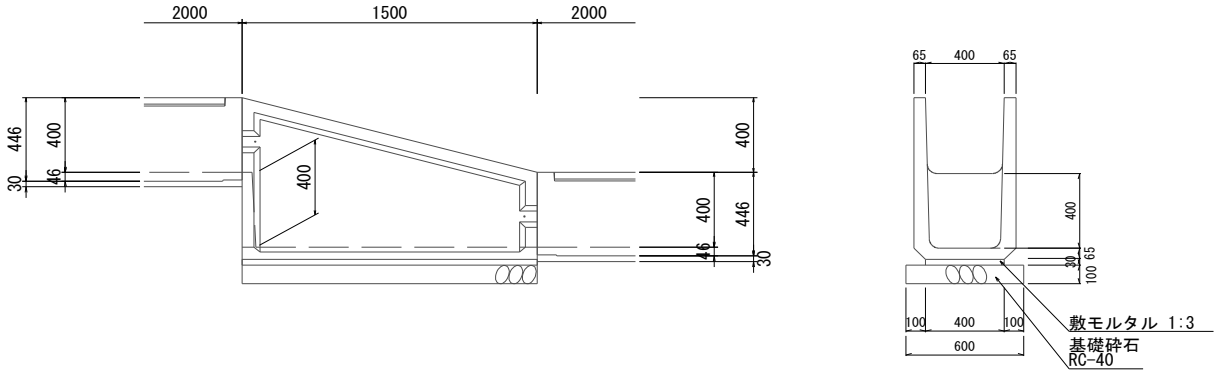

数 量 計 算 書　　1.5m当り

種　別	規　格	算　　式	数　量
		数 量 表　　１．５ｍ当り（参考数量）	

種　別	規　格	数　量
落差工	400型	1　　本
敷モルタル	１：３	０．０１８m^3
基礎砕石	RC-40　t=100cm	０．９００m^2

第　表	単　位　数　量　計　算　書	
工　種	止コンクリート	数 量 計 算 図

止 コ ン ク リ ー ト

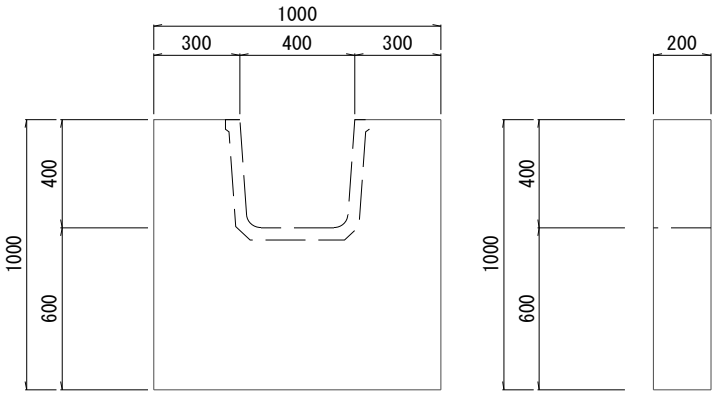

数 量 計 算 書　　1　箇所当り

種　別	規　格	算　　式	数　量
		数 量 表　　1箇所当り（参考数量）	
		種　別 / 規　格 / 数　量	
		コンクリート / σck=18N/mm² / 0．168 m³	
		型　枠 / 小型型枠 / 1．680m²	

位　置　図

河川災害復旧工事（駒ヶ原水路）

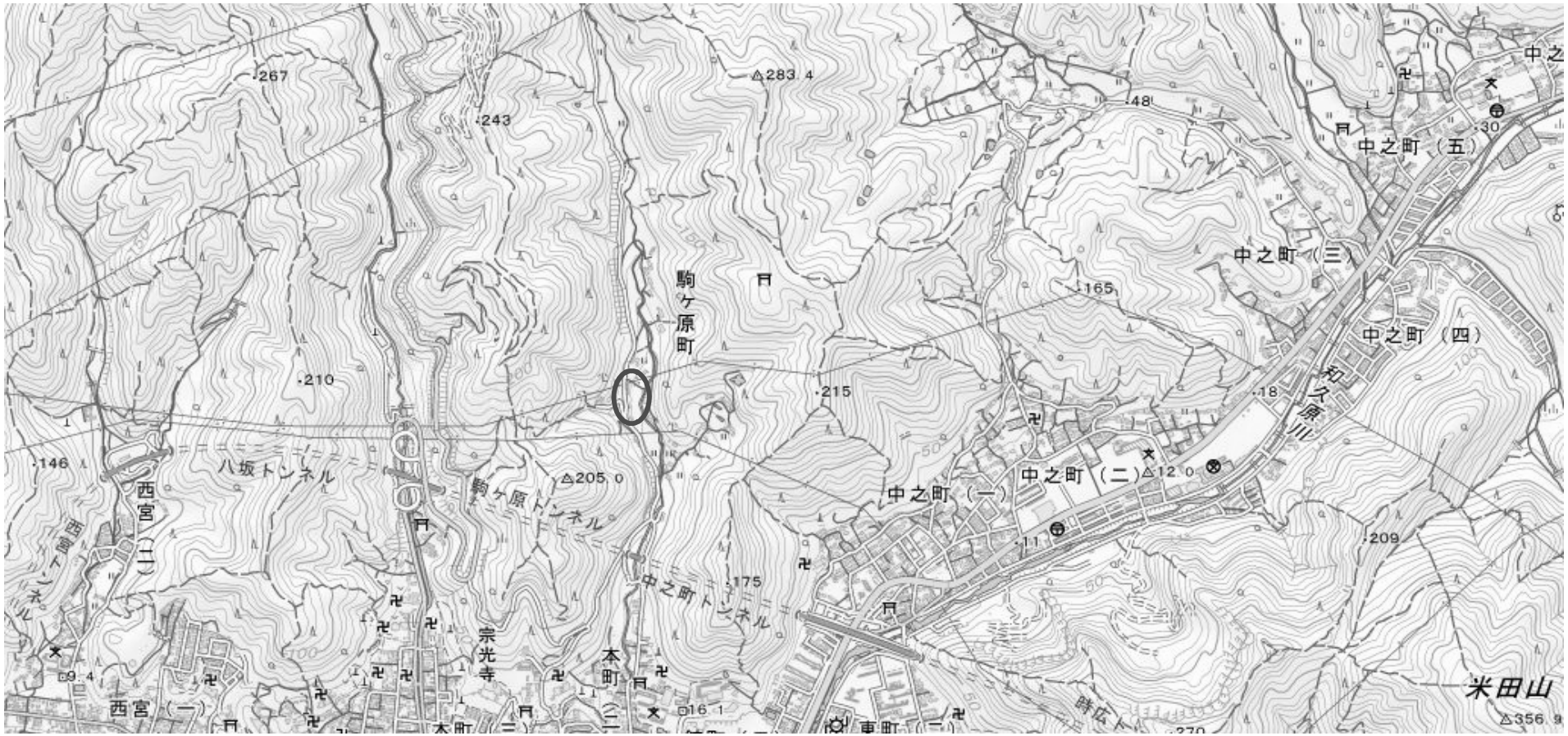

国土地理院引用