工　事 番　号	部　長	課　長	課長補佐	係　長	検算者	設計者

設計年度	令和　3　年度	三原西処理分区汚水管新設工事（3-１工区）　仕様書
施工月日	令和　年　月　日	公共下水道事業
施工方法	請　負	三原市頼兼一丁目
工事期間		仕　様　書

工事概要	起工理由
・路線延長（汚水補助）L=137.8m 管体延長（推進）φ200　L=73.3m 管体延長（推進）φ250　L=60.8m 付帯工　一式	

三　原　市

特　記　仕　様　書

第１章　総則

第１節　適　用

1　本特記仕様書は，三原市頼兼一丁目　公共下水道事業　三原西処理分区汚水管新設工事(３－１工区)に適用する。

2　本特記仕様書に記載のない事項については，次によるものとする。

・土木工事共通仕様書　令和２年８月　広島版

広島県の調達情報のページ（https://chotatsu.pref.hiroshima.lg.jp/）－「技術管理基準等」に掲載している。

・下水道土木工事必携(案)　2014 年度　公益社団法人日本下水道協会

・下水道用設計指針と設計標準図　平成 26 年度改訂版　三原市

・その他関連規格類

第２節　現場の管理

受注者は，工事現場内において，管理技術者，主任技術者(下請を含む。)に工事名，工期，顔写真，所属会社名及び証明印の入った名札を着用するものとする。

第３節　部分引渡し

建設工事契約約款第 38 条により，本工事の内，部分引渡しの必要が生じた場合は，当該部分の検査を受け部分引渡しを行うこと。

第４節　検査

土木工事共通仕様書（令和２年８月広島版)『第３編 1-1-10 技術検査』によるほか，三原市工事検査規程の定めるところによる。

第５節　情報共有システム（設計金額 500 万円以上が対象）

1　本工事は，受発注者間の情報を電子的に交換・共有することにより，業務の効率化を図る情報交換システムの対象である。なお，運用にあたっては「広島県工事中情報共有システム運用ガイドライン」（以下「ガイドライン」という。）に基づき実施すること。

2　本工事で使用する情報共有システムは次とする。

広島県工事中情報共有システム

https://chotatsu.pref.hiroshima.lg.jp/asp/index.html

3　監督員及び受注者が使用する情報共有サービスのサービス提供者（以下「サービス提供者」という。）との契約は，受注者が行い，利用

料を支払うものとする。

4　なお，工事完成時については，提出する必要のある工事成果品を電子納品すること。また，試行期間中は工事検査を紙媒体で受検することから，受注者は工事成果品１部を紙媒体により提出すること。

5　受注者は，監督員及びサービス提供者から技術上の問題点の把握，利用にあたっての評価を行うためアンケート等を求められた場合，協力しなければならない。

第６節　法定外の労災保険の付保

1　本工事において，受注者は法定外の労災保険に付さなければならない。

2　受注者は，建設工事請負契約約款第５４条に基づき，法定外の労災保険の契約締結したときは，その証券又はこれに代わるものを速やかに監督職員に提示しなければならない。

3　法定外の労災保険は，政府の労働災害補償保険とは別に上乗せ給付等を行うことを目的とするものであり，（公財）建設業福祉共済団，（一社）建設業労災互助会，全日本火災共済協同組合連合会，（一社）全国労働保険事務組合連合会又は保険会社との間で，労働者災害補償保険法に基づいて契約を締結しているものとする。

第２章　施工条件

第１節　工　程

1　地下埋設物･埋蔵文化財の事前調査

調査項目	地下埋設物（水道管，ガス管，雨水管などの埋設物あり）
調査時期	工事施工前に試掘を行うこと。（支障物件が発見された場合は，監督員と協議すること。設計変更の対象とする。）
移設時期	必要に応じて，別途協議するものとする。
提出書類	「試掘結果報告書」として，提出するものとする。また，提出部数については監督員の指示によるものとする。

第２節　用　地

1　借　地　　あらかじめ近隣住民に借地する目的，作業内容を充分説明し，同意を得て借地すること。

第３節　公害対策

1　事前・事後調査

調査区分	事前・事後及び工事施工中も大きな被害がある旨の申し出を受けた場合，監督員と協議の上調査すること。
調査時期	施工前・施工中・施工後（１ヶ月以内）

調査内容　　柱，屋根，壁，基礎，建具等の傾斜，損傷状況

範　囲　　別途協議による。

第４節　安全対策

１　交通誘導員・保安要員

工事作業期間中の交通誘導員は，推進工事３（人／日）を見込んでいる。

第５節　工事用道路

１　一般道路

搬入経路　　特に指定しない。

使用期間　　工事施工期間

使用時間　　８時３０分～１７時

工事中・後の処置　　随時　清掃，　工事後　舗装欠損部補修（工事前・後の写真により監督員と協議すること。設計変更の対象とする。）

第６節　建設副産物

１　建設発生土（搬出）（建設発生土リサイクルプラント，建設発生土受入地又は建設発生土受入地（一時たい積））

当該工事により発生する建設発生土は，公の関与する埋立地，建設発生土処分先一覧表に掲載されている建設発生土リサイクルプラント，建設発生土受入地又は建設発生土受入地（一時たい積）のいずれかに搬出するものとする。

また，搬出先として，運搬費と受入費（平日の受入費用）の合計が最も経済的になる建設発生土リサイクルプラント，建設発生土受入地又は建設発生土受入地（一時たい積）を見込んでいる。したがって，正当な理由がある場合を除き残土処分に要する費用（単価）は変更しない。

なお，工事発注後に明らかになったやむを得ない事情により，建設発生土処分先一覧表に掲載されている建設発生土リサイクルプラント，建設発生土受入地又は建設発生土受入地（一時たい積）への搬出が困難となった場合は，発注者と受注者が協議するものとする。

２　産業廃棄物の場外保管

当該工事により発生する産業廃棄物を事業場の外（建設工事現場以外の場所）において 300m2 以上の面積で保管する場合には，保管場所を所管する都道府県知事又は政令市長に事前の届出を行うこと。また，届出事項を変更する場合は事前に変更届を，保管をやめたときは 30 日以内に廃止届を提出すること。

ただし，産業廃棄物処理業等の許可施設における保管は届出対象外とする。

第７節　仮設工

湧水等により，見込んでいる仮設工法が適さない場合や適用できない場合は，任意仮設についても設計変更することができる。

ただし，変更しようとする者は，見込んでいる仮設工法が適用できない根拠を文書等に示すとともに，適した仮設工法の仕様や構造計算書等を添付し，監督員と協議すること。

第 8 節　工事支障物件

1　地下・地上支障物

支障物件名	水道管，ガス管
管理者	三原市水道部，広島ガス㈱
位　置	協議による
移設時期	協議による

第 9 節　管内テレビカメラ調査

管内テレビカメラ調査については，下水道管路施設の点検・調査マニュアル（案）（平成 25 年 6 月社団法人日本下水道協会）を準拠し実施すること。

第 10 節　推進工法

受注者は，本工事における推進工法の選定が適切かどうかを照査すること。照査の結果，不適切と判断される場合は，双方協議のうえ，変更することを可能とする。

第 11 節　薬液注入

1　薬液注入

「薬液注入工法による建設工事の施工に関する暫定指針」に基づき施工すること。

「薬液注入工事に係る施工管理等について」に基づき管理すること。

2　周辺環境調査

施工前・中 1 回・後の 3 回地下水の水質を調査すること。

第 12 節　その他

1　工事用機資材の仮置き

場　所	指定しない
期　間	指定しない
保管方法	指定しない

第３章　設計金額

第１節　排出ガス対策型建設機械の使用促進

土木工事共通仕様書（令和２年８月広島版）『第１編 1-1-31 環境対策』で使用を義務付けている排出ガス対策型建設機械においては，排出ガス対策型（第２次基準値）以上の建設機械の使用に努めること。

なお，使用する排出ガス対策型建設機械について，基準値による設計変更は行わない。

第４章　工事保険等

受注者は，本工事において第三者に与えた損害を補填する保険又はその他必要とする建設工事に関連する保険等に加入しなければならない。また，加入した保険等については，保険証券の写し（保険以外の場合はそれに代わるもの）を監督員に提出すること。

なお，加入に必要な保険料等は，設計で現場管理費に見込んでいる。

第５章　工事損失等

本工事の施工に伴い，通常避けることのできない地盤沈下，振動等により建物等に損害等（以下「工事損失」という。）が発生した場合においては，次のとおりとする。

なお，工事損失に伴う補償費用は，設計で現場管理費に見込んでいる。

（１）原因調査　　監督員と協力して行なうものとする。

（２）補償交渉　　監督員と協力して処理解決に当るものとする。

（３）応急処置　　監督員から応急処置を講じる必要があると指示された場合は，直ちに応急処置を講ずるものとする。

（４）補償費用負担割合　　発注者は，工事損失に伴う補償費用のうち，請負代金額の１００分の１を超える額を負担する。

第６章　その他

本工事内及び近接する地域住民，企業等には工事内容等を十分に周知・調整したうえで，苦情やトラブルのないよう施工に努めること。

また，特記仕様書及び設計図書に明示していない事項，または，その内容に疑義が生じた場合は，監督員の指示を受けること。

別　紙

【工事標示板】

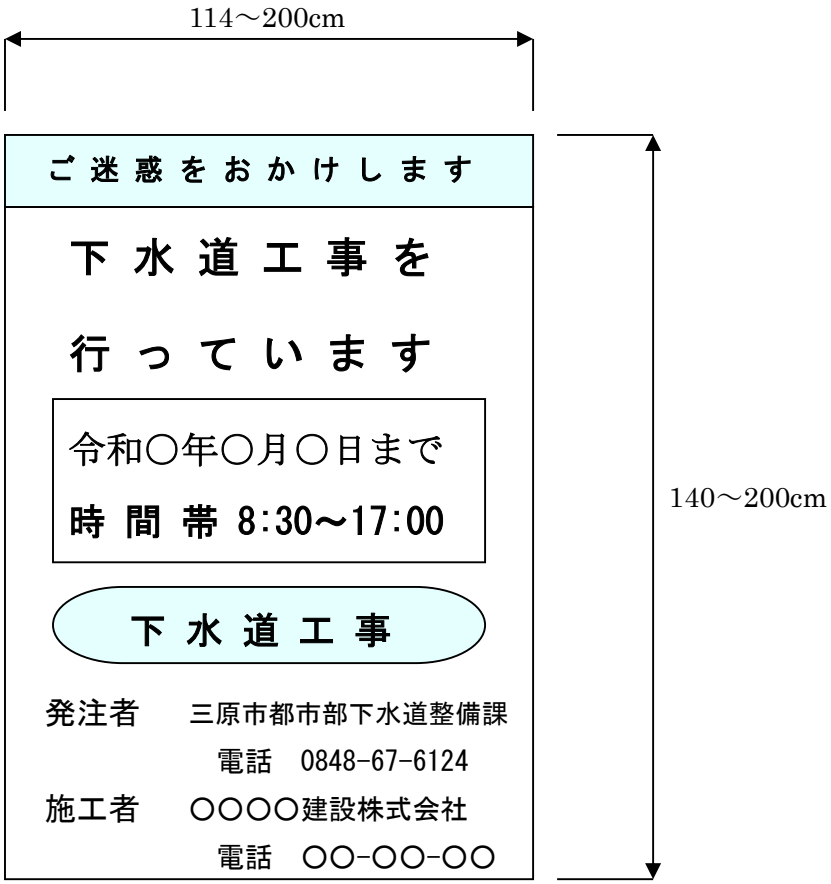

【工事情報看板】

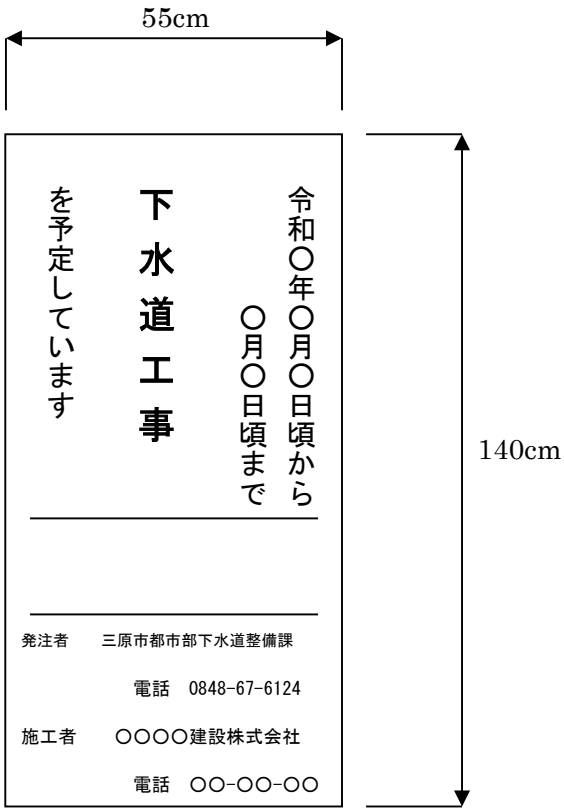

【工事説明看板】

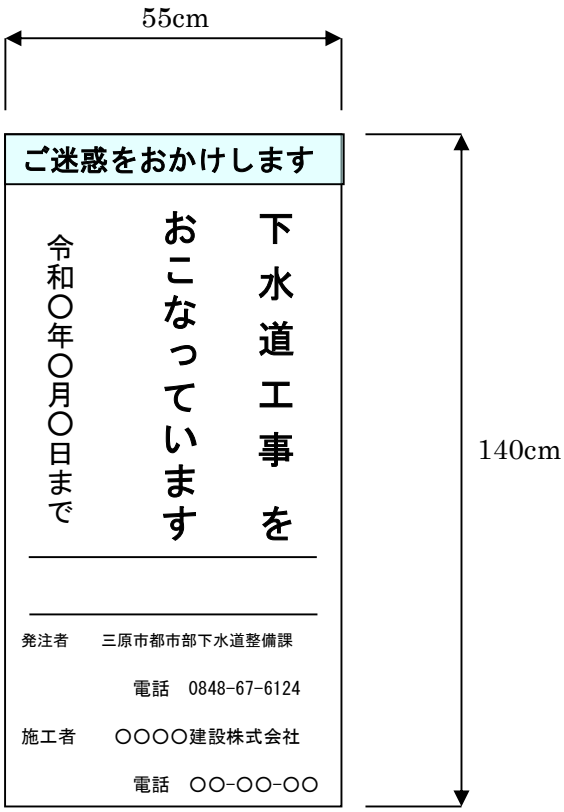

【まわり道案内表示板】

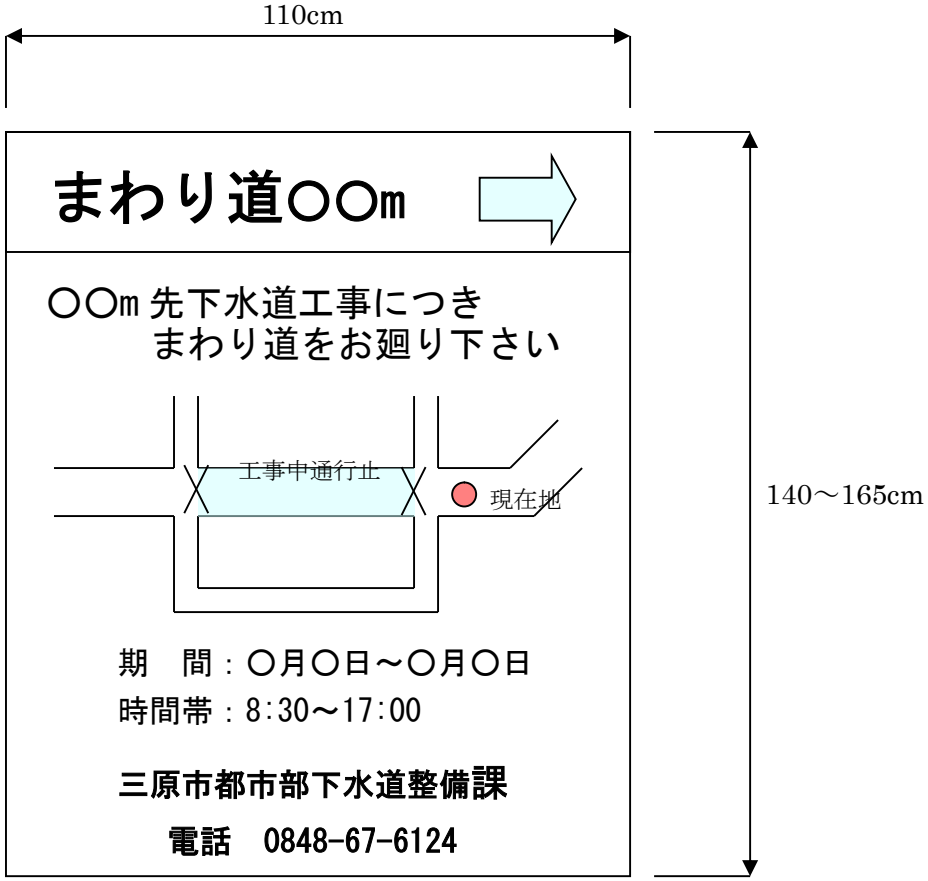
110cm
まわり道〇〇m
〇〇m 先下水道工事につき
まわり道をお廻り下さい
工事中通行止
現在地
140～165cm
期　間：〇月〇日～〇月〇日
時間帯：8:30～17:00
三原市都市部下水道整備課
電話　0848-67-6124

工事数量総括表

費目・工種明細など	規格1・規格2	単位		数量	備考
本工事費					
管路施設(推進工法)(小口径推進)		式		1	レベル1
管きょ工(小口径推進)		式		1	レベル2
小口径泥水推進工		式		1	レベル3
低耐荷力推進工(小口径泥水)　φ200		式		1	レベル4
立坑内管布設工	φ200	m		0.8	レベル4
発生土処理		式		1	レベル4
低耐荷力推進工(小口径泥水)　φ250		式		1	レベル4
立坑内管布設工	φ250	m		1.1	レベル4
推進水替工		式		1	レベル4
発生土処理		式		1	レベル4
立坑工		式		1	レベル2
鋼製ケーシング式土留工及び土工　φ2000		式		1	レベル3
鋼製ケーシング圧入掘削		m		6.1	レベル4
底盤コンクリート		箇所		1	レベル4
圧入掘削設備		箇所		1	レベル4
鋼製ケーシング存置		m		5.3	レベル4
仮設ケーシング損料		式		1	レベル4

工事数量総括表

費目・工種明細など	規格1・規格2	単位		数量	備考
立坑排水		箇所		1	レベル4
排水運搬処理		箇所		1	レベル4
円形覆工板		箇所		2	レベル4
立坑付帯工		式		1	レベル3
立坑埋戻		式		1	レベル4
鋼製ケーシング式土留工及び土工		式		1	レベル3
鋼製ケーシング圧入掘削		m		5	レベル4
底盤コンクリート		箇所		1	レベル4
圧入掘削設備		箇所		1	レベル4
鋼製ケーシング存置		m		4.2	レベル4
仮設ケーシング損料		式		1	レベル4
立坑排水		箇所		1	レベル4
排水運搬処理		箇所		1	レベル4
円形覆工板		箇所		1	レベル4
立坑付帯工		式		1	レベル3
立坑埋戻		式		1	レベル4
発生土処理		式		1	レベル4
付帯工		式		1	レベル2

工事数量総括表

費目・工種明細など	規格1・規格2	単位		数量	備考
舗装撤去工		式		1	レベル3
舗装版切断		m		22	レベル4
舗装版破砕		m2		10	レベル4
殻運搬処理		m3		0.5	レベル4
仮舗装撤去工		式		1	レベル3
仮舗装版切断		m		27	レベル4
舗装版破砕		m2		15	レベル4
殻運搬処理		m3		0.6	レベル4
舗装復旧工		式		1	レベル3
表層(車道・路肩部)		m2		15	レベル4
舗装仮復旧工		式		1	レベル3
下層路盤(車道・路肩部)		m2		10	レベル4
上層路盤(車道・路肩部)		m2		10	レベル4
表層(車道・路肩部)		m2		10	レベル4
組立マンホール工		式		1	レベル3
組立1号マンホール		箇所		2	レベル4
補助地盤改良工		式		1	レベル3
薬液注入		式		1	レベル4

工事数量総括表

費目・工種明細など	規格1・規格2	単位		数量	備考
全工種共通仮設		式		1	レベル1
仮設工		式		1	レベル2
交通管理工		式		1	レベル3
交通誘導警備員		人		117	レベル4
＊＊直接工事費＊＊					
運搬費					
運搬費		式		1	レベル2
運搬費		式		1	レベル3
仮設材運搬費		式		1	レベル4
技術管理費					
技術管理費		式		1	レベル2
技術管理費		式		1	レベル3
施工調査費		式		1	レベル4
共通仮設費率分					
＊＊共通仮設費計＊＊					
＊＊純工事費＊＊					
現場管理費					
＊＊工事原価＊＊					

工事数量総括表

費目・工種明細など	規格1・規格2	単位		数量	備考
一般管理費率分					
契約保証費					
一般管理費計					
＊＊工事価格＊＊					
＊＊消費税相当額＊＊					
＊＊工事費計＊＊					
＊＊契約保証費計＊＊					

汚水平面図　S=1:500

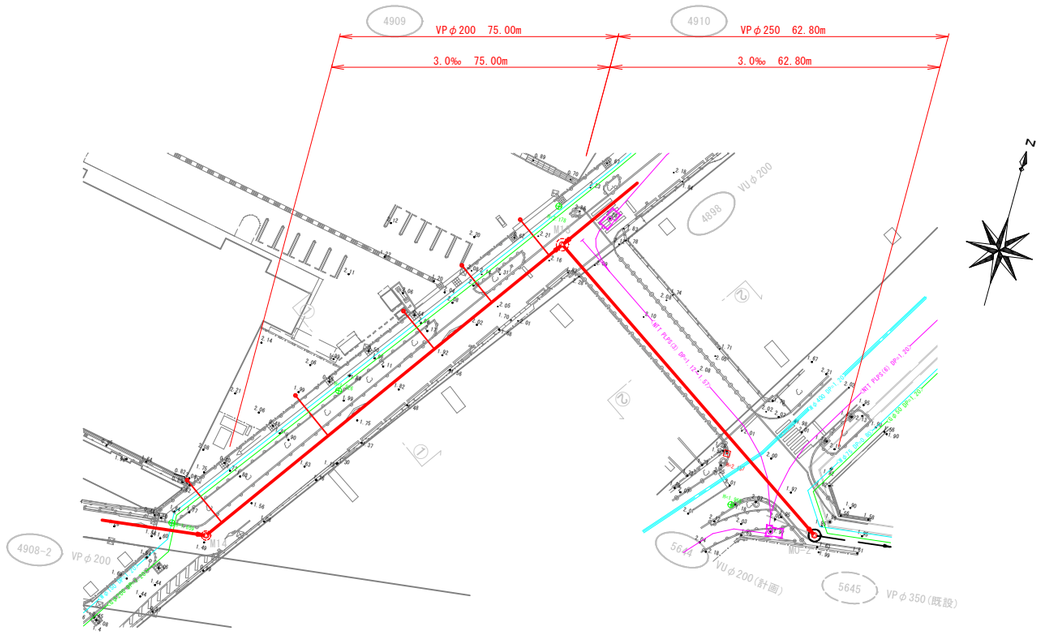

横断図　S=1:100

①－①

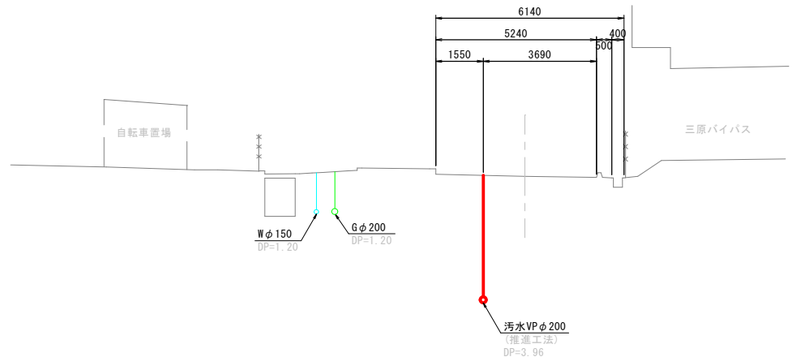

②－②

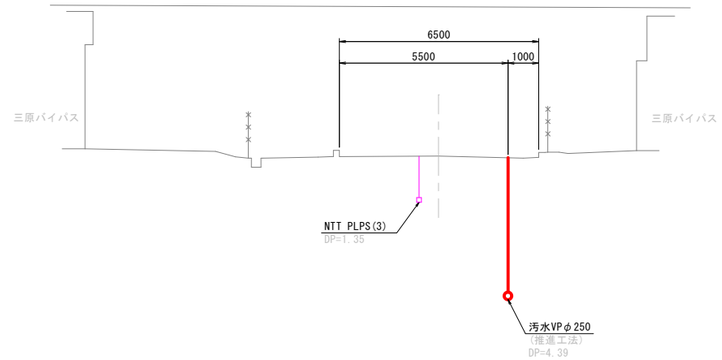

汚水縦断図　V=1:100　H=1:500

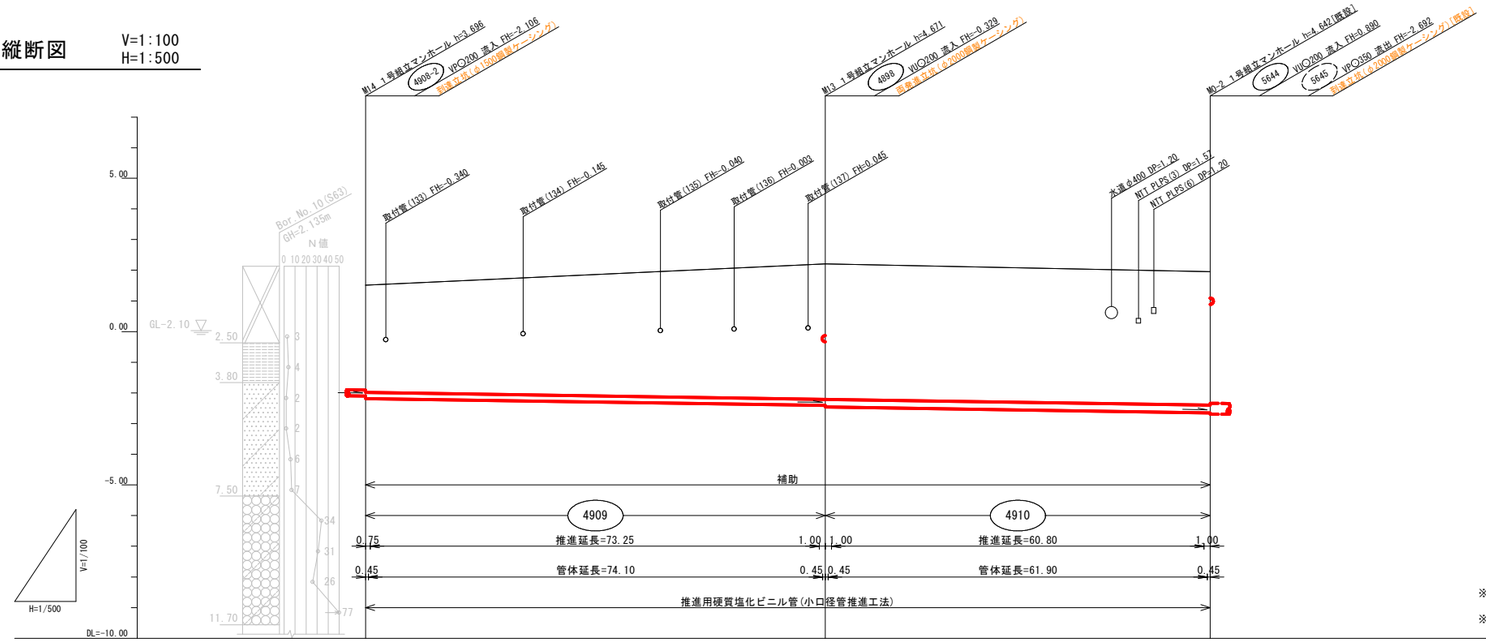

※掘削深1.60mを超え2.10m以下の路線は、
水替えエを計上する。
※掘削深2.10mを超える路線は、
薬液注入工を計上する。

管径	mm		VPO200	VPO250	
勾配	‰		3.0	3.0	
区間距離	m		75.00	62.80	
地盤高	〃	1.51	2.21	1.95	
土被	〃	3.50	(3.96) 4.42	(4.39) 4.35	
管底高	〃	-2.186	-2.411 -2.461	-2.649	
掘さく深	〃				
追加距離	〃	137.80	62.80	0.00	
測点		M14	M13	MO-2	

施工位置図　S=1/5000

施工箇所

管番号	ﾏﾝﾎｰﾙ番号	管種・管径	延長	工法	施工区分
4910	MO-2～M13	VPφ200	62.80	推進	補助
4909	M13～M14	VPφ250	75.00	〃	〃
計			137.80		

令和 3 年度　公共下水道事業 (汚水)・雨水)			
工事名	三原西処理分区汚水管新設工事（3-1工区）		
工事場所	三原市　頼兼一丁目		
図面番号		縮尺	図示
平面図・縦断面図			
三原市			

鋼製ケーシング方式 立坑築造図 S=1:30

（M-13 φ2000両発進）

平　面　図

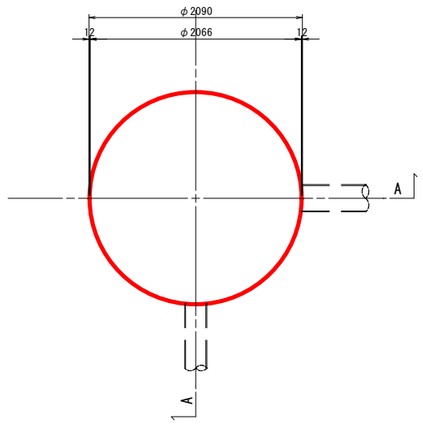

覆工平面図

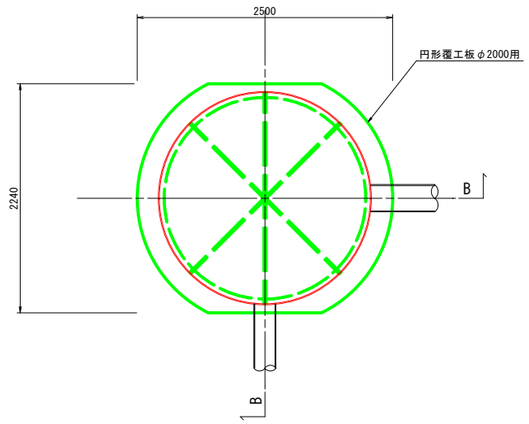

Ａ－Ａ断面図

圧入掘削完了時

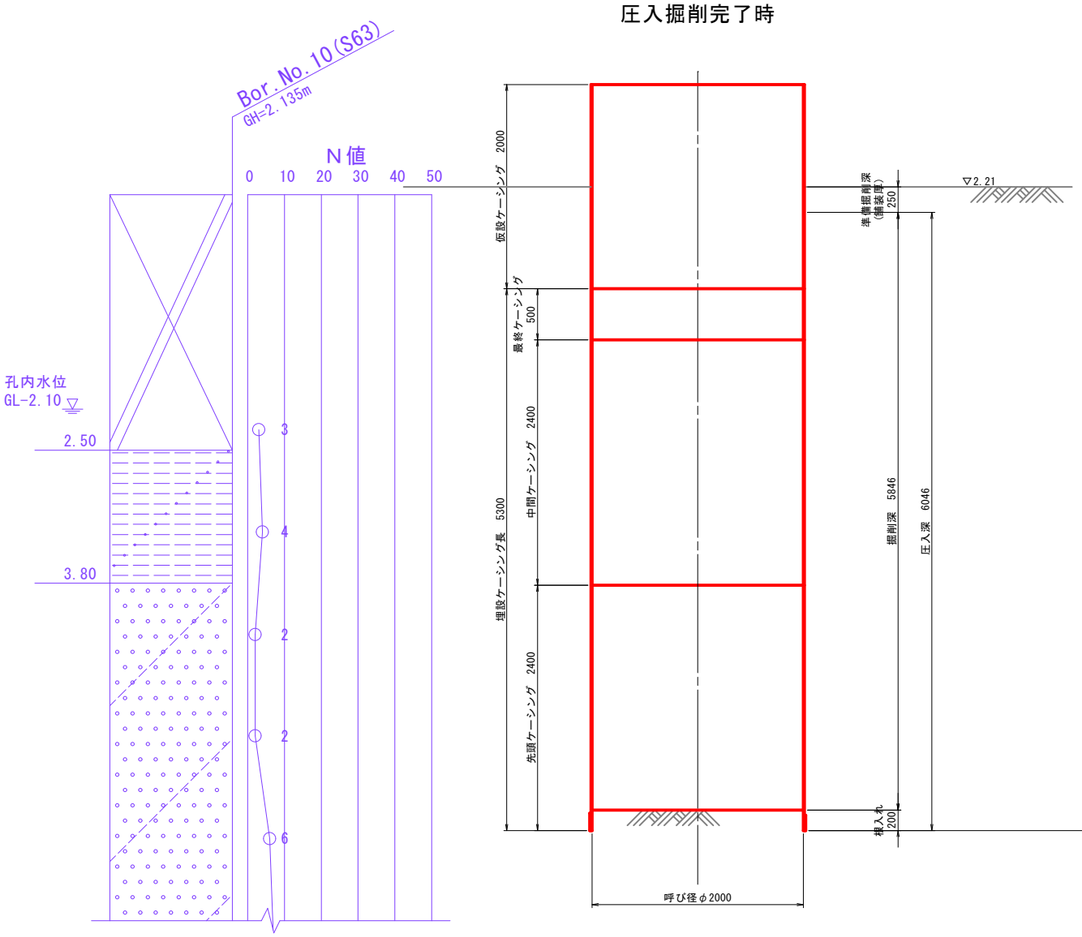

Ｂ－Ｂ断面図

立坑構築完了時

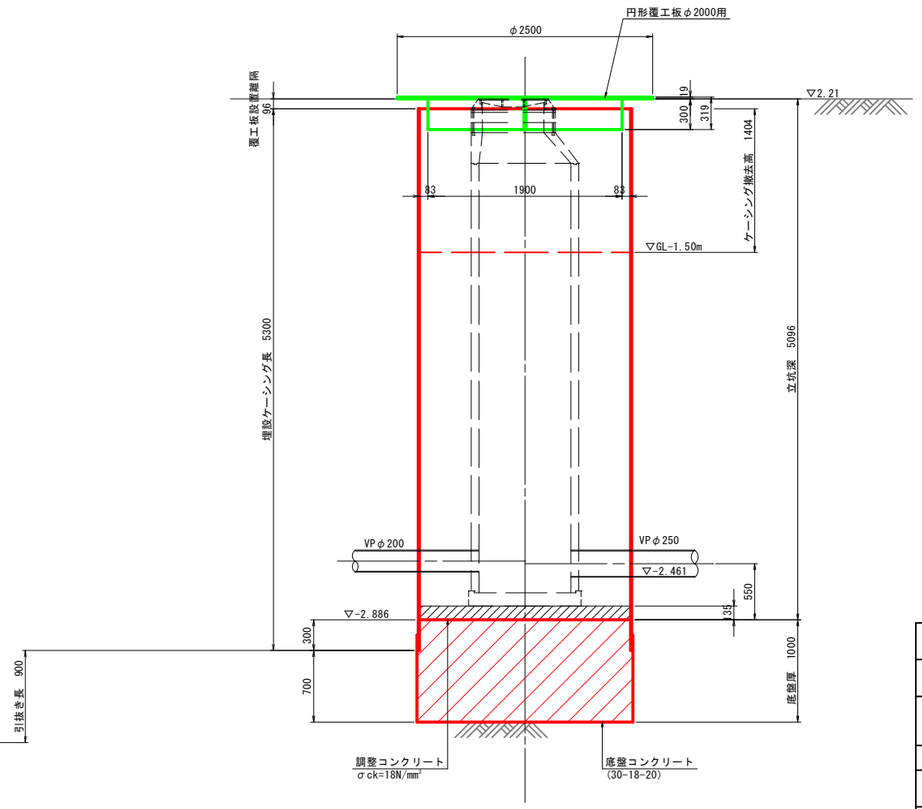

令和 3 年度　公共下水道事業（汚水・雨水）			
工事名	三原西処理分区汚水管新設工事（3-1工区）		
工事場所	三原市　頼兼一丁目		
図面番号		縮　尺	図　示
立坑築造図			
三　原　市			

鋼製ケーシング方式 立坑築造図 S=1:30

（M-14 φ1500到達）

平　面　図

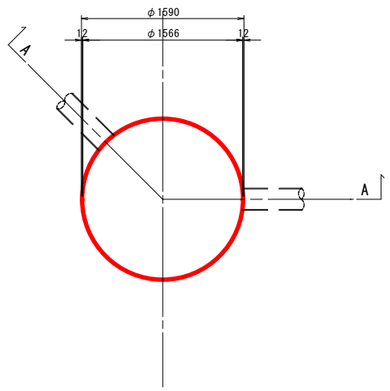

覆工平面図

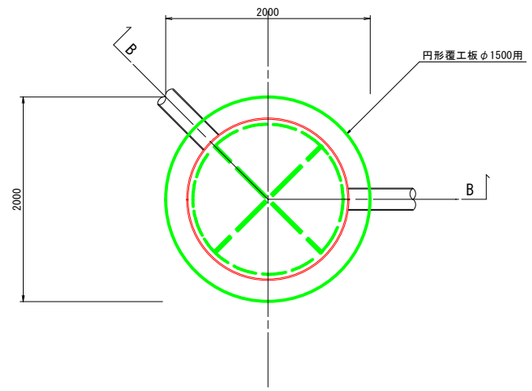

Ａ－Ａ断面図

圧入掘削完了時

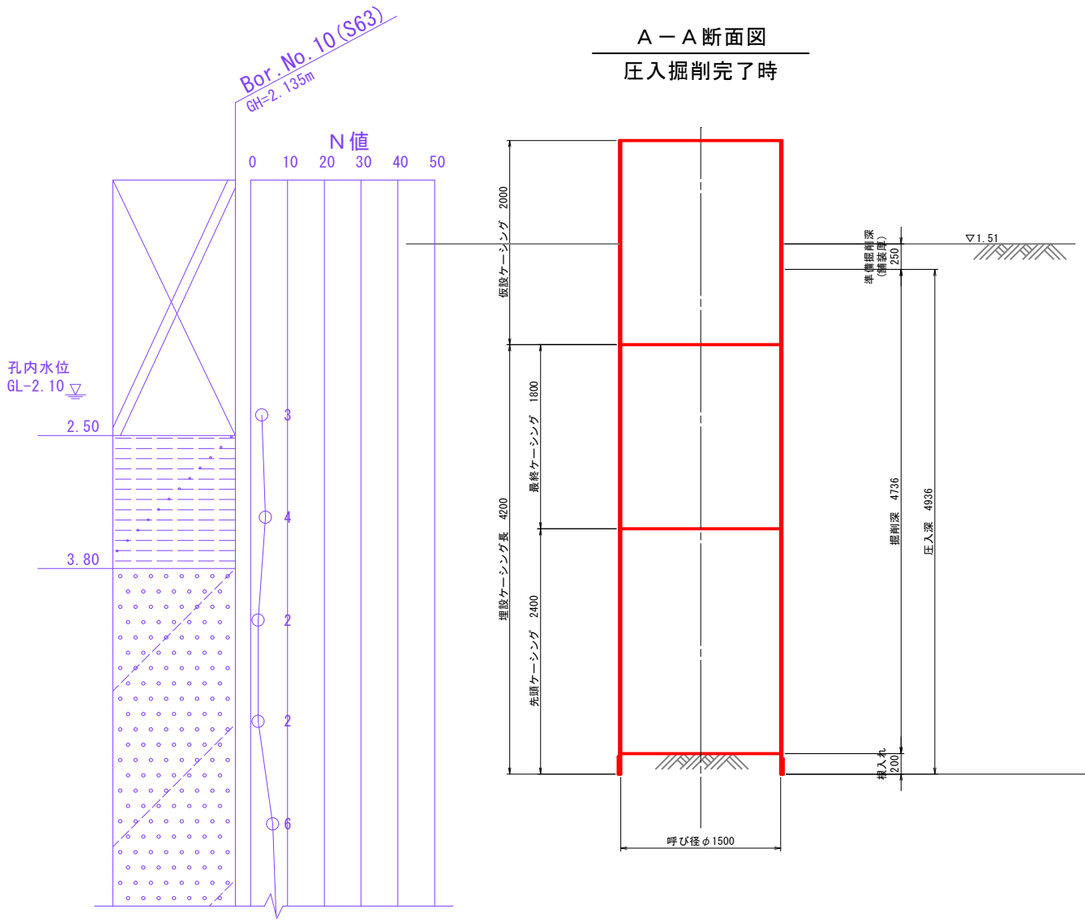

Ｂ－Ｂ断面図

立坑構築完了時

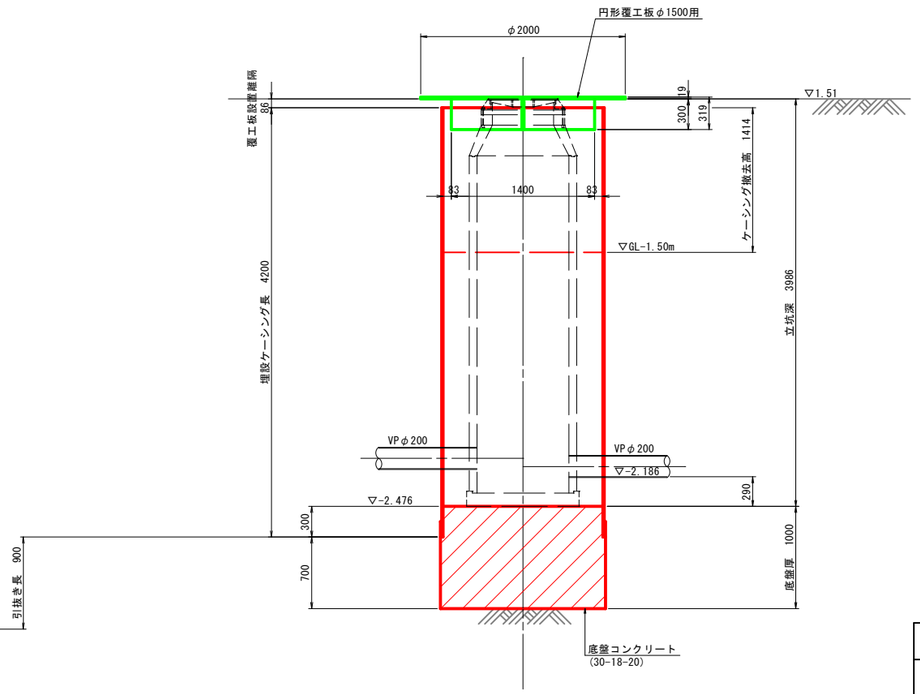

令和 3 年度　公共下水道事業（汚水・雨水）			
工事名	三原西処理分区汚水管新設工事（3-1工区）		
工事場所	三原市　頼兼一丁目		
図面番号		縮　尺	図　示
立坑築造図			
三　原　市			

鋼製ケーシング方式 立坑築造図 S=1:30

（M-0-2 φ2000到達 残置立坑）

平　面　図

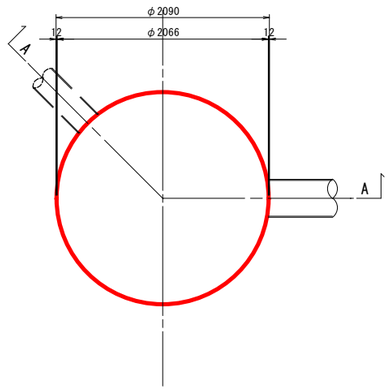

覆工平面図

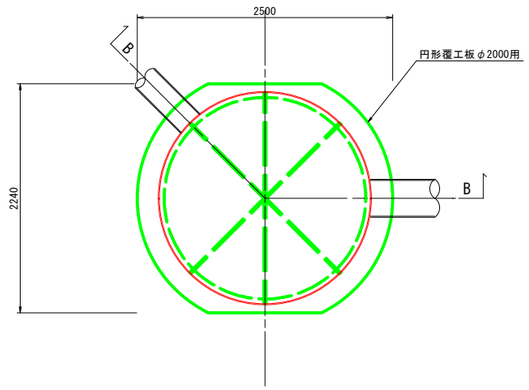

Ａ－Ａ断面図

再掘削完了時

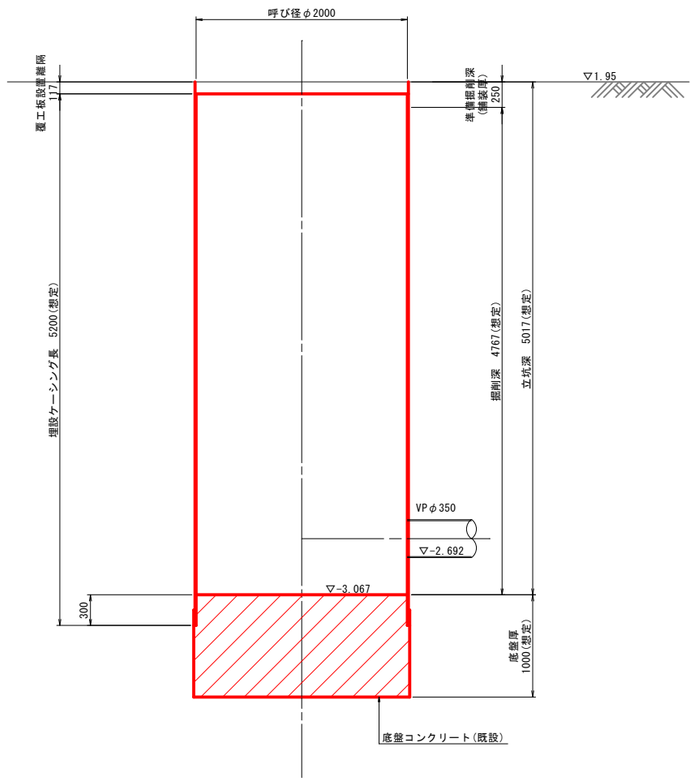

Ｂ－Ｂ断面図

立坑構築完了時

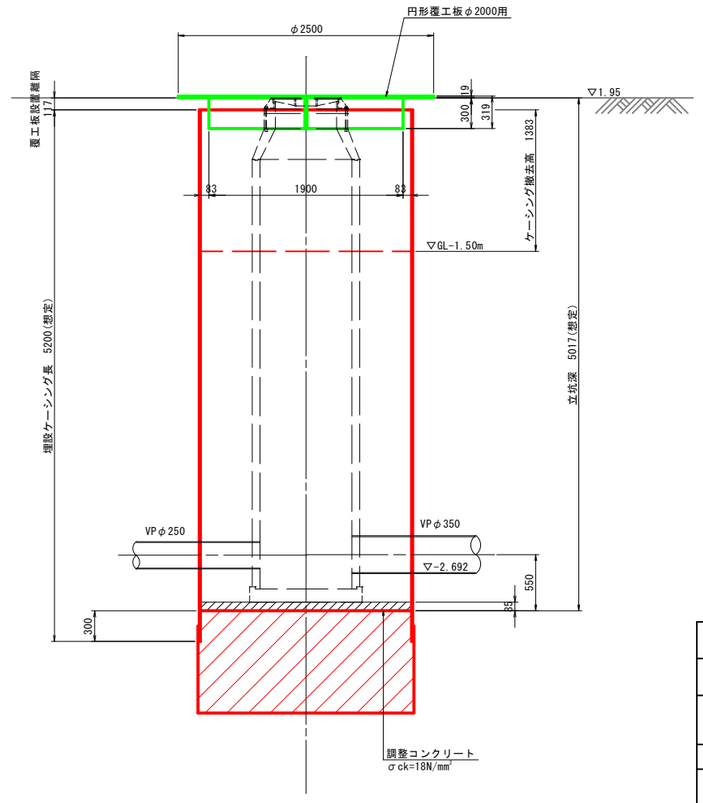

令和 3 年度　公共下水道事業 (汚水・雨水)			
工事名	三原西処理分区汚水管新設工事（3-1工区）		
工事場所	三原市　頼兼一丁目		
図面番号		縮　尺	図　示
立坑築造図			
三　原　市			

組立１号マンホール構造図 S=1:30

（M-0-2 φ2000立坑内）

平　面　図

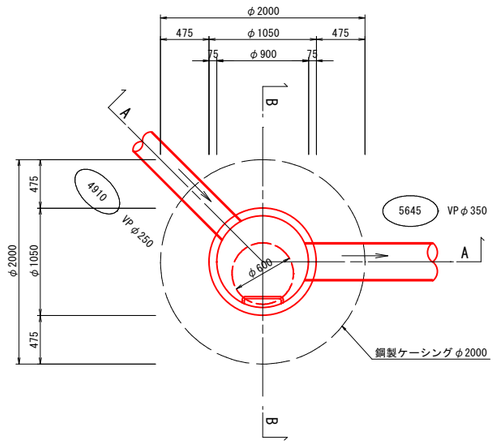

Ａ－Ａ断面図

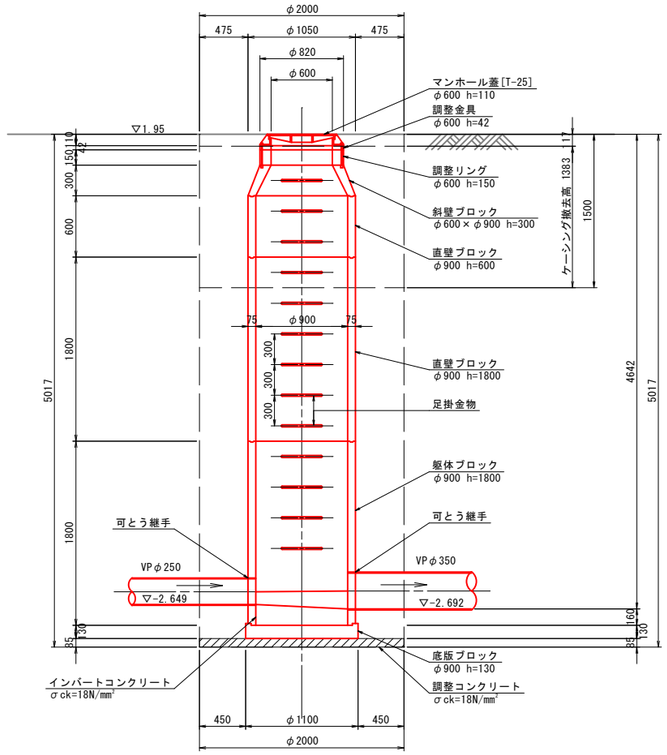

Ｂ－Ｂ断面図

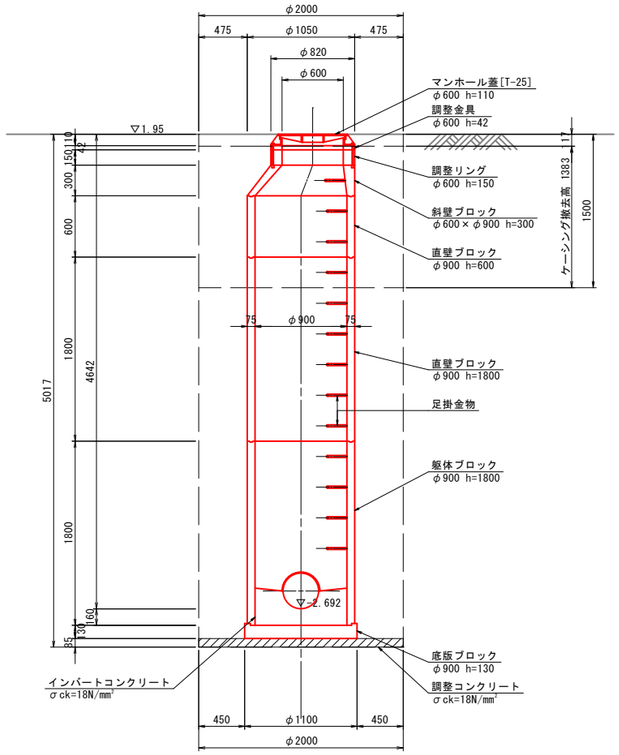

令和 3 年度　公共下水道事業（汚水・雨水）			
工事名	三原西処理分区汚水管新設工事（3-1工区）		
工事場所	三原市　頼兼一丁目		
図面番号		縮　尺	図　示
マンホール構造図			
三　原　市			

組立１号マンホール構造図 S=1:30

（M-13 φ2000立坑内）

平　面　図

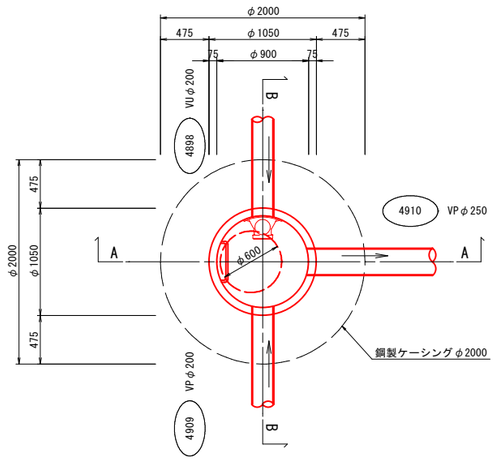

Ａ－Ａ断面図

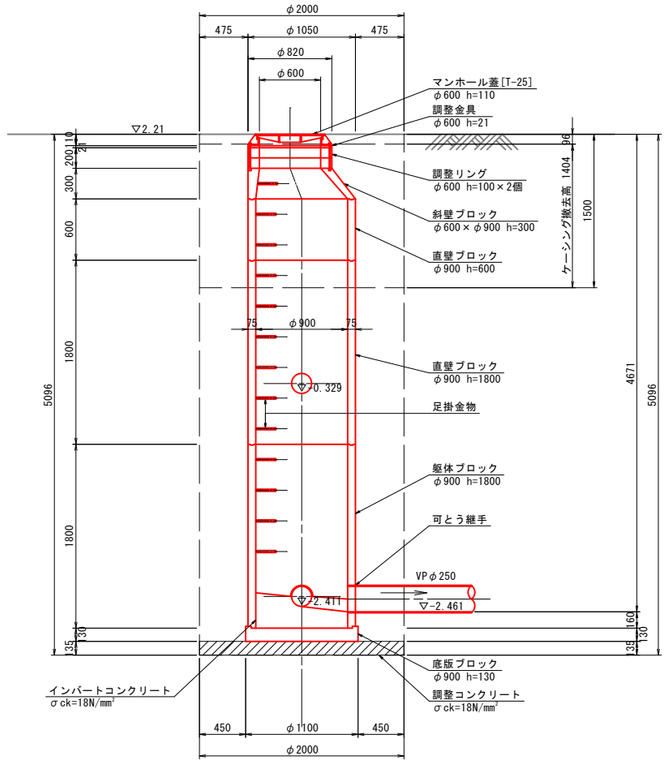

Ｂ－Ｂ断面図

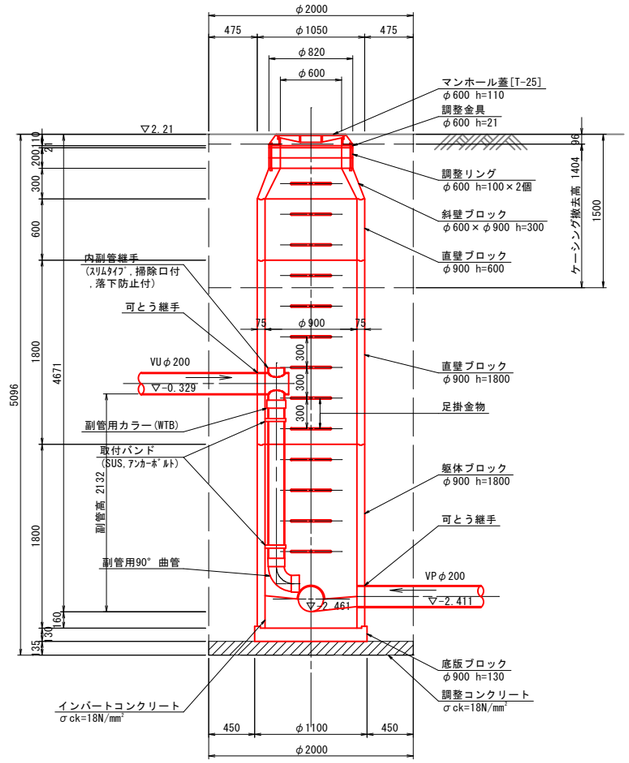

令和 3 年度　公共下水道事業 (汚水)・雨水)			
工事名	三原西処理分区汚水管新設工事（3-1工区）		
工事場所	三原市　頼兼一丁目		
図面番号		縮　尺	図　示
マンホール構造図			
三　原　市			

ー 参 考 資 料 ー

三原西処理分区汚水管新設工事（3-1工区）

総括情報表

変更回数	0	
適用単価地区	59 三原市	
単価適用日	00-03.07.01(0)	
諸経費体系	1　公共(一般)	
	当世代	前世代
工種	31　下水道工事（２）	
施工地域・工事場所区分	02　市街地(DID補正)	
復興補正区分	00　補正なし	
週休補正区分	00　補正なし	
現場事務所等の貸与区分	00　補正なし	
ＩＣＴ補正区分	00　補正なし	
冬期補正係数	00　補正なし	
緊急工事区分	00　通常工事　０％	
前払金支出割合区分	00　補正無し	
契約保証区分	01　金銭的保証(0.04%)	

建設技能労働者や交通誘導員等の現場労働者にかかる経費として，労務費のほか各種経費（法定福利費の事業者負担額，労務管理費，安全訓練等に要する費用等）が必要であり，本積算ではこれらを現場管理費等の一部として率計上している。

≪凡例≫

Co ･･･コンクリート　As ･･･アスファルト
DT ･･･ダンプトラック　BH ･･･バックホウ
CC ･･･クローラクレーン　TC ･･･トラッククレーン
RTC･･･ラフテレーンクレーン

本工事費　内訳表

費目・工種・施工名称など	数量	単位	単価	金額	備考
本工事費					X1000
管路施設(推進工法)(小口径推進)	1	式			Y1I02　　レベル1
管きょ工(小口径推進)	1	式			Y1I0201　　レベル2
小口径泥水推進工	1	式			Y1I020103　レベル3
低耐荷力推進工(小口径泥水)　φ200	1	式			Y1I02010301レベル4
管推進工　φ200mm 低耐荷力推進工	1	式			V00010　　00 単第0 -0001　表
仮設備工	1	式			V00030　　00 単第0 -0011　表
送排泥及び泥水処理設備工	1	式			V00050　　00 単第0 -0020　表
立坑内管布設工 φ200	0.8	m			Y1I02010301レベル4

本工事費　内訳表

費目・工種・施工名称など	数量	単位	単価	金額	備考
硬質塩化ビニル管布設工 呼び径 200mm	0.8	m			SG1D0006001 00 単第0 -0024　表
発生土処理	1	式			Y1I02010302レベル4
ダンプトラック運搬 バックホウ（山積0.28m3） 砂 運搬距離7.2km DID有	3	m3			SQ000015　00 単第0 -0025　表
泥水運搬処理	3	m3			V00058　00 単第0 -0027　表
【直接工事費に含まれる処分費等】					#0041
残土受入費	3	m3			F0000000017 00 大地産業
泥水	3	m3			F0000000027 00 ブラザー技研
低耐荷力推進工(小口径泥水)　φ250	1	式			Y1I02010301レベル4
管推進工　φ250ｍｍ 低耐荷力推進工	1	式			V00060　00 単第0 -0030　表

本工事費　内訳表

費目・工種・施工名称など	数量	単位	単価	金額	備考
仮設備工	1	式			V00070　　00 単第0 -0038　表
送排泥及び泥水処理設備工	1	式			V00080　　00 単第0 -0042　表
立坑内管布設工 φ250	1.1	m			Y1I02010301レベル4
硬質塩化ビニル管布設工 呼び径 250mm	1.1	m			SG1D0006001 00 単第0 -0049　表
推進水替工	1	式			Y1I02010301レベル4
ポンプ運転工	15	日			SG1D0042001 00 単第0 -0050　表
発生土処理	1	式			Y1I02010302レベル4
ダンプトラック運搬 バックホウ（山積0.28m3） 砂 運搬距離7.2km DID有	3	m3			SQ000015　　00 単第0 -0025　表
泥水運搬処理	5	m3			V00058　　00 単第0 -0027　表

本工事費　内訳表

費目・工種・施工名称など	数量	単位	単価	金額	備考
【直接工事費に含まれる処分費等】					#0041
残土受入費	3	m3			F0000000017 00 大地産業
泥水	5	m3			F0000000027 00 ブラザー技研
立坑工	1	式			Y1I0202　　レベル2
鋼製ケーシング式土留工及び土工　φ2000	1	式			Y1I020204　レベル3
鋼製ケーシング圧入掘削	6.1	m			Y1I02020401レベル4
圧入掘削積込み工 呼び径 2,000mm 粘性土	1.3	m			SG1D0602001 00 単第0 -0052　表
圧入掘削積込み工 呼び径 2,000mm 砂質土	4.8	m			SG1D0602001 00 単第0 -0055　表
ケーシング溶接工 呼び径 2,000mm	1	箇所			SG1D0602002 00 単第0 -0056　表

本工事費　内訳表

費目・工種・施工名称など	数量	単位	単価	金額	備考
ケーシング引上げ工 呼び径 2,000mm 引上げ延長	1	箇所			SG1D0602003 00 単第0 -0058　表
ケーシング撤去工 呼び径 2,000mm	1	箇所			SG1D0602004 00 単第0 -0060　表
ケーシング切断工	24	m			SG1E0602003 00 単第0 -0062　表
底盤コンクリート	1	箇所			Y1I02020402レベル4
底盤コンクリート打設工	3	m3			SG1D0603001 00 単第0 -0063　表
圧入掘削設備	1	箇所			Y1I02020403レベル4
機械設置撤去工 呼び径 2,000mm	1	回			SG1D0604001 00 単第0 -0064　表
鋼製ケーシング存置	5.3	m			Y1I02020404レベル4
鋼製ケーシング φ2000　ｔ＝12mm	5.3	m			F0000000035 00

本工事費　内訳表

費目・工種・施工名称など	数量	単位	単価	金額	備考
刃先製作取付 φ2000	1	個			F0000000037 00
【諸経費対象外】					#0046
スクラップ 鋼板・鋼矢板等　6mm以上	-1.7	t			F0000000039 00
仮設ケーシング損料	1	式			Y1I02020405レベル4
仮設ケーシング損料 呼び径2000	1	回			F0000000030 00
立坑排水	1	箇所			Y1I02020406レベル4
うわ水排水工	1	箇所			SG1D0607001 00 単第0 -0065　表
排水運搬処理	1	箇所			Y1I02020407レベル4
スライム処理工	1	箇所			SG1D0608001 00 単第0 -0066　表

本工事費　内訳表

費目・工種・施工名称など	数量	単位	単価	金額	備考
泥水運搬処理	1	m3			V00058　　00 単第0 -0027　表
【直接工事費に含まれる処分費等】					#0041
産業廃棄物処理費 セメントミルク汚泥	1	m3			F0000000040 00
円形覆工板	2	箇所			Y1I02020408レベル4
円形覆工板設置工 呼び径 2,000mm	2	箇所			SG1D0609001 00 単第0 -0067　表
円形覆工板撤去工 呼び径 2,000mm	2	箇所			SG1D0609002 00 単第0 -0068　表
円形覆工板賃料 φ2000　T-25	2	月			F0000000033 00 30～90日以内使用
円形覆工板賃料 φ2000　T-25	1	月			F0000000032 00 30日以内使用
円形覆工板整備料 φ2000　T-25	2	回			F0000000042 00

本工事費　内訳表

費目・工種・施工名称など	数量	単位	単価	金額	備考
立坑付帯工	1	式			Y1I020201　レベル3
立坑埋戻	1	式			Y1I02020102レベル4
機械投入埋戻工(バックホウ)	20	m3			SG1D0002003 00 単第0 -0069　表
発生土運搬工(4t積級,2t積級,機械積込み)	10	m3			SG1E0003002 00 単第0 -0072　表
【直接工事費に含まれる処分費等】					#0041
残土受入費	10	m3			F0000000017 00 大地産業
鋼製ケーシング式土留工及び土工	1	式			Y1I020204　レベル3
鋼製ケーシング圧入掘削	5	m			Y1I02020401レベル4
圧入掘削積込み工 呼び径 1,500mm 粘性土	1.3	m			SG1D0602001 00 単第0 -0074　表

本工事費　内訳表

費目・工種・施工名称など	数量	単位	単価	金額	備考
圧入掘削積込み工 呼び径 1,500mm 砂質土	3.7	m			SG1D0602001 00 単第0 -0077　表
ケーシング溶接工 呼び径 1,500mm	1	箇所			SG1D0602002 00 単第0 -0078　表
ケーシング引上げ工 呼び径 1,500mm 引上げ延長	1	箇所			SG1D0602003 00 単第0 -0079　表
ケーシング撤去工 呼び径 1,500mm	1	箇所			SG1D0602004 00 単第0 -0081　表
ケーシング切断工	10	m			SG1E0602003 00 単第0 -0062　表
底盤コンクリート	1	箇所			Y1I02020402レベル4
底盤コンクリート打設工	2	m3			SG1D0603001 00 単第0 -0063　表
圧入掘削設備	1	箇所			Y1I02020403レベル4
機械設置撤去工 呼び径 1,500mm	1	回			SG1D0604001 00 単第0 -0082　表

本工事費　内訳表

費目・工種・施工名称など	数量	単位	単価	金額	備考
鋼製ケーシング存置	4.2	m			Y1I02020404レベル4
鋼製ケーシング φ1500　ｔ＝12mm	4.2	m			F0000000036 00
刃先製作取付 φ1500	1	個			F0000000038 00
【諸経費対象外】					#0046
スクラップ 鋼板・鋼矢板等　6mm以上	-0.7	t			F0000000039 00
仮設ケーシング損料	1	式			Y1I02020405レベル4
仮設ケーシング損料 呼び径1500	1	回			F0000000029 00
立坑排水	1	箇所			Y1I02020406レベル4
うわ水排水工	1	箇所			SG1D0607001 00 単第0 -0065　表

本工事費　内訳表

費目・工種・施工名称など	数量	単位	単価	金額	備考
排水運搬処理	1	箇所			Y1I02020407レベル4
スライム処理工	1	箇所			SG1D0608001 00 単第0 -0066　表
【直接工事費に含まれる処分費等】					#0041
産業廃棄物処理費 セメントミルク汚泥	0.7	m3			F0000000040 00
円形覆工板	1	箇所			Y1I02020408レベル4
円形覆工板設置工 呼び径 1,500mm	1	箇所			SG1D0609001 00 単第0 -0083　表
円形覆工板撤去工 呼び径 1,500mm	1	箇所			SG1D0609002 00 単第0 -0084　表
円形覆工板賃料 φ1500　T-25	1	月			F0000000031 00 30日以内使用
円形覆工板整備料 φ1500　T-25	1	回			F0000000041 00

本工事費　内訳表

費目・工種・施工名称など	数量	単位	単価	金額	備考
立坑付帯工	1	式			Y1I020201　レベル3
立坑埋戻	1	式			Y1I02020102レベル4
機械投入埋戻工(バックホウ)	3	m3			SG1D0002003 00 単第0 -0069　表
発生土処理	1	式			Y1I01010103レベル4
発生土運搬工(4t積級,2t積級,機械積込み)	5	m3			SG1E0003002 00 単第0 -0072　表
【直接工事費に含まれる処分費等】					#0041
残土受入費	5	m3			F0000000017 00 大地産業
付帯工	1	式			Y1I0204　レベル2
舗装撤去工	1	式			Y1I020401　レベル3

本工事費　内訳表

費目・工種・施工名称など	数量	単位	単価	金額	備考
舗装版切断	22	m			Y1I02040101レベル4
舗装版切断 アスファルト舗装版 アスファルト舗装版厚15cm以下	22	m			SPK20040308 00 単第0 -0085　表
舗装版破砕	10	m2			Y1I02040102レベル4
舗装版破砕 アスファルト舗装版 障害無し 舗装版厚15cm以下	10	m2			SPK20040307 00 単第0 -0086　表
殻運搬処理	0.5	m3			Y1I02040105レベル4
殻運搬 舗装版破砕 機械積込(騒音対策不要,舗装版 DID区間有り 運搬距離6.0km以下(3.5km超)	0.5	m3			SPK20040146 00 単第0 -0087　表
【直接工事費に含まれる処分費等】					#0041
アスファルト殻受入れ費	2	t			F0000000043 00 山田建設　0.51+0.31m3
仮舗装撤去工	1	式			Y1I020401　レベル3

本工事費　内訳表

費目・工種・施工名称など	数量	単位	単価	金額	備考
仮舗装版切断	27	m			Y1I02040101レベル4
舗装版切断 アスファルト舗装版 アスファルト舗装版厚15cm以下	27	m			SPK20040308 00 単第0 -0085　表
舗装版破砕	15	m2			Y1I02040102レベル4
舗装版破砕 アスファルト舗装版 障害無し 舗装版厚15cm以下	15	m2			SPK20040307 00 単第0 -0086　表
殻運搬処理	0.6	m3			Y1I02040105レベル4
殻運搬 舗装版破砕 機械積込(騒音対策不要,舗装版 DID区間有り 運搬距離6.0km以下(3.5km超)	0.6	m3			SPK20040146 00 単第0 -0087　表
【直接工事費に含まれる処分費等】					#0041
アスファルト殻受入れ費	1	t			F0000000043 00 山田建設
舗装復旧工	1	式			Y1I020403　レベル3

本工事費　内訳表

費目・工種・施工名称など	数量	単位	単価	金額	備考
表層(車道・路肩部)	15	m2			Y1I02040308レベル4
表層(車道・路肩部) 平均幅員1.4m以上3.0m以下 1層当り平均仕上厚50mm	15	m2			SPK20040241 00 単第0 -0088　表
舗装仮復旧工	1	式			Y1I020404　レベル3
下層路盤(車道・路肩部)	10	m2			Y1I02040402レベル4
下層路盤(車道・路肩部) 全仕上り厚100mm 1層施工 RC-40	10	m2			SPK20040232 00 単第0 -0089　表
上層路盤(車道・路肩部)	10	m2			Y1I02040404レベル4
上層路盤(車道・路肩部) RM-30 全仕上り厚120mm 1層施工	10	m2			SPK20040234 00 単第0 -0090　表
表層(車道・路肩部)	10	m2			Y1I02040408レベル4
表層(車道・路肩部) 平均幅員1.4m以上3.0m以下 1層当り平均仕上厚30mm	10	m2			SPK20040241 00 単第0 -0091　表

本工事費　内訳表

費目・工種・施工名称など	数量	単位	単価	金額	備考
組立マンホール工	1	式			Y1I010202　レベル3
組立1号マンホール	2	箇所			Y1I01020202レベル4
組立1号マンホール １号(内径900㎜)　深さ4m超～5m以下	2	箇所			SG1D0053002 00 単第0 -0092　表
汚水用人孔鉄蓋 φ600用T-25デザイン入密閉ロック式	2	組			F0000000044 00
変形防止調整金具	2	箇所			F0000000048 00
無収縮モルタル 25kg袋	1	袋			TH003190　00
マンホール付属品 調整リング 600×100	2	個			TH003100　00
マンホール付属品 調整リング 600×150	1	個			TH003102　00
円形1号(内径900)I種 斜壁 600×900×300	2	個			TH003064　00

本工事費　内訳表

費目・工種・施工名称など	数量	単位	単価	金額	備考
円形1号(内径900)I種 直壁 900×600	2	個			TH003072　00
円形1号(内径900)I種 直壁 900×1800	2	個			TH003080　00
円形1号(内径900)I種 管取付け壁 900×1800	2	個			TH003094　00
円形1号(内径900)I種 底版 H=130	2	個			TH003096　00
マンホール削孔費 0・1号(I種) 塩ビ管用,径200用	2	個所			TH003130　00
マンホール用可とう継手 推進用VUφ250組立人孔用	2	組			F0000000045 00
マンホール用可とう継手 推進用VUφ200組立人孔用	1	組			F0000000046 00
補助地盤改良工	1	式			Y1I020210　レベル3
薬液注入	1	式			Y1I02021001レベル4

本工事費　内訳表

費目・工種・施工名称など	数量	単位	単価	金額	備考
薬液注入工	5	本			SG1D0039001 00 単第0 -0093　表
薬液注入工	5	本			SG1D0039001 00 単第0 -0097　表
薬液注入工	5	本			SG1D0039001 00 単第0 -0093　表
薬液注入工	5	本			SG1D0039001 00 単第0 -0098　表
注入設備据付・解体工(車上)	1	現場			SG1D0039004 00 単第0 -0099　表
全工種共通仮設	1	式			Y1J01　レベル1
仮設工	1	式			Y1J0101　レベル2
交通管理工	1	式			Y1J010121　レベル3
交通誘導警備員	117	人			Y1J01012101 レベル4

本工事費　内訳表

費目・工種・施工名称など	数量	単位	単価	金額	備考
交通誘導警備員B	117	人			R0369　00
＊＊直接工事費＊＊ #0020計=支給品等(材料),無償貸付					
運搬費					Z0004
運搬費	1	式			YZZ04　レベル2
運搬費	1	式			YZZ04001　レベル3
仮設材運搬費	1	式			YZZ04001004 レベル4
仮設材等(鋼矢板,H鋼,覆工板,敷鉄板等)運搬 運搬距離 1.7km 製品長 12m以内	1	式			S1000007　00 単第0 -0102　表
技術管理費					Z0006
技術管理費	1	式			YZZ06　レベル2

本工事費　内訳表

費目・工種・施工名称など	数量	単位	単価	金額	備考
技術管理費	1	式			YZZ06001　レベル3
施工調査費	1	式			YZZ06001006レベル4
管路調査工	136	m			V00100　00 単第0 -0105　表
共通仮設費率分					Z0019
計算情報…… 対象額…… 率……					
＊＊共通仮設費計＊＊					
＊＊純工事費＊＊					
現場管理費 計算情報…… 対象額…… 率……					
＊＊工事原価＊＊					

本工事費　内訳表

費目・工種・施工名称など	数量	単位	単価	金額	備考
一般管理費率分 計算情報…… 対象額…… 率……					前払補正率…
契約保証費 計算情報…… 対象額…… 率……					当初請対額 当初対象額
一般管理費計					
＊＊工事価格＊＊					
＊＊消費税相当額＊＊ 計算情報…… 対象額…… 率……					
＊＊工事費計＊＊					
＊＊契約保証費計＊＊					

施工単価表

管推進工　φ200ｍｍ　V00010　単第0 -0001　表

低耐荷力推進工　1　式　当り

名称・規格など	数量	単位	単価	金額	備考
推進用硬質塩化ビニル管 φ200	1	式			単第0-0002　表
＊＊＊　単位当たり　＊＊＊	1	式			

施工単価表

推進用硬質塩化ビニル管　V00011　単第0 -0002　表

φ200　1　式　当り

名称・規格など	数量	単位	単価	金額	備考
推進管（標準管） ｽﾊﾟｲﾗﾙ継手付直管 φ200　L=1000㎜	72	本			
推進管（先頭管） ｽﾊﾟｲﾗﾙ継手付直管 φ200　L=1000㎜	1	本			
推進管（最終管） ｽﾊﾟｲﾗﾙ継手付直管 φ200　L=1000㎜	1	本			
推進工	73.3	m			単第0-0003　表
ケーシング類撤去工	73.3	m			単第0-0009　表
＊＊＊　単位当たり　＊＊＊	1	式			

施工単価表

推進工　　V00012　　単第0 -0003　表

1　m　当り

名称・規格など	数量	単位	単価	金額	備考
土木一般世話役	1	人			
特殊作業員	2	人			
普通作業員	2	人			
滑剤	141	L			
クレーン付トラック運転 　ベーストラック４ｔ級・２．９ｔ吊	1	日			単第0-0004　表
推進機械器具損料 (1)	1	日			単第0-0005　表
推進工機械器具損料 (2)	1	日			単第0-0006　表
推進工機械器具損料 (3)	1	日			単第0-0008　表
雑材料	20	%			#01
全体割増		m			
＊＊＊　単位当たり　＊＊＊	1	m			

施工単価表

クレーン付トラック運転　S9057　単第0 -0004　表

ベーストラック４ｔ級・２．９ｔ吊　1　日　当り

名称・規格など	数量	単位	単価	金額	備考
軽油 パトロール給油,2～4KL積載車給油	33.00	L			
運転手(特殊)	1.00	人			
トラック クレーン装置付 ベーストラック4t級吊能力2.9t	1.20	供用日			
諸雑費	1	式			
＊＊＊　単位当たり　＊＊＊	1	日			
A=4　ベーストラック４ｔ級・２．９ｔ吊 C=1　運転労務数量（人／日） E=0　労務単価の夜間等割増率			B=33　軽油消費量（L／日） D=1.2　機械損料数量（供用日／日）		

施工単価表

推進機械器具損料（1）　V00015　単第0 -0005　表

1　日　当り

名称・規格など	数量	単位	単価	金額	備考
推進機等損料 φ200	1	日			
＊＊＊　単位当たり　＊＊＊	1	日			

施工単価表

推進工機械器具損料 (2)　　V00014　　単第0 -0006　表

1　日　当り

名称・規格など	数量	単位	単価	金額	備考
推進工機械器具損料 (2)	9.4	m			単第0-0007　表
＊＊＊　単位当たり　＊＊＊	1	日			

施工単価表

推進工機械器具損料（2）　V00016　単第0 -0007　表

1　m　当り

名称・規格など	数量	単位	単価	金額	備考
推進機械器具損料（固定部） φ200	1	式			
推進機械器具損料（変動部） φ200	73.25	m			
＊＊＊　単位当たり　＊＊＊	1	m			

施工単価表

推進工機械器具損料（3）　V00017　単第0 -0008　表

1　日　当り

名称・規格など	数量	単位	単価	金額	備考
送泥ポンプ 50A・5.5ｋｗ	1	日			
排泥ポンプ 50A・5.5ｋｗ	1	日			
立坑バイパス装置（配管材含む） 50A	1	日			
排泥流量計 電磁型　50A　出力DC4-20ｍＡ	1	日			
泥水処理設備	1	日			
＊＊＊　単位当たり　＊＊＊	1	日			

施工単価表

ケーシング類撤去工　　V00013　　単第0 -0009　表

1　m　当り

名称・規格など	数量	単位	単価	金額	備考
土木一般世話役	1	人			
特殊作業員	2	人			
普通作業員	2	人			
クレーン付トラック運転 　ベーストラック４ｔ級・２．９ｔ吊	1	日			単第0-0010　表
全体割増		m			
＊＊＊　単位当たり　＊＊＊	1	m			

施工単価表

クレーン付トラック運転　S9057　単第0 -0010　表

ベーストラック４ｔ級・２．９ｔ吊　1　日　当り

名称・規格など	数量	単位	単価	金額	備考
軽油 パトロール給油,2～4KL積載車給油	33.00	L			
運転手(特殊)	1.20	人			
トラック クレーン装置付 ベーストラック4t級吊能力2.9t	1.00	供用日			
諸雑費	1	式			
＊＊＊　単位当たり　＊＊＊	1	日			
A=4　ベーストラック４ｔ級・２．９ｔ吊 C=1.2　運転労務数量（人／日） E=0　労務単価の夜間等割増率			B=33　軽油消費量（L／日） D=1　機械損料数量（供用日／日）		

施工単価表

仮設備工　　V00030　　単第0 -0011　表

1　式　当り

名称・規格など	数量	単位	単価	金額	備考
坑口工	2	箇所			単第0-0012　表
鏡切り	2	箇所			単第0-0015　表
推進設備工（方向転換）	1	箇所			単第0-0017　表
先導体据付工	1	箇所			単第0-0018　表
先導体撤去工	1	箇所			単第0-0019　表
＊＊＊　単位当たり　＊＊＊	1	式			

施工単価表

坑口工　　V00031　　単第0 -0012　表

1　　箇所　　当り

名称・規格など	数量	単位	単価	金額	備考
土木一般世話役	0.2	人			
溶接工	0.2	人			
普通作業員	0.2	人			
止水器 φ200用	1	組			
鋼材溶接工	1.9	m			単第0-0013　表
鋼材切断工	3.8	m			単第0-0014　表
クレーン付トラック運転 ベーストラック４ｔ級・２．９ｔ吊	0.2	日			単第0-0004　表
＊＊＊　単位当たり　＊＊＊	1	箇所			

施工単価表

鋼材溶接工　　V00032　　単第0 -0013　表

1　m　当り

名称・規格など	数量	単位	単価	金額	備考
土木一般世話役	0.01	人			
溶接工	0.076	人			
普通作業員	0.021	人			
被覆アーク溶接棒 高張力鋼用(JISZ3211)E4916 棒径5.0mm	0.4	kg			
電気溶接機 交流アーク式(手動・電撃防止器内蔵型) 定格電流200A	0.076	日			
雑材料	30	%			#01
＊＊＊　単位当たり　＊＊＊	1	m			

施工単価表

鋼材切断工　　V00033　　単第0 -0014　表

1　m　当り

名称・規格など	数量	単位	単価	金額	備考
土木一般世話役	0.007	人			
溶接工	0.053	人			
普通作業員	0.02	人			
酸素 圧縮,純度99.6%以上 ボンベ	0.163	m3			
溶解アセチレン	0.028	kg			
雑材料	30	%			#01
＊＊＊　単位当たり　＊＊＊	1	m			

施工単価表

鏡切り　　V00035　　単第0 -0015　表

1　　箇所　　当り

名称・規格など	数量	単位	単価	金額	備考
鏡切り工	1.2	m			単第0-0016　表
＊＊＊　単位当たり　＊＊＊	1	箇所			

施工単価表

鏡切り工　　V00036　　単第0 -0016　表

1　m　当り

名称・規格など	数量	単位	単価	金額	備考
土木一般世話役	0.019	人			
溶接工	0.038	人			
普通作業員	0.019	人			
雑材料	10	%			#02
＊＊＊　単位当たり　＊＊＊	1	m			

施工単価表

推進設備工（方向転換）　V00038　単第0 -0017　表

1　箇所　当り

名称・規格など	数量	単位	単価	金額	備考
土木一般世話役	1.5	人			
特殊作業員	1.5	人			
普通作業員	3	人			
電工	0.5	人			
クレーン付トラック運転 ベーストラック４ｔ級・２．９ｔ吊	1.5	日			単第0-0004　表
＊＊＊　単位当たり　＊＊＊	1	箇所			

施工単価表

先導体据付工　　V00039　　単第0 -0018　表

1　　箇所　　当り

名称・規格など	数量	単位	単価	金額	備考
土木一般世話役	1	人			
特殊作業員	2	人			
普通作業員	2	人			
クレーン付トラック運転 　ベーストラック４ｔ級・２．９ｔ吊	1	日			単第0-0004　表
＊＊＊　単位当たり　＊＊＊	1	箇所			

施工単価表

先導体撤去工　　V00040　　単第0 -0019　表

1　　箇所　　当り

名称・規格など	数量	単位	単価	金額	備考
土木一般世話役	0.5	人			
特殊作業員	1	人			
普通作業員	1	人			
クレーン付トラック運転 ベーストラック４ｔ級・２．９ｔ吊	0.5	日			単第0-0004　表
＊＊＊　単位当たり　＊＊＊	1	箇所			

施工単価表

送排泥及び泥水処理設備工　　V00050　　単第0 -0020　表

1　式　当り

名称・規格など	数量	単位	単価	金額	備考
排泥ポンプ据付撤去工	1	台			単第0-0021　表
作泥材	1	式			単第0-0022　表
＊＊＊　単位当たり　＊＊＊	1	式			

施工単価表

排泥ポンプ据付撤去工　　V00053　　単第0 -0021　表

1　台　当り

名称・規格など	数量	単位	単価	金額	備考
土木一般世話役	0.5	人			
特殊作業員	0.5	人			
配管工	0.5	人			
電工	0.5	人			
普通作業員	1	人			
クレーン付トラック運転 ベーストラック４ｔ級・２．９ｔ吊	0.3	日			単第0-0004　表
＊＊＊　単位当たり　＊＊＊	1	台			

施工単価表

作泥材　　V00055　　単第0 -0022　表

1　　式　　当り

名称・規格など	数量	単位	単価	金額	備考
補給作泥材	1	式			単第0-0023　表
＊＊＊　単位当たり　＊＊＊	1	式			

施工単価表

補給作泥材　　V00057　　単第0 -0023　表

1　式　当り

名称・規格など	数量	単位	単価	金額	備考
CMC	1.5	kg			シーガムA-1　相当品
＊＊＊　単位当たり　＊＊＊	1	式			

施工単価表

硬質塩化ビニル管布設工　　SG1D0006001　　単第0 -0024　表

呼び径 200mm　　1　m　当り

名称・規格など	数量	単位	単価	金額	備考
硬質塩化ビニル管設置【材工共】 管径200mm	1	m			
＊＊＊　単位当たり　＊＊＊	1	m			
A=2　呼び径 200mm D=1　-			B=2　[規]20m未満		

施工単価表

ダンプトラック運搬　　SQ000015　　単第0 -0025　表

バックホウ（山積0.28m3）　　砂 運搬距離7.2km DID有　　10　m3　当り

名称・規格など	数量	単位	単価	金額	備考
ダンプトラック運転 オンロード・ディーゼル・４ｔ積級	0.800	日			単第0-0026　表
諸雑費	1	式			
＊＊＊　合計　＊＊＊	10	m3			
＊＊＊　単位当たり　＊＊＊	1	m3			
A=1　砂 C=2　DID区間有り E=0　運搬日数			B=2　バックホウ（山積0.28m3） D=7.2　運搬距離（km） F=1　路面状況：良好		
G=0　労務単価の夜間等割増率					

施工単価表

ダンプトラック運転　S9050　単第0 -0026　表

オンロード・ディーゼル・４ｔ積級　1　日　当り

名称・規格など	数量	単位	単価	金額	備考
軽油 パトロール給油,2～4KL積載車給油	42.00	L			
運転手(一般)	1.00	人			
ダンプトラック オンロード・ディーゼル 4t積級	1.16	供用日			
タイヤ損耗費 ダンプトラック　４ｔ（良）	1.16	供用日			
諸雑費	1	式			
＊＊＊　単位当たり　＊＊＊	1	日			
A=2　オンロード・ディーゼル・４ｔ積級 C=42　軽油消費量（Ｌ／日） E=1　路面状況：良好 G=0　労務単価の夜間等割増率			B=1　運転労務数量（人／日） D=1.16　機械損料数量（供用日／日） F=1		

施工単価表

泥水運搬処理　　V00058　　単第0 -0027　表

1　m3　当り

名称・規格など	数量	単位	単価	金額	備考
汚泥吸排車運搬	1	m3			単第0-0028　表
＊＊＊　単位当たり　＊＊＊	1	m3			

施工単価表

汚泥吸排車運搬　　SHD10039　　単第0 -0028　表

100　m3　当り

名称・規格など	数量	単位	単価	金額	備考
機-19_汚泥吸排車運転 積載質量8.0t 吸入管径75mm	4.300	日			単第0-0029　表
諸雑費	1	式			
＊＊＊　合計　＊＊＊	100	m3			
＊＊＊　単位当たり　＊＊＊	1	m3			
A=2　DID区間:有り			B=9　運搬距離 22.6km以下		

施工単価表

機-19_汚泥吸排車運転　　SHD90003　　単第0 -0029　表

積載質量8.0t 吸入管径75mm　　1　日　当り

名称・規格など	数量	単位	単価	金額	備考
運転手(一般)	1.20	人			
軽油 パトロール給油,2～4KL積載車給油	96.00	L			
汚泥吸排車 トラック架装型 積載質量8.0t吸入管径φ75mm	1.44	供用日			
諸雑費	1	式			
＊＊＊　単位当たり　＊＊＊	1	日			
A=1　積載質量8.0t 吸入管径75mm C=96　燃料消費量(L/日)			B=1.2　運転労務数量(人/日) D=1.44　機械損料数量(供用日/日)		

施工単価表

管推進工　φ250ｍｍ　V00060　単第0 -0030　表

低耐荷力推進工　1　式　当り

名称・規格など	数量	単位	単価	金額	備考
推進用硬質塩化ビニル管 φ250	1	式			単第0-0031　表
＊＊＊　単位当たり　＊＊＊	1	式			

施工単価表

推進用硬質塩化ビニル管　　V00061　　単第0 -0031　表

φ250　　1　　式　　当り

名称・規格など	数量	単位	単価	金額	備考
推進管（標準管） ｽﾊﾟｲﾗﾙ継手付直管 φ250　L=1000㎜	59	本			
推進管（先頭管） ｽﾊﾟｲﾗﾙ継手付直管 φ250　L=1000㎜	1	本			
推進管（最終管） ｽﾊﾟｲﾗﾙ継手付直管 φ250　L=1000㎜	1	本			
推進工	60.8	m			単第0-0032　表
ケーシング類撤去工	60.8	m			単第0-0037　表
＊＊＊　単位当たり　＊＊＊	1	式			

施工単価表

推進工　　V00062　　単第0 -0032　表

1　m　当り

名称・規格など	数量	単位	単価	金額	備考
土木一般世話役	1	人			
特殊作業員	2	人			
普通作業員	2	人			
滑剤	156.6	L			
クレーン付トラック運転 　ベーストラック４ｔ級・２．９ｔ吊	1	日			単第0-0004　表
推進機械器具損料 (1)	1	日			単第0-0033　表
推進工機械器具損料 (2)	1	日			単第0-0034　表
推進工機械器具損料 (3)	1	日			単第0-0036　表
雑材料	20	%			#01
全体割増		m			
＊＊＊　単位当たり　＊＊＊	1	m			

施工単価表

推進機械器具損料（1）　V00064　単第0 -0033　表

1　日　当り

名称・規格など	数量	単位	単価	金額	備考
推進機等損料 φ250	1	日			
＊＊＊　単位当たり　＊＊＊	1	日			

施工単価表

推進工機械器具損料 (2)　　V00075　　単第0 -0034　表

1　日　当り

名称・規格など	数量	単位	単価	金額	備考
推進工機械器具損料 (2)	8.7	m			単第0-0035　表
＊＊＊　単位当たり　＊＊＊	1	日			

施工単価表

推進工機械器具損料（2）　V00065　単第0 -0035　表

1　m　当り

名称・規格など	数量	単位	単価	金額	備考
推進機械器具損料（固定部） φ250	1	式			
推進機械器具損料（変動部） φ250	60.8	m			
＊＊＊　単位当たり　＊＊＊	1	m			

施工単価表

推進工機械器具損料（3）　V00066　単第0 -0036　表

1　日　当り

名称・規格など	数量	単位	単価	金額	備考
送泥ポンプ 50A・5.5ｋｗ	1	日			
排泥ポンプ 50A・5.5ｋｗ	1	日			
立坑バイパス装置（配管材含む） 50A	1	日			
排泥流量計 電磁型　50A　出力DC4-20ｍＡ	1	日			
泥水処理設備	1	日			
＊＊＊　単位当たり　＊＊＊	1	日			

施工単価表

ケーシング類撤去工　　V00063　　単第0 -0037　表

1　m　当り

名称・規格など	数量	単位	単価	金額	備考
土木一般世話役	1	人			
特殊作業員	2	人			
普通作業員	2	人			
クレーン付トラック運転 　ベーストラック４ｔ級・２．９ｔ吊	1	日			単第0-0010　表
全体割増		m			
＊＊＊　単位当たり　＊＊＊	1	m			

施工単価表

仮設備工　　V00070　　単第0 -0038　表

1　式　当り

名称・規格など	数量	単位	単価	金額	備考
坑口工	2	箇所			単第0-0039　表
鏡切り	2	箇所			単第0-0040　表
推進設備工	1	箇所			単第0-0041　表
先導体据付工	1	箇所			単第0-0018　表
先導体撤去工	1	箇所			単第0-0019　表
＊＊＊　単位当たり　＊＊＊	1	式			

施工単価表

坑口工　　V00071　　単第0 -0039　表

1　　箇所　　当り

名称・規格など	数量	単位	単価	金額	備考
土木一般世話役	0.2	人			
溶接工	0.2	人			
普通作業員	0.2	人			
止水器 φ250用	1	組			
鋼材溶接工	2.1	m			単第0-0013　表
鋼材切断工	4.2	m			単第0-0014　表
クレーン付トラック運転 ベーストラック４ｔ級・２．９ｔ吊	0.2	日			単第0-0004　表
＊＊＊　単位当たり　＊＊＊	1	箇所			

施工単価表

鏡切り　　V00072　　単第0 -0040　表

1　　箇所　　当り

名称・規格など	数量	単位	単価	金額	備考
鏡切り工	1.4	m			単第0-0016　表
＊＊＊　単位当たり　＊＊＊	1	箇所			

施工単価表

推進設備工　　V00073　　単第0 -0041　表

1　　箇所　　当り

名称・規格など	数量	単位	単価	金額	備考
土木一般世話役	3	人			
特殊作業員	4	人			
普通作業員	6	人			
電工	1	人			
クレーン付トラック運転 　ベーストラック４ｔ級・２．９ｔ吊	3	日			単第0-0004　表
＊＊＊　単位当たり　＊＊＊	1	箇所			

施工単価表

送排泥及び泥水処理設備工　　V00080　　単第0 -0042　表

1　式　当り

名称・規格など	数量	単位	単価	金額	備考
配管材設置撤去費	33.4	m			単第0-0043　表
送泥ポンプ据付撤去工	1	台			単第0-0044　表
排泥ポンプ据付撤去工	1	台			単第0-0021　表
泥水処理装置据付撤去工	1	基			単第0-0045　表
作泥材	1	式			単第0-0046　表
＊＊＊　単位当たり　＊＊＊	1	式			

施工単価表

配管材設置撤去費　　V00051　　単第0 -0043　表

1　m　当り

名称・規格など	数量	単位	単価	金額	備考
配管工	4	人			
普通作業員	4	人			
全体割増		m			
＊＊＊　単位当たり　＊＊＊	1	m			

施工単価表

送泥ポンプ据付撤去工　　V00052　　単第0 -0044　表

1　台　当り

名称・規格など	数量	単位	単価	金額	備考
土木一般世話役	0.5	人			
特殊作業員	0.5	人			
配管工	0.5	人			
電工	0.5	人			
普通作業員	1	人			
クレーン付トラック運転 ベーストラック４ｔ級・２．９ｔ吊	0.3	日			単第0-0004　表
＊＊＊　単位当たり　＊＊＊	1	台			

施工単価表

泥水処理装置据付撤去工　　V00054　　単第0 -0045　表

1　基　当り

名称・規格など	数量	単位	単価	金額	備考
土木一般世話役	1	人			
とび工	1	人			
特殊作業員	2	人			
普通作業員	2	人			
クレーン付トラック運転 　ベーストラック４ｔ級・２．９ｔ吊	1	日			単第0-0004　表
＊＊＊　単位当たり　＊＊＊	1	基			

施工単価表

作泥材　　V00081　　単第0 -0046　表

1　式　当り

名称・規格など	数量	単位	単価	金額	備考
初期作泥材	3	m3			単第0-0047　表
補給作泥材	1	式			単第0-0048　表
＊＊＊　単位当たり　＊＊＊	1	式			

施工単価表

初期作泥材　　V00056　　単第0 -0047　表

1　m3　当り

名称・規格など	数量	単位	単価	金額	備考
粘土	300	kg			
ベントナイト	50	kg			
CMC	1	kg			シーガムA-1　相当品
＊＊＊　単位当たり　＊＊＊	1	m3			

施工単価表

補給作泥材　　V00082　　単第0 -0048　表

1　式　当り

名称・規格など	数量	単位	単価	金額	備考
CMC	2.0	kg			シーガムA-1　相当品
＊＊＊　単位当たり　＊＊＊	1	式			

施工単価表

硬質塩化ビニル管布設工　　SG1D0006001　　単第0 -0049　表

呼び径 250mm　　1　m　当り

名称・規格など	数量	単位	単価	金額	備考
硬質塩化ビニル管設置【材工共】 管径250mm	1	m			
＊＊＊　単位当たり　＊＊＊	1	m			
A=3　呼び径 250mm D=1　-			B=2　[規]20m未満		

施工単価表

ポンプ運転工　　SG1D0042001　　単第0 -0050　表

1　日　当り

名称・規格など	数量	単位	単価	金額	備考
特殊作業員	0.11	人			
普通作業員	0.05	人			
工事用水中ポンプ損料	1	日			単第0-0051　表
発動発電機 ガソリンエンジン駆動 定格容量3kVA	1	日			
諸雑費	18	%			#09
＊＊＊　単位当たり　＊＊＊	1	日			
A=1　作業時排水 C=1　ポンプ1台			B=2　発動発電機 D=1　普通型(潜水ポンプ) 口径50mm全揚程5m		

施工単価表

工事用水中ポンプ損料　　SGAD0042001　　単第0 -0051　表

1　日　当り

名称・規格など	数量	単位	単価	金額	備考
工事用水中モータポンプ 普通型(潜水ポンプ) 口径φ50mm全揚程5m	1	台			
＊＊＊　単位当たり　＊＊＊	1	日			
A=1　作業時排水 C=1　普通型(潜水ポンプ) 口径50mm全揚程5m			B=1　ポンプ1台		

施工単価表

圧入掘削積込み工　　SG1D0602001　　単第0 -0052　表

呼び径 2,000mm　　粘性土　　1　m　当り

名称・規格など	数量	単位	単価	金額	備考
土木一般世話役	0.123	人			
特殊作業員	0.123	人			
普通作業員	0.246	人			
機-01_圧入機運転 揺動圧入機 呼び径 2,000mm	0.8	時間			単第0-0053　表
機-01_ドラグライン及びクラムシェル運転 061_油圧クラムシェル テレスコピック バケット容量(平積0.4m3)	0.421	時間			単第0-0054　表 0.8/1.9
<作>ラフテレーンクレーン(油圧伸縮ジブ型) 16t吊,オペレータ付 排出ガス対策型(第1,2次基準値)低騒音	0.123	日			
諸雑費	1	式			
＊＊＊　単位当たり　＊＊＊	1	m			
A=1　粘性土 C=3　呼び径 2,000mm E=28　圧入機損料【登録単価CODE】(時間)			B=1　適用範囲 N≦5 D=1　揺動圧入機 F=7.4　圧入機の燃料消費量(L/時間)		

施工単価表

機-01_圧入機運転　　SM01G0001　　単第0 -0053　表

揺動圧入機　　呼び径 2,000mm　　1　時間　当り

名称・規格など	数量	単位	単価	金額	備考
運転手(特殊)	0.15	人			
軽油 パトロール給油,2～4KL積載車給油	7.4	L			
揺動圧入機損料 呼び径1500～2000	1.00	時間			
諸雑費	1	式			
＊＊＊　単位当たり　＊＊＊	1	時間			
A=1　揺動圧入機 C=28　圧入機損料【登録単価CODE】(時間) E=7.4　燃料消費量(L/時間)			B=3　呼び径 2,000mm D=0.15　運転労務数量(人/時間) F=1　機械損料数量(時間)		

施工単価表

機-01_ドラグライン及びクラムシェル運転　SM0102040　単第0 -0054　表

061_油圧クラムシェル テレスコピック　バケット容量(平積0.4m3)　1　時間　当り

名称・規格など	数量	単位	単価	金額	備考
運転手(特殊)	0.16	人			
軽油 パトロール給油,2～4KL積載車給油	16.00	L			
ドラグライン及びクラムシェル 油圧クラムシェル・テレスコピック式 平積0.4m3	1.00	時間			
諸雑費	1	式			
＊＊＊　単位当たり　＊＊＊	1	時間			
A=6　061_油圧クラムシェル テレスコピック C=0.16　運転労務数量(人/時間) E=1　機械損料数量			B=5　バケット容量(平積0.4m3) D=16　燃料消費量(L/時間)		

施工単価表

圧入掘削積込み工　　SG1D0602001　　単第0 -0055　表

呼び径 2,000mm　　砂質土　　1　m　当り

名称・規格など	数量	単位	単価	金額	備考
土木一般世話役	0.138	人			
特殊作業員	0.138	人			
普通作業員	0.277	人			
機-01_圧入機運転 揺動圧入機 呼び径 2,000mm	0.9	時間			単第0-0053　表
機-01_ドラグライン及びクラムシェル運転 061_油圧クラムシェル テレスコピック バケット容量(平積0.4m3)	0.474	時間			単第0-0054　表 0.9/1.9
<作>ラフテレーンクレーン(油圧伸縮ジブ型) 16t吊,オペレータ付 排出ガス対策型(第1,2次基準値)低騒音	0.138	日			
諸雑費	1	式			
＊＊＊　単位当たり　＊＊＊	1	m			
A=2　砂質土 C=3　呼び径 2,000mm E=28　圧入機損料【登録単価CODE】(時間)			B=3　適用範囲 N≦30 D=1　揺動圧入機 F=7.4　圧入機の燃料消費量(L/時間)		

施工単価表

ケーシング溶接工　　SG1D0602002　　単第0 -0056　表

呼び径 2,000mm　　1　　箇所　　当り

名称・規格など	数量	単位	単価	金額	備考
ケーシング溶接工	6.3	m			単第0-0057　表
＊＊＊　単位当たり　＊＊＊	1	箇所			
A=3　　呼び径 2,000mm					

施工単価表

ケーシング溶接工　　SG1E0602001　　単第0 -0057　表

1　m　当り

名称・規格など	数量	単位	単価	金額	備考
土木一般世話役	0.15	人			
溶接工	0.30	人			
諸雑費	22	%			#09
1m当り					
＊＊＊　単位当たり　＊＊＊	1	m			

施工単価表

ケーシング引上げ工　　SG1D0602003　　単第0 -0058　表

呼び径 2,000mm　　引上げ延長　　1　　箇所　　当り

名称・規格など	数量	単位	単価	金額	備考
ケーシング引上げ工 呼び径 2,000mm 揺動圧入機	0.9	m			単第0-0059　表
＊＊＊　単位当たり　＊＊＊	1	箇所			
A=1　引上げ延長 C=1　揺動圧入機 E=7.4　圧入機の燃料消費量(L/時間)			B=3　呼び径 2,000mm D=28　圧入機損料【登録単価CODE】(時間)		

施工単価表

ケーシング引上げ工　SG1E0602002　単第0 -0059　表

呼び径 2,000mm　揺動圧入機　1　m　当り

名称・規格など	数量	単位	単価	金額	備考
土木一般世話役	0.62	人			
特殊作業員	0.62	人			
普通作業員	1.24	人			
機-01_圧入機運転 揺動圧入機 呼び径 2,000mm	5.0	時間			単第0-0053　表
<作>ラフテレーンクレーン(油圧伸縮ジブ型) 16t吊,オペレータ付 排出ガス対策型(第1,2次基準値)低騒音	0.62	日			
諸雑費	1	式			
1m当り					
＊＊＊　単位当たり　＊＊＊	1	m			
A=3　呼び径 2,000mm C=28　圧入機損料【登録単価CODE】(時間)			B=1　揺動圧入機 D=7.4　圧入機の燃料消費量(L/時間)		

施工単価表

ケーシング撤去工　　SG1D0602004　　単第0 -0060　表

呼び径 2,000mm　　1　　箇所　　当り

名称・規格など	数量	単位	単価	金額	備考
土木一般世話役	0.07	人			
特殊作業員	0.07	人			
普通作業員	0.07	人			
トラック運転 021_クレーン装置付 ベーストラック4t級 吊能力2.9t	0.53	時間			単第0-0061　表
ケーシング切断工	11.283	m			単第0-0062　表
諸雑費	1	式			
＊＊＊　単位当たり　＊＊＊	1	箇所			
A=3　　呼び径 2,000mm			B=1.25　　ケーシング撤去長(m)		

施工単価表

トラック運転　　SM0103020　　単第0 -0061　表

021_クレーン装置付　　ベーストラック4t級 吊能力2.9t　　1　時間　当り

名称・規格など	数量	単位	単価	金額	備考
運転手(特殊)	0.17	人			
軽油 パトロール給油,2～4KL積載車給油	5.70	L			
トラック クレーン装置付 ベーストラック4t級吊能力2.9t	1.00	時間			
諸雑費	1	式			
＊＊＊　単位当たり　＊＊＊	1	時間			
A=2　021_クレーン装置付 C=0.17　運転労務数量(人/時間) E=1　機械損料数量			B=14　ベーストラック4t級 吊能力2.9t D=5.7　燃料消費量(L/時間)		

施工単価表

ケーシング切断工　　SG1E0602003　　単第0 -0062　表

1　m　当り

名称・規格など	数量	単位	単価	金額	備考
土木一般世話役	0.14	人			
溶接工	0.14	人			
普通作業員	0.14	人			
諸雑費	9	%			#09
1m当り					
＊＊＊　単位当たり　＊＊＊	1	m			

施工単価表

底盤コンクリート打設工　　SG1D0603001　　単第0 -0063　表

1　m3　当り

名称・規格など	数量	単位	単価	金額	備考
土木一般世話役	0.26	人			
特殊作業員	0.26	人			
普通作業員	0.52	人			
レディーミクストコンクリート 呼び強度30，スランプ15	10.4	m3			
諸雑費	2	%			#09
1m3当り					
＊＊＊　単位当たり　＊＊＊	1	m3			
A=2　地下水位以下等の場合 C=1　-			B=34　水中コンクリート【登C】(m3)		

施工単価表

機械設置撤去工　　SG1D0604001　　単第0 -0064　表

呼び径 2,000㎜　　1　回　当り

名称・規格など	数量	単位	単価	金額	備考
土木一般世話役	0.17	人			
特殊作業員	0.17	人			
普通作業員	0.34	人			
機-01_圧入機運転 揺動圧入機 呼び径 2,000㎜	1.4	時間			単第0-0053　表
<作>ラフテレーンクレーン(油圧伸縮ジブ型) 16t吊,オペレータ付 排出ガス対策型(第1,2次基準値)低騒音	0.17	日			
諸雑費	1	式			
＊＊＊　単位当たり　＊＊＊	1	回			
A=3　呼び径 2,000㎜ C=28　圧入機損料【登録単価CODE】(時間)			B=1　揺動圧入機 D=7.4　圧入機の燃料消費量(L/時間)		

施工単価表

うわ水排水工　　SG1D0607001　　単第0 -0065　表

1　　箇所　　当り

名称・規格など	数量	単位	単価	金額	備考
土木一般世話役	0.12	人			
普通作業員	0.12	人			
<作>ラフテレーンクレーン(油圧伸縮ジブ型) 4.9t吊,オペレータ付 排出ガス対策型(第1,2次基準値)低騒音	0.12	日			
諸雑費	7	%			#09
＊＊＊　単位当たり　＊＊＊	1	箇所			

施工単価表

スライム処理工　　SG1D0608001　　単第0 -0066　表

1　　箇所　　当り

名称・規格など	数量	単位	単価	金額	備考
土木一般世話役	0.17	人			
特殊作業員	0.17	人			
普通作業員	0.17	人			
諸雑費	1	式			
＊＊＊　単位当たり　＊＊＊	1	箇所			

施工単価表

円形覆工板設置工　　SG1D0609001　　単第0 -0067　表

呼び径 2,000mm　　1　　箇所　　当り

名称・規格など	数量	単位	単価	金額	備考
土木一般世話役	0.04	人			
特殊作業員	0.04	人			
普通作業員	0.08	人			
トラック運転 021_クレーン装置付 ベーストラック4t級 吊能力2.9t	0.30	時間			単第0-0061　表
諸雑費	1	式			
＊＊＊　単位当たり　＊＊＊	1	箇所			
A=3　　呼び径 2,000mm					

施工単価表

円形覆工板撤去工　　SG1D0609002　　単第0 -0068　表

呼び径 2,000mm　　1　　箇所　　当り

名称・規格など	数量	単位	単価	金額	備考
土木一般世話役	0.04	人			
普通作業員	0.04	人			
トラック運転 021_クレーン装置付 ベーストラック4t級 吊能力2.9t	0.29	時間			単第0-0061　表
諸雑費	1	式			
＊＊＊　単位当たり　＊＊＊	1	箇所			
A=3　　呼び径 2,000mm					

施工単価表

機械投入埋戻工(バックホウ)　SG1D0002003　単第0 -0069　表

1　m3　当り

名称・規格など	数量	単位	単価	金額	備考
土木一般世話役	2.5	人			
普通作業員	3.8	人			
機-01_バックホウ運転 113_標準型 排2 山積0.28m3(平積0.2m3)	7.6	時間			単第0-0070　表
タンパ締固め	100	m3			単第0-0071　表
諸雑費	1	式			
1m3当り(計/100m3)					
＊＊＊　単位当たり　＊＊＊	1	m3			
A=1　山積0.28m3			C=6　材料別途		

施工単価表

機-01_バックホウ運転　　SM0102020　　単第0 -0070　表

113_標準型 排2　　山積0.28m3(平積0.2m3)　　1　時間　当り

名称・規格など	数量	単位	単価	金額	備考
運転手(特殊)	0.16	人			
軽油 パトロール給油,2～4KL積載車給油	6.30	L			
バックホウ(クローラ型) 標準型・排2 山積0.28/平積0.2m3	1.00	時間			
諸雑費	1	式			
＊＊＊　単位当たり　＊＊＊	1	時間			
A=3　113_標準型 排2 C=0　運転労務数量(人/時間) E=0　機械損料数量			B=1　山積0.28m3(平積0.2m3) D=0　燃料消費量(L/時間)		

施工単価表

タンパ締固め　　SPK20040020　　単第0 -0071　表

1　m3　当り

機械構成比:　1.39%　労務構成比:　97.22%　材料構成比:　1.39%　市場単価構成比:　0.00%　標準単価：　1,398.00000

代表機労材規格(積算地区)	構成比	単価(積算地区)	代表機労材規格(東京地区)	単価(東京地区)	備考
<賃>タンパ(ランマ) 質量60～80kg	1.39%		タンパ及びランマ 質量60～80kg		KTPC00020 KTPT00020
特殊作業員	51.95%		特殊作業員		RTPC00001 RTPT00001
普通作業員	45.27%		普通作業員		RTPC00002 RTPT00002
ガソリン,レギュラー スタンド渡し,スタンド給油	1.39%		ガソリンレギュラースタンド		TTPC00014 TTPT00014
積算単価			積算単価		EP001
A=1　-(全ての費用)					

施工単価表

発生土運搬工(4t積級,2t積級,機械積込み)　SG1E0003002　単第0 -0072　表

1　m3　当り

名称・規格など	数量	単位	単価	金額	備考
ダンプトラック運転 011_オンロード ディーゼル 4t積級	0.80	日			単第0-0073　表
1m3当り					
＊＊＊　単位当たり　＊＊＊	1	m3			
A=2　山積0.28m3 C=2　[有]DID区間 E=1　路面状況:良好			B=1　4t積級 D=17　9.0以下		

施工単価表

ダンプトラック運転　SM2203010　単第0 -0073　表

011_オンロード ディーゼル　4t積級　1　日　当り

名称・規格など	数量	単位	単価	金額	備考
運転手(一般)	1.00	人			
軽油 パトロール給油,2～4KL積載車給油	34.00	L			
ダンプトラック オンロード・ディーゼル 4t積級	1.29	供用日			
タイヤ損耗費 ダンプトラック　４ｔ（良）	1.29	供用日			
諸雑費	1	式			
＊＊＊　単位当たり　＊＊＊	1	日			
A=1　011_オンロード ディーゼル C=1　運転労務数量(人/日) E=1.29　機械損料数量(供用日/日)			B=2　4t積級 D=34　燃料消費量(L/日) F=1　路面状況:良好		

施工単価表

圧入掘削積込み工　SG1D0602001　単第0 -0074　表

呼び径 1,500mm　粘性土　1　m　当り

名称・規格など	数量	単位	単価	金額	備考
土木一般世話役	0.123	人			
特殊作業員	0.123	人			
普通作業員	0.246	人			
機-01_圧入機運転 揺動圧入機 呼び径 1,500mm	0.8	時間			単第0-0075　表
機-01_ドラグライン及びクラムシェル運転 061_油圧クラムシェル テレスコピック バケット容量(平積0.15～0.2m3)	0.421	時間			単第0-0076　表 0.8/1.9
<作>ラフテレーンクレーン(油圧伸縮ジブ型) 16t吊,オペレータ付 排出ガス対策型(第1,2次基準値)低騒音	0.123	日			
諸雑費	1	式			
＊＊＊　単位当たり　＊＊＊	1	m			
A=1　粘性土 C=1　呼び径 1,500mm E=28　圧入機損料【登録単価CODE】(時間)			B=1　適用範囲 N≦5 D=1　揺動圧入機 F=7.4　圧入機の燃料消費量(L/時間)		

施工単価表

機-01_圧入機運転　　SM01G0001　　単第0 -0075　表

揺動圧入機　　呼び径 1,500mm　　1　時間　当り

名称・規格など	数量	単位	単価	金額	備考
運転手(特殊)	0.15	人			
軽油 パトロール給油,2～4KL積載車給油	7.4	L			
揺動圧入機損料 呼び径1500～2000	1.00	時間			
諸雑費	1	式			
＊＊＊　単位当たり　＊＊＊	1	時間			
A=1　揺動圧入機 C=28　圧入機損料【登録単価CODE】(時間) E=7.4　燃料消費量(L/時間)			B=1　呼び径 1,500mm D=0.15　運転労務数量(人/時間) F=1　機械損料数量(時間)		

施工単価表

機-01_ドラグライン及びクラムシェル運転　SM0102040　単第0 -0076　表

061_油圧クラムシェル テレスコピック　バケット容量(平積0.15～0.2m3)　1　時間　当り

名称・規格など	数量	単位	単価	金額	備考
運転手(特殊)	0.16	人			
軽油 パトロール給油,2～4KL積載車給油	6.30	L			
ドラグライン及びクラムシェル 油圧クラムシェル・テレスコピック式 平積0.15～0.2m3	1.00	時間			
諸雑費	1	式			
＊＊＊　単位当たり　＊＊＊	1	時間			
A=6　061_油圧クラムシェル テレスコピック C=0.16　運転労務数量(人/時間) E=1　機械損料数量			B=1　バケット容量(平積0.15～0.2m3) D=6.3　燃料消費量(L/時間)		

施工単価表

圧入掘削積込み工　　SG1D0602001　　単第0 -0077　表

呼び径 1,500mm　　砂質土　　1　m　当り

名称・規格など	数量	単位	単価	金額	備考
土木一般世話役	0.138	人			
特殊作業員	0.138	人			
普通作業員	0.277	人			
機-01_圧入機運転 揺動圧入機 呼び径 1,500mm	0.9	時間			単第0-0075　表
機-01_ドラグライン及びクラムシェル運転 061_油圧クラムシェル テレスコピック バケット容量(平積0.15～0.2m3)	0.474	時間			単第0-0076　表 0.9/1.9
<作>ラフテレーンクレーン(油圧伸縮ジブ型) 16t吊,オペレータ付 排出ガス対策型(第1,2次基準値)低騒音	0.138	日			
諸雑費	1	式			
＊＊＊　単位当たり　＊＊＊	1	m			
A=2　砂質土 C=1　呼び径 1,500mm E=28　圧入機損料【登録単価CODE】(時間)			B=3　適用範囲 N≦30 D=1　揺動圧入機 F=7.4　圧入機の燃料消費量(L/時間)		

施工単価表

ケーシング溶接工　　SG1D0602002　　単第0 -0078　表

呼び径 1,500mm　　1　　箇所　　当り

名称・規格など	数量	単位	単価	金額	備考
ケーシング溶接工	4.7	m			単第0-0057　表
＊＊＊　単位当たり　＊＊＊	1	箇所			
A=1　　呼び径 1,500mm					

施工単価表

ケーシング引上げ工　　SG1D0602003　　単第0 -0079　表

呼び径 1,500mm　　引上げ延長　　1　　箇所　　当り

名称・規格など	数量	単位	単価	金額	備考
ケーシング引上げ工 呼び径 1,500mm 揺動圧入機	0.9	m			単第0-0080　表
＊＊＊　単位当たり　＊＊＊	1	箇所			
A=1　引上げ延長 C=1　揺動圧入機 E=7.4　圧入機の燃料消費量(L/時間)			B=1　呼び径 1,500mm D=28　圧入機損料【登録単価CODE】(時間)		

施工単価表

ケーシング引上げ工　SG1E0602002　単第0 -0080　表

呼び径 1,500mm　揺動圧入機　1　m　当り

名称・規格など	数量	単位	単価	金額	備考
土木一般世話役	0.62	人			
特殊作業員	0.62	人			
普通作業員	1.24	人			
機-01_圧入機運転 揺動圧入機 呼び径 1,500mm	5.0	時間			単第0-0075　表
<作>ラフテレーンクレーン(油圧伸縮ジブ型) 16t吊,オペレータ付 排出ガス対策型(第1,2次基準値)低騒音	0.62	日			
諸雑費	1	式			
1m当り					
＊＊＊　単位当たり　＊＊＊	1	m			
A=1　呼び径 1,500mm C=28　圧入機損料【登録単価CODE】(時間)			B=1　揺動圧入機 D=7.4　圧入機の燃料消費量(L/時間)		

施工単価表

ケーシング撤去工　　SG1D0602004　　単第0 -0081　表

呼び径 1,500mm　　1　箇所　当り

名称・規格など	数量	単位	単価	金額	備考
土木一般世話役	0.07	人			
特殊作業員	0.07	人			
普通作業員	0.07	人			
トラック運転 021_クレーン装置付 ベーストラック4t級 吊能力2.9t	0.53	時間			単第0-0061　表
ケーシング切断工	8.312	m			単第0-0062　表
諸雑費	1	式			
＊＊＊　単位当たり　＊＊＊	1	箇所			
A=1　呼び径 1,500mm			B=0.9　ケーシング撤去長(m)		

施工単価表

機械設置撤去工　　SG1D0604001　　単第0 -0082　表

呼び径 1,500㎜　　1　回　当り

名称・規格など	数量	単位	単価	金額	備考
土木一般世話役	0.17	人			
特殊作業員	0.17	人			
普通作業員	0.34	人			
機-01_圧入機運転 揺動圧入機 呼び径 1,500㎜	1.4	時間			単第0-0075　表
<作>ラフテレーンクレーン(油圧伸縮ジブ型) 16t吊,オペレータ付 排出ガス対策型(第1,2次基準値)低騒音	0.17	日			
諸雑費	1	式			
＊＊＊　単位当たり　＊＊＊	1	回			
A=1　呼び径 1,500㎜ C=28　圧入機損料【登録単価CODE】(時間)			B=1　揺動圧入機 D=7.4　圧入機の燃料消費量(L/時間)		

施工単価表

円形覆工板設置工　　SG1D0609001　　単第0 -0083　表

呼び径 1,500mm　　1　箇所　当り

名称・規格など	数量	単位	単価	金額	備考
土木一般世話役	0.04	人			
特殊作業員	0.04	人			
普通作業員	0.08	人			
トラック運転 021_クレーン装置付 ベーストラック4t級 吊能力2.9t	0.30	時間			単第0-0061　表
諸雑費	1	式			
＊＊＊　単位当たり　＊＊＊	1	箇所			
A=1　　呼び径 1,500mm					

施工単価表

円形覆工板撤去工　　SG1D0609002　　単第0 -0084　表

呼び径 1,500mm　　1　　箇所　　当り

名称・規格など	数量	単位	単価	金額	備考
土木一般世話役	0.04	人			
普通作業員	0.04	人			
トラック運転 021_クレーン装置付 ベーストラック4t級 吊能力2.9t	0.29	時間			単第0-0061　表
諸雑費	1	式			
＊＊＊　単位当たり　＊＊＊	1	箇所			
A=1　　呼び径 1,500mm					

施工単価表

舗装版切断　SPK20040308　単第0 -0085　表

アスファルト舗装版　アスファルト舗装版厚15cm以下　1　m　当り

機械構成比:　6.29%　労務構成比:　54.24%　材料構成比:　39.47%　市場単価構成比:　0.00%　標準単価 :　558.10000

代表機労材規格(積算地区)	構成比	単価(積算地区)	代表機労材規格(東京地区)	単価(東京地区)	備考
コンクリートカッタ バキューム式・湿式 切削深20cm級ブレード径φ56cm	4.25%		コンクリートカッタ バキューム式・湿式 切削深20cm級ブレード径56cm		MTPC00056 MTPT00056
その他(機械)			その他(機械)		EK009
特殊作業員	18.90%		特殊作業員		RTPC00001 RTPT00001
土木一般世話役	9.56%		土木一般世話役		RTPC00009 RTPT00009
普通作業員	8.20%		普通作業員		RTPC00002 RTPT00002
その他(労務)			その他(労務)		ER009
コンクリートカッタブレード 自走式切断機用 径56cm(22インチ)	36.63%		コンクリートカッタブレード 自走式切断機用 径56cm(22インチ)		TTPC00015 TTPT00015
ガソリン,レギュラー スタンド渡し,スタンド給油	1.92%		ガソリンレギュラースタンド		TTPC00014 TTPT00014
その他(材料)			その他(材料)		EZ009

施工単価表

舗装版切断　　SPK20040308　　単第0 -0085　表

アスファルト舗装版　　アスファルト舗装版厚15cm以下　　1　m　当り

機械構成比:　6.29%　労務構成比:　54.24%　材料構成比:　39.47%　市場単価構成比:　0.00%　標準単価 :　558.10000

代表機労材規格(積算地区)	構成比	単価(積算地区)	代表機労材規格(東京地区)	単価(東京地区)	備考
積算単価			積算単価		EP001
A=1　アスファルト舗装版 E=1　-(全ての費用)			B=1　アスファルト舗装版厚15cm以下		

施工単価表

舗装版破砕　　SPK20040307　　単第0 -0086　表

アスファルト舗装版　　障害無し 舗装版厚15cm以下　　1　m2　当り

機械構成比: 9.77%　労務構成比: 81.96%　材料構成比: 8.27%　市場単価構成比: 0.00%　標準単価 : 166.23000

代表機労材規格(積算地区)	構成比	単価(積算地区)	代表機労材規格(東京地区)	単価(東京地区)	備考
<賃>バックホウ(クローラ型) 山積0.45m3(平積0.35) 排出ガス対策型(第1,2,3次基準値)低騒音	9.77%		バックホウ [クローラ型・排ガス対策型(第2次)] 山積0.45m3(平積0.35m3)		KTPC00004 KTPT00004
土木一般世話役	29.03%		土木一般世話役		RTPC00009 RTPT00009
運転手(特殊)	28.06%		運転手(特殊)		RTPC00006 RTPT00006
普通作業員	24.87%		普通作業員		RTPC00002 RTPT00002
軽油 パトロール給油,2～4KL積載車給油	8.27%		軽油1.2号パトロール給油		TTPC00013 TTPT00013
積算単価			積算単価		EP001
A=1 アスファルト舗装版 C=1 騒音振動対策不要 F=1 積込作業有り			B=1 障害無し D=1 舗装版厚15cm以下 G=1 -(全ての費用)		

施工単価表

殻運搬　SPK20040146　単第0 -0087　表

舗装版破砕 機械積込(騒音対策不要,舗装版　DID区間有り 運搬距離6.0km以下(3.5km超)　1　m3　当り

機械構成比:　47.71%　労務構成比:　37.09%　材料構成比:　15.20%　市場単価構成比:　0.00%　標準単価 :　2,623.50000

代表機労材規格(積算地区)	構成比	単価(積算地区)	代表機労材規格(東京地区)	単価(東京地区)	備考
ダンプトラック[オンロード・ディーゼル] 10t積級 (タイヤ損耗費及び補修費(良好)を含む)	47.71%		ダンプトラック[オンロード・ディーゼル] 10t積級 (タイヤ損耗費及び補修費(良好)を含む)		MTPC00018T1 MTPT00018T1
運転手(一般)	37.09%		運転手(一般)		RTPC00007 RTPT00007
軽油 パトロール給油,2～4KL積載車給油	15.20%		軽油1.2号パトロール給油		TTPC00013 TTPT00013
積算単価			積算単価		EP001
A=2　舗装版破砕 C=2　DID区間有り E=1　-(全ての費用)			B=4　機械積込(騒音対策不要,舗装版厚15cm以下) D=22　運搬距離6.0km以下(3.5km超)		

施工単価表

表層(車道・路肩部)　SPK20040241　単第0 -0088　表

平均幅員1.4m以上3.0m以下　1層当り平均仕上厚50mm　1　m2　当り

機械構成比:　1.81%　労務構成比:　13.91%　材料構成比:　84.28%　市場単価構成比:　0.00%　標準単価 :　1,634.80000

代表機労材規格(積算地区)	構成比	単価(積算地区)	代表機労材規格(東京地区)	単価(東京地区)	備考
<賃>アスファルトフィニッシャ(ホイール型) 舗装幅1.4～3.0m 排出ガス対策型(第1,2次基準値)低騒音	1.21%		アスファルトフィニッシャ [ホイール型] 舗装幅1.4～3.0m		KTPC00059 KTPT00059
<賃>振動ローラ(搭乗・コンバインド式) 質量3～4t 排出ガス対策型(第1,2次基準値)低騒音	0.25%		振動ローラ(舗装用) [搭乗式コンバインド型] 質量3～4t		KTPC00009 KTPT00009
<賃>タイヤローラ 質量3～4t 排出ガス対策型(第1,2次基準値)低騒音	0.22%		タイヤローラ 質量3～4t		KTPC00057 KTPT00057
その他(機械)			その他(機械)		EK009
普通作業員	4.96%		普通作業員		RTPC00002 RTPT00002
特殊作業員	3.41%		特殊作業員		RTPC00001 RTPT00001
運転手(特殊)	3.36%		運転手(特殊)		RTPC00006 RTPT00006
土木一般世話役	1.15%		土木一般世話役		RTPC00009 RTPT00009
その他(労務)			その他(労務)		ER009

施工単価表

表層(車道・路肩部)　SPK20040241　単第0 -0088　表

平均幅員1.4m以上3.0m以下　1層当り平均仕上厚50mm　1　m2　当り

機械構成比:　1.81%　労務構成比:　13.91%　材料構成比:　84.28%　市場単価構成比:　0.00%　標準単価 :　1,634.80000

代表機労材規格(積算地区)	構成比	単価(積算地区)	代表機労材規格(東京地区)	単価(東京地区)	備考
再生加熱アスファルト混合物 再生密粒度(20)	76.98%		密粒度As混合物(20) [標準数量]平均仕上り厚50mm		TTPCD0038 TTPT00284
アスファルト乳剤(JISK2208) アスファルト乳剤(浸透用) PK-3プライムコート用	7.05%		アスファルト乳剤(JISK2208) アスファルト乳剤(浸透用) PK-3プライムコート用		TTPC00026 TTPT00026
軽油 パトロール給油,2～4KL積載車給油	0.24%		軽油1.2号パトロール給油		TTPC00013 TTPT00013
その他(材料)			その他(材料)		EZ009
積算単価			積算単価		E9999
A=3　平均幅員1.4m以上3.0m以下 C=6　再生密粒度アスファルト混合物(20) G=1　- I=1　-(全ての費用)			B=50　1層当り平均仕上り厚(mm) E=2　PK-3 H=1　-		
【アスファルト混合物単価】 1層当り平均仕上り厚(mm)/1000*(アスファルト混合物単価(円)+各種割増合計値) 1層当り平均仕上り厚(mm):50.000(mm)					

施工単価表

下層路盤(車道・路肩部)　SPK20040232　単第0 -0089　表

全仕上り厚100mm 1層施工　RC-40　1　m2　当り

機械構成比:　5.24%　労務構成比:　15.30%　材料構成比:　79.46%　市場単価構成比:　0.00%　標準単価 :　1,074.80000

代表機労材規格(積算地区)	構成比	単価(積算地区)	代表機労材規格(東京地区)	単価(東京地区)	備考
モータグレーダ 土工用・排2 ブレード幅3.1m	2.12%		モータグレーダ 土工用・排2 ブレード幅3.1m		MTPC00134 MTPT00134
ロードローラ マタダム・排2 運転質量10t締固め幅2.1m	1.64%		ロードローラ マカダム・排2 運転質量10t締固め幅2.1m		MTPC00135 MTPT00135
<賃>タイヤローラ 質量8～20t 排出ガス対策型(第1,2次基準値)低騒音	0.53%		タイヤローラ 質量8～20t		KTPC00007 KTPT00007
その他(機械)			その他(機械)		EK009
運転手(特殊)	7.04%		運転手(特殊)		RTPC00006 RTPT00006
特殊作業員	2.47%		特殊作業員		RTPC00001 RTPT00001
普通作業員	2.35%		普通作業員		RTPC00002 RTPT00002
土木一般世話役	0.68%		土木一般世話役		RTPC00009 RTPT00009
その他(労務)			その他(労務)		ER009

施工単価表

下層路盤(車道・路肩部)　SPK20040232　単第0 -0089　表

全仕上り厚100mm 1層施工　RC-40　1　m2　当り

機械構成比:　5.24%　労務構成比:　15.30%　材料構成比:　79.46%　市場単価構成比:　0.00%　標準単価 :　1,074.80000

代表機労材規格(積算地区)	構成比	単価(積算地区)	代表機労材規格(東京地区)	単価(東京地区)	備考
再生クラッシャラン 40～0mm	78.05%		クラッシャラン 40～0mm [標準数量]全仕上り厚150mm		TTPC00008 TTPT00346
軽油 パトロール給油,2～4KL積載車給油	1.16%		軽油1.2号パトロール給油		TTPC00013 TTPT00013
その他(材料)			その他(材料)		EZ009
積算単価			積算単価		E9999
A=100　全仕上り厚(mm) D=1　-(全ての費用)			B=4　RC-40		
【路盤材単価】 全仕上り厚(mm)/1000*路盤材単価(円) 全仕上り厚(mm):100.000(mm)					

施工単価表

上層路盤(車道・路肩部)　SPK20040234　単第0 -0090　表

RM-30　全仕上り厚120mm 1層施工　1　m2　当り

機械構成比:　10.44%　労務構成比:　30.39%　材料構成比:　59.17%　市場単価構成比:　0.00%　標準単価 :　541.41000

代表機労材規格(積算地区)	構成比	単価(積算地区)	代表機労材規格(東京地区)	単価(東京地区)	備考
モータグレーダ 土工用・排2 ブレード幅3.1m	4.22%		モータグレーダ 土工用・排2 ブレード幅3.1m		MTPC00134 MTPT00134
ロードローラ マタダム・排2 運転質量10t締固め幅2.1m	3.27%		ロードローラ マカダム・排2 運転質量10t締固め幅2.1m		MTPC00135 MTPT00135
<賃>タイヤローラ 質量8～20t 排出ガス対策型(第1,2次基準値)低騒音	1.07%		タイヤローラ 質量8～20t		KTPC00007 KTPT00007
その他(機械)			その他(機械)		EK009
運転手(特殊)	13.97%		運転手(特殊)		RTPC00006 RTPT00006
特殊作業員	4.91%		特殊作業員		RTPC00001 RTPT00001
普通作業員	4.67%		普通作業員		RTPC00002 RTPT00002
土木一般世話役	1.36%		土木一般世話役		RTPC00009 RTPT00009
その他(労務)			その他(労務)		ER009

施工単価表

上層路盤(車道・路肩部)　SPK20040234　単第0 -0090　表

RM-30　全仕上り厚120mm 1層施工　1　m2　当り

機械構成比:　10.44%　労務構成比:　30.39%　材料構成比:　59.17%　市場単価構成比:　0.00%　標準単価 :　541.41000

代表機労材規格(積算地区)	構成比	単価(積算地区)	代表機労材規格(東京地区)	単価(東京地区)	備考
再生粒度調整砕石 30～0mm	56.36%		再生粒度調整砕石 RM-40 [標準数量]全仕上り厚150mm		TTPC00010 TTPT00357
軽油 パトロール給油,2～4KL積載車給油	2.31%		軽油1.2号パトロール給油		TTPC00013 TTPT00013
その他(材料)			その他(材料)		EZ009
積算単価			積算単価		E9999
A=5　RM-30 H=1　-(全ての費用)			E=120　全仕上り厚(mm)		
【路盤材単価】 全仕上り厚(mm)/1000*路盤材単価(円) 全仕上り厚(mm):120.000(mm)					

施工単価表

表層(車道・路肩部)　SPK20040241　単第0 -0091　表

平均幅員1.4m以上3.0m以下　1層当り平均仕上厚30mm　1　m2　当り

機械構成比:　1.81%　労務構成比:　13.91%　材料構成比:　84.28%　市場単価構成比:　0.00%　標準単価:　1,634.80000

代表機労材規格(積算地区)	構成比	単価(積算地区)	代表機労材規格(東京地区)	単価(東京地区)	備考
<賃>アスファルトフィニッシャ(ホイール型) 舗装幅1.4～3.0m 排出ガス対策型(第1,2次基準値)低騒音	1.21%		アスファルトフィニッシャ [ホイール型] 舗装幅1.4～3.0m		KTPC00059 KTPT00059
<賃>振動ローラ(搭乗・コンバインド式) 質量3～4t 排出ガス対策型(第1,2次基準値)低騒音	0.25%		振動ローラ(舗装用) [搭乗式コンバインド型] 質量3～4t		KTPC00009 KTPT00009
<賃>タイヤローラ 質量3～4t 排出ガス対策型(第1,2次基準値)低騒音	0.22%		タイヤローラ 質量3～4t		KTPC00057 KTPT00057
その他(機械)			その他(機械)		EK009
普通作業員	4.96%		普通作業員		RTPC00002 RTPT00002
特殊作業員	3.41%		特殊作業員		RTPC00001 RTPT00001
運転手(特殊)	3.36%		運転手(特殊)		RTPC00006 RTPT00006
土木一般世話役	1.15%		土木一般世話役		RTPC00009 RTPT00009
その他(労務)			その他(労務)		ER009

施工単価表

表層(車道・路肩部)　SPK20040241　単第0 -0091　表

平均幅員1.4m以上3.0m以下　1層当り平均仕上厚30mm　1　m2　当り

機械構成比:　1.81%　労務構成比:　13.91%　材料構成比:　84.28%　市場単価構成比:　0.00%　標準単価 :　1,634.80000

代表機労材規格(積算地区)	構成比	単価(積算地区)	代表機労材規格(東京地区)	単価(東京地区)	備考
アスファルト混合物 粗粒度(20)	76.98%		密粒度As混合物(20) [標準数量]平均仕上り厚50mm		TTPCD0037 TTPT00284
アスファルト乳剤(JISK2208) アスファルト乳剤(浸透用) PK-3プライムコート用	7.05%		アスファルト乳剤(JISK2208) アスファルト乳剤(浸透用) PK-3プライムコート用		TTPC00026 TTPT00026
軽油 パトロール給油,2～4KL積載車給油	0.24%		軽油1.2号パトロール給油		TTPC00013 TTPT00013
その他(材料)			その他(材料)		EZ009
積算単価			積算単価		E9999
A=3　平均幅員1.4m以上3.0m以下 C=5　粗粒度アスファルト混合物(20) G=1　- I=1　-(全ての費用)			B=30　1層当り平均仕上り厚(mm) E=2　PK-3 H=1　-		
【アスファルト混合物単価】 1層当り平均仕上り厚(mm)/1000*(アスファルト混合物単価(円)+各種割増合計値) 1層当り平均仕上り厚(mm):30.000(mm)					

施工単価表

組立1号マンホール　　SG1D0053002　　単第0 -0092　表

１号(内径900㎜)　深さ4m超～5m以下　　1　　箇所　　当り

名称・規格など	数量	単位	単価	金額	備考
組立マンホール設置工【手間のみ】 1号(内径900㎜) 4m超～5m以下	1	箇所			
＊＊＊　単位当たり　＊＊＊	1	箇所			
A=3　　１号(内径900㎜)　深さ4m超～5m以下 D=1　　－			B=2　　[規]4箇所未満		

施工単価表

薬液注入工　　SG1D0039001　　単第0 -0093　表

1　本　当り

名称・規格など	数量	単位	単価	金額	備考
土木一般世話役	0.136	人			
特殊作業員	0.408	人			
普通作業員	0.272	人			
注入材料 溶液型無機瞬結タイプ	1,018.000	L			
ボーリングマシン 油圧式 5.5kW級	0.272	日			
薬液注入施工機器 薬液注入ポンプ 吐出量5～20L/min×2圧力9.8MPa	0.272	日			
削孔消耗材料費	4.300	m			単第0-0094　表
削孔消耗材料費	1.300	m			単第0-0095　表
注入消耗材料費	1.018	kL			単第0-0096　表 1018/1000
諸雑費	20	%			#09
＊＊＊　単位当たり　＊＊＊	1	本			
A=1　単相方式 2セット C=4.3　砂質土の削孔長(m) E=5.09　総注入量(kL)			B=0　礫質土の削孔長(m) D=1.3　粘性土の削孔長(m) F=5　注入本数(本)		

施工単価表

薬液注入工　　SG1D0039001　　単第0 -0093　表

1　本　当り

名称・規格など	数量	単位	単価	金額	備考
G=2.8　土被り長(m) I=1　-			H=47　【F】注入材料各種(L)		

施工単価表

削孔消耗材料費　　SG1L0039017　　単第0 -0094　表

1　m　当り

名称・規格など	数量	単位	単価	金額	備考
二重管ボーリングロッド 長3.0m	0.03	m			
メタルクラウン シングル,径41mm	0.04	個			
グラウトモニタ 単相用,径40.5mm	0.003	個			
その他雑品	23	%			#06
＊＊＊　単位当たり　＊＊＊	1	m			
A=2　砂質土			B=1　単相		

施工単価表

削孔消耗材料費　　SG1L0039017　　単第0 -0095　表

1　m　当り

名称・規格など	数量	単位	単価	金額	備考
二重管ボーリングロッド 長3.0m	0.02	m			
メタルクラウン シングル,径41mm	0.03	個			
グラウトモニタ 単相用,径40.5mm	0.002	個			
その他雑品	23	%			#06
＊＊＊　単位当たり　＊＊＊	1	m			
A=3　粘性土			B=1　単相		

施工単価表

注入消耗材料費　　SG1L0039018　　単第0 -0096　表

1　kL　当り

名称・規格など	数量	単位	単価	金額	備考
グラウトモニタ 単相用,径40.5mm	0.02	個			
注入ホース類 単相用,4.9MPa,L=50m×2本,径12mm	0.005	組			
サクションホース 単相用,径38mm,長3.0m×2本	0.003	組			
その他雑品	42	%			#06
＊＊＊　単位当たり　＊＊＊	1	kL			
A=1　　単相					

施工単価表

薬液注入工　　SG1D0039001　　単第0 -0097　表

1　本　当り

名称・規格など	数量	単位	単価	金額	備考
土木一般世話役	0.137	人			
特殊作業員	0.411	人			
普通作業員	0.274	人			
注入材料 溶液型無機瞬結タイプ	1,018.000	L			
ボーリングマシン 油圧式 5.5kW級	0.274	日			
薬液注入施工機器 薬液注入ポンプ 吐出量5～20L/min×2圧力9.8MPa	0.274	日			
削孔消耗材料費	4.400	m			単第0-0094　表
削孔消耗材料費	1.300	m			単第0-0095　表
注入消耗材料費	1.018	kL			単第0-0096　表 1018/1000
諸雑費	20	%			#09
＊＊＊　単位当たり　＊＊＊	1	本			
A=1　単相方式 2セット C=4.4　砂質土の削孔長(m) E=5.09　総注入量(kL)			B=0　礫質土の削孔長(m) D=1.3　粘性土の削孔長(m) F=5　注入本数(本)		

施工単価表

薬液注入工　　SG1D0039001　　単第0 -0097　表

1　本　当り

名称・規格など	数量	単位	単価	金額	備考
G=2.9　土被り長(m) I=1　-			H=47　【F】注入材料各種(L)		

施工単価表

薬液注入工　　SG1D0039001　　単第0 -0098　表

1　本　当り

名称・規格など	数量	単位	単価	金額	備考
土木一般世話役	0.127	人			
特殊作業員	0.382	人			
普通作業員	0.255	人			
注入材料 溶液型無機瞬結タイプ	1,012.000	L			
ボーリングマシン 油圧式 5.5kW級	0.255	日			
薬液注入施工機器 薬液注入ポンプ 吐出量5～20L/min×2圧力9.8MPa	0.255	日			
削孔消耗材料費	3.400	m			単第0-0094　表
削孔消耗材料費	1.300	m			単第0-0095　表
注入消耗材料費	1.012	kL			単第0-0096　表 1012/1000
諸雑費	20	%			#09
＊＊＊　単位当たり　＊＊＊	1	本			
A=1　単相方式 2セット C=3.4　砂質土の削孔長(m) E=5.06　総注入量(kL)			B=0　礫質土の削孔長(m) D=1.3　粘性土の削孔長(m) F=5　注入本数(本)		

施工単価表

薬液注入工　　SG1D0039001　　単第0 -0098　表

1　本　当り

名称・規格など	数量	単位	単価	金額	備考
G=1.9　土被り長(m) I=1　-			H=47　【F】注入材料各種(L)		

施工単価表

注入設備据付・解体工(車上)　SG1D0039004　単第0 -0099　表

1　現場　当り

名称・規格など	数量	単位	単価	金額	備考
土木一般世話役	2.0	人			
特殊作業員	2.6	人			
普通作業員	3.7	人			
トラック運転 021_クレーン装置付 ベーストラック4t級 吊能力2.9t	14.5	時間			単第0-0100　表
トラック 普通型 4～4.5t積	2.600	日			2*1.3 供用日の割増率α
諸雑費	1	式			
トラック損料(注入時)	5.098	日			単第0-0101　表
＊＊＊　単位当たり　＊＊＊	1	現場			
A=20　総注入量(kL) C=5　1日当り施工本数(本)			B=1.02　1本当り注入量(kL/本) D=1.3　供用日の割増率α		

施工単価表

トラック運転　　SM0103020　　単第0 -0100　表

021_クレーン装置付　　ベーストラック4t級 吊能力2.9t　　1　時間　当り

名称・規格など	数量	単位	単価	金額	備考
運転手(特殊)	0.17	人			
軽油 パトロール給油,2～4KL積載車給油	5.70	L			
トラック クレーン装置付 ベーストラック4t級吊能力2.9t	1.00	時間			
諸雑費	1	式			
＊＊＊　単位当たり　＊＊＊	1	時間			
A=2　021_クレーン装置付 C=0　運転労務数量(人/時間) E=0　機械損料数量			B=14　ベーストラック4t級 吊能力2.9t D=0　燃料消費量(L/時間)		

施工単価表

トラック損料(注入時)　SG1E0039001　単第0 -0101　表

1　日　当り

名称・規格など	数量	単位	単価	金額	備考
トラック クレーン装置付 ベーストラック4t級吊能力2.9t	1	日			
トラック 普通型 4～4.5t積	1	日			
＊＊＊　単位当たり　＊＊＊	1	日			

施工単価表

仮設材等(鋼矢板,H鋼,覆工板,敷鉄板等)運搬　S1000007　単第0 -0102　表

運搬距離 1.7km　製品長 12m以内　1　式　当り

名称・規格など	数量	単位	単価	金額	備考
基本運賃 運搬距離 1.7km 製品長 12m以内 運搬質量 6.5t	1.000	式			単第0-0103　表
往復					
積込み,取卸しに要する費用	1.000	式			単第0-0104　表
＊＊＊　単位当たり　＊＊＊	1	式			
A=1.7　運搬距離(km) C=1　- E=6.5　運搬質量(t)			B=1　12m以内 D=1　- F=1　-		
H=1　- L=1　基地積込み・取卸し,現場積込み・取卸し			J=1　-		

施工単価表

基本運賃　S1000009　単第0 -0103　表

運搬距離 1.7km　製品長 12m以内 運搬質量 6.5t　1　式　当り

名称・規格など	数量	単位	単価	金額	備考
基本運賃	1.000	式			※直接経費の対象外
t当り基本運賃	6.500	t			
＊＊＊　単位当たり　＊＊＊	1	式			
A=1　基本運賃 C=1　12m以内			B=1.7　運搬距離(km) D=6.5　運搬質量(t)		

施工単価表

積込み,取卸しに要する費用　　S1000009　　単第0 -0104　表

1　式　当り

名称・規格など	数量	単位	単価	金額	備考
仮設材積込み費（基地）	6.500	t			
仮設材取卸し費（現場）	6.500	t			
仮設材積込み費（現場）	6.500	t			
仮設材取卸し費（基地）	6.500	t			
＊＊＊　単位当たり　＊＊＊	1	式			
A=5　積込み,取卸しに要する費用 K=1　基地積込み・取卸し,現場積込み・取卸し			D=6.5　運搬質量(t)		

施工単価表

管路調査工　　V00100　　単第0 -0105　表

1　m　当り

名称・規格など	数量	単位	単価	金額	備考
本管TV調査工	1	m			単第0-0106　表
管渠内洗浄工	1	m			単第0-0108　表
報告書作成	1	m			単第0-0111　表
＊＊＊　単位当たり　＊＊＊	1	m			

施工単価表

本管TV調査工　　V00101　　単第0 -0106　表

400　m　当り

名称・規格など	数量	単位	単価	金額	備考
測量技師 （外業）	1	人			
測量技師補 （外業）	1	人			
普通作業員	1	人			
TVカメラ搭載車（2ｔ）運転工	1	日			単第0-0107　表
諸雑費	1	式			
＊＊＊　合計　＊＊＊	400	m			
＊＊＊　単位当たり　＊＊＊	1	m			

施工単価表

TVカメラ搭載車（2ｔ）運転工　　V00104　　単第0 -0107　表

1　日　当り

名称・規格など	数量	単位	単価	金額	備考
ガソリン,レギュラー スタンド渡し,スタンド給油	36.6	L			
運転手(一般)	1	人			
TVカメラ搭載車損料 95.5ｋｗ　2ｔ	6	時間			
諸雑費	1	式			
＊＊＊　単位当たり　＊＊＊	1	日			

施工単価表

管渠内洗浄工　　V00102　　単第0 -0108　表

700　m　当り

名称・規格など	数量	単位	単価	金額	備考
土木一般世話役	1	人			
特殊作業員	1	人			
高圧洗浄車（4ｔ）運転工	1	日			単第0-0109　表
給水車（4ｔ）運転工	1	日			単第0-0110　表
諸雑費	1	式			
＊＊＊　合計　＊＊＊	700	m			
＊＊＊　単位当たり　＊＊＊	1	m			

施工単価表

高圧洗浄車（4ｔ）運転工　　V00105　　単第0 -0109　表

1　日　当り

名称・規格など	数量	単位	単価	金額	備考
軽油 スタンド渡し,スタンド給油	39	L			
運転手(特殊)	1	人			
高圧洗浄車損料 147ｋｗ　4ｔ	6	時間			
諸雑費	1	式			
＊＊＊　単位当たり　＊＊＊	1	日			

施工単価表

給水車（4ｔ）運転工　　V00106　　単第0 -0110　表

1　日　当り

名称・規格など	数量	単位	単価	金額	備考
軽油 スタンド渡し,スタンド給油	34.8	L			
運転手(特殊)	1	人			
給水車損料 132ｗ　4ｔ	6	時間			
諸雑費	1	式			
＊＊＊　単位当たり　＊＊＊	1	日			

施工単価表

報告書作成　　V00103　　単第0 -0111　表

800　m　当り

名称・規格など	数量	単位	単価	金額	備考
測量主任技師 （外業）	1	人			
測量技師 （外業）	1	人			
測量技師補 （外業）	1	人			
DVD	1	枚			
写真代 CD/DVDプリント代	1	式			
雑材料	1	%			#01
＊＊＊　合計　＊＊＊	800	m			
＊＊＊　単位当たり　＊＊＊	1	m			

数量計算書

上段:当初　下段:変更

VPφ200				塩ビ推進(泥水一工程式)					管　材					備考
路線番号	路線延長 m	減マンホール長 m		立坑減長 m		管体延長 m	推進延長 m	布設延長 m		推進管 1.00 本	ゴム輪受口片受直管 4.00 本	副管用マンホール継手 1.00 本	カラー 本	可とう性継手 本	
M13 ～ M14	75.00	(0.45 + 0.45)	0.90	(1.00 + 0.75)	1.75	74.10	73.25	0.85		74	1			2	砂1<N≦30 ｽﾊﾟｲﾗﾙ
計	75.00		0.90		1.75	74.10	73.25	0.85		74	1			2	

管径	VP φ200	粘1≦N≦10 推進延長		粘10<N≦15 推進延長		固15<N≦40 推進延長		砂1<N≦30 推進延長	73.25	砂30<N≦50 推進延長					
ｽﾊﾟﾝ	1	SUSｶﾗｰ 本数		ｽﾊﾟｲﾗﾙ 本数	74	本数		ゴム受直 本数	1	ﾏﾝﾎｰﾙ継手 本数		接着ｶﾗｰ 本数		可とう継手 本数	2

数量計算書

上段:当初　下段:変更

VPφ250				塩ビ推進(泥水一工程式)				管　材					備考
路線番号	路線延長 m	減マンホール長 m		立坑減長 m		管体延長 m	推進延長 m	布設延長 m		推進管 1.00 本	ゴム輪受口片受直管 4.00 本	副管用マンホール継手 1.00 本	カラー 本	可とう性継手 本	
M0-2 ～ M13	62.80	(0.45 + 0.45)	0.90	(1.00 + 1.00)	2.00	61.90	60.80	1.10		61	1			2	砂1<N≦30 ｽﾊﾟｲﾗﾙ
計	62.80		0.90		2.00	61.90	60.80	1.10		61	1			2	

管径	VP φ250	粘1≦N≦10 推進延長		粘10<N≦15 推進延長		固15<N≦40 推進延長		砂1<N≦30 推進延長	60.80	砂30<N≦50 推進延長					
ｽﾊﾟﾝ	1	SUSｶﾗｰ 本数		ｽﾊﾟｲﾗﾙ 本数	61	本数		ゴム受直 本数	1	ﾏﾝﾎｰﾙ継手 本数		接着ｶﾗｰ 本数		可とう継手 本数	2

数 量 計 算 書

推進工　VPφ200

工　種	種　別	算　定			数　量	
管体延長			=	74.10	74.10	m
管　材	ｽﾊﾟｲﾗﾙ付直管 先導管	φ200×1.00　1 ｽﾊﾟﾝ	=	1	1	本
	ｽﾊﾟｲﾗﾙ付直管 最終管	φ200×1.00　1 ｽﾊﾟﾝ	=	1	1	本
	ｽﾊﾟｲﾗﾙ付直管 標準管	φ200×1.00　74 － 1 － 1	=	72	72	本
	ｺﾞﾑ輪受口片受直管 φ200		=	1	1	本
	可とう性継手 φ200		=	2	2	本
	ｶﾗｰ(本管用) φ200		=	0	0	本
塩ビ管用接着材 φ200		73 箇所 × 55 g	=	4015	4.0	kg
塩ビ管用滑材 φ200		3 箇所 × 25 g	=	75	0.1	kg
推 進 工	推進工 砂1<N≦30	73.25 － 0.00 － 0.00	=	73.25	73.25	m
残土処分工		物質収支計算より	=	2.860	2.9	m3
泥水処分工		物質収支計算より	=	3.370	3.4	m3
坑 口 工	φ200	1 ｽﾊﾟﾝ ×2 箇所 － 0 箇所	=	2	2	ｹ所
	既設人孔部	0 箇所	=	0	0	ｹ所
既設マンホール到達工			=	0	0	ｹ所
推進設備工			=	1	1	ｹ所
推進設備工(方向転換工)			=	1	1	ｹ所
鏡切り工	φ200	1 ｽﾊﾟﾝ ×2 箇所 0	=	2	2	ｹ所
		切断延長 1.2 m/ｹ所				

数 量 計 算 書

推進工　VPφ250

工　種	種　別	算　定			数　量	
管体延長			=	61.90	61.90	m
管　材	ｽﾊﾟｲﾗﾙ付直管 先導管	φ250×1.00　1 ｽﾊﾟﾝ	=	1	1	本
	ｽﾊﾟｲﾗﾙ付直管 最終管	φ250×1.00　1 ｽﾊﾟﾝ	=	1	1	本
	ｽﾊﾟｲﾗﾙ付直管 標準管	φ250×1.00　61 － 1 － 1	=	59	59	本
	ｺﾞﾑ輪受口片受直管 φ250		=	1	1	本
	可とう性継手 φ250		=	2	2	本
	ｶﾗｰ(本管用) φ250		=	0	0	本
塩ビ管用接着材 φ250		60 箇所 × 90 g	=	5400	5.4	kg
塩ビ管用滑材 φ250		3 箇所 × 35 g	=	105	0.1	kg
推 進 工	推進工 砂1<N≦30	60.80 － 0.00 － 0.00	=	60.80	60.80	m
残土処分工		物質収支計算より	=	3.400	3.4	m3
泥水処分工		物質収支計算より	=	5.190	5.2	m3
坑 口 工	φ250	1 ｽﾊﾟﾝ ×2 箇所 － 0 箇所	=	2	2	ｹ所
	既設人孔部	0 箇所	=	0	0	ｹ所
既設マンホール到達工			=	0	0	ｹ所
推進設備工			=	0	0	ｹ所
推進設備工(方向転換工)			=	0	0	ｹ所
鏡切り工	φ250	1 ｽﾊﾟﾝ ×2 箇所 0	=	2	2	ｹ所
		切断延長 1.4 m/ｹ所				

鋼製ケーシング式立坑（揺動圧入式）　数量集計表

工種	名称	種別	単位	φ2000 発進/到達立坑	φ1500 到達立坑		合計
立坑寸法	横寸法	呼び径	mm	2,000	1,500		
		外径	mm	2,090	1,590		
		内径	mm	2,066	1,566		
土工	機械掘削		m^3	19.20	8.80		28.00
	機械埋戻工	購入土 機械投入	m^3	21.2	3.3		24.5
	コンクリート埋戻工	σck=18N/mm²	m^3				
	発生土処分工	圧入掘削部	m^3	14.5	5.1		19.6
ケーシング		φ2,000mm	m	5.30			5.30
		φ1,500mm	m		4.20		4.20
仮設ケーシング	l= 2.00 m	φ2,000mm	回	1			1
		φ1,500mm	回		1		1
機械設置撤去工		φ2,000mm	回	1			1
		φ1,500mm	回		1		1
圧入掘削積込工	粘性土	N値≦5	m	1.300	1.300		2.600
	粘性土	5＜N値≦30	m				
	砂質土	N値≦30	m	4.796	3.686		8.482
	砂質土	30＜N値≦50	m				
	礫質土	N値≦30	m				
	礫質土	30＜N値≦50	m				
ケーシング引抜工			m	0.90	0.90		1.80
ケーシング溶接工			m	12.57	4.71		17.28
底盤コンクリート			m^3	3.41	1.97		5.38
スライム処理工			箇所	1.0	1.0		2
スライム処分工			m^3	1.20	0.70		1.90
ケーシング切断工			m	23.72	10.37		34.09
スクラップ			t	1.746	0.675		2.421
ケーシング重量		単位重量	t/m	0.614	0.467		－
		重量（往）	t	4.482	2.895		7.377
		重量（復）	t	1.228	0.934		2.162
覆工板	円形	φ2,000mm	箇所	2			2
		φ1,500mm	箇所		1		1

鋼製ケーシング式立坑（揺動圧入式）　数量集計表

工　種	名　称	種　別	単位	φ2000 発進/到達立坑	φ1500 到達立坑		合計
調整コンクリート工			m3	0.70			0.70
既設舗装版取壊し工	舗装切断	t=15cmまで	m	16.00	6.00		22.00
	舗装取壊し	BH直接掘削 t=15cm以下	m^2	8.00	2.25		10.25
	殻処分工	AS殻	m^3	0.40	0.11		0.51
仮復旧工	上層路盤工	粒調砕石 M-30 t=12cm	m^2	8.00	2.25		10.25
	下層路盤工	再生切込砕石 RCA-40 t=10cm	m^2	8.00	2.25		10.25
	仮舗装工	粗粒度ｱｽｺﾝ t=3cm	m^2	8.00	2.25		10.25
本復旧工	舗装切断	t=15cmまで	m	19.20	7.60		26.80
	舗装取壊し	BH直接掘削 t=15cm以下	m^2	11.52	3.61		15.13
	既設舗装殻処分工	AS殻	m^3	0.18	0.07		0.25
	仮舗装殻処分工	AS殻	m^3	0.24	0.07		0.31
	表層工	再生密粒度As t=5cm	m^2	11.52	3.61		15.13

鋼製ケーシング式立坑（揺動圧入式 φ2,000mm） 数量集計表

工種	名称	種別	単位	M13 発進立坑		M0-2 到達立坑(残置)			合計
立坑寸法	横寸法	呼び径	mm	2,000					
		外径	mm	2,090					
		内径	mm	2,066					
土工	機械掘削		m^3	19.20					19.20
	機械埋戻工	発生土機械投入	m^3	10.6		10.6			21.2
	発生土処分工	圧入掘削部	m^3	7.4		7.1			14.5
ケーシング		φ2,000mm	m	5.30					5.30
仮設ケーシング	l= 2.00 m	φ2,000mm	回	1.0					1
機械設置撤去工		φ2,000mm	回	1.0					1
圧入掘削積込工	粘性土	N値≦5	m	1.300					1.300
	粘性土	5＜N値≦30	m						
	砂質土	N値≦30	m	4.796					4.796
	砂質土	30＜N値≦50	m						
	礫質土	N値≦30	m						
	礫質土	30＜N値≦50	m						
ケーシング引抜工			m	0.90					0.90
ケーシング溶接工			m	12.57					12.57
底盤コンクリート			m^3	3.41					3.41
スライム処理工			箇所	1.0					1
スライム処分工			m^3	1.20					1.20
ケーシング切断工			m	11.90		11.82			23.72
スクラップ			t	0.887		0.859			1.746
ケーシング重量		単位重量	t/m	0.614					－
		重量（往）	t	4.482					4.482
		重量（復）	t	1.228					1.228
覆工板	円形	φ2,000mm	箇所	1.0		1.0			2
調整コンクリート工			m3	0.40		0.30			0.70

鋼製ケーシング式立坑（揺動圧入式 φ2,000mm） 数量集計表

工種	名称	種別	単位	M13 発進立坑		MO-2 到達立坑(残置)			合計
既設舗装版取壊し工	舗装切断	t=15cmまで	m	8.00		8.00			16.00
	舗装取壊し	BH直接掘削 t=15cm以下	m^2	4.00		4.00			8.00
	殻処分工	AS殻	m^3	0.20		0.20			0.40
仮復旧工	上層路盤工	粒調砕石 M-30 t=12cm	m^2	4.00		4.00			8.00
	下層路盤工	再生切込砕石 RCA-40 t=10cm	m^2	4.00		4.00			8.00
	仮舗装工	粗粒度ｱｽｺﾝ t=3cm	m^2	4.00		4.00			8.00
本復旧工	舗装切断	t=15cmまで	m	9.60		9.60			19.20
	舗装取壊し	BH直接掘削 t=15cm以下	m^2	5.76		5.76			11.52
	既設舗装殻処分工	AS殻	m^3	0.09		0.09			0.18
	仮舗装殻処分工	AS殻	m^3	0.12		0.12			0.24
	表層工	再生密粒度As t=5cm	m^2	5.76		5.76			11.52

M13発進立坑　　鋼製ケーシング立坑工数量計算書

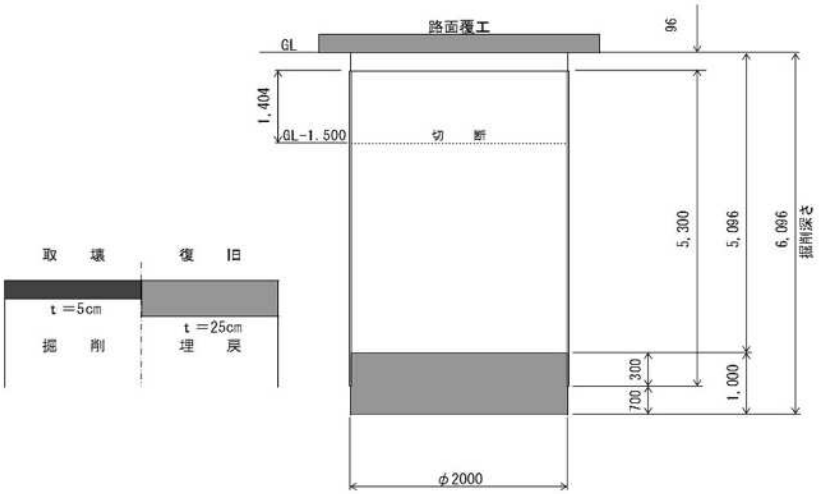

1箇所当り

名　称	種　別	算　　式	単位	数量
立坑寸法	φ2.000	外　径　φ2.090　　内　径　φ2.066		
ケーシング	先頭ケーシング	L＝　2.40 m　　1　本		
	中間ケーシング	L＝　2.40 m　　1　本		
	中間ケーシング	L＝　　m　　本		
	中間ケーシング	L＝　　m　　本		
	最終ケーシング	L＝　0.50 m　　1　本　　ケーシング長合計	m	5.30
仮設ケーシング	φ2.000	L＝　2.00 m	回	1
圧入掘削積込工	粘性土 N≦5		m	1.300
	粘性土 5＜N≦30		m	
	砂質土 N≦30		m	4.796
	砂質土 30＜N≦50		m	
	礫質土 N≦30		m	
	礫質土 30＜N≦50		m	
		（圧入掘削積込工合計）	m	6.096
ケーシング引抜工			m	0.900
ケーシング溶接工		2.000　×　π　×　2	m	12.57
底盤コンクリート		2.090 ^{2} ×　π/4　×　0.70 ＋　2.066 ^{2} ×　π/4　×　0.30	m^3	3.41
スライム処分工		「推進工法用設計積算要領　推進立坑編　日本下水道管渠推進技術協会」より	m^3	1.20
ケーシング切断工		2.000　×　π　＋　1.404　×　4	m	11.90
スクラップ	撤去部	1.404　×　0.614　　＝　0.862		
	鏡切り部	2　×　π/4　×　0.316 ^{2} ×　0.094　＝　0.015		
	鏡切り部	1　×　π/4　×　0.367 ^{2} ×　0.094　＝　0.010		
	スクラップ合計	0.862　＋　0.015　＋　0.010	t	0.887

名　称	種　別	算　　式	単位	数量
掘　削　工		π/4 × 2.000 ² × 6.096	m³	19.2
埋　戻　工	発　生　土	π/4 × 2.000 ² × 4.961 − 埋戻し控除分 4.94	m³	10.6
コンクリート埋戻工	調　整　CON σck=18N/mm²	π/4 × 2.000 ² × 0.135 − 埋戻し控除分	m³	0.4
残土処分工	圧入掘削部	19.2 − 10.6 / 0.9	m³	7.4
既設舗装版取壊し工				
舗装切断	As-5-10-10 t=15cm以下	2.00 × 4	m	8.0
舗装取壊し	BH0.45m3 t=15cm以下	2.00 × 2.00	m²	4.00
As ガラ処分	t=5cm	2.00 × 2.00 × 0.05	m³	0.20
仮復旧工				
上層路盤工	M-30 t=12cm	2.00 × 2.00	m²	4.00
下層路盤工	RCA-40 t=10cm	2.00 × 2.00	m²	4.00
仮舗装工	t=3cm	2.00 × 2.00	m²	4.00
本復旧工				
舗装切断	As-5-10-10 t=15cm以下	2.40 × 4	m	9.6
舗装取壊し	BH0.45m3 t=15cm以下	2.40 × 2.40	m²	5.76
As ガラ処分	既設舗装版 t=5cm	(5.76 − 4.00) × 0.05	m³	0.09
As ガラ処分	仮舗装 t=3cm	2.00 × 2.00 × 0.03	m³	0.12
表層工	再生密粒度As t=5cm	2.40 × 2.40	m²	5.76

名　称	種　別	算　　式	単位	数量
埋戻し控除量 (砂埋戻し部)	舗　装 As-5-10-10	2.000 ² × π/4 × 0.250 = 0.785	m³	
	蓋及び 調整ﾘﾝｸﾞ・金具	0.82 ² × π/4 × (0.181 − 舗装厚控除 0.181) =	m³	
	斜壁･躯体･直壁	1.05 ² × π/4 × (4.650 − 舗装厚控除 0.069) = 3.967	m³	
	底　版	1.11 ² × π/4 × 0.130 = 0.126	m³	
	下流管	0.267 ² × π/4 × (2.000 − 1.05)/2 = 0.027	m³	
	上流管	0.216 ² × π/4 × (2.000 − 1.05)/2 = 0.017	m³	
	枝管	0.216 ² × π/4 × (2.000 − 1.05)/2 = 0.017	m³	
		(控除合計) = 4.939	m³	4.94

MO-2到達立坑(残置)　　鋼製ケーシング立坑工数量計算書

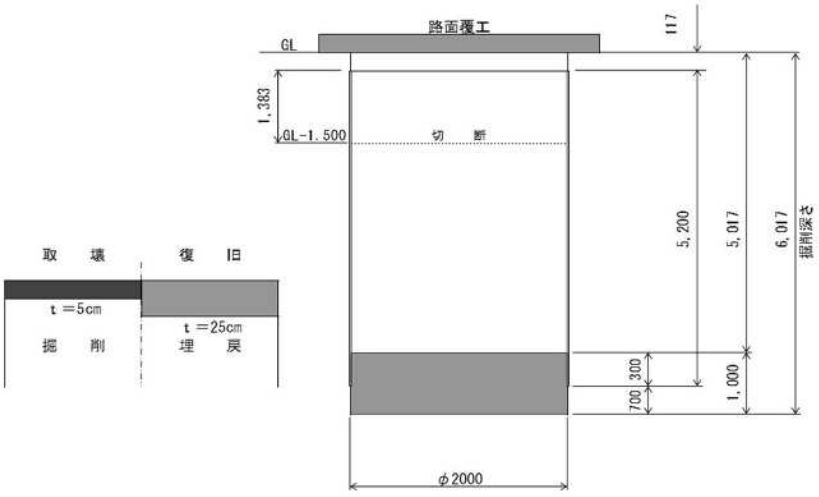

1箇所当り

名　称	種　別	算　　式	単位	数量
立　坑　寸　法	φ2.000	外　径　φ2.090　　内　径　φ2.066		
掘　　削 積　込　工	粘性土 N≦5		m	
	粘性土 5＜N≦30		m	
	砂質土 N≦30		m	6.017
	砂質土 30＜N≦50		m	
	礫質土 N≦30		m	
	礫質土 30＜N≦50		m	
		(圧入掘削積込工合計)	m	6.017
ケーシング 切　断　工		2.000 × π ＋ 1.383 × 4	m	11.82
スクラップ	撤　去　部	1.383 × 0.614 ＝ 0.849		
	鏡　切　り　部	1 × π/4 × 0.367 ^{2} × 0.094 ＝ 0.010		
	鏡　切　り　部	π/4 × ^{2} × 0.094 ＝		
	スクラップ 合　　計	0.849 ＋ 0.010	t	0.859

名　称	種　別	算　　式	単位	数量
掘　削　工		π/4 × 2.000 ² × 6.017	m³	18.9
埋　戻　工	発　生　土	π/4 × 2.000 ² × 4.932 － 埋戻し控除分 4.91	m³	10.6
コンクリート埋戻工	調　整　CON σck=18N/mm²	π/4 × 2.000 ² × 0.085 － 埋戻し控除分	m³	0.3
残土処分工	圧入掘削部	18.9 － 10.6 / 0.9	m³	7.1
既設舗装版取壊し工				
舗装切断	As-5-10-10 t=15cm以下	2.00 × 4	m	8.0
舗装取壊し	BH0.45m3 t=15cm以下	2.00 × 2.00	m²	4.00
As ガラ処分	t=5cm	2.00 × 2.00 × 0.05	m³	0.20
仮復旧工				
上層路盤工	M-30 t=12cm	2.00 × 2.00	m²	4.00
下層路盤工	RCA-40 t=10cm	2.00 × 2.00	m²	4.00
仮舗装工	t=3cm	2.00 × 2.00	m²	4.00
本復旧工				
舗装切断	As-5-10-10 t=15cm以下	2.40 × 4	m	9.6
舗装取壊し	BH0.45m3 t=15cm以下	2.40 × 2.40	m²	5.76
As ガラ処分	既設舗装版 t=5cm	(5.76 － 4.00) × 0.05	m³	0.09
As ガラ処分	仮舗装 t=3cm	2.00 × 2.00 × 0.03	m³	0.12
表層工	再生密粒度As t=5cm	2.40 × 2.40	m²	5.76

名　称	種　別	算　　式	単位	数量
埋戻し控除量 (砂埋戻し部)	舗　装 As-5-10-10	2.000 ² × π/4 × 0.250 = 0.785	m³	
	蓋及び 調整ﾘﾝｸﾞ・金具	0.82 ² × π/4 × (0.302 − 舗装厚控除 0.250) = 0.027	m³	
	斜壁･躯体･直壁	1.05 ² × π/4 × (4.500 − 舗装厚控除) = 3.897	m³	
	底　版	1.11 ² × π/4 × 0.130 = 0.126	m³	
	下流管	0.370 ² × π/4 × (2.000 − 1.05)/2 = 0.051	m³	
	上流管	0.267 ² × π/4 × (2.000 − 1.05)/2 = 0.027	m³	
		(控除合計) = 4.913	m³	4.91

鋼製ケーシング式立坑（揺動圧入式）　数量集計表

工種	名称	種別	単位	φ2000 発進/到達立坑	φ1500 到達立坑	φ2000 通過立坑	合計
立坑寸法	横寸法	呼び径	mm	1,500			
		外径	mm	1,590			
		内径	mm	1,566			
土工	機械掘削		m^3	8.80			8.80
	機械埋戻工	購入土 機械投入	m^3	3.3			3.3
	コンクリート埋戻工	σck=18N/mm²	m^3				
	発生土処分工	圧入掘削部	m^3	5.1			5.1
ケーシング		φ1,500mm	m	4.20			4.20
		φ0mm	m				
仮設ケーシング	l= 2.00 m	φ1,500mm	回	1			1
		φ0mm	回				
機械設置撤去工		φ1,500mm	回	1			1
		φ0mm	回				
圧入掘削積込工	粘性土	N値≦5	m	1.300			1.300
	粘性土	5＜N値≦30	m				
	砂質土	N値≦30	m	3.686			3.686
	砂質土	30＜N値≦50	m				
	礫質土	N値≦30	m				
	礫質土	30＜N値≦50	m				
ケーシング引抜工			m	0.90			0.90
ケーシング溶接工			m	4.71			4.71
底盤コンクリート			m^3	1.97			1.97
スライム処理工			箇所	1.0			1
スライム処分工			m^3	0.70			0.70
ケーシング切断工			m	10.37			10.37
スクラップ			t	0.675			0.675
ケーシング重量		単位重量	t/m	0.467			－
		重量（往）	t	2.895			2.895
		重量（復）	t	0.934			0.934
覆工板	円形	φ1,500mm	箇所	1			1
		φ0mm	箇所				

鋼製ケーシング式立坑（揺動圧入式）　数量集計表

工　　種	名　　称	種　　別	単 位	φ2000 発進/到達立坑	φ1500 到達立坑	φ2000 通過立坑	合計
調整コンクリート工			m3				
既設舗装版取壊し工	舗装切断	t=15cmまで	m	6.00			6.00
	舗装取壊し	BH直接掘削 t=15cm以下	m^2	2.25			2.25
	殻処分工	AS殻	m^3	0.11			0.11
仮復旧工	上層路盤工	粒調砕石 M-30 t=12cm	m^2	2.25			2.25
	下層路盤工	再生切込砕石 RCA-40 t=10cm	m^2	2.25			2.25
	仮舗装工	粗粒度ｱｽｺﾝ t=3cm	m^2	2.25			2.25
本復旧工	舗装切断	t=15cmまで	m	7.60			7.60
	舗装取壊し	BH直接掘削 t=15cm以下	m^2	3.61			3.61
	既設舗装殻処分工	AS殻	m^3	0.07			0.07
	仮舗装殻処分工	AS殻	m^3	0.07			0.07
	表層工	再生密粒度As t=5cm	m^2	3.61			3.61

鋼製ケーシング式立坑（揺動圧入式 φ1,500mm） 数量集計表

工種	名称	種別	単位	M14 到達立坑					合計
立坑寸法	横寸法	呼び径	mm	1,500					
		外径	mm	1,590					
		内径	mm	1,566					
土工	機械掘削		m^3	8.80					8.80
	機械埋戻工	発生土機械投入	m^3	3.3					3.3
	発生土処分工	圧入掘削部	m^3	5.1					5.1
ケーシング		φ1,500mm	m	4.20					4.20
仮設ケーシング	l= 2.00 m	φ1,500mm	回	1.0					1
機械設置撤去工		φ1,500mm	回	1.0					1
圧入掘削積込工	粘性土	N値≦5	m	1.300					1.300
	粘性土	5＜N値≦30	m						
	砂質土	N値≦30	m	3.686					3.686
	砂質土	30＜N値≦50	m						
	礫質土	N値≦30	m						
	礫質土	30＜N値≦50	m						
ケーシング引抜工			m	0.90					0.90
ケーシング溶接工			m	4.71					4.71
底盤コンクリート			m^3	1.97					1.97
スライム処理工			箇所	1.0					1
スライム処分工			m^3	0.70					0.70
ケーシング切断工			m	10.37					10.37
スクラップ			t	0.675					0.675
ケーシング重量		単位重量	t/m	0.467					－
		重量（往）	t	2.895					2.895
		重量（復）	t	0.934					0.934
覆工板	円形	φ1,500mm	箇所	1.0					1
調整コンクリート工			m3						

鋼製ケーシング式立坑（揺動圧入式 φ1,500mm） 数量集計表

工種	名称	種別	単位	M14 到達立坑					合計
既設舗装版取壊し工	舗装切断	t=15cmまで	m	6.00					6.00
	舗装取壊し	BH直接掘削 t=15cm以下	m^2	2.25					2.25
	殻処分工	AS殻	m^3	0.11					0.11
仮復旧工	上層路盤工	粒調砕石 M-30 t=12cm	m^2	2.25					2.25
	下層路盤工	再生切込砕石 RCA-40 t=10cm	m^2	2.25					2.25
	仮舗装工	粗粒度ｱｽｺﾝ t=3cm	m^2	2.25					2.25
本復旧工	舗装切断	t=15cmまで	m	7.60					7.60
	舗装取壊し	BH直接掘削 t=15cm以下	m^2	3.61					3.61
	既設舗装殻処分工	AS殻	m^3	0.07					0.07
	仮舗装殻処分工	AS殻	m^3	0.07					0.07
	表層工	再生密粒度As t=5cm	m^2	3.61					3.61

M14到達立坑　　鋼製ケーシング立坑工数量計算書

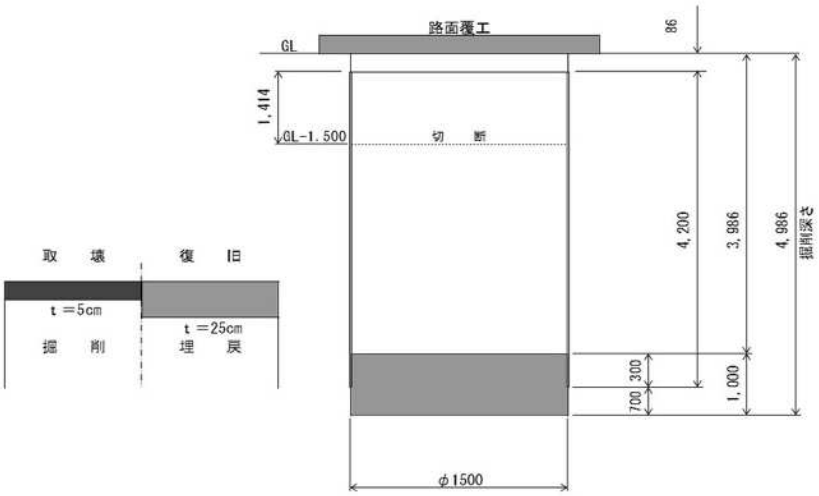

1箇所当り

名　称	種　別	算　　式	単位	数量
立坑寸法	φ1,500	外　径　φ1,590　　内　径　φ1,566		
ケーシング	先頭ケーシング	L＝　2.40 m　　1　本		
	中間ケーシング	L＝　　m　　本		
	中間ケーシング	L＝　　m　　本		
	中間ケーシング	L＝　　m　　本		
	最終ケーシング	L＝　1.80 m　　1　本　　ケーシング長合計	m	4.20
仮設ケーシング	φ1,500	L＝　2.00 m	回	1
圧入掘削積込工	粘性土 N≦5		m	1.300
	粘性土 5＜N≦30		m	
	砂質土 N≦30		m	3.686
	砂質土 30＜N≦50		m	
	礫質土 N≦30		m	
	礫質土 30＜N≦50		m	
		（圧入掘削積込工合計）	m	4.986
ケーシング引抜工			m	0.900
ケーシング溶接工		1.500　×　π　×　1	m	4.71
底盤コンクリート		1.590 ^{2} ×　π/4　×　0.70 ＋　1.566 ^{2} ×　π/4　×　0.30	m^3	1.97
スライム処分工		「推進工法用設計積算要領　推進立坑編　日本下水道管渠推進技術協会」より	m^3	0.70
ケーシング切断工		1.500　×　π　＋　1.414　×　4	m	10.37
スクラップ	撤去部	1.414　×　0.467　　＝　0.660		
	鏡切り部	2　×　π/4　×　0.316 ^{2} ×　0.094　＝　0.015		
	鏡切り部	π/4　×　^{2} ×　0.094　＝		
	スクラップ合計	0.660　＋　0.015	t	0.675

名　称	種　別	算　　式	単位	数量
掘　削　工		π/4 × 1.500 ^{2} × 4.986	m^3	8.8
埋　戻　工	発　生　土	π/4 × 1.500 ^{2} × 3.986 ー 埋戻し控除分 3.70	m^3	3.3
コンクリート埋戻工	調　整　CON σck=18N/mm^2	π/4 × 1.500 ^{2} × ー 埋戻し控除分	m^3	
残土処分工	圧入掘削部	8.8 ー 3.3 / 0.9	m^3	5.1
既設舗装版取壊し工				
舗装切断	As-5-10-10 t=15cm以下	1.50 × 4	m	6.0
舗装取壊し	BH0.45m3 t=15cm以下	1.50 × 1.50	m^2	2.25
As ガラ処分	t=5cm	1.50 × 1.50 × 0.05	m^3	0.11
仮復旧工				
上層路盤工	M-30 t=12cm	1.50 × 1.50	m^2	2.25
下層路盤工	RCA-40 t=10cm	1.50 × 1.50	m^2	2.25
仮舗装工	t=3cm	1.50 × 1.50	m^2	2.25
本復旧工				
舗装切断	As-5-10-10 t=15cm以下	1.90 × 4	m	7.6
舗装取壊し	BH0.45m3 t=15cm以下	1.90 × 1.90	m^2	3.61
As ガラ処分	既設舗装版 t=5cm	(3.61 ー 2.25) × 0.05	m^3	0.07
As ガラ処分	仮舗装 t=3cm	1.50 × 1.50 × 0.03	m^3	0.07
表層工	再生密粒度As t=5cm	1.90 × 1.90	m^2	3.61

名　称	種　別	算　　式	単位	数量
埋戻し控除量 (砂埋戻し部)	舗　装 As-5-10-10	1.500 ^{2} × π/4 × 0.250 = 0.442	m^3	
	蓋及び 調整ﾘﾝｸﾞ・金具	0.82 ^{2} × π/4 × (0.256 − 舗装厚控除 0.250) = 0.003	m^3	
	斜壁･躯体･直壁	1.05 ^{2} × π/4 × (3.600 − 舗装厚控除) = 3.117	m^3	
	底　版	1.11 ^{2} × π/4 × 0.130 = 0.126	m^3	
	下流管	0.216 ^{2} × π/4 × (1.500 − 1.05)/2 = 0.008	m^3	
	上流管	0.216 ^{2} × π/4 × (1.500 − 1.05)/2 = 0.008	m^3	
		(控除合計) = 3.704	m^3	3.70

組　立　1　号　マ　ン　ホ　ー　ル　工　集　計　表

（　　）工区

名　称	形　状　寸　法	数　量　内　訳　書					合計	単位	設計数量
		No.1	No.2	No.3					
鉄蓋(一般)	内径600mm　H＝110mm　受枠共	2.0					2.0	組	2
鉄蓋(転落防止)	内径600mm　H＝110mm　受枠共							組	
受枠変形防止調整金具		2.0					2.0	個	2
調整リング	H＝ 50mm							個	
	H＝100mm	2.0					2.0	個	2
	H＝150mm	1.0					1.0	個	1
床版斜壁	H＝150mm							個	
斜　壁	H＝300mm	2.0					2.0	個	2
	H＝450mm							個	
	H＝600mm							個	
直　壁	H＝300mm							個	
	H＝600mm	2.0					2.0	個	2
	H＝900mm							個	
	H＝1200mm							個	
	H＝1500mm							個	
	H＝1800mm	2.0					2.0	個	2
躯　体	H＝600mm							個	
	H＝900mm							個	
	H＝1200mm							個	
	H＝1500mm							個	
	H＝1800mm	2.0					2.0	個	2
底　版	H＝130mm	2.0					2.0	個	2
削　孔	VU100mm							箇所	
	VU150mm							箇所	
	VU200mm	2.0					2.0	箇所	2
	VU250mm	1.0					1.0	箇所	1
ブロック据付	H＝3.0m以下							箇所	
	H＝3.0m～4.0m以下							箇所	
	H＝4.0m～5.0m以下	2.0					2.0	箇所	2
ｲﾝﾊﾞｰﾄｺﾝｸﾘｰﾄ	0.18　　m3/箇所	2.0					2.0	箇所	2
ﾓﾙﾀﾙ上塗り	0.84　　m2/箇所	2.0			※立坑内人孔控除		2.0	箇所	2
砕石基礎	0.95　　m2/箇所	2.0				-2.0		箇所	
調整ﾓﾙﾀﾙ高さ		63.0					63.0	mm	63
調整ﾓﾙﾀﾙ(無収縮)	0.464　　kg/mm						29.2	kg	29
	0.245　　m3/m（無収縮ﾓﾙﾀﾙ）						0.02	m3	0.0
型枠工	m2/m（合板円形）							m2	

組　立　1　号　マ　ン　ホ　ー　ル　設　置　工　No.1

（　　）工区

路線名	人孔番号	人孔深	流出管			流入管				副管		鉄蓋		受枠変形防止金具	調整高	調整ﾘﾝｸﾞ φ600			斜壁ﾌﾞﾛｯｸ φ600/900			ﾌﾟﾚ版斜	直壁ﾌﾞﾛｯｸ φ900						躯体ﾌﾞﾛｯｸ φ900					底版
			管種	管径	管底高	管種	管径	管底高	適用	管径	段差	一般	転落防止			50	100	150	300	450	600	150	300	600	900	1200	1500	1800	600	900	1200	1500	1800	
				mm	m		mm	m		mm	m	組	組	個	H	個	個	個	個	個	個	個	個	個	個	個	個	個	個	個	個	個	個	個
5645	M0-2	4.642	VP	350	-2.692	VP	250	-2.649				1			42			1	1					1				1					1	1
4910	M13	4.671	VP	250	-2.461	VP	200	-2.411				1			21		2		1					1				1					1	1
						VU	200	-0.329		150	2.132																							
4909	M14		VP	200	-2.186	VP		-2.106																										
計							削孔	100	0	箇所		2			63		2	1	2					2				2					2	2
								150	0	箇所																								
								200	2	箇所																								
								250	1	箇所																								

ﾌﾞﾛｯｸ据付			
	3.0m以下		箇所
	3.0m～4.0m以下		箇所
	4.0m～5.0m以下	2	箇所

1箇所当り			
	ｲﾝﾊﾞｰﾄｺﾝｸﾘｰﾄ	0.18	m3
	ﾓﾙﾀﾙ上塗り	0.84	m2
	砕石基礎	0.95	m2

三　原　市

薬液注入工数量総括表

工事名：

上段：当初設計、下段：変更設計

路線番号	施工位置	施工箇所	総　注　入　量		注　入 本　数	土質別削孔長（１本当り）				土被り	１本当り 注入量	トラック 運転日数	使用柱状図
			溶液型	懸濁型		礫 質 土	砂 質 土	粘 性 土	合　　計				
			Q（ｷﾛﾘｯﾄﾙ）	Q（ｷﾛﾘｯﾄﾙ）	n（本）	（m）	（m）	（m）	（m）	（m）	Qs（ﾘｯﾄﾙ）	（日）	
4910	M0-2	上流側	5.085		5		4.320	1.300	5.620	2.820	1,017	1.136	S63-Bor.No.10
	M13	下流側	5.089		5		4.392	1.300	5.692	2.892	1,018	1.144	S63-Bor.No.10
4909	M13	上流側	5.086		5		4.341	1.300	5.641	2.841	1,018	1.138	S63-Bor.No.10
	M14	下流側	5.062		5		3.416	1.300	4.716	1.916	1,012	1.049	S63-Bor.No.10
合　　計			20.322		20		16.469	5.200	21.669			4.467	

二重管ストレーナ薬液注入工　　（ 複相・溶液型 ）　　当初

路線番号： 4910

施工箇所： M0-2　上流側

１箇所当り　　削孔本数=　5

【施工面積Ａ：　4.600 m^2】　　２ セット　（施工本数が100本未満の場合は２セット、100本以上の場合は４セットを標準とする。）

	入 力 デ ー タ						1　本　当　り							2セット１日当り		2セット当り
施工箇所	削孔長	注 入 長		対象土量	注入率	総注入量	注入量	機械準備時間	削 孔 時 間		注入時間	土被り引抜時間	施工時間	施工本数	注入量	トラック運転日
土層種別	L	N 値	L 1	v	λ	v＊λ	V*1000/n		m当り削孔時間	Σγ1*L	qs=16l/分 Qｓ/ｑｓ	γ2=2分/m γ2*L2	T1+T2 +T3+T4	(60*H)/Ts*2	Qs*N /1000	V/(Qs*N)
	m		m	m3	%	V kl	Qｓ l	T1 分	γ1分/m	T2 分	T3 分	T4 分	Ts 分	N 本/日	Qd kl	D 日
	5.620		2.800	12.880		5.085	1,017	15.00		47.980	63.563	5.640	132.183	5.72	5.817	0.874
砂礫土		10～30		0.000	40.0	0.000	0		19.00	0.000	0.000				0.000	
		30～50		0.000	28.0	0.000	0			0.000	0.000				0.000	供用日数
		50以上		0.000	20.0	0.000	0			0.000	0.000				0.000	
砂質土	4.320	0～10	1.820	8.372	40.0	3.349	670		9.00	38.880	41.875	土被り		H=6.3hr	3.832	D'=D*1.3
		10～30		0.000	32.0	0.000	0	※打設間		0.000	0.000	L2=L-L1=		とする。	0.000	
		30以上		0.000	21.0	0.000	0	隔は１ｍ		0.000	0.000	2.820			0.000	D' 日
粘性土	1.300	0～ 4	0.980	4.508	38.5	1.736	347	を標準と	7.00	9.100	21.688				1.985	
		4～ 8		0.000	30.0	0.000	0	する。		0.000	0.000				0.000	
		8～15		0.000	15.0	0.000	0			0.000	0.000				0.000	1.136

二重管ストレーナ薬液注入工　　（ 複相・溶液型 ）　　当初

路線番号： 4910

施工箇所： M13　　下流側

１箇所当り　　削孔本数=　5

【施工面積Ａ：　4.600 m^2】　　２セット　（施工本数が100本未満の場合は２セット、100本以上の場合は４セットを標準とする。）

	入力データ						1本当り							2セット１日当り		2セット当り
施工箇所	削孔長	注入長		対象土量	注入率	総注入量	注入量	機械準備時間	削孔時間		注入時間	土被り引抜時間	施工時間	施工本数	注入量	トラック運転日
									m当り削孔時間		qs=16l/分	γ2=2分/m	T1+T2		Qs*N	
土層種別	L	N 値	L1	v	λ	v*λ	V*1000/n			Σγ1*L	Qs/qs	γ2*L2	+T3+T4	(60*H)/Ts*2	/1000	V/(Qs*N)
	m		m	m3	%	V kl	Qs l	T1 分	γ1分/m	T2 分	T3 分	T4 分	Ts 分	N 本/日	Qd kl	D 日
	5.692		2.800	12.880		5.089	1,018	15.00		48.628	63.625	5.784	133.037	5.68	5.782	0.880
砂礫土		10～30		0.000	40.0	0.000	0		19.00	0.000	0.000				0.000	
		30～50		0.000	28.0	0.000	0			0.000	0.000				0.000	供用日数
		50以上		0.000	20.0	0.000	0			0.000	0.000				0.000	
砂質土	4.392	0～10	1.892	8.703	40.0	3.481	696		9.00	39.528	43.500	土被り		H=6.3hr	3.953	D'=D*1.3
		10～30		0.000	32.0	0.000	0	※打設間		0.000	0.000	L2=L-L1=		とする。	0.000	
		30以上		0.000	21.0	0.000	0	隔は１m		0.000	0.000	2.892			0.000	D' 日
粘性土	1.300	0～ 4	0.908	4.177	38.5	1.608	322	を標準と	7.00	9.100	20.125				1.829	
		4～ 8		0.000	30.0	0.000	0	する。		0.000	0.000				0.000	
		8～15		0.000	15.0	0.000	0			0.000	0.000				0.000	1.144

二重管ストレーナ薬液注入工　　（ 複相・溶液型 ）　　当初

路線番号： 4909

施工箇所： M13　　上流側

１箇所当り　　削孔本数=　5

【施工面積Ａ：　4.600 m^2】　　２セット　（施工本数が100本未満の場合は２セット、100本以上の場合は４セットを標準とする。）

	入力データ						1本当り							2セット１日当り		2セット当り
施工箇所	削孔長	注入長		対象土量	注入率	総注入量	注入量	機械準備時間	削孔時間		注入時間	土被り引抜時間	施工時間	施工本数	注入量	トラック運転日
									m当り		qs=16l/分	γ2=2分/m	T1+T2		Qs*N	
土層種別	L	N 値	L1	v	λ	v*λ	V*1000/n		削孔時間	Σγ1*L	Qs/qs	γ2*L2	+T3+T4	(60*H)/Ts*2	/1000	V/(Qs*N)
	m		m	m3	%	V kl	Qs l	T1 分	γ1分/m	T2 分	T3 分	T4 分	Ts 分	N 本/日	Qd kl	D 日
	5.641		2.800	12.880		5.086	1,018	15.00		48.169	63.625	5.682	132.476	5.71	5.812	0.875
砂礫土		10～30		0.000	40.0	0.000	0		19.00	0.000	0.000				0.000	
		30～50		0.000	28.0	0.000	0			0.000	0.000				0.000	供用日数
		50以上		0.000	20.0	0.000	0			0.000	0.000				0.000	
砂質土	4.341	0～10	1.841	8.469	40.0	3.388	678		9.00	39.069	42.375	土被り		H=6.3hr	3.871	D'=D*1.3
		10～30		0.000	32.0	0.000	0	※打設間		0.000	0.000	L2=L-L1=		とする。	0.000	
		30以上		0.000	21.0	0.000	0	隔は１m		0.000	0.000	2.841			0.000	D' 日
粘性土	1.300	0～ 4	0.959	4.411	38.5	1.698	340	を標準と	7.00	9.100	21.250				1.941	
		4～ 8		0.000	30.0	0.000	0	する。		0.000	0.000				0.000	
		8～15		0.000	15.0	0.000	0			0.000	0.000				0.000	1.138

二重管ストレーナ薬液注入工　　（ 複相・溶液型 ）　　当初

路線番号： 4909

施工箇所： M14　　下流側

１箇所当り　　削孔本数=　5

【施工面積Ａ：　4.600 m^2】　　２セット　（施工本数が100本未満の場合は２セット、100本以上の場合は４セットを標準とする。）

	入力データ						1本当り							2セット１日当り		2セット当り
施工箇所	削孔長	注入長		対象土量	注入率	総注入量	注入量	機械準備時間	削孔時間		注入時間	土被り引抜時間	施工時間	施工本数	注入量	トラック運転日
									m当り削孔時間		qs=16l/分	γ2=2分/m	T1+T2		Qs*N	
土層種別	L	N 値	L1	v	λ	v*λ	V*1000/n			Σγ1*L	Qs/qs	γ2*L2	+T3+T4	(60*H)/Ts*2	/1000	V/(Qs*N)
	m		m	m3	%	V kl	Qs l	T1 分	γ1分/m	T2 分	T3 分	T4 分	Ts 分	N 本/日	Qd kl	D 日
	4.716		2.800	12.880		5.062	1,012	15.00		39.844	63.250	3.832	121.926	6.20	6.274	0.807
砂礫土		10～30		0.000	40.0	0.000	0		19.00	0.000	0.000				0.000	
		30～50		0.000	28.0	0.000	0			0.000	0.000				0.000	供用日数
		50以上		0.000	20.0	0.000	0			0.000	0.000				0.000	
砂質土	3.416	0～10	1.500	6.900	40.0	2.760	552		9.00	30.744	34.500	土被り		H=6.3hr	3.422	D'=D*1.3
		10～30		0.000	32.0	0.000	0	※打設間		0.000	0.000	L2=L-L1=		とする。	0.000	
		30以上		0.000	21.0	0.000	0	隔は１m		0.000	0.000	1.916			0.000	D' 日
粘性土	1.300	0～ 4	1.300	5.980	38.5	2.302	460	を標準と	7.00	9.100	28.750				2.852	
		4～ 8		0.000	30.0	0.000	0	する。		0.000	0.000				0.000	
		8～15		0.000	15.0	0.000	0			0.000	0.000				0.000	1.049

令和3年度　公共下水道事業			
工事名	円一第１処理分区汚水管 新設工事（3-2）		
工事場所	三原市円一町一丁目		
図面番号		縮　尺	
位置図			
三　原　市			