工　事 番　号	部　長	課　長	課長補佐	係　長	検算者	設計者

設計年度	令和　3　年度	菅川雨水ポンプ場土木工事（3-１工区）　仕様書
施工月日	令和　年　月　日	公共下水道事業
施工方法	請　負	三原市本郷町船木
工事期間		

補助

仕　様　書

工事概要	起工理由
・雨水ポンプ場土木工事 本体仮設工　一式 本体築造工　一式 重力式擁壁工　一式 排水構造物工　一式 付帯工　一式 舗装復旧工　一式	

三　原　市

特　記　仕　様　書

第１章　総則

第１節　適　用

１　本特記仕様書は，三原市本郷町船木　公共下水道事業　菅川雨水ポンプ場土木工事(3-1 工区)に適用する。

２　本特記仕様書に記載のない事項については，次によるものとする。

・土木工事共通仕様書　令和２年８月　広島版

広島県の調達情報のページ（https://chotatsu.pref.hiroshima.lg.jp/）－「技術管理基準等」に掲載している。

・下水道土木工事必携(案)　2014 年度　公益社団法人日本下水道協会

・下水道用設計指針と設計標準図　平成 26 年度改訂版　三原市

・その他関連規格類

第２節　現場の管理

受注者は，工事現場内において，管理技術者，主任技術者(下請を含む。)に工事名，工期，顔写真，所属会社名及び証明印の入った名札を着用するものとする。

第３節　部分引渡し

建設工事契約約款第 38 条により，本工事の内，部分引渡しの必要が生じた場合は，当該部分の検査を受け部分引渡しを行うこと。

第４節　検査

土木工事共通仕様書（令和２年８月広島版）『第３編 1-1-10 技術検査』によるほか，三原市工事検査規程の定めるところによる。

第５節　情報共有システム（設計金額 500 万円以上が対象）

１　本工事は，受発注者間の情報を電子的に交換・共有することにより，業務の効率化を図る情報交換システムの対象である。なお，運用にあたっては「広島県工事中情報共有システム運用ガイドライン」（以下「ガイドライン」という。）に基づき実施すること。

２　本工事で使用する情報共有システムは次とする。

広島県工事中情報共有システム

https://chotatsu.pref.hiroshima.lg.jp/asp/index.html

３　監督員及び受注者が使用する情報共有サービスのサービス提供者（以下「サービス提供者」という。）との契約は，受注者が行い，利用

料を支払うものとする。

4　なお，工事完成時については，提出する必要のある工事成果品を電子納品すること。また，試行期間中は工事検査を紙媒体で受検することから，受注者は工事成果品１部を紙媒体により提出すること。

5　受注者は，監督員及びサービス提供者から技術上の問題点の把握，利用にあたっての評価を行うためアンケート等を求められた場合，協力しなければならない。

第６節　法定外の労災保険の付保

1　本工事において，受注者は法定外の労災保険に付さなければならない。

2　受注者は，建設工事請負契約約款第５４条に基づき，法定外の労災保険の契約締結したときは，その証券又はこれに代わるものを速やかに監督職員に提示しなければならない。

3　法定外の労災保険は，政府の労働災害補償保険とは別に上乗せ給付等を行うことを目的とするものであり，（公財）建設業福祉共済団，（一社）建設業労災互助会，全日本火災共済協同組合連合会，（一社）全国労働保険事務組合連合会又は保険会社との間で，労働者災害補償保険法に基づいて契約を締結しているものとする。

第２章　施工条件

第１節　工　程

1　地下埋設物･埋蔵文化財の事前調査

調査項目	地下埋設物
調査時期	工事施工前に試掘を行うこと。(支障物件が発見された場合は，監督員と協議すること。設計変更の対象とする。)
移設時期	必要に応じて，別途協議するものとする。
提出書類	「試掘結果報告書」として，提出するものとする。また，提出部数については監督員の指示によるものとする。

第２節　用　地

1　借　地　　あらかじめ近隣住民に借地する目的，作業内容を充分説明し，同意を得て借地すること。

第３節　公害対策

1　事前・事後調査

調査区分	事前・事後及び工事施工中も大きな被害がある旨の申し出を受けた場合，監督員と協議の上調査すること。
調査時期	施工前・施工中・施工後（１ヶ月以内）

調査内容　　柱，屋根，壁，基礎，建具等の傾斜，損傷状況

範　囲　　別途協議による。

第４節　安全対策

１　交通誘導員・保安要員

工事作業期間中の交通誘導員は，ポンプ場本体工事１人／日，県道がわ舗装・側溝復旧工事２人／日を見込んでいる。

第５節　工事用道路

１　一般道路

搬入経路　　特に指定しない。

使用期間　　工事施工期間

使用時間　　８時３０分～１７時

工事中・後の処置　　随時　清掃，　工事後　舗装欠損部補修（工事前・後の写真により監督員と協議すること。設計変更の対象とする。）

第６節　建設副産物

１　建設発生土（搬出）（建設発生土リサイクルプラント，建設発生土受入地又は建設発生土受入地（一時たい積））

当該工事により発生する建設発生土は，公の関与する埋立地，建設発生土処分先一覧表に掲載されている建設発生土リサイクルプラント，建設発生土受入地又は建設発生土受入地（一時たい積）のいずれかに搬出するものとする。

また，搬出先として，運搬費と受入費（平日の受入費用）の合計が最も経済的になる建設発生土リサイクルプラント，建設発生土受入地又は建設発生土受入地（一時たい積）を見込んでいる。したがって，正当な理由がある場合を除き残土処分に要する費用（単価）は変更しない。

なお，工事発注後に明らかになったやむを得ない事情により，建設発生土処分先一覧表に掲載されている建設発生土リサイクルプラント，建設発生土受入地又は建設発生土受入地（一時たい積）への搬出が困難となった場合は，発注者と受注者が協議するものとする。

２　産業廃棄物の場外保管

当該工事により発生する産業廃棄物を事業場の外（建設工事現場以外の場所）において 300m2 以上の面積で保管する場合には，保管場所を所管する都道府県知事又は政令市長に事前の届出を行うこと。また，届出事項を変更する場合は事前に変更届を，保管をやめたときは 30 日以内に廃止届を提出すること。

ただし，産業廃棄物処理業等の許可施設における保管は届出対象外とする。

第７節　仮設工

湧水等により，見込んでいる仮設工法が適さない場合や適用できない場合は，任意仮設についても設計変更することができる。

ただし，変更しようとする者は，見込んでいる仮設工法が適用できない根拠を文書等に示すとともに，適した仮設工法の仕様や構造計算書等を添付し，監督員と協議すること。

第８節　薬液注入

１　薬液注入

「薬液注入工法による建設工事の施工に関する暫定指針」に基づき施工すること。

「薬液注入工事に係る施工管理等について」に基づき管理すること。

２　周辺環境調査

施工前・中１回・後の３回地下水の水質を調査すること。

第９節　その他

１　工事用機資材の仮置き

場　所	指定しない
期　間	指定しない
保管方法	指定しない

第３章　設計金額

第１節　排出ガス対策型建設機械の使用促進

土木工事共通仕様書（令和２年８月広島版）『第１編 1-1-31 環境対策』で使用を義務付けている排出ガス対策型建設機械においては，排出ガス対策型（第２次基準値）以上の建設機械の使用に努めること。

なお，使用する排出ガス対策型建設機械について，基準値による設計変更は行わない。

第４章　工事保険等

受注者は，本工事において第三者に与えた損害を補填する保険又はその他必要とする建設工事に関連する保険等に加入しなければならない。また，加入した保険等については，保険証券の写し（保険以外の場合はそれに代わるもの）を監督員に提出すること。

なお，加入に必要な保険料等は，設計で現場管理費に見込んでいる。

第５章　工事損失等

本工事の施工に伴い，通常避けることのできない地盤沈下，振動等により建物等に損害等（以下「工事損失」という。）が発生した場合においては，次のとおりとする。

なお，工事損失に伴う補償費用は，設計で現場管理費に見込んでいる。

（１）原因調査　　監督員と協力して行なうものとする。

（２）補償交渉　　監督員と協力して処理解決に当るものとする。

（３）応急処置　　監督員から応急処置を講じる必要があると指示された場合は，直ちに応急処置を講ずるものとする。

（４）補償費用負担割合　　発注者は，工事損失に伴う補償費用のうち，請負代金額の１００分の１を超える額を負担する。

第６章　その他

本工事内及び近接する地域住民，企業等には工事内容等を十分に周知・調整したうえで，苦情やトラブルのないよう施工に努めること。

また，特記仕様書及び設計図書に明示していない事項，または，その内容に疑義が生じた場合は，監督員の指示を受けること。

別　紙

【工事標示板】

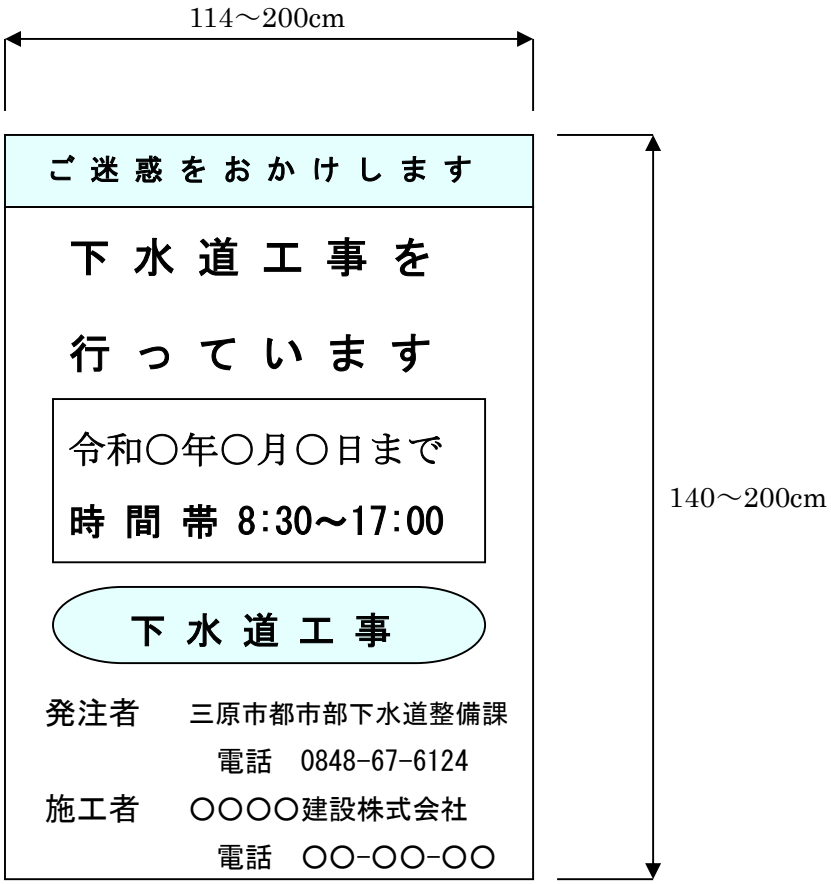

【工事情報看板】

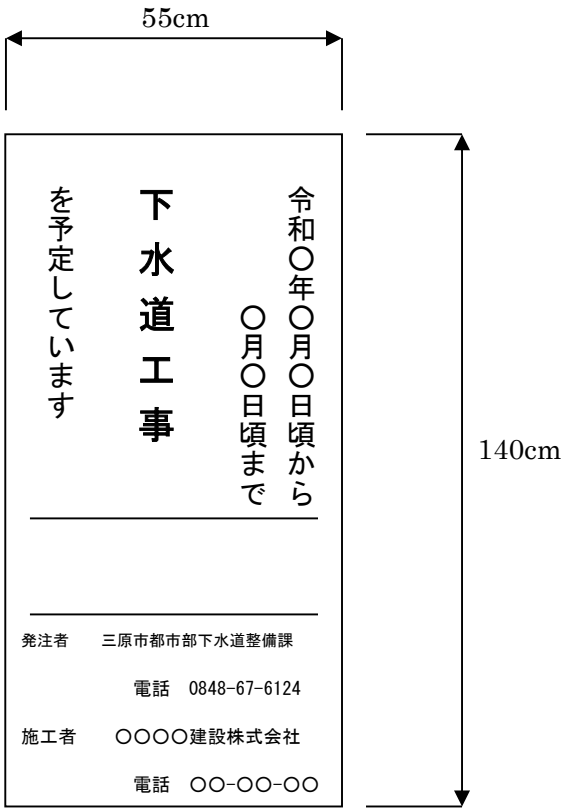

【工事説明看板】

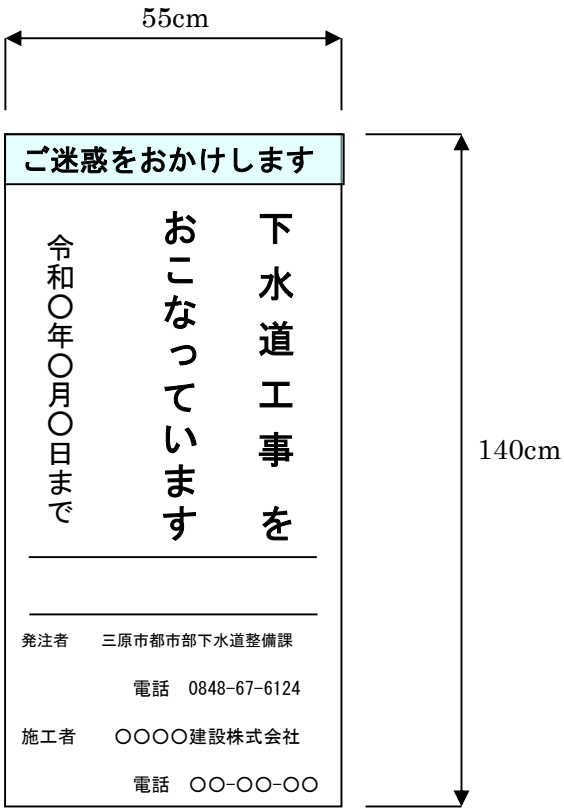

【まわり道案内表示板】

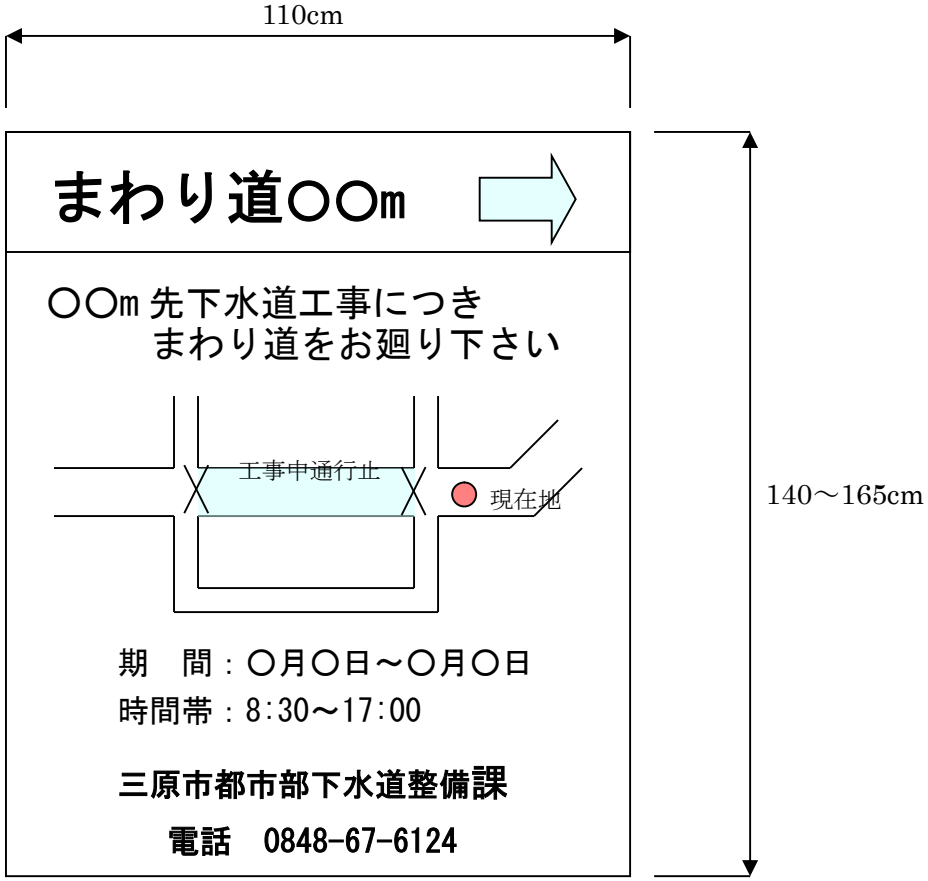
110cm
まわり道〇〇m
〇〇m 先下水道工事につき
まわり道をお廻り下さい
工事中通行止
現在地
140～165cm
期　間：〇月〇日～〇月〇日
時間帯：8:30～17:00
三原市都市部下水道整備課
電話　0848-67-6124

工事数量総括表

費目・工種明細など	規格1・規格2	単位		数量	備考
本工事費					
処理場・ポンプ場		式		1	レベル1
本体仮設工		式		1	レベル2
土留・仮締切工		式		1	レベル3
仮設鋼矢板		枚		197	レベル4
仮設鋼矢板賃料		式		1	レベル4
水替工		式		1	レベル3
ポンプ排水		式		1	レベル4
仮排水工		式		1	レベル4
本体築造工		式		1	レベル2
直接基礎工(改良)		式		1	レベル3
高圧噴射攪拌		本		59	レベル4
ポンプ室築造工		式		1	レベル3
基礎材		m2		88	レベル4
均しコンクリート		式		1	レベル4
コンクリート		m3		155	レベル4
型枠		m2		440	レベル4
鉄筋		t		22.51	レベル4

工事数量総括表

費目・工種明細など	規格1・規格2	単位		数量	備考
足場		掛m2		240	レベル4
支保		空m3		50	レベル4
接続工		式		1	レベル3
伸縮継手工		式		1	レベル4
止水板		m		15	レベル4
目地材		m2		23	レベル4
角落し工		式		1	レベル3
角落し		箇所		1	レベル4
手摺工		式		1	レベル3
手すり等		式		1	レベル4
流入水路工		式		1	レベル3
基礎材		m2		58	レベル4
均しコンクリート		m2		6	レベル4
コンクリート		m3		71	レベル4
型枠		m2		240	レベル4
鉄筋		t		7.65	レベル4
足場		掛m2		130	レベル4
接続工		式		1	レベル3

工事数量総括表

費目・工種明細など	規格1・規格2	単位		数量	備考
伸縮継手工		式		1	レベル4
止水板		m		11	レベル4
目地材		m2		14	レベル4
取付工		式		1	レベル3
放流渠築造工		式		1	レベル3
コンクリート		m3		1	レベル4
型枠		m2		5	レベル4
鉄筋		t		0.01	レベル4
取付工		式		1	レベル3
重力式擁壁工		式		1	レベル2
重力式擁壁工		式		1	レベル3
既設排水渠付替え工		式		1	レベル2
既設配管渠付替え工		式		1	レベル3
コンクリート		m3		2	レベル4
型枠		m2		22	レベル4
均しコンクリート		式		1	レベル4
鉄筋		t		0.09	レベル4
支保工		空m3		0.3	レベル4

工事数量総括表

費目・工種明細など	規格1・規格2	単位		数量	備考
プレキャスト床版		個		1	レベル4
ボックスカルバート据付		m		2	レベル4
排水構造物工		式		1	レベル2
横断側溝		式		1	レベル3
付帯工		式		1	レベル2
付帯工		式		1	レベル3
付帯工		式		1	レベル4
舗装復旧工		式		1	レベル2
舗装復旧工		式		1	レベル3
既設排水渠付替え工		式		1	レベル2
既設排水渠付替え工		式		1	レベル3
既設ボックスカルバート底部補修工		式		1	レベル2
既設ボックスカルバート底部補修工		式		1	レベル3
土工		式		1	レベル2
土工		式		1	レベル3
掘削(土砂)		m3		1,190	レベル4
埋戻		m3		910	レベル4
盛土		m3		8	レベル4

工事数量総括表

費目・工種明細など	規格1・規格2	単位		数量	備考
中詰砕石		m3		80	レベル4
残土処分		m3		170	レベル4
構造物取壊し		式		1	レベル4
舗装版切断工		m		17	レベル4
舗装版破砕工		m2		8	レベル4
ガラ運搬処理		式		1	レベル4
全工種共通仮設		式		1	レベル1
仮設工		式		1	レベル2
交通管理工		式		1	レベル3
交通誘導警備員		人		135	レベル4
＊＊直接工事費＊＊					
運搬費					
運搬費		式		1	レベル2
運搬費		式		1	レベル3
仮設材運搬費		t		1	レベル4
共通仮設費率分					
＊＊共通仮設費計＊＊					
＊＊純工事費＊＊					

工事数量総括表

費目・工種明細など	規格1・規格2	単位		数量	備考
現場管理費					
＊＊工事原価＊＊					
一般管理費率分					
契約保証費					
一般管理費計					
＊＊工事価格＊＊					
＊＊消費税相当額＊＊					
＊＊工事費計＊＊					
＊＊契約保証費計＊＊					

【図面縮尺は表示の50%とする】

一般平面図　S=1:100

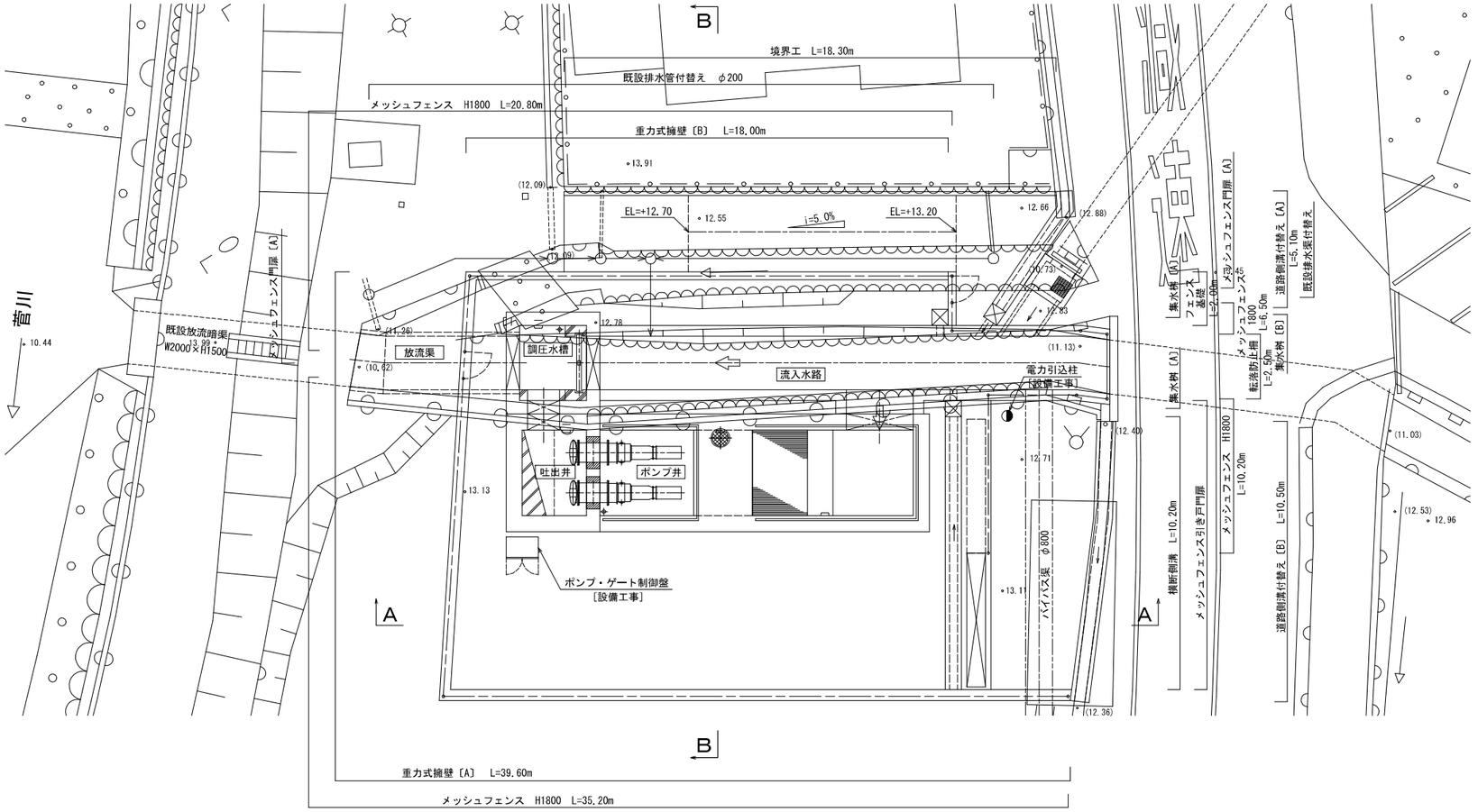

Ａ－Ａ断面

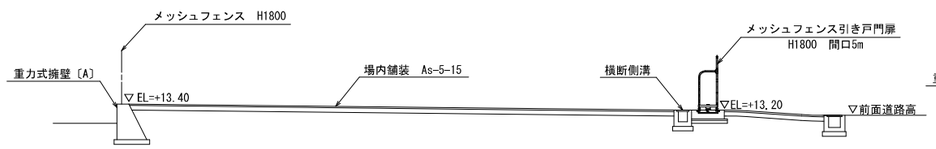

Ｂ－Ｂ断面

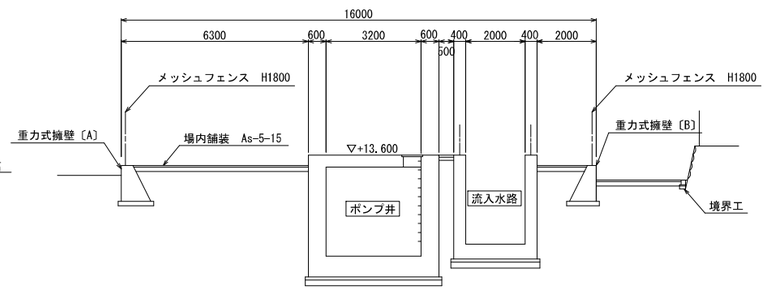

令和３年度　公共下水道事業(雨水)			
工 事 名	菅川雨水ポンプ場土木工事（3-1工区）		
工事場所	三原市本郷町船木地内		
図面番号	1 / 27	縮　尺	図　示
ポンプ場一般図			
三　　原　　市			

【図面縮尺は表示の50%とする】

ポンプ室構造図(1)　S=1:50

A－A

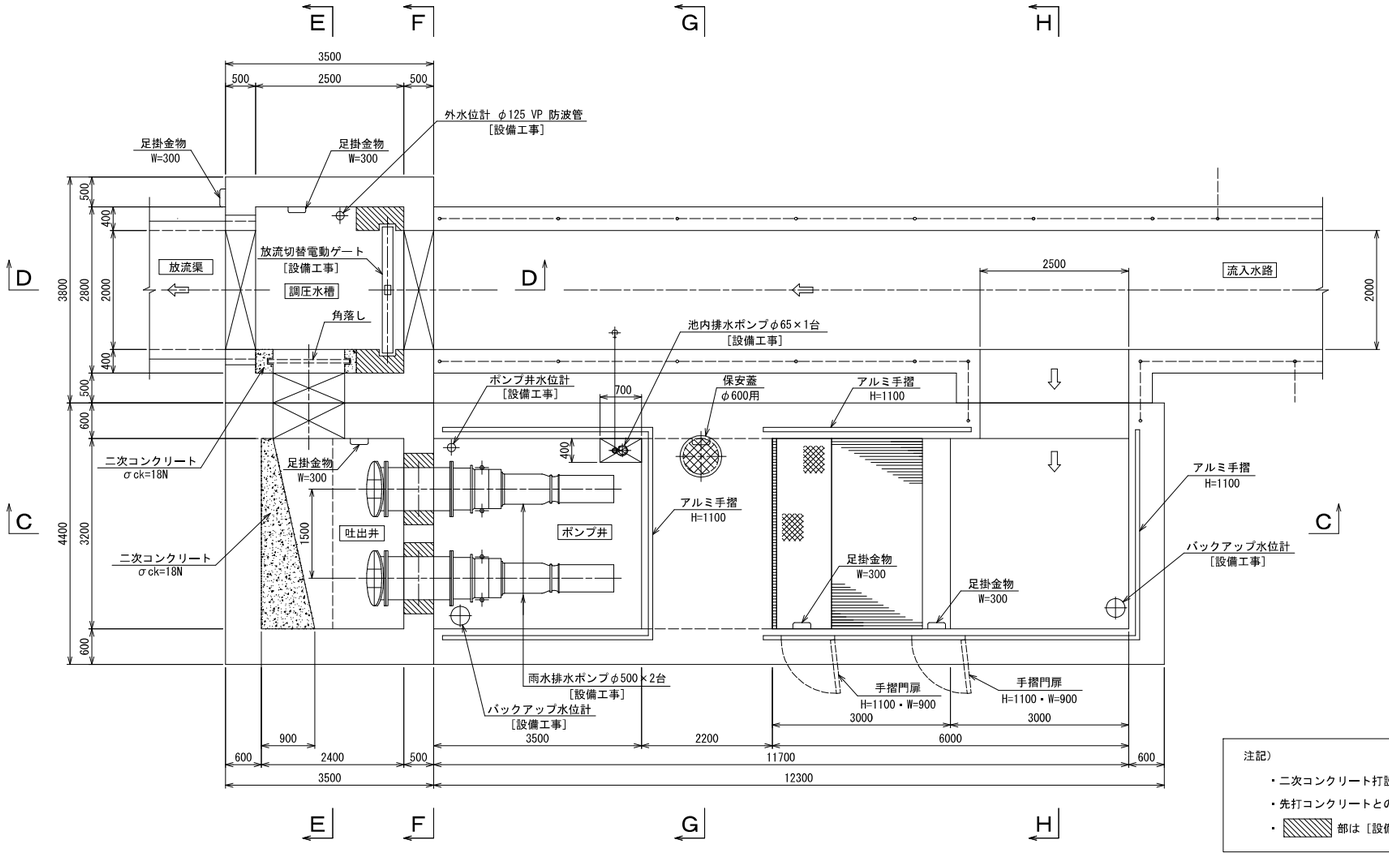

B－B

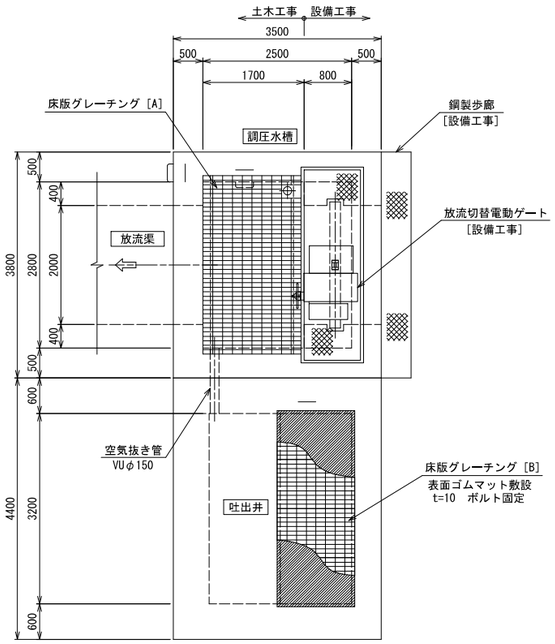

止水板設置図

吐出井・調圧水槽連通部

1－1

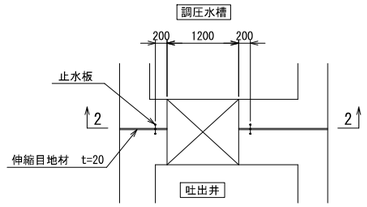

2－2

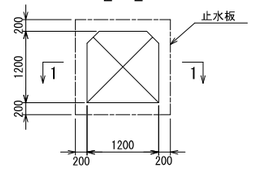

ポンプ井・流入水路連通部

3－3

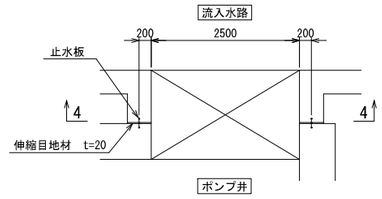

4－4

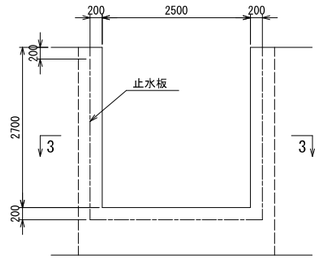

注記）
- 止水板は塩ビ製、センターバルブ型とする。
- 止水板は厚さ5mm以上、幅150mm以上とする。

注記）
- 二次コンクリート打設部はアンカー鉄筋（D13）を500mm間隔程度で配置すること。
- 先打コンクリートとの接合面には打継用接着剤を塗布すること。
- ▨ 部は［設備工事］による施工範囲を示す。

C－C

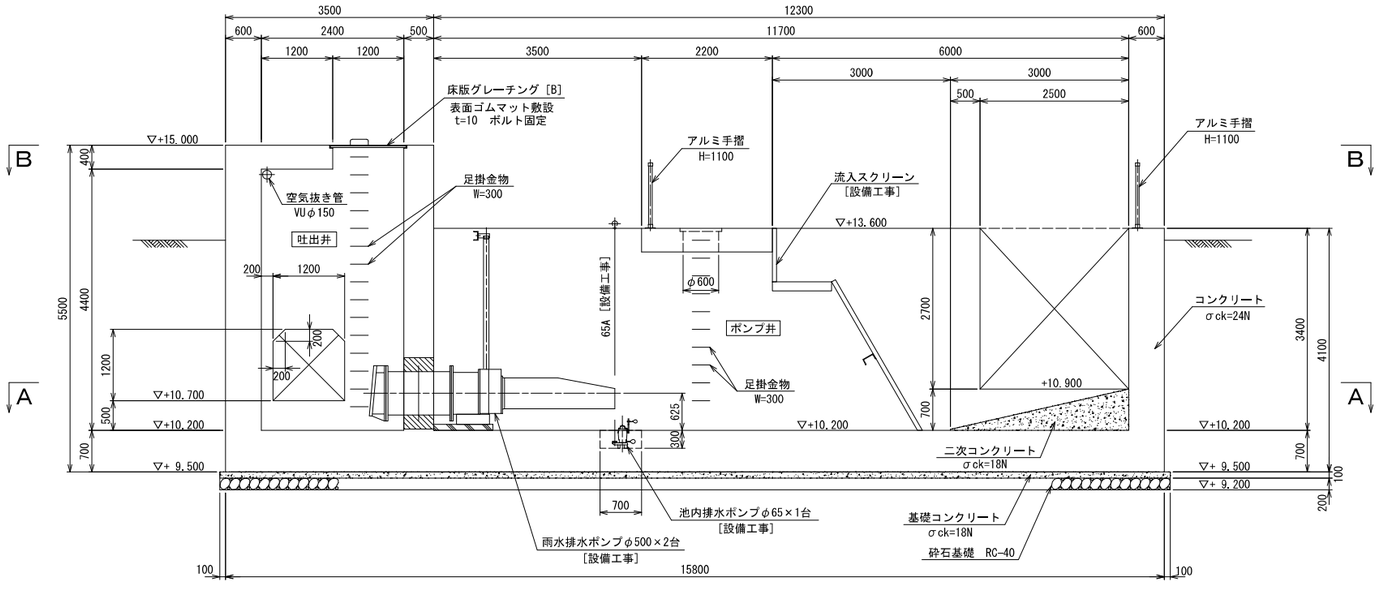

D－D

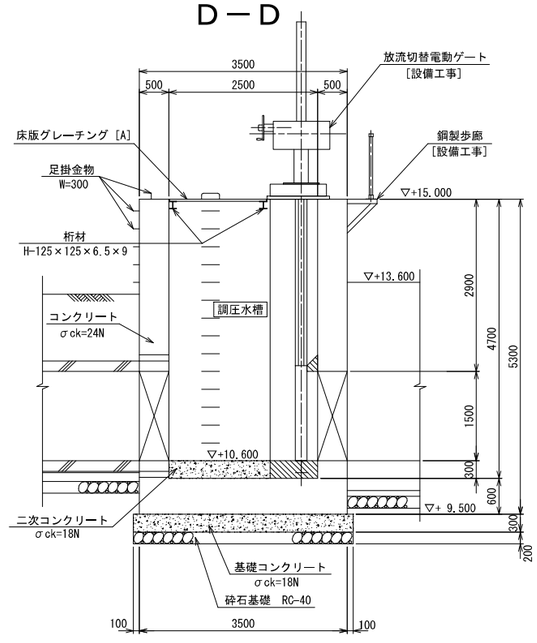

令和３年度　公共下水道事業(雨水)			
工事名	菅川雨水ポンプ場土木工事（3-1工区）		
工事場所	三原市本郷町船木地内		
図面番号	2 / 27	縮　尺	図　示
ポンプ室構造図(1)			
三　原　市			

【図面縮尺は表示の50%とする】

ポンプ室構造図(2)　S=1:50

E－E

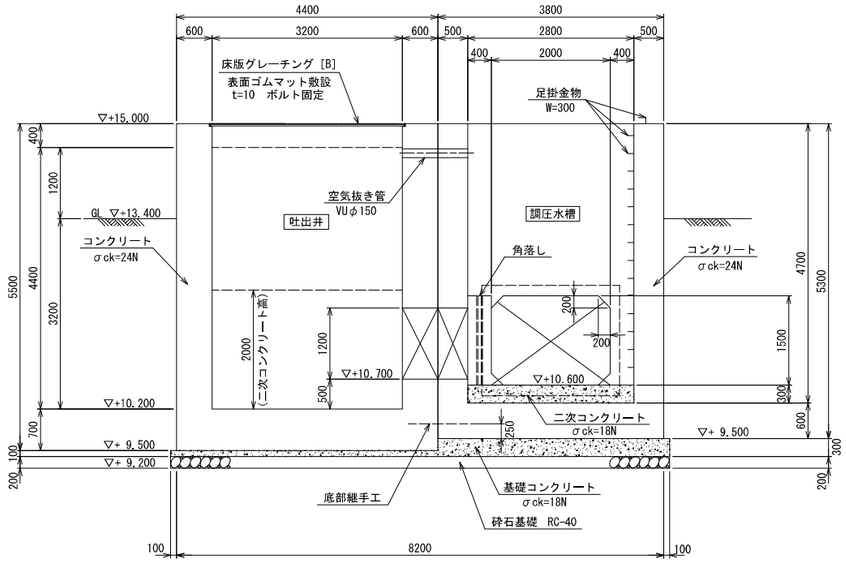

F－F

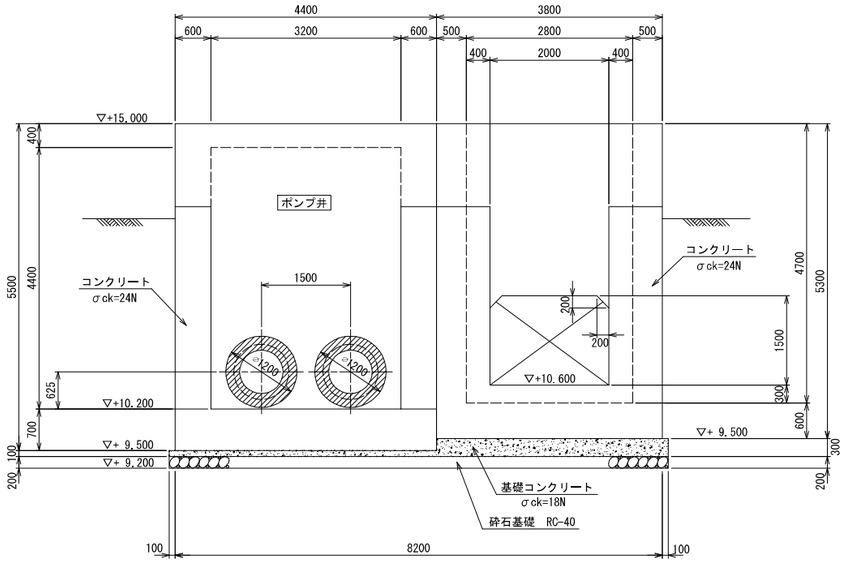

アルミ手摺　S=1:20

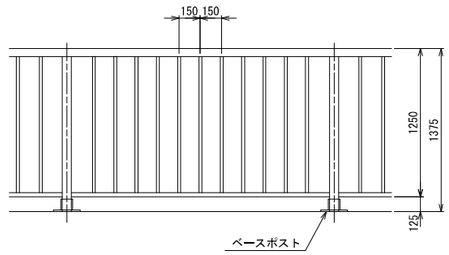

ベースポスト取付図《参考》S=1:5

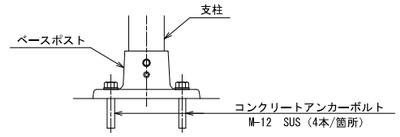

注記）
・アルミ手摺は、日本下水道事業団仕様（取り外し式・ベースポストタイプ）に準ずる。

注記）
・二次コンクリート打設部はアンカー鉄筋（D13）を500mm間隔程度で配置すること。
・先打コンクリートとの接合面には打継用接着剤を塗布すること。
・▨ 部は［設備工事］による施工範囲を示す。

G－G

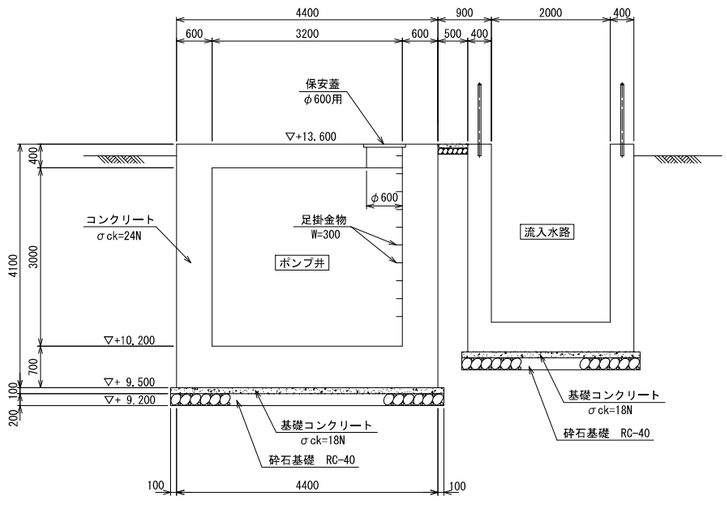

H－H

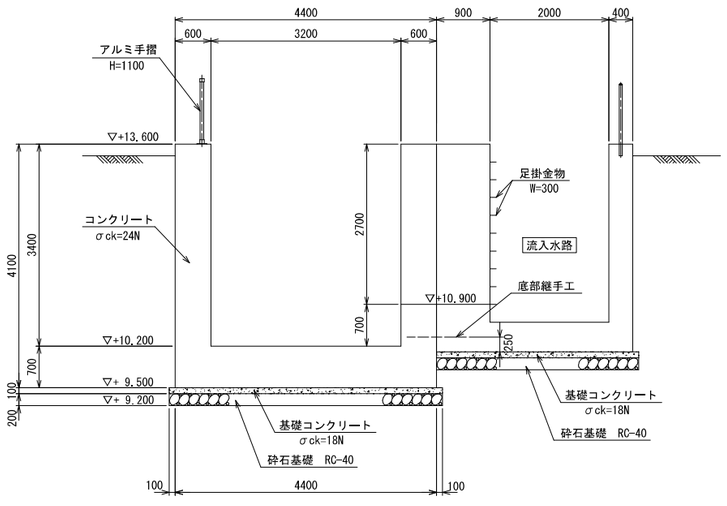

底部継手工　S=1:20

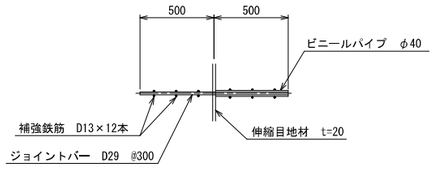

継手箇所	ジョイントバー本数	補強鉄筋長さ
吐出井 ― 調圧水槽	11本	3300mm
ポンプ井 ― 流入水路	9本	2700mm

令和３年度　公共下水道事業(雨水)			
工 事 名	菅川雨水ポンプ場土木工事（3-1工区）		
工事場所	三原市本郷町船木地内		
図面番号	3 / 27	縮　尺	図　示
ポンプ室構造図(2)			
三　　原　　市			

【図面縮尺は表示の50%とする】

ポンプ室構造図(3)　S=1:20

床版グレーチング【A】

グレーチング割付図

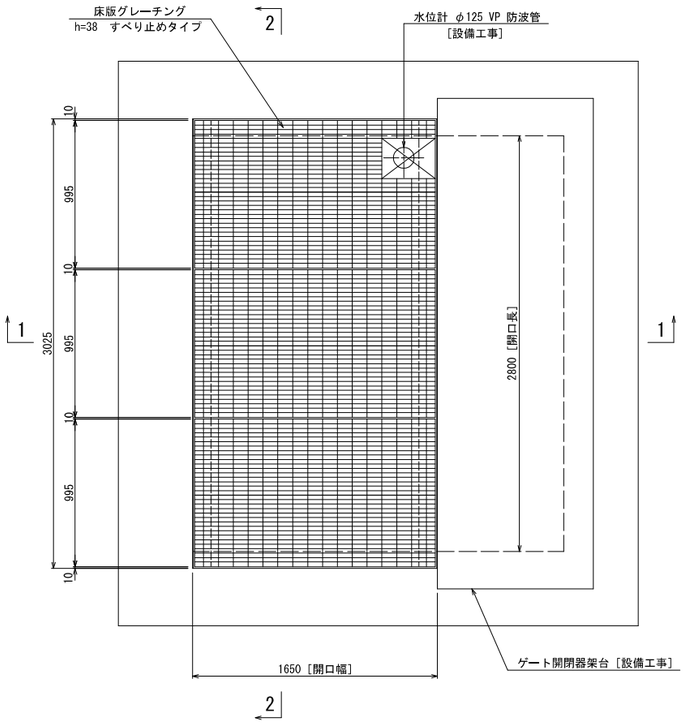

床版グレーチング【B】

グレーチング割付図

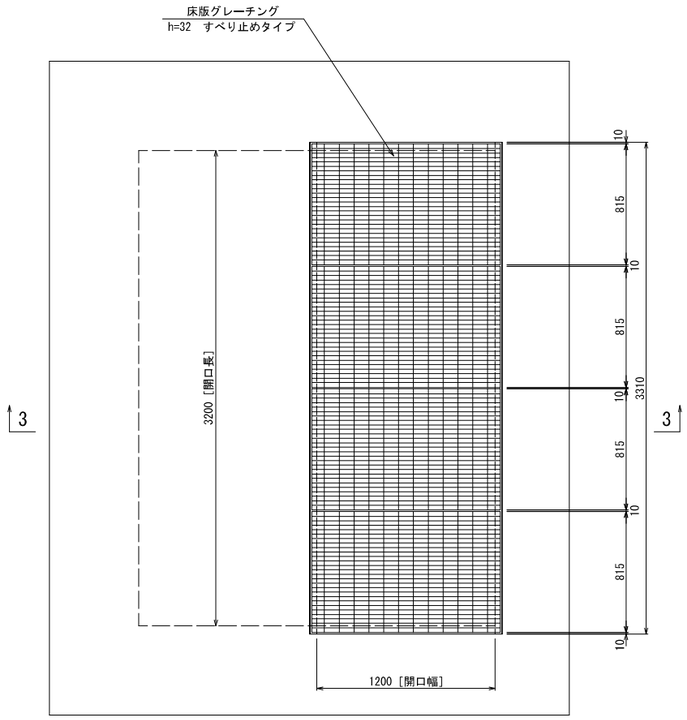

1－1

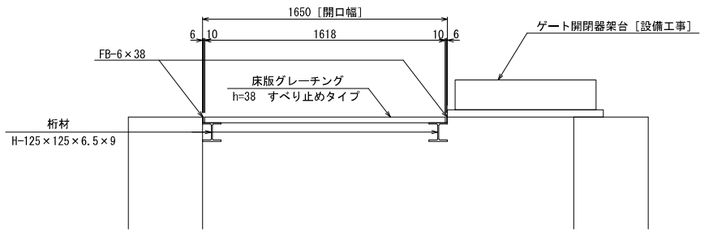

3－3

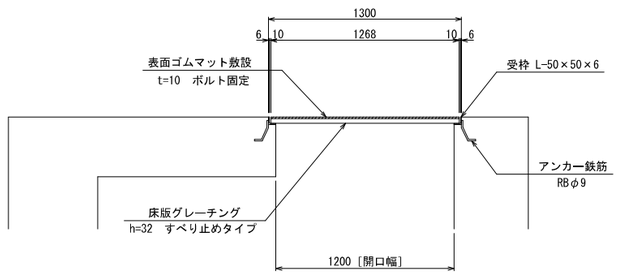

2－2

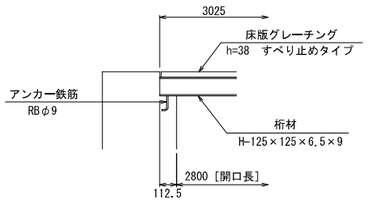

注記）
・桁材、桁受材等鋼材加工品については工場製作、及び工場塗装とする。
・塗装仕様については監督職員の指示によるものとする。

《参考図》

令和３年度　公共下水道事業(雨水)			
工 事 名	菅川雨水ポンプ場土木工事（3-1工区）		
工事場所	三原市本郷町船木地内		
図面番号	4 / 27	縮　尺	図　示
ポンプ室構造図(3)			
三　　原　　市			

【図面縮尺は表示の50%とする】

ポンプ室配筋図(1)

S=1:50

1－1

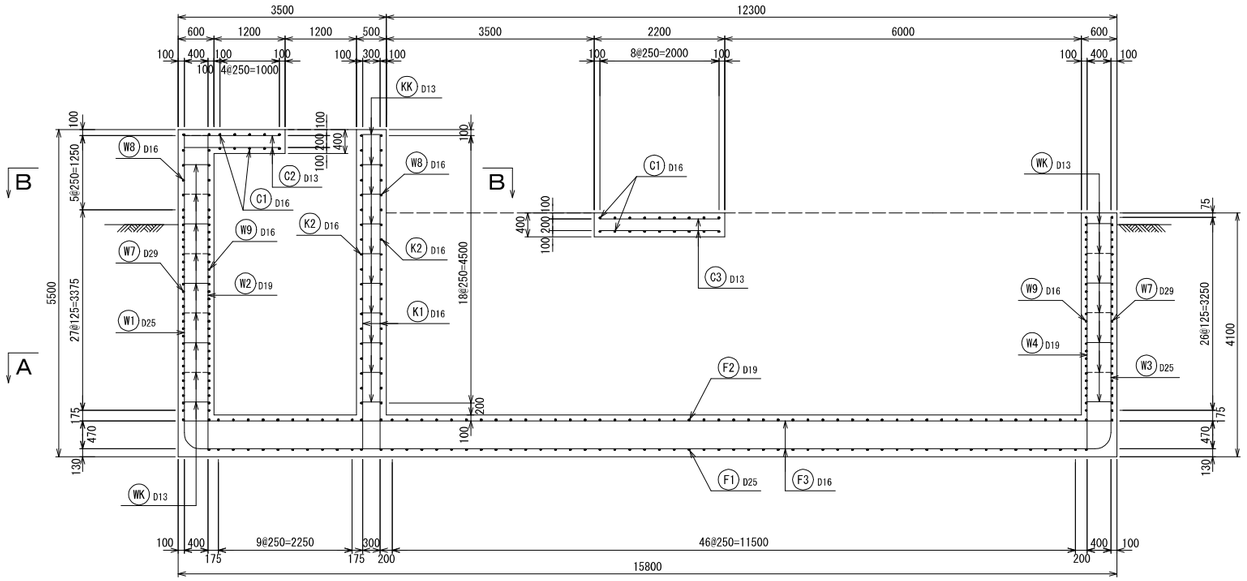

2－2

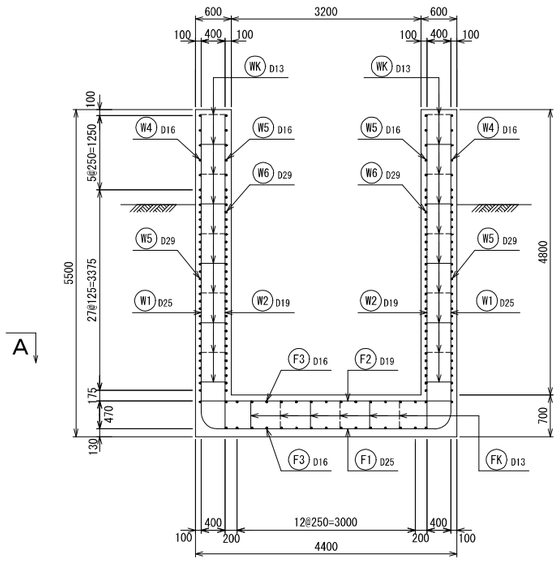

3－3

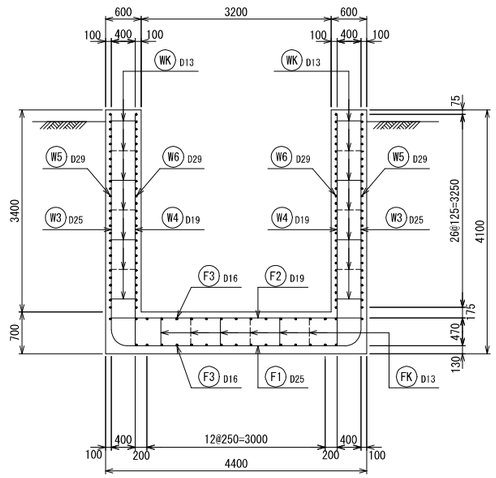

A－A

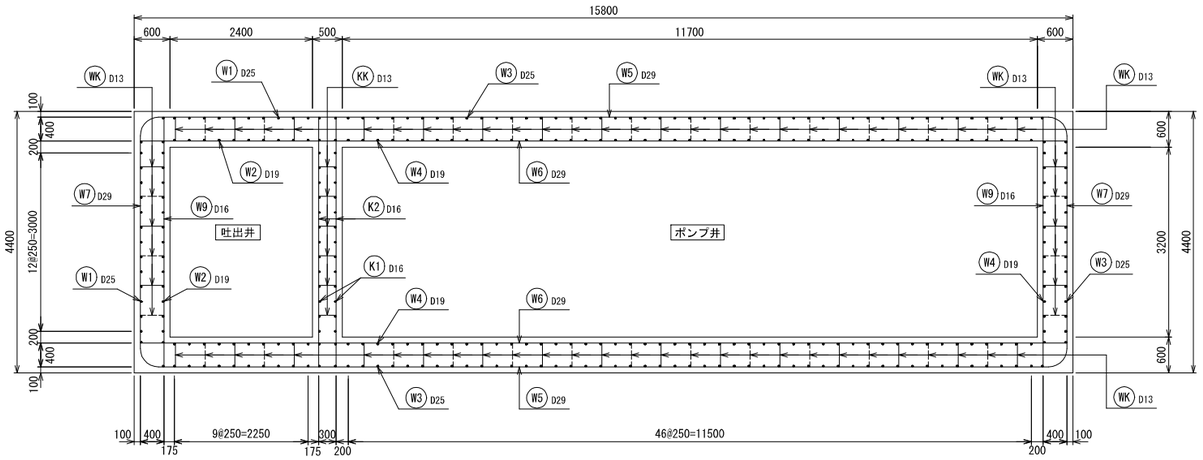

B－B

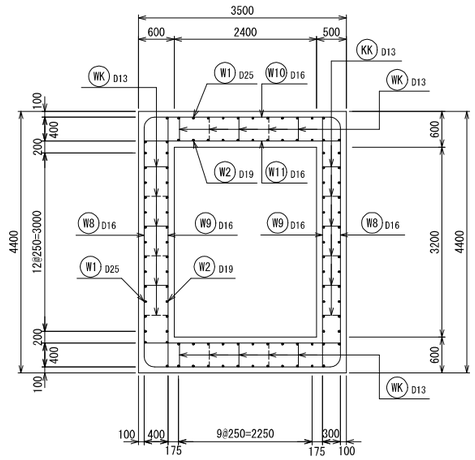

KEY-PLAN

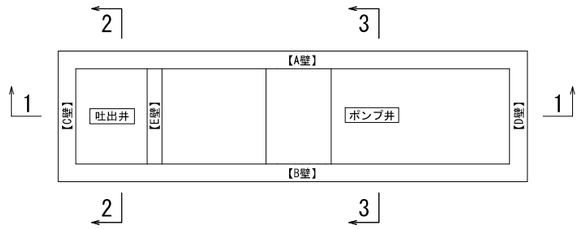

令和３年度　公共下水道事業(雨水)			
工 事 名	菅川雨水ポンプ場土木工事（3-1工区）		
工事場所	三原市本郷町船木地内		
図面番号	5 / 27	縮　尺	図　示
ポンプ室配筋図(1)			
三　　原　　市			

【図面縮尺は表示の50%とする】

ポンプ室配筋図(2)　S=1:50

C壁外面

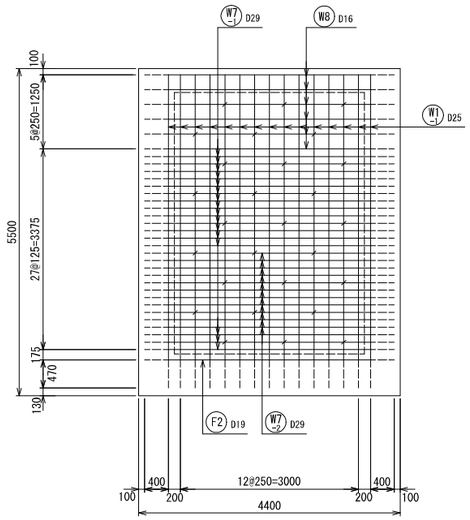

A壁外面

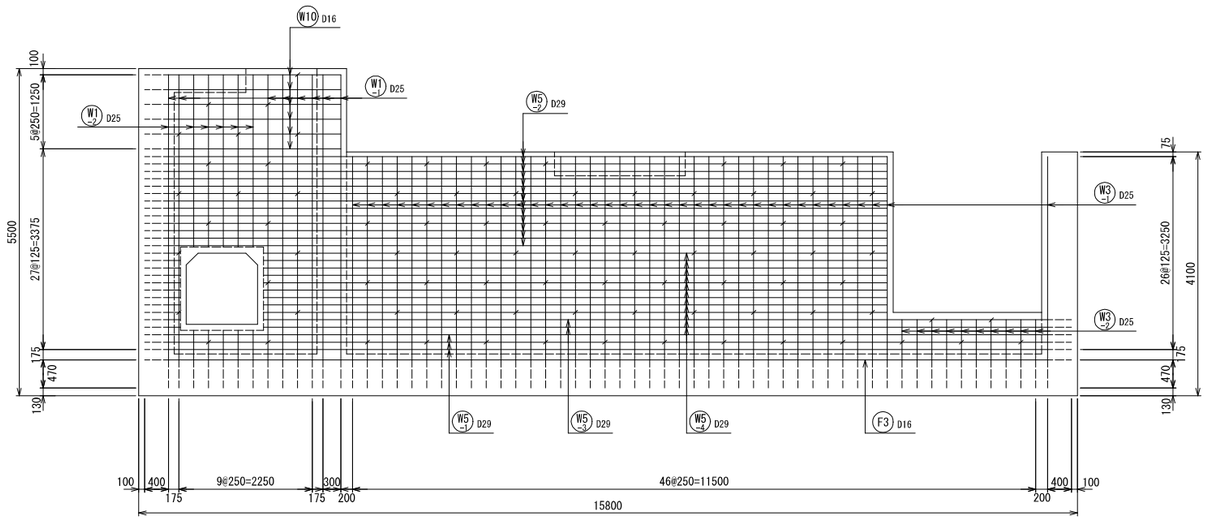

C壁内面

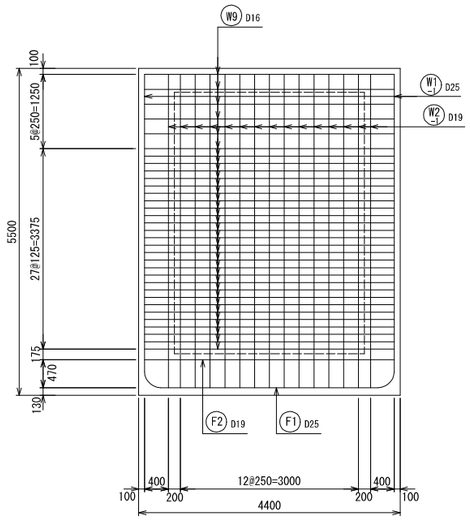

A壁内面

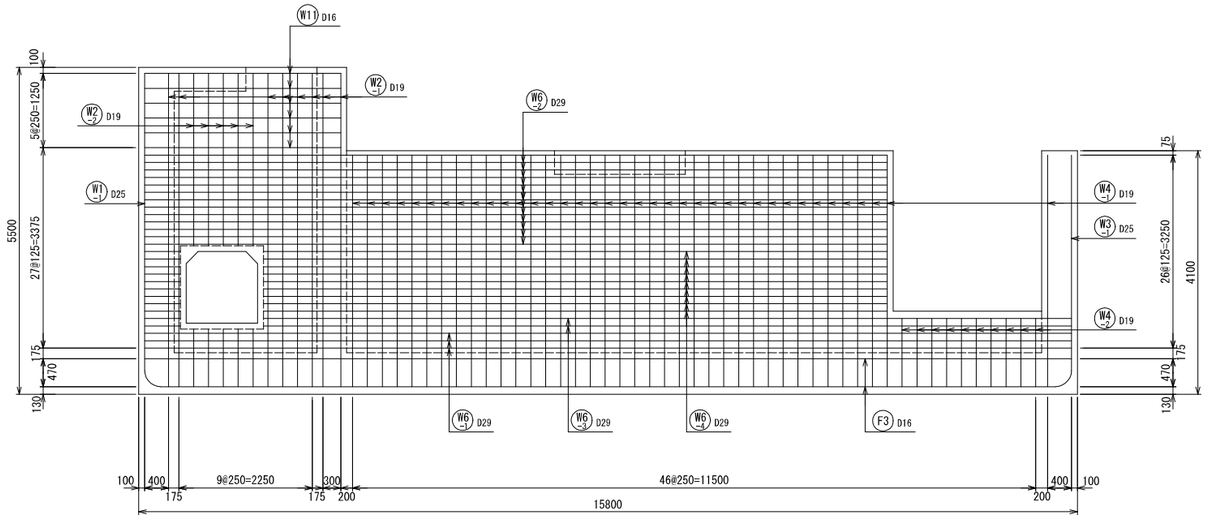

A壁開口部(内・外面共通)

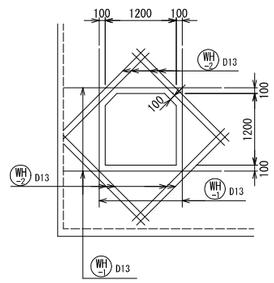

KEY-PLAN

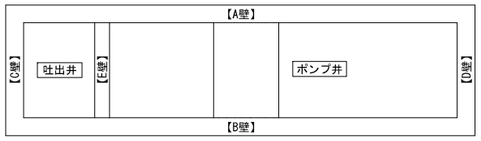

令和３年度　公共下水道事業(雨水)			
工 事 名	菅川雨水ポンプ場土木工事（3-1工区）		
工事場所	三原市本郷町船木地内		
図面番号	6 / 27	縮　尺	図　示
ポンプ室配筋図(2)			
三　　原　　市			

【図面縮尺は表示の50%とする】

ポンプ室配筋図(3)

S=1:50

E壁前面(吐出井側)

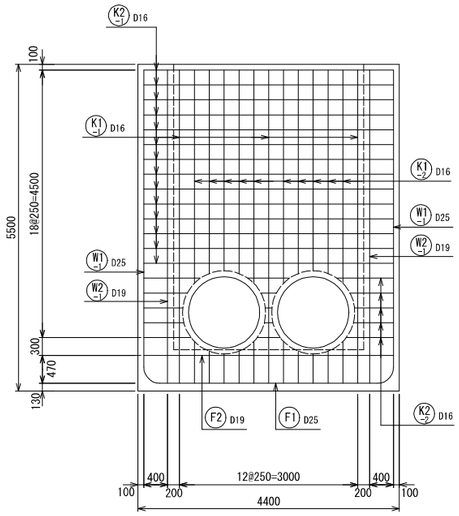

B壁外面

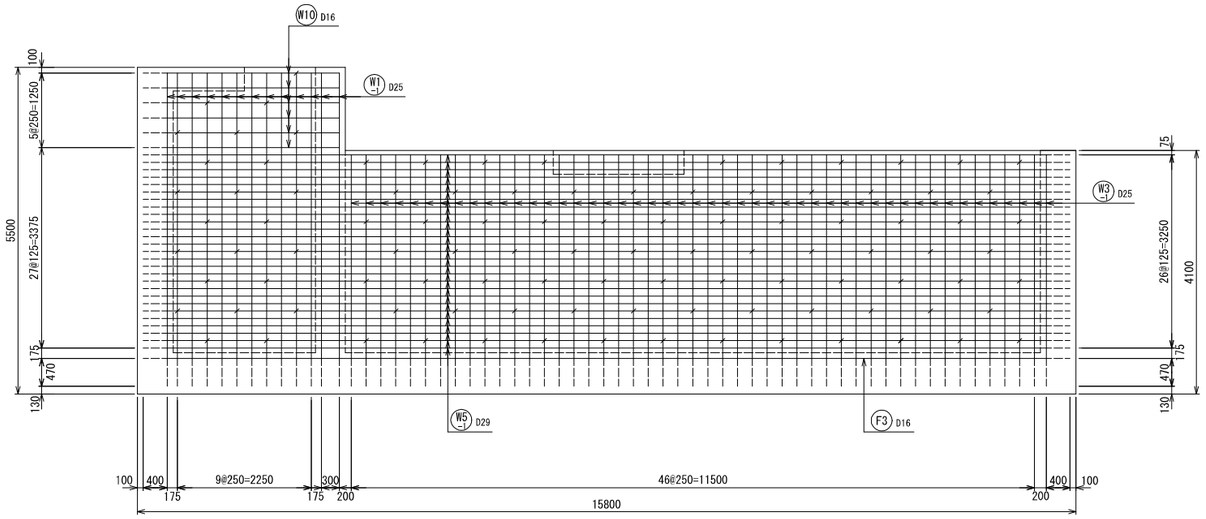

D壁外面

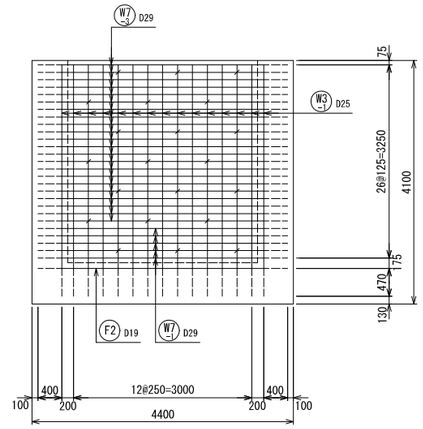

E壁背面(ポンプ出井側)

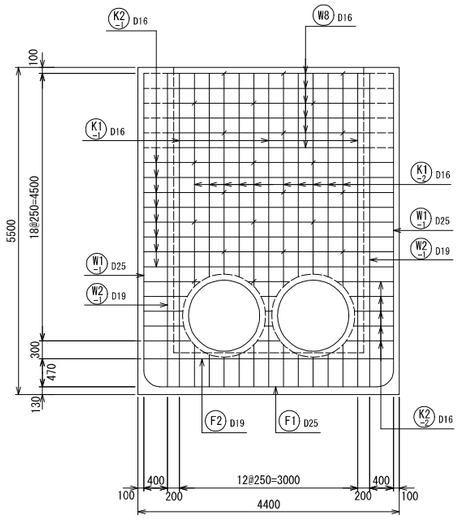

B壁内面

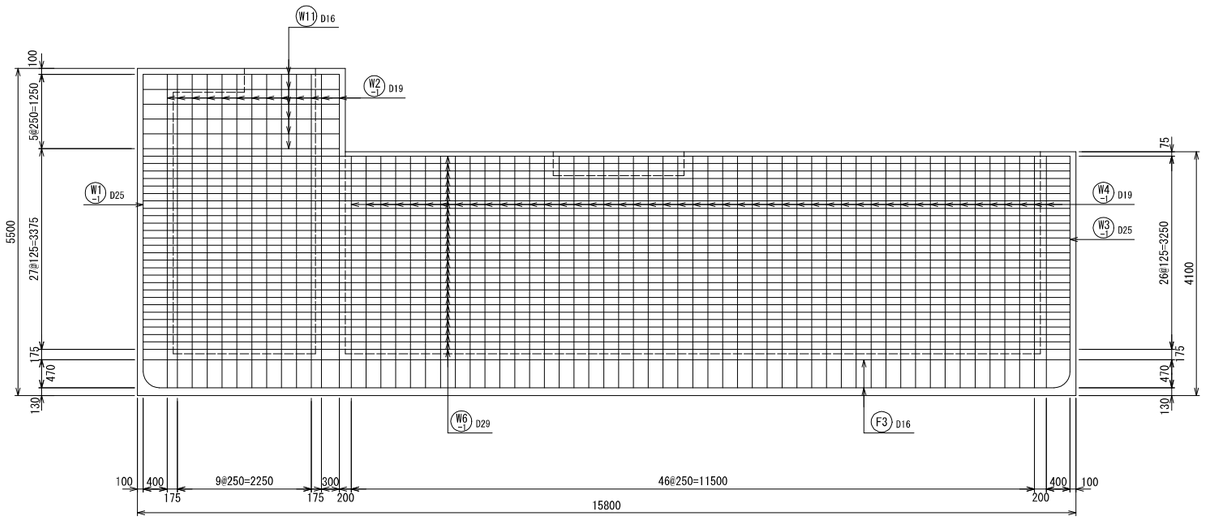

D壁内面

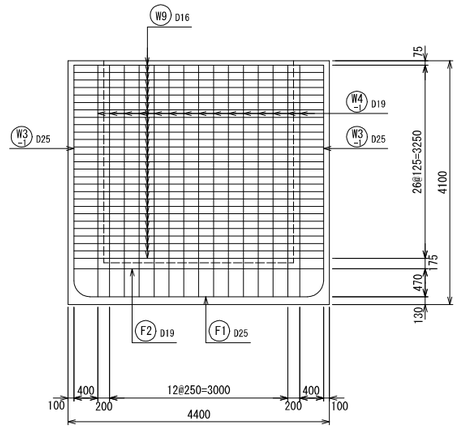

E壁開口部(前・背面共通)

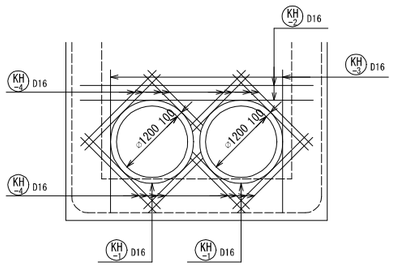

KEY-PLAN

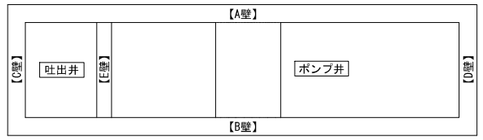

令和３年度　公共下水道事業(雨水)			
工 事 名	菅川雨水ポンプ場土木工事（3-1工区）		
工事場所	三原市本郷町船木地内		
図面番号	7 / 27	縮　尺	図　示
ポンプ室配筋図(3)			
三　原　市			

【図面縮尺は表示の50%とする】

ポンプ室配筋図(4)

S=1:50

底版上面

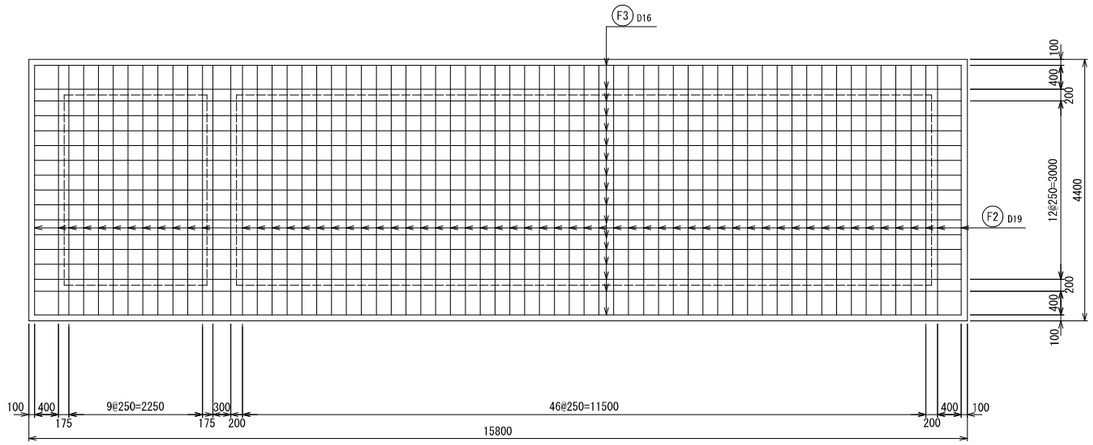

吐出井頂版

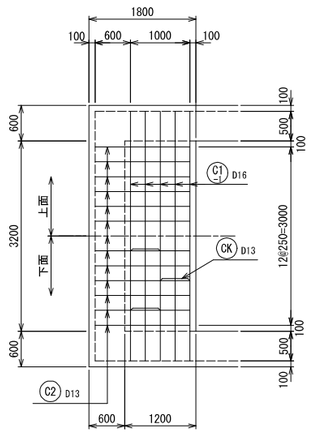

ポンプ井管理用床版

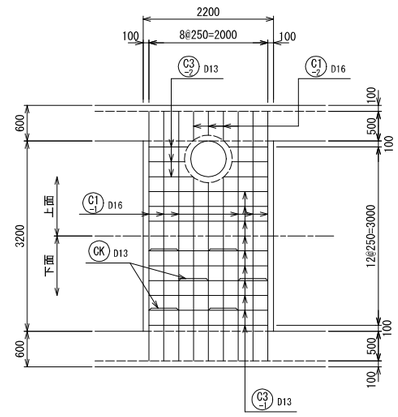

管理用床版開口部(上・下面共通)

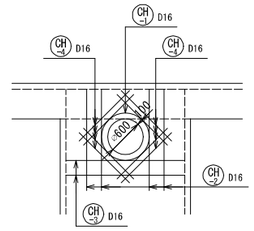

底版下面

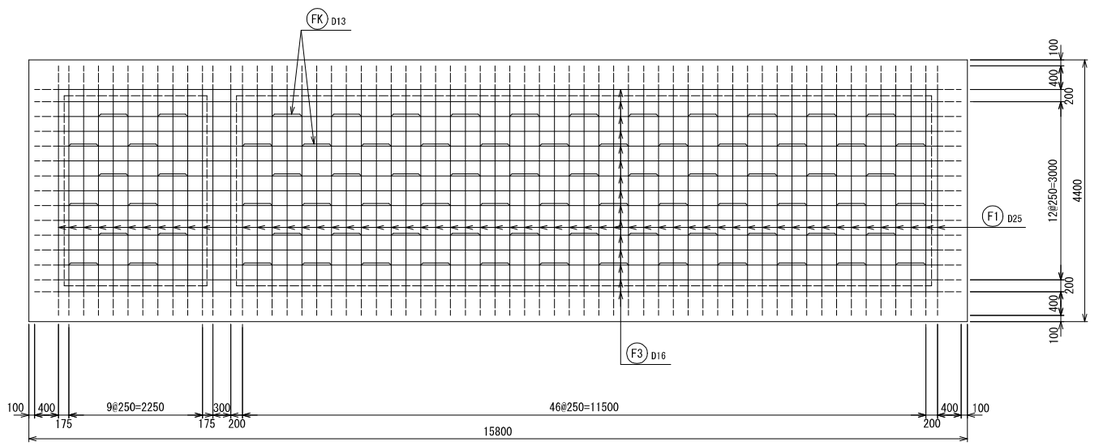

池内排水ポンプピット部

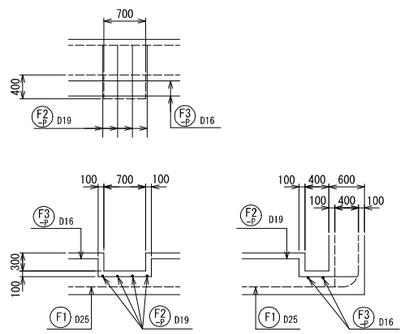

令和３年度　公共下水道事業(雨水)			
工 事 名	菅川雨水ポンプ場土木工事（3-1工区）		
工事場所	三原市本郷町船木地内		
図面番号	8 / 27	縮　尺	図　示
ポンプ室配筋図(4)			
三　　原　　市			

ポンプ室配筋図(5)

鉄筋加工図

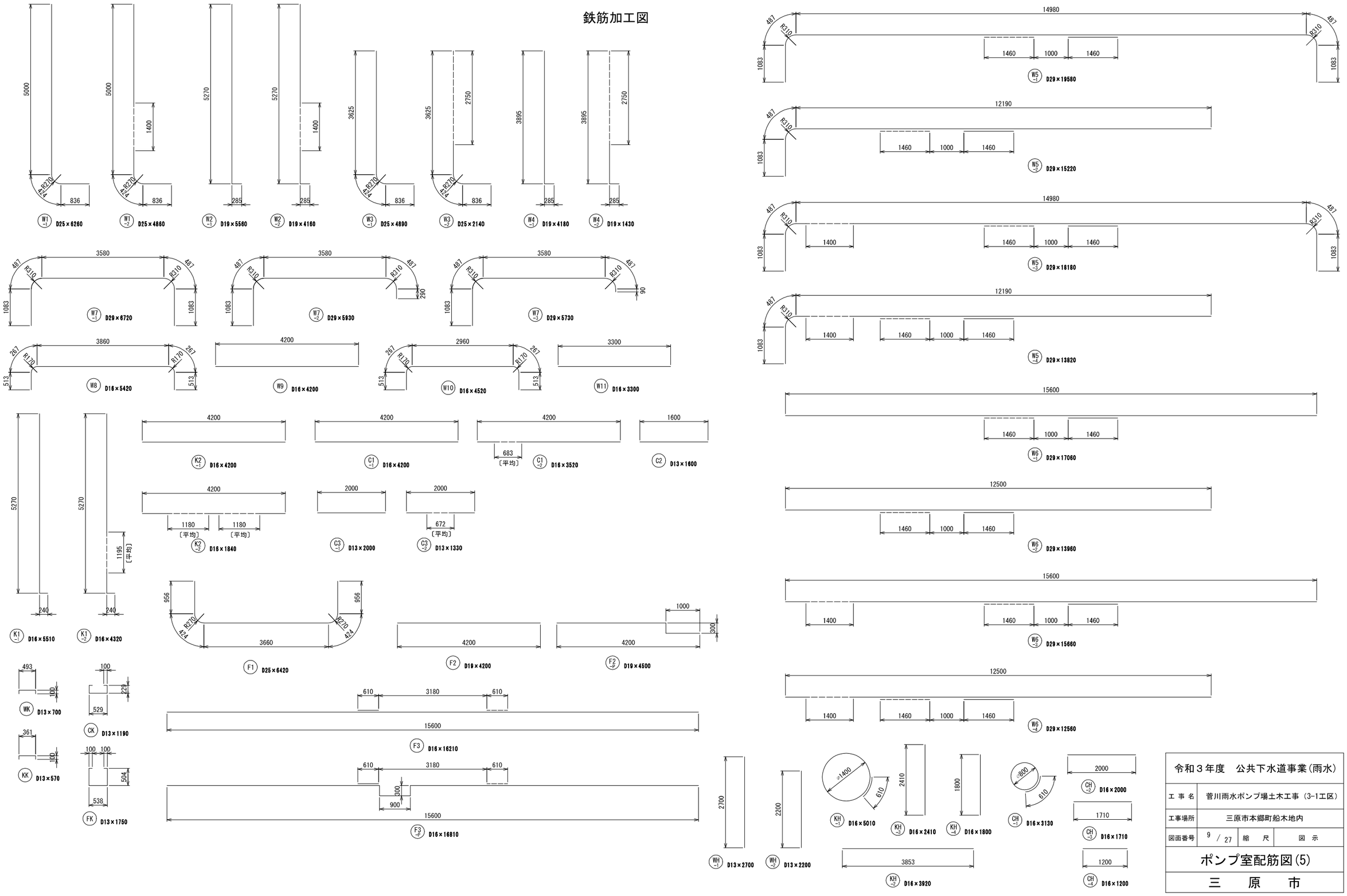

令和３年度　公共下水道事業(雨水)			
工 事 名	菅川雨水ポンプ場土木工事（3-1工区）		
工事場所	三原市本郷町船木地内		
図面番号	9 / 27	縮　尺	図　示
ポンプ室配筋図(5)			
三　　原　　市			

ポンプ室配筋図(6)

鉄筋表

記号	鉄筋径 (mm)	単位重量 (Kg/m)	１本当長さ (mm)	１本当重量 (Kg)	本数	重量 (Kg)	備　考
W1-1	D25	3.980	6260	24.915	36	896.94	
W1-2	D25	3.980	4860	19.343	5	96.72	
W2-1	D19	2.250	5560	12.510	34	425.34	
W2-2	D19	2.250	4160	9.360	5	46.80	
W3-1	D25	3.980	4890	19.462	101	1965.66	
W3-2	D25	3.980	2140	8.517	10	85.17	
W4-1	D19	2.250	4180	9.405	99	931.10	
W4-2	D19	2.250	1430	3.218	10	32.18	
W5-1	D29	5.040	19580	98.683	30	2960.49	
W5-2	D29	5.040	15220	76.709	13	997.22	
W5-3	D29	5.040	18180	91.627	2	183.25	
W5-4	D29	5.040	13820	69.653	9	626.88	
W6-1	D29	5.040	17060	85.982	30	2579.46	
W6-2	D29	5.040	13960	70.358	13	914.65	
W6-3	D29	5.040	15660	78.926	2	157.85	
W6-4	D29	5.040	12560	63.302	9	569.72	
W7-1	D29	5.040	6720	33.869	16	541.90	
W7-2	D29	5.040	5930	29.887	11	328.76	
W7-3	D29	5.040	5730	28.879	22	635.34	
W-8	D16	1.560	5420	8.455	12	101.46	
W-9	D16	1.560	4200	6.552	60	393.12	
W-10	D16	1.560	4520	7.051	12	84.61	
W-11	D16	1.560	3300	5.148	12	61.78	
K1-1	D16	1.560	5510	8.596	6	51.58	
K1-2	D16	1.560	4320	6.739	20	134.78	平均長
K2-1	D16	1.560	4200	6.552	28	183.46	
K2-2	D16	1.560	1840	2.870	10	28.70	平均長
C1-1	D16	1.560	4200	6.552	22	144.14	
C1-2	D16	1.560	3520	5.491	6	32.95	平均長
C2	D13	0.995	1600	1.592	26	41.39	
C3-1	D13	0.995	2000	1.990	20	39.80	
C3-2	D13	0.995	1330	1.323	6	7.94	平均長
F1	D25	3.980	6420	25.552	61	1558.67	
F2	D19	2.250	4200	9.450	59	557.55	
F2-P	D19	2.250	4500	10.125	4	40.50	
F3	D16	1.560	16210	25.288	30	758.64	
F3-P	D16	1.560	16810	26.224	2	52.45	
WH-1	D13	0.995	2700	2.687	8	21.50	開口補強
WH-2	D13	0.995	2200	2.189	16	35.02	開口補強
KH-1	D16	1.560	5010	7.816	4	31.26	開口補強
KH-2	D16	1.560	3920	6.115	4	24.46	開口補強
KH-3	D16	1.560	2410	3.760	4	15.04	開口補強
KH-4	D16	1.560	1800	2.808	32	89.86	開口補強
CH-1	D16	1.560	3130	4.883	2	9.77	開口補強
CH-2	D16	1.560	2000	3.120	8	24.96	開口補強
CH-3	D16	1.560	1710	2.668	4	10.67	開口補強
CH-4	D16	1.560	1200	1.872	16	29.95	開口補強
WK	D13	0.995	700	0.697	236	164.49	組立筋
KK	D13	0.995	570	0.567	23	13.04	組立筋
CK	D13	0.995	1190	1.184	18	21.31	組立筋
FK	D13	0.995	1750	1.741	81	141.02	組立筋
					合計	19881.30	
					D13	485.51	
					D16	2263.64	
					D19	2033.47	
					D25	4603.16	
					D29	10495.52	

令和３年度　公共下水道事業(雨水)			
工 事 名	菅川雨水ポンプ場土木工事（3-1工区）		
工事場所	三原市本郷町船木地内		
図面番号	10 / 27	縮　尺	図　示
ポンプ室配筋図(5)			
三　　原　　市			

【図面縮尺は表示の50%とする】

調圧水槽配筋図(1)

S=1:50

1－1

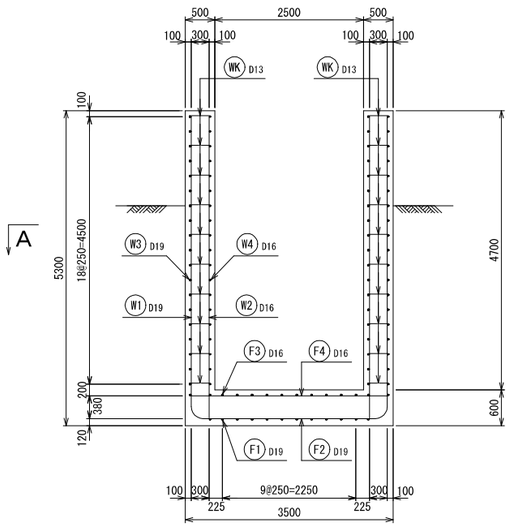

2－2

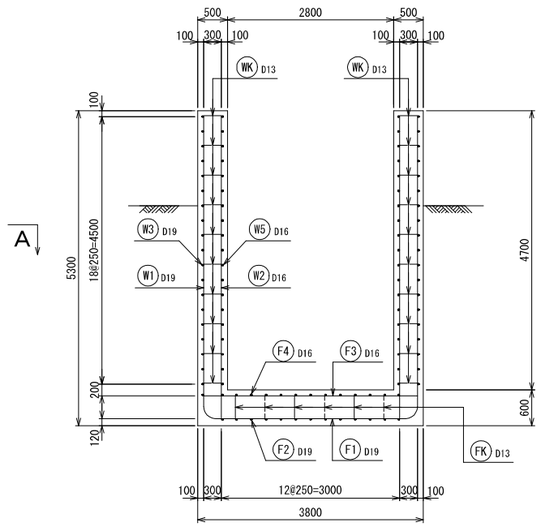

A壁外面

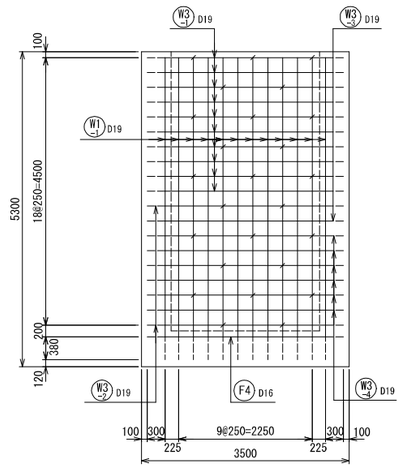

B壁外面

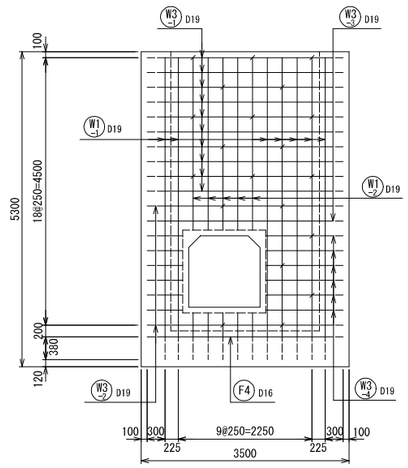

A－A

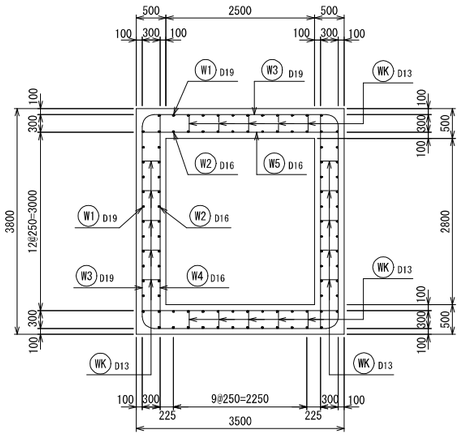

KEY-PLAN

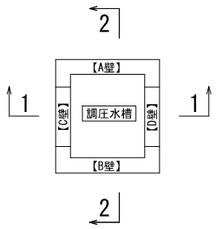

A壁内面

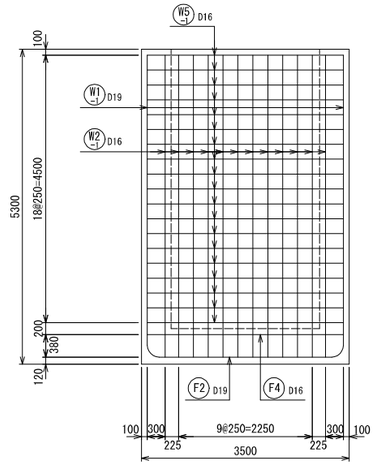

B壁内面

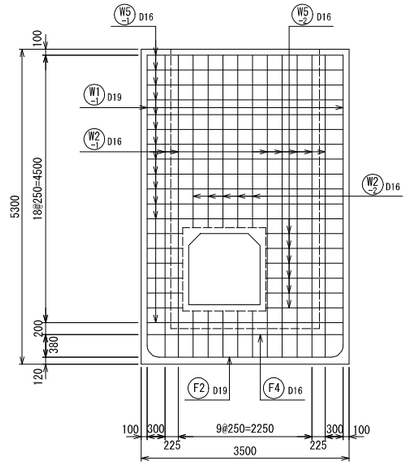

B壁開口部(内・外面共通)

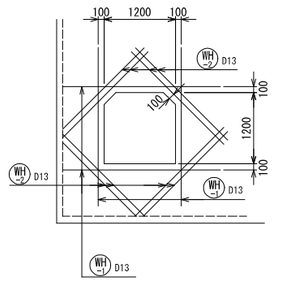

令和３年度　公共下水道事業(雨水)			
工 事 名	菅川雨水ポンプ場土木工事（3-1工区）		
工事場所	三原市本郷町船木地内		
図面番号	11 / 27	縮　尺	図　示
調圧水槽配筋図(1)			
三　　原　　市			

【図面縮尺は表示の50%とする】

調圧水槽配筋図(2)

S=1:50

C壁外面

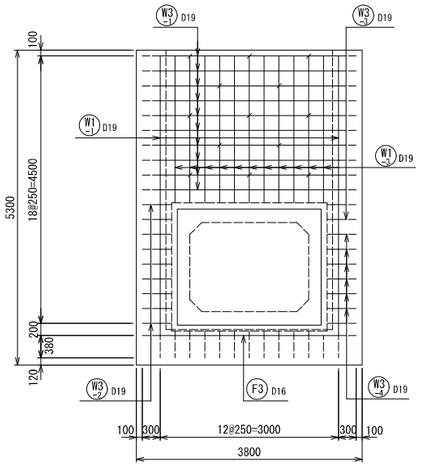

D壁外面

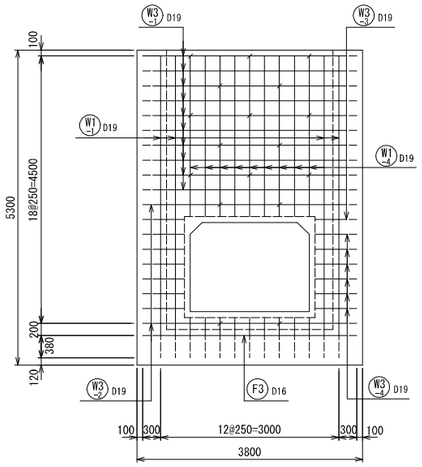

底版上面

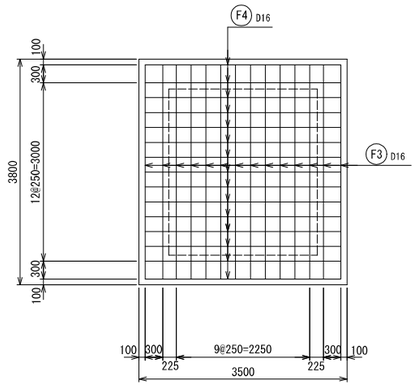

KEY-PLAN

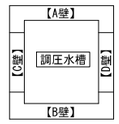

C壁内面

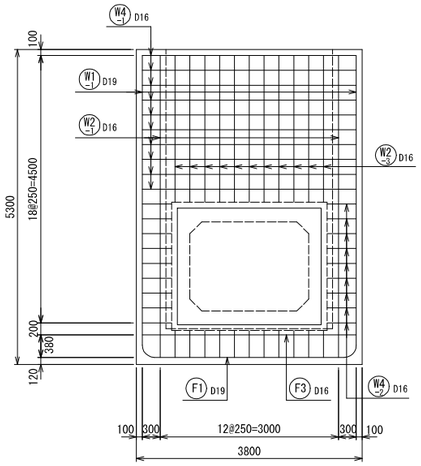

D壁内面

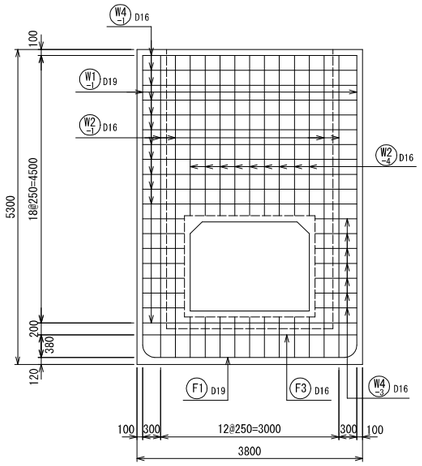

底版下面

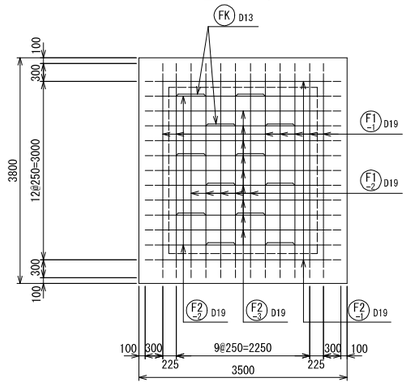

C壁開口部(内・外面共通)

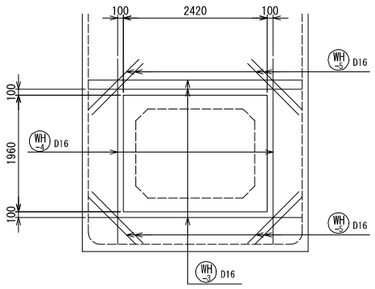

D壁開口部(内・外面共通)

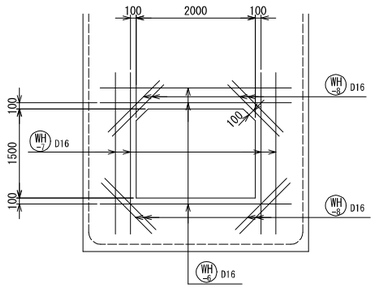

令和３年度　公共下水道事業(雨水)			
工 事 名	菅川雨水ポンプ場土木工事（3-1工区）		
工事場所	三原市本郷町船木地内		
図面番号	12 / 27	縮　尺	図　示
調圧水槽配筋図(2)			
三　原　市			

調圧水槽配筋図(3)

S=1:50

鉄筋加工図

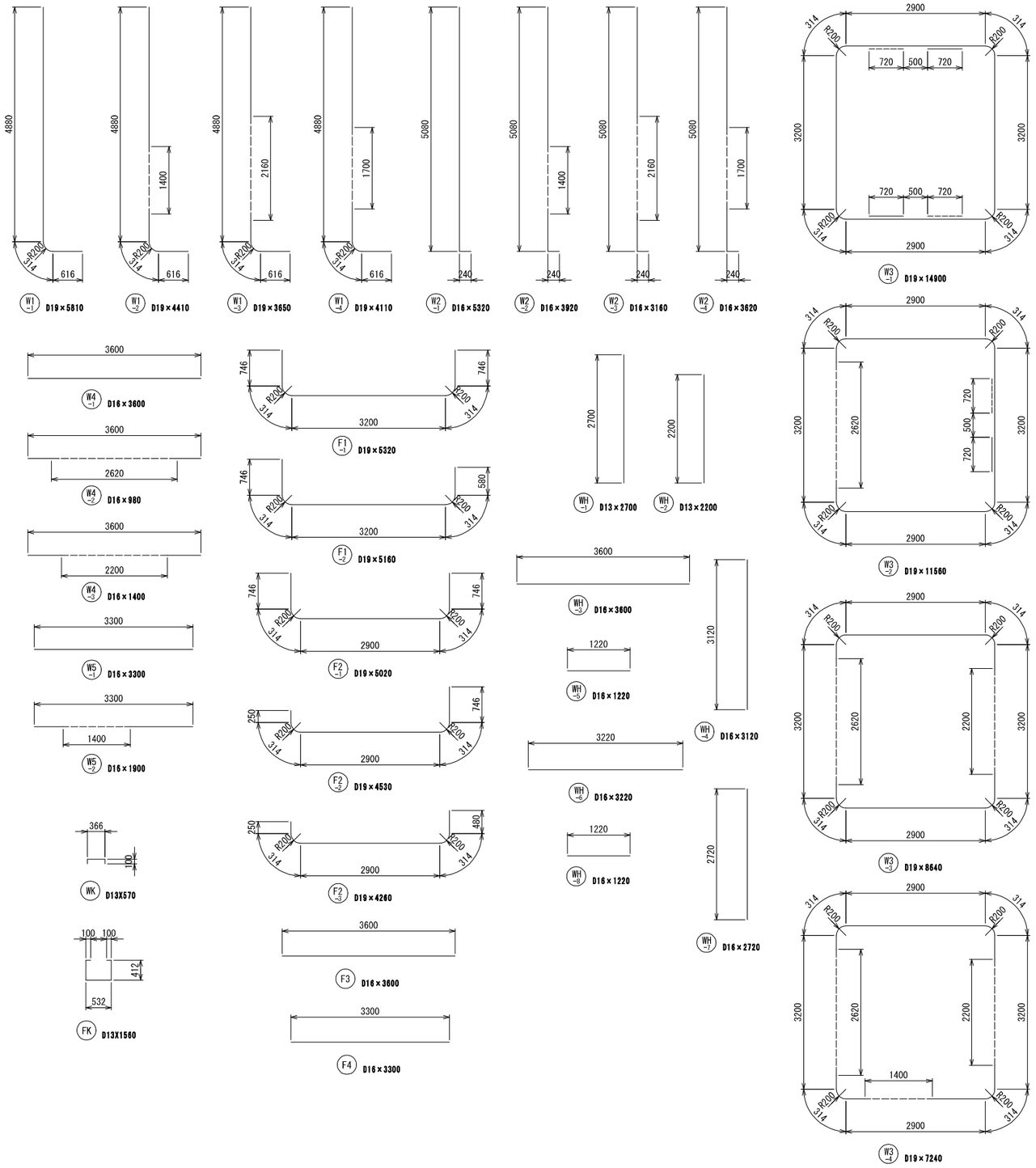

鉄筋表

記号	鉄筋径 (mm)	単位重量 (Kg/m)	1本当長さ (mm)	1本当重量 (Kg)	本数	重量 (Kg)	備　考
W1-1	D19	2.250	5810	13.073	25	326.83	
W1-2	D19	2.250	4410	9.923	5	49.62	
W1-3	D19	2.250	3650	8.213	11	90.34	
W1-4	D19	2.250	4110	9.248	9	83.23	
W2-1	D16	1.560	5320	8.299	25	207.48	
W2-2	D16	1.560	3920	6.115	5	30.58	
W2-3	D16	1.560	3160	4.930	11	54.23	
W2-4	D16	1.560	3620	5.647	9	50.82	
W3-1	D19	2.250	14900	33.525	10	335.25	
W3-2	D19	2.250	11560	26.010	2	52.02	
W3-3	D19	2.250	8640	19.440	1	19.44	
W3-4	D19	2.250	7240	16.290	6	97.74	
W4-1	D16	1.560	3600	5.616	22	123.55	
W4-2	D16	1.560	980	1.529	9	13.76	
W4-3	D16	1.560	1400	2.184	7	15.29	
W5-1	D16	1.560	3300	5.148	32	164.74	
W5-2	D16	1.560	1900	2.964	6	17.78	
F1-1	D19	2.250	5320	11.970	7	83.79	
F1-2	D19	2.250	5160	11.610	5	58.05	
F2-1	D19	2.250	5020	11.295	2	22.59	
F2-2	D19	2.250	4530	10.193	2	20.39	
F2-3	D19	2.250	4260	9.585	9	86.27	
F3	D16	1.560	3600	5.616	14	78.62	
F4	D16	1.560	3300	5.148	15	77.22	
WH-1	D13	0.995	2700	2.687	8	21.50	開口補強
WH-2	D13	0.995	2200	2.189	16	35.02	開口補強
WH-3	D16	1.560	3600	5.616	6	33.70	開口補強
WH-4	D16	1.560	3120	4.867	4	19.47	開口補強
WH-5	D16	1.560	1220	1.903	16	30.45	開口補強
WH-6	D16	1.560	3220	5.023	6	30.14	開口補強
WH-7	D16	1.560	2720	4.243	8	33.94	開口補強
WH-8	D16	1.560	1220	1.903	16	30.45	開口補強
WK	D13	0.995	570	0.567	75	42.53	組立筋
FK	D13	0.995	1560	1.552	12	18.62	組立筋
					合計	2455.45	
					D13	117.67	
					D16	1012.22	
					D19	1325.56	

令和３年度　公共下水道事業(雨水)			
工 事 名	菅川雨水ポンプ場土木工事 (3-I工区)		
工事場所	三原市本郷町船木地内		
図面番号	13 / 27	縮　尺	図　示
調圧水槽配筋図(3)			
三　原　市			

【図面縮尺は表示の50%とする】

角落し詳細図　S=1:10

正面図

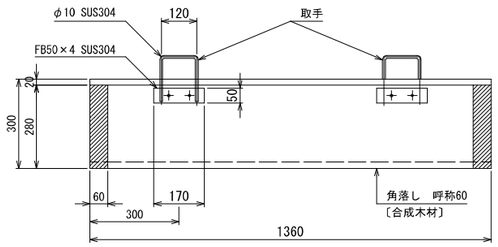

断面図

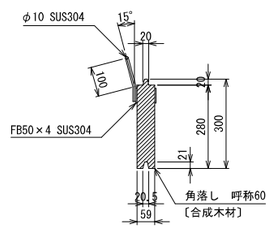

仕様

角落し長さ	角落し厚さ	設計スパン	設計水深	比重	角落し枚数
1360mm	59mm	1.20m	2.90m	0.74	5枚

※クサビ〔合成木材〕の比重は0.74とする。

受枠〔側部〕

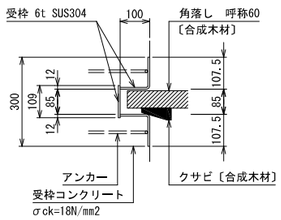

受枠〔底部〕

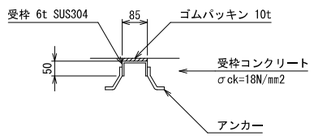

注記）
・角落しを設置する際は、最上段部に浮上防止用のクサビを使用すること。
・角落しとクサビは使用時以外は適切な場所で保管すること。

令和３年度　公共下水道事業(雨水)			
工 事 名	菅川雨水ポンプ場土木工事（3-1工区）		
工事場所	三原市本郷町船木地内		
図面番号	14 / 27	縮　尺	図　示
角落し詳細図			
三　原　市			

【図面縮尺は表示の50%とする】

流入水路構造図　S=1:50

平面図

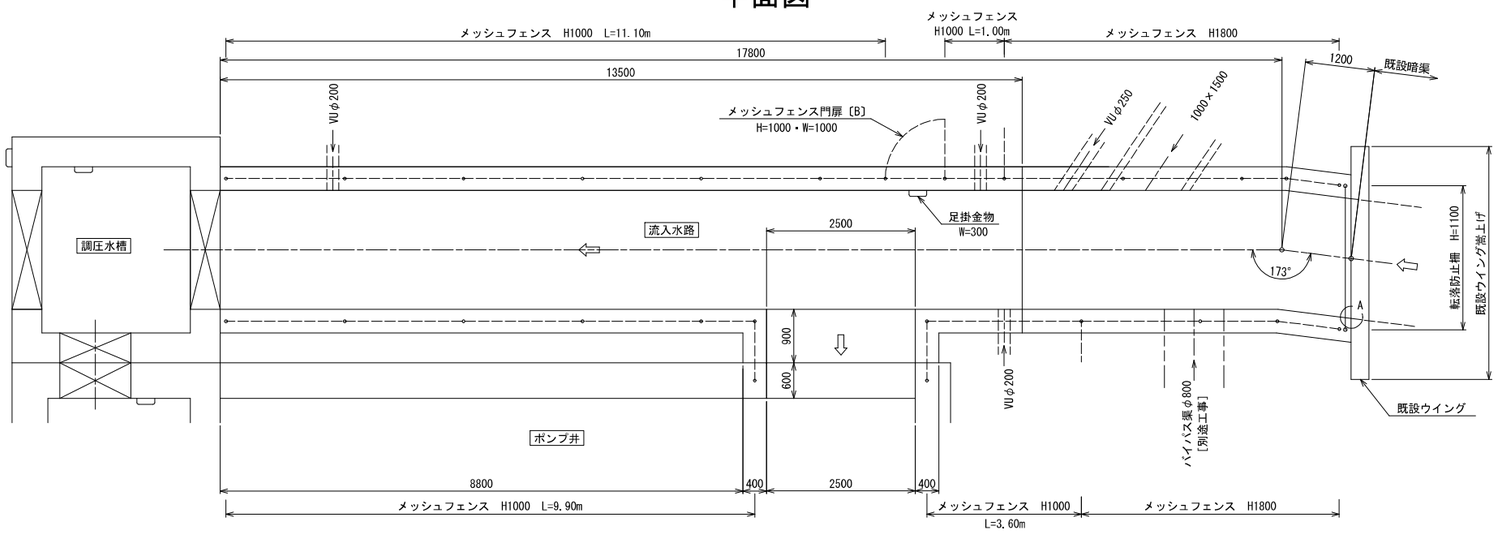

止水板設置図

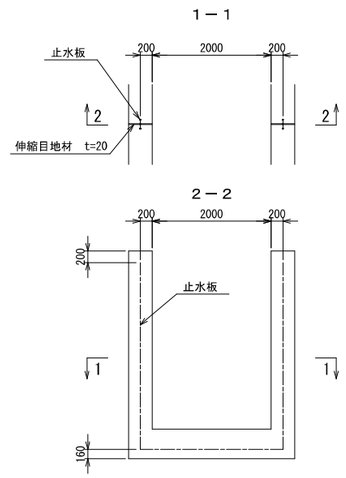

注記）
・止水板は塩ビ製、センターバルブ型とする。
・止水板は厚さ5mm以上、幅150mm以上とする。

右岸側壁展開図

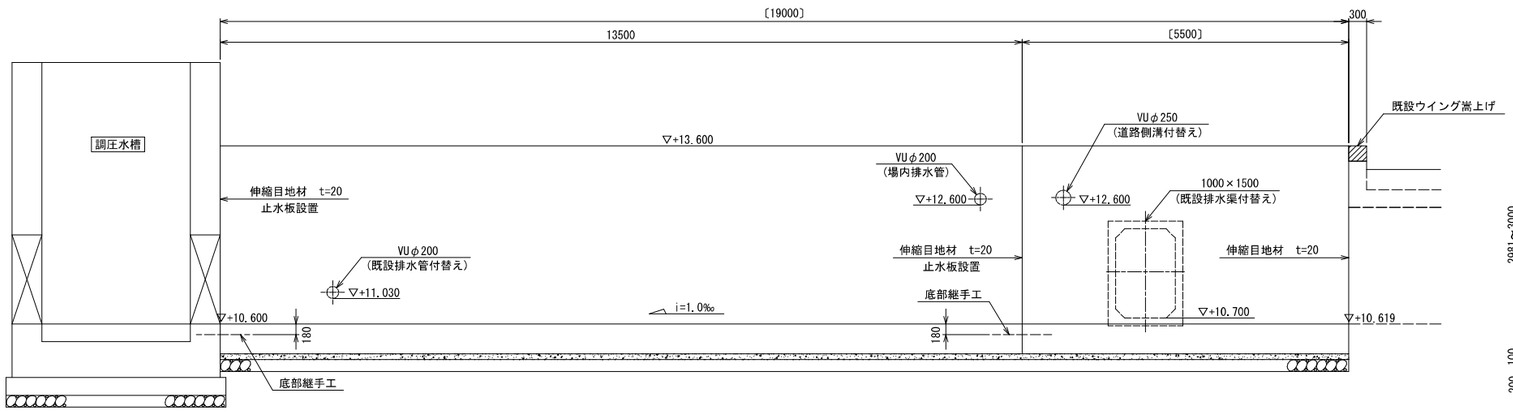

断面図

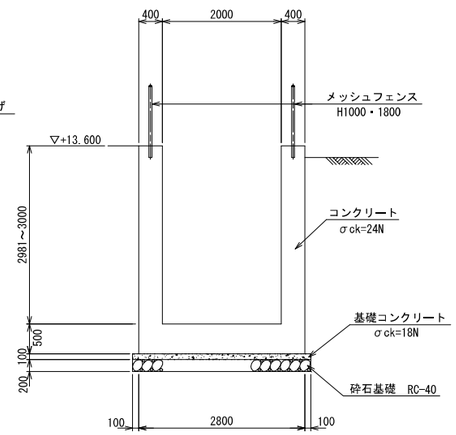

A部詳細　S=1:10

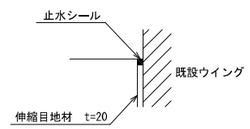

底部継手工　S=1:20

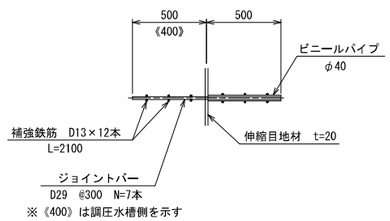

左岸側壁展開図

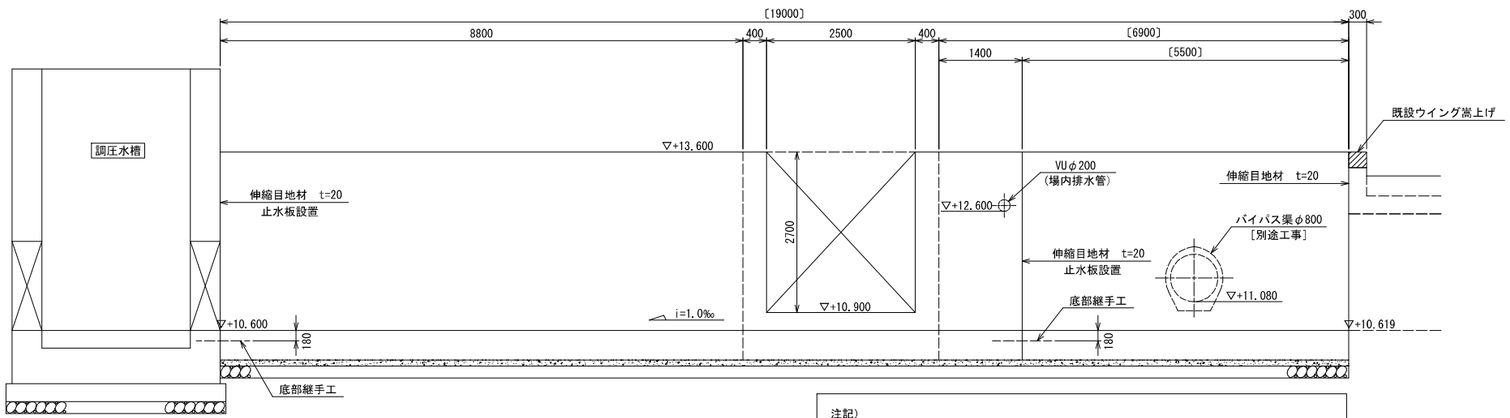

注記）
・〔　〕内寸法は水路中心延長を示す。
・バイパス渠φ800mmの流入位置、敷高については、隣接工事による計画確定後に決定する。

既設ウイング嵩上げ

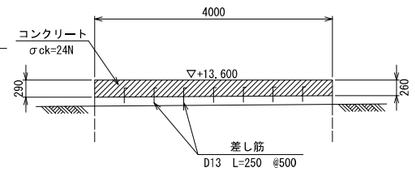

注記）
・差し筋用の削孔は、図面寸法を目安として既設構造物の配筋に支障のない位置とすること。
・差し筋の固定はアンカー用樹脂カプセル等によるものとする。
・コンクリート打継面は目荒し処理を行い、打継用接着剤を塗布すること。

令和３年度　公共下水道事業(雨水)			
工事名	菅川雨水ポンプ場土木工事（3-1工区）		
工事場所	三原市本郷町船木地内		
図面番号	15 / 27	縮　尺	図　示
流入水路構造図			
三　原　市			

流入水路配筋図

S=1:50

断　面　図

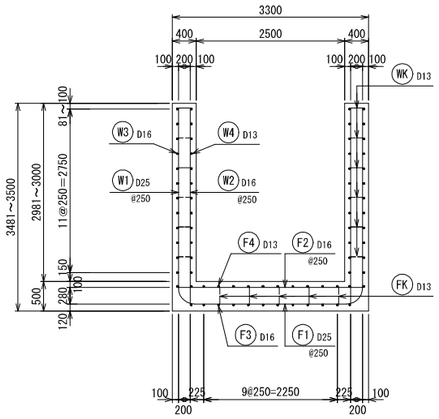

鉄筋加工図

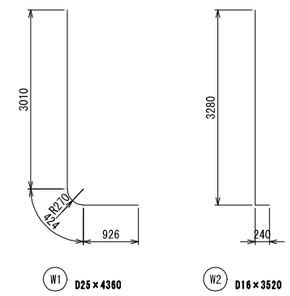

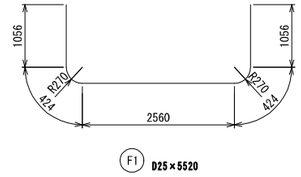

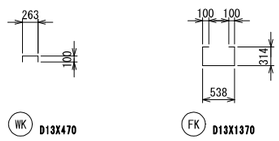

鉄筋重量表(1m当り)

材質:SD345

記号	鉄筋径 (mm)	単位重量 (Kg/m)	1本当長さ (mm)	1本当重量 (Kg)	本数	重量 (Kg)	備　考
W1	D25	3.980	4360	17.353	8	138.82	
W2	D16	1.560	3520	5.491	8	43.93	
W3	D16	1.560	1000	1.560	24	37.44	
W4	D13	0.995	1000	0.995	24	23.88	
F1	D25	3.980	5520	21.970	4	87.88	
F2	D16	1.560	3100	4.836	4	19.34	
F3	D16	1.560	1000	1.560	12	18.72	
F4	D13	0.995	1000	0.995	14	13.93	
WK	D13	0.995	470	0.468	12	5.62	組立筋
FK	D13	0.995	1370	1.363	5	6.82	組立筋
					合計	396.38	
					D13	50.25	
					D16	119.43	
					D25	226.70	

令和３年度　公共下水道事業(雨水)			
工 事 名	菅川雨水ポンプ場土木工事（3-1工区）		
工事場所	三原市本郷町船木地内		
図面番号	16 / 27	縮　尺	図　示
流入水路配筋図			
三　　原　　市			

【図面縮尺は表示の50%とする】

放流渠構造図　S=1:50

平面図

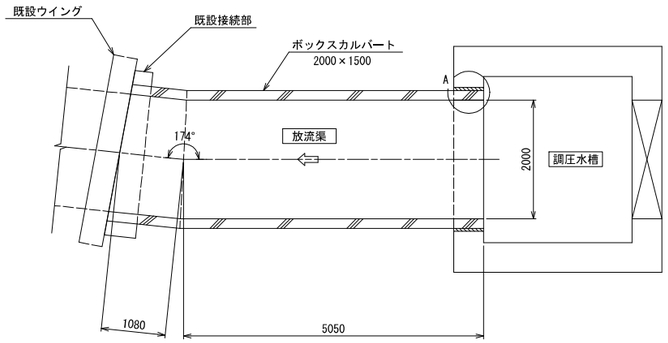

ボックスカルバート割付図《参考》

※施工時の伸びを製品1本当り3mm含む

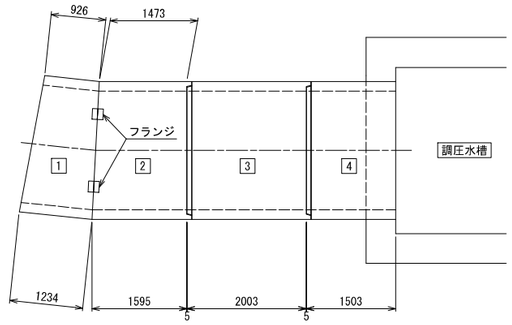

ボックスカルバート参考数量

名　称	規　格	番号	数　量	摘　要
ボックスカルバート 2000×1500（T-25）	L-2000	3	1 個	
	L-1231/923　凹凸無　フランジ付	1	1 個	両斜切
	L-1592/1470　凸無　フランジ付	2	1 個	片斜切
	L-1500 凹無	4	1 個	短尺

縦断面図

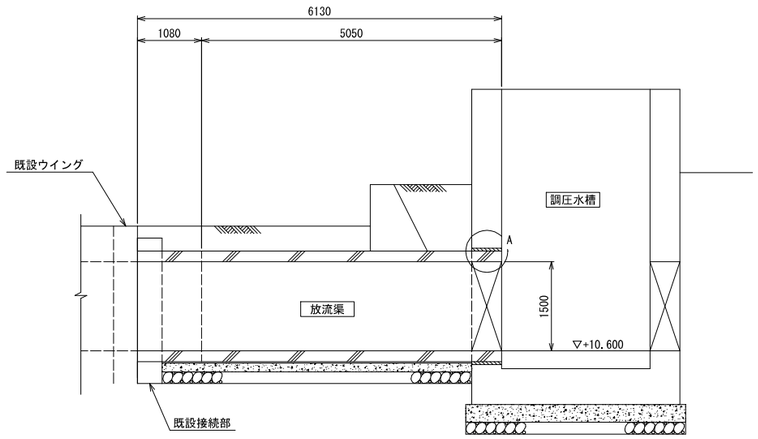

ボックスカルバート断面図

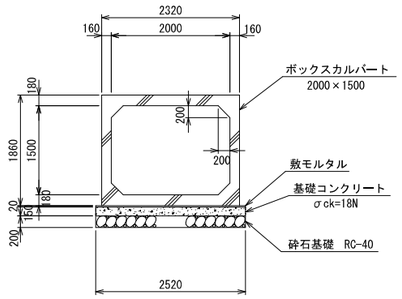

既設接続部

1－1

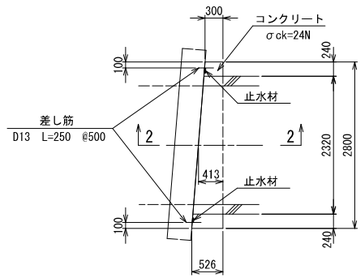

2－2

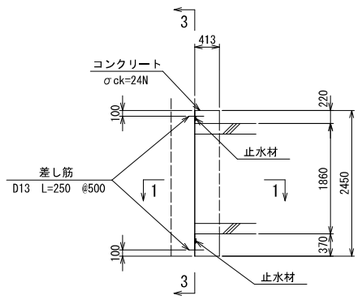

3－3

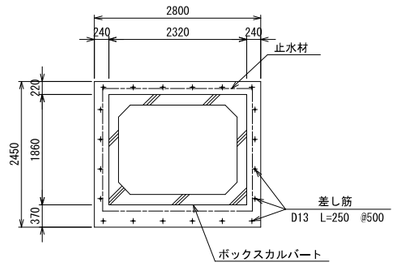

注記）
- 差し筋用の削孔は、図面寸法を目安として既設構造物の配筋に支障のない位置とすること。
- 差し筋の固定はアンカー用樹脂カプセル等によるものとする。
- コンクリート打継面は目荒し処理を行い、打継用接着剤を塗布すること。
- 止水材はベントナイト系とする。

A部詳細　S=1:20

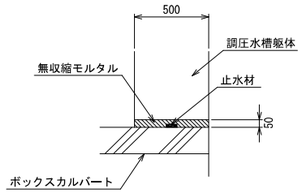

注記）
- 止水材はボックスカルバート外面全周に設置すること。
- 止水材はベントナイト系とする。

継手部詳細《参考》　S=1:5

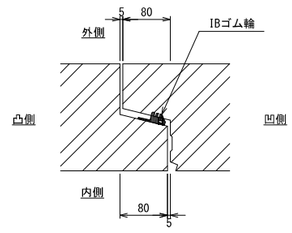

注記）
- 標準目地間隔　5mm（許容値±2mm）を厳守すること。
- 保証抜出量　10mm（目地間隔5～15mm）
- 差し口と受け口に滑材を塗布し、引き寄せを円滑に施工すること。

令和３年度　公共下水道事業（雨水）			
工 事 名	菅川雨水ポンプ場土木工事（3-1工区）		
工事場所	三原市本郷町船木地内		
図面番号	17 / 27	縮　尺	図　示
放流渠構造図			
三　原　市			

重力式擁壁〔A〕 S=1:20

〔GW-15〕

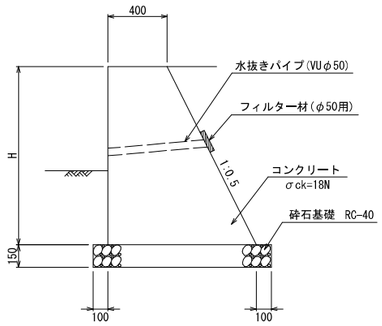

重力式擁壁〔A〕展開図 H=1:100,V=1:50

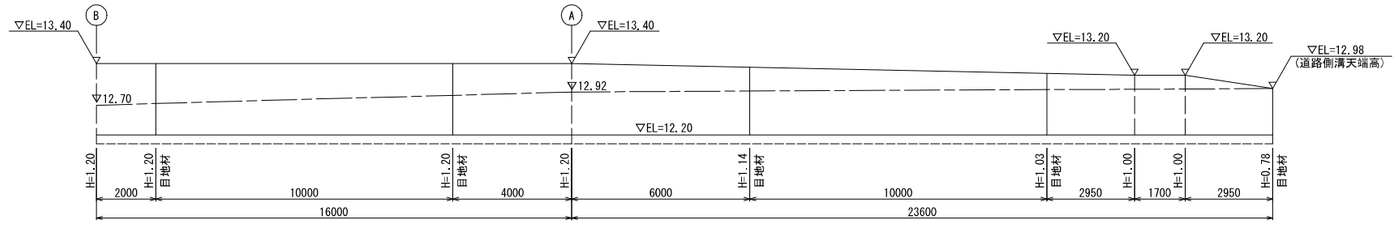

重力式擁壁〔B〕 S=1:20

〔SGW-42〕

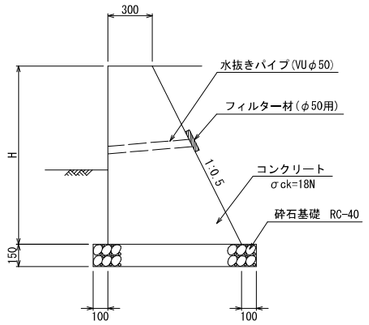

重力式擁壁〔B〕展開図 H=1:100,V=1:50

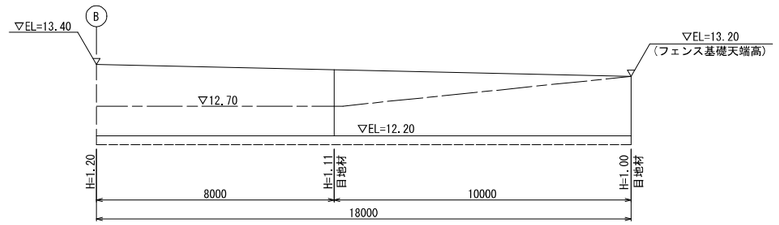

重力式擁壁平面図

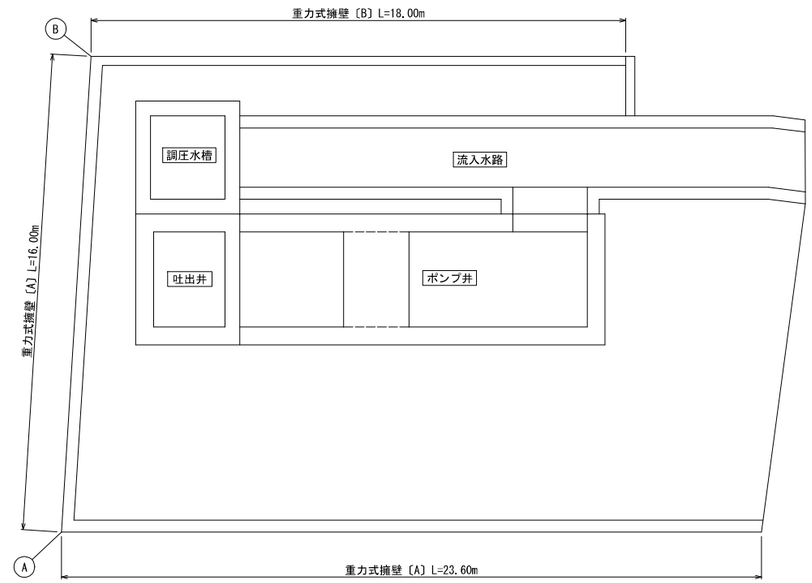

境界工 S=1:10

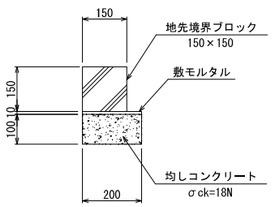

令和３年度　公共下水道事業(雨水)			
工 事 名	菅川雨水ポンプ場土木工事（3-1工区）		
工事場所	三原市本郷町船木地内		
図面番号	18 / 27	縮　尺	図　示
各種構造図(1)			
三　原　市			

【図面縮尺は表示の50%とする】

既設排水渠付替え　S=1:20

1－1

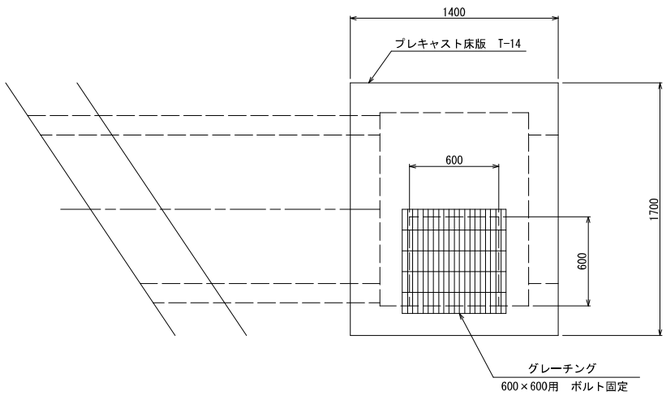

2－2

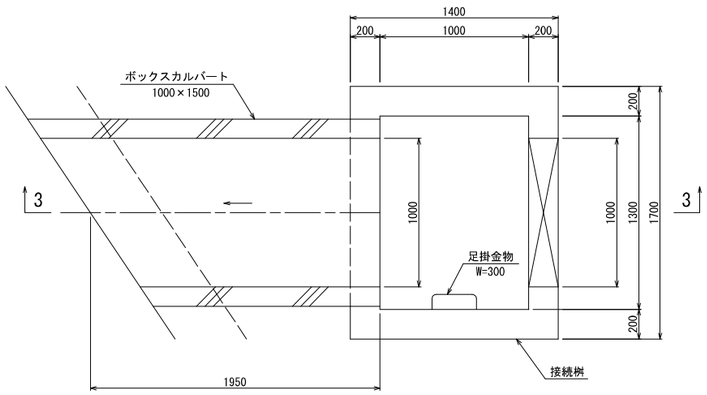

ボックスカルバート割付図《参考》

※施工時の伸びを製品1本当り3mm含む

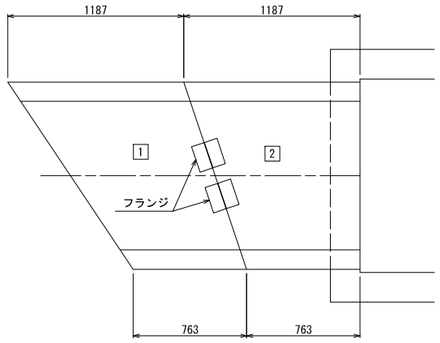

ボックスカルバート参考数量

名　称	規　格	番号	数　量	摘　要
ボックスカルバート 1000×1500（T-14）	L-760/1184　凹凸無　フランジ付	1	1 個	両斜切
	L-760/1184　凹凸無　フランジ付	2	1 個	片斜切

3－3

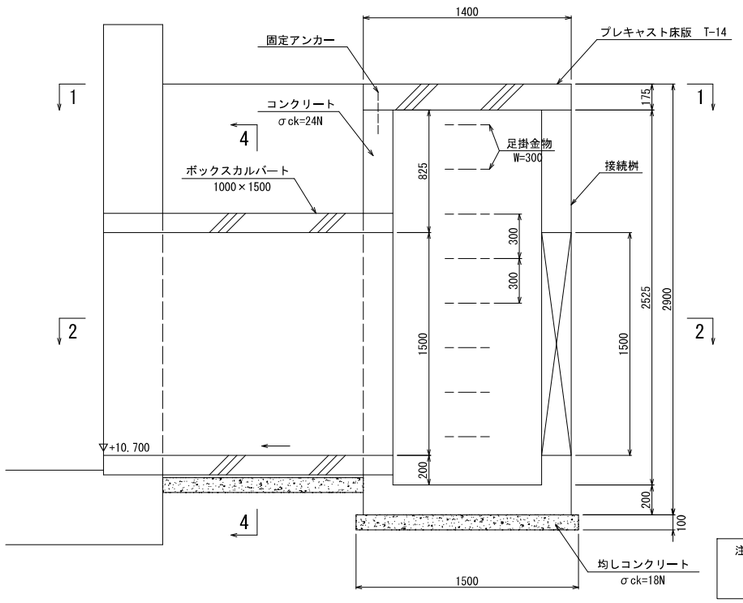

注記）
・接続桝の側壁、底盤は鉄筋D13を、かぶり100mm
250mm間隔で配筋すること。

4－4

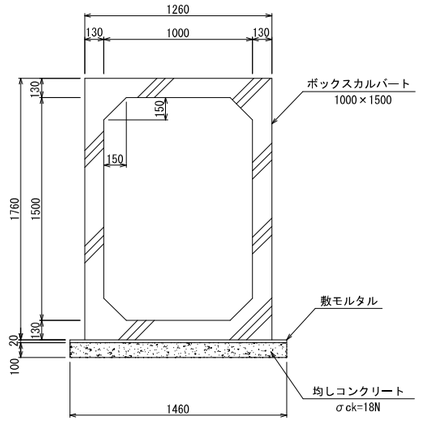

プレキャスト床版支承部詳細図　S=1:10

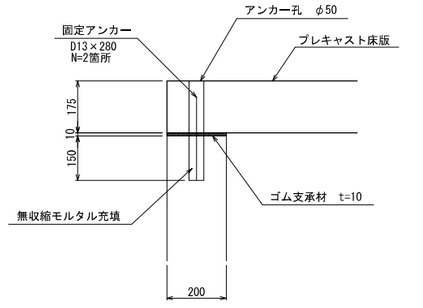

令和３年度　公共下水道事業（雨水）			
工 事 名	菅川雨水ポンプ場土木工事（3-1工区）		
工事場所	三原市本郷町船木地内		
図面番号	19 / 27	縮　尺	図　示
各種構造図(2)			
三　原　市			

【図面縮尺は表示の50%とする】

横断側溝 S=1:20

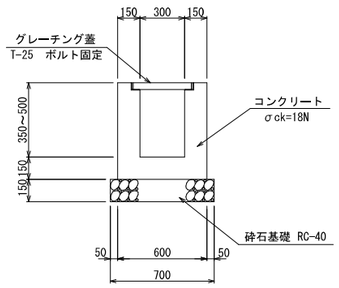

道路側溝付替え〔A〕 S=1:20

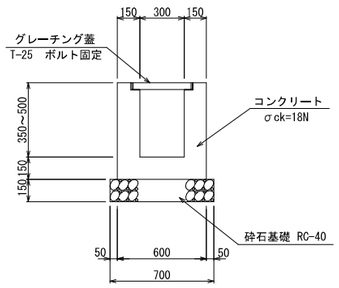

道路側溝付替え〔B〕 S=1:20

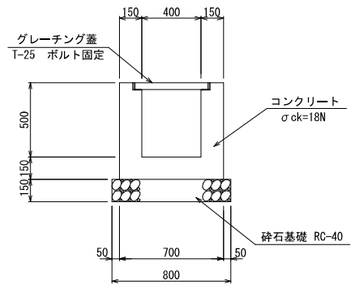

集水桝〔A〕 S=1:20

1－1

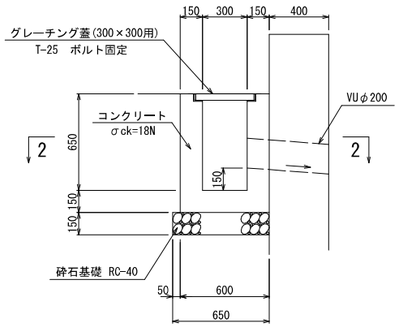

2－2

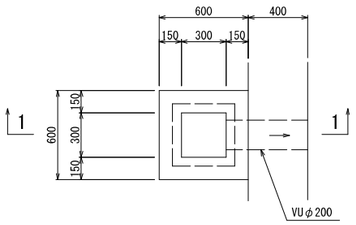

集水桝〔B〕 S=1:20

1－1

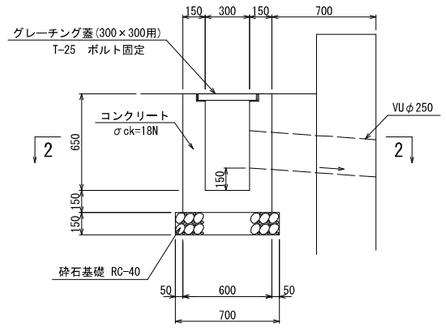

2－2

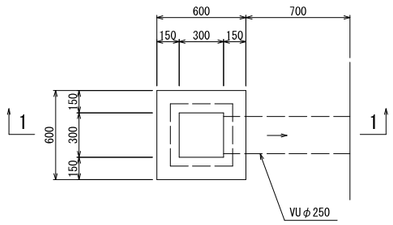

令和３年度　公共下水道事業(雨水)			
工 事 名	菅川雨水ポンプ場土木工事（3-1工区）		
工事場所	三原市本郷町船木地内		
図面番号	20 / 27	縮　尺	図　示
各種構造図(3)			
三　　原　　市			

【図面縮尺は表示の50%とする】

メッシュフェンス　S=1:20

メッシュフェンス　H1800

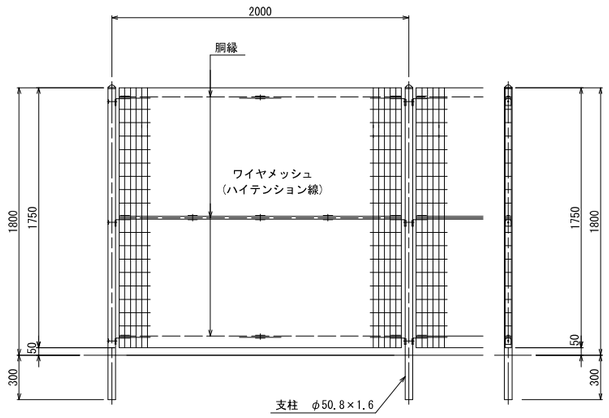

メッシュフェンス門扉〔A〕

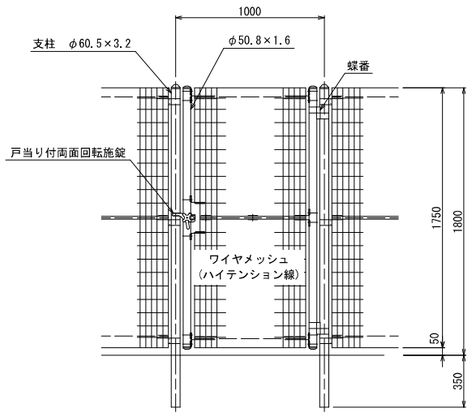

フェンス基礎

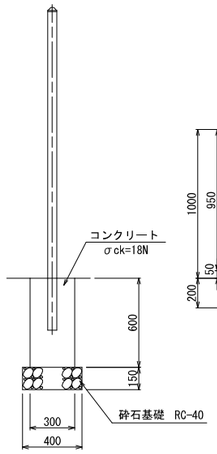

メッシュフェンス　H1000

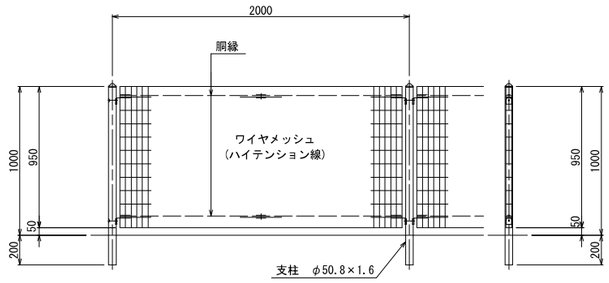

メッシュフェンス門扉〔B〕

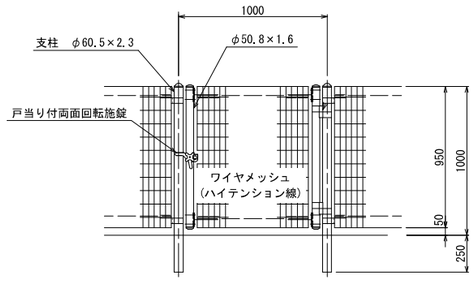

メッシュフェンス引き戸門扉　S=1:20

平面図

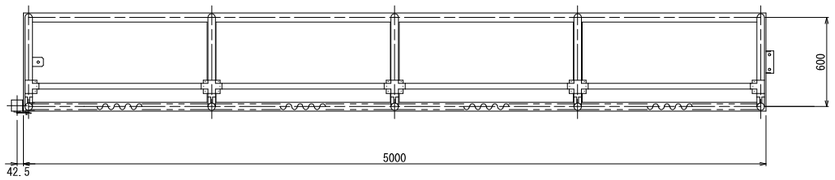

レール基礎端部平面図

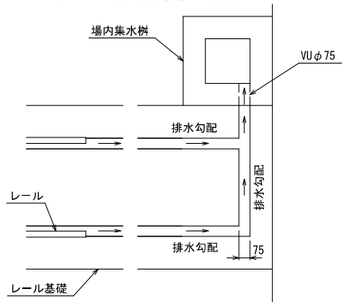

正面図

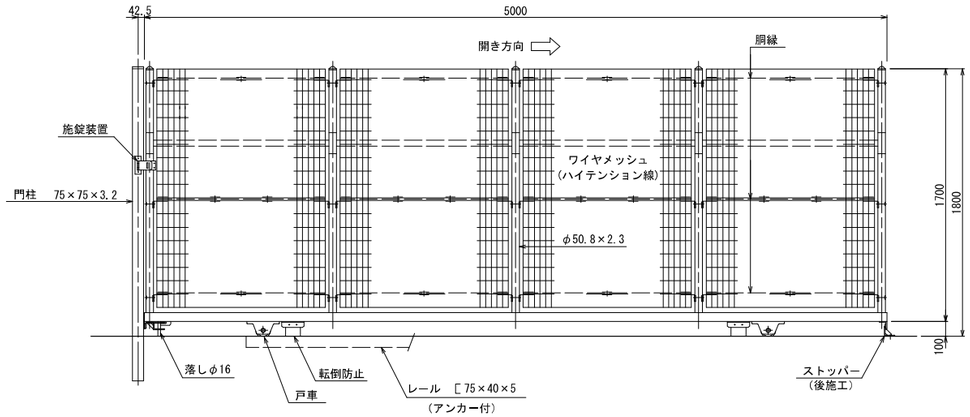

断面図

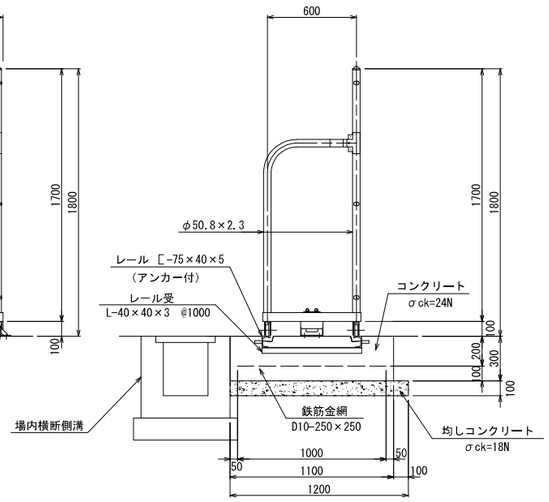

転落防止柵　S=1:20

ガードパイプ〔コンクリート建込用〕

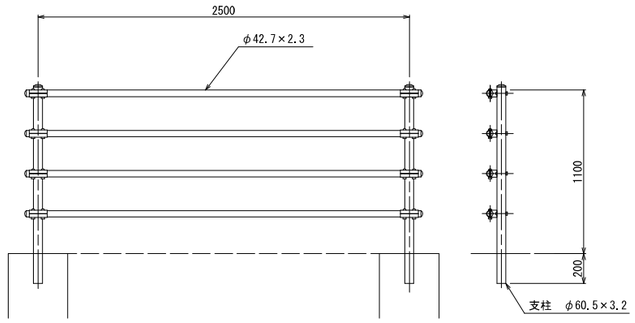

注記）
- メッシュフェンス（開き門扉・引き戸門扉を含む）の設計荷重は昭和57年改正の建築基準法・同施行例に基づく風圧力に依る。
- フェンス開き門扉，引き戸門扉は施錠型とする。
- メッシュフェンス（開き門扉・引き戸門扉を含む），ガードパイプ等の姿図は参考とする。

令和３年度　公共下水道事業（雨水）			
工事名	菅川雨水ポンプ場土木工事（3-1工区）		
工事場所	三原市本郷町船木地内		
図面番号	21 / 27	縮尺	図示
各種構造図(4)			
三　原　市			

【図面縮尺は表示の50%とする】

既設排水管付替え　S=1:100

平　面　図

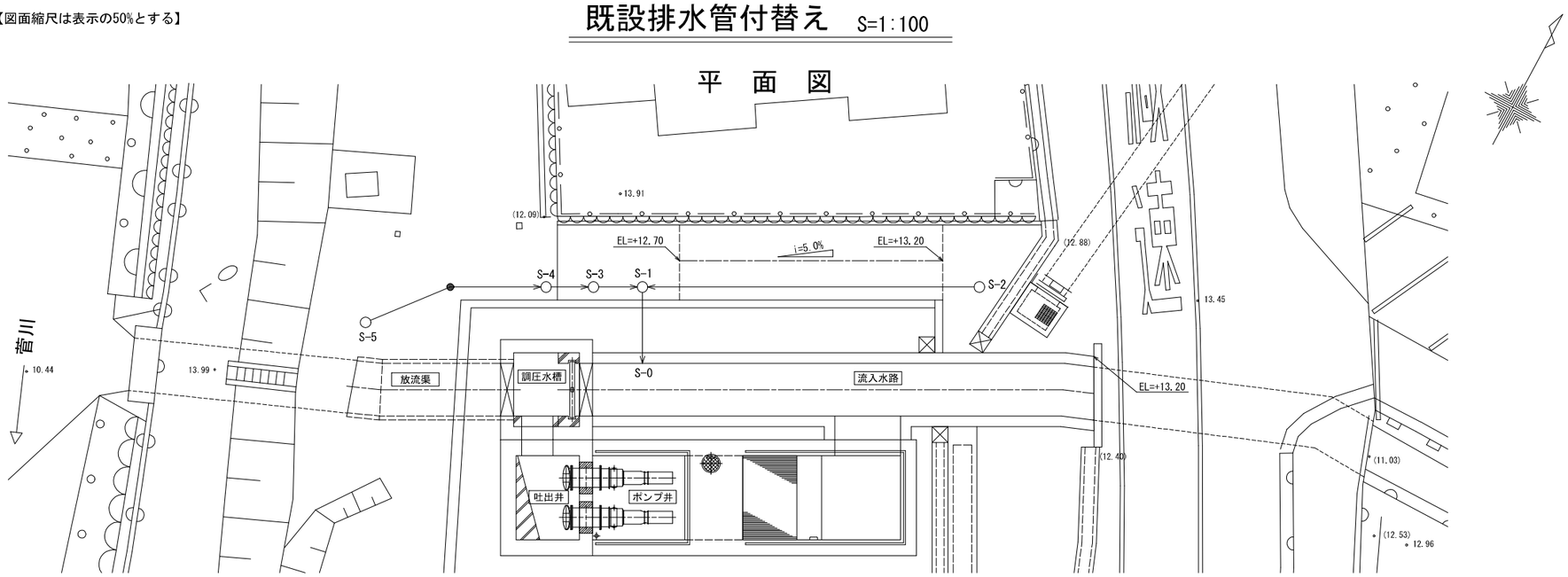

縦　断　図

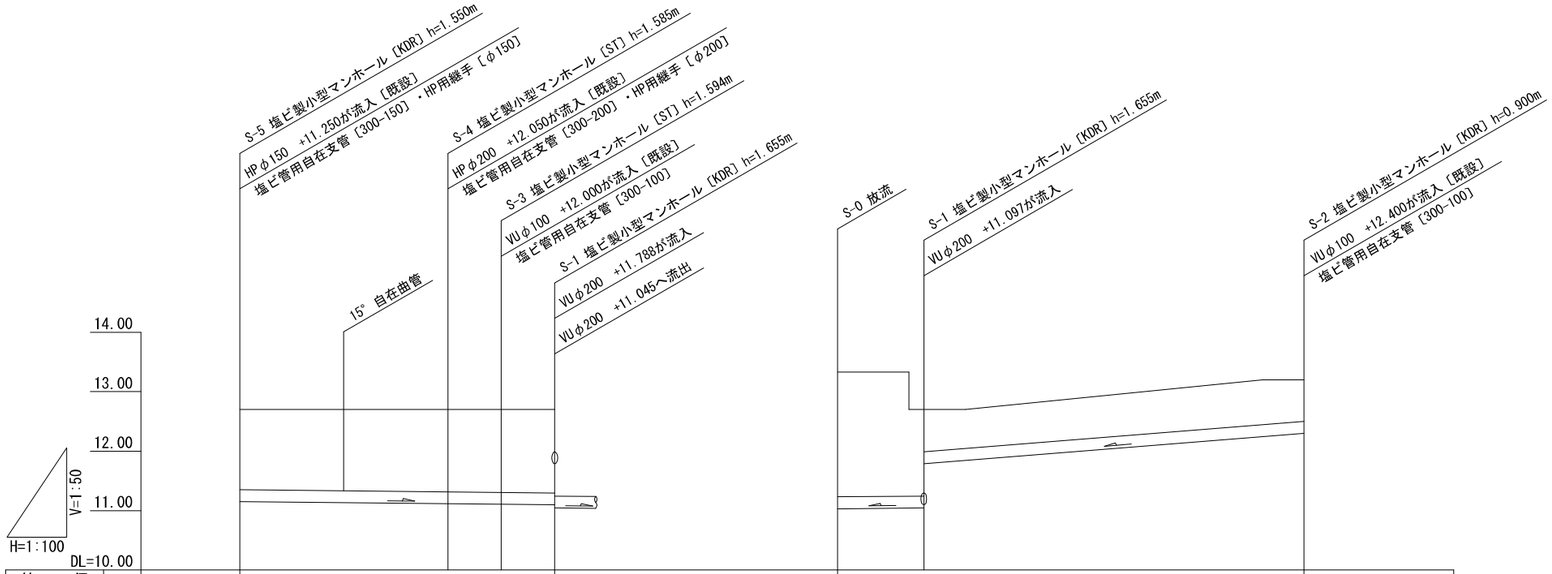

管　径	mm	⊙200								⊙200		
勾　配	‰	5.0							5.0	40.0		
区間距離	m	7.00		1.80	1.80				2.90	12.80		
地盤高	m	12.70		12.70	12.70	12.70		13.33	12.70		13.20	
土被り	m	1.35		1.39	1.39	1.40		2.10	1.46	0.71	0.70	
管底高	m	11.150		11.115	11.106	11.097	11.045	11.030	11.045	11.788	12.300	
掘削深	m	－		－	－	－		－	－		－	
追加距離	m	0.00		0.00	0.00	0.00		0.00	0.00		0.00	

令和３年度　公共下水道事業(雨水)			
工事名	菅川雨水ポンプ場土木工事（3-1工区）		
工事場所	三原市本郷町船木地内		
図面番号	22 / 27	縮　尺	図　示
既設排水管付替え計画図			
三　原　市			

【図面縮尺は表示の50%とする】

舗装計画平面図　S=1:100

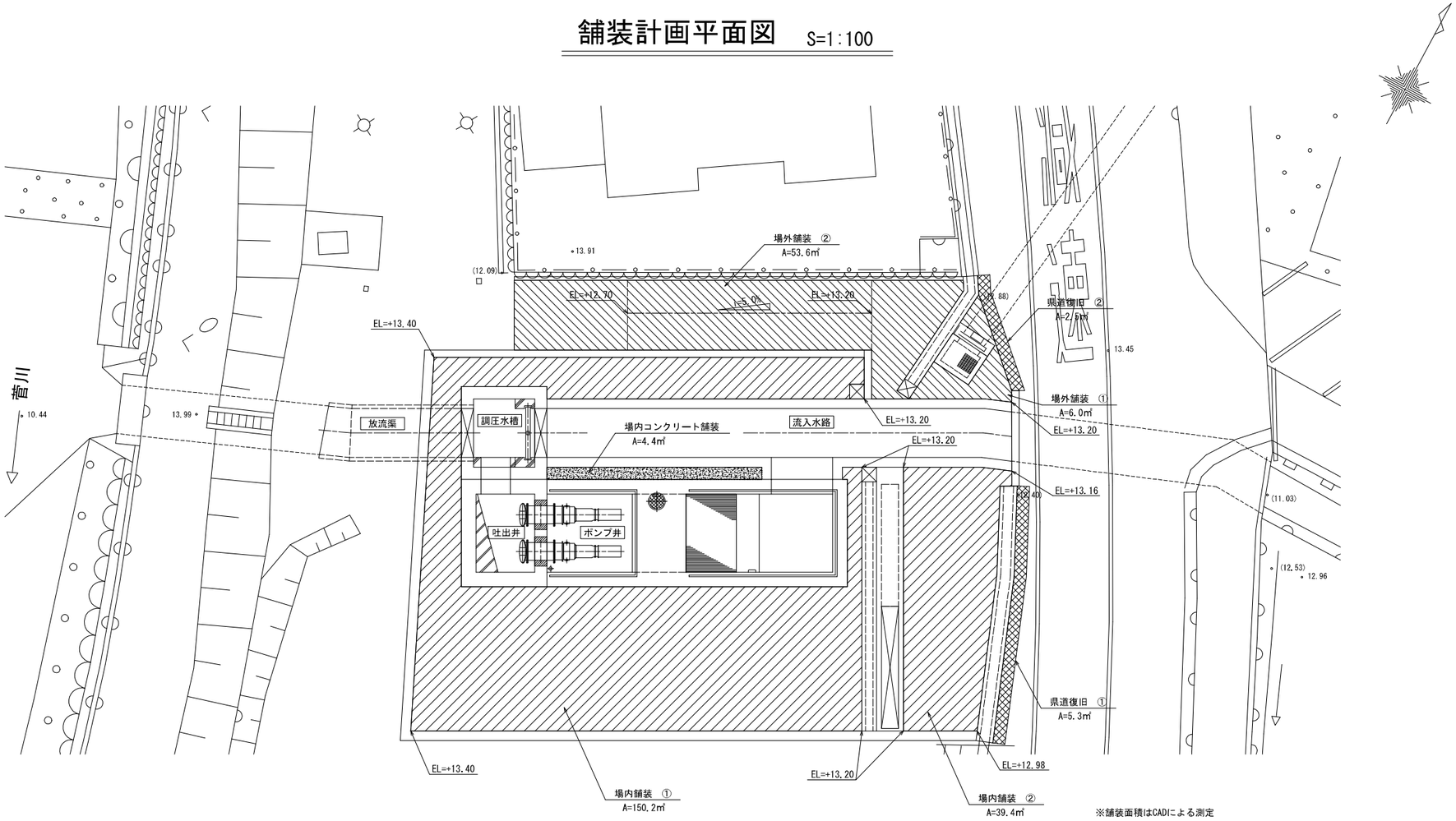

※舗装面積はCADによる測定

舗装構成

場内舗装

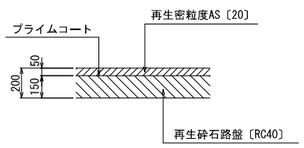

舗装面積

番号	面積　(㎡)
①	150.3
②	39.4
合計	189.7

場内コンクリート舗装

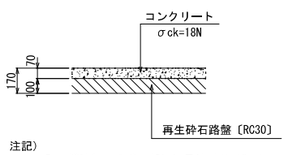

注記）
・既設構造物との境界部には目地材(t=10mm)を設置すること。

舗装面積

番号	面積　(㎡)
合計	4.4

場外舗装

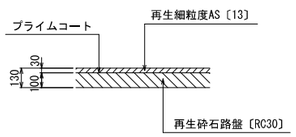

舗装面積

番号	面積　(㎡)
①	6.0
②	53.6
合計	59.6

県道復旧舗装

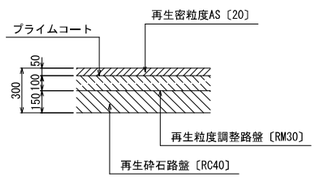

舗装面積

番号	面積　(㎡)
①	5.3
②	2.5
合計	7.8

令和３年度　公共下水道事業(雨水)			
工 事 名	菅川雨水ポンプ場土木工事（3-1工区）		
工事場所	三原市本郷町船木地内		
図面番号	23 / 27	縮　尺	図　示
舗装計画図			
三　原　市			

【図面縮尺は表示の50%とする】

既設ボックスカルバート底部補修工　S=1:50

平面図

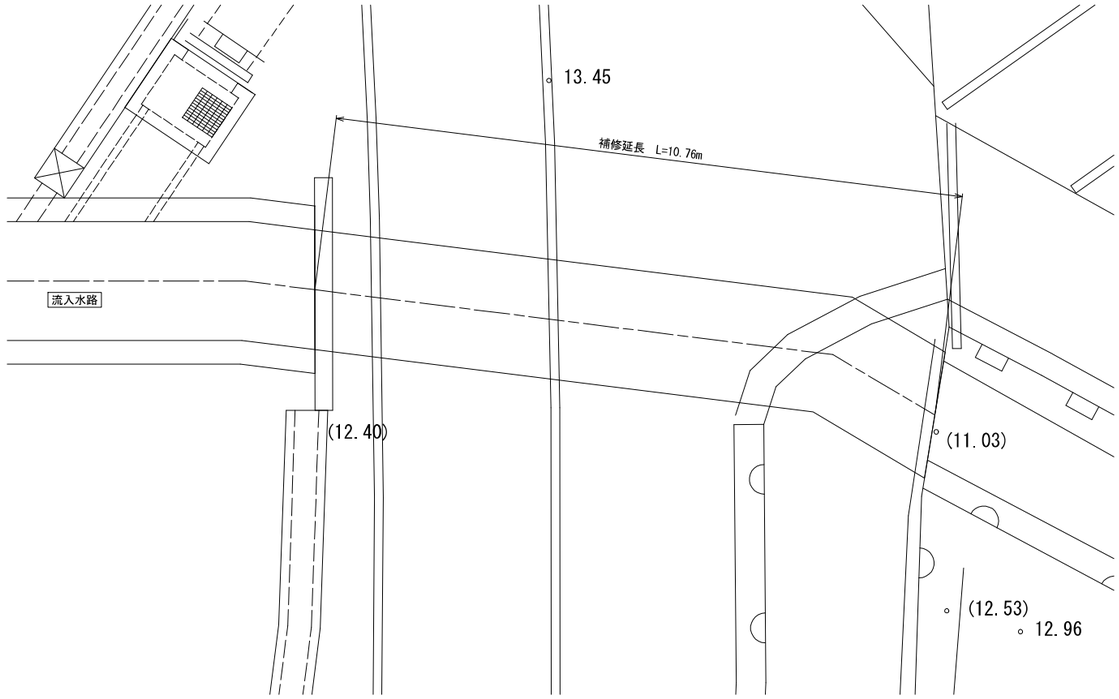

縦断面図

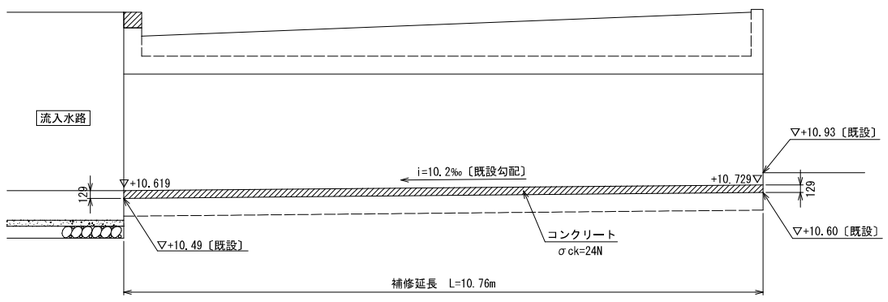

横断面図

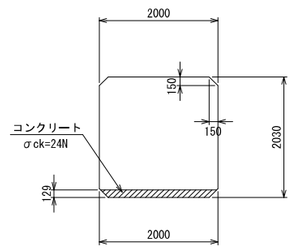

注記）
・コンクリート打継面は目荒し処理を行い、打継用接着剤を塗布すること。

令和３年度　公共下水道事業(雨水)			
工 事 名	菅川雨水ポンプ場土木工事（3-1工区）		
工事場所	三原市本郷町船木地内		
図面番号	24 / 27	縮　尺	図　示
既設ボックスカルバート補修図			
三　　原　　市			

【図面縮尺は表示の50%とする】

地盤改良工平面図　S=1:100

【一次施工時：山留仮設一次施工後】

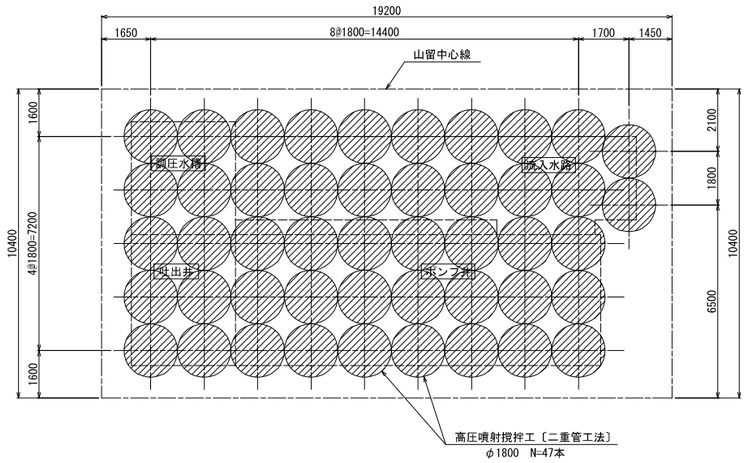

【二次施工時：山留仮設二次施工後】

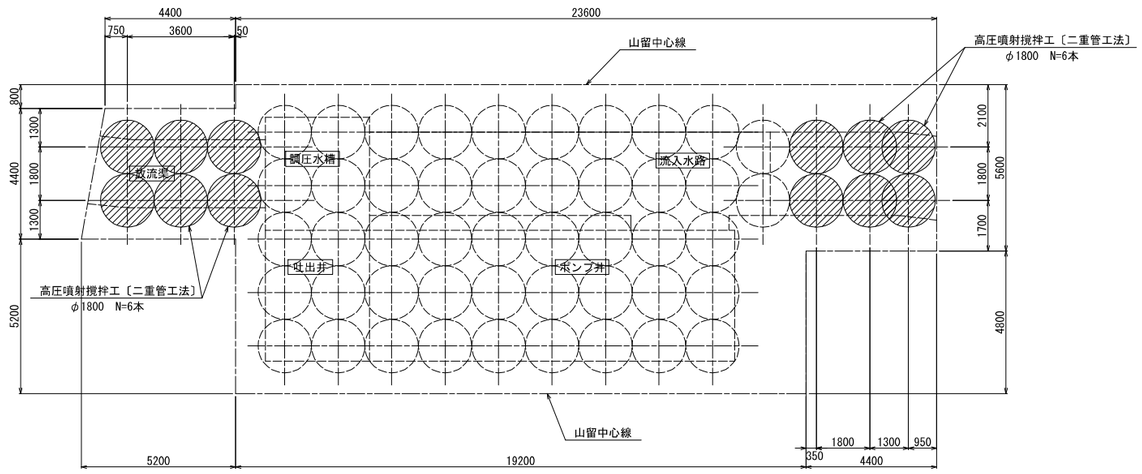

断　面　図　S=1:100

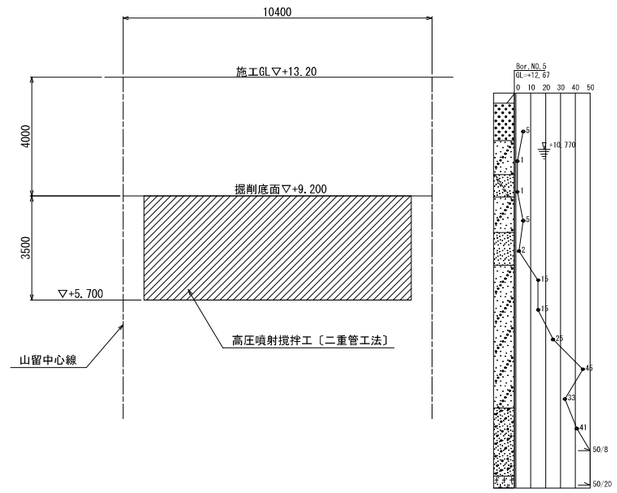

令和３年度　公共下水道事業(雨水)			
工 事 名	菅川雨水ポンプ場土木工事（3-1工区）		
工事場所	三原市本郷町船木地内		
図面番号	25 / 27	縮　尺	図　示
地盤改良図			
三　　原　　市			

【図面縮尺は表示の50%とする】

山留仮設平面図 S=1:100

【一次施工時：ポンプ井・調圧水槽・流入水路下流部】

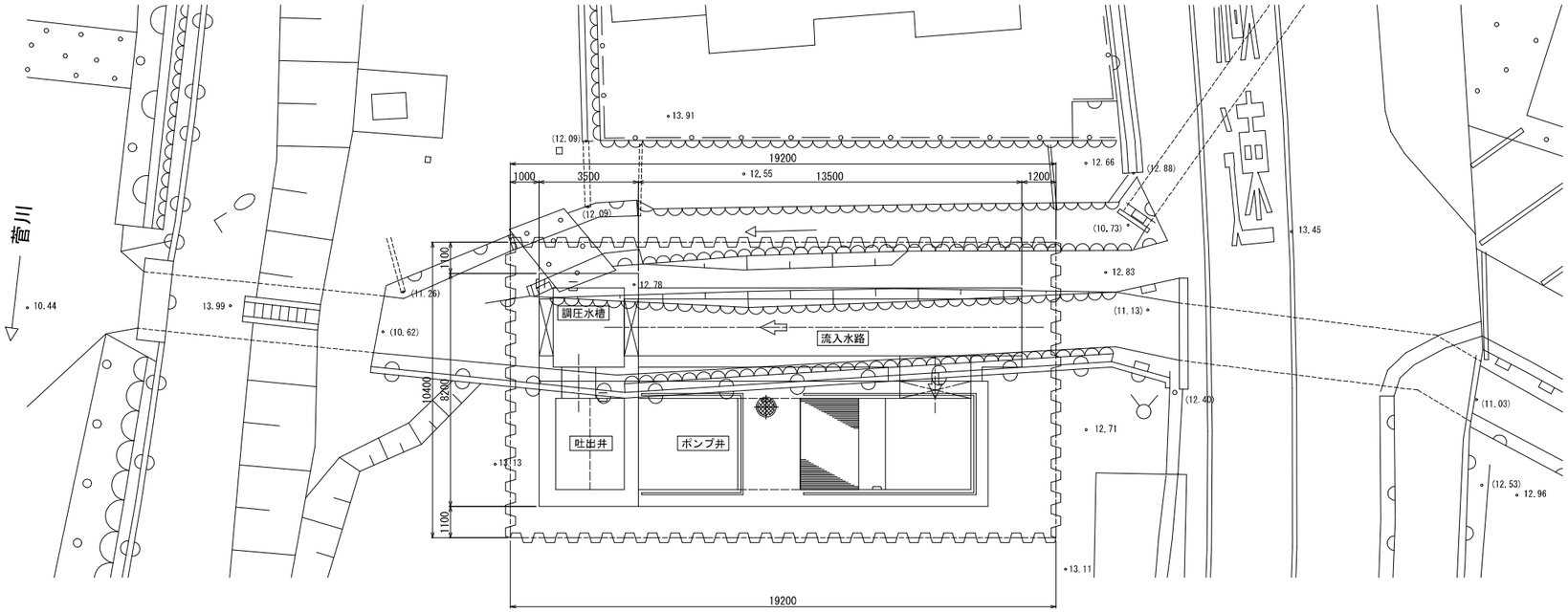

【二次施工時：放流渠・流入水路上流部】

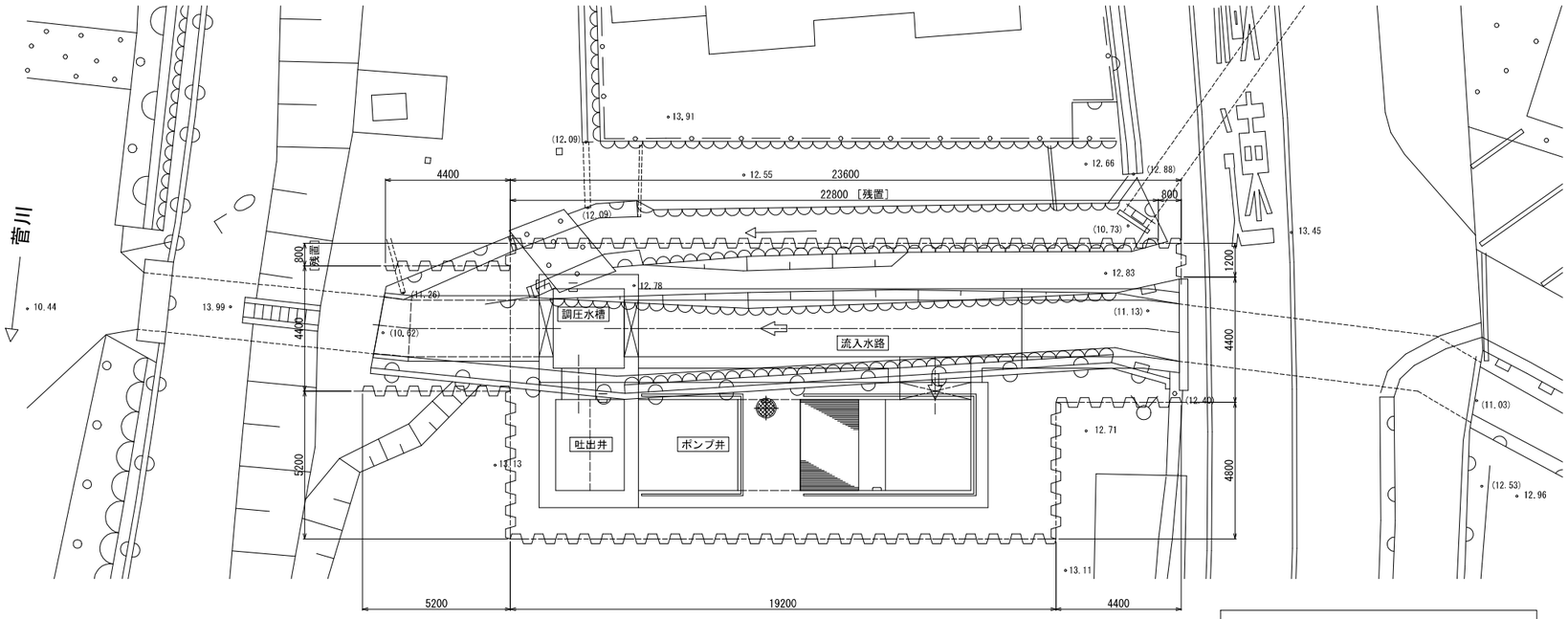

注記）
・残置範囲の矢板は上部1.5mを切断、撤去とする。

断　面　図 S=1:100

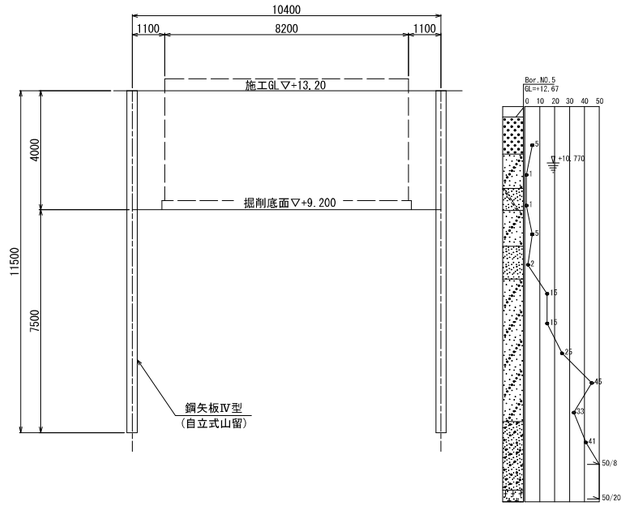

《参考図》

令和３年度　公共下水道事業（雨水）			
工 事 名	菅川雨水ポンプ場土木工事（3-1工区）		
工事場所	三原市本郷町船木地内		
図面番号	26 / 27	縮　尺	図　示
山留仮設計画図			
三　　原　　市			

【図面縮尺は表示の50%とする】

仮締切計画図　S=1:100

【一次施工時：ポンプ井・調圧水槽・流入水路下流部】

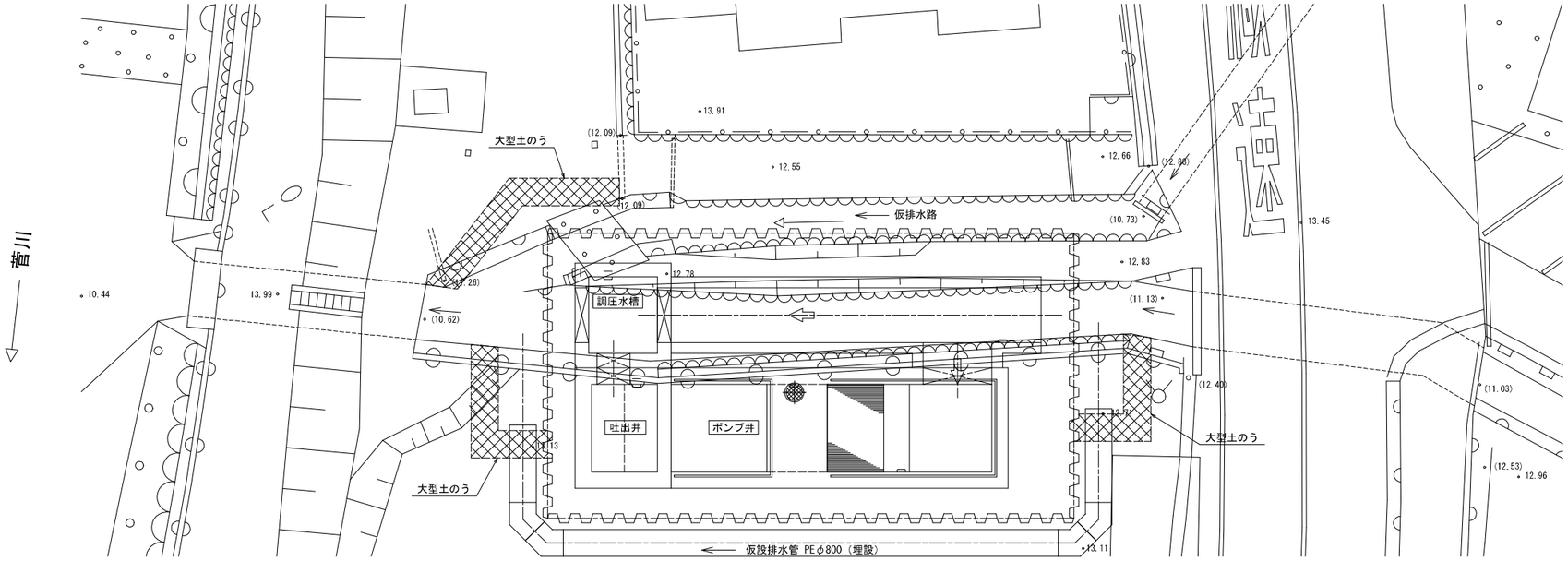

【二次施工時：放流渠・流入水路上流部】

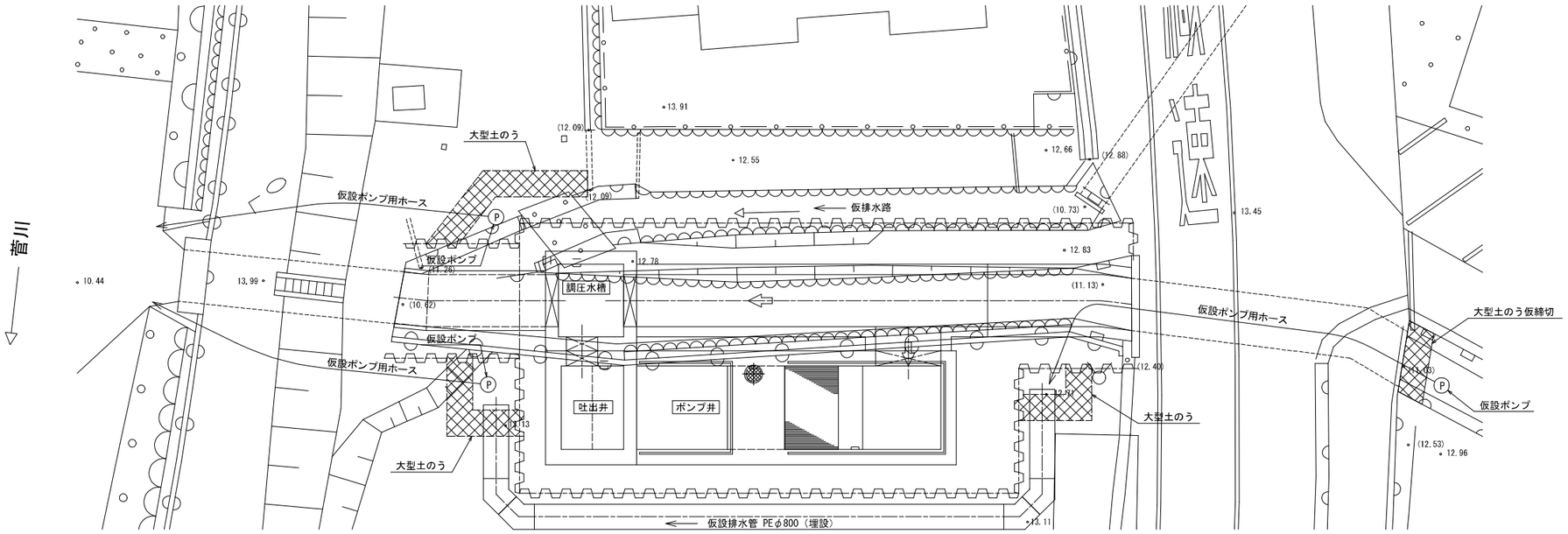

《参考図》

令和３年度　公共下水道事業（雨水）			
工 事 名	菅川雨水ポンプ場土木工事（3-1工区）		
工事場所	三原市本郷町船木地内		
図面番号	27 / 27	縮　尺	図　示
仮締切計画図			
三　原　市			

ー 参 考 資 料 ー

菅川雨水ポンプ場土木工事（3-1工区）

総括情報表

変更回数	0	
適用単価地区	59 三原市	
単価適用日	00-03.05.20(0)	
諸経費体系	1　公共(一般)	
	当世代	前世代
工種	32　下水道工事（３）	
施工地域・工事場所区分	00　補正なし	
復興補正区分	00　補正なし	
週休補正区分	00　補正なし	
現場事務所等の貸与区分	00　補正なし	
ＩＣＴ補正区分	00　補正なし	
冬期補正係数	00　補正なし	
緊急工事区分	00　通常工事　０％	
前払金支出割合区分	00　補正無し	
契約保証区分	01　金銭的保証(0.04%)	

建設技能労働者や交通誘導員等の現場労働者にかかる経費として，労務費のほか各種経費（法定福利費の事業者負担額，労務管理費，安全訓練等に要する費用等）が必要であり，本積算ではこれらを現場管理費等の一部として率計上している。

≪凡例≫
Co ･･･コンクリート　As ･･･アスファルト
DT ･･･ダンプトラック　BH ･･･バックホウ
CC ･･･クローラクレーン　TC ･･･トラッククレーン
RTC･･･ラフテレーンクレーン

本工事費　内訳表

費目・工種・施工名称など	数量	単位	単価	金額	備考
本工事費					X1000
処理場・ポンプ場	1	式			Y1I06　レベル1
本体仮設工	1	式			Y1I0605　レベル2
土留・仮締切工	1	式			Y1I060501　レベル3
仮設鋼矢板	197	枚			Y1I06050101 レベル4
鋼矢板圧入(Nmax≦50) 25<Nmax≦50 陸上施工 4型 圧入長(m)_12以下(9超)	197	枚			S0450　00 単第0 -0001　表
鋼矢板引抜き 陸上施工 4型 引抜長(m)_12以下(9超)	138	枚			S0454　00 単第0 -0005　表
ガス切断 鋼矢板	59	箇所			S0180　00 単第0 -0006　表
油圧式杭圧入引抜機据付・解体 圧入 (Nmax≦50) Ⅳ型	2	回			S0458　00 単第0 -0007　表

本工事費　内訳表

費目・工種・施工名称など	数量	単位	単価	金額	備考
油圧式杭圧入引抜機据付・解体 引抜き Ⅳ型	1	回			S0458　　00 単第0 -0008　表
仮設鋼矢板賃料	1	式			Y1I06050102レベル4
鋼矢板4型賃料【A】 1回使用 供用日数190日	78	t			S0850　　00 単第0 -0009　表
鋼矢板4型賃料【B】 1回使用 供用日数60日	21	t			S0850　　00 単第0 -0010　表
鋼矢板購入 Ⅳ型	52	t			F0000000001 00 市中価格×0.8
【経費対象外】					#0046
スクラップ ヘビーH2	-7	t			F0000000002 00 物価資料
水替工	1	式			Y1I060505　レベル3
ポンプ排水	1	式			Y1I06050501レベル4

本工事費　内訳表

費目・工種・施工名称など	数量	単位	単価	金額	備考
ポンプ運転 排水量 450以上1,300未満 (m3/h) 常時排水	40	日			S1050031　00 単第0 -0011　表
ポンプ設置・撤去	3	箇所			SHD10037　00 単第0 -0014　表
仮排水工	1	式			Y1I06050501レベル4
大型土のう製作・設置(BH設置)	57	袋			SHD10003　00 単第0 -0016　表
大型土のう撤去 作業半径 6m以下	57	袋			SHD10011　00 単第0 -0018　表
本体築造工	1	式			Y1I0606　レベル2
直接基礎工(改良)	1	式			Y1I060601　レベル3
高圧噴射攪拌	59	本			Y1I06060102レベル4
高圧噴射撹拌工 (二重管工法)	59	本			S0734　00 単第0 -0020　表

本工事費　内訳表

費目・工種・施工名称など	数量	単位	単価	金額	備考
二重管工法削孔損耗材料費	59	本			F0000000047 00 見積
二重管工法注入損耗材料費	59	本			F0000000048 00 見積
硬化材 JG-１号	59	本			V00013　　00 セメント＝0.76ｔ/㎥×8.46㎥/ 単第0 -0022　表
注入設備　据付・解体工 高圧噴射攪拌工用 二重管工法	1	現場			S0738　　00 単第0 -0023　表
汚泥吸排車運搬	668	m3			SHD10039　　00 単第0 -0024　表
【直接工事費に含まれる処分費等】					#0041
建設汚泥再生処分費 セメントミルク汚泥	668	m3			F0000000046 00
ポンプ室築造工	1	式			Y1I060607　レベル3
基礎材	88	m2			Y1I06060703レベル4

本工事費　内訳表

費目・工種・施工名称など	数量	単位	単価	金額	備考
基礎砕石 砕石の厚さ17.5cmを超え20.0cm以下 RC-40	88	m2			SPK20040039 00 単第0 -0026　表
均しコンクリート	1	式			Y1I06060704レベル4
コンクリート 無筋・鉄筋構造物 18-8-40BB コンクリートポンプ車打設	12	m3			SPK20040148 00 単第0 -0027　表
型枠 一般型枠 均しコンクリート	7	m2			SPK20040150 00 単第0 -0028　表
コンクリート	155	m3			Y1I06060705レベル4
コンクリート 無筋・鉄筋構造物 24-12-25(20)BB コンクリートポンプ車打設	146	m3			SPK20040148 00 単第0 -0029　表
コンクリート 無筋・鉄筋構造物 18-8-40BB コンクリートポンプ車打設	9	m3			SPK20040148 00 単第0 -0027　表
型枠	440	m2			Y1I06060706レベル4
型枠 一般型枠 鉄筋・無筋構造物	440	m2			SPK20040150 00 単第0 -0030　表

本工事費　内訳表

費目・工種・施工名称など	数量	単位	単価	金額	備考
型枠 一般型枠 鉄筋・無筋構造物(合板円形型枠使用)	5	m2			SPK20040150 00 単第0 -0031　表
鉄筋	22.51	t			Y1I06060707レベル4
鉄筋工 SD345_D13 一般構造物 [規]10t未満	0.68	t			SS000099　00 単第0 -0032　表
鉄筋工 SD345_D16～D25 一般構造物 [規]10t未満	3.28	t			SS000099　00 単第0 -0033　表
鉄筋工 SD345_D16～D25 一般構造物 [規]10t未満	3.36	t			SS000099　00 単第0 -0033　表
鉄筋工 SD345_D16～D25 一般構造物 [規]10t未満	4.6	t			SS000099　00 単第0 -0033　表
鉄筋工 SD345_D29～D32 一般構造物 [規]10t以上	10.6	t			SS000099　00 単第0 -0034　表
足場	240	掛m2			Y1I06060708レベル4
手摺先行型枠組・単管・単管傾斜足場 手摺先行型枠組足場	240	掛m2			S0380　00 単第0 -0035　表

本工事費　内訳表

費目・工種・施工名称など	数量	単位	単価	金額	備考
支保	50	空m3			Y1I06060709レベル4
支保工 パイプサポート支保 f<=40(t<=120)	50	空m3			S0370　　00 単第0 -0036　表
接続工	1	式			Y1I060608　レベル3
伸縮継手工	1	式			Y1I06060803レベル4
塩ビ管　底部継手 φ40ｍｍ	10	m			F0000000003 00 物価資料
塩ビ管　空気抜き管 φ150ｍｍ	1	m			F0000000004 00 物価資料
止水板	15	m			Y1I06060801レベル4
止水板設置	15	m			S2030045　　00 単第0 -0037　表
目地材	23	m2			Y1I06060802レベル4

本工事費　内訳表

費目・工種・施工名称など	数量	単位	単価	金額	備考
目地板設置 瀝青繊維質目地板　t=20mm	23	m2			SHD10001　　00 単第0 -0038　表
角落し工	1	式			Y1I060612　レベル3
角落し	1	箇所			Y1I06061201レベル4
角落し 合成木材 戸当り金物含む	1	式			F0000000009 00 見積
手摺工	1	式			Y1I060613　レベル3
手すり等	1	式			Y1I06061301レベル4
アルミ手摺 H=1100 ベースポスト型　取り外し式	22	m			F0000000005 00 見積
アルミ手摺設置費 H=1100mm	22	m			F0000000043 00 見積
アルミ手摺門扉 H＝1100 W＝900　ポンプ井	2	箇所			F0000000006 00 見積

本工事費　内訳表

費目・工種・施工名称など	数量	単位	単価	金額	備考
アルミ手摺門扉　設置費 H=1100mm　W＝900mm	2	箇所			F0000000044 00 見積
グレーチング床版架設 床版架設面積　9ｍ２	9	ｍ２			S3070025　00 単第0 -0039　表
床用グレーチング H=32ｍｍ すべり止めタイプ	4.13	m2			F0000000010 00 物価資料
床用グレーチング H=38mm すべり止めタイプ	4.83	m2			F0000000011 00 物価資料
鋼製加工品 製作（労務含む）	1	式			V00014　00 単第0 -0040　表
足掛金物取付工	67	本			S6578　00 単第0 -0041　表
足掛け金物 W＝300mm	67	本			F0000000042 00 物価資料
ゴムマット ｔ＝10ｍｍ	4	m2			F0000000007 00 物価資料
流入水路工	1	式			Y1I060607　レベル3

本工事費　内訳表

費目・工種・施工名称など	数量	単位	単価	金額	備考
基礎材	58	m2			Y1I06060703レベル4
基礎砕石 砕石の厚さ17.5cmを超え20.0cm以下 RC-40	58	m2			SPK20040039 00 単第0 -0026　表
均しコンクリート	6	m2			Y1I06060704レベル4
コンクリート 無筋・鉄筋構造物 18-8-40BB コンクリートポンプ車打設	6	m3			SPK20040148 00 単第0 -0027　表
型枠 一般型枠 均しコンクリート	4	m2			SPK20040150 00 単第0 -0028　表
コンクリート	71	m3			Y1I06060705レベル4
コンクリート 無筋・鉄筋構造物 24-12-25(20)BB コンクリートポンプ車打設	71	m3			SPK20040148 00 単第0 -0042　表
型枠	240	m2			Y1I06060706レベル4
型枠 一般型枠 鉄筋・無筋構造物	240	m2			SPK20040150 00 単第0 -0030　表

本工事費　内訳表

費目・工種・施工名称など	数量	単位	単価	金額	備考
鉄筋	7.65	t			Y1I06060707レベル4
鉄筋工 SD345_D13 一般構造物 [規]10t未満	1.01	t			SS000099　00 単第0 -0032　表
鉄筋工 SD345_D16～D25 一般構造物 [規]10t未満	2.27	t			SS000099　00 単第0 -0033　表
鉄筋工 SD345_D16～D25 一般構造物 [規]10t未満	4.31	t			SS000099　00 単第0 -0033　表
鉄筋工 SD345_D29～D32 一般構造物 [規]10t未満	0.07	t			SS000099　00 単第0 -0043　表
足場	130	掛m2			Y1I06060708レベル4
手摺先行型枠組・単管・単管傾斜足場 手摺先行型枠組足場	130	掛m2			S0380　00 単第0 -0035　表
接続工	1	式			Y1I060608　レベル3
伸縮継手工	1	式			Y1I06060801レベル4

本工事費　内訳表

費目・工種・施工名称など	数量	単位	単価	金額	備考
塩ビ管　底部継手 φ40ｍｍ	7	m			F0000000003 00 物価資料
止水板	11	m			Y1I06060801レベル4
止水板設置	11	m			S2030045　　00 単第0 -0037　表
目地材	14	m2			Y1I06060802レベル4
目地板設置 瀝青繊維質目地板　t=20mm	14	m2			SHD10001　　00 単第0 -0038　表
取付工	1	式			Y1I060613　レベル3
樹脂カプセル D13用 あと施工アンカー用	7	個			F0000000014 00 物価資料
足掛金物取付工	9	本			S6578　　00 単第0 -0041　表
足掛け金物 W＝300mm	9	本			F0000000042 00 物価資料

本工事費　内訳表

費目・工種・施工名称など	数量	単位	単価	金額	備考
コンクリート削孔(コンクリート穿孔機) 削孔径100mm以上110mm未満 削孔深さ200mm以上400mm以下	7	孔			SPK20040116 00 単第0 -0044　表
放流渠築造工	1	式			Y1I060607　レベル3
ボックスカルバート 据付 1.25＜B≦2.5_1.25＜H≦2.5 ボックスカルバート(各種)	6	m			SPK20040086 00 単第0 -0045　表
ボックスカルバート　L=2000 2000×1500mm	1	個			F0000000016 00 物価資料
ボックスカルバート　L=1231/923 2000×1500mm	1	個			F0000000017 00 下水道単価
ボックスカルバート　L=1592/1470 2000×1500mm	1	個			F0000000018 00 下水道単価
ボックスカルバート　L=1500 2000×1500mm	1	個			F0000000019 00 下水道単価
止水材 ベントナイト系	17	m			F0000000023 00 物価資料
無収縮モルタル 無収縮モルタル 人力打設	0.21	m3			SPK20040148 00 単第0 -0046　表

本工事費　内訳表

費目・工種・施工名称など	数量	単位	単価	金額	備考
コンクリート	1	m3			Y1I06060705レベル4
コンクリート 無筋・鉄筋構造物 24-12-25(20)BB バックホウ(クレーン機能付)打設	1	m3			SPK20040148 00 単第0 -0047　表
型枠	5	m2			Y1I06060706レベル4
型枠 一般型枠 鉄筋・無筋構造物	5	m2			SPK20040150 00 単第0 -0030　表
鉄筋	0.01	t			Y1I06060707レベル4
鉄筋工 SD345_D13 一般構造物 [規]10t未満	0.01	t			SS000099　　00 単第0 -0032　表
取付工	1	式			Y1I060613　レベル3
樹脂カプセル D13用 あと施工アンカー用	20	個			F0000000014 00 物価資料
コンクリート削孔(コンクリート穿孔機) 削孔径100mm以上110mm未満 削孔深さ50mm以上200mm未満	20	孔			SPK20040116 00 単第0 -0048　表

本工事費　内訳表

費目・工種・施工名称など	数量	単位	単価	金額	備考
重力式擁壁工	1	式			Y1I0607　　レベル2
重力式擁壁工	1	式			Y1I060709　レベル3
重力式擁壁 擁壁平均高さ1m超2m未満 基礎砕石有り 均しCo無し	42	m3			SPK20040068 00 単第0 -0049　表
既設排水渠付替え工	1	式			Y1I0608　　レベル2
既設配管渠付替え工	1	式			Y1I060803　レベル3
コンクリート	2	m3			Y1I06080301レベル4
コンクリート 無筋・鉄筋構造物 24-12-25(20)BB バックホウ(クレーン機能付)打設	2	m3			SPK20040148 00 単第0 -0047　表
型枠	22	m2			Y1I06080302レベル4
型枠 一般型枠 鉄筋・無筋構造物	22	m2			SPK20040150 00 単第0 -0030　表

本工事費　内訳表

費目・工種・施工名称など	数量	単位	単価	金額	備考
均しコンクリート	1	式			Y1I06080303レベル4
コンクリート 無筋・鉄筋構造物 18-8-40BB バックホウ(クレーン機能付)打設	0.3	m3			SPK20040148 00 単第0 -0050　表
型枠 一般型枠 均しコンクリート	0.7	m2			SPK20040150 00 単第0 -0028　表
鉄筋	0.09	t			Y1I06080304レベル4
鉄筋工 SD345_D13 一般構造物 [規]10t未満	0.09	t			SS000099　　00 単第0 -0032　表
支保工	0.3	空m3			Y1I06080305レベル4
支保工 パイプサポート支保 f<=40(t<=120)	0.3	空m3			S0370　　00 単第0 -0036　表
プレキャスト床版	1	個			Y1I06080306レベル4
プレキャスト床版 T-14 1700×1400㎜	1	個			F0000000025 00 物価資料

本工事費　内訳表

費目・工種・施工名称など	数量	単位	単価	金額	備考
ゴム支承材 ｔ＝10ｍｍ	1	m2			F0000000026 00 物価資料
ボックスカルバート据付	2	m			Y1I06080306レベル4
ボックスカルバート 据付 1.25＜B≦2.5_1.25＜H≦2.5 ボックスカルバート(各種)	2	m			SPK20040086 00 単第0 -0051　表
ボックスカルバート　L=760/1184 1000×1500ｍｍ L=760/1184㎜　両斜切	1	個			F0000000020 00 下水道単価
ボックスカルバート　L=760/1184 1000×1500ｍｍ L=760/1184㎜　片斜切	1	個			F0000000021 00 下水道単価
排水構造物工	1	式			Y1I0610　　レベル2
横断側溝	1	式			Y1I061001　レベル3
横断側溝	10	m			Y1I06100101レベル4
横断側溝	10	m			V00001　　00 単第0 -0052　表

本工事費　内訳表

費目・工種・施工名称など	数量	単位	単価	金額	備考
道路側溝付替え (A)	5	m			Y1I06100102レベル4
道路側溝付替え (A)	5	m			V00002　00 単第0 -0055　表
道路側溝付替え (B)	11	m			Y1I06100102レベル4
道路側溝付替え (B)	11	m			V00003　00 単第0 -0056　表
集水桝 (A)	2	基			Y1I06100102レベル4
集水桝 (A)	2	基			V00004　00 単第0 -0057　表
集水桝 (B)	1	基			Y1I06100102レベル4
集水桝 (B)	1	基			V00005　00 単第0 -0058　表
付帯工	1	式			Y1I0611　レベル2

本工事費　内訳表

費目・工種・施工名称など	数量	単位	単価	金額	備考
付帯工	1	式			Y1I061101　レベル3
付帯工	1	式			Y1I06110101レベル4
メッシュフェンス引き戸門扉 H=1800　W＝5000mm	1	式			V00006　00 単第0 -0059　表
メッシュフェンス H=1800mm	73	m			V00007　00 単第0 -0061　表
メッシュフェンス門扉 H=1800mm	2	箇所			V00008　00 単第0 -0063　表
メッシュフェンス H=1000mm	26	m			V00009　00 単第0 -0064　表
メッシュフェンス門扉 H=1000mm	1	箇所			V00010　00 単第0 -0065　表
横断・転落防止柵 コンクリート建込 ビーム式・パネル式 [規]100m未満 転落防止柵-標準品-4段ビーム型,白色	3	m			SS000145　00 単第0 -0066　表
地先境界ブロック C種(150×150×600) 設置 基礎砕石無し 養生工有り	18	m			SPK20040288 00 単第0 -0067　表

本工事費　内訳表

費目・工種・施工名称など	数量	単位	単価	金額	備考
フェンス基礎	2	m			V00011　00 単第0 -0068　表
舗装復旧工	1	式			Y1I0612　レベル2
舗装復旧工	1	式			Y1I061201　レベル3
アスファルト舗装	258	m3			Y1I06120101レベル4
表層(車道・路肩部) 平均幅員1.4m以上3.0m以下 1層当り平均仕上厚5mm	190	m2			SPK20040241 00 単第0 -0069　表
表層(車道・路肩部) 平均幅員1.4m未満(1層平均50mm以下) 1層当り平均仕上厚5mm	8	m2			SPK20040241 00 単第0 -0070　表
表層(車道・路肩部) 平均幅員1.4m未満(1層平均50mm以下) 1層当り平均仕上厚3mm	60	m2			SPK20040241 00 単第0 -0071　表
コンクリート舗装 無筋・鉄筋構造物 18-8-40BB バックホウ(クレーン機能付)打設	0.3	m3			SPK20040148 00 単第0 -0072　表
目地板 瀝青繊維質板 厚10mm	1	m2			T3524　00

本工事費　内訳表

費目・工種・施工名称など	数量	単位	単価	金額	備考
上層路盤(車道・路肩部) RM-30 全仕上り厚10mm 1層施工	8	m2			SPK20040234 00 単第0 -0073　表
下層路盤(車道・路肩部) 全仕上り厚10mm 1層施工 RC-40	190	m2			SPK20040232 00 単第0 -0074　表
下層路盤(車道・路肩部) 全仕上り厚10mm 1層施工 RC-40	8	m2			SPK20040232 00 単第0 -0074　表
下層路盤(車道・路肩部) 全仕上り厚10mm 1層施工 RC-30	64	m2			SPK20040232 00 単第0 -0075　表
既設排水渠付替え工	1	式			Y1I0613　　レベル2
既設排水渠付替え工	1	式			Y1I061301　レベル3
既設排水渠付替え工	1	式			Y1I06130101レベル4
硬質塩化ビニル管布設工 呼び径 200mm	25	m			SG1D0006001 00 単第0 -0076　表
砂基礎工	1	式			V00012　　00 単第0 -0077　表

本工事費　内訳表

費目・工種・施工名称など	数量	単位	単価	金額	備考
小型マンホール工（塩化ビニル製） マンホール径300㎜　起点および中間形式 深さ2m以下　本管径150㎜～200㎜	5	箇所			SG1D0057001 00 単第0 -0079　表
塩ビ製小型マンホール蓋 φ300用	5	枚			F0000000051 00
可とう性支管 管径100㎜	2	箇所			F0000000034 00 物価資料
可とう性支管 管径150㎜	1	箇所			F0000000035 00 物価資料
可とう性支管 管径200㎜	1	箇所			F0000000036 00 物価資料
既設ボックスカルバート底部補修工	1	式			Y1I0610　　レベル2
既設ボックスカルバート底部補修工	1	式			Y1I061001　レベル3
既設ボックスカルバート底部補修工	1	式			Y1I06100101レベル4
コンクリート 無筋・鉄筋構造物 24-12-25(20)BB 人力打設	2	m3			SPK20040148 00 単第0 -0080　表

本工事費　内訳表

費目・工種・施工名称など	数量	単位	単価	金額	備考
土工	1	式			Y1I0604　　レベル2
土工	1	式			Y1I060401　レベル3
掘削(土砂)	1,190	m3			Y1I06040101レベル4
床掘り 土砂 標準 自立式 障害無し	640	m3			SPK20040015 00 単第0 -0081　表
床掘り 土砂 平均施工幅1m以上2m未満 無し 障害無し	550	m3			SPK20040015 00 単第0 -0082　表
埋戻	910	m3			Y1I06040101レベル4
埋戻し 最大埋戻幅1m以上4m未満	850	m3			SPK20040019 00 単第0 -0083　表
埋戻し 最大埋戻幅1m未満	60	m3			SPK20040019 00 単第0 -0084　表
盛土	8	m3			Y1I06040101レベル4

本工事費　内訳表

費目・工種・施工名称など	数量	単位	単価	金額	備考
路体(築堤)盛土 施工幅員2.5m未満	8	m3			SPK20040004 00 単第0 -0085　表
中詰砕石	80	m3			Y1I06040101レベル4
中詰砕石 RC-40	80	m3			SPK20040040 00 単第0 -0086　表
残土処分	170	m3			Y1I06040101レベル4
発生土運搬工(10t積級,機械積込み)	170	m3			SG1E0003001 00 単第0 -0087　表
【直接工事費に含まれる処分費等】					#0041
受入れ費 砂質土，礫質土	170	m3			F0000000037 00 大地産業
構造物取壊し	1	式			Y1I06040101レベル4
構造物とりこわし工(無筋構造物) 機械施工	72	m3			SDT00031　　00 単第0 -0089　表

本工事費　内訳表

費目・工種・施工名称など	数量	単位	単価	金額	備考
構造物とりこわし工(鉄筋構造物) 機械施工	0.8	m3			SDT00033　00 単第0 -0090　表
石積取壊し(人力) 空積控え45cm未満	80	m2			SPK20040111 00 単第0 -0091　表
舗装版切断工	17	m			Y1I06040101レベル4
舗装版切断 アスファルト舗装版 アスファルト舗装版厚15cm以下	17	m			SPK20040308 00 単第0 -0092　表
舗装版破砕工	8	m2			Y1I06040101レベル4
舗装版破砕 アスファルト舗装版 障害無し 舗装版厚15cm以下	8	m2			SPK20040307 00 単第0 -0093　表
ガラ運搬処理	1	式			Y1I06040101レベル4
殻運搬 Co(無筋・鉄筋)構造物とりこわし 機械積込 DID区間無し 運搬距離5.5km以下(4.0km超)	72	m3			SPK20040146 00 単第0 -0094　表
殻運搬 Co(無筋・鉄筋)構造物とりこわし 機械積込 DID区間無し 運搬距離6.5km以下(5.5km超)	0.8	m3			SPK20040146 00 単第0 -0095　表

本工事費　内訳表

費目・工種・施工名称など	数量	単位	単価	金額	備考
発生土運搬工(10t積級,機械積込み) 岩塊・玉石	29	m3			SG1E0003001 00 単第0 -0096　表
殻運搬 舗装版破砕 機械積込(騒音対策不要,舗装版 DID区間無し 運搬距離11.5km以下(6.5km超)	0.4	m3			SPK20040146 00 単第0 -0097　表
【直接工事費に含まれる処分費等】	1	式			#0041
受入れ費 Co塊　無筋	166	t			F0000000039 00 中博建設
受入れ費 Co塊　有筋	2	t			F0000000040 00 大地産業
受入れ費 岩塊・玉石	29	m3			F0000000041 00 津田建設
受入れ費 As塊	0.9	t			F0000000038 00 中博建設
全工種共通仮設	1	式			Y1J01　　レベル1
仮設工	1	式			Y1J0101　　レベル2

本工事費　内訳表

費目・工種・施工名称など	数量	単位	単価	金額	備考
交通管理工	1	式			Y1J010121　レベル3
交通誘導警備員	135	人			Y1J01012101 レベル4
交通誘導警備員B	135	人			R0369　00
＊＊直接工事費＊＊ #0020計=支給品等(材料),無償貸付					
運搬費					Z0004
運搬費	1	式			YZZ04　レベル2
運搬費	1	式			YZZ04001　レベル3
仮設材運搬費	1	t			YZZ04001004 レベル4
仮設材等(鋼矢板,H鋼,覆工板,敷鉄板等)運搬 運搬距離 34km 製品長 12m以内	1	式			S1000007　00 単第0 -0098　表

本工事費　内訳表

費目・工種・施工名称など	数量	単位	単価	金額	備考
仮設材等(鋼矢板,H鋼,覆工板,敷鉄板等)運搬 運搬距離 34km 製品長 12m以内	1	式			S1000007　　00 単第0 -0101　表
共通仮設費率分					Z0019
計算情報…… 対象額…… 率……					
＊＊共通仮設費計＊＊					
＊＊純工事費＊＊					
現場管理費 計算情報…… 対象額…… 率……					
＊＊工事原価＊＊					
一般管理費率分 計算情報…… 対象額…… 率……					前払補正率…
契約保証費 計算情報…… 対象額…… 率……					当初請対額 当初対象額

本工事費　内訳表

費目・工種・施工名称など	数量	単位	単価	金額	備考
一般管理費計					
＊＊工事価格＊＊					
＊＊消費税相当額＊＊ 計算情報…… 対象額…… 率……					
＊＊工事費計＊＊					
＊＊契約保証費計＊＊					

施工単価表

鋼矢板圧入(Nmax≦50)　S0450　単第0 -0001　表

25<Nmax≦50 陸上施工 4型　圧入長(m)_12以下(9超)　10　枚　当り

名称・規格など	数量	単位	単価	金額	備考
土木一般世話役	0.625	人			
特殊作業員	0.625	人			
とび工	1.250	人			
機-24_油圧式杭圧入引抜機運転 圧入力　981～1,471kN 排出ガス対策型1次基準	0.625	日			単第0-0002　表 10/16
機-24_杭打用ウォータジェット運転 エンジン式14.7MPa (150kg/cm2)	0.625	日			単第0-0003　表 10/16
機-18_ラフテレーンクレーン運転 25t吊 排出ガス対策型2次基準	0.625	日			単第0-0004　表 10/16
諸雑費	8	%			#09
＊＊＊　合計　＊＊＊	10	枚			
＊＊＊　単位当たり　＊＊＊	1	枚			
A=1　陸上施工 C=3　4型			B=1　25<Nmax≦50 D=3　圧入長(m)_12以下(9超)		

施工単価表

機-24_油圧式杭圧入引抜機運転　S9128　単第0 -0002　表

圧入力　981～1,471kN　排出ガス対策型1次基準　1　日　当り

名称・規格など	数量	単位	単価	金額	備考
軽油 パトロール給油,2～4KL積載車給油	132.00	L			
油圧式杭圧入引抜機 エンジン式ユニット・排1 圧入981～1471引抜1079～1569kN	1.45	供用日15欄			
諸雑費	1	式			
＊＊＊　単位当たり　＊＊＊	1	日			
A=1　圧入力　981～1,471kN C=1.45　機械損料数量（供用日/日）			B=132　軽油消費量（L/日）		

施工単価表

機-24_杭打用ウォータジェット運転　S9151　単第0 -0003　表

エンジン式14.7MPa (150kg/cm2)　1　日　当り

名称・規格など	数量	単位	単価	金額	備考
軽油 パトロール給油,2～4KL積載車給油	120.00	L			
杭打ち用ウォータジェット エンジン式・排1 圧力14.7MPa吐出量325L/min	1.45	供用日15欄			
諸雑費	1	式			
＊＊＊　単位当たり　＊＊＊	1	日			
A=120　軽油消費量 (L/日)			B=1.45　機械損料数量 (供用日/日)		

施工単価表

機-18_ラフテレーンクレーン運転　S9000053　単第0 -0004　表

25t吊　排出ガス対策型2次基準　1　日　当り

名称・規格など	数量	単位	単価	金額	備考
運転手(特殊)	1.00	人			
軽油 パトロール給油,2～4KL積載車給油	107.00	L			
ラフテレーンクレーン 油圧伸縮ジブ型・排2 25t吊	1.45	供用日15欄			
諸雑費	1	式			
＊＊＊　単位当たり　＊＊＊	1	日			
A=1　25t吊 C=1　運転労務数量(人/日) E=1.45　機械損料数量(供用日/日)			B=3　排出ガス対策型2次基準 D=107　燃料消費量(L/日)		

施工単価表

鋼矢板引抜き　S0454　単第0 -0005　表

陸上施工 4型　引抜長(m)_12以下(9超)　10　枚　当り

名称・規格など	数量	単位	単価	金額	備考
土木一般世話役	0.250	人			
特殊作業員	0.250	人			
とび工	0.500	人			
機-24_油圧式杭圧入引抜機運転 圧入力　981～1,471kN 排出ガス対策型1次基準	0.250	日			単第0-0002　表 10/40
機-18_ラフテレーンクレーン運転 25t吊 排出ガス対策型2次基準	0.250	日			単第0-0004　表 10/40
諸雑費	0.2	%			#09
＊＊＊　合計　＊＊＊	10	枚			
＊＊＊　単位当たり　＊＊＊	1	枚			
A=1　陸上施工 C=3　引抜長(m)_12以下(9超)			B=3　4型		

施工単価表

ガス切断　　S0180　　単第0 -0006　表

鋼矢板　　1　　箇所　　当り

名称・規格など	数量	単位	単価	金額	備考
溶接工	0.130	人			
普通作業員	0.040	人			
酸素 圧縮,純度99.6%以上 ボンベ	0.630	m3			
溶解アセチレン	0.260	kg			
諸雑費	0.1	%			#09
＊＊＊　単位当たり　＊＊＊	1	箇所			
A=3　　鋼矢板					

施工単価表

油圧式杭圧入引抜機据付・解体　S0458　単第0 -0007　表

圧入（Nmax≦50）　Ⅳ型　1　回　当り

名称・規格など	数量	単位	単価	金額	備考
土木一般世話役	0.500	人			
特殊作業員	0.500	人			
とび工	1.000	人			
機-24_油圧式杭圧入引抜機運転 圧入力　981～1,471kN 排出ガス対策型1次基準	0.290	日			単第0-0002　表
機-18_ラフテレーンクレーン運転 25t吊 排出ガス対策型2次基準	0.450	日			単第0-0004　表
諸雑費	1	式			
＊＊＊　単位当たり　＊＊＊	1	回			
A=2　圧入（Nmax≦50） C=1　陸上施工			B=3　Ⅳ型		

施工単価表

油圧式杭圧入引抜機据付・解体　　S0458　　単第0 -0008　表

引抜き　　Ⅳ型　　1　　回　　当り

名称・規格など	数量	単位	単価	金額	備考
土木一般世話役	0.190	人			
特殊作業員	0.190	人			
とび工	0.390	人			
機-24_油圧式杭圧入引抜機運転 圧入力　981～1,471kN 排出ガス対策型1次基準	0.130	日			単第0-0002　表
機-18_ラフテレーンクレーン運転 25t吊 排出ガス対策型2次基準	0.190	日			単第0-0004　表
諸雑費	1	式			
＊＊＊　単位当たり　＊＊＊	1	回			
A=4　引抜き C=1　陸上施工			B=3　Ⅳ型		

施工単価表

鋼矢板4型賃料【A】　S0850　単第0 -0009　表

1回使用　供用日数190日　1　t　当り

名称・規格など	数量	単位	単価	金額	備考
鋼矢板賃料	1.000	t			
＊＊＊　単位当たり　＊＊＊	1	t			
A=3　鋼矢板(4型) C=1　使用回数(回)			B=190　供用日数(賃料期間)(日) D=1　補助工法無し		

施工単価表

鋼矢板4型賃料【B】　S0850　単第0 -0010　表

1回使用　供用日数60日　1　t　当り

名称・規格など	数量	単位	単価	金額	備考
鋼矢板賃料	1.000	t			
＊＊＊　単位当たり　＊＊＊	1	t			
A=3　鋼矢板(4型) C=1　使用回数(回)			B=60　供用日数(賃料期間)(日) D=1　補助工法無し		

施工単価表

ポンプ運転　S1050031　単第0 -0011　表

排水量 450以上1,300未満 (m3/h)　常時排水　1　日　当り

名称・規格など	数量	単位	単価	金額	備考
特殊作業員	0.170	人			
建設用ポンプ(水中ポンプ)運転 口径200mm,揚程15m 15.0kw	5.000	日			単第0-0012　表
機-16_発動発電機運転 ディーゼル100kVA 排出ガス対策型2次基準	1.000	日			単第0-0013　表
諸雑費	1	%			#09
＊＊＊　単位当たり　＊＊＊	1	日			
A=4　排水量 450以上1,300未満 (m3/h)			B=2　常時排水		

施工単価表

建設用ポンプ(水中ポンプ)運転　S9000045　単第0 -0012　表

口径200mm,揚程15m　15.0kw　1　日　当り

名称・規格など	数量	単位	単価	金額	備考
<賃>建設用ポンプ(水中ポンプ) 口径200mm,揚程15m 15.0kw	1.10	供用日			
諸雑費	1	式			
＊＊＊　単位当たり　＊＊＊	1	日			
A=8　口径200mm,揚程15m			B=1.1　機械賃料数量(供用日/日)		

施工単価表

機-16_発動発電機運転　　S9469　　単第0 -0013　表

ディーゼル100kVA　　排出ガス対策型2次基準　　1　日　当り

名称・規格など	数量	単位	単価	金額	備考
軽油 パトロール給油,2～4KL積載車給油	312.00	L			
<賃>発動発電機(ディーゼル発電機) 定格容量100kVA 排出ガス対策型(第1,2次基準値)低騒音	1.10	供用日			
諸雑費	1	式			
＊＊＊　単位当たり　＊＊＊	1	日			
A=11　ディーゼル100kVA C=1.1　機械賃料数量(供用日/日)			B=312　燃料消費量(L/日) D=3　排出ガス対策型2次基準		

施工単価表

ポンプ設置・撤去　　SHD10037　　単第0 -0014　表

1　　箇所　　当り

名称・規格など	数量	単位	単価	金額	備考
土木一般世話役	0.500	人			
特殊作業員	0.100	人			
普通作業員	2.000	人			
機-28_バックホウ運転(賃料) クレーン付2.9t吊 山積0.8m3 排対2次	0.500	日			単第0-0015　表
諸雑費	1	式			
＊＊＊　単位当たり　＊＊＊	1	箇所			

施工単価表

機-28_バックホウ運転(賃料)　S9035　単第0 -0015　表

クレーン付2.9t吊 山積0.8m3 排対2次　1　日　当り

名称・規格など	数量	単位	単価	金額	備考
運転手(特殊)	1.00	人			
軽油 パトロール給油,2～4KL積載車給油	69.00	L			
<賃>バックホウ(クローラ型クレーン機能付) 山積0.8m3(平積0.6)吊能力2.9t 排出ガス対策型(第1,2,3次基準値)低騒音	1.16	供用日			
諸雑費	1	式			
＊＊＊　単位当たり　＊＊＊	1	日			
A=12　クレーン付2.9t吊 山積0.8m3 排対2次 C=1　運転労務数量(人/日)			B=69　軽油消費量(L/日) D=1.16　機械賃料数量(供用日/日)		

施工単価表

大型土のう製作・設置(BH設置)　SHD10003　単第0 -0016　表

10　袋　当り

名称・規格など	数量	単位	単価	金額	備考
土木一般世話役	0.278	人			1*0.278
特殊作業員	0.278	人			1*0.278
普通作業員	0.278	人			1*0.278
1t土のう 丸型,径110cm×長108cm	10.000	枚			
機-28_バックホウ運転(賃料) クレーン付2.9t吊 山積0.8m3 低騒音3次	0.278	日			単第0-0017　表
諸雑費	4	%			#09
＊＊＊　合計　＊＊＊	10	袋			
＊＊＊　単位当たり　＊＊＊	1	袋			
A=1　1t土のう(丸型,径110cm×長108cm)					

施工単価表

機-28_バックホウ運転(賃料)　S9035　単第0 -0017　表

クレーン付2.9t吊 山積0.8m3 低騒音3次　1　日　当り

名称・規格など	数量	単位	単価	金額	備考
運転手(特殊)	1.00	人			
軽油 パトロール給油,2～4KL積載車給油	98.00	L			
<賃>バックホウ(クローラ型クレーン機能付) 山積0.8m3(平積0.6)吊能力2.9t 排出ガス対策型(第1,2,3次基準値)低騒音	1.39	供用日			
諸雑費	1	式			
＊＊＊　単位当たり　＊＊＊	1	日			
A=21　クレーン付2.9t吊 山積0.8m3 低騒音3次 C=1　運転労務数量(人/日)			B=98　軽油消費量(L/日) D=1.39　機械賃料数量(供用日/日)		

施工単価表

大型土のう撤去　　SHD10011　　単第0 -0018　表

作業半径 6m以下　　10　　袋　　当り

名称・規格など	数量	単位	単価	金額	備考
土木一般世話役	0.069	人			1*0.069
特殊作業員	0.069	人			1*0.069
機-28_バックホウ運転(賃料) クレーン付2.9t吊 山積0.8m3 低騒音3次	0.069	日			単第0-0019　表
諸雑費	1	式			
＊＊＊　合計　＊＊＊	10	袋			
＊＊＊　単位当たり　＊＊＊	1	袋			
A=1　　作業半径 6m以下					

施工単価表

機-28_バックホウ運転(賃料)　S9035　単第0 -0019　表

クレーン付2.9t吊 山積0.8m3 低騒音3次　1　日　当り

名称・規格など	数量	単位	単価	金額	備考
運転手(特殊)	1.00	人			
軽油 パトロール給油,2～4KL積載車給油	74.00	L			
<賃>バックホウ(クローラ型クレーン機能付) 山積0.8m3(平積0.6)吊能力2.9t 排出ガス対策型(第1,2,3次基準値)低騒音	1.26	供用日			
諸雑費	1	式			
＊＊＊　単位当たり　＊＊＊	1	日			
A=21　クレーン付2.9t吊 山積0.8m3 低騒音3次 C=1　運転労務数量(人/日)			B=74　軽油消費量(L/日) D=1.26　機械賃料数量(供用日/日)		

施工単価表

高圧噴射撹拌工（二重管工法）　S0734　単第0 -0020　表

1　本　当り

名称・規格など	数量	単位	単価	金額	備考
土木一般世話役	0.598	人			1*0.5982
特殊作業員	1.795	人			3*0.5982
普通作業員	1.795	人			3*0.5982
高圧噴射攪拌式地盤改良機 二重管専用型	0.598	日			1*0.5982
高圧噴射攪拌式地盤改良機 0562-110～310付属機器 超高圧ポンプ19.6MPa20～100L/min	0.598	日			1*0.5982
空気圧縮機運転（賃料） エンジン　5.0m3/min 排出ガス対策型	0.598	日			単第0-0021　表 1*0.5982
<作>トラッククレーン(油圧伸縮ジブ型) 4.9t吊,オペレータ付	0.598	日			1*0.5982
諸雑費	28	%			#09
＊＊＊　単位当たり　＊＊＊	1	本			
A=0　レキ質土の削孔長(m) C=0　砂質土 N＞30の削孔長(m) E=1　N≦10　/2000mm			B=7.5　砂質土 N≦30の削孔長(m) D=0　粘性土の削孔長(m) F=6　注入無し		
G=3.5　砂質土の注入長(m) K=2　材料別途 O=2　排ガス対策型			H=0　粘性土の注入長(m) M=1　-		

施工単価表

高圧噴射撹拌工（二重管工法）　S0734　単第0 -0020　表

1　本　当り

名称・規格など	数量	単位	単価	金額	備考

施工単価表

空気圧縮機運転（賃料）　S9405　単第0 -0021　表

エンジン　5.0m3/min　排出ガス対策型　1　日　当り

名称・規格など	数量	単位	単価	金額	備考
軽油 パトロール給油,2～4KL積載車給油	47.00	L			
<賃>空気圧縮機(エンジンコンプレッサ) 吐出量5m3/min 排出ガス対策型(第1,2次基準値)低騒音	1.40	供用日			
諸雑費	1	式			
＊＊＊　単位当たり　＊＊＊	1	日			
A=4　エンジン　5.0m3/min C=1.4　機械械賃料数量（供用日/日）			B=47　燃料消費量（L/日） D=2　排出ガス対策型		

施工単価表

硬化材　　V00013　　単第0 -0022　表

JG-１号　　セメント＝0.76ｔ/㎥×8.46㎥/　1　本　当り

名称・規格など	数量	単位	単価	金額	備考
セメント(バラ) 普通ポルトランド	6.43	t			
混和剤 (A) マイティ150相当品	101	kg			12kg/㎥×8.46㎥/本＝101.52kg
＊＊＊　単位当たり　＊＊＊	1	本			

施工単価表

注入設備　据付・解体工　S0738　単第0 -0023　表

高圧噴射攪拌工用　二重管工法　1　現場　当り

名称・規格など	数量	単位	単価	金額	備考
土木一般世話役	3.000	人			
特殊作業員	9.000	人			
普通作業員	9.000	人			
<作>ラフテレーンクレーン(油圧伸縮ジブ型) 25t吊,オペレータ付 排出ガス対策型(第1,2,3次基準値)低騒音	2.000	日			
諸雑費	1	式			
＊＊＊　単位当たり　＊＊＊	1	現場			
A=1　据付・解体 C=3			B=2　二重管工法		

施工単価表

汚泥吸排車運搬　　SHD10039　　単第0 -0024　表

100　m3　当り

名称・規格など	数量	単位	単価	金額	備考
機-19_汚泥吸排車運転 積載質量8.0t 吸入管径75mm	4.300	日			単第0-0025　表
諸雑費	1	式			
＊＊＊　合計　＊＊＊	100	m3			
＊＊＊　単位当たり　＊＊＊	1	m3			
A=1　DID区間:無し			B=4　運搬距離 25.7km以下		

施工単価表

機-19_汚泥吸排車運転　　SHD90003　　単第0 -0025　表

積載質量8.0t 吸入管径75mm　　1　日　当り

名称・規格など	数量	単位	単価	金額	備考
運転手(一般)	1.20	人			
軽油 パトロール給油,2～4KL積載車給油	96.00	L			
汚泥吸排車 トラック架装型 積載質量8.0t吸入管径φ75mm	1.44	供用日			
諸雑費	1	式			
＊＊＊　単位当たり　＊＊＊	1	日			
A=1　積載質量8.0t 吸入管径75mm C=96　燃料消費量(L/日)			B=1.2　運転労務数量(人/日) D=1.44　機械損料数量(供用日/日)		

施工単価表

基礎砕石　SPK20040039　単第0 -0026　表

砕石の厚さ17.5cmを超え20.0cm以下　RC-40　1　m2　当り

機械構成比:　5.46%　労務構成比:　66.62%　材料構成比:　27.92%　市場単価構成比:　0.00%　標準単価 :　1,232.70000

代表機労材規格(積算地区)	構成比	単価(積算地区)	代表機労材規格(東京地区)	単価(東京地区)	備考
<賃>バックホウ(クローラ型) 山積0.8m3(平積0.6) 排出ガス対策型(第1,2,3次基準値)低騒音	5.43%		バックホウ クローラ型 山積0.8m3(平積0.6m3)		KTPC00018 KTPT00018
その他(機械)			その他(機械)		EK009
普通作業員	32.06%		普通作業員		RTPC00002 RTPT00002
特殊作業員	13.93%		特殊作業員		RTPC00001 RTPT00001
運転手(特殊)	12.45%		運転手(特殊)		RTPC00006 RTPT00006
土木一般世話役	7.72%		土木一般世話役		RTPC00009 RTPT00009
その他(労務)			その他(労務)		ER009
再生クラッシャラン 40～0mm	23.36%		再生クラッシャーラン RC-40		TTPC00008 TTPT00008
軽油 パトロール給油,2～4KL積載車給油	4.53%		軽油1.2号パトロール給油		TTPC00013 TTPT00013

施工単価表

基礎砕石　SPK20040039　単第0 -0026　表

砕石の厚さ17.5cmを超え20.0cm以下　RC-40　1　m2　当り

機械構成比:　5.46%　労務構成比:　66.62%　材料構成比:　27.92%　市場単価構成比:　0.00%　標準単価：　1,232.70000

代表機労材規格(積算地区)	構成比	単価(積算地区)	代表機労材規格(東京地区)	単価(東京地区)	備考
その他(材料)			その他(材料)		EZ009
積算単価			積算単価		EP001
A=4　砕石の厚さ17.5cmを超え20.0cm以下 D=1　-(全ての費用)			B=1　RC-40		

施工単価表

コンクリート　SPK20040148　単第0 -0027　表

無筋・鉄筋構造物 18-8-40BB　コンクリートポンプ車打設　1　m3　当り

機械構成比: 5.12%　労務構成比: 18.10%　材料構成比: 76.78%　市場単価構成比: 0.00%　標準単価 : 20,371.00000

代表機労材規格(積算地区)	構成比	単価(積算地区)	代表機労材規格(東京地区)	単価(東京地区)	備考
コンクリートポンプ車 トラック架装・ブーム式 圧送能力90～110m3/h	5.07%		コンクリートポンプ車 トラック架装・ブーム式 圧送能力90～110m3/h		MTPC00050 MTPT00050
その他(機械)			その他(機械)		EK009
普通作業員	10.25%		普通作業員		RTPC00002 RTPT00002
特殊作業員	3.20%		特殊作業員		RTPC00001 RTPT00001
土木一般世話役	2.17%		土木一般世話役		RTPC00009 RTPT00009
運転手(特殊)	1.96%		運転手(特殊)		RTPC00006 RTPT00006
その他(労務)			その他(労務)		ER009
レディーミクストコンクリート指定品 呼び強度18,スランプ8,粗骨材40 W/C(60%),種別(高炉)	75.67%		生コンクリート 高炉 24-12-25(20) W/C 55%		TTPCD0010 TTPT00343
軽油 パトロール給油,2～4KL積載車給油	1.10%		軽油1.2号パトロール給油		TTPC00013 TTPT00013

施工単価表

コンクリート　SPK20040148　単第0 -0027　表

無筋・鉄筋構造物 18-8-40BB　コンクリートポンプ車打設　1　m3　当り

機械構成比: 5.12%　労務構成比: 18.10%　材料構成比: 76.78%　市場単価構成比: 0.00%　標準単価 : 20,371.00000

代表機労材規格(積算地区)	構成比	単価(積算地区)	代表機労材規格(東京地区)	単価(東京地区)	備考
その他(材料)			その他(材料)		EZ009
積算単価			積算単価		E9999
A=1 無筋・鉄筋構造物 C=2 18-8-40BB F=2 一般養生 J=1 -			B=1 コンクリートポンプ車打設 E=1 設計日打設量10m3以上100m3未満 G=1 圧送管延長距離延長無し K=1 -(全ての費用)		

施工単価表

型枠　SPK20040150　単第0 -0028　表

一般型枠　均しコンクリート　1　m2　当り

機械構成比: 0.00%　労務構成比: 100.00%　材料構成比: 0.00%　市場単価構成比: 0.00%　標準単価 : 4,318.80000

代表機労材規格(積算地区)	構成比	単価(積算地区)	代表機労材規格(東京地区)	単価(東京地区)	備考
型わく工	59.52%		型わく工		RTPC00010 RTPT00010
普通作業員	19.54%		普通作業員		RTPC00002 RTPT00002
土木一般世話役	5.69%		土木一般世話役		RTPC00009 RTPT00009
その他(労務)			その他(労務)		ER009
積算単価			積算単価		EP001
A=1　一般型枠 C=1　-(全ての費用)			B=5　均しコンクリート		

施工単価表

コンクリート　SPK20040148　単第0 -0029　表

無筋・鉄筋構造物 24-12-25(20)BB　コンクリートポンプ車打設　1　m3　当り

機械構成比: 1.47%　労務構成比: 10.98%　材料構成比: 87.55%　市場単価構成比: 0.00%　標準単価 : 17,671.00000

代表機労材規格(積算地区)	構成比	単価(積算地区)	代表機労材規格(東京地区)	単価(東京地区)	備考
コンクリートポンプ車 トラック架装・ブーム式 圧送能力90～110m3/h	1.46%		コンクリートポンプ車 トラック架装・ブーム式 圧送能力90～110m3/h		MTPC00050 MTPT00050
その他(機械)			その他(機械)		EK009
普通作業員	6.08%		普通作業員		RTPC00002 RTPT00002
特殊作業員	3.28%		特殊作業員		RTPC00001 RTPT00001
運転手(特殊)	0.56%		運転手(特殊)		RTPC00006 RTPT00006
土木一般世話役	0.55%		土木一般世話役		RTPC00009 RTPT00009
その他(労務)			その他(労務)		ER009
レディーミクストコンクリート指定品 呼び強度24,スランプ12,粗骨材20(25) W/C(55%),種別(高炉)	87.24%		生コンクリート 高炉 24-12-25(20) W/C 55%		TTPC00343 TTPT00343
軽油 パトロール給油,2～4KL積載車給油	0.31%		軽油1.2号パトロール給油		TTPC00013 TTPT00013

施工単価表

コンクリート　SPK20040148　単第0 -0029　表

無筋・鉄筋構造物 24-12-25(20)BB　コンクリートポンプ車打設　1　m3　当り

機械構成比: 1.47%　労務構成比: 10.98%　材料構成比: 87.55%　市場単価構成比: 0.00%　標準単価 : 17,671.00000

代表機労材規格(積算地区)	構成比	単価(積算地区)	代表機労材規格(東京地区)	単価(東京地区)	備考
積算単価			積算単価		E9999
A=1 無筋・鉄筋構造物 C=1 24-12-25(20)BB F=2 一般養生 J=1 -			B=1 コンクリートポンプ車打設 E=2 設計日打設量100m3以上500m3未満 G=1 圧送管延長距離延長無し K=1 -(全ての費用)		

施工単価表

型枠　SPK20040150　単第0 -0030　表

一般型枠　鉄筋・無筋構造物　1　m2　当り

機械構成比: 0.00%　労務構成比: 100.00%　材料構成比: 0.00%　市場単価構成比: 0.00%　標準単価 : 8,496.20000

代表機労材規格(積算地区)	構成比	単価(積算地区)	代表機労材規格(東京地区)	単価(東京地区)	備考
型わく工	47.51%		型わく工		RTPC00010 RTPT00010
普通作業員	24.83%		普通作業員		RTPC00002 RTPT00002
土木一般世話役	8.97%		土木一般世話役		RTPC00009 RTPT00009
その他(労務)			その他(労務)		ER009
積算単価			積算単価		EP001
A=1　一般型枠 C=1　-(全ての費用)			B=1　鉄筋・無筋構造物		

施工単価表

型枠　SPK20040150　単第0 -0031　表

一般型枠　鉄筋・無筋構造物(合板円形型枠使用)　1　m2　当り

機械構成比:　0.00%　労務構成比:　100.00%　材料構成比:　0.00%　市場単価構成比:　0.00%　標準単価 :　11,479.00000

代表機労材規格(積算地区)	構成比	単価(積算地区)	代表機労材規格(東京地区)	単価(東京地区)	備考
型わく工	46.14%		型わく工		RTPC00010 RTPT00010
普通作業員	32.16%		普通作業員		RTPC00002 RTPT00002
土木一般世話役	9.42%		土木一般世話役		RTPC00009 RTPT00009
その他(労務)			その他(労務)		ER009
積算単価			積算単価		EP001
A=1　一般型枠 C=1　-(全ての費用)			B=3　鉄筋・無筋構造物(合板円形型枠使用)		

施工単価表

鉄筋工　　SS000099　　単第0 -0032　表

SD345_D13　　一般構造物 [規]10t未満　　1　t　当り

名称・規格など	数量	単位	単価	金額	備考
加工・組立【手間のみ】 一般構造物	1.000	t			
異形棒鋼<JISG3112> SD345,D13 単位質量0.995kg/m	1.030	t			1*1.03
諸雑費	1	式			
＊＊＊　単位当たり　＊＊＊	1	t			
A=1　- D=1　一般構造物 F=2　[規]10t未満			B=5　SD345_D13 E=1　- H=1　-		
I=1　- K=1　-			J=1　-		

施工単価表

鉄筋工　　SS000099　　単第0 -0033　表

SD345_D16～D25　　一般構造物 [規]10t未満　　1　t　当り

名称・規格など	数量	単位	単価	金額	備考
加工・組立【手間のみ】 一般構造物	1.000	t			
異形棒鋼<JISG3112> SD345,D16～25	1.030	t			1*1.03
諸雑費	1	式			
＊＊＊　単位当たり　＊＊＊	1	t			
A=1　- D=1　一般構造物 F=2　[規]10t未満			B=6　SD345_D16～D25 E=1　- H=1　-		
I=1　- K=1　-			J=1　-		

施工単価表

鉄筋工　　SS000099　　単第0 -0034　表

SD345_D29～D32　　一般構造物 [規]10t以上　　1　t　当り

名称・規格など	数量	単位	単価	金額	備考
加工・組立【手間のみ】 一般構造物	1.000	t			
異形棒鋼<JISG3112> SD345,D29～32	1.030	t			1*1.03
諸雑費	1	式			
＊＊＊　単位当たり　＊＊＊	1	t			
A=1　- D=1　一般構造物 F=1　[規]10t以上			B=7　SD345_D29～D32 E=1　- G=1　-		
H=1　- J=1　-			I=1　- K=1　-		

施工単価表

手摺先行型枠組・単管・単管傾斜足場　S0380　単第0 -0035　表

手摺先行型枠組足場　100　掛m2　当り

名称・規格など	数量	単位	単価	金額	備考
土木一般世話役	1.400	人			
とび工	6.300	人			
普通作業員	1.200	人			
<作>ラフテレーンクレーン(油圧伸縮ジブ型) 25t吊,オペレータ付 排出ガス対策型(第1,2,3次基準値)低騒音	1.400	日			
諸雑費	34	%			#09
＊＊＊　合計　＊＊＊	100	掛m2			
＊＊＊　単位当たり　＊＊＊	1	掛m2			
A=1　手摺先行型枠組足場 C=0　潮待割増			B=1　安全ネットを設置しない		

施工単価表

支保工　S0370　単第0 -0036　表

パイプサポート支保　f<=40(t<=120)　100　空m3　当り

名称・規格など	数量	単位	単価	金額	備考
土木一般世話役	2.600	人			
型わく工	4.700	人			
とび工	2.200	人			
普通作業員	5.100	人			
諸雑費	15	%			#09
＊＊＊　合計　＊＊＊	100	空m3			
＊＊＊　単位当たり　＊＊＊	1	空m3			
A=1　パイプサポート支保			B=1　f<=40(t<=120)		

施工単価表

止水板設置　　S2030045　　単第0 -0037　表

10　m　当り

名称・規格など	数量	単位	単価	金額	備考
土木一般世話役	0.300	人			
普通作業員	0.800	人			
止水板（塩ビ製） センターバルブ型 幅150mm,厚5mm	10.700	m			10*1.07 物価資料
諸雑費	1	式			
＊＊＊　合計　＊＊＊	10	m			
＊＊＊　単位当たり　＊＊＊	1	m			
A=2　止水板(各種)			B=15　止水板	【登録単価CODE】(m)	

施工単価表

目地板設置　　SHD10001　　単第0 -0038　表

瀝青繊維質目地板　t=20mm　　10　m2　当り

名称・規格など	数量	単位	単価	金額	備考
土木一般世話役	0.050	人			
普通作業員	0.290	人			
目地板 瀝青繊維質板 厚20mm	11.200	m2			
諸雑費	1	式			
＊＊＊　合計　＊＊＊	10	m2			
＊＊＊　単位当たり　＊＊＊	1	m2			
A=2　瀝青繊維質目地板　t=20mm			B=0　目地材単価コード		

施工単価表

グレーチング床版架設　　S3070025　　単第0 -0039　表

床版架設面積　9ｍ２　　100　ｍ２　当り

名称・規格など	数量	単位	単価	金額	備考
橋りょう世話役	3.100	人			
橋りょう特殊工	6.200	人			
溶接工	3.100	人			
普通作業員	9.300	人			
<作>トラッククレーン(油圧伸縮ジブ型) 4.9t吊,オペレータ付	3.100	日			
諸雑費	7.00	%			#09
＊＊＊　合計　＊＊＊	100	ｍ２			
＊＊＊　単位当たり　＊＊＊	1	ｍ２			
A=1　５００ｋｇ未満 C=0　TC又はRTC賃料補正			B=9　床版架設面積Ａ（ｍ２）		

施工単価表

鋼製加工品　　V00014　　単第0 -0040　表

製作（労務含む）　　1　式　当り

名称・規格など	数量	単位	単価	金額	備考
鋼製加工品（製作）	1	式			参考資料
鋼製加工品（製作労務費）	1	式			参考資料
＊＊＊　単位当たり　＊＊＊	1	式			

施工単価表

足掛金物取付工　　S6578　　単第0 -0041　表

1　本　当り

名称・規格など	数量	単位	単価	金額	備考
特殊作業員	0.070	人			
普通作業員	0.070	人			
諸雑費	1	式			
＊＊＊　単位当たり　＊＊＊	1	本			
A=2　　材料別途					

施工単価表

コンクリート　SPK20040148　単第0 -0042　表

無筋・鉄筋構造物 24-12-25(20)BB　コンクリートポンプ車打設　1　m3　当り

機械構成比: 5.12%　労務構成比: 18.10%　材料構成比: 76.78%　市場単価構成比: 0.00%　標準単価 : 20,371.00000

代表機労材規格(積算地区)	構成比	単価(積算地区)	代表機労材規格(東京地区)	単価(東京地区)	備考
コンクリートポンプ車 トラック架装・ブーム式 圧送能力90～110m3/h	5.07%		コンクリートポンプ車 トラック架装・ブーム式 圧送能力90～110m3/h		MTPC00050 MTPT00050
その他(機械)			その他(機械)		EK009
普通作業員	10.25%		普通作業員		RTPC00002 RTPT00002
特殊作業員	3.20%		特殊作業員		RTPC00001 RTPT00001
土木一般世話役	2.17%		土木一般世話役		RTPC00009 RTPT00009
運転手(特殊)	1.96%		運転手(特殊)		RTPC00006 RTPT00006
その他(労務)			その他(労務)		ER009
レディーミクストコンクリート指定品 呼び強度24,スランプ12,粗骨材20(25) W/C(55%),種別(高炉)	75.67%		生コンクリート 高炉 24-12-25(20) W/C 55%		TTPC00343 TTPT00343
軽油 パトロール給油,2～4KL積載車給油	1.10%		軽油1.2号パトロール給油		TTPC00013 TTPT00013

施工単価表

コンクリート　SPK20040148　単第0 -0042　表

無筋・鉄筋構造物 24-12-25(20)BB　コンクリートポンプ車打設　1　m3　当り

機械構成比: 5.12%　労務構成比: 18.10%　材料構成比: 76.78%　市場単価構成比: 0.00%　標準単価 : 20,371.00000

代表機労材規格(積算地区)	構成比	単価(積算地区)	代表機労材規格(東京地区)	単価(東京地区)	備考
その他(材料)			その他(材料)		EZ009
積算単価			積算単価		E9999
A=1 無筋・鉄筋構造物 C=1 24-12-25(20)BB F=2 一般養生 J=1 -			B=1 コンクリートポンプ車打設 E=1 設計日打設量10m3以上100m3未満 G=1 圧送管延長距離延長無し K=1 -(全ての費用)		

施工単価表

鉄筋工　　SS000099　　単第0 -0043　表

SD345_D29～D32　　一般構造物 [規]10t未満　　1　t　当り

名称・規格など	数量	単位	単価	金額	備考
加工・組立【手間のみ】 一般構造物	1.000	t			
異形棒鋼<JISG3112> SD345,D29～32	1.030	t			1*1.03
諸雑費	1	式			
＊＊＊　単位当たり　＊＊＊	1	t			
A=1　- D=1　一般構造物 F=2　[規]10t未満			B=7　SD345_D29～D32 E=1　- H=1　-		
I=1　- K=1　-			J=1　-		

施工単価表

コンクリート削孔(コンクリート穿孔機)　SPK20040116　単第0 -0044　表

削孔径100mm以上110mm未満　削孔深さ200mm以上400mm以下　1　孔　当り

機械構成比:　3.36%　労務構成比:　62.46%　材料構成比:　34.18%　市場単価構成比:　0.00%　標準単価 :　6,208.90000

代表機労材規格(積算地区)	構成比	単価(積算地区)	代表機労材規格(東京地区)	単価(東京地区)	備考
コンクリート穿孔機 電動式コアボーリングマシン 簡易仕様型最大穿孔径φ25cm	1.75%		コンクリート穿孔機 電動式コアボーリングマシン 簡易仕様型最大穿孔径φ25cm		MTPC00093 MTPT00093
<賃>発動発電機(ガソリン発電機) 定格容量3kVA 低騒音	1.05%		<賃>発動発電機(ガソリン発電機) 定格容量3kVA 低騒音		KTPC00042 KTPT00042
その他(機械)			その他(機械)		EK009
特殊作業員	37.46%		特殊作業員		RTPC00001 RTPT00001
普通作業員	9.85%		普通作業員		RTPC00002 RTPT00002
土木一般世話役	4.75%		土木一般世話役		RTPC00009 RTPT00009
その他(労務)			その他(労務)		ER009
ダイヤモンドビット 外径110.0mm,一般用 コンクリート削孔用	31.17%		ダイヤモンドビット φ110mm		TTPC00235 TTPT00235
ガソリン,レギュラー スタンド渡し,スタンド給油	2.51%		ガソリンレギュラースタンド		TTPC00014 TTPT00014

施工単価表

コンクリート削孔(コンクリート穿孔機)　SPK20040116　単第0 -0044　表

削孔径100mm以上110mm未満　削孔深さ200mm以上400mm以下　1　孔　当り

機械構成比:　3.36%　労務構成比:　62.46%　材料構成比:　34.18%　市場単価構成比:　0.00%　標準単価 :　6,208.90000

代表機労材規格(積算地区)	構成比	単価(積算地区)	代表機労材規格(東京地区)	単価(東京地区)	備考
その他(材料)			その他(材料)		EZ009
積算単価			積算単価		EP001
A=5　削孔径100mm以上110mm未満			B=6　削孔深さ200mm以上400mm以下		

施工単価表

ボックスカルバート　SPK20040086　単第0 -0045　表

据付 1.25＜B≦2.5_1.25＜H≦2.5　ボックスカルバート(各種)　1　m　当り

機械構成比:　3.68%　労務構成比:　19.49%　材料構成比:　76.83%　市場単価構成比:　0.00%　標準単価：　124,210.00000

代表機労材規格(積算地区)	構成比	単価(積算地区)	代表機労材規格(東京地区)	単価(東京地区)	備考
<作>ラフテレーンクレーン(油圧伸縮ジブ型) 25t吊,オペレータ付 排出ガス対策型(第1,2,3次基準値)低騒音	2.02%		ラフテレーンクレーン [油圧伸縮ジブ型]25t吊		KTPC00014 KTPT00014
その他(機械)			その他(機械)		EK009
普通作業員	5.60%		普通作業員		RTPC00002 RTPT00002
土木一般世話役	3.16%		土木一般世話役		RTPC00009 RTPT00009
特殊作業員	1.94%		特殊作業員		RTPC00001 RTPT00001
その他(労務)			その他(労務)		ER009
ボックスカルバート　材料別途	76.83%		ボックスカルバート RC B1500×H1500×L1500 T-25 土被り0.5～3.0m		F0000000022 TTPT00155
積算単価			積算単価		EP001
A=1　据付 C=4　1.25＜B≦2.5_1.25＜H≦2.5 E=22　【F】RCボックスカルバート(個) G=1　PC鋼材による縦締め無し			B=2　1.5m/個 D=45　ボックスカルバート(各種) F=1　基礎砕石+均しコンクリート H=1　-(全ての費用)		

施工単価表

ボックスカルバート　SPK20040086　単第0 -0045　表

据付 1.25＜B≦2.5_1.25＜H≦2.5　ボックスカルバート(各種)　1　m　当り

機械構成比:　3.68%　労務構成比:　19.49%　材料構成比:　76.83%　市場単価構成比:　0.00%　標準単価：　124,210.00000

代表機労材規格(積算地区)	構成比	単価(積算地区)	代表機労材規格(東京地区)	単価(東京地区)	備考

施工単価表

無収縮モルタル　SPK20040148　単第0 -0046　表

無収縮モルタル　人力打設　1　m3　当り

機械構成比: 0.00%　労務構成比: 29.59%　材料構成比: 70.41%　市場単価構成比: 0.00%　標準単価 : 21,889.00000

代表機労材規格(積算地区)	構成比	単価(積算地区)	代表機労材規格(東京地区)	単価(東京地区)	備考
普通作業員	12.53%		普通作業員		RTPC00002 RTPT00002
特殊作業員	8.73%		特殊作業員		RTPC00001 RTPT00001
土木一般世話役	6.40%		土木一般世話役		RTPC00009 RTPT00009
その他(労務)			その他(労務)		ER009
無収縮モルタル	70.41%		生コンクリート 高炉 24-12-25(20) W/C 55%		F0000000024 TTPT00343
積算単価			積算単価		E9999
A=1 無筋・鉄筋構造物 C=4 コンクリート(各種) F=1 養生無し J=1 -			B=3 人力打設 D=24 【F】コンクリート(m3) H=2 現場内小運搬無し K=1 -(全ての費用)		

施工単価表

コンクリート　SPK20040148　単第0 -0047　表

無筋・鉄筋構造物 24-12-25(20)BB　バックホウ(クレーン機能付)打設　1　m3　当り

機械構成比:　4.61%　労務構成比:　37.84%　材料構成比:　57.55%　市場単価構成比:　0.00%　標準単価 :　27,792.00000

代表機労材規格(積算地区)	構成比	単価(積算地区)	代表機労材規格(東京地区)	単価(東京地区)	備考
<賃>バックホウ(クローラ型クレーン機能付) 山積0.8m3(平積0.6)吊能力2.9t 排出ガス対策型(第1,2,3次基準値)低騒音	4.35%		バックホウ [クローラ型クレーン付] 排ガス型(第2次)山積0.8m3吊2.9t		KTPC00006 KTPT00006
その他(機械)			その他(機械)		EK009
特殊作業員	11.31%		特殊作業員		RTPC00001 RTPT00001
普通作業員	10.70%		普通作業員		RTPC00002 RTPT00002
運転手(特殊)	6.93%		運転手(特殊)		RTPC00006 RTPT00006
土木一般世話役	6.63%		土木一般世話役		RTPC00009 RTPT00009
その他(労務)			その他(労務)		ER009
レディーミクストコンクリート指定品 呼び強度24,スランプ12,粗骨材20(25) W/C(55%),種別(高炉)	55.50%		生コンクリート 高炉 24-12-25(20) W/C 55%		TTPC00343 TTPT00343
軽油 パトロール給油,2～4KL積載車給油	1.94%		軽油1.2号パトロール給油		TTPC00013 TTPT00013

施工単価表

コンクリート　SPK20040148　単第0 -0047　表

無筋・鉄筋構造物 24-12-25(20)BB　バックホウ(クレーン機能付)打設　1　m3　当り

機械構成比: 4.61%　労務構成比: 37.84%　材料構成比: 57.55%　市場単価構成比: 0.00%　標準単価 : 27,792.00000

代表機労材規格(積算地区)	構成比	単価(積算地区)	代表機労材規格(東京地区)	単価(東京地区)	備考
その他(材料)			その他(材料)		EZ009
積算単価			積算単価		E9999
A=1 無筋・鉄筋構造物 C=1 24-12-25(20)BB J=1 -			B=2 バックホウ(クレーン機能付)打設 F=2 一般養生 K=1 -(全ての費用)		

施工単価表

コンクリート削孔(コンクリート穿孔機)　SPK20040116　単第0 -0048　表

削孔径100mm以上110mm未満　削孔深さ50mm以上200mm未満　1　孔　当り

機械構成比:　3.00%　労務構成比:　60.80%　材料構成比:　36.20%　市場単価構成比:　0.00%　標準単価 :　5,631.40000

代表機労材規格(積算地区)	構成比	単価(積算地区)	代表機労材規格(東京地区)	単価(東京地区)	備考
コンクリート穿孔機 電動式コアボーリングマシン 簡易仕様型最大穿孔径φ25cm	1.52%		コンクリート穿孔機 電動式コアボーリングマシン 簡易仕様型最大穿孔径φ25cm		MTPC00093 MTPT00093
<賃>発動発電機(ガソリン発電機) 定格容量3kVA 低騒音	0.92%		<賃>発動発電機(ガソリン発電機) 定格容量3kVA 低騒音		KTPC00042 KTPT00042
その他(機械)			その他(機械)		EK009
特殊作業員	35.28%		特殊作業員		RTPC00001 RTPT00001
普通作業員	9.36%		普通作業員		RTPC00002 RTPT00002
土木一般世話役	4.80%		土木一般世話役		RTPC00009 RTPT00009
その他(労務)			その他(労務)		ER009
ダイヤモンドビット 外径110.0mm,一般用 コンクリート削孔用	33.52%		ダイヤモンドビット φ110mm		TTPC00235 TTPT00235
ガソリン,レギュラー スタンド渡し,スタンド給油	2.18%		ガソリンレギュラースタンド		TTPC00014 TTPT00014

施工単価表

コンクリート削孔(コンクリート穿孔機)　SPK20040116　単第0 -0048　表

削孔径100mm以上110mm未満　削孔深さ50mm以上200mm未満　1　孔　当り

機械構成比:　3.00%　労務構成比:　60.80%　材料構成比:　36.20%　市場単価構成比:　0.00%　標準単価 :　5,631.40000

代表機労材規格(積算地区)	構成比	単価(積算地区)	代表機労材規格(東京地区)	単価(東京地区)	備考
その他(材料)			その他(材料)		EZ009
積算単価			積算単価		EP001
A=5　削孔径100mm以上110mm未満			B=1　削孔深さ50mm以上200mm未満		

施工単価表

重力式擁壁　SPK20040068　単第0 -0049　表

擁壁平均高さ1m超2m未満　基礎砕石有り 均しCo無し　1　m3　当り

機械構成比:　1.90%　労務構成比:　65.83%　材料構成比:　32.27%　市場単価構成比:　0.00%　標準単価 :　44,918.00000

代表機労材規格(積算地区)	構成比	単価(積算地区)	代表機労材規格(東京地区)	単価(東京地区)	備考
コンクリートポンプ車 トラック架装・ブーム式 圧送能力90～110m3/h	1.41%		コンクリートポンプ車 トラック架装・ブーム式 圧送能力90～110m3/h		MTPC00050 MTPT00050
その他(機械)			その他(機械)		EK009
普通作業員	24.94%		普通作業員		RTPC00002 RTPT00002
型わく工	16.59%		型わく工		RTPC00010 RTPT00010
土木一般世話役	5.47%		土木一般世話役		RTPC00009 RTPT00009
特殊作業員	1.07%		特殊作業員		RTPC00001 RTPT00001
その他(労務)			その他(労務)		ER009
レディーミクストコンクリート指定品 呼び強度18,スランプ8,粗骨材40 W/C(60%),種別(高炉)	31.95%		生コンクリート 高炉 18-8-25(20) W/C 60%		TTPCD0010 TTPT00003
軽油 パトロール給油,2～4KL積載車給油	0.24%		軽油1.2号パトロール給油		TTPC00013 TTPT00013

施工単価表

重力式擁壁　SPK20040068　単第0 -0049　表

擁壁平均高さ1m超2m未満　基礎砕石有り 均しCo無し　1　m3　当り

機械構成比: 1.90%　労務構成比: 65.83%　材料構成比: 32.27%　市場単価構成比: 0.00%　標準単価 : 44,918.00000

代表機労材規格(積算地区)	構成比	単価(積算地区)	代表機労材規格(東京地区)	単価(東京地区)	備考
その他(材料)			その他(材料)		EZ009
積算単価			積算単価		E9999
A=1 擁壁平均高さ1m超2m未満 D=2 基礎砕石有り F=1 一般養生 H=1 -			B=2 18-8-40BB E=1 均しCo無し G=1 圧送管延長距離無し		

施工単価表

コンクリート　SPK20040148　単第0 -0050　表

無筋・鉄筋構造物 18-8-40BB　バックホウ(クレーン機能付)打設　1　m3　当り

機械構成比: 4.61%　労務構成比: 37.84%　材料構成比: 57.55%　市場単価構成比: 0.00%　標準単価 : 27,792.00000

代表機労材規格(積算地区)	構成比	単価(積算地区)	代表機労材規格(東京地区)	単価(東京地区)	備考
<賃>バックホウ(クローラ型クレーン機能付) 山積0.8m3(平積0.6)吊能力2.9t 排出ガス対策型(第1,2,3次基準値)低騒音	4.35%		バックホウ [クローラ型クレーン付] 排ガス型(第2次)山積0.8m3吊2.9t		KTPC00006 KTPT00006
その他(機械)			その他(機械)		EK009
特殊作業員	11.31%		特殊作業員		RTPC00001 RTPT00001
普通作業員	10.70%		普通作業員		RTPC00002 RTPT00002
運転手(特殊)	6.93%		運転手(特殊)		RTPC00006 RTPT00006
土木一般世話役	6.63%		土木一般世話役		RTPC00009 RTPT00009
その他(労務)			その他(労務)		ER009
レディーミクストコンクリート指定品 呼び強度18,スランプ8,粗骨材40 W/C(60%),種別(高炉)	55.50%		生コンクリート 高炉 24-12-25(20) W/C 55%		TTPCD0010 TTPT00343
軽油 パトロール給油,2～4KL積載車給油	1.94%		軽油1.2号パトロール給油		TTPC00013 TTPT00013

施工単価表

コンクリート　SPK20040148　単第0 -0050　表

無筋・鉄筋構造物 18-8-40BB　バックホウ(クレーン機能付)打設　1　m3　当り

機械構成比: 4.61%　労務構成比: 37.84%　材料構成比: 57.55%　市場単価構成比: 0.00%　標準単価 : 27,792.00000

代表機労材規格(積算地区)	構成比	単価(積算地区)	代表機労材規格(東京地区)	単価(東京地区)	備考
その他(材料)			その他(材料)		EZ009
積算単価			積算単価		E9999
A=1 無筋・鉄筋構造物 C=2 18-8-40BB J=1 -			B=2 バックホウ(クレーン機能付)打設 F=2 一般養生 K=1 -(全ての費用)		

施工単価表

ボックスカルバート　SPK20040086　単第0 -0051　表

据付 1.25＜B≦2.5_1.25＜H≦2.5　ボックスカルバート(各種)　1　m　当り

機械構成比:　2.53%　労務構成比:　12.26%　材料構成比:　85.21%　市場単価構成比:　0.00%　標準単価：　179,610.00000

代表機労材規格(積算地区)	構成比	単価(積算地区)	代表機労材規格(東京地区)	単価(東京地区)	備考
<作>ラフテレーンクレーン(油圧伸縮ジブ型) 25t吊,オペレータ付 排出ガス対策型(第1,2,3次基準値)低騒音	1.63%		ラフテレーンクレーン [油圧伸縮ジブ型]25t吊		KTPC00014 KTPT00014
その他(機械)			その他(機械)		EK009
普通作業員	4.11%		普通作業員		RTPC00002 RTPT00002
土木一般世話役	2.32%		土木一般世話役		RTPC00009 RTPT00009
特殊作業員	1.48%		特殊作業員		RTPC00001 RTPT00001
その他(労務)			その他(労務)		ER009
ボックスカルバート　材料別途	85.21%		ボックスカルバート RC B1500×H1500×L1000 T-25 土被り0.5～3.0m		F0000000022 TTPT00152
積算単価			積算単価		EP001
A=1　据付 C=4　1.25＜B≦2.5_1.25＜H≦2.5 E=22　【F】RCボックスカルバート(個) H=1　-(全ての費用)			B=1　1.0m/個 D=45　ボックスカルバート(各種) F=3　均しコンクリート		

施工単価表

ボックスカルバート　SPK20040086　単第0 -0051　表

据付 1.25＜B≦2.5_1.25＜H≦2.5　ボックスカルバート(各種)　1　m　当り

機械構成比:　2.53%　労務構成比:　12.26%　材料構成比:　85.21%　市場単価構成比:　0.00%　標準単価：　179,610.00000

代表機労材規格(積算地区)	構成比	単価(積算地区)	代表機労材規格(東京地区)	単価(東京地区)	備考

施工単価表

横断側溝　　V00001　　単第0 -0052　表

1　m　当り

名称・規格など	数量	単位	単価	金額	備考
コンクリート 無筋・鉄筋構造物 18-8-40BB バックホウ(クレーン機能付)打設	0.21	m3			単第0-0050　表
型枠 一般型枠 小型構造物	2.3	m2			単第0-0053　表
基礎砕石 砕石の厚さ12.5cmを超え17.5cm以下 RC-40	0.7	m2			単第0-0054　表
＊＊＊　単位当たり　＊＊＊	1	m			

施工単価表

型枠　SPK20040150　単第0 -0053　表

一般型枠　小型構造物　1　m2　当り

機械構成比: 0.00%　労務構成比: 100.00%　材料構成比: 0.00%　市場単価構成比: 0.00%　標準単価 : 7,673.50000

代表機労材規格(積算地区)	構成比	単価(積算地区)	代表機労材規格(東京地区)	単価(東京地区)	備考
型わく工	45.22%		型わく工		RTPC00010 RTPT00010
普通作業員	30.52%		普通作業員		RTPC00002 RTPT00002
土木一般世話役	11.22%		土木一般世話役		RTPC00009 RTPT00009
その他(労務)			その他(労務)		ER009
積算単価			積算単価		EP001
A=1　一般型枠 C=1　-(全ての費用)			B=2　小型構造物		

施工単価表

基礎砕石　SPK20040039　単第0 -0054　表

砕石の厚さ12.5cmを超え17.5cm以下　RC-40　1　m2　当り

機械構成比:　5.81%　労務構成比:　70.75%　材料構成比:　23.44%　市場単価構成比:　0.00%　標準単価：　1,160.70000

代表機労材規格(積算地区)	構成比	単価(積算地区)	代表機労材規格(東京地区)	単価(東京地区)	備考
<賃>バックホウ(クローラ型) 山積0.8m3(平積0.6) 排出ガス対策型(第1,2,3次基準値)低騒音	5.77%		バックホウ クローラ型 山積0.8m3(平積0.6m3)		KTPC00018 KTPT00018
その他(機械)			その他(機械)		EK009
普通作業員	34.04%		普通作業員		RTPC00002 RTPT00002
特殊作業員	14.80%		特殊作業員		RTPC00001 RTPT00001
運転手(特殊)	13.22%		運転手(特殊)		RTPC00006 RTPT00006
土木一般世話役	8.20%		土木一般世話役		RTPC00009 RTPT00009
その他(労務)			その他(労務)		ER009
再生クラッシャラン 40～0mm	18.60%		再生クラッシャーラン RC-40		TTPC00008 TTPT00008
軽油 パトロール給油,2～4KL積載車給油	4.81%		軽油1.2号パトロール給油		TTPC00013 TTPT00013

施工単価表

基礎砕石　　SPK20040039　　単第0 -0054　表

砕石の厚さ12.5cmを超え17.5cm以下　　RC-40　　1　　m2　　当り

機械構成比:　5.81%　労務構成比:　70.75%　材料構成比:　23.44%　市場単価構成比:　0.00%　標準単価 :　1,160.70000

代表機労材規格(積算地区)	構成比	単価(積算地区)	代表機労材規格(東京地区)	単価(東京地区)	備考
その他(材料)			その他(材料)		EZ009
積算単価			積算単価		EP001
A=3　砕石の厚さ12.5cmを超え17.5cm以下 D=1　-(全ての費用)			B=1　RC-40		

施工単価表

道路側溝付替え (A)　　V00002　　単第0 -0055　表

1　m　当り

名称・規格など	数量	単位	単価	金額	備考
コンクリート 無筋・鉄筋構造物 18-8-40BB バックホウ(クレーン機能付)打設	0.21	m3			単第0-0050　表
型枠 一般型枠 小型構造物	2.3	m2			単第0-0053　表
基礎砕石 砕石の厚さ12.5cmを超え17.5cm以下 RC-40	0.7	m2			単第0-0054　表
グレーチング T-25 ボルト固定	1	枚			物価資料
＊＊＊　単位当たり　＊＊＊	1	m			

施工単価表

道路側溝付替え (B)　　V00003　　単第0 -0056　表

1　m　当り

名称・規格など	数量	単位	単価	金額	備考
コンクリート 無筋・鉄筋構造物 18-8-40BB バックホウ(クレーン機能付)打設	0.25	m3			単第0-0050　表
型枠 一般型枠 小型構造物	2.6	m2			単第0-0053　表
基礎砕石 砕石の厚さ12.5cmを超え17.5cm以下 RC-40	0.8	m2			単第0-0054　表
グレーチング T-25 ボルト固定	1	枚			物価資料
＊＊＊　単位当たり　＊＊＊	1	m			

施工単価表

集水桝 (A)　　V00004　　単第0 -0057　表

1　基　当り

名称・規格など	数量	単位	単価	金額	備考
コンクリート 無筋・鉄筋構造物 18-8-40BB バックホウ(クレーン機能付)打設	0.22	m3			単第0-0050　表
型枠 一般型枠 小型構造物	2.4	m2			単第0-0053　表
基礎砕石 砕石の厚さ12.5cmを超え17.5cm以下 RC-40	0.5	m2			単第0-0054　表
薄肉管(VU)(JISK6741)PE 呼び径200(216×6.5×4)	0.1	本			
＊＊＊　単位当たり　＊＊＊	1	基			

施工単価表

集水桝 (B)　　V00005　　単第0 -0058　表

1　基　当り

名称・規格など	数量	単位	単価	金額	備考
コンクリート 無筋・鉄筋構造物 18-8-40BB バックホウ(クレーン機能付)打設	0.22	m3			単第0-0050　表
型枠 一般型枠 小型構造物	2.4	m2			単第0-0053　表
基礎砕石 砕石の厚さ12.5cmを超え17.5cm以下 RC-40	0.5	m2			単第0-0054　表
薄肉管(VU)(JISK6741)PE 呼び径250(267×7.8×4)	0.2	本			
＊＊＊　単位当たり　＊＊＊	1	基			

施工単価表

メッシュフェンス引き戸門扉　　V00006　　単第0 -0059　表

H=1800　W＝5000mm　　1　式　当り

名称・規格など	数量	単位	単価	金額	備考
メッシュフェンス　引き戸門扉設置 ビーム式・パネル式 [規]100m未満 材料別途	5	m			単第0-0060　表
メッシュフェンス　引き戸門扉 H＝1800　W=5000mm	1	組			物価資料
コンクリート 無筋・鉄筋構造物 24-12-25(20)BB バックホウ(クレーン機能付)打設	4	m3			単第0-0047　表
型枠 一般型枠 小型構造物	3	m2			単第0-0053　表
鉄筋金網 D10-250×250	48	kg			物価資料
コンクリート 無筋・鉄筋構造物 18-8-40BB バックホウ(クレーン機能付)打設	1	m3			単第0-0050　表
型枠 一般型枠 均しコンクリート	1	m2			単第0-0028　表
＊＊＊　単位当たり　＊＊＊	1	式			

施工単価表

メッシュフェンス　引き戸門扉設置　SS000145　単第0 -0060　表

ビーム式・パネル式 [規]100m未満　材料別途　1　m　当り

名称・規格など	数量	単位	単価	金額	備考
設置【手間のみ】 コンクリート建込 ビーム式・パネル式(支柱間隔3m)	1.000	m			
諸雑費	1	式			
＊＊＊　単位当たり　＊＊＊	1	m			
A=1　ビーム式・パネル式 D=2　[規]100m未満 G=4　支柱間隔_2m			B=14　材料別途 F=1　-		

施工単価表

メッシュフェンス　　V00007　　単第0 -0061　表

H=1800㎜　　1　m　当り

名称・規格など	数量	単位	単価	金額	備考
メッシュフェンス H=1800㎜	1	m			物価資料
横断・転落防止柵 コンクリート建込 ビーム式・パネル式 [規]100m未満 材料別途	1	m			単第0-0062　表
＊＊＊　単位当たり　＊＊＊	1	m			

施工単価表

横断・転落防止柵 コンクリート建込　　SS000145　　単第0 -0062　表

ビーム式・パネル式 [規]100m未満　　材料別途　　1　m　当り

名称・規格など	数量	単位	単価	金額	備考
設置【手間のみ】 コンクリート建込 ビーム式・パネル式(支柱間隔3m)	1.000	m			
諸雑費	1	式			
＊＊＊　単位当たり　＊＊＊	1	m			
A=1　ビーム式・パネル式 D=2　[規]100m未満 G=4　支柱間隔_2m			B=14　材料別途 F=1　-		

施工単価表

メッシュフェンス門扉　　V00008　　単第0 -0063　表

H=1800㎜　　1　箇所　当り

名称・規格など	数量	単位	単価	金額	備考
メッシュフェンス門扉 H=1800　W＝1000㎜	1	箇所			物価資料
メッシュフェンス門扉設置費 H=1800　W=1000㎜	1	箇所			見積
＊＊＊　単位当たり　＊＊＊	1	箇所			

施工単価表

メッシュフェンス　　V00009　　単第0 -0064　表

H=1000mm　　1　m　当り

名称・規格など	数量	単位	単価	金額	備考
メッシュフェンス H=1000	1	m			物価資料
横断・転落防止柵 コンクリート建込 ビーム式・パネル式 [規]100m未満 材料別途	1	m			単第0-0062　表
＊＊＊　単位当たり　＊＊＊	1	m			

施工単価表

メッシュフェンス門扉　　V00010　　単第0 -0065　表

H=1000㎜　　1　箇所　当り

名称・規格など	数量	単位	単価	金額	備考
メッシュフェンス門扉 H=1000　W=1000 片開き	1	箇所			物価資料
メッシュフェンス門扉設置費 H=1000　W=1000㎜	1	箇所			見積
＊＊＊　単位当たり　＊＊＊	1	箇所			

施工単価表

横断・転落防止柵 コンクリート建込　　SS000145　　単第0 -0066　表

ビーム式・パネル式 [規]100m未満　　転落防止柵-標準品-4段ビーム型,白色　　1　m　当り

名称・規格など	数量	単位	単価	金額	備考
設置【手間のみ】 コンクリート建込 ビーム式・パネル式(支柱間隔3m)	1.000	m			
転落防止柵-標準品-4段ビーム型,白色 2.3×φ42.7×3000 Co建込	1.000	m			
諸雑費	1	式			
＊＊＊　単位当たり　＊＊＊	1	m			
A=1　ビーム式・パネル式 D=2　[規]100m未満			B=8　転落防止柵-標準品-4段ビーム型,白色 F=1　-		

施工単価表

地先境界ブロック　SPK20040288　単第0 -0067　表

C種(150×150×600)　設置 基礎砕石無し 養生工有り　1　m　当り

機械構成比: 0.00%　労務構成比: 73.64%　材料構成比: 26.36%　市場単価構成比: 0.00%　標準単価 : 5,289.00000

代表機労材規格(積算地区)	構成比	単価(積算地区)	代表機労材規格(東京地区)	単価(東京地区)	備考
普通作業員	27.86%		普通作業員		RTPC00002 RTPT00002
土木一般世話役	14.65%		土木一般世話役		RTPC00009 RTPT00009
特殊作業員	13.56%		特殊作業員		RTPC00001 RTPT00001
型わく工	12.63%		型わく工		RTPC00010 RTPT00010
その他(労務)			その他(労務)		ER009
地先境界(JISA5371)C 150×150×600 参考質量32kg	17.15%		地先境界ブロック C種(150×150×600)		TTPCD0166 TTPT00256
レディーミクストコンクリート指定品 呼び強度18,スランプ8,粗骨材40 W/C(60%),種別(高炉)	9.21%		生コンクリート 高炉 18-8-25(20) W/C 60%		TTPCD0010 TTPT00003
積算単価			積算単価		E9999
A=1 設置 E=2 基礎砕石無し G=2 養生工有り			B=3 C種(150×150×600) F=2 18-8-40BB H=1 -		

施工単価表

地先境界ブロック　SPK20040288　単第0 -0067　表

C種(150×150×600)　設置 基礎砕石無し 養生工有り　1　m　当り

機械構成比:　0.00%　労務構成比:　73.64%　材料構成比:　26.36%　市場単価構成比:　0.00%　標準単価 :　5,289.00000

代表機労材規格(積算地区)	構成比	単価(積算地区)	代表機労材規格(東京地区)	単価(東京地区)	備考

施工単価表

フェンス基礎　　V00011　　単第0 -0068　表

1　m　当り

名称・規格など	数量	単位	単価	金額	備考
コンクリート 無筋・鉄筋構造物 18-8-40BB バックホウ(クレーン機能付)打設	0.36	m3			単第0-0050　表
型枠 一般型枠 小型構造物	2.4	m2			単第0-0053　表
基礎砕石 砕石の厚さ12.5cmを超え17.5cm以下 RC-40	0.8	m2			単第0-0054　表
＊＊＊　単位当たり　＊＊＊	1	m			

施工単価表

表層(車道・路肩部)　SPK20040241　単第0 -0069　表

平均幅員1.4m以上3.0m以下　1層当り平均仕上厚5mm　1　m2　当り

機械構成比:　1.81%　労務構成比:　13.91%　材料構成比:　84.28%　市場単価構成比:　0.00%　標準単価:　1,634.80000

代表機労材規格(積算地区)	構成比	単価(積算地区)	代表機労材規格(東京地区)	単価(東京地区)	備考
<賃>アスファルトフィニッシャ(ホイール型) 舗装幅1.4～3.0m 排出ガス対策型(第1,2次基準値)低騒音	1.21%		アスファルトフィニッシャ [ホイール型] 舗装幅1.4～3.0m		KTPC00059 KTPT00059
<賃>振動ローラ(搭乗・コンバインド式) 質量3～4t 排出ガス対策型(第1,2次基準値)低騒音	0.25%		振動ローラ(舗装用) [搭乗式コンバインド型] 質量3～4t		KTPC00009 KTPT00009
<賃>タイヤローラ 質量3～4t 排出ガス対策型(第1,2次基準値)低騒音	0.22%		タイヤローラ 質量3～4t		KTPC00057 KTPT00057
その他(機械)			その他(機械)		EK009
普通作業員	4.96%		普通作業員		RTPC00002 RTPT00002
特殊作業員	3.41%		特殊作業員		RTPC00001 RTPT00001
運転手(特殊)	3.36%		運転手(特殊)		RTPC00006 RTPT00006
土木一般世話役	1.15%		土木一般世話役		RTPC00009 RTPT00009
その他(労務)			その他(労務)		ER009

施工単価表

表層(車道・路肩部)　SPK20040241　単第0 -0069　表

平均幅員1.4m以上3.0m以下　1層当り平均仕上厚5mm　1　m2　当り

機械構成比:　1.81%　労務構成比:　13.91%　材料構成比:　84.28%　市場単価構成比:　0.00%　標準単価 :　1,634.80000

代表機労材規格(積算地区)	構成比	単価(積算地区)	代表機労材規格(東京地区)	単価(東京地区)	備考
再生加熱アスファルト混合物 再生密粒度(20)	76.98%		密粒度As混合物(20) [標準数量]平均仕上り厚50mm		TTPCD0038 TTPT00284
アスファルト乳剤(JISK2208) アスファルト乳剤(浸透用) PK-3プライムコート用	7.05%		アスファルト乳剤(JISK2208) アスファルト乳剤(浸透用) PK-3プライムコート用		TTPC00026 TTPT00026
軽油 パトロール給油,2～4KL積載車給油	0.24%		軽油1.2号パトロール給油		TTPC00013 TTPT00013
その他(材料)			その他(材料)		EZ009
積算単価			積算単価		E9999
A=3　平均幅員1.4m以上3.0m以下 C=6　再生密粒度アスファルト混合物(20) G=1　- I=1　-(全ての費用)			B=5　1層当り平均仕上り厚(mm) E=2　PK-3 H=1　-		
【アスファルト混合物単価】 1層当り平均仕上り厚(mm)/1000*(アスファルト混合物単価(円)+各種割増合計値) 1層当り平均仕上り厚(mm):5.000(mm)					

施工単価表

表層(車道・路肩部)　SPK20040241　単第0 -0070　表

平均幅員1.4m未満(1層平均50mm以下)　1層当り平均仕上厚5mm　1　m2　当り

機械構成比:　0.50%　労務構成比:　43.62%　材料構成比:　55.88%　市場単価構成比:　0.00%　標準単価:　2,466.50000

代表機労材規格(積算地区)	構成比	単価(積算地区)	代表機労材規格(東京地区)	単価(東京地区)	備考
振動ローラ(舗装用) ハンドガイド式 運転質量0.5～0.6t	0.29%		振動ローラ(舗装用) ハンドガイド式 運転質量0.5～0.6t		MTPC00047 MTPT00047
振動コンパクタ 前進型 運転質量40～60kg	0.14%		振動コンパクタ 前進型 運転質量40～60kg		MTPC00049 MTPT00049
その他(機械)			その他(機械)		EK009
特殊作業員	19.62%		特殊作業員		RTPC00001 RTPT00001
普通作業員	13.68%		普通作業員		RTPC00002 RTPT00002
土木一般世話役	3.98%		土木一般世話役		RTPC00009 RTPT00009
その他(労務)			その他(労務)		ER009
再生加熱アスファルト混合物 再生密粒度(20)	51.04%		密粒度As混合物(20) [標準数量]平均仕上り厚50mm		TTPCD0038 TTPT00284
アスファルト乳剤(JISK2208) アスファルト乳剤(浸透用) PK-3プライムコート用	4.67%		アスファルト乳剤(JISK2208) アスファルト乳剤(浸透用) PK-3プライムコート用		TTPC00026 TTPT00026

施工単価表

表層(車道・路肩部)　SPK20040241　単第0 -0070　表

平均幅員1.4m未満(1層平均50mm以下)　1層当り平均仕上厚5mm　1　m2　当り

機械構成比:　0.50%　労務構成比:　43.62%　材料構成比:　55.88%　市場単価構成比:　0.00%　標準単価:　2,466.50000

代表機労材規格(積算地区)	構成比	単価(積算地区)	代表機労材規格(東京地区)	単価(東京地区)	備考
ガソリン,レギュラー スタンド渡し,スタンド給油	0.12%		ガソリンレギュラースタンド		TTPC00014 TTPT00014
軽油 パトロール給油,2～4KL積載車給油	0.03%		軽油1.2号パトロール給油		TTPC00013 TTPT00013
その他(材料)			その他(材料)		EZ009
積算単価			積算単価		E9999
A=1　平均幅員1.4m未満(1層平均50mm以下) C=6　再生密粒度アスファルト混合物(20) G=1　- I=1　-(全ての費用)			B=5　1層当り平均仕上り厚(mm) E=2　PK-3 H=1　-		
【アスファルト混合物単価】 1層当り平均仕上り厚(mm)/1000*(アスファルト混合物単価(円)+各種割増合計値) 1層当り平均仕上り厚(mm):5.000(mm)					

施工単価表

表層(車道・路肩部)　SPK20040241　単第0 -0071　表

平均幅員1.4m未満(1層平均50mm以下)　1層当り平均仕上厚3mm　1　m2　当り

機械構成比:　0.50%　労務構成比:　43.62%　材料構成比:　55.88%　市場単価構成比:　0.00%　標準単価:　2,466.50000

代表機労材規格(積算地区)	構成比	単価(積算地区)	代表機労材規格(東京地区)	単価(東京地区)	備考
振動ローラ(舗装用) ハンドガイド式 運転質量0.5～0.6t	0.29%		振動ローラ(舗装用) ハンドガイド式 運転質量0.5～0.6t		MTPC00047 MTPT00047
振動コンパクタ 前進型 運転質量40～60kg	0.14%		振動コンパクタ 前進型 運転質量40～60kg		MTPC00049 MTPT00049
その他(機械)			その他(機械)		EK009
特殊作業員	19.62%		特殊作業員		RTPC00001 RTPT00001
普通作業員	13.68%		普通作業員		RTPC00002 RTPT00002
土木一般世話役	3.98%		土木一般世話役		RTPC00009 RTPT00009
その他(労務)			その他(労務)		ER009
再生加熱アスファルト混合物 再生密粒度(13)	51.04%		密粒度As混合物(20) [標準数量]平均仕上り厚50mm		TTPC00024 TTPT00284
アスファルト乳剤(JISK2208) アスファルト乳剤(浸透用) PK-3プライムコート用	4.67%		アスファルト乳剤(JISK2208) アスファルト乳剤(浸透用) PK-3プライムコート用		TTPC00026 TTPT00026

施工単価表

表層(車道・路肩部)　SPK20040241　単第0 -0071　表

平均幅員1.4m未満(1層平均50mm以下)　1層当り平均仕上厚3mm　1　m2　当り

機械構成比:　0.50%　労務構成比:　43.62%　材料構成比:　55.88%　市場単価構成比:　0.00%　標準単価:　2,466.50000

代表機労材規格(積算地区)	構成比	単価(積算地区)	代表機労材規格(東京地区)	単価(東京地区)	備考
ガソリン,レギュラー スタンド渡し,スタンド給油	0.12%		ガソリンレギュラースタンド		TTPC00014 TTPT00014
軽油 パトロール給油,2～4KL積載車給油	0.03%		軽油1.2号パトロール給油		TTPC00013 TTPT00013
その他(材料)			その他(材料)		EZ009
積算単価			積算単価		E9999
A=1　平均幅員1.4m未満(1層平均50mm以下) C=7　再生密粒度アスファルト混合物(13) G=1　- I=1　-(全ての費用)			B=3　1層当り平均仕上り厚(mm) E=2　PK-3 H=1　-		
【アスファルト混合物単価】 1層当り平均仕上り厚(mm)/1000*(アスファルト混合物単価(円)+各種割増合計値) 1層当り平均仕上り厚(mm):3.000(mm)					

施工単価表

コンクリート舗装　SPK20040148　単第0 -0072　表

無筋・鉄筋構造物 18-8-40BB　バックホウ(クレーン機能付)打設　1　m3　当り

機械構成比:　4.61%　労務構成比:　37.84%　材料構成比:　57.55%　市場単価構成比:　0.00%　標準単価 :　27,792.00000

代表機労材規格(積算地区)	構成比	単価(積算地区)	代表機労材規格(東京地区)	単価(東京地区)	備考
<賃>バックホウ(クローラ型クレーン機能付) 山積0.8m3(平積0.6)吊能力2.9t 排出ガス対策型(第1,2,3次基準値)低騒音	4.35%		バックホウ [クローラ型クレーン付] 排ガス型(第2次)山積0.8m3吊2.9t		KTPC00006 KTPT00006
その他(機械)			その他(機械)		EK009
特殊作業員	11.31%		特殊作業員		RTPC00001 RTPT00001
普通作業員	10.70%		普通作業員		RTPC00002 RTPT00002
運転手(特殊)	6.93%		運転手(特殊)		RTPC00006 RTPT00006
土木一般世話役	6.63%		土木一般世話役		RTPC00009 RTPT00009
その他(労務)			その他(労務)		ER009
レディーミクストコンクリート指定品 呼び強度18,スランプ8,粗骨材40 W/C(60%),種別(高炉)	55.50%		生コンクリート 高炉 24-12-25(20) W/C 55%		TTPCD0010 TTPT00343
軽油 パトロール給油,2～4KL積載車給油	1.94%		軽油1.2号パトロール給油		TTPC00013 TTPT00013

施工単価表

コンクリート舗装　SPK20040148　単第0 -0072　表

無筋・鉄筋構造物 18-8-40BB　バックホウ(クレーン機能付)打設　1　m3　当り

機械構成比: 4.61%　労務構成比: 37.84%　材料構成比: 57.55%　市場単価構成比: 0.00%　標準単価 : 27,792.00000

代表機労材規格(積算地区)	構成比	単価(積算地区)	代表機労材規格(東京地区)	単価(東京地区)	備考
その他(材料)			その他(材料)		EZ009
積算単価			積算単価		E9999
A=1 無筋・鉄筋構造物 C=2 18-8-40BB J=1 -			B=2 バックホウ(クレーン機能付)打設 F=2 一般養生 K=1 -(全ての費用)		

施工単価表

上層路盤(車道・路肩部)　SPK20040234　単第0 -0073　表

RM-30　全仕上り厚10mm 1層施工　1　m2　当り

機械構成比:　10.44%　労務構成比:　30.39%　材料構成比:　59.17%　市場単価構成比:　0.00%　標準単価 :　541.41000

代表機労材規格(積算地区)	構成比	単価(積算地区)	代表機労材規格(東京地区)	単価(東京地区)	備考
モータグレーダ 土工用・排2 ブレード幅3.1m	4.22%		モータグレーダ 土工用・排2 ブレード幅3.1m		MTPC00134 MTPT00134
ロードローラ マタダム・排2 運転質量10t締固め幅2.1m	3.27%		ロードローラ マカダム・排2 運転質量10t締固め幅2.1m		MTPC00135 MTPT00135
<賃>タイヤローラ 質量8～20t 排出ガス対策型(第1,2次基準値)低騒音	1.07%		タイヤローラ 質量8～20t		KTPC00007 KTPT00007
その他(機械)			その他(機械)		EK009
運転手(特殊)	13.97%		運転手(特殊)		RTPC00006 RTPT00006
特殊作業員	4.91%		特殊作業員		RTPC00001 RTPT00001
普通作業員	4.67%		普通作業員		RTPC00002 RTPT00002
土木一般世話役	1.36%		土木一般世話役		RTPC00009 RTPT00009
その他(労務)			その他(労務)		ER009

施工単価表

上層路盤(車道・路肩部)　SPK20040234　単第0 -0073　表

RM-30　全仕上り厚10mm 1層施工　1　m2　当り

機械構成比:　10.44%　労務構成比:　30.39%　材料構成比:　59.17%　市場単価構成比:　0.00%　標準単価 :　541.41000

代表機労材規格(積算地区)	構成比	単価(積算地区)	代表機労材規格(東京地区)	単価(東京地区)	備考
再生粒度調整砕石 30～0mm	56.36%		再生粒度調整砕石 RM-40 [標準数量]全仕上り厚150mm		TTPC00010 TTPT00357
軽油 パトロール給油,2～4KL積載車給油	2.31%		軽油1.2号パトロール給油		TTPC00013 TTPT00013
その他(材料)			その他(材料)		EZ009
積算単価			積算単価		E9999
A=5　RM-30 H=1　-(全ての費用)			E=10　全仕上り厚(mm)		
【路盤材単価】 全仕上り厚(mm)/1000*路盤材単価(円) 全仕上り厚(mm):10.000(mm)					

施工単価表

下層路盤(車道・路肩部)　SPK20040232　単第0 -0074　表

全仕上り厚10mm 1層施工　RC-40　1　m2　当り

機械構成比:　5.24%　労務構成比:　15.30%　材料構成比:　79.46%　市場単価構成比:　0.00%　標準単価 :　1,074.80000

代表機労材規格(積算地区)	構成比	単価(積算地区)	代表機労材規格(東京地区)	単価(東京地区)	備考
モータグレーダ 土工用・排2 ブレード幅3.1m	2.12%		モータグレーダ 土工用・排2 ブレード幅3.1m		MTPC00134 MTPT00134
ロードローラ マタダム・排2 運転質量10t締固め幅2.1m	1.64%		ロードローラ マカダム・排2 運転質量10t締固め幅2.1m		MTPC00135 MTPT00135
<賃>タイヤローラ 質量8～20t 排出ガス対策型(第1,2次基準値)低騒音	0.53%		タイヤローラ 質量8～20t		KTPC00007 KTPT00007
その他(機械)			その他(機械)		EK009
運転手(特殊)	7.04%		運転手(特殊)		RTPC00006 RTPT00006
特殊作業員	2.47%		特殊作業員		RTPC00001 RTPT00001
普通作業員	2.35%		普通作業員		RTPC00002 RTPT00002
土木一般世話役	0.68%		土木一般世話役		RTPC00009 RTPT00009
その他(労務)			その他(労務)		ER009

施工単価表

下層路盤(車道・路肩部)　SPK20040232　単第0 -0074　表

全仕上り厚10mm 1層施工　RC-40　1　m2　当り

機械構成比:　5.24%　労務構成比:　15.30%　材料構成比:　79.46%　市場単価構成比:　0.00%　標準単価 :　1,074.80000

代表機労材規格(積算地区)	構成比	単価(積算地区)	代表機労材規格(東京地区)	単価(東京地区)	備考
再生クラッシャラン 40～0mm	78.05%		クラッシャラン 40～0mm [標準数量]全仕上り厚150mm		TTPC00008 TTPT00346
軽油 パトロール給油,2～4KL積載車給油	1.16%		軽油1.2号パトロール給油		TTPC00013 TTPT00013
その他(材料)			その他(材料)		EZ009
積算単価			積算単価		E9999
A=10　全仕上り厚(mm) D=1　-(全ての費用)			B=4　RC-40		
【路盤材単価】 全仕上り厚(mm)/1000*路盤材単価(円) 全仕上り厚(mm):10.000(mm)					

施工単価表

下層路盤(車道・路肩部)　SPK20040232　単第0 -0075　表

全仕上り厚10mm 1層施工　RC-30　1　m2　当り

機械構成比:　5.24%　労務構成比:　15.30%　材料構成比:　79.46%　市場単価構成比:　0.00%　標準単価 :　1,074.80000

代表機労材規格(積算地区)	構成比	単価(積算地区)	代表機労材規格(東京地区)	単価(東京地区)	備考
モータグレーダ 土工用・排2 ブレード幅3.1m	2.12%		モータグレーダ 土工用・排2 ブレード幅3.1m		MTPC00134 MTPT00134
ロードローラ マタダム・排2 運転質量10t締固め幅2.1m	1.64%		ロードローラ マカダム・排2 運転質量10t締固め幅2.1m		MTPC00135 MTPT00135
<賃>タイヤローラ 質量8～20t 排出ガス対策型(第1,2次基準値)低騒音	0.53%		タイヤローラ 質量8～20t		KTPC00007 KTPT00007
その他(機械)			その他(機械)		EK009
運転手(特殊)	7.04%		運転手(特殊)		RTPC00006 RTPT00006
特殊作業員	2.47%		特殊作業員		RTPC00001 RTPT00001
普通作業員	2.35%		普通作業員		RTPC00002 RTPT00002
土木一般世話役	0.68%		土木一般世話役		RTPC00009 RTPT00009
その他(労務)			その他(労務)		ER009

施工単価表

下層路盤(車道・路肩部)　SPK20040232　単第0 -0075　表

全仕上り厚10mm 1層施工　RC-30　1　m2　当り

機械構成比:　5.24%　労務構成比:　15.30%　材料構成比:　79.46%　市場単価構成比:　0.00%　標準単価 :　1,074.80000

代表機労材規格(積算地区)	構成比	単価(積算地区)	代表機労材規格(東京地区)	単価(東京地区)	備考
再生クラッシャラン 30～0mm	78.05%		クラッシャラン 40～0mm [標準数量]全仕上り厚150mm		TTPCD0018 TTPT00346
軽油 パトロール給油,2～4KL積載車給油	1.16%		軽油1.2号パトロール給油		TTPC00013 TTPT00013
その他(材料)			その他(材料)		EZ009
積算単価			積算単価		E9999
A=10　全仕上り厚(mm) D=1　-(全ての費用)			B=3　RC-30		
【路盤材単価】 全仕上り厚(mm)/1000*路盤材単価(円) 全仕上り厚(mm):10.000(mm)					

施工単価表

硬質塩化ビニル管布設工　　SG1D0006001　　単第0 -0076　表

呼び径 200mm　　1　m　当り

名称・規格など	数量	単位	単価	金額	備考
硬質塩化ビニル管設置【材工共】 管径200mm	1	m			
＊＊＊　単位当たり　＊＊＊	1	m			
A=2　呼び径 200mm C=1　-			B=1　[規]20m以上 D=1　-		

施工単価表

砂基礎工　　V00012　　単第0 -0077　表

1　式　当り

名称・規格など	数量	単位	単価	金額	備考
砂基礎工(機械施工)	5	m3			単第0-0078　表
再生砂	6	m3			
＊＊＊　単位当たり　＊＊＊	1	式			

施工単価表

砂基礎工(機械施工)　　SG1D0019002　　単第0 -0078　表

1　m3　当り

名称・規格など	数量	単位	単価	金額	備考
砂基礎設置【手間のみ】 機械施工	1	m3			
＊＊＊　単位当たり　＊＊＊	1	m3			
A=3　材料別途 F=1　-			D=2　[規]10m3未満		

施工単価表

小型マンホール工（塩化ビニル製）　SG1D0057001　単第0 -0079　表

マンホール径300mm　起点および中間形式　深さ2m以下　本管径150mm～200mm　1　箇所　当り

名称・規格など	数量	単位	単価	金額	備考
小型マンホール工(塩化ビニル製)【材工共】 マンホール径300mm 深さ2m以下,本管径150mmおよび200mm	1	箇所			
加算額【手間のみ】 鋳鉄製防護蓋設置費	1	箇所			
＊＊＊　単位当たり　＊＊＊	1	箇所			
A=1　起点および中間形式 C=1　[規]5箇所以上 E=1　-			B=1　深さ2m以下　本管径150mm～200mm D=1　- F=1　-		
G=2　鋳鉄製防護蓋を設置する場合					

施工単価表

コンクリート　SPK20040148　単第0 -0080　表

無筋・鉄筋構造物 24-12-25(20)BB　人力打設　1　m3　当り

機械構成比: 0.00%　労務構成比: 31.87%　材料構成比: 68.13%　市場単価構成比: 0.00%　標準単価 : 22,622.00000

代表機労材規格(積算地区)	構成比	単価(積算地区)	代表機労材規格(東京地区)	単価(東京地区)	備考
普通作業員	15.01%		普通作業員		RTPC00002 RTPT00002
特殊作業員	8.45%		特殊作業員		RTPC00001 RTPT00001
土木一般世話役	6.19%		土木一般世話役		RTPC00009 RTPT00009
その他(労務)			その他(労務)		ER009
レディーミクストコンクリート指定品 呼び強度24,スランプ12,粗骨材20(25) W/C(55%),種別(高炉)	68.13%		生コンクリート 高炉 24-12-25(20) W/C 55%		TTPC00343 TTPT00343
積算単価			積算単価		E9999
A=1 無筋・鉄筋構造物 C=1 24-12-25(20)BB H=2 現場内小運搬無し K=1 -(全ての費用)			B=3 人力打設 F=2 一般養生 J=1 -		

施工単価表

床掘り　SPK20040015　単第0 -0081　表

土砂 標準　自立式 障害無し　1　m3　当り

機械構成比: 35.76%　労務構成比: 49.27%　材料構成比: 14.97%　市場単価構成比: 0.00%　標準単価 : 348.34000

代表機労材規格(積算地区)	構成比	単価(積算地区)	代表機労材規格(東京地区)	単価(東京地区)	備考
バックホウ(クローラ型) 標準型・排2 山積0.8/平積0.6m3	35.76%		バックホウ(クローラ型) 標準型・排2 山積0.8/平積0.6m3		MTPC00014 MTPT00014
運転手(特殊)	31.10%		運転手(特殊)		RTPC00006 RTPT00006
普通作業員	18.17%		普通作業員		RTPC00002 RTPT00002
軽油 パトロール給油,2～4KL積載車給油	14.97%		軽油1.2号パトロール給油		TTPC00013 TTPT00013
積算単価			積算単価		EP001
A=1　土砂 C=2　自立式 E=1　-(全ての費用)			B=1　標準 D=1　障害無し		

施工単価表

床掘り　SPK20040015　単第0 -0082　表

土砂 平均施工幅1m以上2m未満　無し 障害無し　1　m3　当り

機械構成比: 31.93%　労務構成比: 55.08%　材料構成比: 12.99%　市場単価構成比: 0.00%　標準単価 : 288.25000

代表機労材規格(積算地区)	構成比	単価(積算地区)	代表機労材規格(東京地区)	単価(東京地区)	備考
バックホウ(クローラ型) 標準型・排1 山積0.45/平積0.35m3	31.93%		バックホウ(クローラ型) 標準型・排1 山積0.45/平積0.35m3		MTPC00010 MTPT00010
運転手(特殊)	55.08%		運転手(特殊)		RTPC00006 RTPT00006
軽油 パトロール給油,2～4KL積載車給油	12.99%		軽油1.2号パトロール給油		TTPC00013 TTPT00013
積算単価			積算単価		EP001
A=1 土砂 C=1 無し E=1 -(全ての費用)			B=2 平均施工幅1m以上2m未満 D=1 障害無し		

施工単価表

埋戻し　SPK20040019　単第0 -0083　表

最大埋戻幅1m以上4m未満　1　m3　当り

機械構成比:　12.68%　労務構成比:　82.43%　材料構成比:　4.89%　市場単価構成比:　0.00%　標準単価：　1,770.20000

代表機労材規格(積算地区)	構成比	単価(積算地区)	代表機労材規格(東京地区)	単価(東京地区)	備考
バックホウ(クローラ型) 標準型・排2 山積0.8/平積0.6m3	10.86%		バックホウ(クローラ型) 標準型・排2 山積0.8/平積0.6m3		MTPC00014 MTPT00014
<賃>振動ローラ(ハンドガイド式) 質量0.8～1.1t	1.71%		振動ローラ(舗装用) [ハンドガイド式] 質量0.8～1.1t		KTPC00008 KTPT00008
<賃>タンパ(ランマ) 質量60～80kg	0.11%		タンパ及びランマ 質量60～80kg		KTPC00020 KTPT00020
普通作業員	51.28%		普通作業員		RTPC00002 RTPT00002
特殊作業員	22.55%		特殊作業員		RTPC00001 RTPT00001
運転手(特殊)	8.60%		運転手(特殊)		RTPC00006 RTPT00006
軽油 パトロール給油,2～4KL積載車給油	4.78%		軽油1.2号パトロール給油		TTPC00013 TTPT00013
ガソリン,レギュラー スタンド渡し,スタンド給油	0.11%		ガソリンレギュラースタンド		TTPC00014 TTPT00014
積算単価			積算単価		EP001

施工単価表

埋戻し　　SPK20040019　　単第0 -0083　表

最大埋戻幅1m以上4m未満　　1　m3　当り

機械構成比:　12.68%　労務構成比:　82.43%　材料構成比:　4.89%　市場単価構成比:　0.00%　標準単価 :　1,770.20000

代表機労材規格(積算地区)	構成比	単価(積算地区)	代表機労材規格(東京地区)	単価(東京地区)	備考
A=3　最大埋戻幅1m以上4m未満			D=1　-(全ての費用)		

施工単価表

埋戻し　SPK20040019　単第0 -0084　表

最大埋戻幅1m未満　1　m3　当り

機械構成比:　6.55%　労務構成比:　90.34%　材料構成比:　3.11%　市場単価構成比:　0.00%　標準単価：　2,692.30000

代表機労材規格(積算地区)	構成比	単価(積算地区)	代表機労材規格(東京地区)	単価(東京地区)	備考
バックホウ(クローラ型) 標準型・排1 山積0.45/平積0.35m3	5.83%		バックホウ(クローラ型) 標準型・排1 山積0.45/平積0.35m3		MTPC00010 MTPT00010
<賃>タンパ(ランマ) 質量60～80kg	0.72%		タンパ及びランマ 質量60～80kg		KTPC00020 KTPT00020
普通作業員	54.90%		普通作業員		RTPC00002 RTPT00002
特殊作業員	26.96%		特殊作業員		RTPC00001 RTPT00001
運転手(特殊)	8.48%		運転手(特殊)		RTPC00006 RTPT00006
軽油 パトロール給油,2～4KL積載車給油	2.39%		軽油1.2号パトロール給油		TTPC00013 TTPT00013
ガソリン,レギュラー スタンド渡し,スタンド給油	0.72%		ガソリンレギュラースタンド		TTPC00014 TTPT00014
積算単価			積算単価		EP001
A=4　最大埋戻幅1m未満			D=1　-(全ての費用)		

施工単価表

埋戻し　　SPK20040019　　単第0 -0084　表

最大埋戻幅1m未満　　1　　m3　　当り

機械構成比:　6.55%　労務構成比:　90.34%　材料構成比:　3.11%　市場単価構成比:　0.00%　標準単価 :　2,692.30000

代表機労材規格(積算地区)	構成比	単価(積算地区)	代表機労材規格(東京地区)	単価(東京地区)	備考

施工単価表

路体(築堤)盛土　SPK20040004　単第0 -0085　表

施工幅員2.5m未満　1　m3　当り

機械構成比:　0.80%　労務構成比:　98.98%　材料構成比:　0.22%　市場単価構成比:　0.00%　標準単価 :　5,605.30000

代表機労材規格(積算地区)	構成比	単価(積算地区)	代表機労材規格(東京地区)	単価(東京地区)	備考
<賃>振動ローラ(ハンドガイド式) 質量0.8～1.1t	0.80%		振動ローラ(舗装用) [ハンドガイド式] 質量0.8～1.1t		KTPC00008 KTPT00008
普通作業員	90.35%		普通作業員		RTPC00002 RTPT00002
特殊作業員	8.63%		特殊作業員		RTPC00001 RTPT00001
軽油 パトロール給油,2～4KL積載車給油	0.22%		軽油1.2号パトロール給油		TTPC00013 TTPT00013
積算単価			積算単価		EP001
A=1　施工幅員2.5m未満					

施工単価表

中詰砕石　SPK20040040　単第0 -0086　表

RC-40　1　m3　当り

機械構成比:　4.81%　労務構成比:　65.50%　材料構成比:　29.69%　市場単価構成比:　0.00%　標準単価 :　5,743.40000

代表機労材規格(積算地区)	構成比	単価(積算地区)	代表機労材規格(東京地区)	単価(東京地区)	備考
<賃>バックホウ(クローラ型) 山積0.8m3(平積0.6) 排出ガス対策型(第1,2,3次基準値)低騒音	4.79%		バックホウ クローラ型 山積0.8m3(平積0.6m3)		KTPC00018 KTPT00018
その他(機械)			その他(機械)		EK009
普通作業員	31.93%		普通作業員		RTPC00002 RTPT00002
特殊作業員	14.41%		特殊作業員		RTPC00001 RTPT00001
運転手(特殊)	10.89%		運転手(特殊)		RTPC00006 RTPT00006
土木一般世話役	7.88%		土木一般世話役		RTPC00009 RTPT00009
その他(労務)			その他(労務)		ER009
再生クラッシャラン 40～0mm	25.07%		再生クラッシャーラン RC-40		TTPC00008 TTPT00008
軽油 パトロール給油,2～4KL積載車給油	4.60%		軽油1.2号パトロール給油		TTPC00013 TTPT00013

施工単価表

中詰砕石　SPK20040040　単第0 -0086　表

RC-40　1　m3　当り

機械構成比:　4.81%　労務構成比:　65.50%　材料構成比:　29.69%　市場単価構成比:　0.00%　標準単価：　5,743.40000

代表機労材規格(積算地区)	構成比	単価(積算地区)	代表機労材規格(東京地区)	単価(東京地区)	備考
その他(材料)			その他(材料)		EZ009
積算単価			積算単価		EP001
A=1　RC-40			C=1　-(全ての費用)		

施工単価表

発生土運搬工(10t積級,機械積込み)　SG1E0003001　単第0 -0087　表

1　m3　当り

名称・規格など	数量	単位	単価	金額	備考
ダンプトラック運転 011_オンロード ディーゼル 10t積級	2.40	日			単第0-0088　表
1m3当り					
＊＊＊　単位当たり　＊＊＊	1	m3			
A=1　山積0.8m3 C=13　6.5以下			B=1　[無]DID区間 D=1　路面状況:良好		

施工単価表

ダンプトラック運転　SM2203010　単第0 -0088　表

011_オンロード ディーゼル　10t積級　1　日　当り

名称・規格など	数量	単位	単価	金額	備考
運転手(一般)	1.00	人			
軽油 パトロール給油,2～4KL積載車給油	62.00	L			
ダンプトラック オンロード・ディーゼル 10t積級	1.29	供用日			
タイヤ損耗費 ダンプトラック　１０ｔ（良）	1.29	供用日			
諸雑費	1	式			
＊＊＊　単位当たり　＊＊＊	1	日			
A=1　011_オンロード ディーゼル C=1　運転労務数量(人/日) E=1.29　機械損料数量(供用日/日)			B=5　10t積級 D=62　燃料消費量(L/日) F=1　路面状況:良好		

施工単価表

構造物とりこわし工(無筋構造物)　SDT00031　単第0 -0089　表

機械施工　1　m3　当り

名称・規格など	数量	単位	単価	金額	備考
昼間_無筋構造物【手間のみ】 機械施工 時間的制約なし	1.000	m3			
諸雑費	1	式			
＊＊＊　単位当たり　＊＊＊	1	m3			
A=1　昼間施工 C=1　-			B=1　機械施工 D=1　時間的制約なし		

施工単価表

構造物とりこわし工(鉄筋構造物)　SDT00033　単第0 -0090　表

機械施工　1　m3　当り

名称・規格など	数量	単位	単価	金額	備考
昼間_鉄筋構造物【手間のみ】 機械施工 時間的制約なし	1.000	m3			
諸雑費	1	式			
＊＊＊　単位当たり　＊＊＊	1	m3			
A=1　昼間施工 C=1　-			B=1　機械施工 D=1　時間的制約なし		

施工単価表

石積取壊し(人力)　SPK20040111　単第0 -0091　表

空積控え45cm未満　1　m2　当り

機械構成比:　0.00%　労務構成比:　100.00%　材料構成比:　0.00%　市場単価構成比:　0.00%　標準単価 :　4,840.00000

代表機労材規格(積算地区)	構成比	単価(積算地区)	代表機労材規格(東京地区)	単価(東京地区)	備考
特殊作業員	100.00%		特殊作業員		RTPC00001 RTPT00001
積算単価			積算単価		EP001
A=2　空積控え45cm未満			B=1　-(全ての費用)		

施工単価表

舗装版切断　　SPK20040308　　単第0 -0092　表

アスファルト舗装版　　アスファルト舗装版厚15cm以下　　1　m　当り

機械構成比:　6.29%　労務構成比:　54.24%　材料構成比:　39.47%　市場単価構成比:　0.00%　標準単価 :　558.10000

代表機労材規格(積算地区)	構成比	単価(積算地区)	代表機労材規格(東京地区)	単価(東京地区)	備考
コンクリートカッタ バキューム式・湿式 切削深20cm級ブレード径φ56cm	4.25%		コンクリートカッタ バキューム式・湿式 切削深20cm級ブレード径56cm		MTPC00056 MTPT00056
その他(機械)			その他(機械)		EK009
特殊作業員	18.90%		特殊作業員		RTPC00001 RTPT00001
土木一般世話役	9.56%		土木一般世話役		RTPC00009 RTPT00009
普通作業員	8.20%		普通作業員		RTPC00002 RTPT00002
その他(労務)			その他(労務)		ER009
コンクリートカッタブレード 自走式切断機用 径56cm(22インチ)	36.63%		コンクリートカッタブレード 自走式切断機用 径56cm(22インチ)		TTPC00015 TTPT00015
ガソリン,レギュラー スタンド渡し,スタンド給油	1.92%		ガソリンレギュラースタンド		TTPC00014 TTPT00014
その他(材料)			その他(材料)		EZ009

施工単価表

舗装版切断　　SPK20040308　　単第0 -0092　表

アスファルト舗装版　　アスファルト舗装版厚15cm以下　　1　m　当り

機械構成比:　6.29%　労務構成比:　54.24%　材料構成比:　39.47%　市場単価構成比:　0.00%　標準単価 :　558.10000

代表機労材規格(積算地区)	構成比	単価(積算地区)	代表機労材規格(東京地区)	単価(東京地区)	備考
積算単価			積算単価		EP001
A=1　アスファルト舗装版 E=1　-(全ての費用)			B=1　アスファルト舗装版厚15cm以下		

施工単価表

舗装版破砕　SPK20040307　単第0 -0093　表

アスファルト舗装版　障害無し 舗装版厚15cm以下　1　m2　当り

機械構成比:　33.74%　労務構成比:　59.03%　材料構成比:　7.23%　市場単価構成比:　0.00%　標準単価 :　533.13000

代表機労材規格(積算地区)	構成比	単価(積算地区)	代表機労材規格(東京地区)	単価(東京地区)	備考
バックホウ用アタッチメント コンクリート圧砕装置(大割機) 開口幅735～850mm破砕力550～980kN	24.04%		バックホウ用アタッチメント コンクリート圧砕装置(建物用) 開口幅735～850mm破砕力550～980kN		MTPC00051 MTPT00051
<賃>バックホウ(クローラ型) 山積0.45m3(平積0.35) 排出ガス対策型(第1,2,3次基準値)低騒音	9.70%		バックホウ [クローラ型・排ガス対策型(第2次)] 山積0.45m3(平積0.35m3)		KTPC00004 KTPT00004
運転手(特殊)	26.31%		運転手(特殊)		RTPC00006 RTPT00006
普通作業員	23.31%		普通作業員		RTPC00002 RTPT00002
土木一般世話役	9.41%		土木一般世話役		RTPC00009 RTPT00009
軽油 パトロール給油,2～4KL積載車給油	7.23%		軽油1.2号パトロール給油		TTPC00013 TTPT00013
積算単価			積算単価		EP001
A=1　アスファルト舗装版 C=2　騒音振動対策必要 F=1　積込作業有り			B=1　障害無し D=1　舗装版厚15cm以下 G=1　-(全ての費用)		

施工単価表

殻運搬　SPK20040146　単第0 -0094　表

Co(無筋・鉄筋)構造物とりこわし 機械積込　DID区間無し 運搬距離5.5km以下(4.0km超)　1　m3　当り

機械構成比:　47.71%　労務構成比:　37.09%　材料構成比:　15.20%　市場単価構成比:　0.00%　標準単価：　1,242.70000

代表機労材規格(積算地区)	構成比	単価(積算地区)	代表機労材規格(東京地区)	単価(東京地区)	備考
ダンプトラック[オンロード・ディーゼル] 10t積級 (タイヤ損耗費及び補修費(良好)を含む)	47.71%		ダンプトラック[オンロード・ディーゼル] 10t積級 (タイヤ損耗費及び補修費(良好)を含む)		MTPC00018T1 MTPT00018T1
運転手(一般)	37.09%		運転手(一般)		RTPC00007 RTPT00007
軽油 パトロール給油,2～4KL積載車給油	15.20%		軽油1.2号パトロール給油		TTPC00013 TTPT00013
積算単価			積算単価		EP001
A=1　Co(無筋・鉄筋)構造物とりこわし C=1　DID区間無し E=1　-(全ての費用)			B=1　機械積込 D=25　運搬距離5.5km以下(4.0km超)		

施工単価表

殻運搬　SPK20040146　単第0 -0095　表

Co(無筋・鉄筋)構造物とりこわし 機械積込　DID区間無し 運搬距離6.5km以下(5.5km超)　1　m3　当り

機械構成比:　47.71%　労務構成比:　37.09%　材料構成比:　15.20%　市場単価構成比:　0.00%　標準単価：　1,449.80000

代表機労材規格(積算地区)	構成比	単価(積算地区)	代表機労材規格(東京地区)	単価(東京地区)	備考
ダンプトラック[オンロード・ディーゼル] 10t積級 (タイヤ損耗費及び補修費(良好)を含む)	47.71%		ダンプトラック[オンロード・ディーゼル] 10t積級 (タイヤ損耗費及び補修費(良好)を含む)		MTPC00018T1 MTPT00018T1
運転手(一般)	37.09%		運転手(一般)		RTPC00007 RTPT00007
軽油 パトロール給油,2～4KL積載車給油	15.20%		軽油1.2号パトロール給油		TTPC00013 TTPT00013
積算単価			積算単価		EP001
A=1　Co(無筋・鉄筋)構造物とりこわし C=1　DID区間無し E=1　-(全ての費用)			B=1　機械積込 D=31　運搬距離6.5km以下(5.5km超)		

施工単価表

発生土運搬工(10t積級,機械積込み)　SG1E0003001　単第0 -0096　表

岩塊・玉石　1　m3　当り

名称・規格など	数量	単位	単価	金額	備考
ダンプトラック運転 011_オンロード ディーゼル 10t積級	1.60	日			単第0-0088　表
1m3当り					
＊＊＊　単位当たり　＊＊＊	1	m3			
A=1　山積0.8m3 C=6　3.0以下			B=1　[無]DID区間 D=1　路面状況:良好		

施工単価表

殻運搬　SPK20040146　単第0 -0097　表

舗装版破砕 機械積込(騒音対策不要,舗装版　DID区間無し 運搬距離11.5km以下(6.5km超)　1　m3　当り

機械構成比:　47.71%　労務構成比:　37.09%　材料構成比:　15.20%　市場単価構成比:　0.00%　標準単価 :　3,244.90000

代表機労材規格(積算地区)	構成比	単価(積算地区)	代表機労材規格(東京地区)	単価(東京地区)	備考
ダンプトラック[オンロード・ディーゼル] 10t積級 (タイヤ損耗費及び補修費(良好)を含む)	47.71%		ダンプトラック[オンロード・ディーゼル] 10t積級 (タイヤ損耗費及び補修費(良好)を含む)		MTPC00018T1 MTPT00018T1
運転手(一般)	37.09%		運転手(一般)		RTPC00007 RTPT00007
軽油 パトロール給油,2～4KL積載車給油	15.20%		軽油1.2号パトロール給油		TTPC00013 TTPT00013
積算単価			積算単価		EP001
A=2　舗装版破砕 C=1　DID区間無し E=1　-(全ての費用)			B=4　機械積込(騒音対策不要,舗装版厚15cm以下) D=40　運搬距離11.5km以下(6.5km超)		

施工単価表

仮設材等(鋼矢板,H鋼,覆工板,敷鉄板等)運搬　S1000007　単第0 -0098　表

運搬距離 34km　製品長 12m以内　1　式　当り

名称・規格など	数量	単位	単価	金額	備考
基本運賃 運搬距離 34km 製品長 12m以内 運搬質量 99t	1.000	式			単第0-0099　表
往復					
積込み,取卸しに要する費用	1.000	式			単第0-0100　表
＊＊＊　単位当たり　＊＊＊	1	式			
A=34　運搬距離(km) C=1　- E=99　運搬質量(t)			B=1　12m以内 D=1　- F=1　-		
H=1　- L=1　基地積込み・取卸し,現場積込み・取卸し			J=1　-		

施工単価表

基本運賃　S1000009　単第0 -0099　表

運搬距離 34km　製品長 12m以内 運搬質量 99t　1　式　当り

名称・規格など	数量	単位	単価	金額	備考
基本運賃	1.000	式			※直接経費の対象外
t当り基本運賃	99.000	t			
＊＊＊　単位当たり　＊＊＊	1	式			
A=1　基本運賃 C=1　12m以内			B=34　運搬距離(km) D=99　運搬質量(t)		

施工単価表

積込み,取卸しに要する費用　　S1000009　　単第0 -0100　表

1　式　当り

名称・規格など	数量	単位	単価	金額	備考
仮設材積込み費（基地）	99.000	t			
仮設材取卸し費（現場）	99.000	t			
仮設材積込み費（現場）	99.000	t			
仮設材取卸し費（基地）	99.000	t			
＊＊＊　単位当たり　＊＊＊	1	式			
A=5　積込み,取卸しに要する費用 K=1　基地積込み・取卸し,現場積込み・取卸し			D=99　運搬質量(t)		

施工単価表

仮設材等(鋼矢板,H鋼,覆工板,敷鉄板等)運搬　S1000007　単第0 -0101　表

運搬距離 34km　製品長 12m以内　1　式　当り

名称・規格など	数量	単位	単価	金額	備考
基本運賃 運搬距離 34km 製品長 12m以内 運搬質量 52t	1.000	式			単第0-0102　表
積込み,取卸しに要する費用	1.000	式			単第0-0103　表
＊＊＊　単位当たり　＊＊＊	1	式			
A=34　運搬距離(km) C=1　- E=52　運搬質量(t)			B=1　12m以内 D=1　- F=1　-		
H=1　- L=2　基地積込み,現場取卸し			J=1　-		

施工単価表

基本運賃　S1000009　単第0 -0102　表

運搬距離 34km　製品長 12m以内 運搬質量 52t　1　式　当り

名称・規格など	数量	単位	単価	金額	備考
基本運賃	1.000	式			※直接経費の対象外
t当り基本運賃	52.000	t			
＊＊＊　単位当たり　＊＊＊	1	式			
A=1　基本運賃 C=1　12m以内			B=34　運搬距離(km) D=52　運搬質量(t)		

施工単価表

積込み,取卸しに要する費用　S1000009　単第0 -0103　表

1　式　当り

名称・規格など	数量	単位	単価	金額	備考
仮設材積込み費（基地）	52.000	t			
仮設材取卸し費（現場）	52.000	t			
＊＊＊　単位当たり　＊＊＊	1	式			
A=5　積込み,取卸しに要する費用 K=2　基地積込み,現場取卸し			D=52　運搬質量(t)		

数量集計表 (1)

レベル3 種　別	レベル4 細　別	レベル5 規　格	単位	数　量	摘　要	頁
ポンプ室築造工						8
	コンクリート	鉄筋 σck=24N	㎥	145.73		
		無筋 σck=18N	㎥	8.68		
	型枠	鉄筋・無筋	㎡	435.82		
		円形・合板	㎡	4.52		
	均しコンクリート	σck=18N	㎥	11.65		
	同上型枠		㎡	7.19		
	砕石基礎	RC-40 t=20㎝	㎡	87.66		
	鉄筋加工・組立	一般構造物	t	22.51		
	鉄筋材料	SD345 D13	t	0.68		
		SD345 D16	t	3.28		
		SD345 D19	t	3.36		
		SD345 D25	t	4.60		
		SD345 D29	t	10.60		
	塩ビ管材料	ビニールパイプ φ40mm	m	10.00		
		硬質塩化ビニル管 φ150mm	m	1.10		
	止水板	塩ビ製 t=5mm　W=150mm	m	14.70		
	目地板設置	瀝青繊維質板 t=20mm	㎡	22.65		
	足掛け金物	W=300mm	本	67		
	足場工	枠組足場	掛/㎡	240.43		
	支保工	パイプサポート F≦40KN/㎡	空/㎥	46.67		
	アルミ手摺	H=1100mm ﾍﾞｰｽﾎﾟｽﾄ型　取り外し式	m	22.00		
	アルミ手摺門扉	H=1100mm W=900mm	箇所	2		
	床用グレーチング	h=32mm すべり止め型　ｸﾛｰｽﾞｴﾝﾄﾞ	㎡	4.13		
		h=38mm すべり止め型　ｸﾛｰｽﾞｴﾝﾄﾞ	㎡	4.83		
	ゴムマット	t=10mm	㎡	4.13		

数量集計表 (2)						
レベル3 種　別	レベル4 細　別	レベル5 規　格	単位	数　量	摘　要	頁
	鋼製加工品		式	1	桁受材等	
	角落し		式	1	戸当り金物等含む	
流入水路築造工						17
	コンクリート	鉄筋 σck=24N	㎥	70.59		
	型枠	鉄筋・無筋	㎡	236.43		
	均しコンクリート	σck=18N	㎥	5.84		
	同上型枠		㎡	3.88		
	砕石基礎	RC-40 t=20㎝	㎡	58.40		
	鉄筋加工・組立	一般構造物	t	7.65		
	鉄筋材料	SD345 D13	t	1.01		
		SD345 D16	t	2.27		
		SD345 D25	t	4.31		
		SD345 D29	t	0.07		
	塩ビ管材料	ビニールパイプ φ40mm	m	7.00		
	樹脂カプセル	D13用	個	7	あと施工アンカー用	
	コンクリート削孔	φ10～30m L=30～200mm	孔	7		
	止水板	塩ビ製 t=5mm　W=150mm	m	11.06		
	目地板設置	瀝青繊維質板 t=20mm	㎡	14.50		
	足掛け金物	W=300mm	本	9		
	足場工	枠組足場	掛/㎡	132.66		
放流渠築造工						21
	ボックスカルバート据付	内空区分[4] 砕石+均しｺﾝｸﾘｰﾄ	m	6.13	縦締めなし	
	ボックスカルバート	2000mm×1500mm L=2000mm	個	1		
		2000mm×1500mm L=1231/923mm	個	1	フランジ付 両斜切	

数量集計表 (3)						
レベル3 種　別	レベル4 細　別	レベル5 規　格	単位	数　量	摘　要	頁
		2000mm×1500mm L=1592/1470mm	個	1	フランジ付 片斜切	
		2000mm×1500mm L=1500mm	個	1	短尺	
	止水材	ベントナイト系	m	17.52		
	無収縮モルタル		m^3	0.21		
	コンクリート	鉄筋 σck=24N	m^3	1.05		
	型枠	鉄筋・無筋	m^2	4.57		
	鉄筋加工・組立	一般構造物	t	0.01		
	鉄筋材料	SD345 D13	t	0.01		
	樹脂カプセル	D13用	個	20	あと施工アンカー用	
	コンクリート削孔	φ10～30m L=30～200mm	孔	20		
重力式擁壁工						23
	コンクリート	無筋 σck=18N	m^3	41.57	擁壁〔A〕:　30.18 擁壁〔B〕:　11.39	
	型枠	鉄筋・無筋	m^2	135.87	擁壁〔A〕:　93.93 擁壁〔B〕:　41.94	
	目地板設置	瀝青繊維質板 t=10mm	m^2	5.08	擁壁〔A〕:　3.81 擁壁〔B〕:　1.27	
	水抜きパイプ	VUφ50mm	m	6.41	擁壁〔A〕:　4.49 擁壁〔B〕:　1.92	
	フィルター材	φ50mm用	個	12	擁壁〔A〕:　8 擁壁〔B〕:　4	
	砕石基礎	RC-40 t=15cm	m^2	64.84	擁壁〔A〕:　45.94 擁壁〔B〕:　18.90	
既設排水渠付替え工						25
	コンクリート	鉄筋 σck=24N	m^3	2.45		
	型枠	鉄筋・無筋	m^2	21.57		
	均しコンクリート	σck=18N	m^3	0.27		
	同上型枠		m^2	0.66		
	鉄筋加工・組立	一般構造物	t	0.09		
	鉄筋材料	SD345 D13	t	0.09		

数量集計表 (4)

レベル3 種　別	レベル4 細　別	レベル5 規　格	単位	数　量	摘　要	頁
	支保工	パイプサポート F≦40KN/㎡	空/㎥	0.30		
	プレキャスト床版	T-14　1700mm×1400mm	個	1	600mm×600mm グレーチング含む	
	ゴム支承材	t=10mm	㎡	1.08		
	ボックスカルバート据付	内空区分[3] 均しｺﾝｸﾘｰﾄ	m	1.95	縦締めなし	
	ボックスカルバート	1000mm×1500mm L=760/1184mm	個	1	フランジ付 両斜切	
		1000mm×1500mm L=760/1184mm	個	1	フランジ付 片斜切	
排水構造物工						
	横断側溝		m	10.20		28
	道路側溝付替え〔A〕		m	5.10		29
	道路側溝付替え〔B〕		m	10.50		30
	集水桝〔A〕		基	2		31
	集水桝〔A〕		基	1		32
付帯工						
	メッシュフェンス引き戸門扉	H=1800mm W=5000mm	式	1		33
	メッシュフェンス	H=1800	m	72.70	外周部	34
	同上開き門扉	W=1000mm	箇所	2		34
	メッシュフェンス	H=1000	m	25.60	流入水路部	34
	同上開き門扉	W=1000mm	箇所	1		34
	転落防止柵	H=1100 コンクリート建て込み用	m	2.50		34
	境界工	路側工据付 地先境界ブロック150×150	m	18.30		34
	フェンス基礎		m	2.00		35

数量集計表 (5)

レベル3 種　別	レベル4 細　別	レベル5 規　格	単位	数　量	摘　要	頁
舗装復旧工						36
	アスファルト舗装	再生密粒度アスコン　t=5cm 1.4m≦平均W≦3m	㎡	189.7	表層(車道・路肩) 場内	
		再生密粒度アスコン　t=5cm 平均W＜1.4m	㎡	7.8	表層(車道・路肩) 県道復旧	
		再生細粒度アスコン　t=3cm 1.4m≦平均W	㎡	59.6	表層(歩道) 場外	
	コンクリート舗装	コンクリート σck=18N	㎥	0.31		
	目地板設置	瀝青繊維質板 t=10mm	㎡	1.30		
	上層路盤	再生粒度調整路盤　RM30 t=10cm　平均W＜1.4m	㎡	7.8	(車道・路肩) 県道復旧	
	下層路盤	再生砕石路盤　RC40 t=10cm　1.4m≦平均W≦3m	㎡	189.7	(車道・路肩) 場内	
		再生砕石路盤　RC40 t=10cm　平均W＜1.4m	㎡	7.8	(車道・路肩) 県道復旧	
		再生砕石路盤　RC30 t=10cm　平均W＜1.4m	㎡	64.0	(歩道) 場外，CO舗装部	
既設排水管付替え工						37
	硬質塩化ビニル管布設工	呼び径200mm	m	24.85		
	砂基礎工		㎥	5.09		
	小型マンホール工	マンホール径300mm KDR　ﾏﾝﾎｰﾙh≦2.0m	箇所	5		
	取付管布設および支管取付工	可とう性支管設置 管径100mm	箇所	2		
		可とう性支管設置 管径150mm	箇所	1		
		可とう性支管設置 管径200mm	箇所	1		
既設ボックスカルバート 底部補修工						38
	コンクリート	鉄筋 σck=24N	㎥	2.45		
土工						39
	床掘	土砂 標準　自立式土留	㎥	640.6		
		土砂 1m≦W＜2m　土留なし	㎥	554.8		
	埋戻	1m≦W1＜4m	㎥	854.4		

数量集計表 (6)

レベル3 種　別	レベル4 細　別	レベル5 規　格	単位	数　量	摘　要	頁
		W1＜1m	m³	60.8		
	盛土	W＜2.5m	m³	8.2		
	中詰砕石		m³	79.5	底部埋戻 裏込砕石	
	土砂運搬	残土処分	m³	169.5		
	構造物取壊し	無筋構造物 機械施工	m³	72.1		
		鉄筋構造物 機械施工	m³	0.8		
		石積取壊し 人力　空積　控え45cm未満	m²	81.7		
	舗装版切断工	アスファルト舗装 t=5cm	m	17.1		
	舗装版破砕工	アスファルト舗装 t=5cm	m²	7.8		
	殻運搬工	コンクリート殻　無筋	m³	72.1		
		コンクリート殻　鉄筋	m³	0.8		
		石積殻	m³	28.6		
		アスファルト殻	m³	0.4		
	残土受入費		m³	169.5		
	ガラ処分費	コンクリート殻　無筋	t	165.8		
		コンクリート殻　鉄筋	t	2.1		
		石積殻	t	65.8		
		アスファルト殻	t	0.9		
地盤改良工						46
	高圧噴射撹拌工	二重管工法 施工径1800mm	式	1	施工本数:59本	
		注入設備据付解体	式	1		

数量集計表 (7)

レベル3 種　別	レベル4 細　別	レベル5 規　格	単位	数　量	摘　要	頁
山留仮設工						49
	油圧圧入	継施工なし　鋼矢板Ⅳ型 Nmax≦50　圧入長12m以下	枚	197		
	油圧引抜	引抜長12m以下	枚	138		
	鋼矢板重量	搬入	t	150.53		
		搬出	t	98.89		
	矢板残置	鋼矢板Ⅳ型	t	51.63		
	鋼矢板切断	鋼材切断	m	36.93		
	鋼矢板撤去		t	6.74		
	スクラップ重量		t	6.74		
仮排水工						50
	仮排水管	高密度ポリエチレン管 呼び径800mm　ダブル構造	m	29.00		
	管布設工	呼び径800mm	m	29.00	強化プラスチック 複合管歩掛	
	大型土のう工	製作	袋	57		
		設置・撤去 作業半径6m以下	袋	57		
	締切排水工	ポンプ運転　常時排水 Q=450～1300㎥/h	式	1		
		ポンプ設置・撤去	箇所	3		

ポンプ室　　数量計算

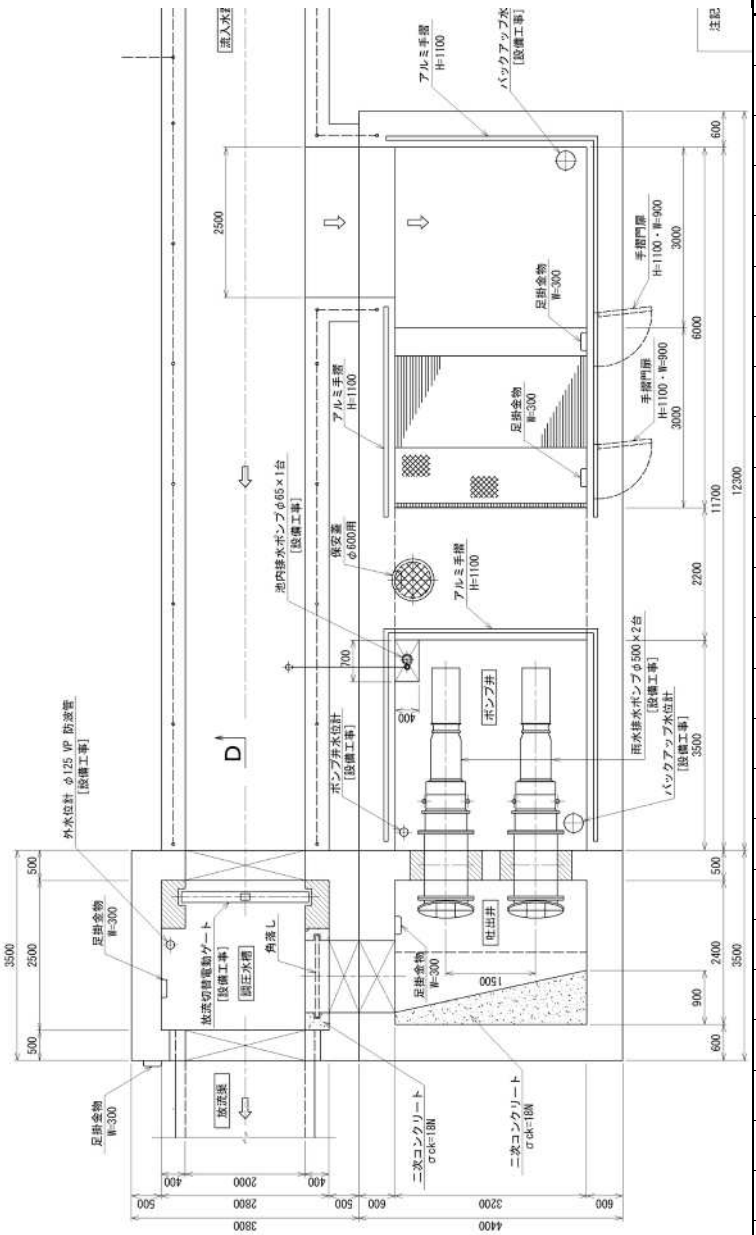

種　別	細別・規格		算 出 式		単位	数　量
コンクリート	鉄筋	σck=24N				
	控除前	ポンプ井	V = 4.00×12.30×4.10	= 201.720	㎥	
		吐出井	V = 4.00×3.50×5.50	= 77.000	㎥	
		調圧水槽	V = 3.80×3.50×5.30	= 70.490	㎥	
		小計	V =	= 349.210	㎥	
	控除量	ポンプ井				
		内空部	V = 3.20×11.70×3.00	= -112.320	㎥	
		流入部	V = 2.50×2.70×0.60	= -4.050	㎥	
		頂版開口	V = 3.20×0.40×(6.00+3.50)	= -12.160	㎥	
		保安蓋開口	V = π/4×0.60^2×0.40	= -0.113	㎥	
		池排ﾎﾟﾝﾌﾟﾋﾟｯﾄ	V = 0.40×0.70×0.30	= -0.084	㎥	
		吐出井				
		内空部	V = 3.20×2.40×4.40	= -33.792	㎥	
		ポンプ用開口	V = π/4×1.20^2×0.50×2	= -1.131	㎥	
		流出部	V = (1.20×1.20-0.20×0.20)×0.60	= -0.840	㎥	
		頂版開口	V = 3.20×1.20×0.40	= -1.536	㎥	
		調圧水槽				
		内空部	V = 2.80×2.50×4.70	= -32.900	㎥	
		流入部 水路	V = (2.00×1.50-0.20×0.20)×0.50	= -1.480	㎥	
		流入部 吐出井	V = (1.20×1.20-0.20×0.20)×0.50	= -0.700	㎥	
		流出部	V = (2.42×1.96)×0.50	= -2.372	㎥	
		小計	V =	= -203.478	㎥	
	控除後合計		V =	= 145.732	㎥	145.73

ポンプ室　　数量計算

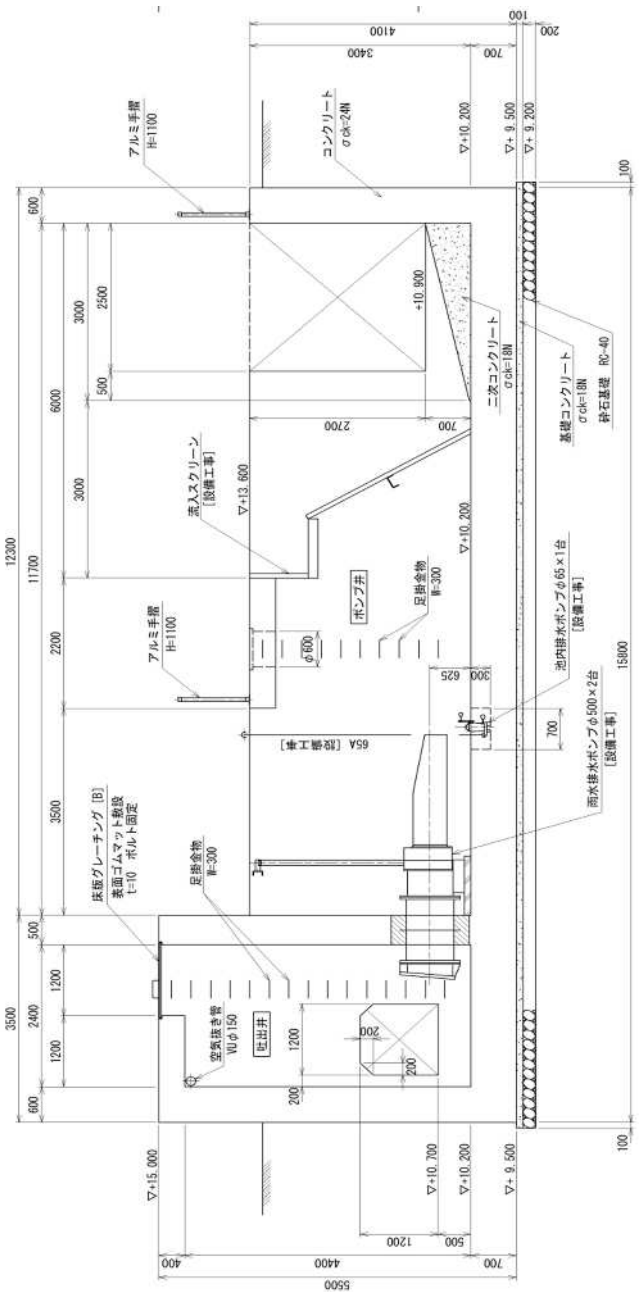

種　別	細別・規格		算 出 式	単位	数　量
コンクリート	無筋 (二次ｺﾝｸﾘｰﾄ)	σck=18N			
		ポンプ井			
		流入部	V = (0.70＋0.02)/2×3.00×3.20 ＝ 3.456	㎥	
		吐出井			
		流出部	V = (0.90＋0.20)/2×3.20×2.00 ＝ 3.520	㎥	
		調圧水槽			
		底部	V = 1.70×0.30×2.80 ＝ 1.428	㎥	
		角落し戸当部	V = (1.70-1.20)×0.40×1.50-(0.10×0.085×1.50×2) ＝ 0.275	㎥	
		合計	V = ＝ 8.679	㎥	8.68

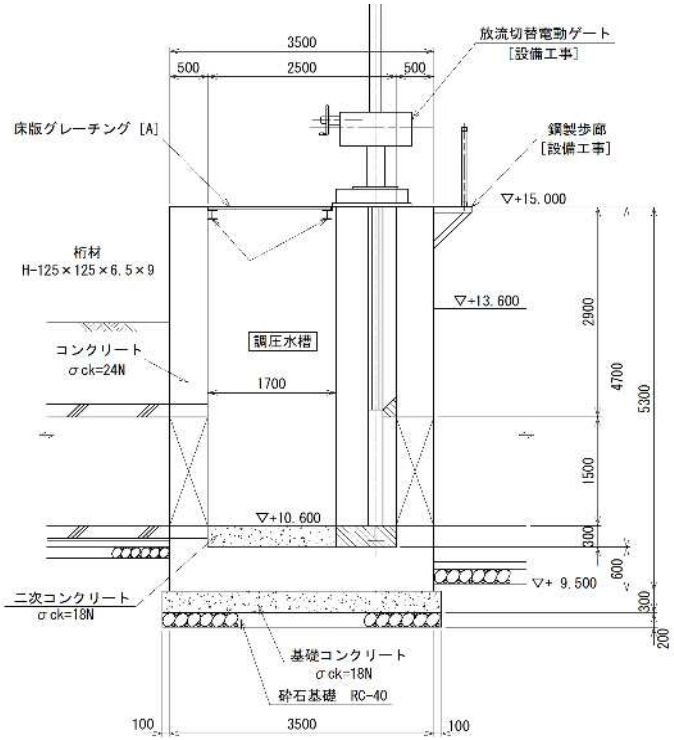

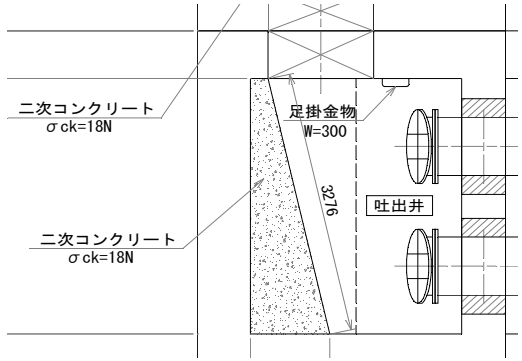

種　別	細別・規格		算 出 式		単位	数　量
型枠	鉄筋・無筋 構造物					
	控除前	ポンプ井				
		側壁外面	A = (4.40+12.30×2)×4.10	= 118.900	㎡	
		側壁内面	A = (3.40+11.70×2)×3.40	= 91.120	㎡	
		流入側部	A = 0.60×2.70×2	= 3.240	㎡	
		頂版側部	A = 3.20×0.40×2	= 2.560	㎡	
		池排ﾎﾟﾝﾌﾟﾋﾟｯﾄ	A = (0.40+0.70)×2×0.30	= 0.660	㎡	
		池排ﾎﾟﾝﾌﾟﾋﾟｯﾄ	A = (0.40+0.70)×2×0.30	= 0.660	㎡	
		吐出井				
		側壁外面	A = (4.40+3.50)×2×5.50	= 86.900	㎡	
		側壁内面	A = (3.20+2.40)×2×4.80	= 53.760	㎡	
		頂版側部	A = 3.20×0.40	= 1.280	㎡	
		流出側部	A = (1.00＋0.283)×0.60×2	= 1.540	㎡	
		二次CO壁面	A = 3.276×2.00	= 6.552	㎡	
		調圧水槽				
		側壁外面	A = (3.80×2+3.50)×5.30	= 58.830	㎡	
		側壁内面	A = (2.80+2.50)×2×4.70	= 49.820	㎡	
		流入側部 水路	A = (1.30＋0.283)×0.50×2	= 1.583	㎡	
		流入側部 吐出井	A = (1.00＋0.283)×0.50×2	= 1.283	㎡	
		流出側部 放流渠	A = 1.96×0.50×2	= 1.960	㎡	
		角落し戸当部	A = (1.70-1.20)×1.50＋0.40×1.50×2	= 1.950	㎡	
		小計	A =	= 482.598	㎡	
	控除量	ポンプ井				
		流入部	A = 2.50×2.70×2	= -13.500	㎡	
		頂版部	A = 2.70×0.40×2	= -2.160	㎡	

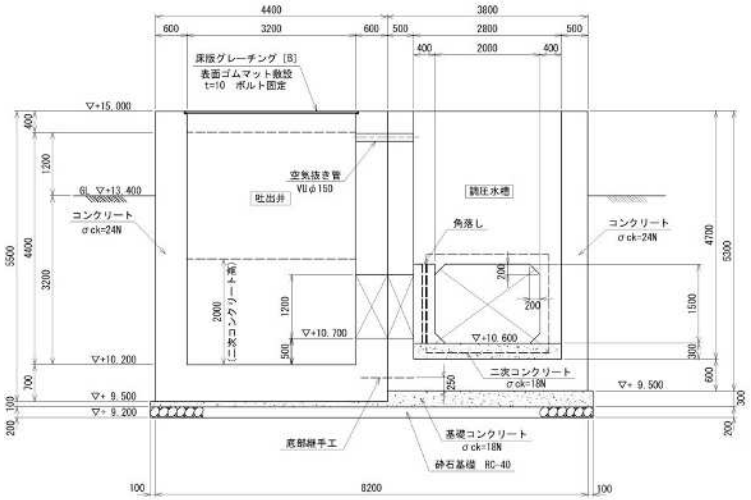

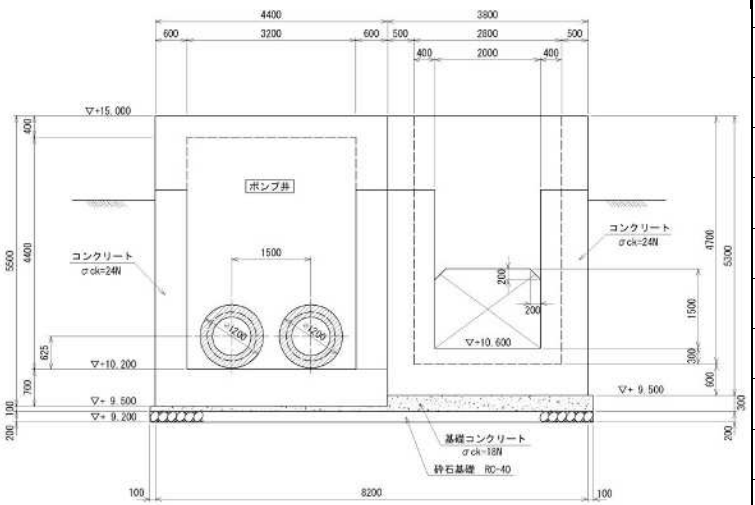

種　別	細別・規格		算 出 式		単位	数　量
		吐出井				
		ポンプ井側壁	A = 0.60×3.40×2	= -4.080	㎡	
		ポンプ井底盤	A = 4.00×0.70	= -2.800	㎡	
		ポンプ用開口	A = π/4×1.20^2×4	= -4.524	㎡	
		頂版部	A = 1.2×0.40×2	= -0.960	㎡	
		流出部	A = (1.20×1.20-0.20×0.20)×2	= -2.800	㎡	
		調圧水槽				
		流入部 水路	A = (2.00×1.50-0.20×0.20)×2	= -5.920	㎡	
		流入部 吐出井	A = 1.20×1.20-0.20×0.20	= -1.400	㎡	
		流出部	A = (2.32×1.86)×2	= -8.630	㎡	
		小計	A =	= -46.774	㎡	
	控除後合計		A =	= 435.824	㎡	435.82
型枠	円形・合板					
		ポンプ井				
		保安蓋開口 側部	A = π×0.60×0.40	= 0.754	㎡	
		吐出井				
		ポンプ用開口 側部	A = π×1.20×0.50×2	= 3.770	㎡	
		合計	A =	= 4.524	㎡	4.52

ポンプ室　　数量計算

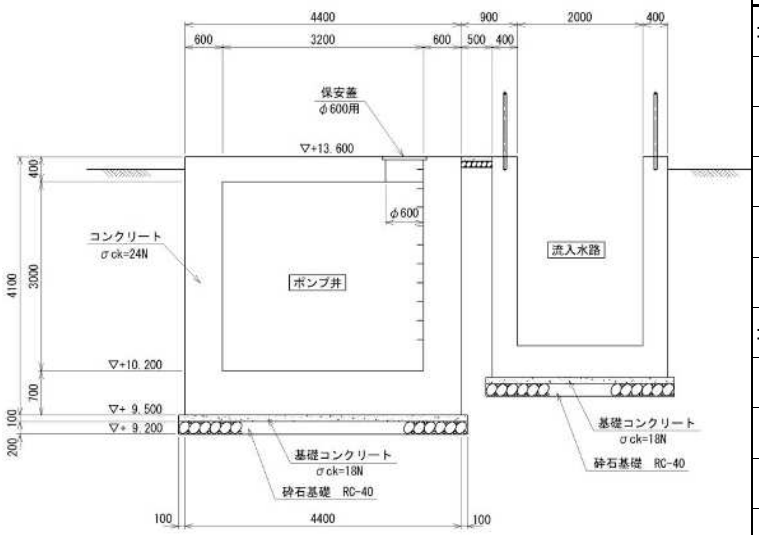

種　別	細別・規格		算 出 式			単位	数　量
均しコンクリート							
		ポンプ井	V = 4.60×0.10×12.30	=	5.658	㎥	
		吐出井	V = 4.50×0.10×3.70	=	1.665	㎥	
		調圧水槽	V = 3.90×0.30×3.70	=	4.329	㎥	
		合計	V =	=	11.652	㎥	11.65
均しコンクリート型枠							
		ポンプ井	A = (4.60＋12.30×2)×0.10	=	2.920	㎡	
		吐出井	A = (4.50＋3.70)×0.10	=	0.820	㎡	
		調圧水槽	A = (3.90×2＋3.70)×0.30	=	3.450	㎡	
		合計	A =	=	7.190	㎡	7.19
砕石基礎	RC-40	t=20cm					
		ポンプ井	A = 4.60×12.30	=	56.580	㎡	
		吐出井	A = 4.50×3.70	=	16.650	㎡	
		調圧水槽	A = 3.90×3.70	=	14.430	㎡	
		合計	A =	=	87.660	㎡	87.66

配筋図より(ポンプ井・吐出井)

合計	19881.30

D13	485.51
D16	2263.64
D19	2033.47
D25	4603.16
D29	10495.52

配筋図より(調圧水槽)

合計	2455.45

D13	117.67
D16	1012.22
D19	1325.56

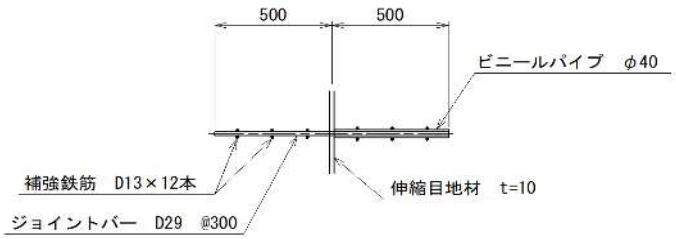

継手箇所	ジョイントバー本数	補強鉄筋長さ
吐出井 ― 調圧水槽	11本	3300mm
ポンプ井 ― 流入水路	9本	2700mm

種　別	細別・規格		算 出 式		単位	数　量
鉄筋加工・組立	一般構造物					
	ポンプ井 吐出井	配筋図より	W =	= 19881.300	kg	
	調圧水槽	配筋図より	W =	= 2455.450	kg	
	底部継手工	ｼﾞｮｲﾝﾄﾊﾞｰ D29	W = (1.00×5.04)×(11+9)	= 100.800	kg	
		補強鉄筋 D13	W = (3.30×12+2.70×12)×0.995	= 71.640	kg	
	合計		W =	= 22509.190	kg	
				= 22.509	t	22.51
鉄筋材料	SD345					
	D13	ポンプ井 吐出井	W =	= 485.510	kg	
		調圧水槽	W =	= 117.670	kg	
		底部継手工	W =	= 71.640	kg	
		合計	W =	= 674.820	kg	
				= 0.675	t	0.68
	D16	ポンプ井 吐出井	W =	= 2263.640	kg	
		調圧水槽	W =	= 1012.220	kg	
		合計	W =	= 3275.860	kg	
				= 3.276	t	3.28
	D19	ポンプ井 吐出井	W =	= 2033.470	kg	
		調圧水槽	W =	= 1325.560	kg	
		合計	W =	= 3359.030	kg	
				= 3.359	t	3.36
	D25	ポンプ井 吐出井	W =	= 4603.160	kg	
				= 4.603	t	4.60

吐出井・調圧水槽連通部

1－1

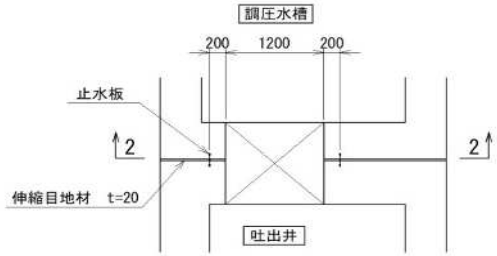

2－2

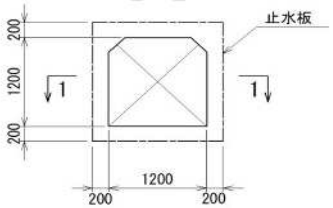

ポンプ井・流入水路連通部

3－3

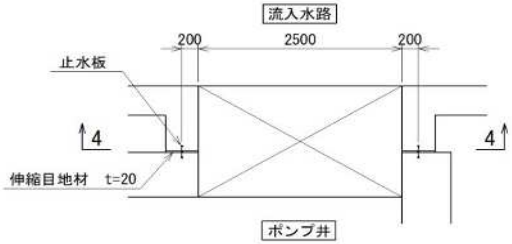

4－4

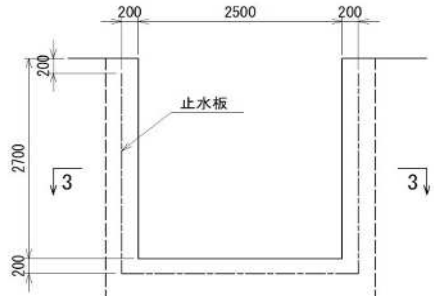

種　別	細別・規格		算 出 式		単位	数　量
	D29	ポンプ井 吐出井	W =	= 10495.520	kg	
		底部継手工	W =	= 100.800	kg	
		合計	W =	= 10596.320	kg	
				= 10.596	t	10.60
塩ビ管材料	ﾋﾞﾆｰﾙﾊﾟｲﾌﾟ	φ40 底部継手工	L = 0.50×(11+9)	= 10.000	m	10.00
	硬質塩化ビニル管	φ150 空気抜き管	L =	= 1.100	m	1.10
止水板	塩ビ製 t5mm　W=150mm	塩ビ製 ｾﾝﾀｰﾊﾞﾙﾌﾞ型				
		吐出井・調圧水槽連通部	L = 1.60×4	= 6.400	m	
		ポンプ井・流入水路連通部	L = 2.70×2＋2.90	= 8.300	m	
		合計		= 14.700	m	14.70
伸縮目地材	t=20mm	吐出井・調圧水槽連通部	A = 3.50×5.50-(1.20×1.20-0.20×0.20)	= 17.850	㎡	
		ポンプ井・流入水路連通部	A = 3.30×3.50-2.50×2.70	= 4.800	㎡	
		合計	A =	= 22.650	㎡	22.65
足掛金物	W＝300					
		ポンプ井	N = 10×3	= 30	本	
		吐出井	N =	= 16	本	
		調圧水槽	N = 15＋6	= 21	本	
		合計	N =	= 67	本	67

種　別	細別・規格		算 出 式			単位	数　量
足場工	枠組足場		※外壁面積とする				
		ポンプ井					
		側壁外面	A = (4.40+12.30×2)×4.10	=	118.900	掛/㎡	
		吐出井					
		側壁外面	A = (4.40+3.50×2)×5.50	=	62.700	掛/㎡	
		調圧水槽					
		側壁外面	A = (3.80×2+3.50)×5.30	=	58.830	掛/㎡	
		合計	A =	=	240.430	掛/㎡	240.43
支保工	パイプサポート	F≦40KN/㎡					
		ポンプ井					
		頂版部	V = 3.20×2.70×3.00	=	25.920	空/㎥	
		吐出井					
		頂版部	V = 3.20×1.20×4.00	=	15.360	空/㎥	
		吐出井・調圧水槽連通部	V = (1.20×1.20-0.20×0.20)×0.60	=	0.840	空/㎥	
		調圧水槽					
		吐出井・調圧水槽連通部	V = (1.20×1.20-0.20×0.20)×0.50	=	0.700	空/㎥	
		流入部水路	V = (2.00×1.50-0.20×0.20)×0.50	=	1.480	空/㎥	
		流出部	V = (2.42×1.96)×0.50	=	2.372	空/㎥	
		合計	V =	=	46.672	空/㎥	46.67

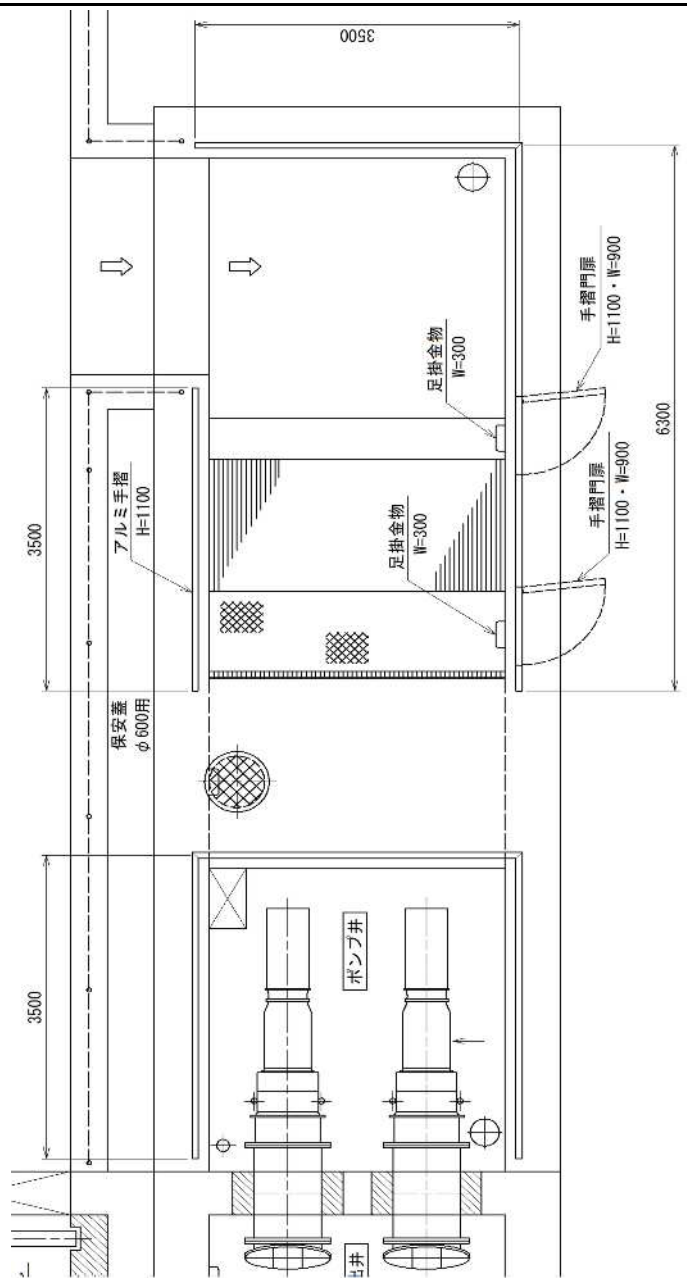

種　別	細別・規格		算 出 式	単位	数　量
アルミ手摺	H=1100	ﾍﾞｰｽﾎﾟｽﾄ型 取り外し式			
		ポンプ井	L =　3.50×5＋6.30－0.90×2　＝　22.000	m	22.00
アルミ手摺門扉	H=1100	W=900			
		ポンプ井	N =　＝　2	箇所	2
床用グレーチング					
	h=32mm	すべり止め タイプ			
		吐出井	A =　1.268×0.815×4　＝　4.134	㎡	4.13
	h=38mm	すべり止め タイプ			
		調圧水槽	A =　1.618×0.995×3　＝　4.830	㎡	4.83
ゴムマット					
	t=10mm		A =　＝　4.134	㎡	4.13
鋼製加工品	桁受材等			式	1
角落し	合成木材		※戸当り金物等含む	式	1

流入水路　　数量計算

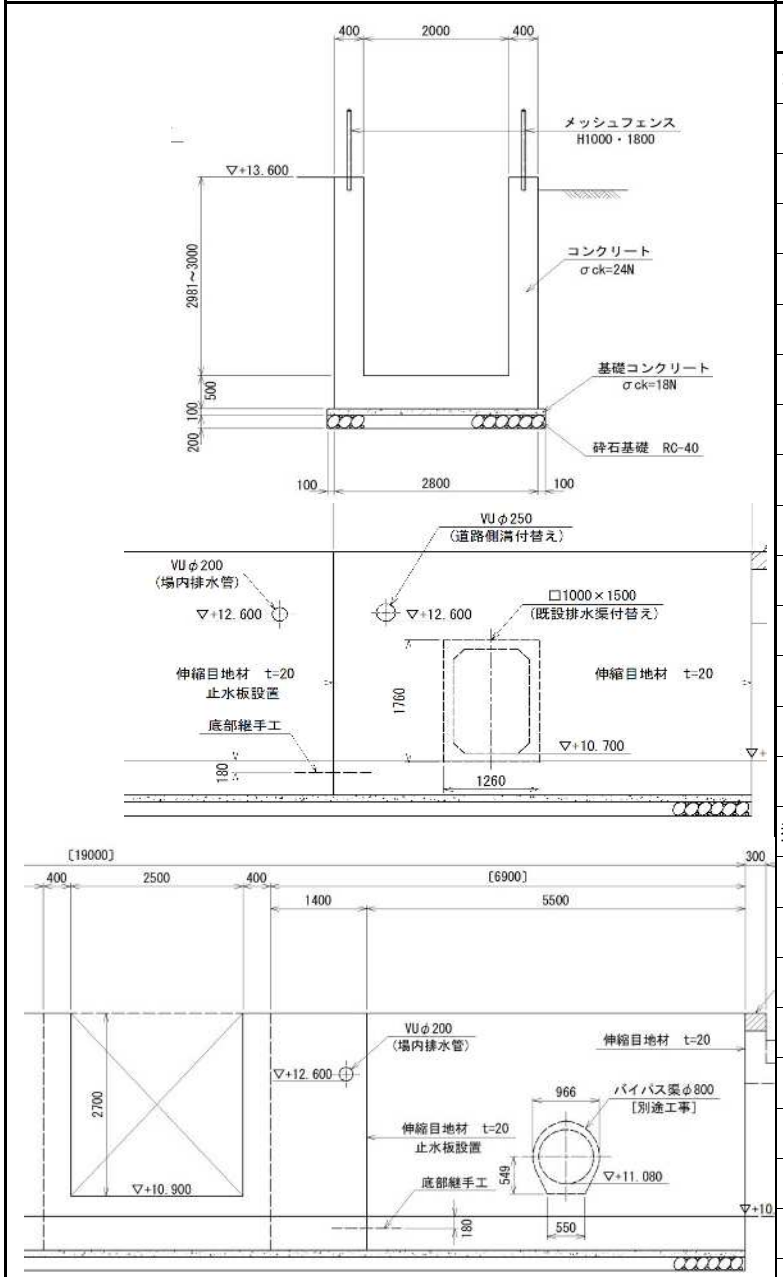

種　別	細別・規格		算 出 式			単位	数　量
コンクリート	鉄筋	σck=24N					
	平均水路高		H = (2.981+3.00)/2	=	2.991	m	
	控除前	水路部	V = (0.40×2×2.991+2.80×0.50)×19.00	=	72.063	㎥	
		分水部	V = 3.30×(2.991+0.50)×0.50	=	5.760	㎥	
		ｳｲﾝｸﾞ嵩上げ	V = (0.29+0.26)/2×4.00×0.30	=	0.330	㎥	
		小計	V =	=	78.153	㎥	
	控除量	右岸 VUφ200	V = π/4×0.20^2×0.40×2	=	-0.025	㎥	
		右岸 VUφ250	V = π/4×0.25^2×0.50	=	-0.025	㎥	
		右岸 BOX1000×1500	V = 1.26×1.76×0.50	=	-1.109	㎥	
		左岸 分水部	V = 2.50×2.70×0.90	=	-6.075	㎥	
		左岸 VUφ200	V = π/4×0.20^2×0.40	=	-0.013	㎥	
		左岸 HPφ800	V = {π/4×0.966^2/2+(0.966+0.55)/2×0.549} ×0.40	=	-0.313	㎥	
		小計	V =	=	-7.560	㎥	
	控除後合計		V =	=	70.593	㎥	70.59
型枠	鉄筋・無筋 構造物						
	控除前	水路部	A = (2.991×4+0.50×2)×19.00	=	246.316	㎡	
		分水部	A = 2.70×2×0.90+(2.991+0.50)×2×0.50	=	8.351	㎡	
		ｳｲﾝｸﾞ嵩上げ	A = (0.29+0.26)/2×4.00+(0.26+0.29)×0.30	=	1.265	㎡	
		小計	A =	=	255.932	㎡	
	控除量	右岸 BOX1000×1500	A = 1.26×1.76×2	=	-4.435	㎡	
		左岸 分水部	A = 2.50×2.70×2	=	-13.500	㎡	
		左岸 HPφ800	A = {π/4×0.966^2/2+(0.966+0.55)/2×0.549} ×2	=	-1.565	㎡	
		小計	A =	=	-19.500	㎡	
	控除後合計		A =	=	236.432	㎡	236.43

流入水路　　数量計算

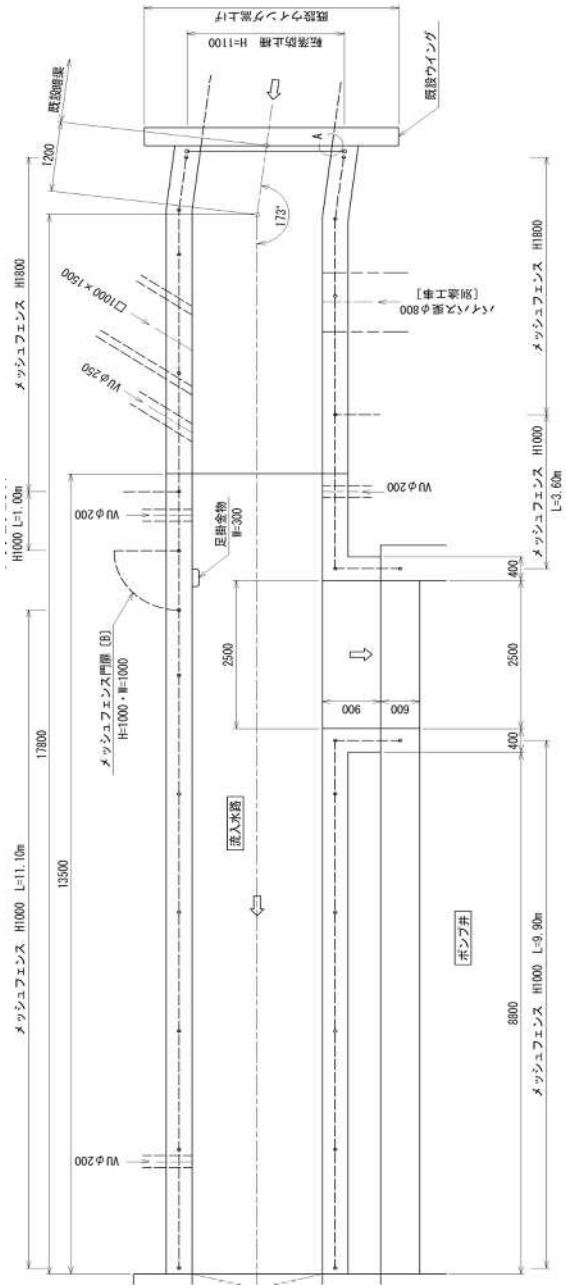

種　別	細別・規格		算 出 式	単位	数　量
均しコンクリート					
	水路部		V = 3.00×0.10×19.00 = 5.700	㎥	
	分水部		V = 3.50×0.10×0.40 = 0.140	㎥	
	合計		V = = 5.840	㎥	5.84
均しコンクリート型枠					
	水路部		A = 0.10×2×19.00 = 3.800	㎡	
	分水部		A = 0.10×2×0.40 = 0.080	㎡	
	合計		A = = 3.880	㎡	3.88
砕石基礎	RC-40	t=20cm			
	水路部		A = 3.00×19.00 = 57.000	㎡	
	分水部		A = 3.50×0.40 = 1.400	㎡	
	合計		A = = 58.400	㎡	58.40

流入水路　　数量計算

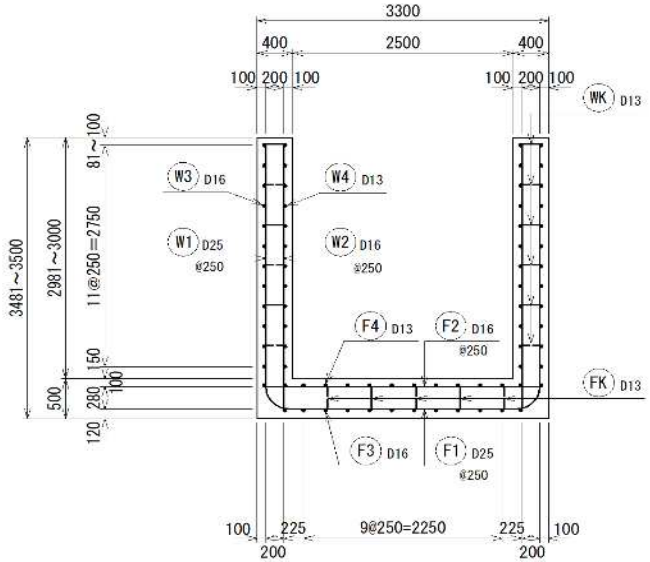

配筋図より(m当り鉄筋表)

合計	396.38

D13	50.25
D16	119.43
D25	226.70

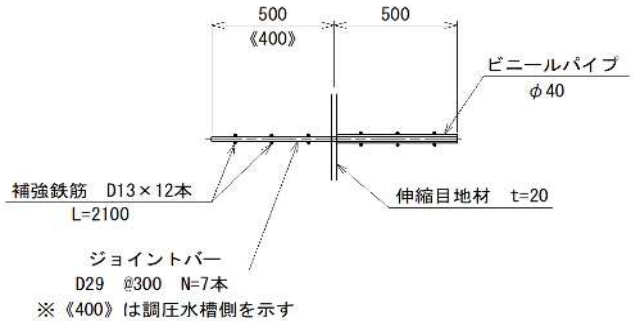

種　別	細別・規格		算 出 式			単位	数　量
鉄筋加工・組立	一般構造物						
	水路部		W =　396.38kg/m×19.00	=	7531.220	kg	
	底部継手工	ｼﾞｮｲﾝﾄﾊﾞｰ D29	W =　(1.00×5.04)×7+(0.90×5.04)×7	=	67.032	kg	
		補強鉄筋 D13	W =　(2.10×12)×2×0.995	=	50.148	kg	
	ｳｲﾝｸﾞ嵩上げ	差し筋 D13	W =　0.25×7×0.995	=	1.741	kg	
	合計		W =	=	7650.141	kg	
				=	7.650	t	7.65
鉄筋材料	SD345						
	D13	水路部	W =　50.25kg/m×19.00	=	954.750	kg	
		底部継手工	W =	=	50.148	kg	
		ｳｲﾝｸﾞ嵩上げ	W =	=	1.741	kg	
		合計	W =	=	1006.639	kg	
				=	1.007	t	1.01
	D16	水路部	W =　119.43kg/m×19.00	=	2269.170	kg	
				=	2.269	t	2.27
	D25	水路部	W =　226.7kg/m×19.00	=	4307.300	kg	
				=	4.307	t	4.31
	D29	底部継手工	W =	=	67.032	kg	
				=	0.067	t	0.07
塩ビ管材料	ﾋﾞﾆｰﾙﾊﾟｲﾌﾟ	φ40 底部継手工	L =　0.50×7×2	=	7.000	m	7.00
樹脂カプセル	D13用	ｳｲﾝｸﾞ嵩上げ	N =	=	7	個	7
ｺﾝｸﾘｰﾄ削孔	φ10～30m	L=30～200mm	N =	=	7	孔	7

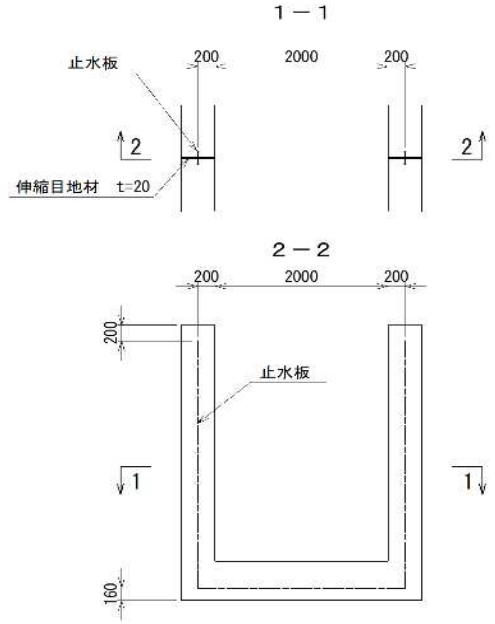

種　別	細別・規格		算 出 式			単位	数　量
止水板	塩ビ製 t5mm　W=150mm	塩ビ製 ｾﾝﾀｰﾊﾞﾙﾌﾞ型					
	平均水路高		H =　(2.981+3.00)/2	＝	2.991	m	
		2箇所設置	L =　(2.991+0.50-0.20-0.16+2.40)×2	＝	11.062	m	11.06
伸縮目地材	t=20mm						
	水路部	3箇所設置	A =　(0.40×2×2.991+2.80×0.50)×3	＝	11.378	㎡	
	分水部	ﾎﾟﾝﾌﾟ室接合部	A =　3.30×2.991-2.50×2.70	＝	3.120	㎡	
		合計	A =	＝	14.498	㎡	14.50
足掛金物	W＝300		N =	＝	9	本	9
足場工	枠組足場		※外壁面積とする				
		ポンプ井					
		右岸側壁外面	A =　(2.991+0.50)×19.00×2	＝	132.658	掛/㎡	132.66

放流渠　　数量計算

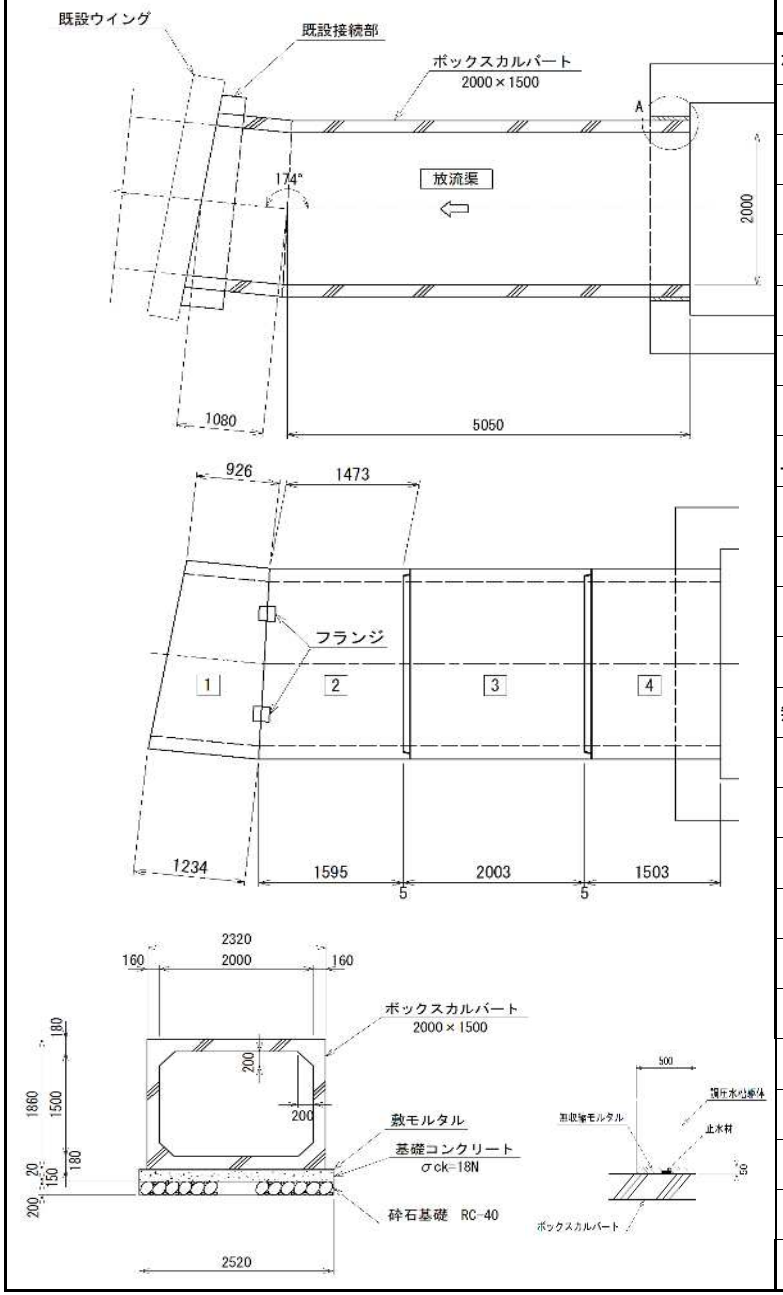

種　別	細別・規格		算 出 式			単位	数　量
ボックスカルバート							
	据付						
	内空区分[4]	砕石+均しC0 縦締めなし	L =　5.05+1.08	=	6.130	m	6.13
	ﾎﾞｯｸｽｶﾙﾊﾞｰﾄ 2000×1500	L=2000	N =	=	1	個	1
	ﾎﾞｯｸｽｶﾙﾊﾞｰﾄ 2000×1500	L=1231/923 フランジ付	N =　※両斜切	=	1	個	1
	ﾎﾞｯｸｽｶﾙﾊﾞｰﾄ 2000×1500	L=1592/1470 フランジ付	N =　※片斜切	=	1	個	1
	ﾎﾞｯｸｽｶﾙﾊﾞｰﾄ 2000×1500	L=1500	N =　短尺	=	1	個	1
止水材							
	ベントナイト系	調圧水槽側	L =　(2.32+1.86)×2	=	8.360	m	
		既設接続部	L =　(2.52+2.066)×2	=	9.160	m	
		合計	L =	=	17.520	m	17.52
無収縮モルタル							
			V =　(2.42×1.96-2.32×1.86)×0.50	=	0.214	㎥	0.21

放流渠　　数量計算

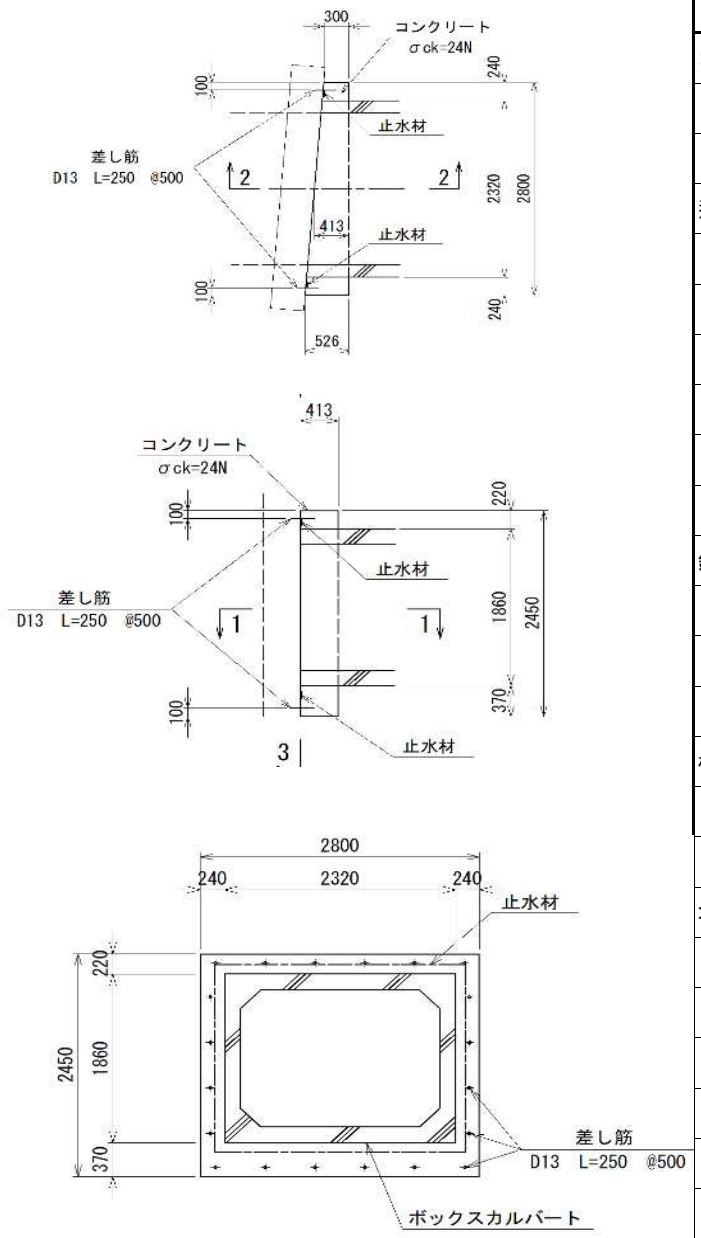

種　別	細別・規格		算 出 式			単位	数　量
コンクリート	σck=24N						
			V = (2.80×2.45-2.32×1.86)×0.413	=	1.051	㎥	1.05
型枠	鉄筋・無筋 構造物						
			A = (2.80×2.45-2.32×1.86)+(0.30+.526)×2.45	=	4.569	㎡	4.57
鉄筋材料	SD345	D13					
			W = 0.25×20×0.995	=	4.975	kg	
				=	0.005	t	0.01
樹脂カプセル	D13用		N =	=	20	個	20
ｺﾝｸﾘｰﾄ削孔	φ10～30m	L=30～200mm	N =	=	20	孔	20

重力式擁壁〔Ａ〕　　数量計算

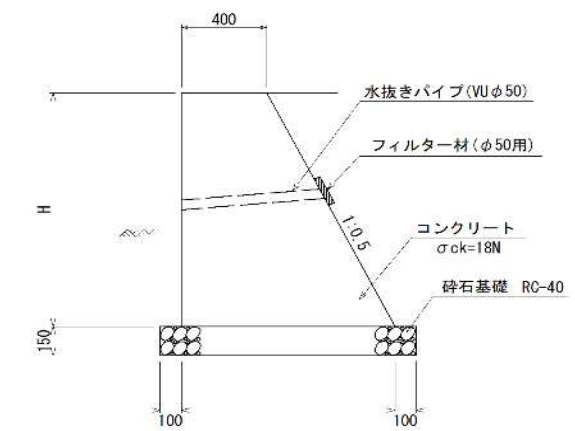

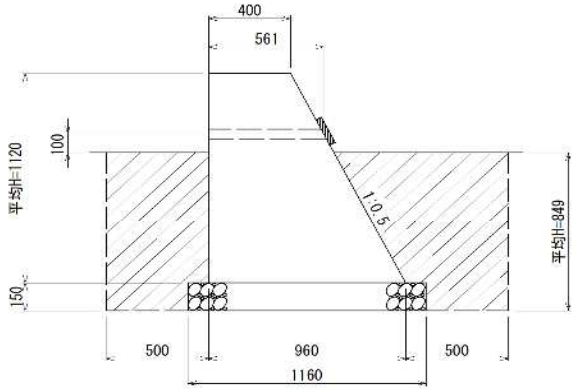

床掘断面積=1.66㎡
埋戻断面積=0.94㎡

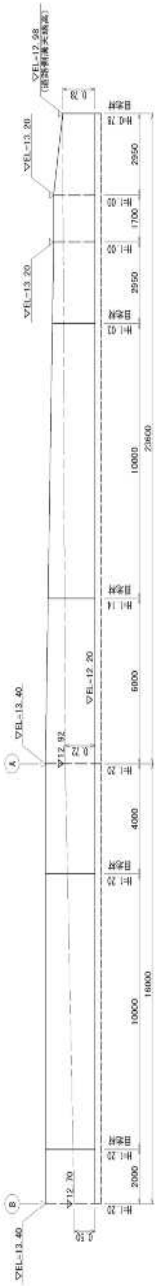

種　別	細別・規格		算 出 式			単位	数　量
平均擁壁高		加重面積	A = 1.20×16.00+(1.20+1.00)/2×18.95+1.00×1.70+(1.00+0.78)/2×2.95	=	44.371	㎡	
		荷重平均	H = 44.371/(16.00+23.60)	=	1.120	m	
平均床掘深		加重面積	A = (0.50+0.75)/2×16.00+(0.72+0.78)/2×23.60	=	27.700	㎡	
		荷重平均	H = 27.7/(16.00+23.60)+0.15	=	0.849	m	
コンクリート	無筋 σck=18N	m当り (平均断面)	V = (0.40+0.96)/2×1.12	=	0.762	㎥/m	
		総量	V = 0.762×(16.00+23.60)	=	30.175	㎥	30.18
型枠	鉄筋・無筋 構造物	m当り (平均断面)	A = 1.12×(1+1.118)	=	2.372	㎡/m	
		総量	A = 2.372×(16.00+23.60)	=	93.931	㎡	93.93
目地材	瀝青繊維質板	t=10mm	A = 0.762×5箇所	=	3.810	㎡	3.81
水抜きパイプ	VUφ50	設置個所数	N = ※5m間隔とする　(16.00+23.60)/5	=	7.920	箇所	
				=	8	箇所	
		管材料	L = 8×0.561	=	4.488	m	4.49
		フィルター材	N =	=	8	個	8
砕石基礎	RC-40	t=15cm	A = 1.160×(16.00+23.60)	=	45.936	㎡	45.94
作業土工							
	床掘		V = 1.66×(16.00+23.60)	=	65.74	㎥	別途集計
	埋戻		V = 0.94×(16.00+23.60)	=	37.22	㎥	別途集計

重力式擁壁〔B〕　　数量計算

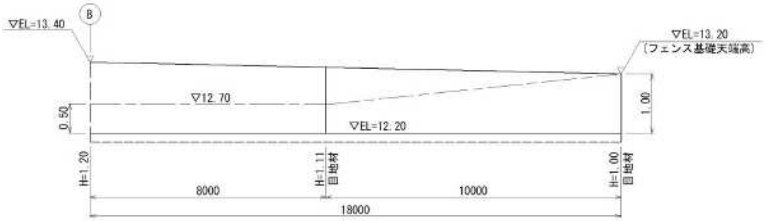

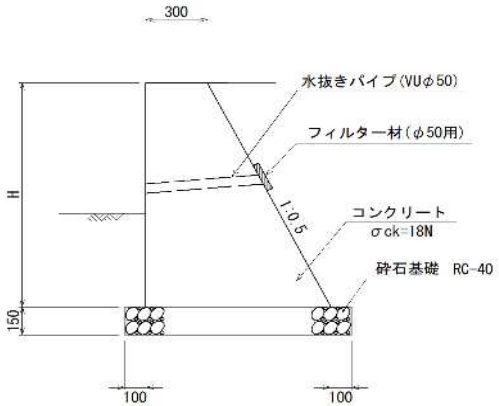

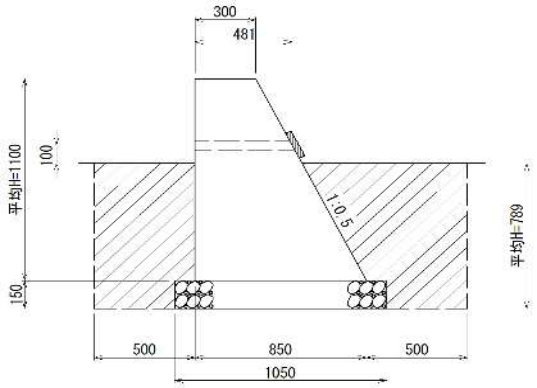

床掘断面積=1.46㎡
埋戻断面積=0.86㎡

種　別	細別・規格		算 出 式			単位	数　量
平均擁壁高		加重面積	A =　(1.20+1.00)/2×18.00	＝	19.800	㎡	
		荷重平均	H =　19.8/18.00	＝	1.100	m	
平均床掘深		加重面積	A =　0.50×8.00+(0.50+1.00)/2×10.00	＝	11.500	㎡	
		荷重平均	H =　11.5/18.00+0.15	＝	0.789	m	
コンクリート	無筋 σck=18N	m当り (平均断面)	V =　(0.30+0.85)/2×1.10	＝	0.633	㎥/m	
		総量	V =　0.633×18.00	＝	11.394	㎥	11.39
型枠	鉄筋・無筋 構造物	m当り (平均断面)	A =　1.10×(1+1.118)	＝	2.330	㎡/m	
		総量	A =　2.33×18.00	＝	41.940	㎡	41.94
目地材	瀝青繊維質板	t=10mm	A =　0.633×2箇所	＝	1.266	㎡	1.27
水抜きパイプ	VUφ50	設置個所数	N =　※5m間隔とする　18.00/5	＝	3.600	箇所	
				＝	4	箇所	
		管材料	L =　4×0.481	＝	1.924	m	1.92
		フィルター材	N =	＝	4	個	4
砕石基礎	RC-40	t=15cm	A =　1.050×18.00	＝	18.900	㎡	18.90
作業土工							
	床掘		V =　1.46×18.00	＝	26.28	㎥	別途集計
	埋戻		V =　0.86×18.00	＝	15.48	㎥	別途集計

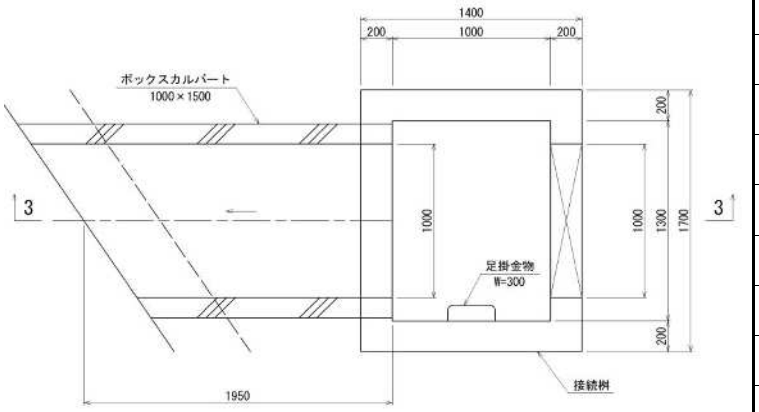

3－3

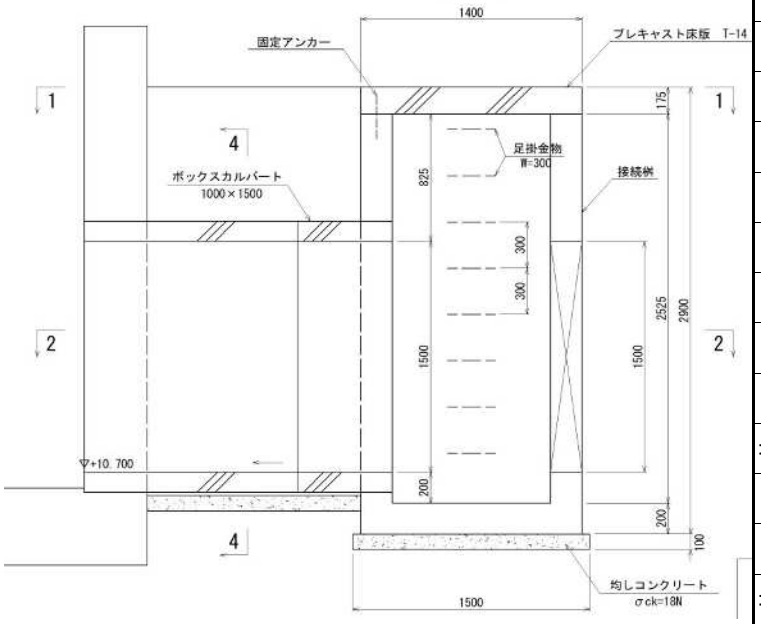

種　別	細別・規格		算 出 式			単位	数　量
コンクリート	鉄筋	σck=24N					
〔接続桝〕	控除前		V = 1.40×1.70×2.715	=	6.462	㎥	
	控除量	内空	V = 1.00×1.30×2.515	=	-3.270	㎥	
		流入開口	V = 1.00×1.50×0.20	=	-0.300	㎥	
		流出部	V = 1.26×1.76×0.20	=	-0.444	㎥	
		小計	V =	=	-4.014	㎥	
	控除後合計		V =	=	2.448	㎥	2.45
型枠	小型						
〔接続桝〕	控除前	側壁外面	A = (1.40+1.70)×2×2.715	=	16.833	㎡	
		側壁内面	A = (1.00+1.30)×2×2.515	=	11.569	㎡	
		流入開口側部	A = 0.20×1.50×2	=	0.600	㎡	
		小計	A =	=	29.002	㎡	
	控除量	流入開口	A = 1.00×1.50×2	=	-3.000	㎡	
		流出部	A = 1.26×1.76×2	=	-4.435	㎡	
		小計	A =	=	-7.435	㎡	
	控除後合計		A =	=	21.567	㎡	21.57
均しコンクリート							
〔接続桝〕			V = 1.50×1.80×0.10	=	0.270	㎥	0.27
均しコンクリート型枠							
〔接続桝〕			A = (1.50+1.80)×2×0.10	=	0.660	㎡	0.66

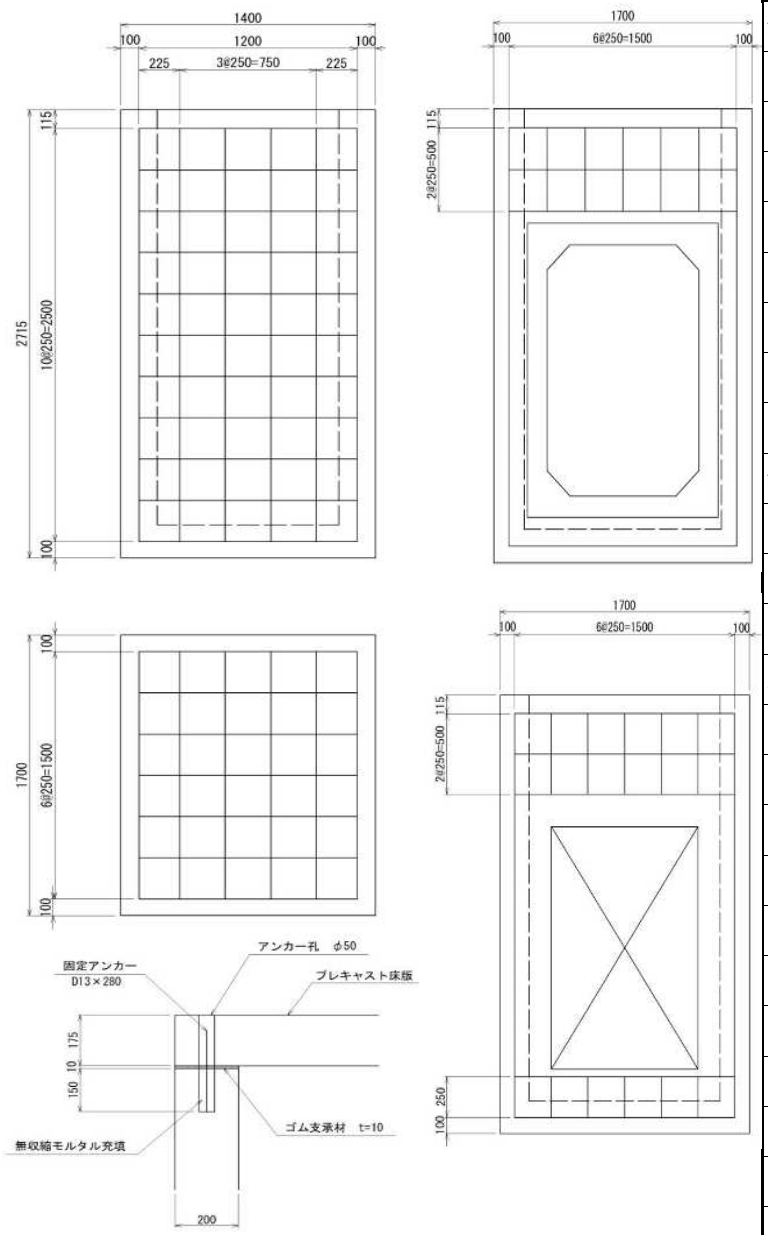

種　別	細別・規格		算 出 式			単位	数　量
鉄筋材料	SD345						
	D13	底盤	W = (1.50×6+1.20×7)×0.995	=	17.313	kg	
		側壁　短辺	W = (2.50×6+1.20×10)×2×0.995	=	53.730	kg	
		側壁　下流	W = (0.50×5+1.50×3)×0.995	=	6.965	kg	
		側壁　上流	W = (0.50×5+0.25×5+1.50×4)×0.995	=	9.701	kg	
		床板固定 アンカー	W = 0.28×2×0.995	=	0.557	kg	
		合計	W =	=	88.266	kg	
				=	0.088	t	0.09
鉄筋加工・組立	一般構造物						
			W =				
				=	0.088	t	0.09
支保工							
	流入開口		V = 1.00×1.50×0.20	=	0.300	空/㎥	0.30
プレキャスト床版							
	T-14	ｸﾞﾚｰﾁﾝｸﾞ含	N =	=	1	個	1
ゴム支承材	t=10mm		A = 1.40×1.70-1.00×1.30	=	1.080	㎡	1.08

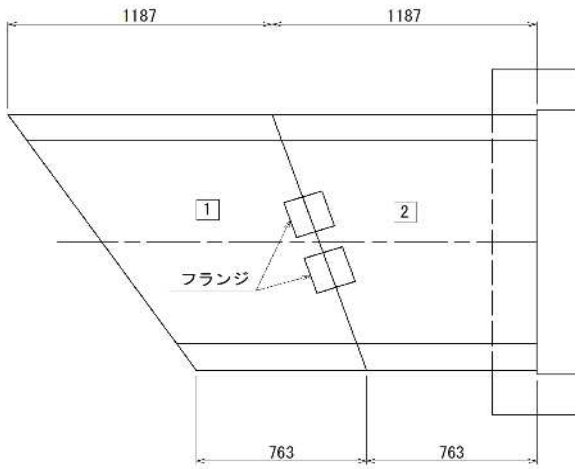

ボックスカルバート参考数量

名　称	規　格	番号	数　量	摘　要
ボックスカルバート 1000×1500〈T-14〉	L-760/1184　凹凸無　フランジ付	1	1 個	両斜切
	L-760/1184　凹凸無　フランジ付	2	1 個	片斜切

種　別	細別・規格		算 出 式	単位	数　量
ボックスカルバート					
	据付				
	内空区分[3]	均しCO 縦締めなし	L =　　＝　1.950	m	1.95
	ﾎﾞｯｸｽｶﾙﾊﾞｰﾄ 1000×1500	760/1184 フランジ付	N =　※両斜切　　＝　1	個	1
	ﾎﾞｯｸｽｶﾙﾊﾞｰﾄ 1000×1500	760/1184 フランジ付	N =　※片斜切　　＝　1	個	1

横断側溝　　数量計算

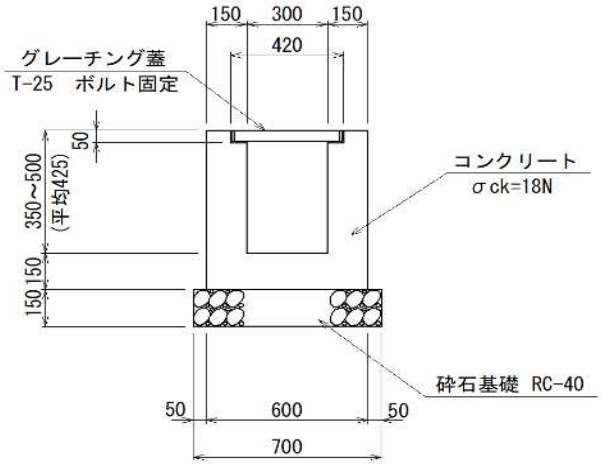

種　別	細別・規格		算 出 式	単位	数　量
設計数量			L = ＝ 10.200	m	10.20
【m当り数量】					
コンクリート	無筋 σck=18N		V = (0.60×0.575)-(0.42×0.05+0.30×0.375) ＝ 0.212	㎥	0.21
型枠	小型		A = 0.575×4 ＝ 2.300	㎡	2.30
砕石基礎	RC-40	t=15cm	A = ＝ 0.700	㎡	0.70
作業土工			※メッシュフェンス引き戸門扉にて計算		

道路側溝付替え〔Ａ〕　　数量計算

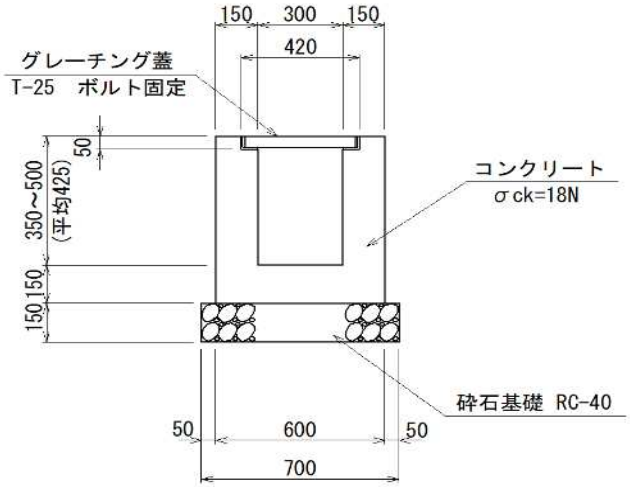

種　別	細別・規格		算 出 式	単位	数　量
設計数量			L = ＝ 5.100	m	5.10
【m当り数量】					
コンクリート	無筋 σck=18N		V = (0.60×0.575)-(0.42×0.05+0.30×0.375) ＝ 0.212	㎥	0.21
型枠	小型		A = 0.575×4 ＝ 2.300	㎡	2.30
砕石基礎	RC-40	t=15cm	A = ＝ 0.700	㎡	0.70
作業土工			※該当なし		

道路側溝付替え〔B〕　　数量計算

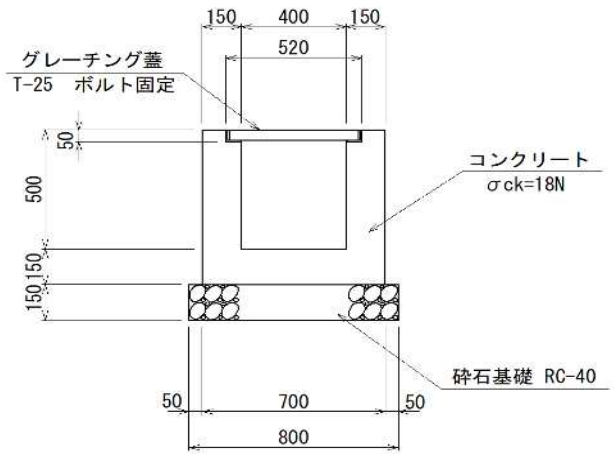

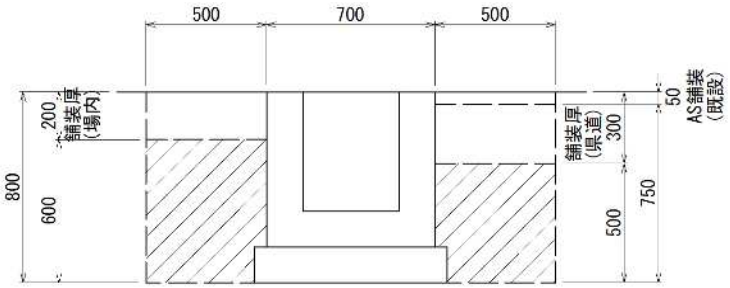

床掘断面積=0.88㎡
埋戻断面積=0.54㎡
CO取壊断面積=0.26㎡(既設側溝)

種　別	細別・規格		算 出 式			単位	数　量
設計数量			L =	=	10.500	m	10.50
【m当り数量】							
コンクリート	無筋 σck=18N		V = (0.70×0.65)-(0.42×0.05+0.40×0.45)	=	0.254	㎥	0.25
型枠	小型		A = 0.65×4	=	2.600	㎡	2.60
砕石基礎	RC-40	t=15cm	A =	=	0.800	㎡	0.80
作業土工	土工延長		L =	=	10.500	m	
	床掘		V = 0.88×10.5	=	9.24	㎥	別途集計
	埋戻		V = 0.54×10.5	=	5.67	㎥	別途集計
	コンクリート取壊し	無筋	V = 0.26×10.5	=	2.73	㎥	別途集計

集水桝〔Ａ〕　　数量計算

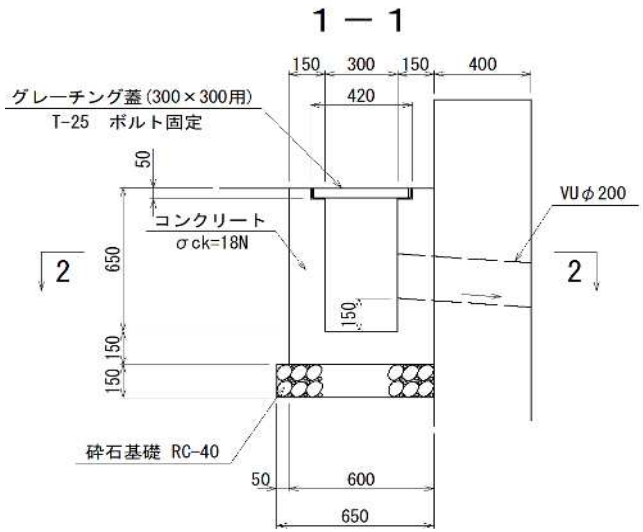

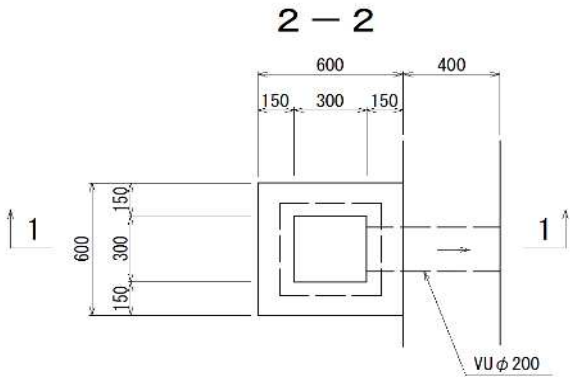

種　別	細別・規格		算 出 式			単位	数　量
設計数量			N =	＝	2	基	2
【1基当り数量】							
コンクリート	無筋 σck=18N						
	控除前		V = 0.60×0.60×0.80	＝	0.288	㎥	
	控除量	グレーチング部	V = 0.42×0.42×0.05	＝	-0.009	㎥	
		内空	V = 0.30×0.30×0.60	＝	-0.054	㎥	
		排水管φ200	V = π/4×0.20^2×0.15	＝	-0.005	㎥	
	控除後合計		V =	＝	0.220	㎥	0.22
型枠	小型		A = 0.60×3×0.80+0.42×4×0.05+0.30×4×0.75	＝	2.424	㎡	2.42
砕石基礎	RC-40	t=15cm	A = 0.65×0.70	＝	0.455	㎡	0.46
排水管	VUφ200		L =	＝	0.550	m	0.55
作業土工			※該当なし				

集水桝〔B〕　　数量計算

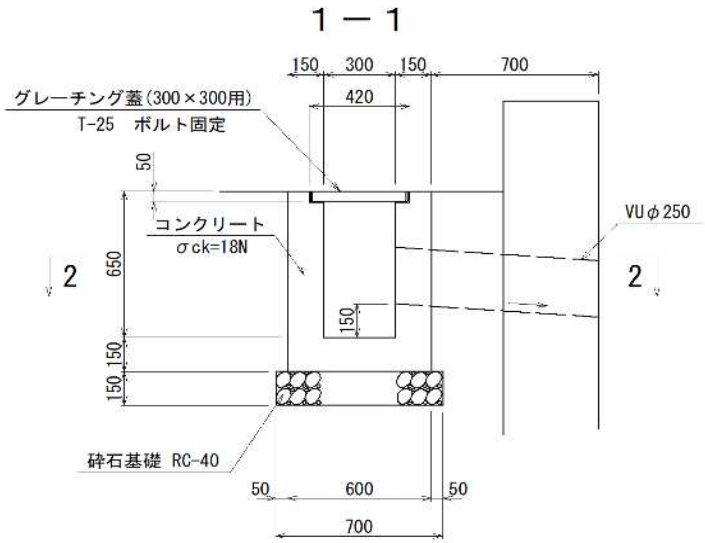

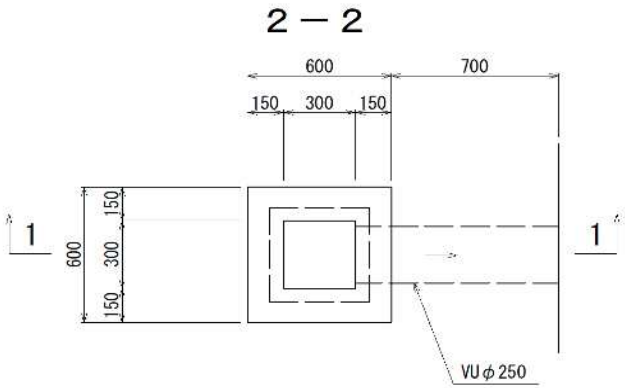

種　別	細別・規格		算 出 式	単位	数　量
設計数量			N = ＝ 1	基	1
【1基当り数量】					
コンクリート	無筋 σck=18N				
	控除前		V = 0.60×0.60×0.80 ＝ 0.288	㎥	
	控除量	グレーチング部	V = 0.42×0.42×0.05 ＝ -0.009	㎥	
		内空	V = 0.30×0.30×0.60 ＝ -0.054	㎥	
		排水管φ250	V = π/4×0.25^2×0.15 ＝ -0.007	㎥	
	控除後合計		V = ＝ 0.218	㎥	0.22
型枠	小型		A = 0.60×3×0.80+0.42×4×0.05+0.30×4×0.75 ＝ 2.424	㎡	2.42
砕石基礎	RC-40	t=15cm	A = 0.70×0.70 ＝ 0.490	㎡	0.49
排水管	VUφ250		L = ＝ 0.850	m	0.85
作業土工			※該当なし		

メッシュフェンス引き戸門扉　　数量計算

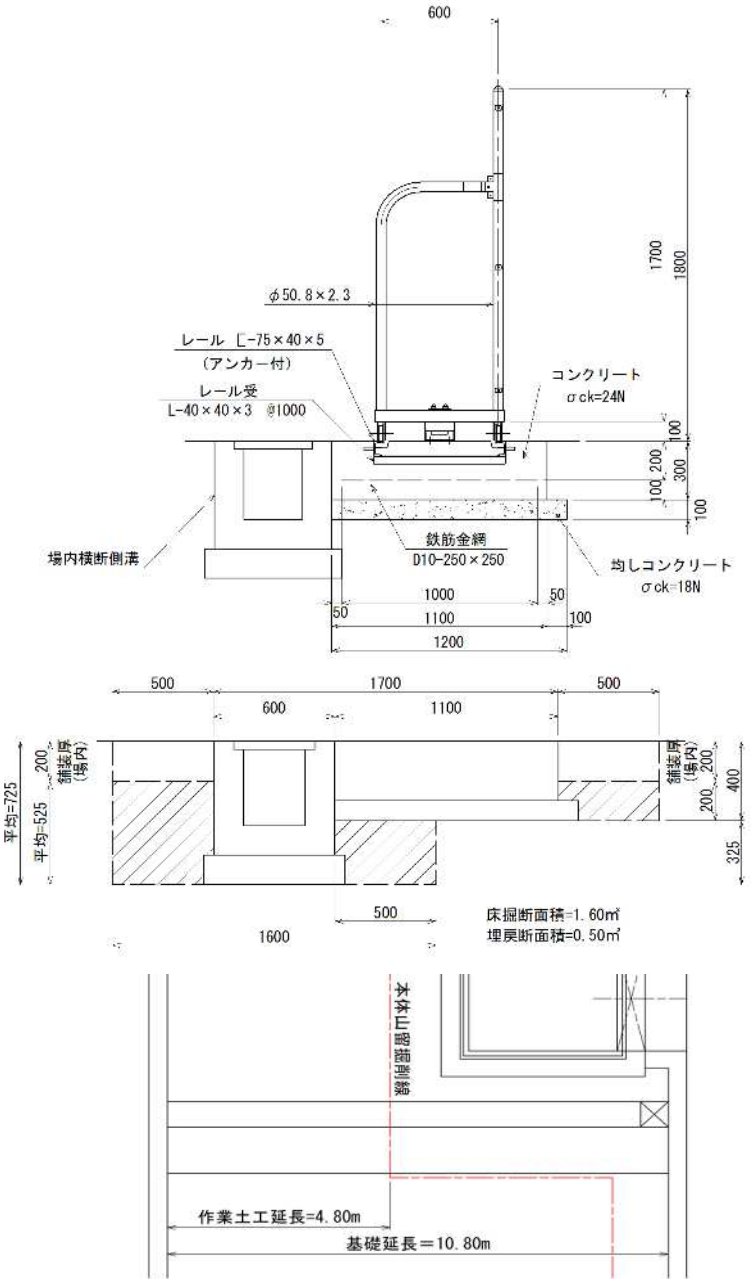

種　別	細別・規格		算 出 式			単位	数　量
設計数量			N =	＝	1	式	1
【材料数量】							
ﾒｯｼｭﾌｪﾝｽ 引き戸門扉	H=1800mm W=5000mm		N =　※レール鋼材等含む	＝	1	基	1
基礎工			L =	＝	10.800	m	
	コンクリート	鉄筋 σck=24N	V =　1.10×0.30×10.80	＝	3.564	㎥	3.56
	型枠	小型	A =　0.30×10.80	＝	3.240	㎡	3.24
	鉄筋金網	D10-250×250					
		設置面積	A =　1.00×(10.80-0.10)	＝	10.700	㎡	
		重量	W =　10.7×4.5kg/㎡	＝	48.150	kg	
				＝	0.048	t	0.05
	均しコンクリート	無筋 σck=18N	V =　1.20×0.10×10.80	＝	1.296	㎥	1.30
	型枠		A =　0.10×10.80	＝	1.080	㎡	1.08
作業土工	土工延長		L =	＝	4.800	m	
	床掘		V =　1.60×4.8	＝	7.68	㎥	別途集計
	埋戻		V =　0.50×4.8	＝	2.40	㎥	別途集計

付帯工

名称	種別	算出式			単位	数量
メッシュフェンス						
H＝1800	外周部	L=20.80+35.20+10.20+6.50	＝	72.70	m	72.70
同上用開き門扉	W=1.0m	N	＝	2	箇所	2
H=1000	流入水路部	L=11.10+1.00+9.90+3.60	＝	25.60	m	25.60
同上用開き門扉	W=1.0m	N	＝	1	箇所	1
転落防止柵						
H=1100	コンクリート建て込み用	L	＝	2.50	m	2.50
境界工						
路側工据付		L	＝	18.30	m	18.30

フェンス基礎　　数量計算

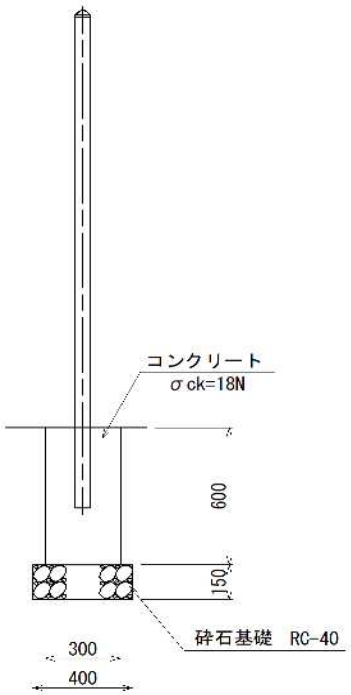

種　別	細別・規格		算 出 式	単位	数　量
設計数量			L = ＝ 2.00	m	2.00
【材料数量】					
コンクリート	無筋 σck=18N		V = 0.30×0.60×2.00 ＝ 0.360	㎥	0.36
型枠	小型		A = 0.60×2×2.00 ＝ 2.400	㎡	2.40
砕石基礎	RC-40	t=15cm	A = 0.40×2.00 ＝ 0.800	㎡	0.80

舗装復旧　　数量計算

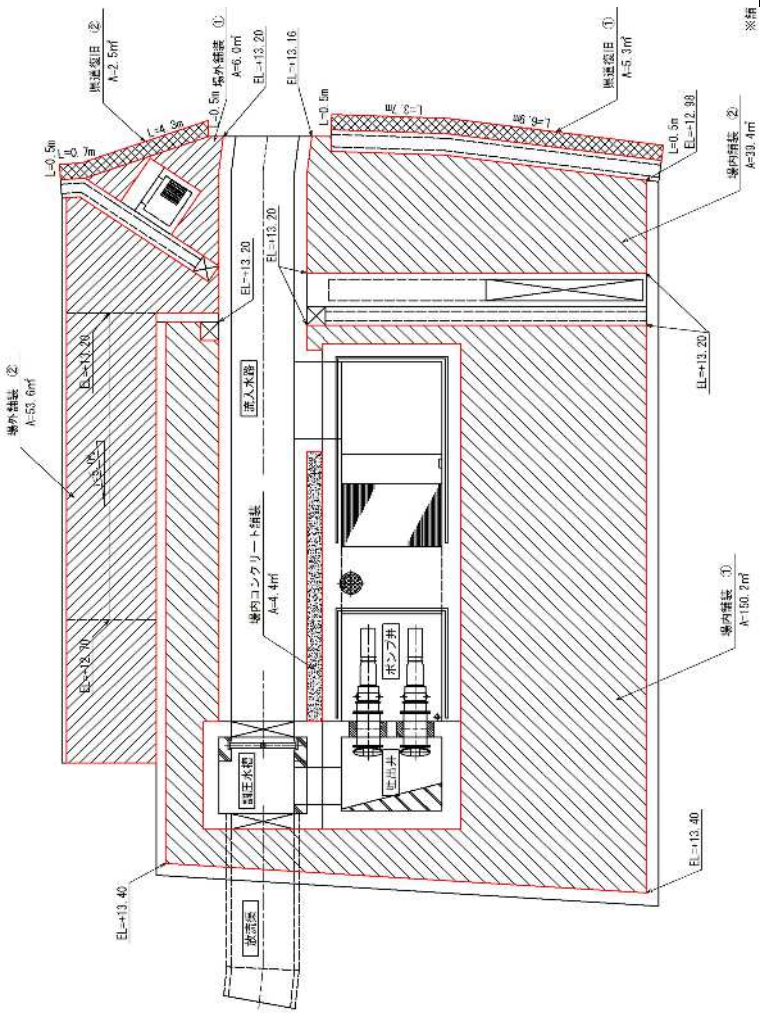

種　別	細別・規格		算 出 式			単位	数　量
舗装切断工	AS舗装　t=5cm		L =　0.5+0.7+4.3+0.5+3.7+6.9+0.5	=	17.1	m	別途集計
舗装版撤去	AS舗装　t=5cm	県道復旧部	A =　※舗装計画図より	=	7.8	㎡	別途集計
舗装復旧工							
	場内舗装	AS　5-15	A =　※舗装計画図より	=	189.7	㎡	189.7
	場内ｺﾝｸﾘｰﾄ舗装	CO　7-10	A =　※舗装計画図より	=	4.4	㎡	4.4
		ｺﾝｸﾘｰﾄ　18N	V =　4.4×0.07	=	0.31	㎥	0.31
		目地材	A =　18.60×0.07	=	1.30	㎡	1.30
	場外舗装	AS　3-10	A =　※舗装計画図より	=	59.6	㎡	59.6
	県道部	AS　5-10-15	A =　※舗装計画図より	=	7.8	㎡	7.8

既設排水管付替え

名称	種別	算出式			単位	数量
硬質塩化ビニル管布設工	呼び径200㎜					
	スパン					
	S-0～S-1	L=2.90-0.29	＝	2.61	m	
	S-1～S-2	L=12.80-0.29	＝	12.51	m	
	S-1～S-3	L=1.80-0.29	＝	1.51	m	
	S-3～S-4	L=1.80-0.29	＝	1.51	m	
	S-4～S-5	L=7.00-0.29	＝	6.71	m	
	合計		＝	24.85	m	24.85
砂基礎工	単位数量	V=0.60×0.40-π/4×0.20^2	＝	0.209	㎥/m	
		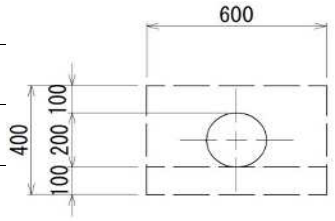				
	全体数量	V=0.209×(24.85-0.50)	＝	5.089	㎥	5.09
小型マンホール工	マンホール径300㎜	本管径200㎜				
	KDR ﾏﾝﾎｰﾙh≦2.0m	N	＝	5	箇所	5
取付管布設および支管取付工						
可とう性支管設置						
	管径100㎜	N	＝	2	箇所	2
	管径150㎜	N	＝	1	箇所	1
	管径200㎜	N	＝	1	箇所	1

既設ボックスカルバート底部補修工　　数量計算

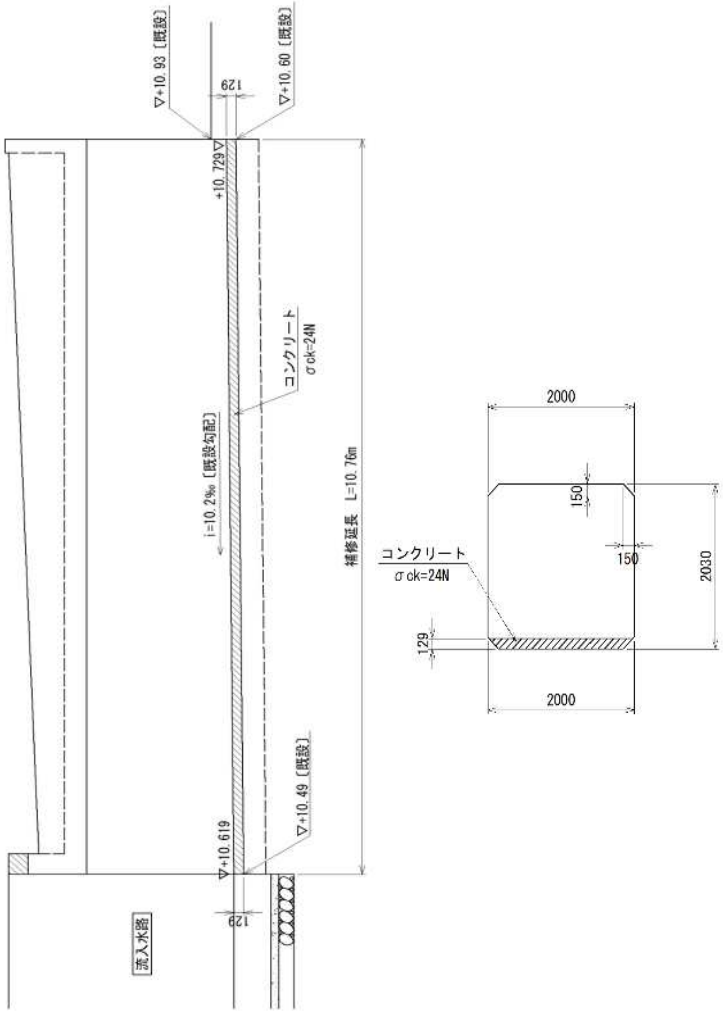

種　別	細別・規格		算 出 式	単位	数　量
コンクリート	σck=24N		V = (1.70+1.829)/2×0.129×10.76 = 2.449	㎥	2.45

土工集計表

種　別		床掘		埋戻			盛土	中詰砕石	コンクリート取壊し		石積取壊し	舗装切断	舗装版撤去	備　考
摘　要		標準	1m≦W＜2m	4m≦W2	1m≦W1＜4m	W1＜1m	W＜2.5m		無筋	鉄筋	無筋	AS　t=5cm	AS　t=5cm	
単　位		(m³)	(m³)	(m³)	(m³)	(m³)	(m³)	(m³)	(m³)	(m³)	(m²)	(m)	(m²)	
本体土工	立坑内	640.59			351.03			79.51	69.36		81.71			
	立坑外				57.44									
	既設床版取壊し									0.84				2.0m×2.8m×0.15m
場外盛土							8.19							
重力式擁壁〔A〕			65.74			37.22								
重力式擁壁〔B〕			26.28			15.48								
道路側溝付替え〔B〕			9.24			5.67			2.73					
引き戸門扉			7.68			2.40								
舗装復旧												17.10	7.80	
仮排水工			445.90		445.90									
合計		640.59	554.84		854.37	60.77	8.19	79.51	72.09	0.84	81.71	17.10	7.80	
総合計		1195.43		915.14			8.19							
残土処分		1195.43-(915.14+8.19)/0.9												
		＝			169.51									
殻処分(m³)	ｺﾝｸﾘｰﾄ殻　無筋								72.09 (m³)					
	同重量　@2.3t								165.81 (t)					
	ｺﾝｸﾘｰﾄ殻　鉄筋									0.84 (m³)				
	同重量　@2.45t									2.06 (t)				
	石積殻　立積										28.60 (m³)			控え厚0.35
	同重量　@2.3t										65.78 (t)			
	アスファルト殻												0.39 (m³)	t=5cm
	同重量　@2.25t												0.88 (t)	

土工計算書《コンクリート取壊し・無筋》

測　点	距　離	コンクリート取壊し(左岸)			コンクリート取壊し(右岸)			コンクリート取壊し(底部・左)			コンクリート取壊し(底部・右)			備　考
		断　面	平　均	立　積	断　面	平　均	立　積	断　面	平　均	平　積				
		1.2						0.0						
①－①	0.80	1.2	1.20	0.96	0.9			0.4	0.20	0.16				
②－②	4.20	1.4	1.30	5.46	1.1	1.00	4.20	0.8	0.60	2.52				
小計【A】				6.42			4.20			2.68				
②'－②'		1.4			1.1			0.8			0.0			
③－③	1.00	1.4	1.40	1.40	0.8	0.95	0.95	0.5	0.65	0.65	0.3	0.15	0.15	
	3.50	2.1	1.75	6.13	0.8	0.80	2.80	0.5	0.50	1.75	0.3	0.30	1.05	
④'－④'		2.1						0.5						
⑤－⑤	12.30	2.1	2.10	25.83				0.2	0.35	4.31				
⑥－⑥	2.40	2.1	2.10	5.04				0.2	0.20	0.48				
小計【B】				38.40			3.75			7.19			1.20	
⑥'－⑥'		2.1						0.2						
	2.10	2.1	2.10	4.41				0.2	0.20	0.42				
		1.0			1.0			0.4						
⑦－⑦	2.30	1.0	1.00	2.30	1.0	1.00	2.30	0.4	0.40	0.92				
小計【C】				2.30			2.30			0.92				
合計	28.60			47.12			10.25			10.79			1.20	
一次施工合計		50.54												
二次施工合計		18.82												
総合計		69.36												

土工計算書《石積・無筋》

測　　点	距　離	石積取壊し(左側)			石積取壊し(右側)									備　　考
		法　長	平　均	平　積	法　長	平　均	平　積							
④'－④'		2.3			2.5									
⑤－⑤	12.30	2.4	2.35	28.91	2.5	2.50	30.75							
⑥－⑥	2.40	2.4	2.40	5.76	2.5	2.50	6.00							
小計【A】				34.67			36.75							
⑥'－⑥'		2.4			2.5									
	2.10	2.4	2.40	5.04	2.5	2.50	5.25							
小計【B】				5.04			5.25							
合計	16.80			39.71			42.00							
一次施工合計		71.42												
二次施工合計		10.29												
総合計		81.71												

土工計算書《床掘・埋戻》

測　点	距　離	床掘			埋戻(立坑内)			中詰砕石(底部)						備　考
		断　面	平　均	立　積	断　面	平　均	立　積	断　面	平　均	平　積				
		0.0			0.0			0.0						
①－①	0.80	8.0	4.00	3.20	6.5	3.25	2.60	3.7	1.85	1.48				
②－②	4.20	4.7	6.35	26.67	8.7	7.60	31.92	3.7	3.70	15.54				
小計【A】				29.87			34.52			17.02				
②'－②'		26.5			32.7			3.7						
③－③	1.00	26.2	26.35	26.35	32.7	32.70	32.70	3.7	3.70	3.70				
③'－③'		26.2			8.7									
④－④	3.50	27.3	26.75	93.63	8.7	8.70	30.45							
④'－④'		27.3			11.6			2.9						
⑤－⑤	12.30	31.4	29.35	361.01	11.6	11.60	142.68	2.9	2.90	35.67				
⑤'－⑤'		31.4			28.7			3.4						
⑥－⑥	2.40	31.4	31.40	75.36	28.7	28.70	68.88	3.4	3.40	8.16				
小計【B】				556.35			274.71			47.53				
⑥'－⑥'		12.2			9.5			3.4						
	2.10	12.2	12.20	25.62	9.5	9.50	19.95	3.4	3.40	7.14				
		12.5			9.5			3.4						
⑦－⑦	2.30	12.5	12.50	28.75	9.5	9.50	21.85	3.4	3.40	7.82				
小計【C】				54.37			41.80			14.96				
合計	28.60			640.59			351.03			79.51				
一次施工合計				556.35			274.71			47.53				
二次施工合計				84.24			76.32			31.98				

土工計算書《立坑外埋戻》

測　　点	距　離	埋戻(立坑外)												備　　考
		断　面	平　均	立　積										
①－①		0.0												
②－②	4.20	2.8	1.40	5.88										
②'－②'		1.0												
③－③	1.00	0.8	0.90	0.90										
④－④	3.50	2.5	1.65	5.78										
⑤－⑤	12.30	2.5	2.50	30.75										
⑥－⑥	2.40	2.5	2.50	6.00										
	2.10	2.5	2.50	5.25										
⑦－⑦	2.30	0.0	1.25	2.88										
合計				57.44										

土工断面位置図 S=1:200

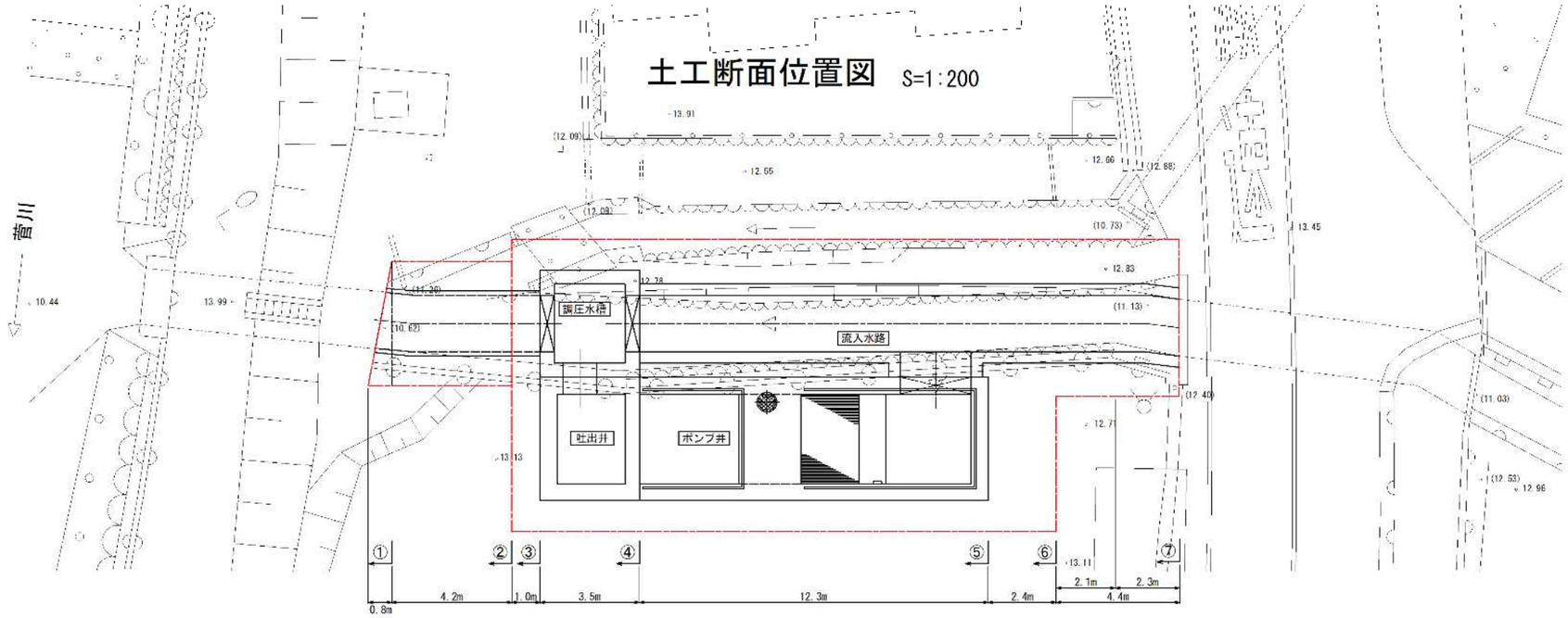

土工断面図 S=1:200

※断面積はCADによる測定値

①－①

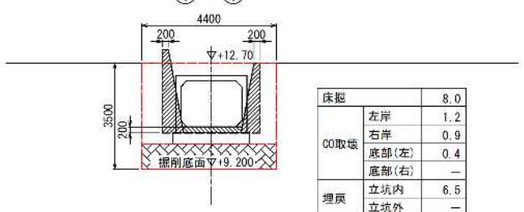

床掘		8.0
CO取壊	左岸	1.2
	右岸	0.9
	底部(左)	0.4
	底部(右)	—
埋戻	立坑内	6.5
	立坑外	—
中詰砕石(底部)		3.7

②－②

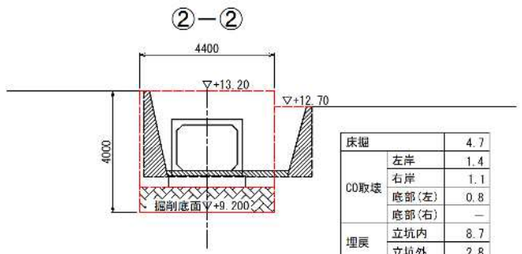

床掘		4.7
CO取壊	左岸	1.4
	右岸	1.1
	底部(左)	0.8
	底部(右)	—
埋戻	立坑内	8.7
	立坑外	2.8
中詰砕石(底部)		3.7

②'－②'

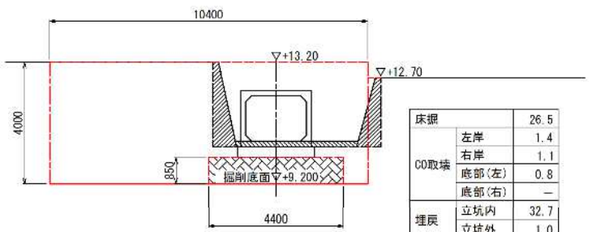

床掘		26.5
CO取壊	左岸	1.4
	右岸	1.1
	底部(左)	0.8
	底部(右)	—
埋戻	立坑内	32.7
	立坑外	1.0
中詰砕石(底部)		3.7

③－③

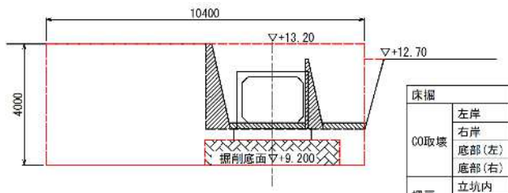

床掘		26.2
CO取壊	左岸	1.4
	右岸	0.8
	底部(左)	0.5
	底部(右)	0.3
埋戻	立坑内	32.7
	立坑外	0.8
中詰砕石(底部)		3.7

③'－③'

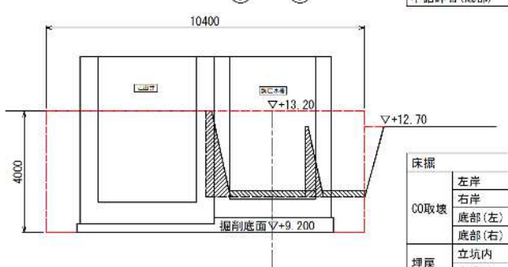

床掘		26.2
CO取壊	左岸	1.4
	右岸	0.8
	底部(左)	0.5
	底部(右)	0.3
埋戻	立坑内	8.7
	立坑外	0.8

④－④

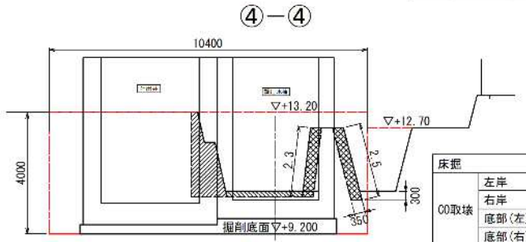

床掘		27.3
CO取壊	左岸	2.1
	右岸	—
	底部(左)	0.5
	底部(右)	—
埋戻	立坑内	8.7
	立坑外	2.5

④'－④'

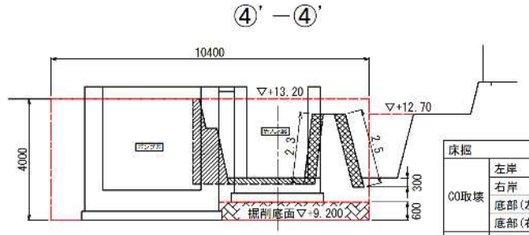

床掘		27.3
CO取壊	左岸	2.1
	右岸	—
	底部(左)	0.5
	底部(右)	—
埋戻	立坑内	11.6
	立坑外	2.5
中詰砕石(底部)		2.9

⑤－⑤

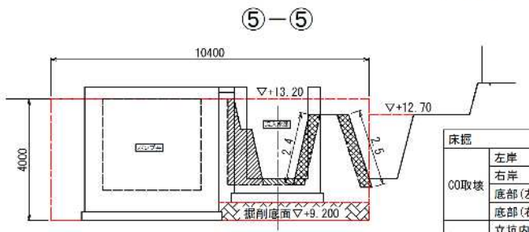

床掘		31.4
CO取壊	左岸	2.1
	右岸	—
	底部(左)	0.2
	底部(右)	—
埋戻	立坑内	11.6
	立坑外	2.5
中詰砕石(底部)		2.9

⑤'－⑤'

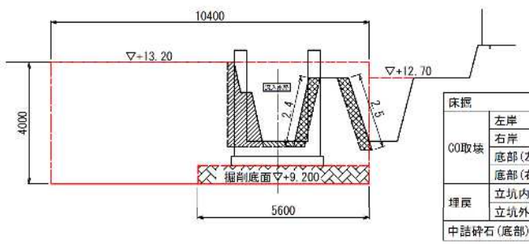

床掘		31.4
CO取壊	左岸	2.1
	右岸	—
	底部(左)	0.2
	底部(右)	—
埋戻	立坑内	28.7
	立坑外	2.5
中詰砕石(底部)		3.4

⑥－⑥

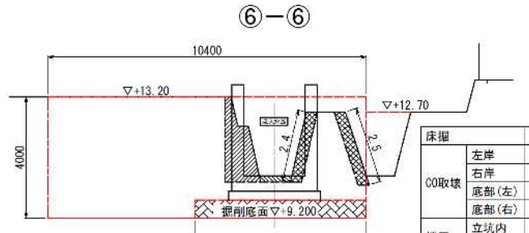

床掘		31.4
CO取壊	左岸	2.1
	右岸	—
	底部(左)	0.2
	底部(右)	—
埋戻	立坑内	28.7
	立坑外	2.5
中詰砕石(底部)		3.4

⑥'－⑥'

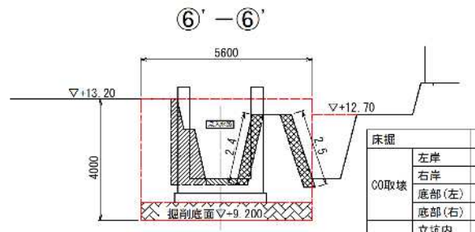

床掘		12.2
CO取壊	左岸	2.1
	右岸	—
	底部(左)	0.2
	底部(右)	—
埋戻	立坑内	9.5
	立坑外	2.5
中詰砕石(底部)		3.4

⑦－⑦

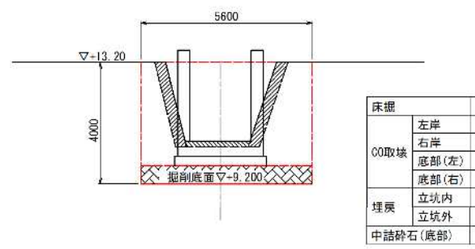

床掘		12.5
CO取壊	左岸	1.0
	右岸	1.0
	底部(左)	0.4
	底部(右)	—
埋戻	立坑内	9.5
	立坑外	—
中詰砕石(底部)		3.4

場外盛土　　数量計算

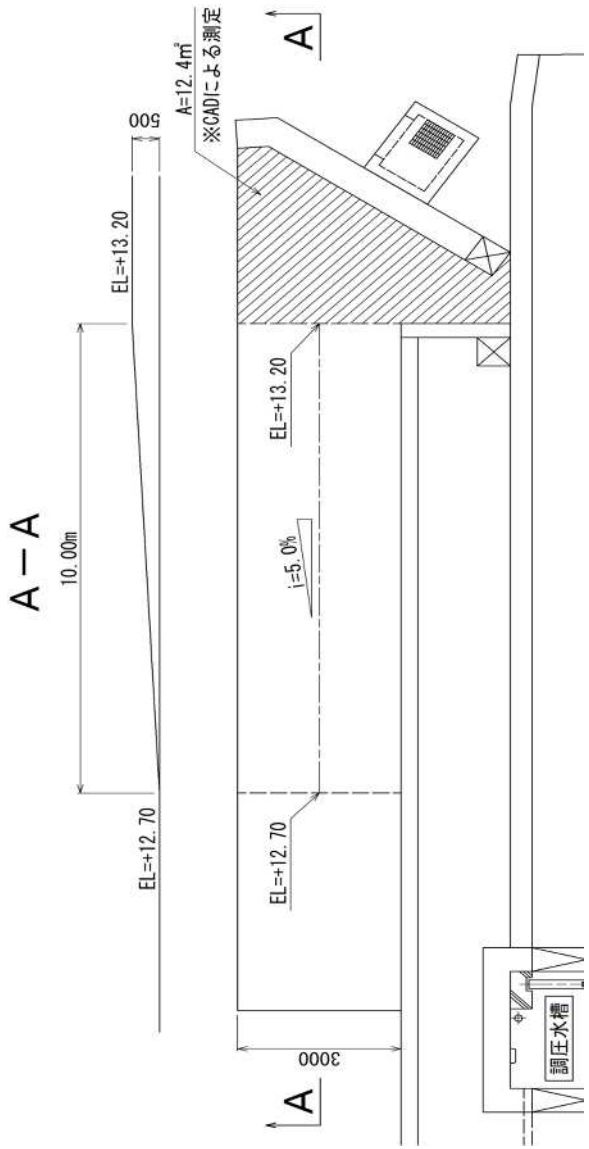

種　別	細別・規格		算 出 式			単位	数　量
盛土							
	斜線部		V = 12.4×0.50	=	6.20	㎥	
	スロープ部		V = 0.50/2×10.00×3.00	=	7.50	㎥	
	小計		V =	=	13.70	㎥	
	舗装控除	場外舗装 t=13cm	V = (12.4+3.00×10.00)×0.13	=	-5.51	㎥	
	控除後合計		V =	=	8.19	㎥	別途集計

高圧噴射撹拌工

名称	種別	算出式	単位	数量
■底部改良				
施工径		＝ 1800	mm	
施工本数	一次施工	＝ 47	本	
	二次施工	＝ 12	本	
	合計	＝ 59	本	59
1本当り施工時間		※別紙 TN ＝ 240.50	min	240.5
1本当り注入量		※別紙 QN ＝ 8.46	m^3	8.46
日当り施工本数		※別紙 Ns ＝ 1.67	本/日	1.67
1本当り排泥処理量		※別紙 V ＝ 11.33	m^3/本	11.33
注入設備据付解体			式	1

高圧噴射攪拌工二重管工法

施工位置	底部改良	
施工径	φ	1800 mm

機種の選定

機　種	規　格		単位	数量
二重管専用マシン	11kW		台	1
超高圧ポンプ	20～100L/min	19.6Mpa	台	1
空気圧縮機	排ガス対策型第１基準値	5m3/min	台	1
トラッククレーン	4.9t吊り		台	1

削孔・注入長

削孔関係			
土　質	N値	単位削孔時間 γ1 min/m	削孔長 m
粘性土		7	
砂質土	N≦30	9	7.500
	30＜N	13	
礫質土		45	
合計			7.500

注入関係				
土　質	杭　径	N値	単位注入時間 γ2 min/m	注入高 m
粘性土	2000	N＜1	29	
	1800	N=1		
	1600	N=2	22	
	1400	N=3		
	1200	N=4	16	
砂質土	2000	N≦10	38	3.500
	1800	10＜N≦20		
	1600	20＜N≦30	28	
	1400	30＜N≦35		
	1200	35＜N≦40	19	
	1000	40＜N≦50		
礫質土				
合計				3.500

硬化材種別

1	JG-1号			
1	2	3	4	5
JG-1号	JG-2号	JG-3号	JG-4号	JG-5号

歩　掛

高圧噴射攪拌工二重管工法施工歩掛			
機械準備時間	T1	min	25
ロッド切断時間	γ3	min/m	2
土被部引抜時間 γ4	γ4	min/m	2
注入剤の吐出量	q	m3/min	0.06
吐出量補正係数	β	l/min	0.06
１日当り作業時間	H	時間	6.7

高圧噴射攪拌工二重管工法排泥関係施工歩掛				
排泥液増加率	粘性土	α	―	0.3
	砂質土			0.1
削孔ポンプ吐出量		q	m3/min	0.04
削孔排泥率		γ	―	0.5
１日当り洗浄廃液量		u	m3/日	2

(1) 1本当り施工時間

Ts = T1 + T2 + T3 + T4
= 25.0 + 67.5 + 140.0 + 8.0 = 240.50 (min)

① 機械準備時間
T1 = = 25.00 (min)

② 削孔時間
T2 = Σ(γ1×Lo) = 67.5 (min)

γ1： 各土質ごとの削孔の単位作業時間 (min/m)
L0： 各土質ごとの削孔長 (m)

削孔時間				
土 質	N値	γ1	L0	γ1×Lo
		min/m	m	min
粘性土		7	0.000	0.0
砂質土	N≦30	9	7.500	67.5
	30<N	13	0.000	0.0
礫質土		45	0.000	0.0
合計			7.500	67.5

③ 注入時間
T3 = Σ(γ2×L1) + Σ(γ3×L1)
= 133.0 + 3.500×2.0 = 140.00 (min)

γ2： 各土質毎の注入の単位作業時間 (min/m)
γ3： ロッド切断の単位作業時間 = 2.0 (min/m)
L1： 各土質毎の注入長 (m)

注入時間					
土 質	杭 径	N値	γ2	L1	γ2×L1
			min/m	m	min
粘性土	2000	N<1	29	0.000	0.0
	1800	N=1			
	1600	N=2	22	0.000	0.0
	1400	N=3			
	1200	N=4	16	0.000	0.0
	小 計			0.000	0.0
砂質土	2000	N≦10	38	3.500	133.0
	1800	10<N≦20			
	1600	20<N≦30	28	0.000	0.0
	1400	30<N≦35			
	1200	35<N≦40	19	0.000	0.0
	1000	40<N≦50			
	小 計			3.500	133.0
合計				3.500	133.0

④ 土被り引き抜き時間
T4 = γ4×L2 = 2.0×4.000 = 8.00 (min)

γ2： 1m当り引き抜き時間 = 2.0 (min/m)
L2： 土被り長
= L0 − L1 = 7.500 − 3.500 = 4.000 (m)

(2) 1本当り注入材料使用量

Qn = Σ(L1×γ2)×q×(1 + β)
= 133.0×0.06×(1 + 0.06) = 8.46 (m3/本)

Qn： 1本当たり注入量 (m3)
L1： 各土質毎の注入長 (m)
γ2： 各土質毎の注入の単位作業時間 (min/m)
Σ(L1×γ2) = 133.0 (min)
q： 注入材の吐出量 = 0.06 (m3/min)
β： 補正係数 = 0.06

(3) 1日当り施工本数

$$Ns = \frac{60 \cdot H}{Tn} = \frac{60 \times 6.7}{240.50} = 1.67 \text{ 本／日}$$

H： 1日当り実作業時間 = 6.7 (h)
Ts: 1本当り施工時間 = 240.50 (min)

(4) 1本当り排泥液処理量

V = V1 + V2 + V3
= 8.78 + 1.35 + 1.20 = 11.33 (m3/本)

① 造成による排泥液量 (V1)

V1 = Σ(L1×γ2)×q×(1 + α)
= 0.00 + 8.78 = 8.78 (m3/本)

V1(粘) = 0.0×0.06×(1 + 0.3) = 0.00
V1(砂) = 133.0×0.06×(1 + 0.1) = 8.78

L1： 各土質毎の注入長 (m)
γ2： 各土質毎の注入の単位作業時間 (min/m)
粘性土Σ(L1×γ2) = 0.0 (min)
砂質土Σ(L1×γ2) = 133.0 (min)
q： 注入材の吐出量 = 0.06 (m3/min)
α： 増加率 粘性土 = 0.3
砂質土 = 0.1

② 削孔による排泥液量 (V2)

V2 = T2×q×γ
= 67.5×0.04×0.5 = 1.35 (m3/本)

T2： 1本当り削孔時間 = 67.5 (min)
q： 削孔ポンプ吐出量 = 0.04 (m3/min)
γ： 排泥率 = 0.5

③ プラント洗浄排液量 (V3)

V3 = D×u = 0.60×2.00 = 1.20 (m3/本)

D： 実働日数

$$= \frac{1}{Ns} = \frac{1}{1.67} = 0.60 \text{ (日/本)}$$

Ns： 1日当り施工本数 = 1.67 (本/日)
u： 1日当り洗浄排液量 = 2.00 (m3/日)

【一次施工時：ポンプ井・調圧水槽・流入水路下流部】

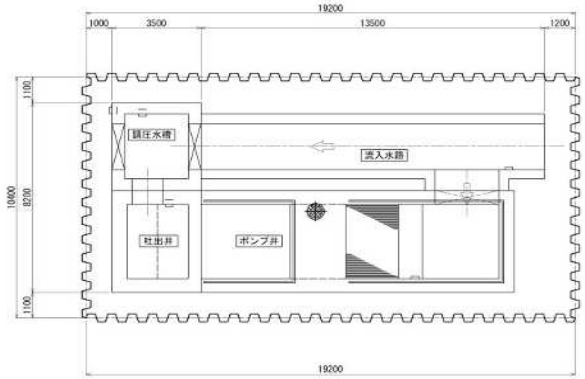

【二次施工時：放流渠・流入水路上流部】

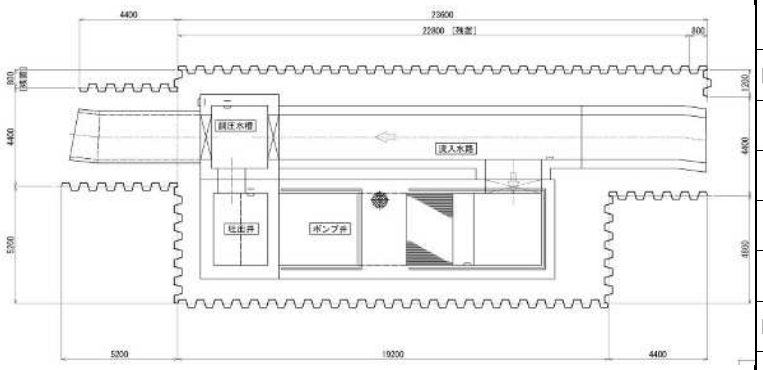

型式	寸法 W mm	寸法 h mm	寸法 t mm	重量 1枚当り kg/m	重量 壁幅1m当り kg/m²	断面積 1枚当り cm²	断面積 壁幅1m当り cm²/m	表面積 1枚当り m²/m	表面積 壁幅1m当り m²/m²	重心位置 C cm	断面二次モーメント 1枚当り cm⁴	断面二次モーメント 壁幅1m当り cm⁴/m	回転半径 1枚当り cm	断面係数 1枚当り cm³	断面係数 壁幅1m当り cm³/m
FSP-Ⅰ	400	85	8.0	35.5	88.8	45.21	113.0	1.21	1.51	3.45	598	4,500	3.64	88	529
FSP-Ⅱ	400	100	10.5	48.0	120	61.18	153.0	1.33	1.66	4.04	1,240	8,740	4.50	152	874
FSP-Ⅱ$_A$	400	120	9.2	43.2	108	55.01	137.5	1.34	1.68	4.72	1,460	10,600	5.15	160	880
FSP-Ⅲ	400	125	13.0	60.0	150	76.42	191.0	1.44	1.80	4.90	2,220	16,800	5.39	223	1,340
FSP-Ⅲ$_A$	400	150	13.1	58.4	146	74.40	186.0	1.44	1.80	5.84	2,790	22,800	6.12	250	1,520
FSP-Ⅳ	400	170	15.5	76.1	190	96.99	242.5	1.61	2.01	6.45	4,670	38,600	6.94	362	2,270

種　別	細別・規格		算出式			単位	数　量
■油圧圧入引抜工							
	圧入 継施工なし						
	鋼矢板Ⅳ型	Nmax≦50 圧入長12m以下					
		一次施工時	N =　(19.20+10.40)×2/0.40	=	148	枚	
		二次施工時 新設分	N =　(4.40×3+1.20+5.20)/0.40-25	=	24	枚	
		二次施工時 転用分	N =	=	25	枚	
		合計	N =	=	197	枚	197
	引抜	引抜長12m以下					
		二次施工時前	N =　(4.40×2+1.20)/0.40　※二次施工へ転用	=	25	枚	
		二次施工時後	N =　(4.40×2+5.20×2+4.80+19.20+1.20+0.80)/0.40	=	113	枚	
		合計	N =	=	138	枚	138
■鋼矢板重量							
	鋼矢板Ⅳ型						
		搬入	W =　0.0761t/m×11.50×(148+24)	=	150.526	t	150.53
		搬出	W =　0.0761t/m×11.50×113	=	98.892	t	98.89
■鋼矢板残置	残置枚数		N =　(22.80+0.80)/0.40	=	59	枚	
	残置重量	鋼矢板Ⅳ型	W =　150.526-98.892	=	51.634	t	51.63
■鋼矢板撤去	残置部 上部1.5m						
	矢板切断	1枚当たり	L =　断面積/矢板厚=96.99/(15.5×10)	=	0.626	m	
		合計延長	L =　59×0.626	=	36.934	m	36.93
	撤去重量	鋼矢板Ⅳ型	W =　0.0761t/m×1.50×59	=	6.735	t	6.74
	ｽｸﾗｯﾌﾟ重量					t	6.74

仮排水工　　数量計算

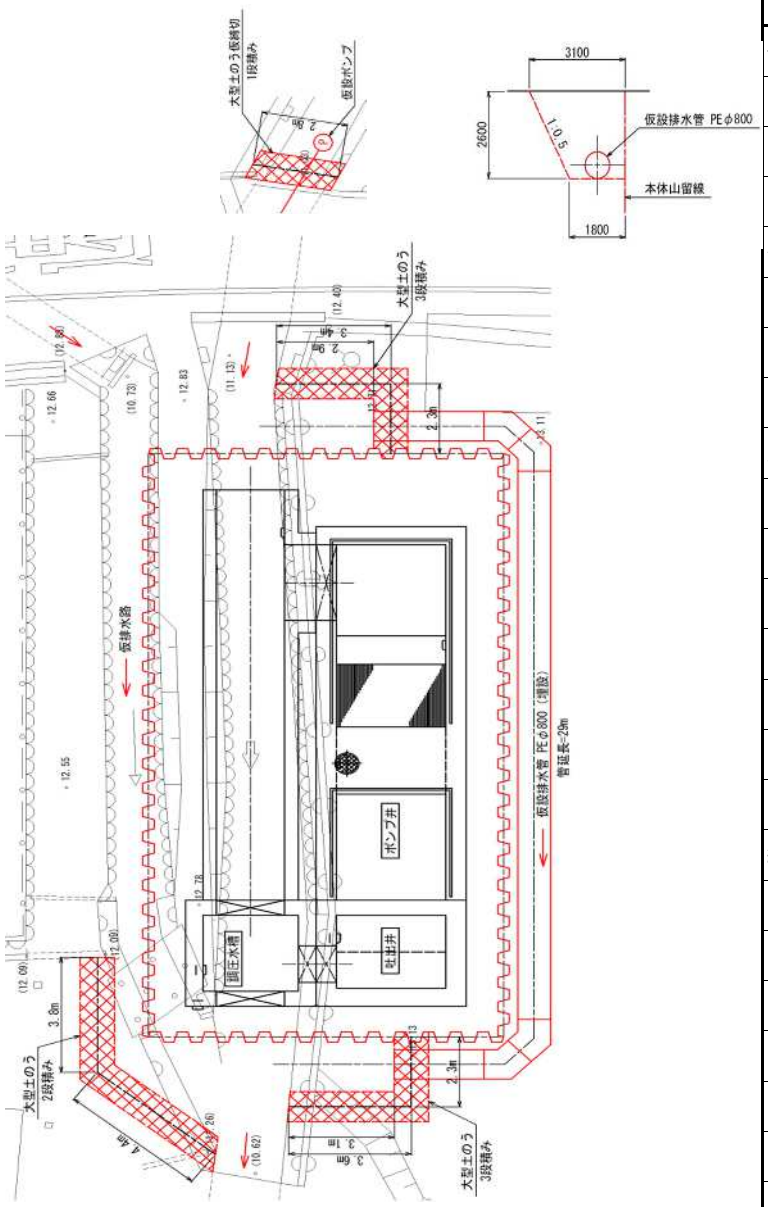

1箇所当り

種　別	細別・規格		算 出 式			単位	数　量
仮排水管							
	高密度ﾎﾟﾘｴﾁﾚﾝ管	φ800mm	L =	=	29.00	m	29.00
	管布設工	φ800mm	L =	=	29.00	m	29.00
作業土工	土工延長		L = 3.1+29.0+2.9	=	35.00	m	
	床掘		V = (1.80+3.10)/2×2.60×35.00×2回	=	445.90	㎥	別途集計
	埋戻		V = ※床掘と同数量	=	445.90	㎥	別途集計
大型土のう工							
	製作・設置・撤去	単位数量 N=1袋/m					
		1段積み区間	N = 2.8/1.00	=	3	袋	
		2段積み区間	N = (4.4+3.8)/1.00×2	=	16	袋	
		3段積み区間	N = (4.6+2.3+2.3+3.4)/1.00×3	=	38	袋	
		合計	N =	=	57	袋	57
締切排水工							
	ポンプ運転	常時排水 Q=450～1300㎥/h	N = ※工程表より	=		日	0
	ポンプ設置・撤去		N =	=	3	箇所	3

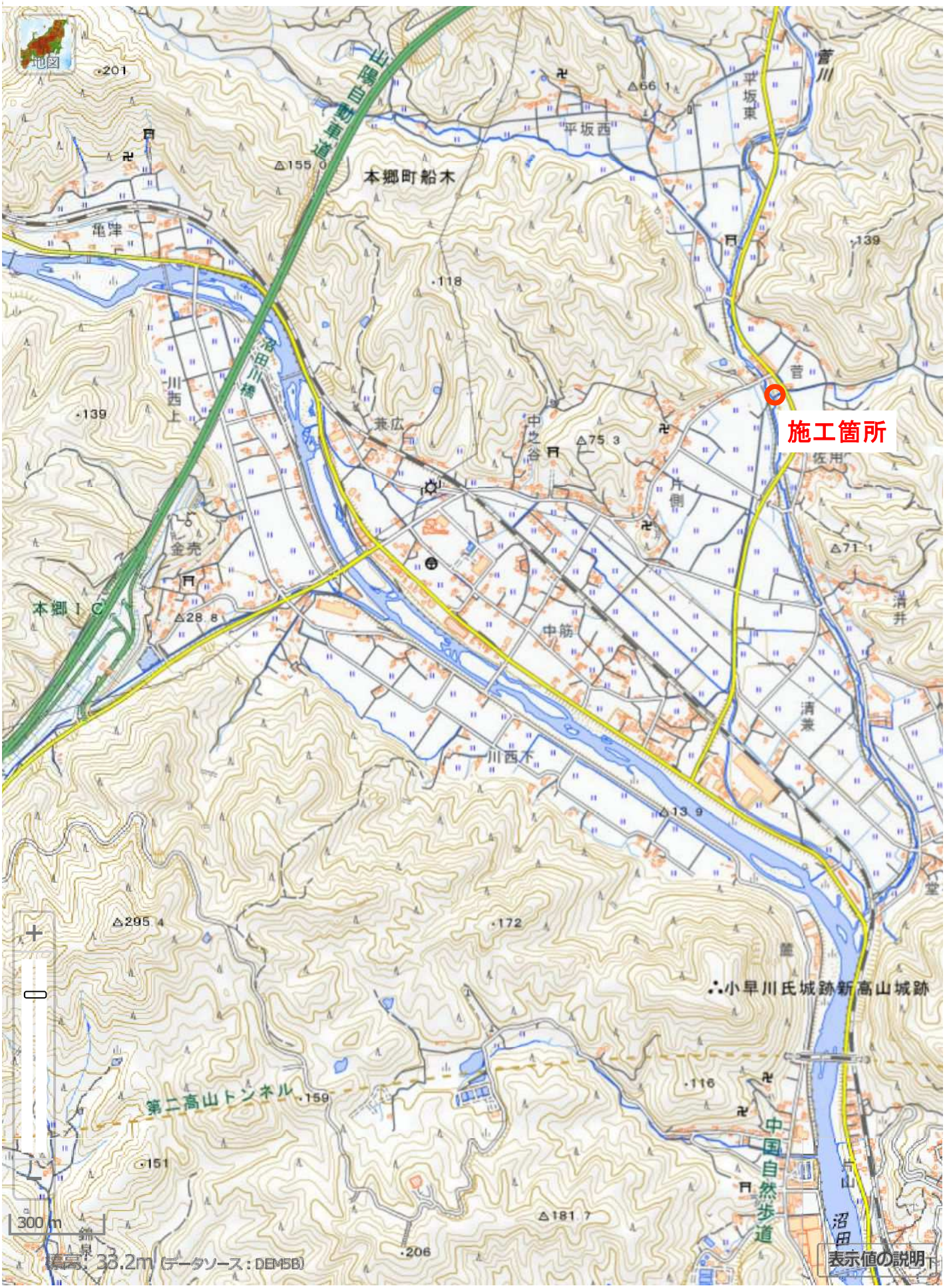
施工箇所
地図
山陽自動車道
本郷町船木
平坂西
平坂東
菅川
亀津
沼田川橋
川西上
兼広
中之谷
片側
金売
本郷ＩＣ
中筋
清井
清兼
川西下
小早川氏城跡新高山城跡
第二高山トンネル
中国自然歩道
沼田
300 m
標高: 33.2m (データソース：DEM5B)
表示値の説明