工事番号	部長	課長	課長補佐	係長	検算者	設計者

設計年度	令和　2　年度
施工月日	令和　　年　　月　　日
施工方法	請　　負
工事期間	

皆実雨水排水ポンプ場土木工事（2-2工区）　　仕様書

公共下水道事業

三原市皆実五丁目

仕　様　書

工事概要	起工理由
・ポンプ場 本体仮設工 仮設土留工　一式 本体築造工 場所打杭工　N=10本	

三　原　市

特　記　仕　様　書

第1章　総則

第1節　適　用

1　本特記仕様書は，三原市皆実五丁目　公共下水道事業　皆実雨水排水ポンプ場土木工事（2-2 工区）に適用する。

2　本特記仕様書に記載のない事項については，次によるものとする。

・土木工事共通仕様書　令和2年8月　広島版

広島県の調達情報のページ（https://chotatsu.pref.hiroshima.lg.jp/）-「技術管理基準等」に掲載している。

・下水道土木工事必携(案)　2014 年度　公益社団法人日本下水道協会

・下水道用設計指針と設計標準図　平成 26 年度改訂版　三原市

・その他関連規格類

第2節　現場の管理

受注者は，工事現場内において，管理技術者，主任技術者(下請を含む。)に工事名，工期，顔写真，所属会社名及び証明印の入った名札を着用するものとする。

第3節　部分引渡し

建設工事契約約款第 38 条により，本工事の内，部分引渡しの必要が生じた場合は，当該部分の検査を受け部分引渡しを行うこと。

第4節　検査

土木工事共通仕様書（令和2年8月広島版）『第3編 1-1-10 検査』によるほか，三原市工事検査規程の定めるところによる。

第5節　情報共有システム（設計金額 500 万円以上が対象）

1　本工事は，受発注者間の情報を電子的に交換・共有することにより，業務の効率化を図る情報交換システムの対象である。なお，運用にあたっては「広島県工事中情報共有システム運用ガイドライン」（以下「ガイドライン」という。）に基づき実施すること。

2　本工事で使用する情報共有システムは次とする。

広島県工事中情報共有システム

https://chotatsu.pref.hiroshima.lg.jp/asp/index.html

3　監督員及び受注者が使用する情報共有サービスのサービス提供者（以下「サービス提供者」という。）との契約は，受注者が行い，利用

料を支払うものとする。

4　なお，工事完成時については，提出する必要のある工事成果品を電子納品すること。また，試行期間中は工事検査を紙媒体で受検することから，受注者は工事成果品１部を紙媒体により提出すること。

5　受注者は，監督員及びサービス提供者から技術上の問題点の把握，利用にあたっての評価を行うためアンケート等を求められた場合，協力しなければならない。

第６節　法定外の労災保険の付保

1　本工事において，受注者は法定外の労災保険に付さなければならない。

2　受注者は，建設工事請負契約約款第５４条に基づき，法定外の労災保険の契約締結したときは，その証券又はこれに代わるものを速やかに監督職員に提示しなければならない。

3　法定外の労災保険は，政府の労働災害補償保険とは別に上乗せ給付等を行うことを目的とするものであり，（公財）建設業福祉共済団，（一社）建設業労災互助会，全日本火災共済協同組合連合会，（一社）全国労働保険事務組合連合会又は保険会社との間で，労働者災害補償保険法に基づいて契約を締結しているものとする。

第２章　施工条件

第１節　工　程

1　施工時期・時間の制限

時　期	全工事期間
時　間	８：３０～１７：００

2　地下埋設物･埋蔵文化財の事前調査

調査項目	地下埋設物
調査時期	工事施工前に試掘を行うこと。（支障物件が発見された場合は，監督員と協議すること。設計変更の対象とする。）
移設時期	必要に応じて，別途協議するものとする。
提出書類	「試掘結果報告書」として，提出するものとする。また，提出部数については監督員の指示によるものとする。

3　工程調整

工事受注後，すみやかに関連工事施工者及び関係機関と工程調整等を実施し，早期着手・早期完成に努めること。また，これらについては，受注者が主体となって協議・調整を行うこと。

第２節　用　地

１　借　地　　あらかじめ近隣住民に借地する目的，作業内容を充分説明し，同意を得て借地すること。

第３節　公害対策

１　事前・事後調査

調査区分	事前・事後及び工事施工中も大きな被害がある旨の申し出を受けた場合，監督員と協議の上調査すること。
調査時期	施工前・施工中・施工後（１ヶ月以内）
調査内容	柱，屋根，壁，基礎，建具等の傾斜，損傷状況
範　囲	別途協議による。

２　公害防止

施工方法	コンクリート破砕等の作業において，民家に隣接しているため，低騒音型機械を使用するものとする。 また，重機運転操作にあたっては，慎重な運転を行うこと。
建設機械・設備	低騒音型機械

第４節　安全対策

１　交通誘導員・保安要員

工事作業期間中の交通誘導員は，重機・機材・材料の出入り等につき，２人／日を見込んでいる。

２　安全管理員

JR に近接する工事を行う際は，一般社団法人日本鉄道施設協会が認定する JR 西日本工事等従事者資格を有する者（工事管理者等）を配置すること。工事管理者は１人／日，列車見張員は３人／日を見込んでいる。

第５節　工事用道路

１　一般道路

搬入経路	特に指定しない。
搬入出方法	車両の運転にあたり，速度規制厳守とする。（国道１８５号までは時速３０ｋｍ以内）
使用期間	工事施工期間
使用時間	８時３０分～１７時
工事中・後の処置	随時　清掃，　工事後　舗装欠損部補修（工事前・後の写真により監督員と協議すること。設計変更の対象とする。）

第６節　建設副産物

1　建設発生土（搬出）（建設発生土リサイクルプラント，建設発生土受入地又は建設発生土受入地（一時たい積））

当該工事により発生する建設発生土は，公の関与する埋立地，建設発生土処分先一覧表に掲載されている建設発生土リサイクルプラント，建設発生土受入地又は建設発生土受入地（一時たい積）のいずれかに搬出するものとする。

また，搬出先として，運搬費と受入費（平日の受入費用）の合計が最も経済的になる建設発生土リサイクルプラント，建設発生土受入地又は建設発生土受入地（一時たい積）を見込んでいる。したがって，正当な理由がある場合を除き残土処分に要する費用（単価）は変更しない。

なお，工事発注後に明らかになったやむを得ない事情により，建設発生土処分先一覧表に掲載されている建設発生土リサイクルプラント，建設発生土受入地又は建設発生土受入地（一時たい積）への搬出が困難となった場合は，発注者と受注者が協議するものとする。

2　産業廃棄物の場外保管

当該工事により発生する産業廃棄物を事業場の外（建設工事現場以外の場所）において 300m2 以上の面積で保管する場合には，保管場所を所管する都道府県知事又は政令市長に事前の届出を行うこと。また，届出事項を変更する場合は事前に変更届を，保管をやめたときは 30 日以内に廃止届を提出すること。

ただし，産業廃棄物処理業等の許可施設における保管は届出対象外とする。

第 7 節　仮設工

湧水等により，見込んでいる仮設工法が適さない場合や適用できない場合は，任意仮設についても設計変更することができる。

ただし，変更しようとする者は，見込んでいる仮設工法が適用できない根拠を文書等に示すとともに，適した仮設工法の仕様や構造計算書等を添付し，監督員と協議すること。

第 8 節 その他

1　工事用機資材の仮置き

場　所	指定しない
期　間	指定しない
保管方法	指定しない

第 3 章　設計金額

第 1 節　排出ガス対策型建設機械の使用促進

土木工事共通仕様書（令和 2 年 8 月広島版）『第 1 編 1-1-31 環境対策』で使用を義務付けている排出ガス対策型建設機械においては，排出ガ

ス対策型（第２次基準値）以上の建設機械の使用に努めること。

なお，使用する排出ガス対策型建設機械について，基準値による設計変更は行わない。

第４章　工事保険等

受注者は，本工事において第三者に与えた損害を補填する保険又はその他必要とする建設工事に関連する保険等に加入しなければならない。また，加入した保険等については，保険証券の写し（保険以外の場合はそれに代わるもの）を監督員に提出すること。

なお，加入に必要な保険料等は，設計で現場管理費に見込んでいる。

第５章　工事損失等

本工事の施工に伴い，通常避けることのできない地盤沈下，振動等により建物等に損害等（以下「工事損失」という。）が発生した場合においては，次のとおりとする。

なお，工事損失に伴う補償費用は，設計で現場管理費に見込んでいる。

（１）原因調査	監督員と協力して行なうものとする。
（２）補償交渉	監督員と協力して処理解決に当るものとする。
（３）応急処置	監督員から応急処置を講じる必要があると指示された場合は，直ちに応急処置を講ずるものとする。
（４）補償費用負担割合	発注者は，工事損失に伴う補償費用のうち，請負代金額の１００分の１を超える額を負担する。

第６章　その他

本工事内及び近接する地域住民，企業等には工事内容等を十分に周知・調整したうえで，苦情やトラブルのないよう施工に努めること。また，特記仕様書及び設計図書に明示していない事項，または，その内容に疑義が生じた場合は，監督員の指示を受けること。

別　紙

【工事標示板】

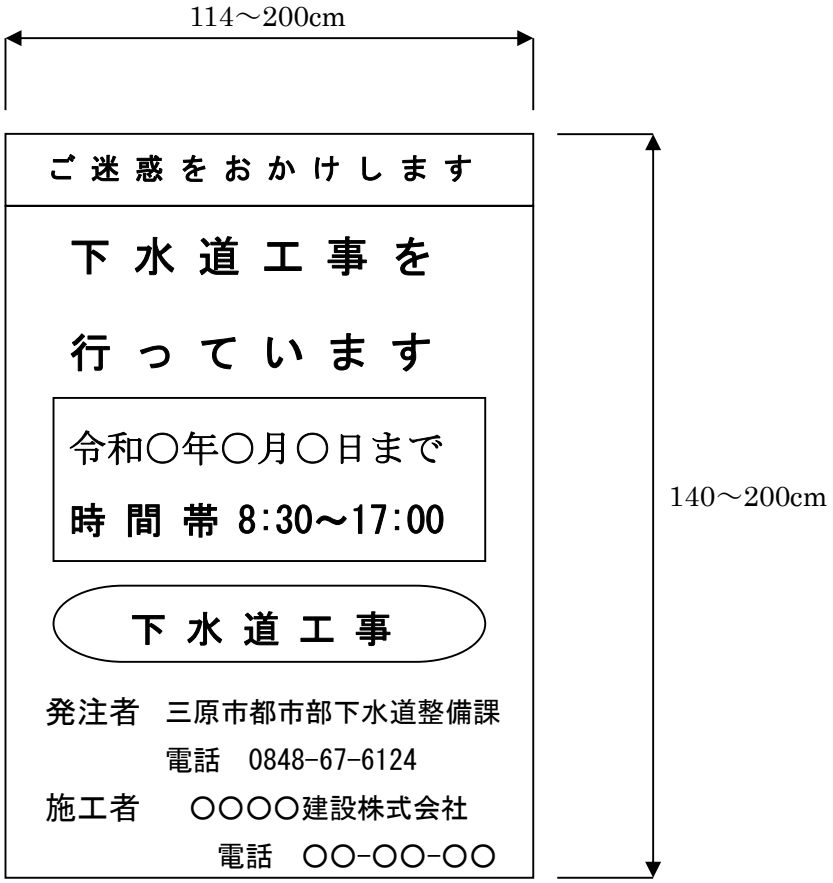

【工事情報看板】

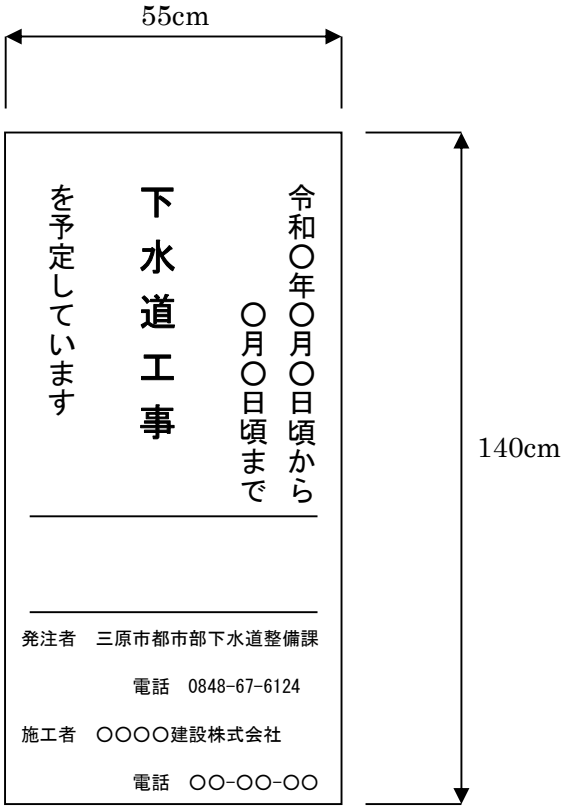

【工事説明看板】

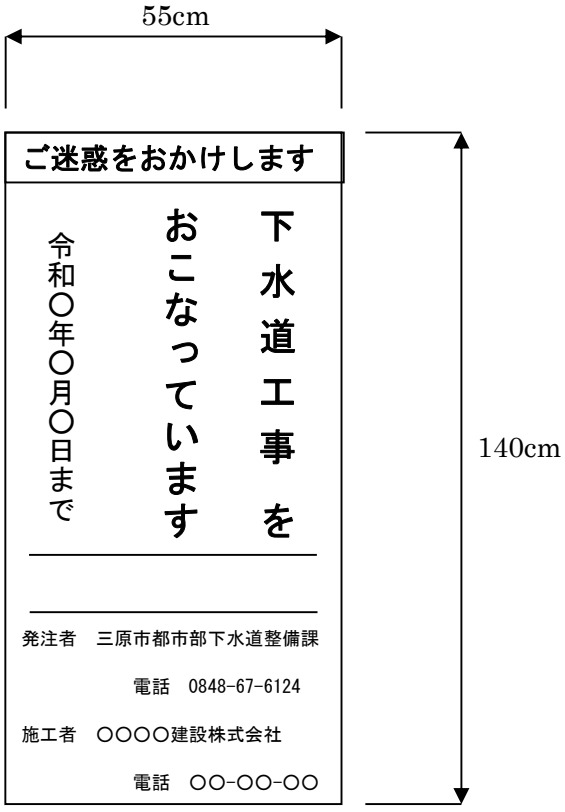

【まわり道案内表示板】

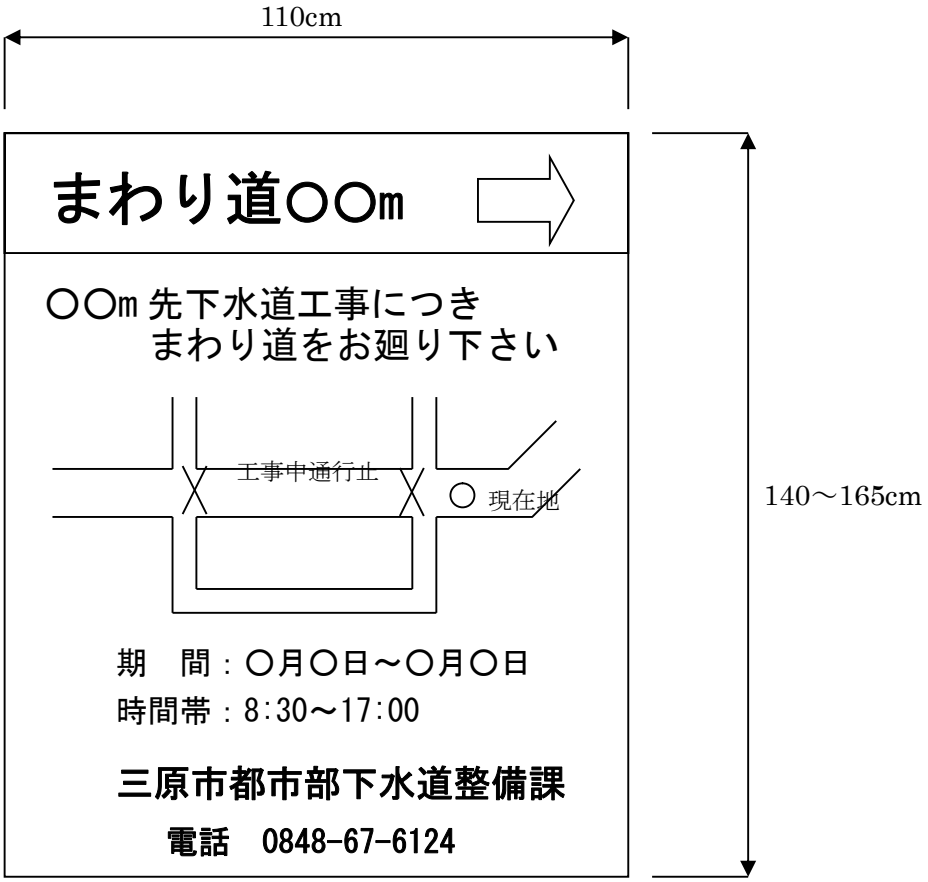
110cm
まわり道〇〇m
〇〇m 先下水道工事につき
まわり道をお廻り下さい
工事中通行止
〇 現在地
140～165cm
期　間：〇月〇日～〇月〇日
時間帯：8:30～17:00
三原市都市部下水道整備課
電話　0848-67-6124

工事数量総括表

費目・工種明細など	規格1・規格2	単位		数量	備考
本工事費					
処理場・ポンプ場		式		1	レベル1
本体作業土工		式		1	レベル2
仮締切工		式		1	レベル3
本体仮設工		式		1	レベル2
土留・仮締切工		式		1	レベル3
仮橋・作業構台工		式		1	レベル3
本体築造工		式		1	レベル2
場所打杭工		式		1	レベル3
場所打杭	杭径φ1200	本		10	レベル4
仮桟橋上部		式		1	レベル4
覆工板		式		1	レベル4
掘削土処理		m3		370	レベル4
泥水処理		m3		220	レベル4
全工種共通仮設		式		1	レベル1
仮設工		式		1	レベル2
交通管理工		式		1	レベル3
交通誘導警備員		人		30	レベル4

工事数量総括表

費目・工種明細など	規格1・規格2	単位		数量	備考
＊＊直接工事費＊＊					
運搬費					
運搬費		式		1	レベル2
運搬費		式		1	レベル3
仮設材運搬費		t		83	レベル4
安全費					
安全費		式		1	レベル2
安全費		式		1	レベル3
安全管理員		人		280	レベル4
共通仮設費率分					
＊＊共通仮設費計＊＊					
＊＊純工事費＊＊					
現場管理費					
＊＊工事原価＊＊					
一般管理費率分					
契約保証費					
一般管理費計					
＊＊工事価格＊＊					

工事数量総括表

費目・工種明細など	規格1・規格2	単位		数量	備考
＊＊消費税相当額＊＊					
＊＊工事費計＊＊					
＊＊契約保証費計＊＊					

令和2年度　皆実雨水排水ポンプ場土木工事（2-2工区）　図面目録

NO.	図面名称	縮尺	図番	NO.	図面名称	縮尺	図番
1	計画平面図	1:150	1	27			
2	縦断図	1:100	2	28			
3	横断図(1)	1:100	3	29			
4	横断図(2)	1:100	4	30			
5	横断図(3)	1:100	5	31			
6	ポンプ棟 杭基礎配置図	1:100	6	32			
7	ポンプ棟杭詳細図(L=25.5m)	1:50	7	33			
8	ポンプ棟杭詳細図(L=26.0m)	1:50	8	34			
9	ポンプ棟杭詳細図(L=27.0m下段)	1:50	9	35			
10	ポンプ棟杭詳細図(L=27.0m上段)	1:50	10	36			
11	ポンプ棟杭詳細図(L=27.5m)	1:50	11	37			
12	ポンプ棟仮締切工一般図（支保工、地盤改良工）	1:100	12	38			
13	ポンプ棟仮締切工詳細図（支保工、地盤改良工）	図示	13	39			
14			14	40			
15			15	41			
16			16	42			
17			17	43			
18			18	44			
19			19	45			
20			20	46			
21			21	47			
22			22	48			
23			23	49			
24			24	50			
25			25	51			
26			26	52			

計画平面図 S=1:150

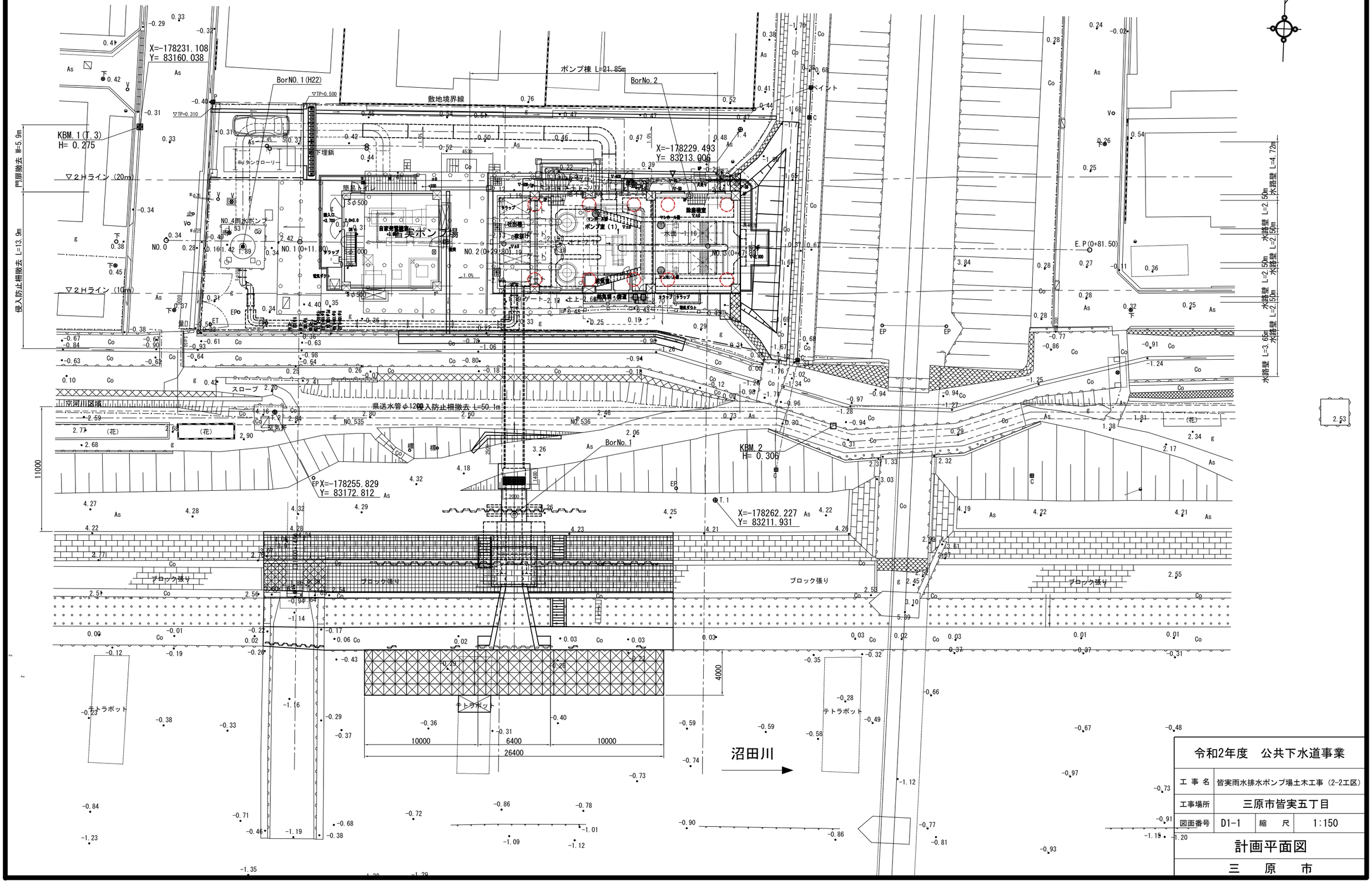

令和2年度　公共下水道事業			
工事名	皆実雨水排水ポンプ場土木工事（2-2工区）		
工事場所	三原市皆実五丁目		
図面番号	D1-1	縮尺	1:150
計画平面図			
三　原　市			

縦断図 S=1:100

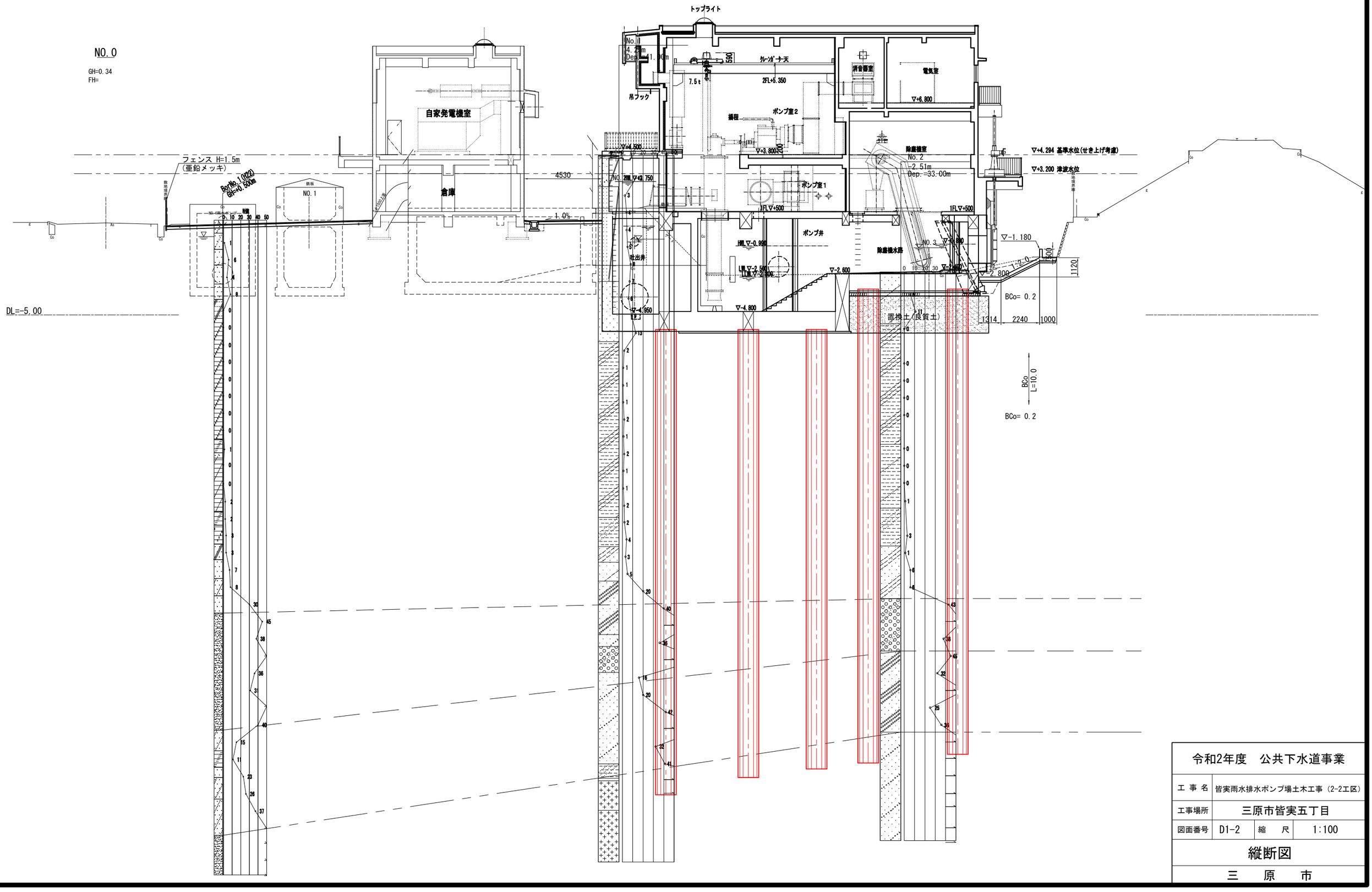

令和2年度　公共下水道事業			
工 事 名	皆実雨水排水ポンプ場土木工事（2-2工区）		
工事場所	三原市皆実五丁目		
図面番号	D1-2	縮　尺	1:100
縦断図			
三　原　市			

横断図(1) S=1:100

NO.1

GH=0.37
FH=

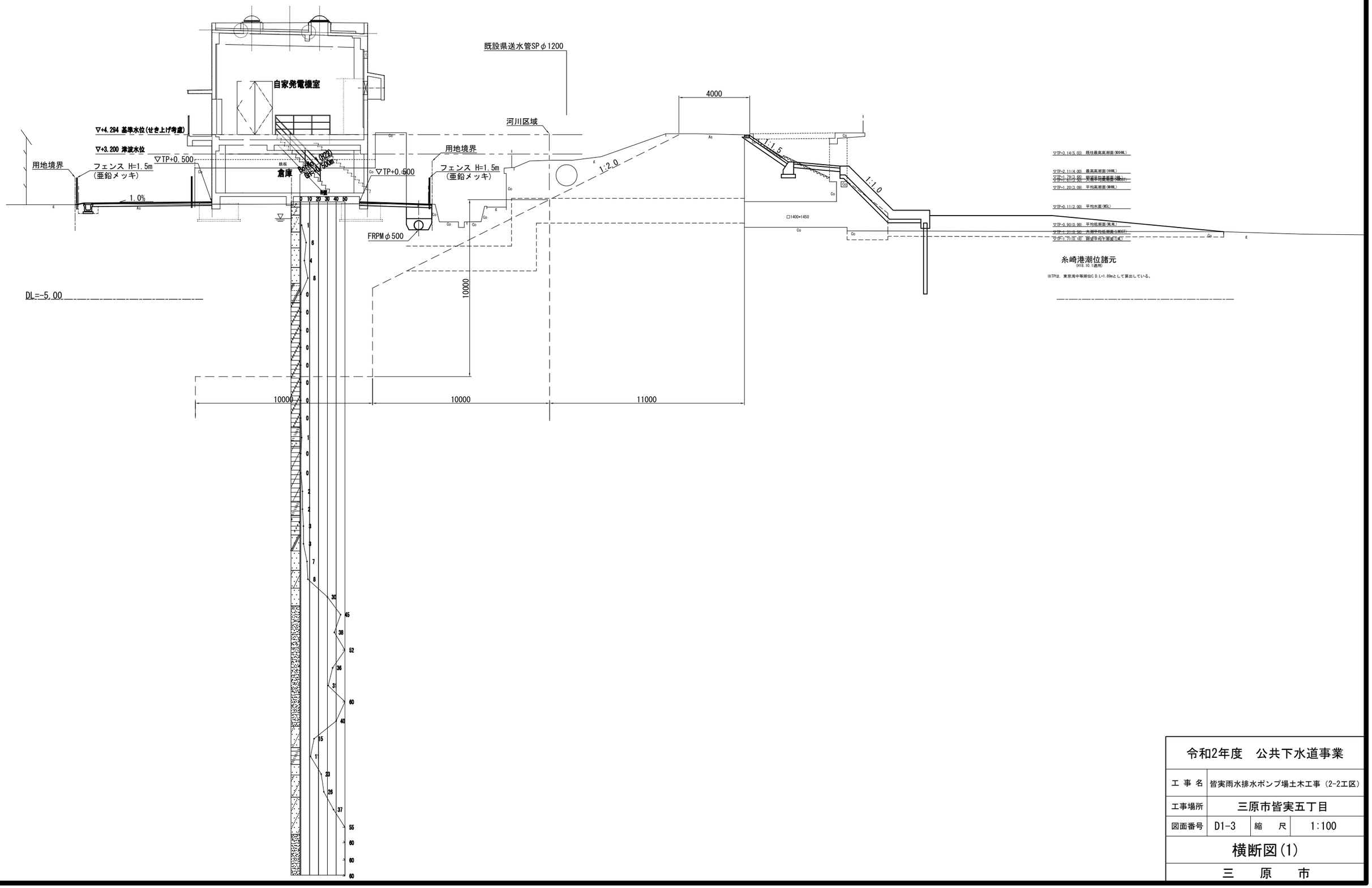

令和2年度　公共下水道事業			
工 事 名	皆実雨水排水ポンプ場土木工事（2-2工区）		
工事場所	三原市皆実五丁目		
図面番号	D1-3	縮　尺	1:100
横断図(1)			
三　原　市			

横断図(2) S=1:100

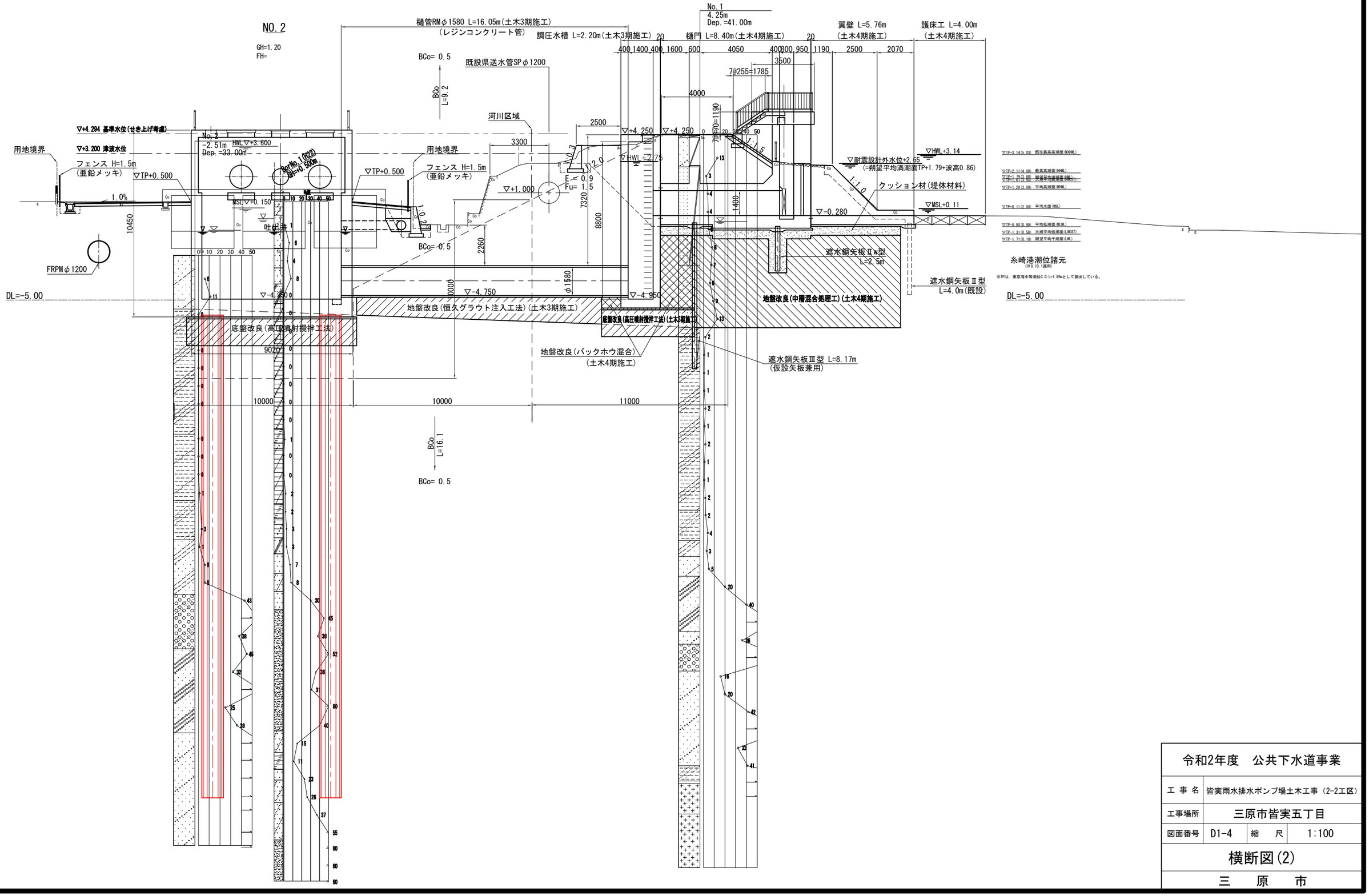

令和2年度　公共下水道事業			
工 事 名	皆実雨水排水ポンプ場土木工事（2-2工区）		
工事場所	三原市皆実五丁目		
図面番号	D1-4	縮　尺	1:100
横断図(2)			
三　原　市			

横断図(3) S=1:100

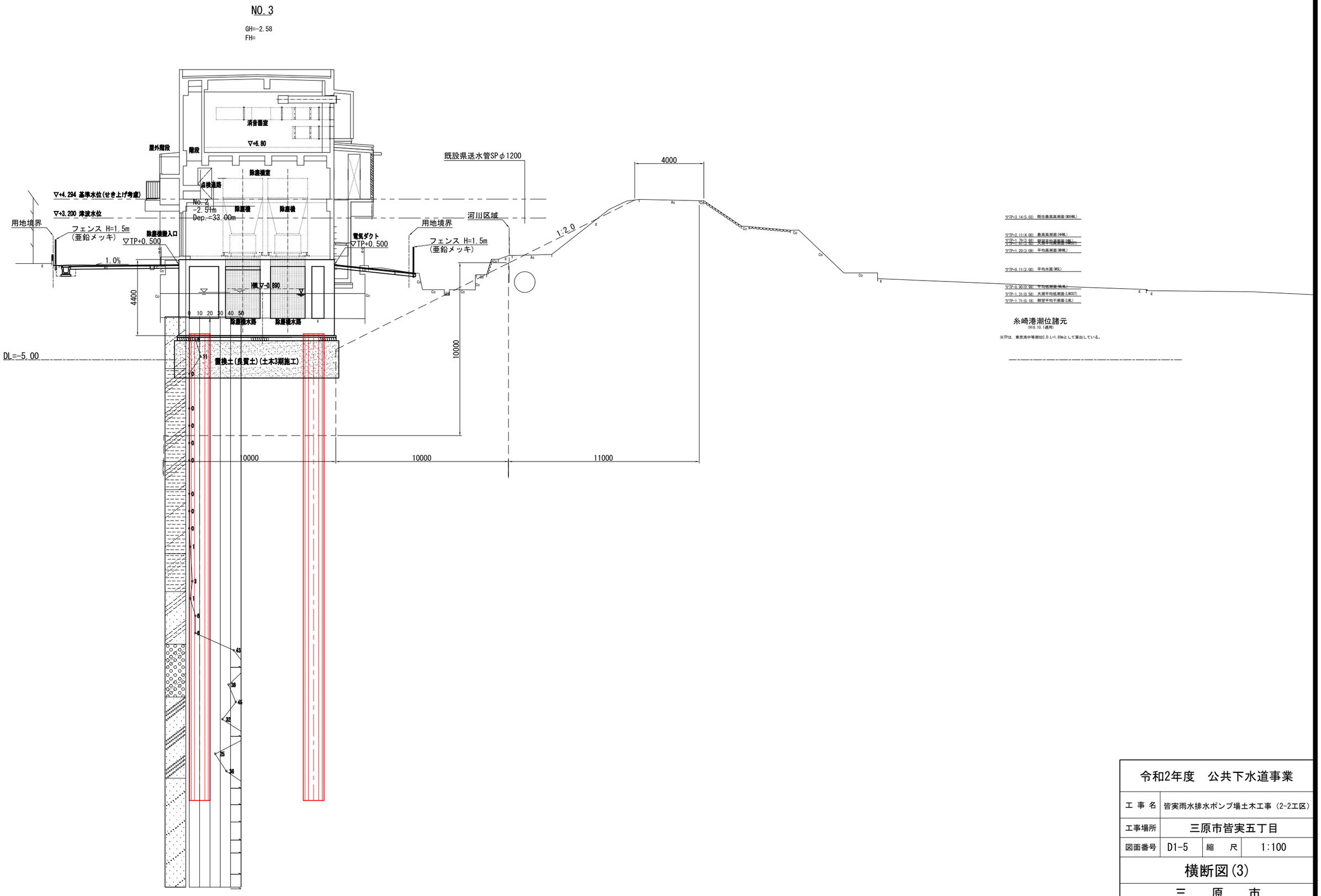

令和2年度　公共下水道事業			
工 事 名	皆実雨水排水ポンプ場土木工事（2-2工区）		
工事場所	三原市皆実五丁目		
図面番号	D1-5	縮　尺	1:100
横断図(3)			
三　原　市			

ポンプ棟杭基礎配置図 S=1:100

平面図

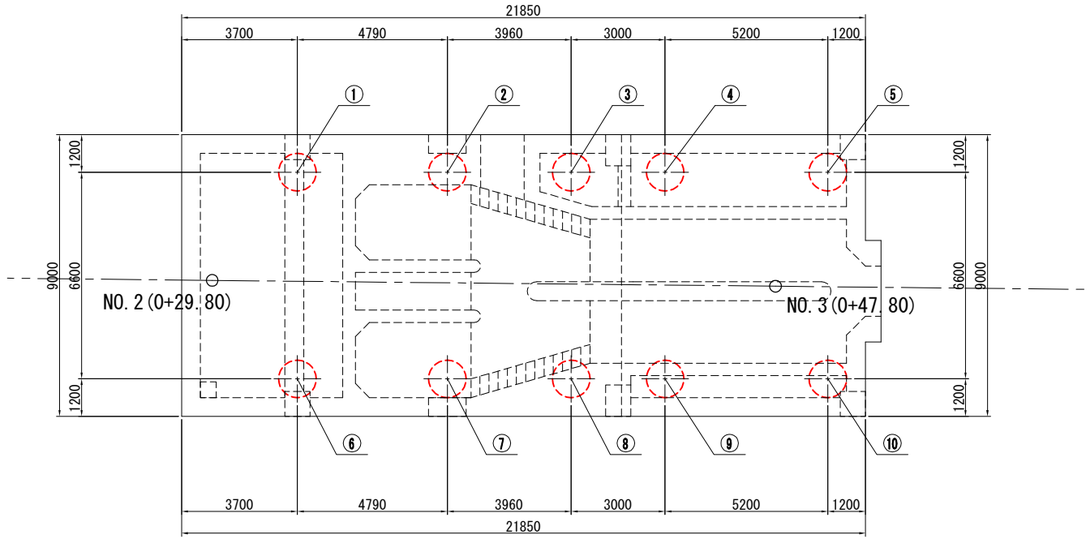

杭座標

	X	Y
1	-178236.7530	83195.1064
2	-178236.5858	83199.8935
3	-178236.4476	83203.8511
4	-178236.3429	83206.8493
5	-178236.1614	83212.0461
6	-178243.3489	83195.3367
7	-178243.1818	83200.1238
8	-178243.0436	83204.0814
9	-178242.9389	83207.0796
10	-178242.7574	83212.2764

側面図

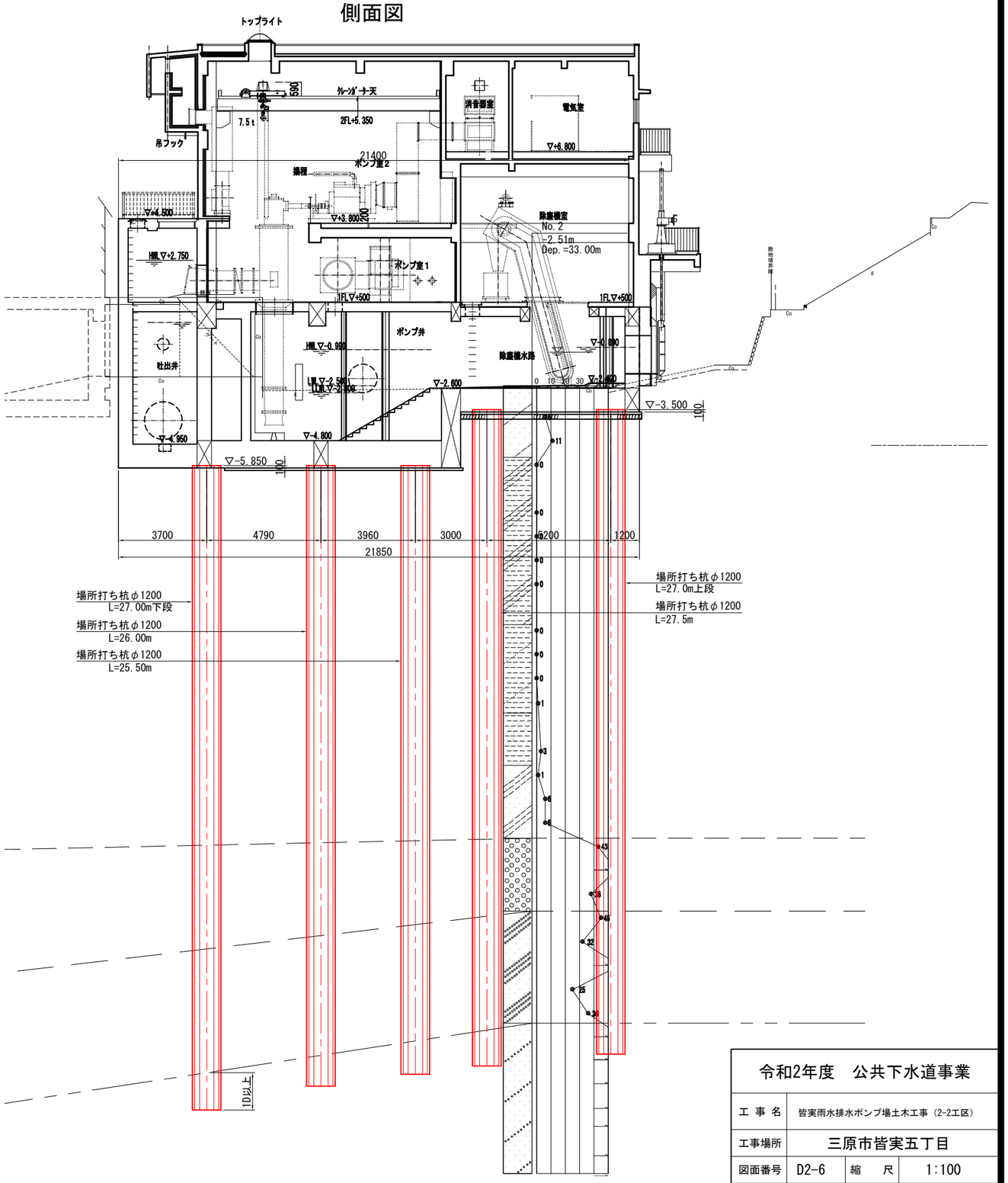

※杭先端は，N値50以上の支持層に杭径以上根入れすること。

令和2年度　公共下水道事業			
工事名	皆実雨水排水ポンプ場土木工事（2-2工区）		
工事場所	三原市皆実五丁目		
図面番号	D2-6	縮尺	1:100
ポンプ棟杭基礎配置図			
三原市			

ポンプ棟杭詳細図(L=25.5m) S=1:50

側面図

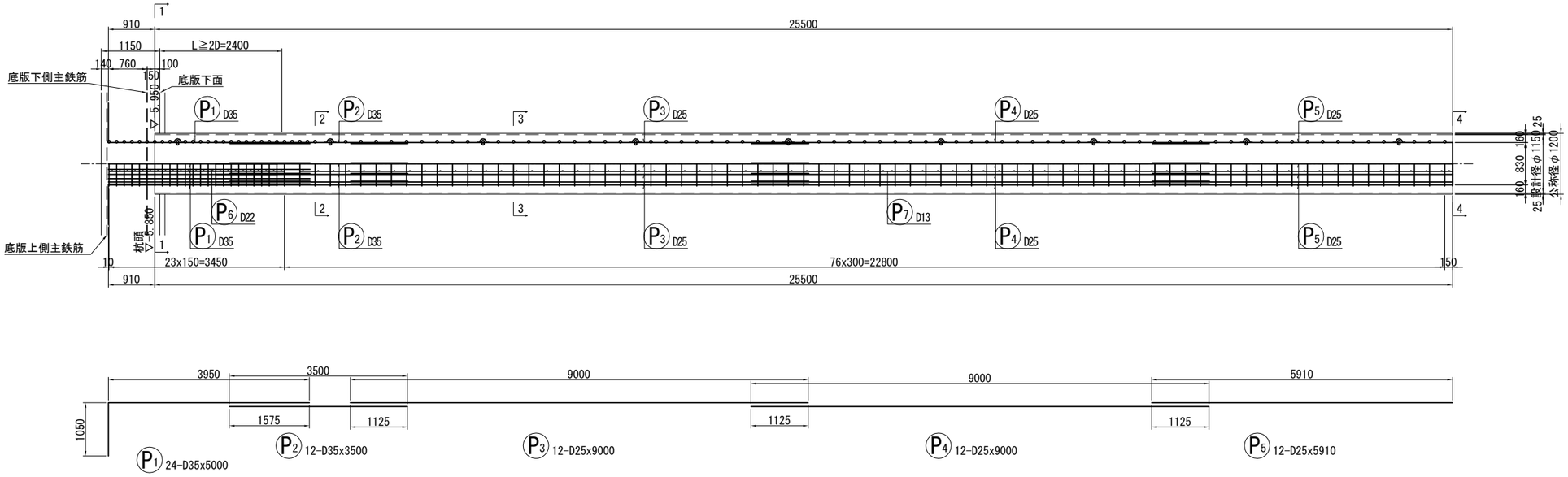

1 - 1

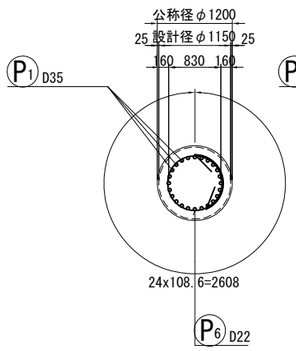

2 - 2

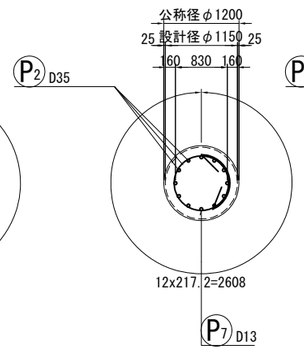

3 - 3

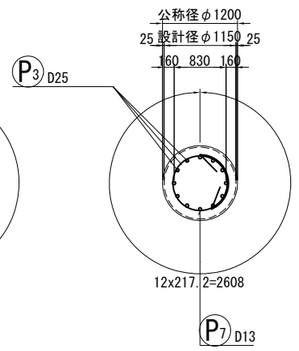

4 - 4

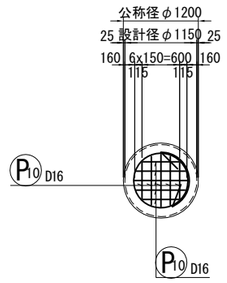

かぶり図

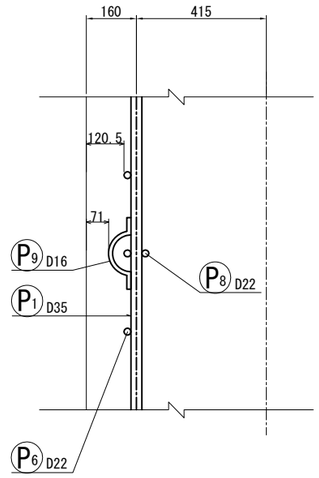

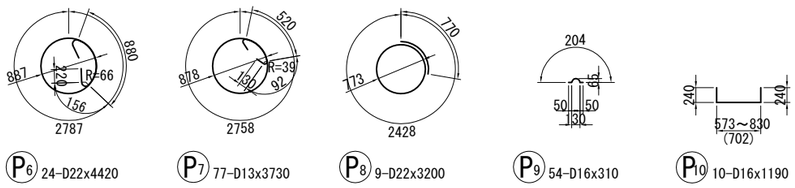

P6 24-D22x4420　P7 77-D13x3730　P8 9-D22x3200　P9 54-D16x310　P10 10-D16x1190

鉄筋表 (SD345)

記号	径	長さ (mm)	本数	単位質量 (kg/m)	1本当り質量 (kg)	質量 (kg)	摘要
P1	D35	5000	24	7.51	37.550	901	
P2	D35	3500	12	7.51	26.285	315	
P3	D25	9000	12	3.98	35.820	430	
P4	D25	9000	12	3.98	35.820	430	
P5	D25	5910	12	3.98	23.522	282	
P6	D22	4420	24	3.04	13.437	322	○
P7	D13	3730	77	0.995	3.711	286	○
P8	D22	3200	9	3.04	9.728	88	○
P9	D16	310	54	1.56	0.484	26	
P10	D16	1190	10	1.56	1.856	19	(平均長)

D35	1216 kg	x	2本 =	2432 kg
D25	1142 kg	x	2本 =	2284 kg
D22	410 kg	x	2本 =	820 kg
D16	45 kg	x	2本 =	90 kg
D13	286 kg	x	2本 =	572 kg
合計	3099 kg	x	2本 =	6198 kg

使用材料

コンクリート	σck=24N/mm² (呼び強度30)
鉄筋	SD345

令和2年度　公共下水道事業

工事名	皆実雨水排水ポンプ場土木工事（2-2工区）		
工事場所	三原市皆実五丁目		
図面番号	D2-7	縮尺	1:50

ポンプ棟杭詳細図(L=25.5m)

三　原　市

ポンプ棟杭詳細図(L=26.0m) S=1:50

側面図

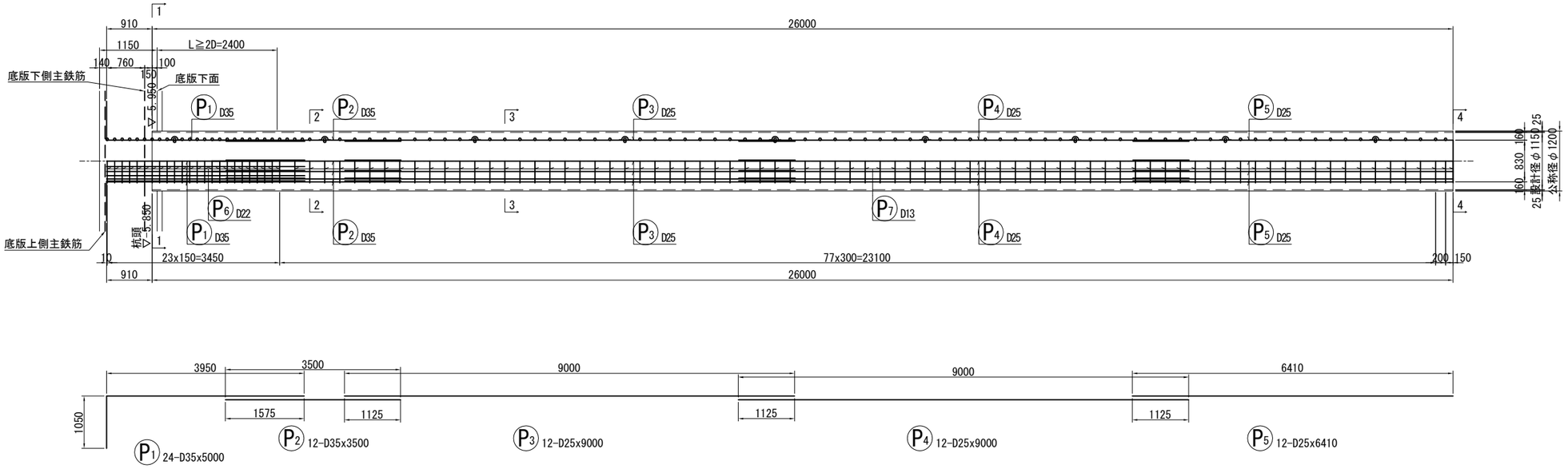

1 - 1

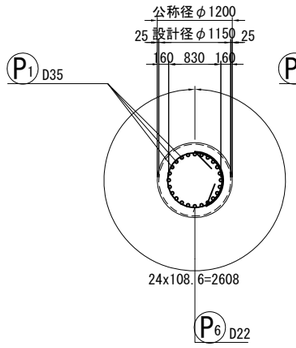

2 - 2

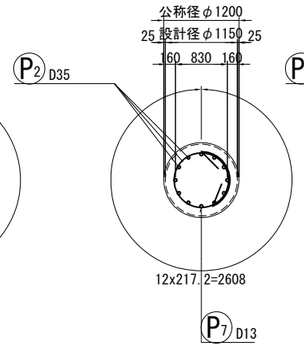

3 - 3

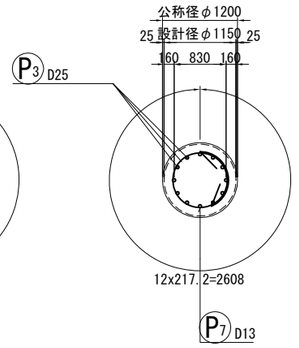

4 - 4

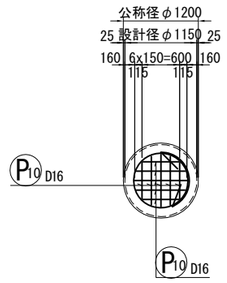

かぶり図

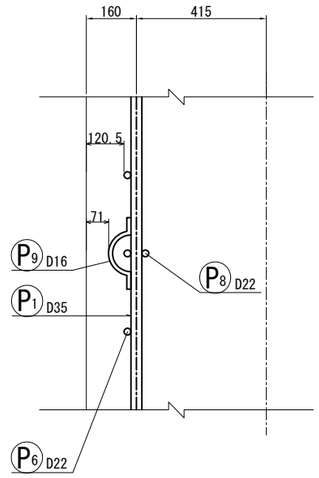

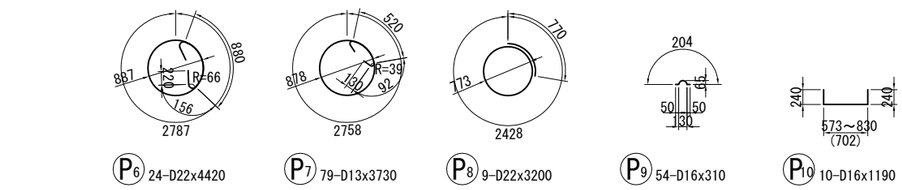

P6 24-D22x4420　P7 79-D13x3730　P8 9-D22x3200　P9 54-D16x310　P10 10-D16x1190

鉄筋表 (SD345)

記号	径	長さ (mm)	本数	単位質量 (kg/m)	1本当り質量 (kg)	質量 (kg)	摘要
P1	D35	5000	24	7.51	37.550	901	
P2	D35	3500	12	7.51	26.285	315	
P3	D25	9000	12	3.98	35.820	430	
P4	D25	9000	12	3.98	35.820	430	
P5	D25	6410	12	3.98	25.512	306	
P6	D22	4420	24	3.04	13.437	322	○
P7	D13	3730	79	0.995	3.711	293	○
P8	D22	3200	9	3.04	9.728	88	○
P9	D16	310	54	1.56	0.484	26	
P10	D16	1190	10	1.56	1.856	19	(平均長)

D35	1216 kg	x 2本 =	2432	kg
D25	1166 kg	x 2本 =	2332	kg
D22	410 kg	x 2本 =	820	kg
D16	45 kg	x 2本 =	90	kg
D13	293 kg	x 2本 =	586	kg
合計	3130 kg	x 2本 =	6260	kg

使用材料

コンクリート	σck=24N/mm² (呼び強度30)
鉄筋	SD345

令和2年度　公共下水道事業

工事名	皆実雨水排水ポンプ場土木工事（2-2工区）		
工事場所	三原市皆実五丁目		
図面番号	D2-8	縮尺	1:50

ポンプ棟杭詳細図(L=26.0m)

三　原　市

ポンプ棟杭詳細図(L=27.0m下段) S=1:50

側面図

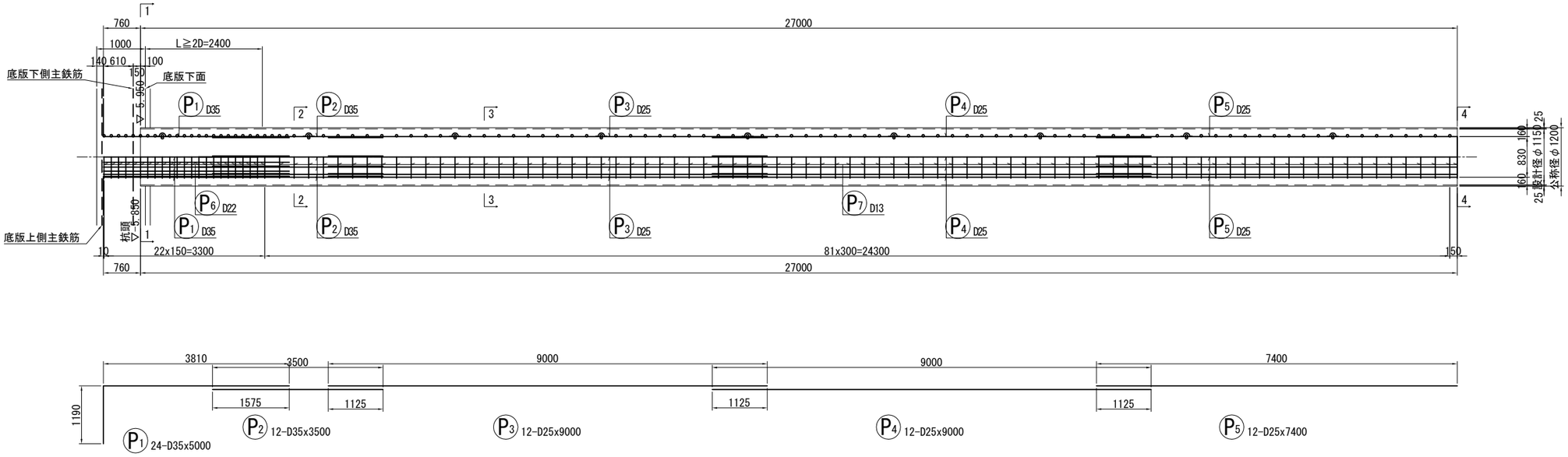

1 - 1

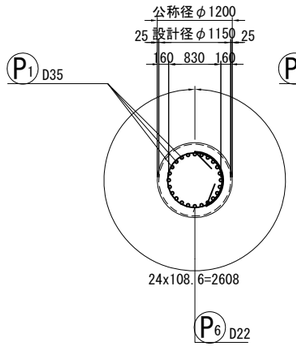

2 - 2

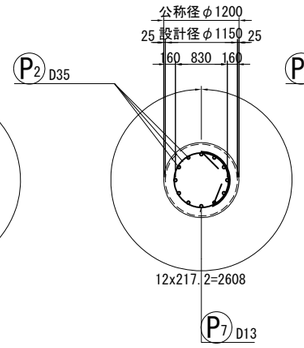

3 - 3

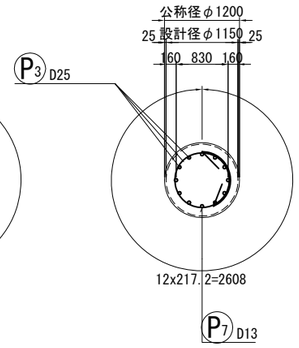

4 - 4

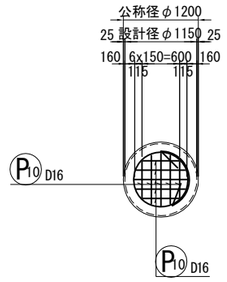

かぶり図

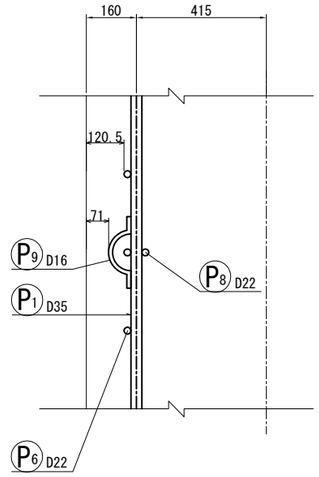

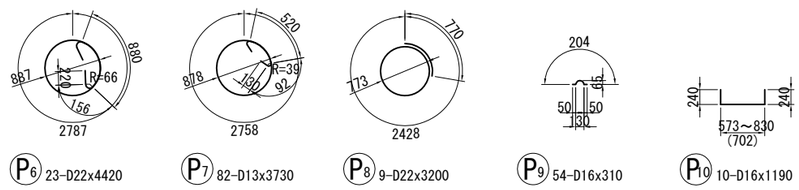

P6 23-D22x4420　P7 82-D13x3730　P8 9-D22x3200　P9 54-D16x310　P10 10-D16x1190

鉄筋表 (SD345)

記号	径	長さ (mm)	本数	単位質量 (kg/m)	1本当り質量 (kg)	質量 (kg)	摘要
P1	D35	5000	24	7.51	37.550	901	
P2	D35	3500	12	7.51	26.285	315	
P3	D25	9000	12	3.98	35.820	430	
P4	D25	9000	12	3.98	35.820	430	
P5	D25	7400	12	3.98	29.452	353	
P6	D22	4420	23	3.04	13.437	309	○
P7	D13	3730	82	0.995	3.711	304	○
P8	D22	3200	9	3.04	9.728	88	○
P9	D16	310	54	1.56	0.484	26	
P10	D16	1190	10	1.56	1.856	19	(平均長)

D35	1216 kg	x 2本 =	2432	kg
D25	1213 kg	x 2本 =	2426	kg
D22	397 kg	x 2本 =	794	kg
D16	45 kg	x 2本 =	90	kg
D13	304 kg	x 2本 =	608	kg
合計	3175 kg	x 2本 =	6350	kg

使用材料

コンクリート	σck=24N/mm² (呼び強度30)
鉄筋	SD345

令和2年度　公共下水道事業

工事名	皆実雨水排水ポンプ場土木工事（2-2工区）		
工事場所	三原市皆実五丁目		
図面番号	D2-9	縮尺	1:50

ポンプ棟杭詳細図(L=27.0m下段)

三　原　市

ポンプ棟杭詳細図(L=27.0m上段) S=1:50

側面図

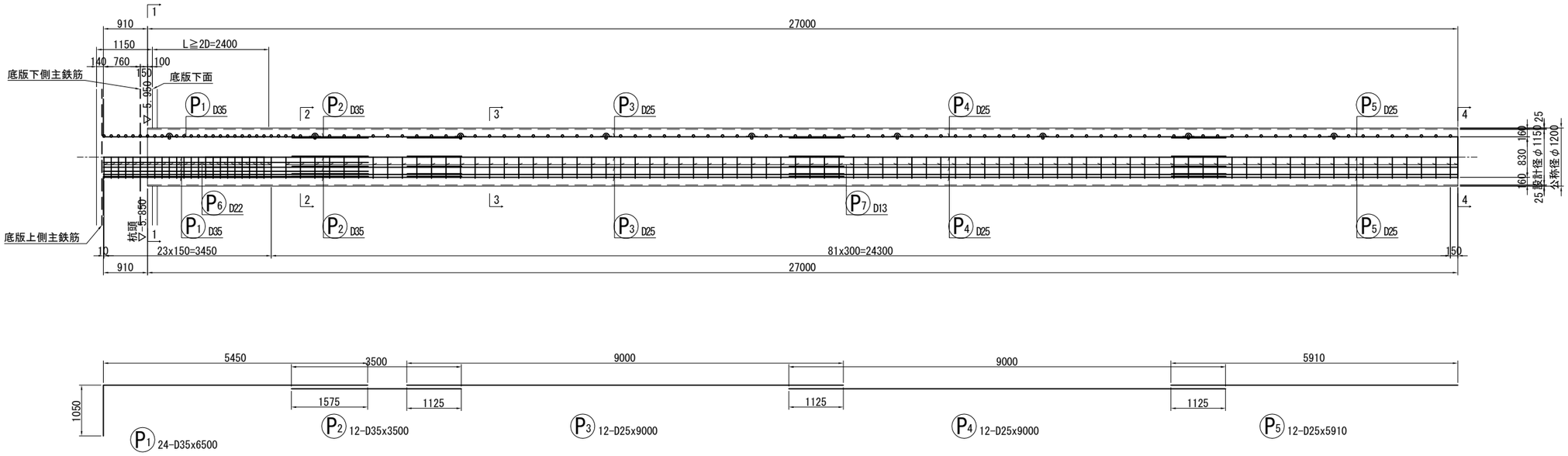

1 - 1

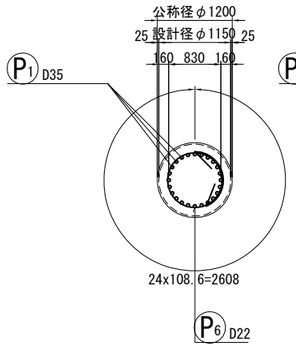

2 - 2

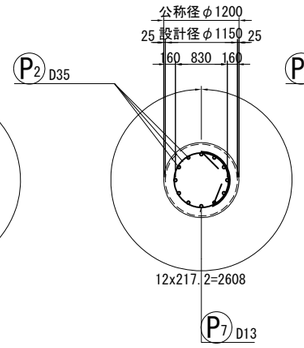

3 - 3

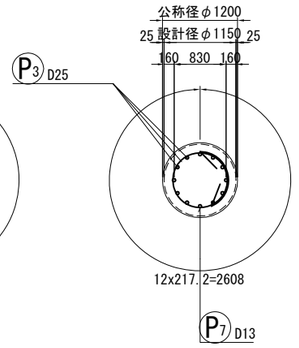

4 - 4

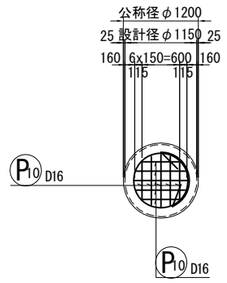

かぶり図

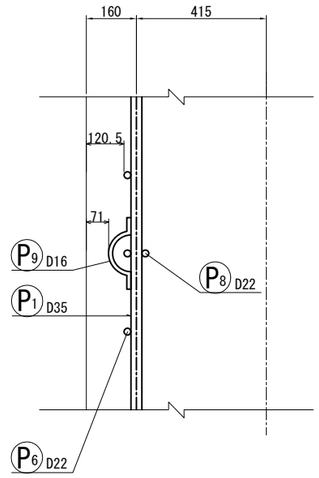

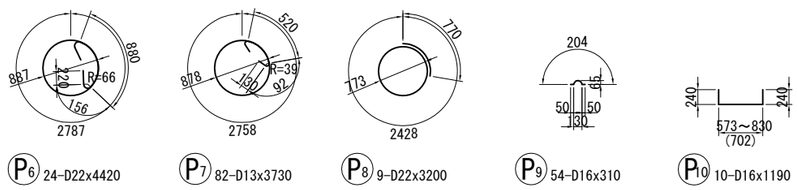

P6 24-D22x4420　P7 82-D13x3730　P8 9-D22x3200　P9 54-D16x310　P10 10-D16x1190

鉄筋表 (SD345)

記号	径	長さ (mm)	本数	単位質量 (kg/m)	1本当り質量 (kg)	質量 (kg)	摘要
P1	D35	6500	24	7.51	48.815	1172	
P2	D35	3500	12	7.51	26.285	315	
P3	D25	9000	12	3.98	35.820	430	
P4	D25	9000	12	3.98	35.820	430	
P5	D25	5910	12	3.98	23.522	282	
P6	D22	4420	24	3.04	13.437	322	○
P7	D13	3730	82	0.995	3.711	304	○
P8	D22	3200	9	3.04	9.728	88	○
P9	D16	310	54	1.56	0.484	26	
P10	D16	1190	10	1.56	1.856	19	(平均長)

D35	1487 kg	x 2本 =	2974	kg
D25	1142 kg	x 2本 =	2284	kg
D22	410 kg	x 2本 =	820	kg
D16	45 kg	x 2本 =	90	kg
D13	304 kg	x 2本 =	608	kg
合計	3388 kg	x 2本 =	6776	kg

使用材料

コンクリート	σck=24N/mm² (呼び強度30)
鉄筋	SD345

令和2年度　公共下水道事業

工事名	皆実雨水排水ポンプ場土木工事 (2-2工区)		
工事場所	三原市皆実五丁目		
図面番号	D2-10	縮尺	1:50

ポンプ棟杭詳細図(L=27.0m上段)

三　原　市

ポンプ棟杭詳細図(L=27.5m) S=1:50

側面図

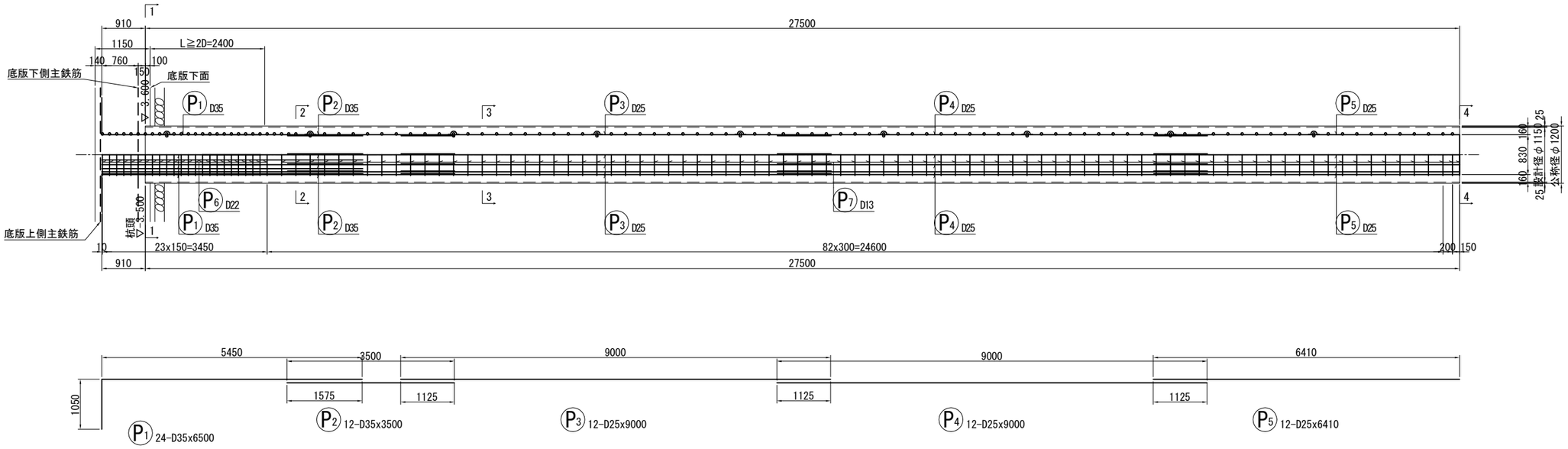

1 - 1

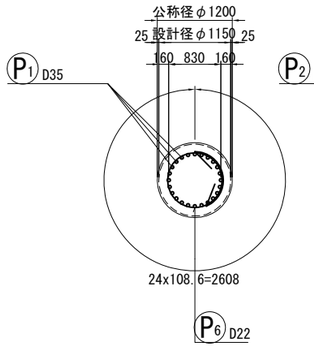

2 - 2

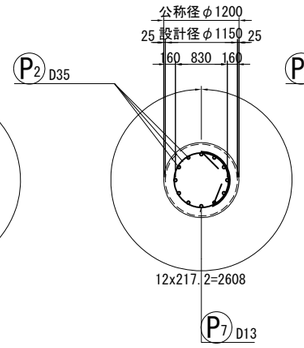

3 - 3

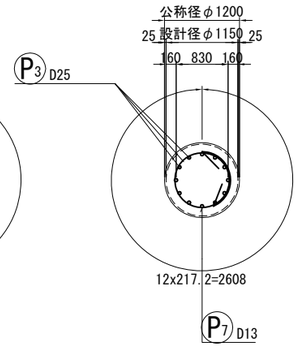

4 - 4

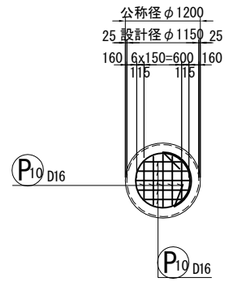

かぶり図

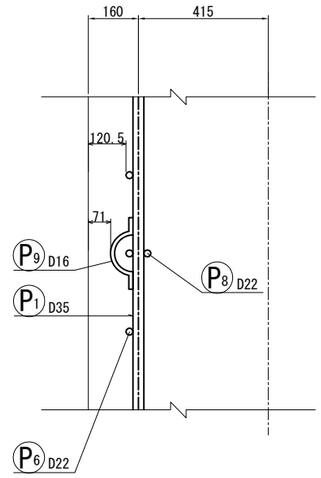

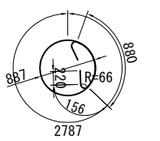

P6 24-D22x4420

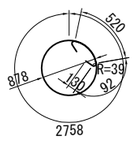

P7 84-D13x3730

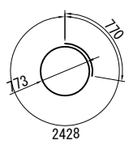

P8 9-D22x3200

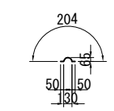

P9 54-D16x310

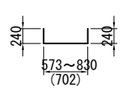

P10 10-D16x1190

鉄筋表 (SD345)

記号	径	長さ (mm)	本数	単位質量 (kg/m)	1本当り質量 (kg)	質量 (kg)	摘要
P1	D35	6500	24	7.51	48.815	1172	
P2	D35	3500	12	7.51	26.285	315	
P3	D25	9000	12	3.98	35.820	430	
P4	D25	9000	12	3.98	35.820	430	
P5	D25	6410	12	3.98	25.512	306	
P6	D22	4420	24	3.04	13.437	322	○
P7	D13	3730	84	0.995	3.711	312	○
P8	D22	3200	9	3.04	9.728	88	○
P9	D16	310	54	1.56	0.484	26	
P10	D16	1190	10	1.56	1.856	19	(平均長)

D35	1487kg	x 2本 =	2974	kg
D25	1166kg	x 2本 =	2332	kg
D22	410kg	x 2本 =	820	kg
D16	45kg	x 2本 =	90	kg
D13	312kg	x 2本 =	624	kg
合計	3420kg	x 2本 =	6840	kg

使用材料

コンクリート	σck=24N/mm² (呼び強度30)
鉄筋	SD345

令和2年度　公共下水道事業

工事名	皆実雨水排水ポンプ場土木工事（2-2工区）		
工事場所	三原市皆実五丁目		
図面番号	D2-11	縮尺	1:50

ポンプ棟杭詳細図(L=27.5m)

三　原　市

ポンプ棟仮締切工一般図　S=1:100

側面図

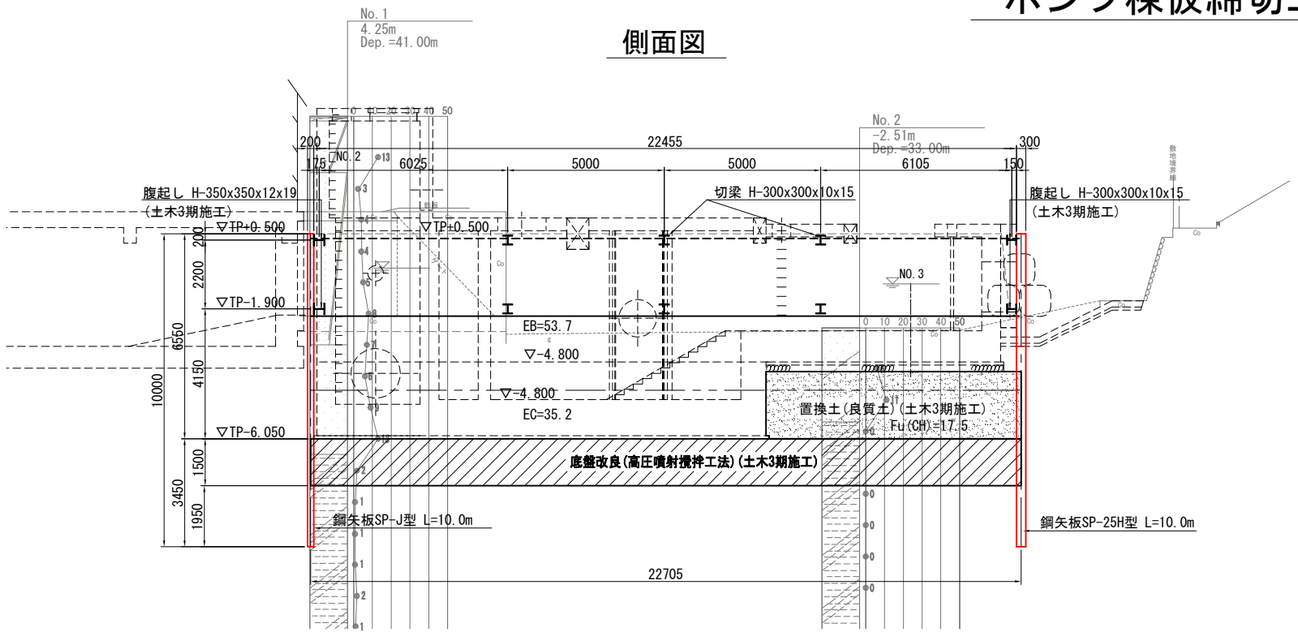

断面図

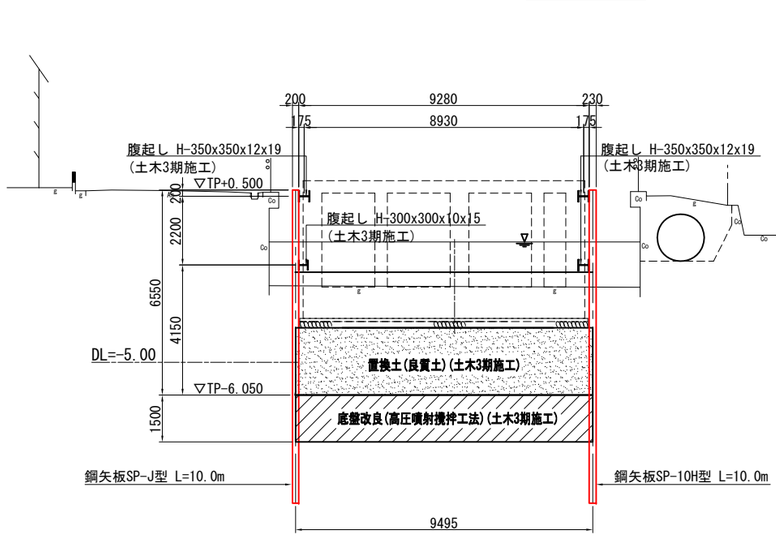

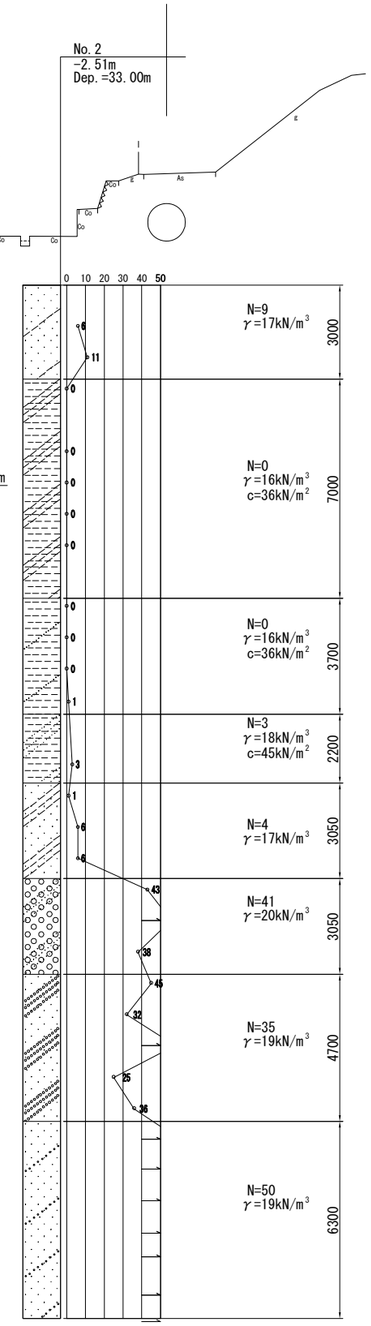

平面図

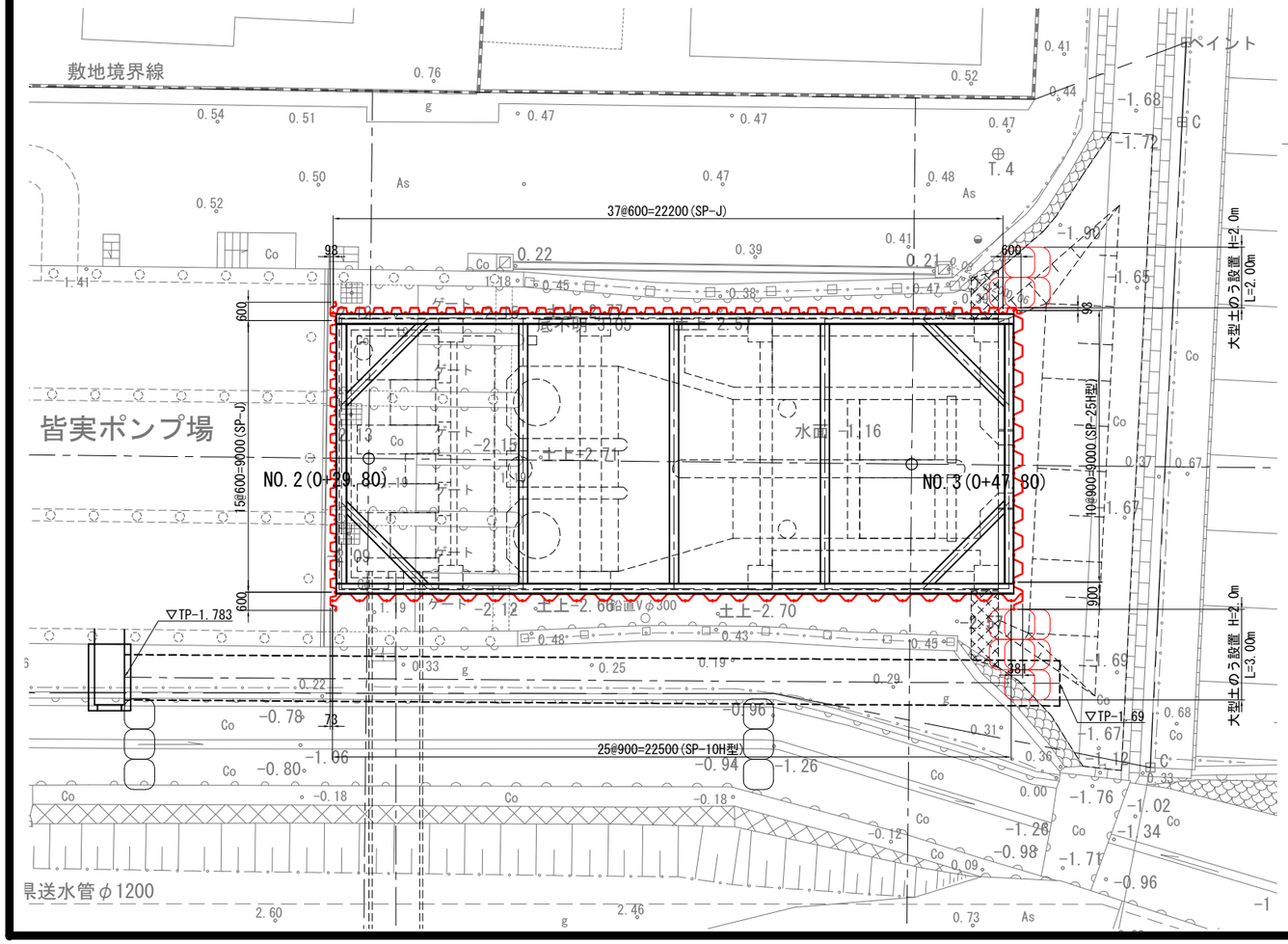

令和2年度　公共下水道事業			
工 事 名	皆実雨水排水ポンプ場土木工事（2-2工区）		
工事場所	三原市皆実五丁目		
図面番号	D1-12	縮　尺	1:100
ポンプ棟仮締切工一般図			
三　原　市			

ポンプ棟仮締切工詳細図 S=図示

1 － 1 S=1：100

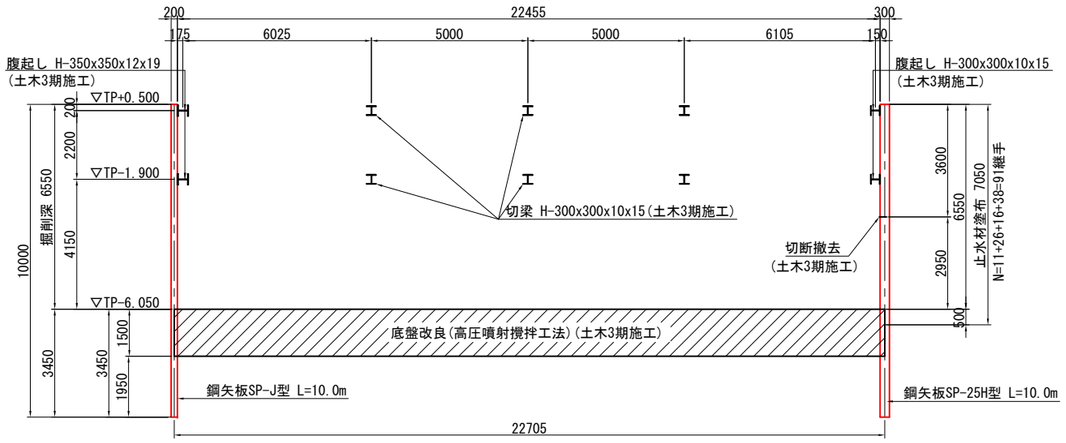

平面図 S=1：100

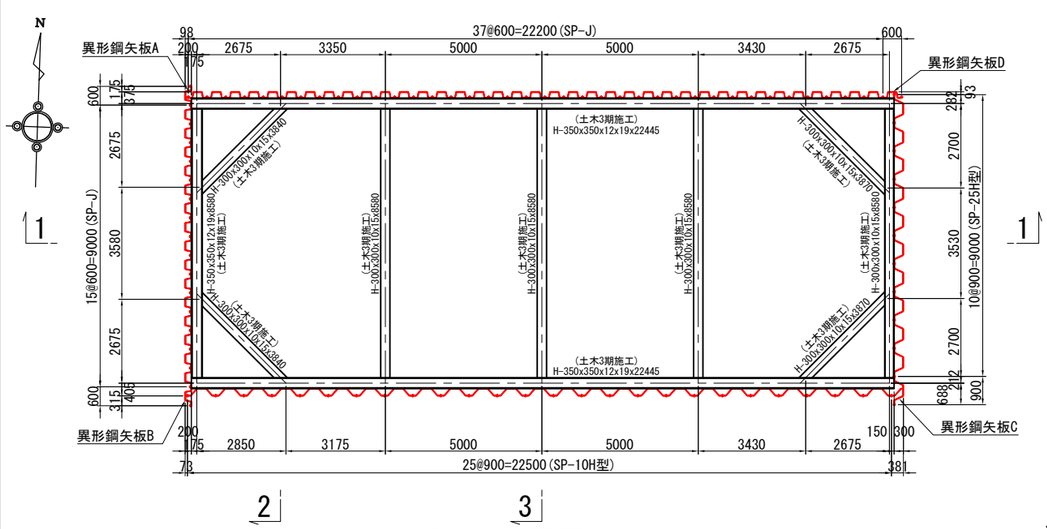

底盤改良配置図(土木3期施工)

(高圧噴射撹拌工法,改良径φ1100)

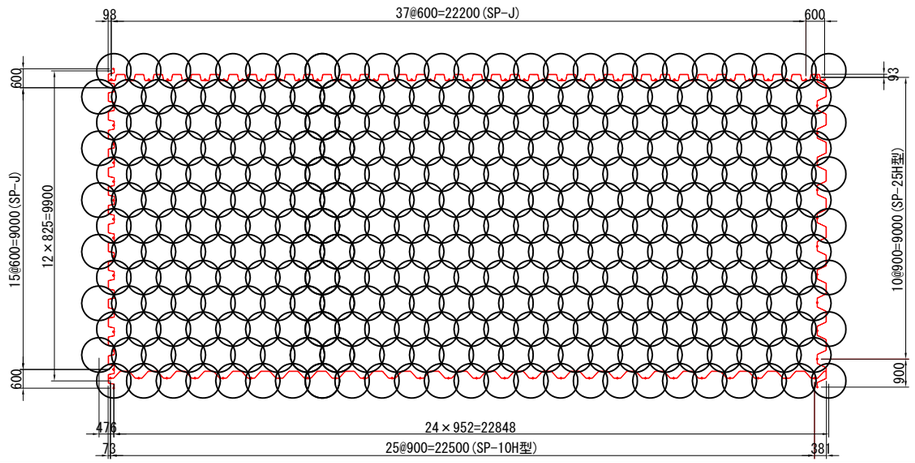

2 － 2 S=1：100

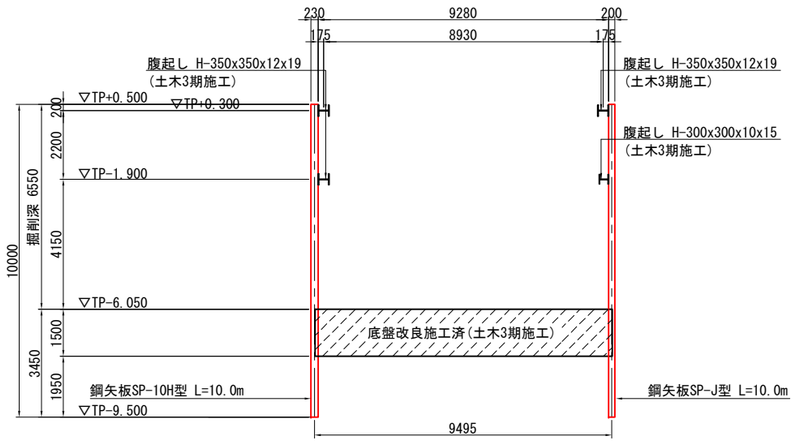

3 － 3 S=1：100

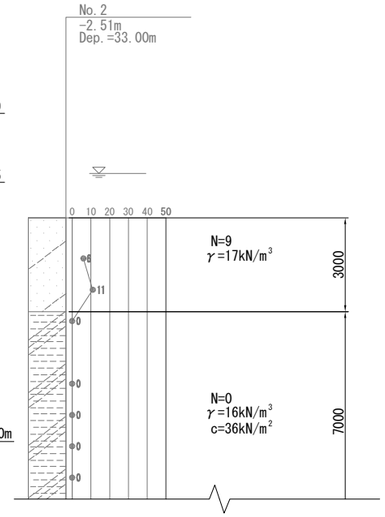

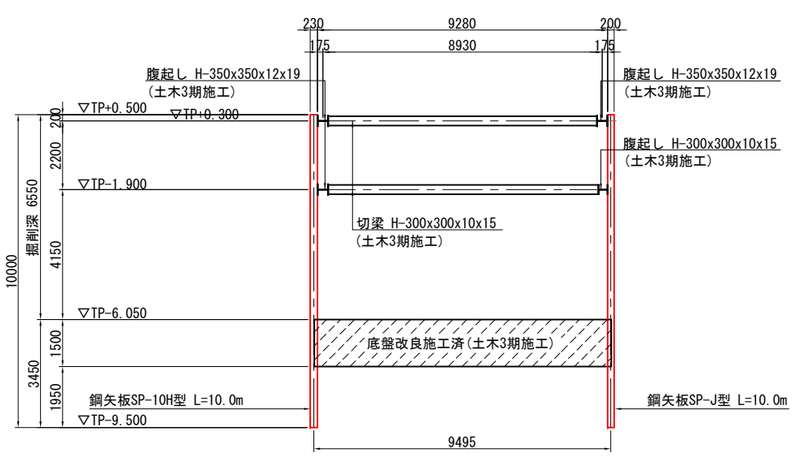

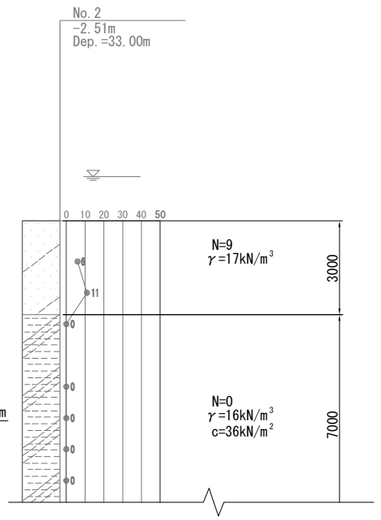

土留壁材種別 一覧表

	鋼矢板	延長	本数
民地側壁（北側）	SP-J	10.0m	37
民地側壁（南側）	SP-10	10.0m	25
JR側壁（東側）	SP-25H	10.0m	10
ポンプ場側壁(西側)	SP-J	10.0m	15

異型鋼矢板	延長	本数
異型鋼矢板A	10.0m	1
異型鋼矢板B	10.0m	1
異型鋼矢板C	10.0m	1
異型鋼矢板D	10.0m	1

支保工部材 一覧表(土木3期施工)

	支保工位置	腹起し(北側)	腹起し(南側)	腹起し(東側)	腹起し(西側)	切梁	火打ち
支保工 1段目	GL-0.200 (TP+0.300)	H-350	H-350	H-300	H-350	H-300	H-300
支保工 2段目	GL-2.400 (TP-1.900)	H-300	H-350	H-300	H-350	H-300	H-300

異形鋼矢板 S=1:20

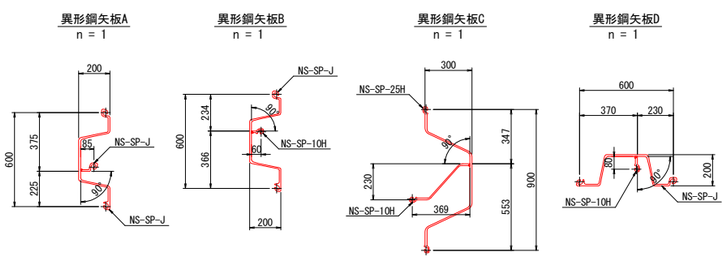

令和2年度 公共下水道事業			
工事名	皆実雨水排水ポンプ場土木工事（2-2工区）		
工事場所	三原市皆実五丁目		
図面番号	D1-13	縮尺	図示
ポンプ棟仮締切工詳細図			
三原市			

― 参 考 資 料 ―

令和 2 年度

皆実雨水排水ポンプ場土木工事(2-2工区)

総括情報表

変更回数	0
適用単価地区	59 三原市
単価適用日	00-02.12.01(0)
諸経費体系	1 公共(一般)

	当世代	前世代
工種	32 下水道工事（３）	
施工地域・工事場所区分	02 市街地(DID補正)	
復興補正区分	00 補正なし	
週休補正区分	00 補正なし	
現場事務所等の貸与区分	00 補正なし	
ＩＣＴ補正区分	00 補正なし	
冬期補正係数	00 補正なし	
緊急工事区分	00 通常工事 ０％	
前払金支出割合区分	00 補正無し	
契約保証区分	01 金銭的保証(0.04%)	

建設技能労働者や交通誘導員等の現場労働者にかかる経費として，労務費のほか各種経費（法定福利費の事業者負担額，労務管理費，安全訓練等に要する費用等）が必要であり，本積算ではこれらを現場管理費等の一部として率計上している。

≪凡例≫

Co ･･･コンクリート　As ･･･アスファルト
DT ･･･ダンプトラック　BH ･･･バックホウ
CC ･･･クローラクレーン　TC ･･･トラッククレーン
RTC･･･ラフテレーンクレーン

本工事費　内訳表

費目・工種・施工名称など	数量	単位	単価	金額	備考
本工事費					X1000
処理場・ポンプ場	1	式			Y1I06　レベル1
本体作業土工	1	式			Y1I0604　レベル2
仮締切工	1	式			Y1J010104　レベル3
土のう	42	袋			Y1J01010419レベル4
大型土のう製作・設置(BH設置)	10	袋			SHD10003　00 単第0 -0001　表
大型土のう撤去 作業半径 6m以下	32	袋			SHD10011　00 単第0 -0003　表
本体仮設工	1	式			Y1I0605　レベル2
土留・仮締切工	1	式			Y1I060501　レベル3

本工事費　内訳表

費目・工種・施工名称など	数量	単位	単価	金額	備考
仮設鋼矢板（ハット型）	36	枚			Y1I06050101レベル4
鋼矢板圧入(Nmax≦25) 陸上施工 25H型 圧入長(m)_9以下(6超)	11	枚			S0440 00 単第0 -0005 表
鋼矢板圧入(Nmax≦25) 陸上施工 10H型 圧入長(m)_9以下(6超)	25	枚			S0440 00 単第0 -0008 表
油圧式杭圧入引抜機据付・解体 圧入 (Nmax≦25) ２５H型	1	回			S0458 00 単第0 -0009 表
鋼矢板 SP-25H型	11.3	t			W0001
鋼矢板 SP-10H型	21.6	t			W0001
異型鋼矢板Ｃ型	1	枚			V0200 00 単第0 -0010 表
止水材塗布 両爪	261	m			V0300 00 単第0 -0011 表
仮設鋼矢板（ゼロクリアランス）	55	枚			Y1I06050102レベル4

本工事費　内訳表

費目・工種・施工名称など	数量	単位	単価	金額	備考
ゼロクリアランス圧入 Nmax≦20	55	枚			V0101 00 単第0 -0012 表
ゼロパイラー設置撤去及び組立解体 Nmax≦20	1	回			V0102 00 単第0 -0014 表
自走装置取付け取外し	1	回			V0103 00 単第0 -0015 表
鋼矢板 SP-J型	45.4	t			W0001
異型鋼矢板A型	1	枚			V0201 00 単第0 -0016 表
異型鋼矢板B型	1	枚			V0202 00 単第0 -0017 表
異型鋼矢板D型	1	枚			V0203 00 単第0 -0018 表
止水材塗布 両爪	381	m			V0300 00 単第0 -0011 表
仮橋・作業構台工	1	式			Y1I060507 レベル3

本工事費　内訳表

費目・工種・施工名称など	数量	単位	単価	金額	備考
仮桟橋上部	1	式			Y1I06050706レベル4
上部工撤去工 ラフテレーンクレーン 油圧伸縮ジブ型25t吊	15.3	t			S1020 00 単第0 -0019 表
上部工架設工 ラフテレーンクレーン 油圧伸縮ジブ型25t吊	15.3	t			S1020 00 単第0 -0020 表
覆工板	1	式			Y1I06050707レベル4
覆工板撤去工 ラフテレーンクレーン 油圧伸縮ジブ型25t吊	210	m2			S1022 00 単第0 -0021 表
覆工板設置工 ラフテレーンクレーン 油圧伸縮ジブ型25t吊	210	m2			S1022 00 単第0 -0022 表
覆工板賃料	345	m2			SHD10015 00 単第0 -0023 表
仮桟橋鋼材	1	式			Y1I06050710レベル4
高欄手摺材（賃料）	77	m			V0601 00 単第0 -0024 表

本工事費　内訳表

費目・工種・施工名称など	数量	単位	単価	金額	備考
仮桟橋付帯	1	式			Y1I06050711レベル4
敷鉄板賃料 22×1524×3048,802kg/枚 賃貸期間180日	8	枚			S1050029　00 単第0 -0025　表
本体築造工	1	式			Y1I0606　レベル2
場所打杭工	1	式			Y1I060604　レベル3
場所打杭 杭径φ1200	10	本			Y1I06060401レベル4
大口径ボーリングマシン場所打杭工 杭径φ1200 杭長L=25.5m	2	本			V1000　00 単第0 -0026　表
大口径ボーリングマシン場所打杭工 杭径φ1200 杭長L=26.0m	2	本			V1001　00 単第0 -0029　表
大口径ボーリングマシン場所打杭工 杭径φ1200 杭長L=27.0m下段	2	本			V1002　00 単第0 -0030　表
大口径ボーリングマシン場所打杭工 杭径φ1200 杭長L=27.0m上段	2	本			V1003　00 単第0 -0031　表

本工事費　内訳表

費目・工種・施工名称など	数量	単位	単価	金額	備考
大口径ボーリングマシン場所打杭工 杭径φ1200 杭長L=27.5m	2	本			V1004 00 単第0 -0032 表
プラント設置撤去 標準	1	回			V1030 00 単第0 -0033 表
仮桟橋上部	1	式			Y1I06050706レベル4
上部工撤去工 ラフテレーンクレーン 油圧伸縮ジブ型25t吊	15.3	t			S1020 00 単第0 -0019 表
上部工架設工 ラフテレーンクレーン 油圧伸縮ジブ型25t吊	15.3	t			S1020 00 単第0 -0020 表
覆工板	1	式			Y1I06050707レベル4
覆工板撤去工 ラフテレーンクレーン 油圧伸縮ジブ型25t吊	210	m2			S1022 00 単第0 -0021 表
覆工板設置工 ラフテレーンクレーン 油圧伸縮ジブ型25t吊	210	m2			S1022 00 単第0 -0022 表
掘削土処理	370	m3			Y1I06060402レベル4

本工事費　内訳表

費目・工種・施工名称など	数量	単位	単価	金額	備考
土砂等運搬 標準 土砂(岩塊・玉石混り土含む) DID区間有り　距離9.0km以下(7.0km超)	370	m3			SPK20040002 00 単第0 -0034　表
【準備費に含まれる処分費等】					#0047
残土受入費	370	m3			F1030　00
泥水処理	220	m3			Y1I06060403レベル4
泥水運搬工 8t車	220	m3			V0700　00 単第0 -0035　表
【準備費に含まれる処分費等】					#0047
汚泥処分費 ｾﾒﾝﾄﾐﾙｸ汚泥	220	m3			F1040　00
全工種共通仮設	1	式			Y1J01　レベル1
仮設工	1	式			Y1J0101　レベル2

本工事費　内訳表

費目・工種・施工名称など	数量	単位	単価	金額	備考
交通管理工	1	式			Y1J010121　レベル3
交通誘導警備員	30	人			Y1J01012101レベル4
交通誘導警備員B	30	人			R0369　00
＊＊直接工事費＊＊ #0020計=支給品等(材料),無償貸付					
運搬費					Z0004
運搬費	1	式			YZZ04　レベル2
運搬費	1	式			YZZ04001　レベル3
仮設材運搬費	83	t			YZZ04001004レベル4
仮設材等(鋼矢板,H鋼,覆工板,敷鉄板等)運搬 運搬距離 34.2km 製品長 12m以内	1	式			S1000007　00 単第0 -0037　表

本工事費　内訳表

費目・工種・施工名称など	数量	単位	単価	金額	備考
安全費					Z0009
安全費	1	式			YZZ09　レベル2
安全費	1	式			YZZ09001　レベル3
安全管理員	280	人			YZZ09001004レベル4
工事管理者	70	人			W0001
列車見張員	210	人			W0001
共通仮設費率分					Z0019
計算情報…… 対象額…… 率……					
＊＊共通仮設費計＊＊					

本工事費　内訳表

費目・工種・施工名称など	数量	単位	単価	金額	備考
＊＊純工事費＊＊					
現場管理費 計算情報…… 対象額…… 率……					
＊＊工事原価＊＊					
一般管理費率分 計算情報…… 対象額…… 率……					前払補正率…
契約保証費 計算情報…… 対象額…… 率……					当初請対額 当初対象額
一般管理費計					
＊＊工事価格＊＊					
＊＊消費税相当額＊＊ 計算情報…… 対象額…… 率……					
＊＊工事費計＊＊					

本工事費　内訳表

費目・工種・施工名称など	数量	単位	単価	金額	備考
＊＊契約保証費計＊＊					

施工単価表

大型土のう製作・設置(BH設置)　　SHD10003　　単第0 -0001　表

10　袋　当り

名称・規格など	数量	単位	単価	金額	備考
土木一般世話役	0.278	人			1*0.278
特殊作業員	0.278	人			1*0.278
普通作業員	0.278	人			1*0.278
耐候性大型土のう(2.0t用) 丸型,径110cm×長110cm 長期仮設対応(3年)型	10.000	枚			
購入土砂	10.000	m3			ほぐした土量
機-28_バックホウ運転(賃料) クレーン付2.9t吊 山積0.8m3 低騒音3次	0.278	日			単第0-0002　表
諸雑費	4	%			#09
＊＊＊　合計　＊＊＊	10	袋			
＊＊＊　単位当たり　＊＊＊	1	袋			
A=3　耐候性(長期)大型土のう(径110cm×長110cm) D=1　土砂【登録単価CODE】(m3)			B=2　土砂の計上あり		

施工単価表

機-28_バックホウ運転(賃料)　S9035　単第0 -0002　表

クレーン付2.9t吊 山積0.8m3 低騒音3次　1　日　当り

名称・規格など	数量	単位	単価	金額	備考
運転手(特殊)	1.00	人			
軽油 パトロール給油,2～4KL積載車給油	98.00	L			
<賃>バックホウ(クローラ型クレーン機能付) 山積0.8m3(平積0.6)吊能力2.9t 排出ガス対策型(第1,2,3次基準値)低騒音	1.39	供用日			
諸雑費	1	式			
＊＊＊　単位当たり　＊＊＊	1	日			
A=21　クレーン付2.9t吊 山積0.8m3 低騒音3次 C=1　運転労務数量(人/日)			B=98　軽油消費量(L/日) D=1.39　機械賃料数量(供用日/日)		

施工単価表

大型土のう撤去　　SHD10011　　単第0 -0003　表

作業半径 6m以下　　10　袋　当り

名称・規格など	数量	単位	単価	金額	備考
土木一般世話役	0.069	人			1*0.069
特殊作業員	0.069	人			1*0.069
機-28_バックホウ運転(賃料) クレーン付2.9t吊 山積0.8m3 低騒音3次	0.069	日			単第0-0004　表
諸雑費	1	式			
＊＊＊　合計　＊＊＊	10	袋			
＊＊＊　単位当たり　＊＊＊	1	袋			
A=1　　作業半径 6m以下					

施工単価表

機-28_バックホウ運転(賃料)　S9035　単第0 -0004　表

クレーン付2.9t吊 山積0.8m3 低騒音3次　1　日　当り

名称・規格など	数量	単位	単価	金額	備考
運転手(特殊)	1.00	人			
軽油 パトロール給油,2～4KL積載車給油	74.00	L			
<賃>バックホウ(クローラ型クレーン機能付) 山積0.8m3(平積0.6)吊能力2.9t 排出ガス対策型(第1,2,3次基準値)低騒音	1.26	供用日			
諸雑費	1	式			
＊＊＊　単位当たり　＊＊＊	1	日			
A=21　クレーン付2.9t吊 山積0.8m3 低騒音3次 C=1　運転労務数量(人/日)			B=74　軽油消費量(L/日) D=1.26　機械賃料数量(供用日/日)		

施工単価表

鋼矢板圧入(Nmax≦25)　S0440　単第0 -0005 表

陸上施工 25H型　圧入長(m)_9以下(6超)　10 枚 当り

名称・規格など	数量	単位	単価	金額	備考
土木一般世話役	0.476	人			
特殊作業員	0.476	人			
とび工	0.952	人			
機-24_油圧式杭圧入引抜機運転 ハット形鋼矢板900mm用 1,000kN 排出ガス対策型2次基準	0.476	日			単第0-0006 表 10/21
機-18_ラフテレーンクレーン運転 25t吊 排出ガス対策型2次基準	0.476	日			単第0-0007 表 10/21
諸雑費	1	%			#09
＊＊＊ 合計 ＊＊＊	10	枚			
＊＊＊ 単位当たり ＊＊＊	1	枚			
A=1 陸上施工 C=2 圧入長(m)_9以下(6超)			B=10 25H型		

施工単価表

機-24_油圧式杭圧入引抜機運転　　S9128　　単第0 -0006　表

ハット形鋼矢板900㎜用 1,000kN　　排出ガス対策型2次基準　　1　　日　　当り

名称・規格など	数量	単位	単価	金額	備考
軽油 パトロール給油,2～4KL積載車給油	202.00	L			
油圧式杭圧入引抜機 エンジン式ユニット・排2 ハット形鋼矢板900㎜,圧入1000引抜1100kN	1.45	供用日15欄			
諸雑費	1	式			
＊＊＊　単位当たり　＊＊＊	1	日			
A=3　ハット形鋼矢板900㎜用 1,000kN C=1.45　機械損料数量（供用日/日）			B=202　軽油消費量（L/日）		

施工単価表

機-18_ラフテレーンクレーン運転　　S9000053　　単第0 -0007　表

25t吊　　排出ガス対策型2次基準　　1　日　当り

名称・規格など	数量	単位	単価	金額	備考
運転手(特殊)	1.00	人			
軽油 パトロール給油,2～4KL積載車給油	107.00	L			
ラフテレーンクレーン 油圧伸縮ジブ型・排2 25t吊	1.45	供用日15欄			
諸雑費	1	式			
＊＊＊　単位当たり　＊＊＊	1	日			
A=1　25t吊 C=1　運転労務数量(人/日) E=1.45　機械損料数量(供用日/日)			B=3　排出ガス対策型2次基準 D=107　燃料消費量(L/日)		

施工単価表

鋼矢板圧入(Nmax≦25)　　S0440　　単第0 -0008　表

陸上施工 10H型　　圧入長(m)_9以下(6超)　　10　　枚　　当り

名称・規格など	数量	単位	単価	金額	備考
土木一般世話役	0.476	人			
特殊作業員	0.476	人			
とび工	0.952	人			
機-24_油圧式杭圧入引抜機運転 ハット形鋼矢板900㎜用 1,000kN 排出ガス対策型2次基準	0.476	日			単第0-0006　表 10/21
機-18_ラフテレーンクレーン運転 25t吊 排出ガス対策型2次基準	0.476	日			単第0-0007　表 10/21
諸雑費	1	%			#09
＊＊＊　合計　＊＊＊	10	枚			
＊＊＊　単位当たり　＊＊＊	1	枚			
A=1　陸上施工 C=2　圧入長(m)_9以下(6超)			B=9　10H型		

施工単価表

油圧式杭圧入引抜機据付・解体　S0458　単第0 -0009　表

圧入（Nmax≦25）　２５H型　1　回　当り

名称・規格など	数量	単位	単価	金額	備考
土木一般世話役	0.290	人			
特殊作業員	0.290	人			
とび工	0.580	人			
機-24_油圧式杭圧入引抜機運転 ハット形鋼矢板900㎜用 1,000kN 排出ガス対策型2次基準	0.250	日			単第0-0006　表
機-18_ラフテレーンクレーン運転 25t吊 排出ガス対策型2次基準	0.300	日			単第0-0007　表
諸雑費	1	式			
＊＊＊　単位当たり　＊＊＊	1	回			
A=1　圧入（Nmax≦25） C=1　陸上施工			B=10　２５H型		

施工単価表

異型鋼矢板Ｃ型　　V0200　　単第0 -0010　表

1　　枚　　当り

名称・規格など	数量	単位	単価	金額	備考
鋼矢板 SP-25H型 10m	1.13	t			
鋼矢板 SP-10H型 10m	0.86	t			
異型鋼矢板加工費	10	m			
＊＊＊　単位当たり　＊＊＊	1	枚			

施工単価表

止水材塗布　　V0300　　単第0 -0011　表

両爪　　1　　m　　当り

名称・規格など	数量	単位	単価	金額	備考
止水材速乾型 両爪 ロス分含む	0.252	kg			
止水材シンナー 添加量5%	0.013	L			
土木一般世話役	0.005	人			
とび工	0.01	人			
普通作業員	0.01	人			
軽作業員	0.005	人			
<作>ラフテレーンクレーン(油圧伸縮ジブ型) 25t吊,オペレータ付 排出ガス対策型(第1,2,3次基準値)低騒音	0.005	日			
<賃>空気圧縮機(エンジンコンプレッサ) 吐出量10.5～11m3/min 排出ガス対策型(第1,2次基準値)低騒音	0.005	日			
雑材料	15	%			#01
＊＊＊　単位当たり　＊＊＊	1	m			

施工単価表

ゼロクリアランス圧入　V0101　単第0 -0012　表

Nmax≦20　10　枚　当り

名称・規格など	数量	単位	単価	金額	備考
ゼロパイラー運転 圧入力980KN	0.65	日			単第0-0013　表
<作>ラフテレーンクレーン(油圧伸縮ジブ型) 25t吊,オペレータ付 排出ガス対策型(第1,2,3次基準値)低騒音	0.65	日			
土木一般世話役	0.65	人			
特殊作業員	0.65	人			
とび工	1.30	人			
雑材料	1	%			#01
＊＊＊　合計　＊＊＊	10	枚			
＊＊＊　単位当たり　＊＊＊	1	枚			

施工単価表

ゼロパイラー運転　　V0100　　単第0 -0013　表

圧入力980KN　　1　日　当り

名称・規格など	数量	単位	単価	金額	備考
軽油 パトロール給油,2～4KL積載車給油	132	L			
ゼロパイラー損料 圧入力980KN	1.45	供用日			
＊＊＊　単位当たり　＊＊＊	1	日			

施工単価表

ゼロパイラー設置撤去及び組立解体　V0102　単第0 -0014　表

Nmax≦20　1　回　当り

名称・規格など	数量	単位	単価	金額	備考
ゼロパイラー運転 圧入力980KN	0.26	日			単第0-0013　表
<作>ラフテレーンクレーン(油圧伸縮ジブ型) 25t吊,オペレータ付 排出ガス対策型(第1,2,3次基準値)低騒音	0.35	日			
土木一般世話役	0.30	人			
特殊作業員	0.30	人			
とび工	0.59	人			
＊＊＊　単位当たり　＊＊＊	1	回			

施工単価表

自走装置取付け取外し　　V0103　　単第0 -0015　表

1　回　当り

名称・規格など	数量	単位	単価	金額	備考
ゼロパイラー運転 圧入力980KN	0.26	日			単第0-0013　表
自走装置賃料 ｾﾞﾛﾊﾟｲﾗｰ用	0.32	日			
<作>ラフテレーンクレーン(油圧伸縮ジブ型) 25t吊,オペレータ付 排出ガス対策型(第1,2,3次基準値)低騒音	0.32	日			
土木一般世話役	0.25	人			
特殊作業員	0.25	人			
とび工	0.50	人			
＊＊＊　単位当たり　＊＊＊	1	回			

施工単価表

異型鋼矢板A型　　V0201　　単第0 -0016　表

1　　枚　　当り

名称・規格など	数量	単位	単価	金額	備考
鋼矢板 SP-J型 10m	0.87	t			
鋼矢板 SP-J型 10m	0.87	t			
異型鋼矢板加工費	10	m			
＊＊＊　単位当たり　＊＊＊	1	枚			

施工単価表

異型鋼矢板Ｂ型　　V0202　　単第0 -0017　表

1　　枚　　当り

名称・規格など	数量	単位	単価	金額	備考
鋼矢板 SP-J型 10m	0.87	t			
鋼矢板 SP-10H型 10m	0.86	t			
異型鋼矢板加工費	10	m			
＊＊＊　単位当たり　＊＊＊	1	枚			

施工単価表

異型鋼矢板Ｄ型　　V0203　　単第0 -0018　表

1　　枚　　当り

名称・規格など	数量	単位	単価	金額	備考
鋼矢板 SP-J型 10m	0.87	t			
鋼矢板 SP-10H型 10m	0.86	t			
異型鋼矢板加工費	10	m			
＊＊＊　単位当たり　＊＊＊	1	枚			

施工単価表

上部工撤去工　　S1020　　単第0 -0019　表

ラフテレーンクレーン 油圧伸縮ジブ型25t吊　　10　　t　　当り

名称・規格など	数量	単位	単価	金額	備考
橋りょう世話役	0.340	人			
橋りょう特殊工	1.000	人			
溶接工	0.130	人			
普通作業員	0.170	人			
<作>ラフテレーンクレーン(油圧伸縮ジブ型) 25t吊,オペレータ付 排出ガス対策型(第1,2,3次基準値)低騒音	0.290	日			
諸雑費	5	%			#09
＊＊＊　合計　＊＊＊	10	t			
＊＊＊　単位当たり　＊＊＊	1	t			
A=2　撤去			B=1　ラフテレーンクレーン 油圧伸縮ジブ型25t吊		

施工単価表

上部工架設工　　S1020　　単第0 -0020　表

ラフテレーンクレーン 油圧伸縮ジブ型25t吊　　10　　t　　当り

名称・規格など	数量	単位	単価	金額	備考
橋りょう世話役	0.620	人			
橋りょう特殊工	2.100	人			
普通作業員	0.410	人			
<作>ラフテレーンクレーン(油圧伸縮ジブ型) 25t吊,オペレータ付 排出ガス対策型(第1,2,3次基準値)低騒音	0.580	日			
諸雑費	6	%			#09
＊＊＊　合計　＊＊＊	10	t			
＊＊＊　単位当たり　＊＊＊	1	t			
A=1　架設			B=1　ラフテレーンクレーン 油圧伸縮ジブ型25t吊		

施工単価表

覆工板撤去工　S1022　単第0 -0021　表

ラフテレーンクレーン 油圧伸縮ジブ型25t吊　100　m2　当り

名称・規格など	数量	単位	単価	金額	備考
土木一般世話役	0.270	人			
とび工	0.800	人			
普通作業員	0.120	人			
<作>ラフテレーンクレーン(油圧伸縮ジブ型) 25t吊,オペレータ付 排出ガス対策型(第1,2,3次基準値)低騒音	0.210	日			
諸雑費	2	%			#09
＊＊＊　合計　＊＊＊	100	m2			
＊＊＊　単位当たり　＊＊＊	1	m2			
A=2　撤去			B=1　ラフテレーンクレーン 油圧伸縮ジブ型25t吊		

施工単価表

覆工板設置工　S1022　単第0 -0022　表

ラフテレーンクレーン 油圧伸縮ジブ型25t吊　100　m2　当り

名称・規格など	数量	単位	単価	金額	備考
土木一般世話役	0.450	人			
とび工	1.500	人			
普通作業員	0.270	人			
<作>ラフテレーンクレーン(油圧伸縮ジブ型) 25t吊,オペレータ付 排出ガス対策型(第1,2,3次基準値)低騒音	0.470	日			
諸雑費	2	%			#09
＊＊＊　合計　＊＊＊	100	m2			
＊＊＊　単位当たり　＊＊＊	1	m2			
A=1　設置			B=1　ラフテレーンクレーン 油圧伸縮ジブ型25t吊		

施工単価表

覆工板賃料　　SHD10015　　単第0 -0023　表

1　　m2　　当り

名称・規格など	数量	単位	単価	金額	備考
(賃料)覆工板 鋼製(補強型) 90日(3か月)以内	1.000	m2			
諸雑費	1	式			
＊＊＊　単位当たり　＊＊＊	1	m2			
A=2　覆工板 鋼製(補強型) C=90　賃料期間(日)			B=1　-		

施工単価表

高欄手摺材（賃料）　V0601　単第0 -0024　表

10　m　当り

名称・規格など	数量	単位	単価	金額	備考
単管丸パイプ 基本料 48.6×2.4 2段ﾋﾞｰﾑ	12.5	本			
単管丸パイプ 損料 48.6×2.4 2段ﾋﾞｰﾑ	90	日			
クランプ 基本料 48.6	10	個			
クランプ 損料 48.6	90	日			
＊＊＊　合計　＊＊＊	10	m			
＊＊＊　単位当たり　＊＊＊	1	m			

施工単価表

敷鉄板賃料　　S1050029　　単第0 -0025　表

22×1524×3048,802kg/枚　　賃貸期間180日　　1　　枚　　当り

名称・規格など	数量	単位	単価	金額	備考
(賃料)鋼板 22×1524×3048,802kg/枚 360日以内	181.000	枚・日			
諸雑費	1	式			
＊＊＊　単位当たり　＊＊＊	1	枚			
A=3　22×1524×3048,802kg/枚 C=180　敷鉄板賃貸期間（日）			B=1　賃料 D=1　-		

施工単価表

大口径ボーリングマシン場所打杭工　　V1000　　単第0 -0026　表

杭径φ1200 杭長L=25.5m　　1　本　当り

名称・規格など	数量	単位	単価	金額	備考
土木一般世話役	4.7	人			
特殊作業員	4.7	人			
運転手(特殊)	9.4	人			
鉄筋工	4.7	人			
普通作業員	9.4	人			
レディーミクストコンクリート指定品 呼び強度30,スランプ15,粗骨材20(25) W/C(55%),セメント量350kg,種別(高炉)	33.8	m3			
異形棒鋼<JISG3112> SD345,D35 単位質量7.51kg/m	1,216	kg			
異形棒鋼<JISG3112> SD345,D16～25	1,597	kg			
異形棒鋼<JISG3112> SD345,D13 単位質量0.995kg/m	286	kg			
大口径ボーリング機械損料 TBH-8	30.8	時間			
サクションポンプ損料 口径200mm	2.3	日			
サイクロンスクリーン損料 BD3-6	2.8	日			

施工単価表

大口径ボーリングマシン場所打杭工　V1000　単第0 -0026　表

杭径φ1200 杭長L=25.5m　1　本　当り

名称・規格など	数量	単位	単価	金額	備考
サンドポンプ損料 22KW	11.2	日			
ベントナイトミキサー損料 2m3	6.6	日			
給水ポンプ損料 口径100mm	4.7	日			
スラッシュタンク損料 20m3	13.1	日			
スラッシュタンク損料 30m3	13.1	日			
リバースロッド損料 200mm×1.5m	131.3	日			
リバースウィングビット損料 1100～1500mm	6.6	日			
孔壁測定機損料 4方向 100m	6.6	日			
<賃>発動発電機(ディーゼル発電機) 定格容量250kVA 排出ガス対策型(第1,2次基準値)低騒音	4.7	日			
<賃>バックホウ(クローラ型) 山積0.45m3(平積0.35) 排出ガス対策型(第1,2,3次基準値)低騒音	4.7	日			
<作>ラフテレーンクレーン(油圧伸縮ジブ型) 25t吊,オペレータ付 排出ガス対策型(第1,2,3次基準値)低騒音	4.7	日			
安定液	22.2	m3			単第0-0027　表

施工単価表

大口径ボーリングマシン場所打杭工　　V1000　　単第0 -0026　表

杭径φ1200 杭長L=25.5m　　1　本　当り

名称・規格など	数量	単位	単価	金額	備考
鉄筋籠組立 溶接	3.1	t			単第0-0028　表
諸雑費	20	%			#01
＊＊＊　単位当たり　＊＊＊	1	本			

施工単価表

安定液　　V1010　　単第0 -0027　表

1　　m3　　当り

名称・規格など	数量	単位	単価	金額	備考
ベントナイト メッシュ200 25kg/袋	1.6	袋			
CMC	1	kg			
分散剤	3	kg			
＊＊＊　単位当たり　＊＊＊	1	m3			

施工単価表

鉄筋籠組立　　V1020　　単第0 -0028　表

溶接　　1　　t　　当り

名称・規格など	数量	単位	単価	金額	備考
鉄筋工	3.25	人			
被覆アーク溶接棒 軟鋼用(JISZ3211)E4319 棒径5.0㎜	10.0	kg			
＊＊＊　単位当たり　＊＊＊	1	t			

施工単価表

大口径ボーリングマシン場所打杭工　V1001　単第0 -0029　表

杭径φ1200 杭長L=26.0m　1　本　当り

名称・規格など	数量	単位	単価	金額	備考
土木一般世話役	4.7	人			
特殊作業員	4.7	人			
運転手(特殊)	9.5	人			
鉄筋工	4.7	人			
普通作業員	9.5	人			
レディーミクストコンクリート指定品 呼び強度30,スランプ15,粗骨材20(25) W/C(55%),セメント量350kg,種別(高炉)	34.5	m3			
異形棒鋼<JISG3112> SD345,D35 単位質量7.51kg/m	1,216	kg			
異形棒鋼<JISG3112> SD345,D16～25	1,621	kg			
異形棒鋼<JISG3112> SD345,D13 単位質量0.995kg/m	293	kg			
大口径ボーリング機械損料 TBH-8	31.1	時間			
サクションポンプ損料 口径200mm	2.4	日			
サイクロンスクリーン損料 BD3-6	2.8	日			

施工単価表

大口径ボーリングマシン場所打杭工　V1001　単第0 -0029　表

杭径φ1200 杭長L=26.0m　1　本　当り

名称・規格など	数量	単位	単価	金額	備考
サンドポンプ損料 22KW	11.3	日			
ベントナイトミキサー損料 2m3	6.6	日			
給水ポンプ損料 口径100mm	4.7	日			
スラッシュタンク損料 20m3	13.3	日			
スラッシュタンク損料 30m3	13.3	日			
リバースロッド損料 200mm×1.5m	132.7	日			
リバースウィングビット損料 1100～1500mm	6.6	日			
孔壁測定機損料 4方向 100m	6.6	日			
<賃>発動発電機(ディーゼル発電機) 定格容量250kVA 排出ガス対策型(第1,2次基準値)低騒音	4.7	日			
<賃>バックホウ(クローラ型) 山積0.45m3(平積0.35) 排出ガス対策型(第1,2,3次基準値)低騒音	4.7	日			
<作>ラフテレーンクレーン(油圧伸縮ジブ型) 25t吊,オペレータ付 排出ガス対策型(第1,2,3次基準値)低騒音	4.7	日			
安定液	22.2	m3			単第0-0027　表

施工単価表

大口径ボーリングマシン場所打杭工　　V1001　　単第0 -0029　表

杭径φ1200 杭長L=26.0m　　1　本　当り

名称・規格など	数量	単位	単価	金額	備考
鉄筋籠組立 溶接	3.1	t			単第0-0028　表
諸雑費	20	%			#01
＊＊＊　単位当たり　＊＊＊	1	本			

施工単価表

大口径ボーリングマシン場所打杭工　V1002　単第0 -0030　表

杭径φ1200 杭長L=27.0m下段　1　本　当り

名称・規格など	数量	単位	単価	金額	備考
土木一般世話役	4.9	人			
特殊作業員	4.9	人			
運転手(特殊)	9.8	人			
鉄筋工	4.9	人			
普通作業員	9.8	人			
レディーミクストコンクリート指定品 呼び強度30,スランプ15,粗骨材20(25) W/C(55%),セメント量350kg,種別(高炉)	35.8	m3			
異形棒鋼<JISG3112> SD345,D35 単位質量7.51kg/m	1,216	kg			
異形棒鋼<JISG3112> SD345,D16～25	1,655	kg			
異形棒鋼<JISG3112> SD345,D13 単位質量0.995kg/m	304	kg			
大口径ボーリング機械損料 TBH-8	32.2	時間			
サクションポンプ損料 口径200mm	2.5	日			
サイクロンスクリーン損料 BD3-6	2.9	日			

施工単価表

大口径ボーリングマシン場所打杭工　V1002　単第0 -0030　表

杭径φ1200 杭長L=27.0m下段　1　本　当り

名称・規格など	数量	単位	単価	金額	備考
サンドポンプ損料 22KW	11.7	日			
ベントナイトミキサー損料 2m3	6.9	日			
給水ポンプ損料 口径100mm	4.9	日			
スラッシュタンク損料 20m3	13.7	日			
スラッシュタンク損料 30m3	13.7	日			
リバースロッド損料 200mm×1.5m	144.2	日			
リバースウィングビット損料 1100～1500mm	6.9	日			
孔壁測定機損料 4方向 100m	6.9	日			
<賃>発動発電機(ディーゼル発電機) 定格容量250kVA 排出ガス対策型(第1,2次基準値)低騒音	4.9	日			
<賃>バックホウ(クローラ型) 山積0.45m3(平積0.35) 排出ガス対策型(第1,2,3次基準値)低騒音	4.9	日			
<作>ラフテレーンクレーン(油圧伸縮ジブ型) 25t吊,オペレータ付 排出ガス対策型(第1,2,3次基準値)低騒音	4.9	日			
安定液	22.2	m3			単第0-0027　表

施工単価表

大口径ボーリングマシン場所打杭工　　V1002　　単第0 -0030　表

杭径φ1200 杭長L=27.0m下段　　1　本　当り

名称・規格など	数量	単位	単価	金額	備考
鉄筋籠組立 溶接	3.2	t			単第0-0028　表
諸雑費	20	%			#01
＊＊＊　単位当たり　＊＊＊	1	本			

施工単価表

大口径ボーリングマシン場所打杭工　V1003　単第0 -0031　表

杭径φ1200 杭長L=27.0m上段　1　本　当り

名称・規格など	数量	単位	単価	金額	備考
土木一般世話役	4.6	人			
特殊作業員	4.6	人			
運転手(特殊)	9.3	人			
鉄筋工	4.6	人			
普通作業員	9.3	人			
レディーミクストコンクリート指定品 呼び強度30,スランプ15,粗骨材20(25) W/C(55%),セメント量350kg,種別(高炉)	35.8	m3			
異形棒鋼<JISG3112> SD345,D35 単位質量7.51kg/m	1,487	kg			
異形棒鋼<JISG3112> SD345,D16～25	1,597	kg			
異形棒鋼<JISG3112> SD345,D13 単位質量0.995kg/m	304	kg			
大口径ボーリング機械損料 TBH-8	30.4	時間			
サクションポンプ損料 口径200mm	2.3	日			
サイクロンスクリーン損料 BD3-6	2.8	日			

施工単価表

大口径ボーリングマシン場所打杭工　V1003　単第0 -0031　表

杭径φ1200 杭長L=27.0m上段　1　本　当り

名称・規格など	数量	単位	単価	金額	備考
サンドポンプ損料 22KW	11.0	日			
ベントナイトミキサー損料 2m3	6.5	日			
給水ポンプ損料 口径100mm	4.6	日			
スラッシュタンク損料 20m3	13.0	日			
スラッシュタンク損料 30m3	13.0	日			
リバースロッド損料 200mm×1.5m	123.1	日			
リバースウィングビット損料 1100～1500mm	6.5	日			
孔壁測定機損料 4方向 100m	6.5	日			
<賃>発動発電機(ディーゼル発電機) 定格容量250kVA 排出ガス対策型(第1,2次基準値)低騒音	4.6	日			
<賃>バックホウ(クローラ型) 山積0.45m3(平積0.35) 排出ガス対策型(第1,2,3次基準値)低騒音	4.6	日			
<作>ラフテレーンクレーン(油圧伸縮ジブ型) 25t吊,オペレータ付 排出ガス対策型(第1,2,3次基準値)低騒音	4.6	日			
安定液	22.2	m3			単第0-0027　表

施工単価表

大口径ボーリングマシン場所打杭工　　V1003　　単第0 -0031　表

杭径φ1200 杭長L=27.0m上段　　1　本　当り

名称・規格など	数量	単位	単価	金額	備考
鉄筋籠組立 溶接	3.4	t			単第0-0028　表
諸雑費	20	%			#01
＊＊＊　単位当たり　＊＊＊	1	本			

施工単価表

大口径ボーリングマシン場所打杭工　V1004　単第0 -0032　表

杭径φ1200 杭長L=27.5m　1　本　当り

名称・規格など	数量	単位	単価	金額	備考
土木一般世話役	4.7	人			
特殊作業員	4.7	人			
運転手(特殊)	9.4	人			
鉄筋工	4.7	人			
普通作業員	9.4	人			
レディーミクストコンクリート指定品 呼び強度30,スランプ15,粗骨材20(25) W/C(55%),セメント量350kg,種別(高炉)	36.4	m3			
異形棒鋼<JISG3112> SD345,D35 単位質量7.51kg/m	1,487	kg			
異形棒鋼<JISG3112> SD345,D16～25	1,621	kg			
異形棒鋼<JISG3112> SD345,D13 単位質量0.995kg/m	312	kg			
大口径ボーリング機械損料 TBH-8	31.0	時間			
サクションポンプ損料 口径200mm	2.3	日			
サイクロンスクリーン損料 BD3-6	2.8	日			

施工単価表

大口径ボーリングマシン場所打杭工　V1004　単第0 -0032　表

杭径φ1200 杭長L=27.5m　1　本　当り

名称・規格など	数量	単位	単価	金額	備考
サンドポンプ損料 22KW	11.2	日			
ベントナイトミキサー損料 2m3	6.6	日			
給水ポンプ損料 口径100mm	4.7	日			
スラッシュタンク損料 20m3	13.2	日			
スラッシュタンク損料 30m3	13.2	日			
リバースロッド損料 200mm×1.5m	132.1	日			
リバースウィングビット損料 1100～1500mm	6.6	日			
孔壁測定機損料 4方向 100m	6.6	日			
<賃>発動発電機(ディーゼル発電機) 定格容量250kVA 排出ガス対策型(第1,2次基準値)低騒音	4.7	日			
<賃>バックホウ(クローラ型) 山積0.45m3(平積0.35) 排出ガス対策型(第1,2,3次基準値)低騒音	4.7	日			
<作>ラフテレーンクレーン(油圧伸縮ジブ型) 25t吊,オペレータ付 排出ガス対策型(第1,2,3次基準値)低騒音	4.7	日			
安定液	22.2	m3			単第0-0027　表

施工単価表

大口径ボーリングマシン場所打杭工　　V1004　　単第0 -0032　表

杭径φ1200 杭長L=27.5m　　1　本　当り

名称・規格など	数量	単位	単価	金額	備考
鉄筋籠組立 溶接	3.4	t			単第0-0028　表
諸雑費	20	%			#01
＊＊＊　単位当たり　＊＊＊	1	本			

施工単価表

プラント設置撤去　　V1030　　単第0 -0033　表

標準　　1　回　当り

名称・規格など	数量	単位	単価	金額	備考
土木一般世話役	7.0	人			
とび工	7.0	人			
特殊作業員	14.0	人			
普通作業員	14.0	人			
<作>ラフテレーンクレーン(油圧伸縮ジブ型) 25t吊,オペレータ付 排出ガス対策型(第1,2,3次基準値)低騒音	7.0	日			
＊＊＊　単位当たり　＊＊＊	1	回			

施工単価表

土砂等運搬　　SPK20040002　　単第0 -0034　表

標準 土砂(岩塊・玉石混り土含む)　　DID区間有り　距離9.0km以下(7.0km超)　　1　　m3　　当り

機械構成比:　47.71%　　労務構成比:　37.09%　　材料構成比:　15.20%　　市場単価構成比:　0.00%　　標準単価:　1,646.30000

代表機労材規格(積算地区)	構成比	単価(積算地区)	代表機労材規格(東京地区)	単価(東京地区)	備考
ダンプトラック[オンロード・ディーゼル] 10t積級 (タイヤ損耗費及び補修費(良好)を含む)	47.71%		ダンプトラック[オンロード・ディーゼル] 10t積級 (タイヤ損耗費及び補修費(良好)を含む)		MTPC00018T1 MTPT00018T1
運転手(一般)	37.09%		運転手(一般)		RTPC00007 RTPT00007
軽油 パトロール給油,2～4KL積載車給油	15.20%		軽油1.2号パトロール給油		TTPC00013 TTPT00013
積算単価			積算単価		EP001
A=1　標準 C=1　土砂(岩塊・玉石混り土含む) F=39　距離9.0km以下(7.0km超)			B=3　バックホウ山積0.45m3(平積0.35m3) D=2　DID区間有り		

施工単価表

泥水運搬工　　V0700　　単第0 -0035　表

8t車　　100　　m3　　当り

名称・規格など	数量	単位	単価	金額	備考
汚泥吸排車運搬工 8t車	4.3	日			単第0-0036　表
諸雑費	1	式			
＊＊＊　合計　＊＊＊	100	m3			
＊＊＊　単位当たり　＊＊＊	1	m3			

施工単価表

汚泥吸排車運搬工　　V0701　　単第0 -0036　表

8t車　　1　　日　　当り

名称・規格など	数量	単位	単価	金額	備考
運転手(一般)	1.20	人			
軽油 パトロール給油,2～4KL積載車給油	96	L			
汚泥吸排車損料 8t車	1.44	日			
＊＊＊　単位当たり　＊＊＊	1	日			

施工単価表

仮設材等(鋼矢板,H鋼,覆工板,敷鉄板等)運搬　S1000007　単第0 -0037　表

運搬距離 34.2km　製品長 12m以内　1　式　当り

名称・規格など	数量	単位	単価	金額	備考
基本運賃 運搬距離 34.2km 製品長 12m以内 運搬質量 82.742t	1.000	式			単第0-0038　表
積込み,取卸しに要する費用	1.000	式			単第0-0039　表
＊＊＊　単位当たり　＊＊＊	1	式			
A=34.2　運搬距離(km) C=1　- E=82.742　運搬質量(t)			B=1　12m以内 D=1　- F=1　-		
H=1　- L=2　基地積込み,現場取卸し			J=1　-		

施工単価表

基本運賃　　S1000009　　単第0 -0038　表

運搬距離 34.2㎞　　製品長 12m以内 運搬質量 82.742t　　1　　式　　当り

名称・規格など	数量	単位	単価	金額	備考
基本運賃	1.000	式			※直接経費の対象外
t当り基本運賃	82.742	t			
＊＊＊　単位当たり　＊＊＊	1	式			
A=1　基本運賃 C=1　12m以内			B=34.2　運搬距離(km) D=82.742　運搬質量(t)		

施工単価表

積込み,取卸しに要する費用　　S1000009　　単第0 -0039　表

1　　式　　当り

名称・規格など	数量	単位	単価	金額	備考
仮設材積込み費（基地）	82.742	t			
仮設材取卸し費（現場）	82.742	t			
＊＊＊　単位当たり　＊＊＊	1	式			
A=5　積込み,取卸しに要する費用 K=2　基地積込み,現場取卸し			D=82.742　運搬質量(t)		

令和2年度

皆実雨水排水ポンプ場土木工事(2-2工区)

数量計算書

土 工 数 量 総 括 表

種別		規格	単位			合計	備考
《 土 工 》							
仮設盛土		砂質土	m^3				
オープン掘削	床掘A	砂質土	m^3				
	床掘B	砂質土	m^3				
	埋戻し	砂質土	m^3				
切梁式土留工の掘削	床掘A	砂質土	m^3				
	床掘B	砂質土	m^3				
	床掘C	砂質土	m^3				
	埋戻し 4m≦W1	砂質土	m^3				
	埋戻し 1m≦W1＜4m	砂質土	m^3				
残土		砂質土	m^3				
補足土		砂質土	m^3				
大型土のう撤去			m^2			32.0	32袋
大型土のう設置			m^2			10.0	10袋
土のう		ビニール袋汎用品 62*48cm 2号	m^3				
コンクリート取壊し		無筋	m^3				

計　第　表		仮設土工				計　算　書		
測　点	距　離	大型土のう撤去			大型土のう設置			摘　要
		長さ	平　均	面積	長さ	平　均	面積	
		2.00						
	16.00	2.00	2.00	32.0				池内(桟橋設置工)
					2.0			
	3.0				2.0	2.00	6.0	池内(ポンプ棟締切工)
					2.0			
	2.0				2.00	2.00	4.0	池内(ポンプ棟締切工)
	m			m^2			m^2	
合　計	21.0			32.0			10.0	
				32	袋		10	袋

仮設工数量総括表（1）

種　　別	規　　格	単位			合　　計	備　　考
《ポンプ棟締切工》						
鋼矢板	SP-25H型,SYW295	t			11.300	※JR側
	異型鋼矢板C型,SYW295	t			1.493	
	SP-J型,SYW295	t			45.396	**※北側・西側**
	SP-10H型,SYW295	t			21.600	**※南側**
	異型鋼矢板A型,SYW295	t			1.016	
	異型鋼矢板B型,SYW295	t			0.960	
	異型鋼矢板D型,SYW295	t			0.977	
鋼矢板スクラップ	SP-25H型,SYW295	t				
鋼矢板切断	SP-25H型,SYW295	m				
鋼矢板打込み	SP-25H型,打込長9m以下	枚			10.000	最大Ｎ値=11
	異型鋼矢板C型,打込長9m以下	枚			1.000	最大Ｎ値=11
	SP-J型,打込長12m以下	枚			52.000	最大Ｎ値=11
	SP-10H型,打込長9m以下	枚			25.000	最大Ｎ値=11
	異型鋼矢板A型,打込長12m以下	枚			1.000	最大Ｎ値=11
	異型鋼矢板B型,打込長12m以下	枚			1.000	最大Ｎ値=11
	異型鋼矢板D型,打込長12m以下	枚			1.000	最大Ｎ値=11
鋼矢板引抜き		枚				
止水材塗布	SP-25H型,SYW295	m			77.6	
	SP-10H型,SYW295	m			183.3	
	SP-J型,SYW295	m			380.7	

仮設工数量総括表 (2)

種　　別	規　　格	単位			合　　計	備　　考
《仮桟橋設置工》						
仮桟橋設置工 (上部工)						
覆工板賃料 (定形)	1000×2000×200	m2			96.00	
	1000×3000×200	m2			249.00	
覆工板撤去設置	1000×2000×200	t			12.90	
	1000×3000×200	t			32.00	
主桁撤去設置 (覆工受桁)	H-594x302x14x23	t			15.30	
手摺り賃料	単管パイプ等 覆工板用	m			77.00	
仮桟橋付帯工						
敷き鉄板賃料	t=22mm	t			6.02	

ポンプ棟仮締切工

(1) 材料表

種別	寸 法	長 さ	本数	単位重量 (kg/m)	1本当り重量 (t)	重 量 (t)	材 質	摘 要
矢板								
鋼矢板	SP-25H型	10.000	10	113.00	1.130	11.300	SYW295	
	異型鋼矢板C型	10.000	1	149.3	1.493	1.493	SYW295	113.0+36.3kg/m
	SP-J型	10.000	52	87.30	0.873	45.396	SYW295	37本+15本
	SP-10H型	10.000	25	86.40	0.864	21.600	SYW295	
	異型鋼矢板A型	10.000	1	101.6	1.016	1.016	SYW295	14.3+87.3kg/m
	異型鋼矢板B型	10.000	1	96.0	0.960	0.960	SYW295	87.3+8.7kg/m
	異型鋼矢板D型	10.000	1	97.7	0.977	0.977	SYW295	10.4+87.3kg/m
					小計	82.742 (t)		

仮設矢板スクラップ

種別	寸 法	長 さ	枚数	単位重量 (kg/m)	1本当り重量 (t)	重 量 (t)	材 質	摘 要
鋼矢板	SP-25H型	3.600	10	113.00	0.407	4.068	SYW295	
	異型鋼矢板C型	3.600	1	149.3	0.537	0.537	SYW295	113.0+36.3kg/m
	計							
	矢板切断長					39.6	m	

(2) 打込み・引抜き

1) 鋼矢板打込み　　圧入工法

NO.	矢板長	打込長	SP-J型	SP-25H型	SP-10H型	異型鋼矢板A	異型鋼矢板B	異型鋼矢板C	異型鋼矢板D	最大N値
1	L=10.0	12m以下	52			1	1		1	11
2	L=10.0	9m以下		10	25			1		11
3										
4										
5										
6										
7										
8										
9										
10										
合計			52	10	25	1	1	1	1	

(3) 止水材塗布

(SP-25H型)

L= 7.05 × 11 = 77.6 (m)

(SP-10H型)

L= 7.05 × 26 = 183.3 (m)

(SP-J型)

L= 7.05 × 54 = 380.7 (m)

合計 641.6 (m)

数　量　集　計　表

1.仮桟橋設置工（上部工）

工種・種別	規 格	算　定　式	単位	数 量
仮桟橋設置工 （上部工）				
覆工板賃料（定形）	1000×2000×200	2.000m×1.000m×48枚	m2	96.00
	1000×3000×200	3.000m×1.000m×83枚	m2	249.00
		覆工板合計面積	m2	345.00
覆工板撤去設置	定形 1000×2000×200	430kg/枚×30枚/1000　2.000m×1.000m×30枚	t	12.90
	定形 1000×3000×200	640kg/枚×50枚/1000　3.000m×1.000m×50枚	t	32.00
		覆工板撤去設置合計重量	t	44.90
		（土留め施工時，杭施工時　２回計上）		
主桁撤去設置 （覆工受桁）	H-594x302x14x23	6.00×9+4.00×9	m	90.00
		170kg/m×90.00m/1000	t	15.30
		（土留め施工時，杭施工時　２回計上）		
手摺り賃料	単管パイプ等 覆工板用	3.00+13.00+21.00+16.00+24.00	m	77.00

ポンプ棟基礎工数量総括表

（杭１本当たり）

種　　別	規　　格	単位	杭長 L=25.5m	杭長 L=26.0m	杭長L=27.0m 下段	杭長L=27.0m 上段	杭長 L=27.5m	備　　考
《 基 礎 工 》								
杭　　径		m	1.2	1.2	1.2	1.2	1.2	
杭　　長		m	25.5	26.0	27.0	27.0	27.5	
杭　本　数		本	2	2	2	2	2	
鉄　　筋 SD345	D35	kg	1,216	1,216	1,216	1,487	1,487	
	D32～D29	kg	－	－	－	－	－	
	D25～D16	kg	1,597	1,621	1,655	1,597	1,621	
	D13	kg	286	293	304	304	312	
	D10	kg	－	－	－	－	－	
	合計	kg	3,099	3,130	3,175	3,388	3,420	
コンクリート	σck=24N/mm^2 (呼び強度30)	m^3	33.8	34.5	35.8	35.8	36.4	
杭頭処理		m^3	0.6	0.6	0.6	0.6	0.6	
掘削長	粘性土	m	12.9	12.9	12.9	12.9	12.9	
	砂質土	m	13.3	13.8	13.3	12.4	12.9	
	礫質土	m	3.1	3.1	3.1	3.1	3.1	
	改良土	m	0.0	0.0	1.5	0.0	0.0	
《 土 工 》								
掘削	粘　性　土	m^3	32.1	32.1	32.1	32.1	32.1	全本数
	砂質土	m^3	33.1	34.3	33.1	30.9	32.1	全本数
	礫質土	m^3	7.7	7.7	7.7	7.7	7.7	全本数
	改　良　土	m^3	0.0	0.0	3.7	0.0	0.0	全本数
残土処理	粘　性　土	m^3	32.1	32.1	32.1	32.1	32.1	全本数
	砂質土	m^3	33.1	34.3	33.1	30.9	32.1	全本数
	礫質土	m^3	7.7	7.7	7.7	7.7	7.7	全本数
	改　良　土	m^3	0.0	0.0	3.7	0.0	0.0	全本数

場所打杭数量計算書

（杭1本当たり）

杭長L=25.5m　(TBH工法)

1.　杭　径

φ　1200 mm

2.　杭　長

L=　25.50　　=　25.5 m

3.　杭　本　数

N=　　=　2 本

4.　鉄　筋　　(　SD345　)

径	質量　(kg)	
D35	1,216	1,216
D32	-	-
D29	-	
D25	1,142	1,597
D22	410	
D19	-	
D16	45	
D13	286	286
合計		3,099

5.　コンクリート　（　σck=　24　N/mm^2　(呼び強度30)　）

$$V = 1/4 \times \pi \times 1.20^2 \times (25.50 + \underbrace{0.50}_{\text{余盛り}}) \times 1.15 = 33.8 \ m^3$$

6.　杭頭処理

$$V = 1/4 \times \pi \times 1.20^2 \times 0.50 = 0.6 \ m^3$$

7.　掘削長

(1)　粘性土

L=　12.90　=　12.9 m

(2)　砂質土

L=　13.27　=　13.3 m

(3)　礫質土　(φ100mm未満)

L=　3.05　=　3.1 m

(4)　改良土

L=　0.00　=　0.0 m

8.　土工掘削

(1)　粘性土

V= π /4 ×　1.20 ^{2}　×　12.9　×　2　×　1.1　=　32.1 m^3

(2)　砂質土

V= π /4 ×　1.20 ^{2}　×　13.3　×　2　×　1.1　=　33.1 m^3

(3)　礫質土

V= π /4 ×　1.20 ^{2}　×　3.1　×　2　×　1.1　=　7.7 m^3

(4)　改良土

V= π /4 ×　1.20 ^{2}　×　0.0　×　2　×　1.1　=　0.0 m^3

9.　残　土

(1)　粘性土

V=　=　32.1 m^3

(2)　砂質土

V=　=　33.1 m^3

(3)　礫質土

V=　=　7.7 m^3

(4)　改良土

V=　　=　　0.0 m^3

場所打杭数量計算書

（杭1本当たり）

杭長L=26.0m （TBH工法）

1. 杭 径

φ 1200 mm

2. 杭 長

L= 26.00 = 26.0 m

3. 杭 本 数

N= = 2 本

4. 鉄 筋 （ SD345 ）

径	質量 (kg)	
D35	1,216	1,216
D32	-	-
D29	-	
D25	1,166	1,621
D22	410	
D19	-	
D16	45	
D13	293	293
合計		3,130

5.　コンクリート　（　σck=　24　N/mm^2　(呼び強度30)　）

V= 1/ 4 × π ×　1.20^2　×（　26.00 ＋ 0.50（余盛り）　）×　1.15　=　34.5　m^3

6.　杭頭処理

V= 1/ 4 × π ×　1.20^2　×　0.50　=　0.6　m^3

7.　掘削長

(1)　粘性土

L=　12.90　=　12.9　m

(2)　砂質土

L=　13.77　=　13.8　m

(3)　礫質土　（φ100mm未満）

L=　3.05　=　3.1　m

(4)　改良土

L=　0.00　=　0.0　m

8.　土工掘削

(1)　粘性土

V= π /4 ×　1.20 ^{2}　×　12.9　×　2　×　1.1　=　32.1 m^3

(2)　砂質土

V= π /4 ×　1.20 ^{2}　×　13.8　×　2　×　1.1　=　34.3 m^3

(3)　礫質土

V= π /4 ×　1.20 ^{2}　×　3.1　×　2　×　1.1　=　7.7 m^3

(4)　改良土

V= π /4 ×　1.20 ^{2}　×　0.0　×　2　×　1.1　=　0.0 m^3

9.　残　土

(1)　粘性土

V=　=　32.1 m^3

(2)　砂質土

V=　=　34.3 m^3

(3)　礫質土

V=　=　7.7 m^3

(4)　改良土

V=　　=　　0.0 m^3

場所打杭数量計算書

（杭1本当たり）

杭長L=27.0m(下段) (TBH工法)

1.　杭　径

φ　1200 mm

2.　杭　長

L=　27.00　　=　27.0 m

3.　杭　本　数

N=　　=　2 本

4.　鉄　筋　　(　SD345　)

径	質量　(kg)	
D35	1,216	1,216
D32	-	-
D29	-	
D25	1,213	1,655
D22	397	
D19	-	
D16	45	
D13	304	304
合計		3,175

5.　コンクリート　（　σck=　24　N/mm^2　(呼び強度30)　）

V= 1/ 4 × π ×　1.20^2　×（　27.00 ＋ 0.50（余盛り）　）×　1.15　=　35.8　m^3

6.　杭頭処理

V= 1/ 4 × π ×　1.20^2　×　0.50　=　0.6　m^3

7.　掘削長

(1)　粘性土

L=　12.90　=　12.9　m

(2)　砂質土

L=　13.27　=　13.3　m

(3)　礫質土　（φ100mm未満）

L=　3.05　=　3.1　m

(4)　改良土

L=　1.50　=　1.5　m

8.　土工掘削

(1)　粘性土

$V = \pi/4 \times 1.20^{2} \times 12.9 \times 2 \times 1.1 = 32.1\ m^3$

(2)　砂質土

$V = \pi/4 \times 1.20^{2} \times 13.3 \times 2 \times 1.1 = 33.1\ m^3$

(3)　礫質土

$V = \pi/4 \times 1.20^{2} \times 3.1 \times 2 \times 1.1 = 7.7\ m^3$

(4)　改良土

$V = \pi/4 \times 1.20^{2} \times 1.5 \times 2 \times 1.1 = 3.7\ m^3$

9.　残　土

(1)　粘性土

$V = = 32.1\ m^3$

(2)　砂質土

$V = = 33.1\ m^3$

(3)　礫質土

$V = = 7.7\ m^3$

(4)　改良土

V=　　=　　3.7 m^3

場所打杭数量計算書

（杭1本当たり）

杭長L=27.0m(上段) (TBH工法)

1.　杭　径

φ　1200 mm

2.　杭　長

L=　27.00　　=　27.0 m

3.　杭　本　数

N=　　=　2 本

4.　鉄　筋　　(　SD345　)

径	質量　(kg)	
D35	1,487	1,487
D32	-	-
D29	-	
D25	1,142	1,597
D22	410	
D19	-	
D16	45	
D13	304	304
合計		3,388

5.　コンクリート　（　σck=　24　N/mm^2　(呼び強度30)　）

V= 1/ 4 × π ×　1.20^2　×（　27.00 ＋ 0.50（余盛り）　）×　1.15　=　35.8 m^3

6.　杭頭処理

V= 1/ 4 × π ×　1.20^2　×　0.50　=　0.6 m^3

7.　掘削長

(1)　粘性土

L=　12.90　=　12.9 m

(2)　砂質土

L=　12.42　=　12.4 m

(3)　礫質土　（φ100mm未満）

L=　3.05　=　3.1 m

(4)　改良土

L=　0.00　=　0.0 m

8.　土工掘削

(1)　粘性土

$V = \pi/4 \times 1.20^2 \times 12.9 \times 2 \times 1.1 = 32.1\ m^3$

(2)　砂質土

$V = \pi/4 \times 1.20^2 \times 12.4 \times 2 \times 1.1 = 30.9\ m^3$

(3)　礫質土

$V = \pi/4 \times 1.20^2 \times 3.1 \times 2 \times 1.1 = 7.7\ m^3$

(4)　改良土

$V = \pi/4 \times 1.20^2 \times 0.0 \times 2 \times 1.1 = 0.0\ m^3$

9.　残　土

(1)　粘性土

$V = 32.1\ m^3$

(2)　砂質土

$V = 30.9\ m^3$

(3)　礫質土

$V = 7.7\ m^3$

(4)　改良土

V=　　=　　0.0 m^3

場所打杭数量計算書

（杭1本当たり）

杭長L=27.5m　(TBH工法)

1.　杭　径

φ　1200 mm

2.　杭　長

L=　27.50　=　27.5 m

3.　杭　本　数

N=　=　2 本

4.　鉄　筋　　(　SD345　)

径	質量　(kg)	
D35	1,487	1,487
D32	-	-
D29	-	
D25	1,166	1,621
D22	410	
D19	-	
D16	45	
D13	312	312
合計		3,420

5.　コンクリート　（　σck=　24　N/mm^2　(呼び強度30)　）

V= 1/ 4 × π ×　1.20^2　×（　27.50 ＋ 0.50（余盛り）　）×　1.15　=　36.4　m^3

6.　杭頭処理

V= 1/ 4 × π ×　1.20^2　×　0.50　=　0.6　m^3

7.　掘削長

(1)　粘性土

L=　12.90　=　12.9　m

(2)　砂質土

L=　12.92　=　12.9　m

(3)　礫質土　(φ100mm未満)

L=　3.05　=　3.1　m

(4)　改良土

L=　0.00　=　0.0　m

8.　土工掘削

(1)　粘性土

V= π /4 × 1.20^{2} × 12.9 × 2 × 1.1 = 32.1 m^{3}

(2)　砂質土

V= π /4 × 1.20^{2} × 12.9 × 2 × 1.1 = 32.1 m^{3}

(3)　礫質土

V= π /4 × 1.20^{2} × 3.1 × 2 × 1.1 = 7.7 m^{3}

(4)　改良土

V= π /4 × 1.20^{2} × 0.0 × 2 × 1.1 = 0.0 m^{3}

9.　残　土

(1)　粘性土

V= = 32.1 m^{3}

(2)　砂質土

V= = 32.1 m^{3}

(3)　礫質土

V= = 7.7 m^{3}

(4)　改良土

V=　　=　　0.0 m^3

(1)場所打杭

工種	種別	杭径	杭長	杭1本当り																	杭総本数
				鉄筋								コンクリート	コンクリート種類	モルタル	モルタル規格	中詰材規格使用量	H型鋼規格単位質量	鋼管規格単位質量	杭頭処理取壊コンクリート	継材の有無	
				D=13	16≦D≦25	29≦D≦32	D=35	D=38	D=41	D=51	計										
		mm	m	kg	kg	kg	kg	kg	kg	kg	kg	m3	N/mm2	m3					m3		本
ポンプ場	ポンプ棟	1200	25.5	286	1597	−	1216	−	−	−	3099	33.8	30	−	−	−	−	−	0.6	無	2
		1200	26.0	293	1621	−	1216	−	−	−	3130	34.5	30	−	−	−	−	−	0.6	無	2
	下段	1200	27.0	304	1655	−	1216	−	−	−	3175	35.8	30	−	−	−	−	−	0.6	無	2
	上段	1200	27.0	304	1597	−	1487	−	−	−	3388	35.8	30	−	−	−	−	−	0.6	無	2
		1200	27.5	312	1621	−	1487	−	−	−	3420	36.4	30	−	−	−	−	−	0.6	無	2

注) 1.杭の種類に応じて必要材料の算出を行う。
2.杭頭鉄筋の鉄筋量は鉄筋規格・径別に集計する。
3.橋梁については、各橋台・橋脚ごとに集計する。
4.掘削残土については第1編2章土工により別途算出する。
5.泥水については別途算出する。

(1)土質別掘削長

施工箇所	規格			本数	TBH工法			計	土質係数					備考
	形式	径	長さ		粘性土	砂及び砂質土	礫質土 φ100mm未満		(加重平均)					
		mm	m	本	m	m	m	m						
ポンプ棟	TBH工法	1200	25.5	2	12.9	13.3	3.1	29.3						
	TBH工法	1200	26.0	2	12.9	13.8	3.1	29.8						
下段	TBH工法	1200	27.0	2	14.4	13.3	3.1	30.8						
上段	TBH工法	1200	27.0	2	12.9	12.4	3.1	28.4						
	TBH工法	1200	27.5	2	12.9	12.9	3.1	28.9						

位置図 S=1:10,000

施工箇所

令和2年度　公共下水道事業			
工事名	皆実雨水排水ポンプ場土木工事（2-2工区）		
工事場所	三原市皆実五丁目		
図面番号		縮尺	1/10,000
位置図			
三原市			