工　事　仕　様　書

工　事　名　称　　小学校プールろ過機改修工事(沼田東小学校)

工　事　場　所　　三原市沼田東町片島

工　事　内　容　　本工事は，老朽化に伴い能力が低下している既設プールろ過機を撤去新設する。

プールろ過機	1 基：FRP 製カートリッジ式ろ過機　60m3/h
自動操作盤	1 面
塩素滅菌器	1 台
支持金物（SUS）	一式
屋根及び天井補修	一式
その他	一式

準　　則　　本設計図，仕様書による他は公共建築工事標準仕様書（機械設備工事編，電気設備工事編及び建築工事編）（国土交通省大臣官房官庁営繕部監修）平成 31 年版に基づき施工する。

疑　義　変　更　　本設計図書は，設計の大要を示すものであり，詳細部等，技術的に必要な事項は，明記なくとも完全に施工すること。施工に際して疑義を生じた場合，または軽微な変更を必要とする場合には速やかに係員と協議し，係員の指示により施工すること。

ただし，これらに於いて請負金額の増減はなきものとする。

提　出　書　類　　工事監理者及び係員の指示する書類は，遅滞なく提出すること。

本工事に使用する機器，材料等は，工事監理者及び係員の指示により見本品，カタログ等を提出し，承認を受けること。

現況写真，施工写真，完成写真を提出すること。

一　般　事　項　　官公庁その他への手続きは，受注者の負担で遅滞なく行うこと。

施工箇所周囲に対する養生・清掃については十分にこれを行うこと。

契約後，早期に係員等と工事打合せをすること。

工事による周辺への影響を最小限に留めるよう鋭意努力すること。

工　　期　　本工事は，令和 3 年 3 月 16 日を完成期限とする。

ただし，検査期間として工期の内 13 日間を見込んでいる。

そ　の　他　　工事中，第三者への安全対策を十分に講ずること。

以下の設計図面は，A2 版を A3 版に縮小している（縮小率７１％）

施工日については学校と協議をすること。

工事完成後，来年度プール開き前に学校へ取扱説明を行うこと。

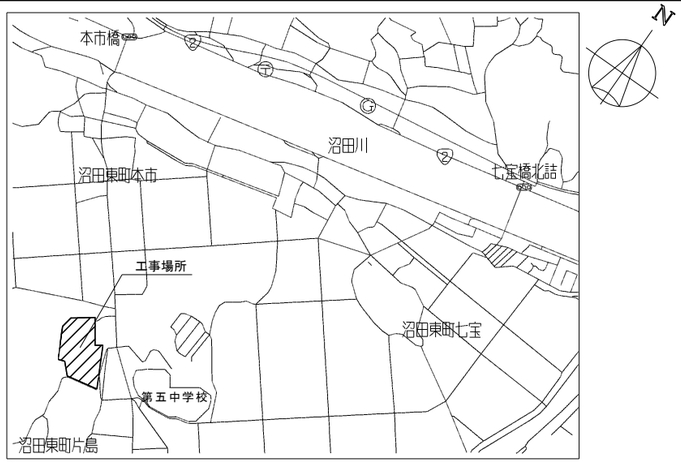

付近見取図

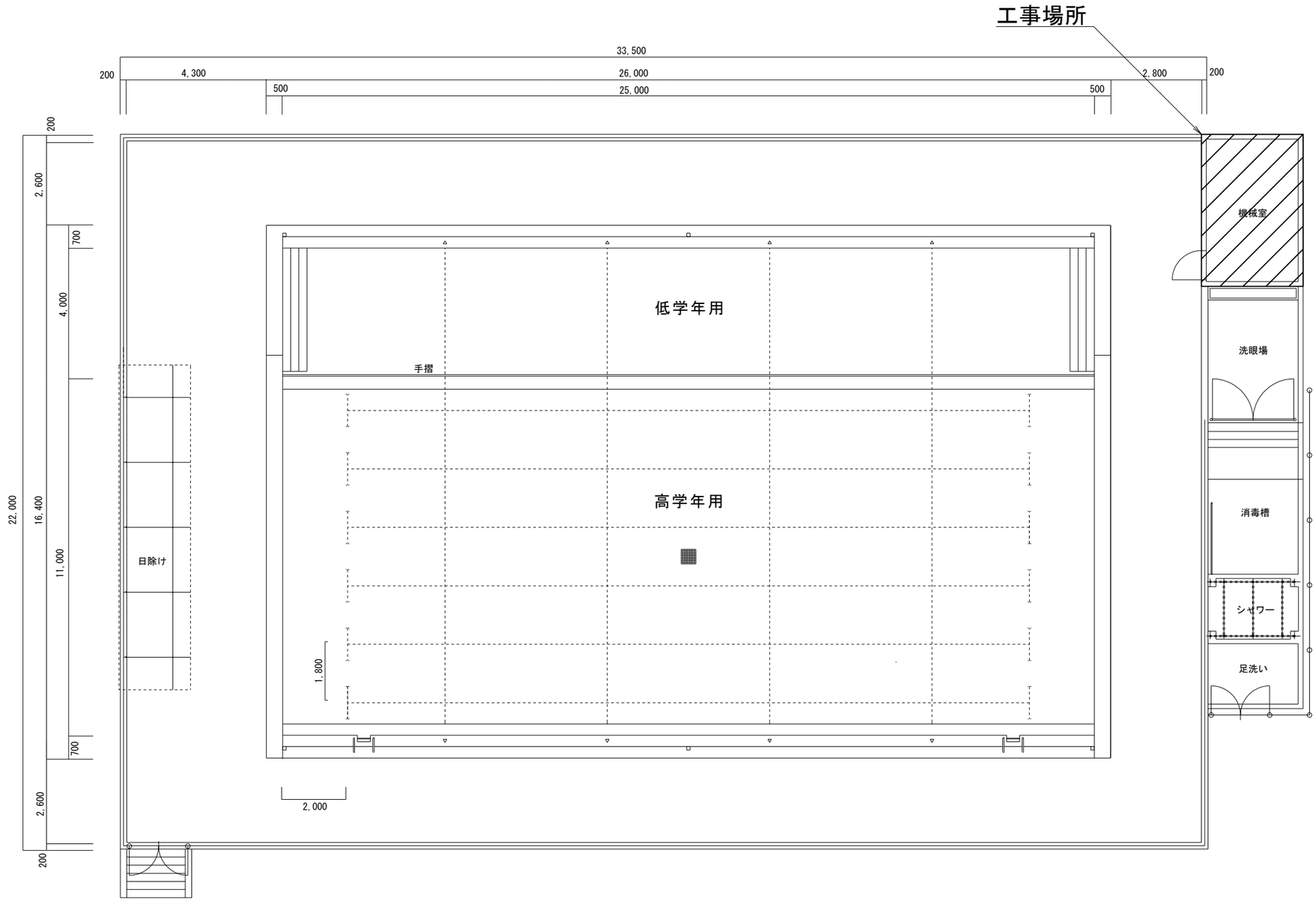

平面図 1/100

三原市役所	課長	係長	設計	校閲	日付	備考	工事名	小学校プールろ過機改修工事（沼田東小学校）	図面名称	沼田東小学校プール 付近見取図・平面図	縮尺	1/100	図面番号	校の内 M-01 号図
三原市港町３丁目５番１号 TEL(0848)６４－２１１１														

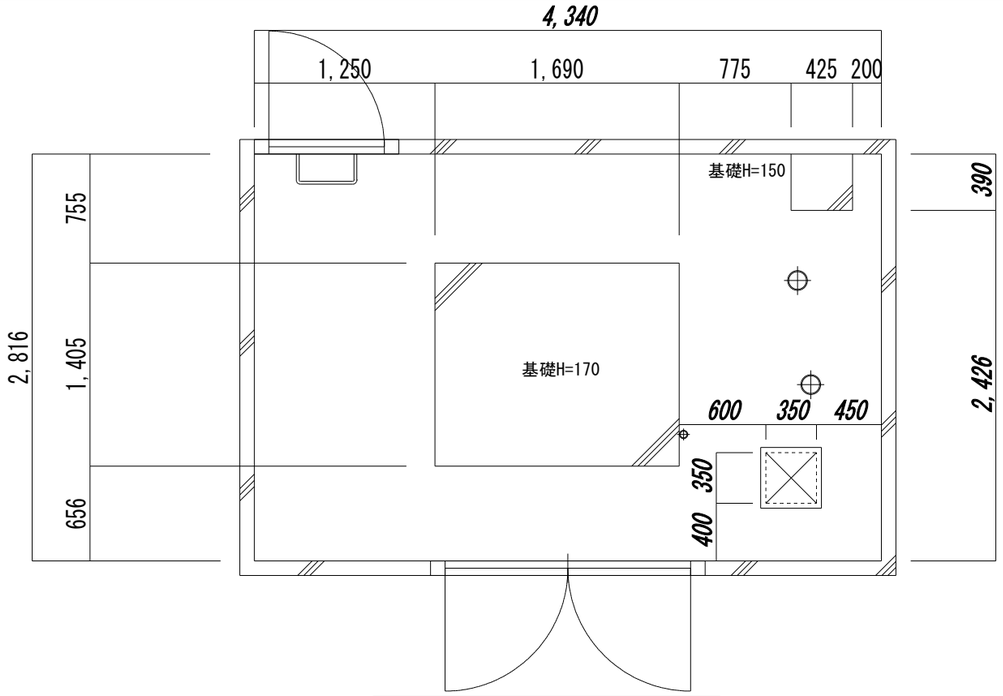

改修前基礎図　S=1/30

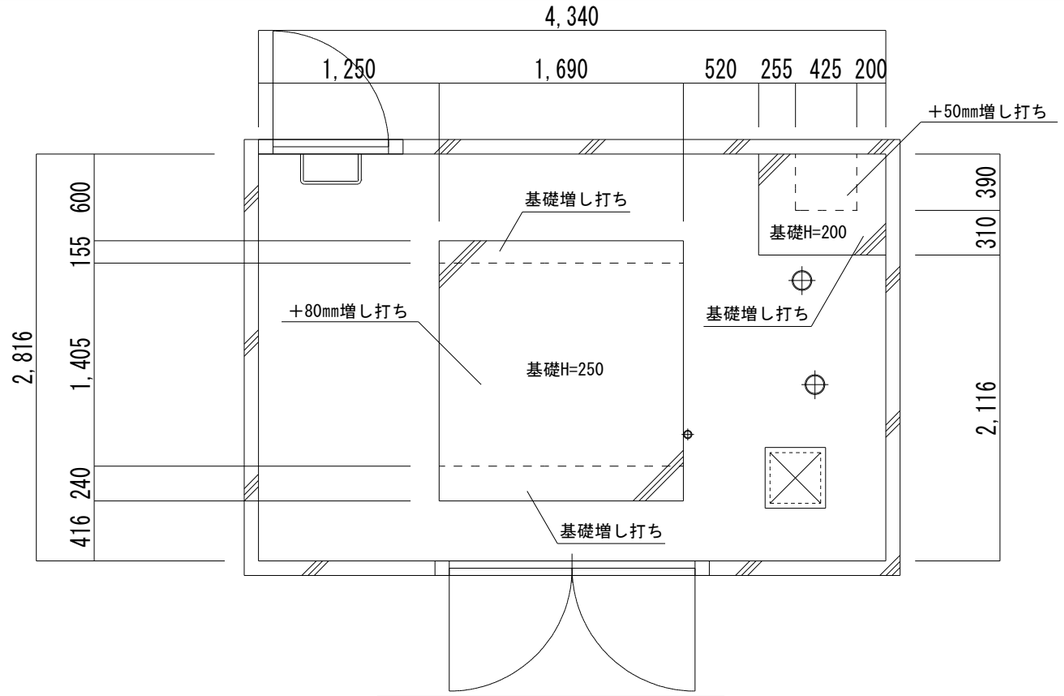

改修後基礎図　S=1/30

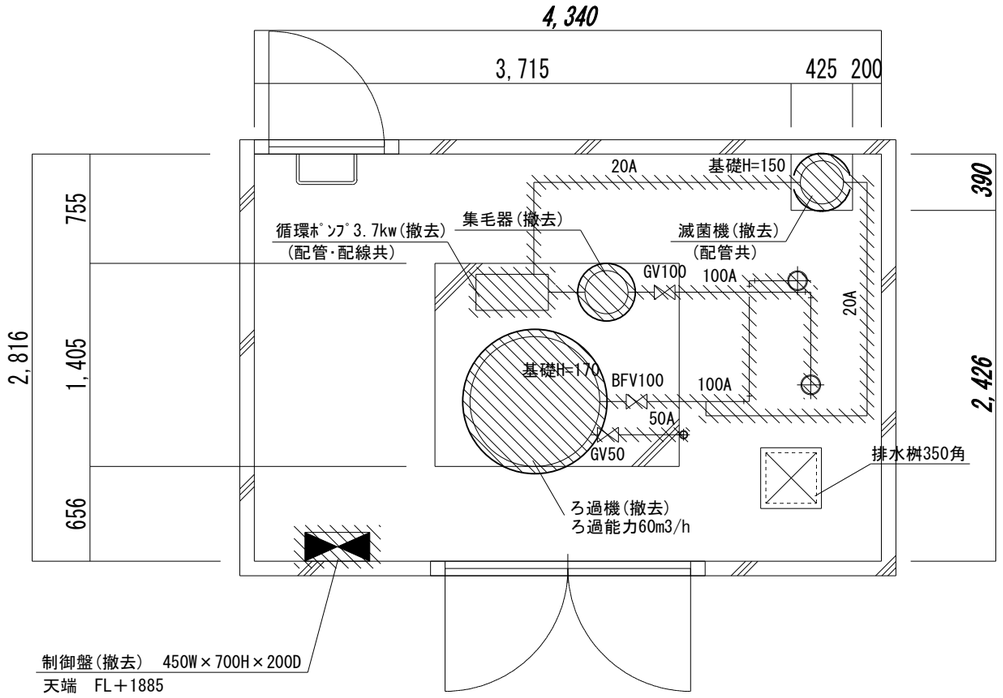

・・・撤去部分

改修前撤去平面図　S=1/30

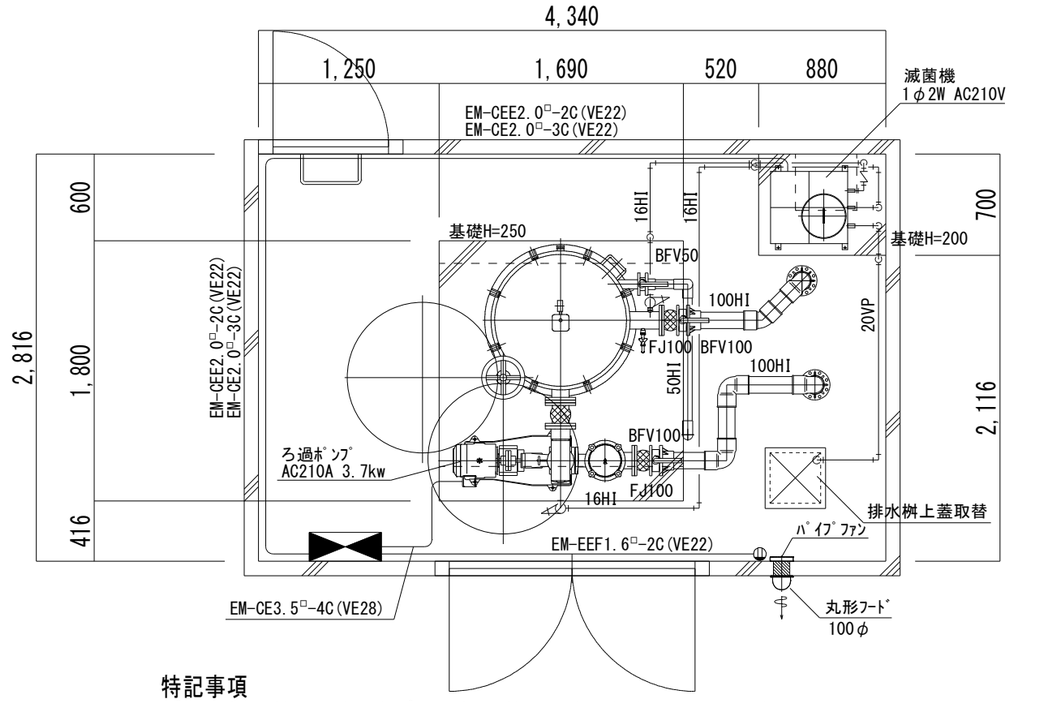

特記事項
プール使用前点検(1回)プール使用後点検(1回)は本工事に含む。

改修後平面図　S=1/30

三原市役所	課長	係長	設計	校閲	日付	備考	工事名	小学校プールろ過機改修工事（沼田東小学校）	図面名称	沼田東小学校プール 機械室改修図(前・後)	縮尺	1/30	図面番号	M-02
三原市港町３丁目５番１号　TEL(0848)６４－２１１１													校の内 号図	

■ ろ過機　参考図　　縮尺1/30

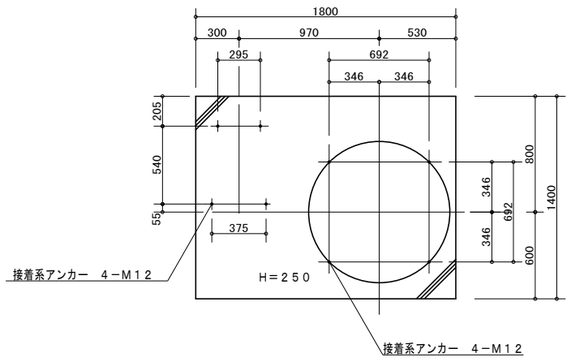

基礎図（参考図）　１／３０

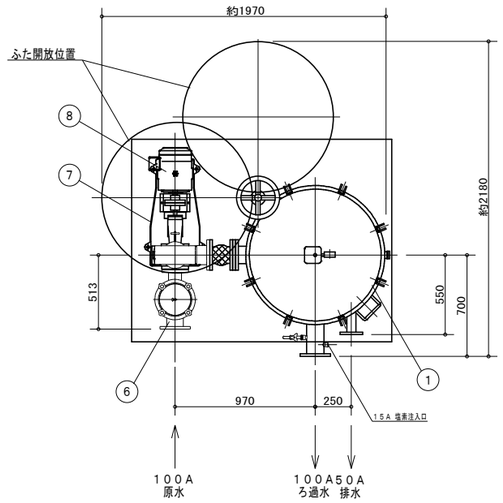

平面図　１／３０

番号	名称	材質	仕様	個数	備考
8	モートル		３φ　２００Ｖ　４Ｐ　３.７ｋＷ	1	全閉外扇形
7	ろ過ポンプ（片吸込渦巻形）	ＦＣ	φ８０ｘ６５ｘ１.０ｍ３／ｍｉｎｘ１５ｍ	1	ＳＪ４型　メカニカルシール
6	集毛器	ＳＵＳ３０４	φ２１６ｘ１００/８０Ａ	1	ＳＵＳ製スクリーン
5	採水弁		１３Ａ　水栓	1	
4	ふた開閉装置	ＦＣ・ＳＳ	スライド式	1	
3	自動エアー抜	ＦＣ	２０Ａ	1	フロート式
2	圧力計	ＢｓＢＭ	φ７５ｘ０.４ＭＰａ	1	ブルドン管形
1	ろ過機	ＦＲＰ	φ９００ｘＨ－１３５０	1	

仕様	
形式	カートリッジ式ろ過機　ＦＰ－９０２－ＣＣＶＴ
ろ過能力	６０ｍ３／ｈｒ
ろ材	特殊カートリッジろ材（２０インチｘ２５μ・７５本）
使用圧力	常用　０.２ＭＰａ以下　試験　０.３ＭＰａ以下
機内配管	ＨＩＶＰ
搬入時総重量	約　４１０ｋｇ
運転時総重量	約　８５０ｋｇ
接続フランジ	ＪＩＳ１０Ｋ

注　意	
1	本図は参考を示したもので、ﾒｰｶｰを特定したものではない。
2	ﾒｰｶｰにより、形状・配管接続位置・口径等は異なる。
3	能力は記載数値以上とし、電気容量は記載数値以下とする。

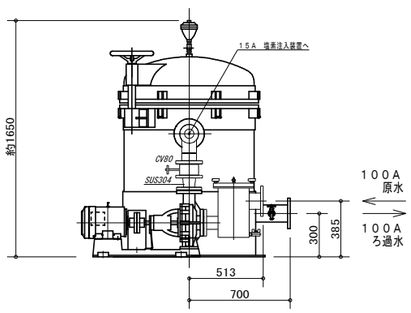

側面図　１／３０

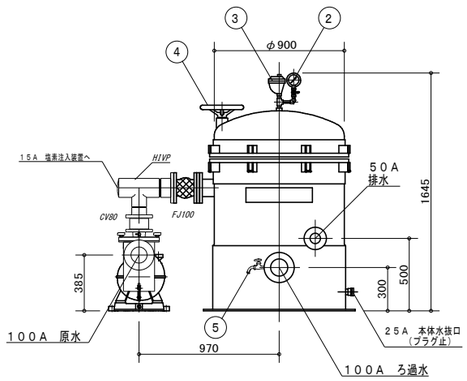

正面図　１／３０

■ 滅菌機　参考図　縮尺1/30

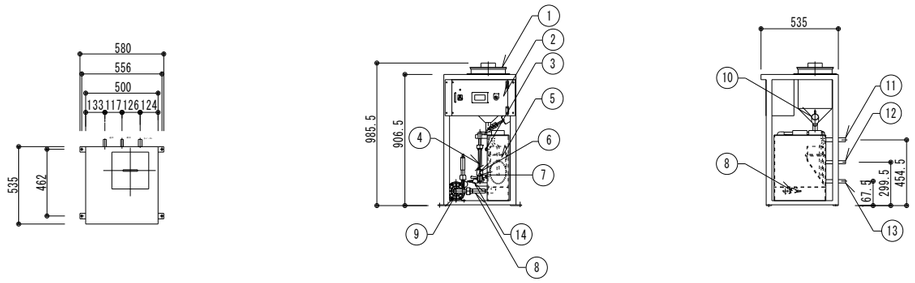

品番	名称	仕様
1	薬剤投入部	ﾎｯﾊﾟｰ：透明塩ﾋﾞ製/16L
2	制御部	電源：AC200V単相/ｼｰｹﾝｽCP1E+ﾀｯﾁﾊﾟﾈﾙGT2103-PMBDS2
3	ﾚﾍﾞﾙ計	ﾌﾛｰﾄｽｲｯﾁ/RSF46Y100RG
4	流量計	ﾌﾛｰﾄ式/100～500L/Hr
5	溶解ﾀﾝｸ	角型2槽式/透明塩ﾋﾞ製/13L保有
6	電磁弁	YS201BF88L7DG4/16A-SUS・ﾊﾞｲﾄﾝ
7	溶解水量調整ﾊﾞﾙﾌﾞ	ｺﾝﾊﾞｸﾄﾎﾞｰﾙ弁/13A-TS
8	ﾄﾞﾚﾝ口	ﾗﾌﾞｺｯｸｰ1/2Bｵﾈｼﾞ×ﾎｰｽ
9	溶解水移送ﾎﾟﾝﾌﾟ	MD70RZM/ﾏｸﾞﾈｯﾄ駆動式/消費電力270/385w（50/60Hz）
10	薬剤供給機	ﾎｯﾊﾟｰ一体型/ｽｸﾘｭｰ引抜方式/供給量：約100g/分
11	ｵｰﾊﾞｰﾌﾛｰ	VP20A
12	送水口	VP16A
13	給水口	VP16A
14	試料水採取ｺｯｸ	ﾗﾌﾞｺｯｸｰ1/4Bｵﾈｼﾞ×ﾎｰｽ

*付属品　①逆止弁：塩ﾋﾞ製Y型/15A-TSｴﾆｵﾝ
②注入栓：1/2ｵﾈｼﾞ×16A-TS

・本体ﾌﾚｰﾑ：SS400/粉体塗装
・消費電力：350/470W（50/60Hz）
・乾燥重量：37Kg
・運転重量：62Kg

※専用薬剤６箱本工事に含む。（ジクロロイソシアヌル酸有効塩素量63%以上　12kg/箱）

■ 滅菌機　回路図

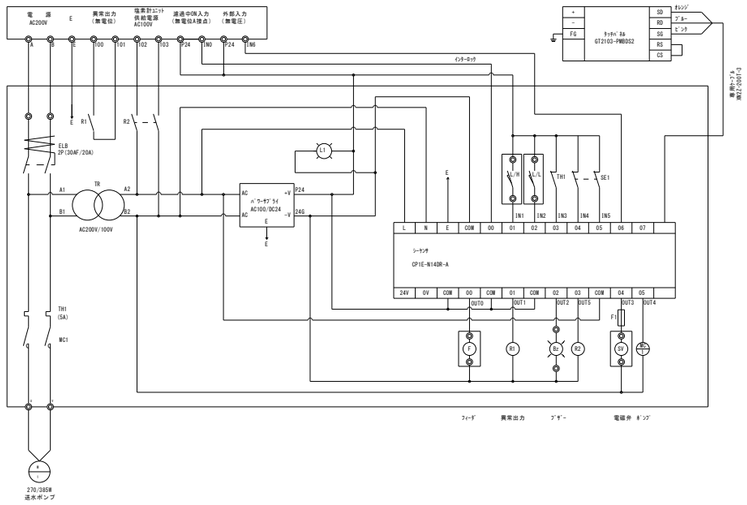

三　原　市　役　所	課長	係長	設計	校閲	日付	備考	工事名	小学校プールろ過機改修工事（沼田東小学校）	図面名称	沼田東小学校プール ろ過機・滅菌機参考図	縮尺	1/30	図面番号	校の内 M-03 号図
三原市港町３丁目５番１号　TEL(0848)６４－２１１１					・　・ ・　・									

ろ過機制御盤姿図（新設）

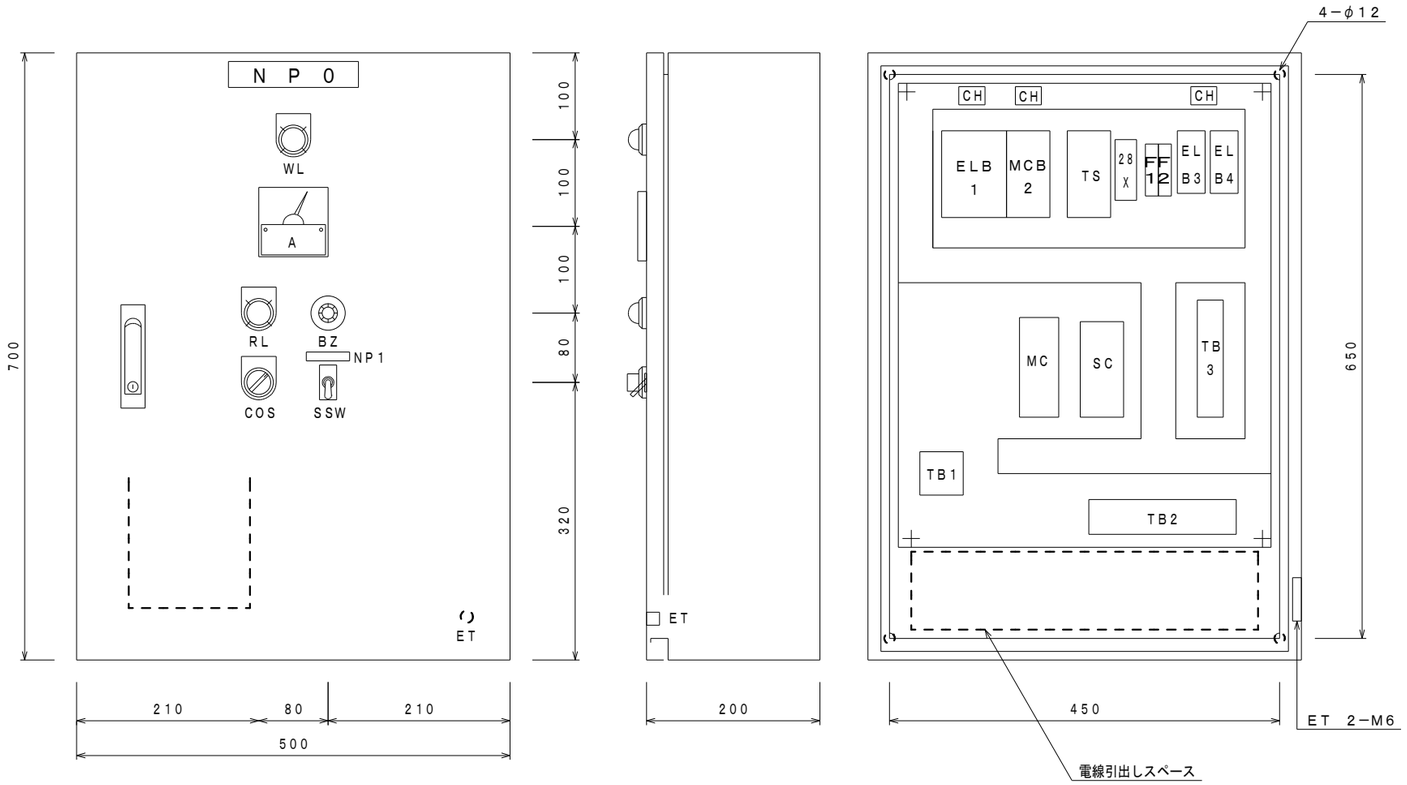

N P 記 入 文 字			
記 号	記 入 文 字	サイズ	数量
NP0	プール循環浄化装置	150x30	1
NP1	ブザー	50x10	1
WL	電源	30φ	1
RL	ろ過ポンプ	〃	1
COS	手動 切 自動	〃	1
SSW	ON OFF	17x30	1

ろ過機制御盤結線図（新設）

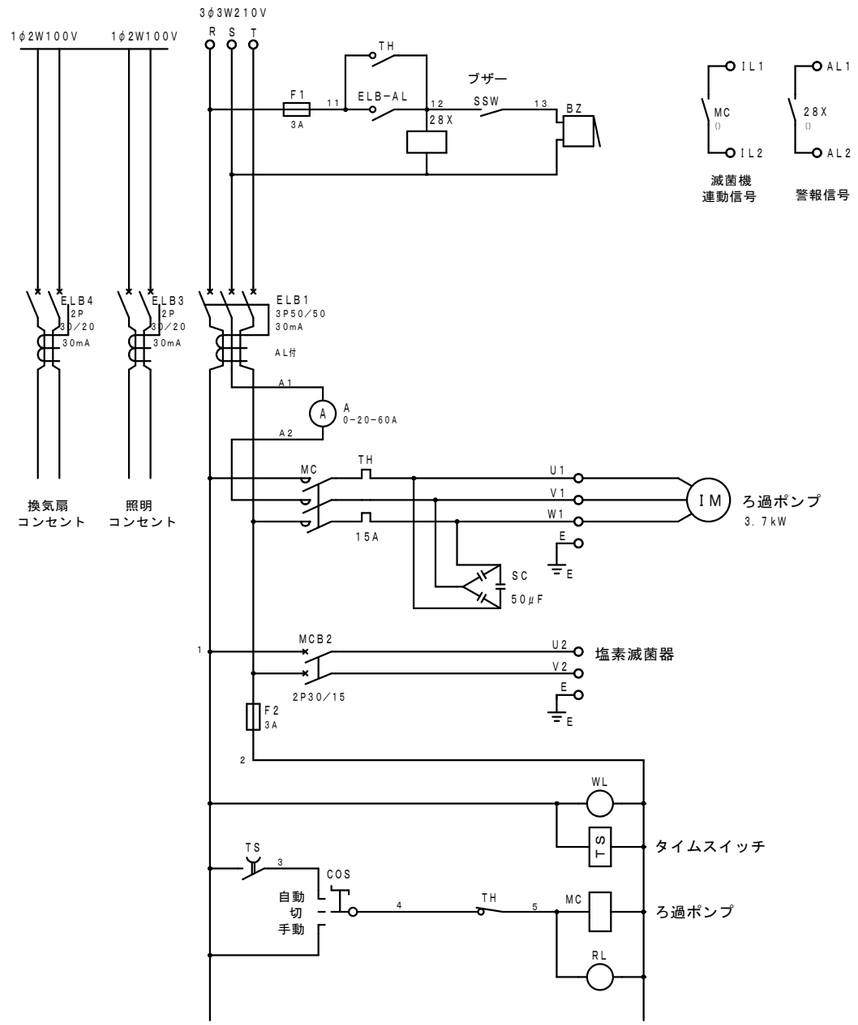

TB1

R	S	T

TB2

U1	V1	W1	E	U2	W2	E		IL1	IL2	AL1	AL2				

TB3

1	2	3	4	5	12	S	A1	A2	

三 原 市 役 所

三原市港町３丁目５番１号 TEL(0848)６４−２１１１

課長	係長	設計	校閲	日付	備考
				. .	

工事名：小学校プールろ過機改修工事（沼田東小学校）

図面名称：沼田東小学校プール 盤姿図・盤内結線図

縮尺：N.S

図面番号：M-04（校の内 号図）

補修内容
屋根(コンクリート製)
水洗い及び清掃後，セメント系塗膜防水(18.4㎡)を行うこと。
天井(コンクリート製)
コンクリート剥離部斫り後，錆止め処理(0.01㎡～0.5㎡ 12か所)を行うこと。

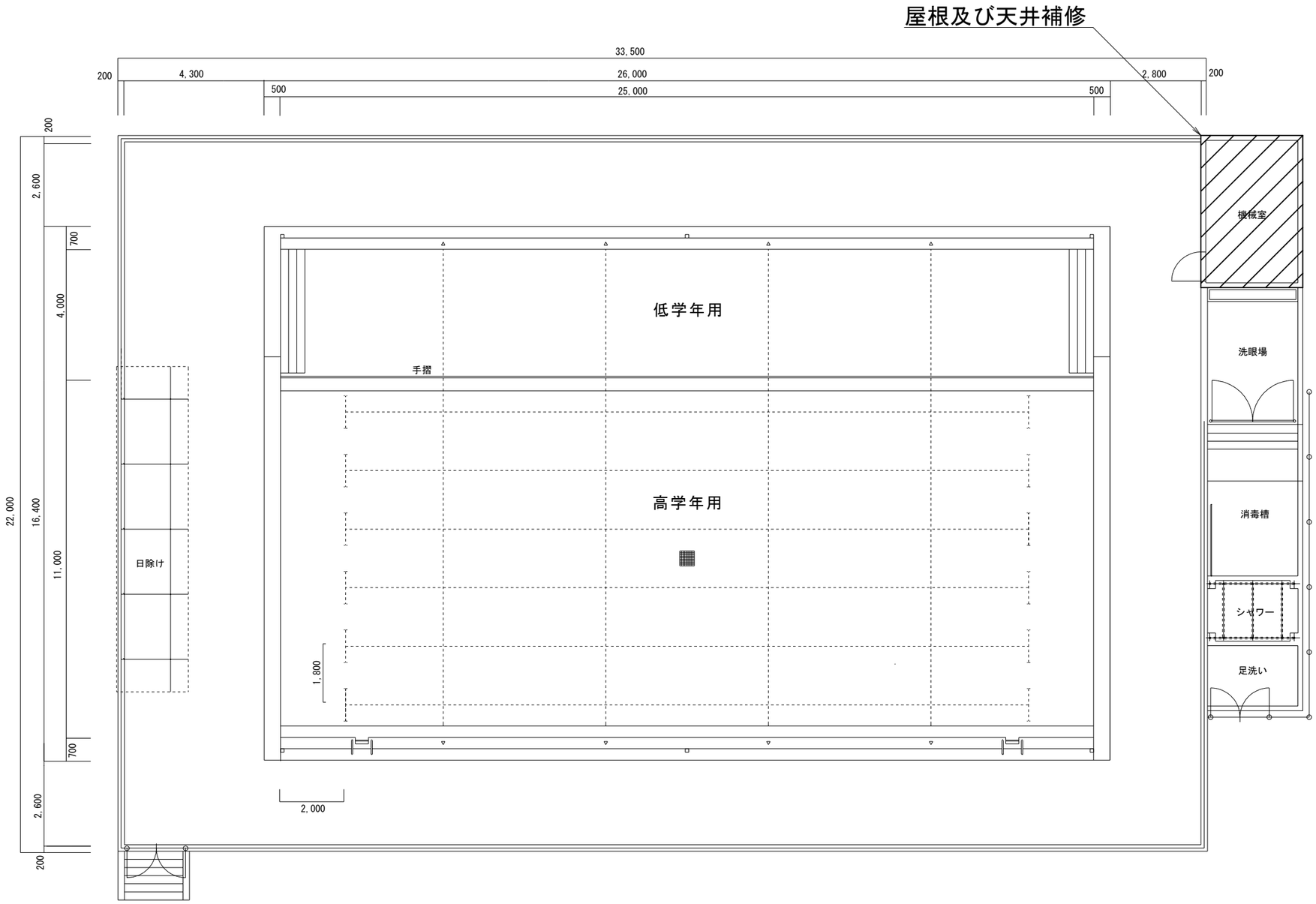

平 面 図 1/100

三 原 市 役 所 三原市港町３丁目５番１号 TEL(0848)６４－２１１１	課長	係長	設計	校閲	日付	備考	工事名	小学校プールろ過機改修工事（沼田東小学校）	図面名称	沼田東小学校プール 屋根及び天井補修図	縮尺	1/100	図面番号	校の内 M-05 号図

参　考　数　量　書

工 事 名 称　　小学校プールろ過機改修工事（沼田東小学校）

［工 事 概 要］　　三原市沼田東町片島

用 途 , 構 造 , 面 積	
工　事　範　囲	一　　式
別　途　工　事	な　　し
工　　期	契約締結日の翌日から　令和３年３月１６日までを工期とする.
一　般　事　項	

《工事予算内訳》　設 計 金 額　￥　　（税込み）

〈内　訳〉

区　　分	金　　額	摘　　要
工　事　価　格		
消　費　税　額		
設　計　金　額		

符号	名　　称	材質	形状寸法	数 量	単位	単　価	金　額	摘 要
	直接工事費							
	機械設備工事			1.00	式			
	建築工事			1.00	式			
	計							
	共通仮設費			1.00	式			
	計							
	現場管理費			1.00	式			
	計							
	契約保証費			1.00	式			
	計							
	一般管理費等			1.00	式			
	計							

機械設備工事　科目別内訳

沼田東小学校

名　　称	数　　量	単 位	金　　額	備　　考
機械設備	1	式		
電気設備	1	式		
発生材処理	1	式		
計				

建築工事　科目別内訳

沼田東小学校

名　　称	数　　量	単 位	金　　額	備　　考
機械室補修	1	式		
計				

機械設備工事　中科目別内訳

沼田東小学校

科　目　名　称	中　科　目　名　称	数　　量	単 位	金　　額	備　　考
機械設備	ろ過機器設備工事	1	式		
機械設備	ろ過設備工事	1	式		
計					
電気設備	電気設備工事	1	式		
計					
発生材処理		1	式		
計					

建築工事　中科目別内訳

沼田東小学校

科　目　名　称	中　科　目　名　称	数　　量	単 位	金　　額	備　　考
機械室補修	屋根補修	1	式		
機械室補修	天井補修	1	式		
計					

機械設備工事　細目別内訳

沼田東小学校	機械設備	ろ過機器設備工事

名　　称	摘　　要	数　　量	単 位	単　　価	金　　額	備　　考
FRP製ろ過装置	ｶｰﾄﾘｯｼﾞ式 60㎥/h ﾎﾟﾝﾌﾟﾓｰﾀｰ 3.7kW 集毛器SUS製・ﾊﾞｽｹｯﾄSUS製	1	基			
自動操作盤	漏電警報付	1	面			
塩素滅菌器	ﾅｯﾋﾟｸｽKT-Mx型	1	面			
pH・塩素測定器		1	個			
計						

機械設備工事　細目別内訳

沼田東小学校	機械設備	ろ過設備工事				
名　　称	摘　　要	数　　量	単 位	単　　価	金　　額	備　　考
給水・耐衝撃性ﾎﾟﾘ塩ﾋﾞ管(HIVP)	機械室・便所　100A	4	m			
給水・耐衝撃性ﾎﾟﾘ塩ﾋﾞ管(HIVP)	機械室・便所　75A	0.2	m			
給水・耐衝撃性ﾎﾟﾘ塩ﾋﾞ管(HIVP)	機械室・便所　50A	3	m			
給水・耐衝撃性ﾎﾟﾘ塩ﾋﾞ管(HIVP)	機械室・便所　16A	11	m			
排水・硬質ﾎﾟﾘ塩化ﾋﾞﾆﾙ管(VP)	機械室・便所　20A	3	m			
ﾚﾊﾞｰ式ﾊﾞﾀﾌﾗｲ弁	100A	2	個			
ﾚﾊﾞｰ式ﾊﾞﾀﾌﾗｲ弁	50A	1	個			
防振継手	合成ｺﾞﾑ製 100A	2	個			
塩ﾋﾞ製ﾎﾞｰﾙﾊﾞﾙﾌﾞ	16A	2	個			
ﾊﾟｲﾌﾟ用ﾌｧﾝ(据付含む)	100φ	1	台			
丸形ﾌｰﾄﾞ(据付含む)	100φ	1	個			
機械はつり(ﾀﾞｲﾔﾓﾝﾄﾞｶｯﾀｰによる配管用貫通口)	100～150mm 100mm	1	か所			
試運転調整費	塩素剤6箱・終了時点検共	1	式			
既設機器配管撤去		1	式			
機器搬入据付工事		1	式			

機械設備工事　細目別内訳

沼田東小学校　　機械設備　　ろ過設備工事

名　　称	摘　　要	数　　量	単 位	単　　価	金　　額	備　　考
機械基礎	0.46㎥	1	式			
桝蓋取替	350□ SUS	1	式			
計						

機械設備工事　細目別内訳

沼田東小学校	電気設備	電気設備工事

名　称	摘　要	数　量	単 位	単　価	金　額	備　考
EM-CEｹｰﾌﾞﾙ	2mm2- 3C 管内	13	m			
EM-CEｹｰﾌﾞﾙ	5.5mm2- 4C 管内	4	m			
EM-CEEｹｰﾌﾞﾙ	2mm2- 2C 管内	13	m			
EM-EEFｹｰﾌﾞﾙ	1.6mm- 2C 管内	5	m			
硬質ﾋﾞﾆﾙ電線管 (VE)	(28) 露出	2	m			
硬質ﾋﾞﾆﾙ電線管 (VE)	(22) 露出	22	m			
防水ﾌﾟﾘｶﾁｭｰﾌﾞ	30mm	1	m			
防水ﾌﾟﾘｶﾁｭｰﾌﾞ	24mm	2	m			
防水ﾕﾆｵﾝﾎﾞｯｸｽｺﾈｸﾀ	WBG 30mm	2	個			
防水ﾕﾆｵﾝﾎﾞｯｸｽｺﾈｸﾀ	WBG 24mm	4	個			
ｺﾝｾﾝﾄ（露出）	2P15A（F用）　125V	1	個			
ろ過機制御盤取付・結線		1	面			
電動機結線	直入始動方式	1	台			
計						

機械設備工事　細目別内訳

沼田東小学校　　発生材処理

名　　称	摘　　要	数　　量	単 位	単　　価	金　　額	備　　考
廃材処分費	鉄くず 0.5t 廃プラ 0.04t	1	式			
廃材運搬費		1	式			
計						

建築工事　細目別内訳

沼田東小学校	機械室補修	屋根補修				
名　　称	摘　　要	数　　量	単 位	単　　価	金　　額	備　　考
水洗い及び清掃	18.4㎡	1	式			
ｾﾒﾝﾄ系塗膜防水		18.4	㎡			
計						

建築工事　細目別内訳

沼田東小学校	機械室補修	天井補修				
名　　称	摘　　要	数　　量	単 位	単　　価	金　　額	備　　考
剥離部斫り及び錆止め処理		1	式			
計						