特 記 仕 様 書

工事名称　　道の駅よがんす白竜事務所等改修工事

工事場所　　三原市大和町和木

建物概要　　・駅舎：木造平屋建て，床面積　163.82㎡
　　・店舗：木造平屋建て，床面積　76㎡

工事内容　　道の駅よがんす白竜について，次のとおり改修工事を行う。
・駅舎事務室の拡張及び休憩室を設置する。
・駅舎北側周囲に日除けを設置する。
・店舗の一部に授乳室を設置する。

関係法令等　　公共建築工事標準仕様書（平成31年版），公共建築改修工事標準仕様書（平成31年版），建築物解体工事共通仕様書（平成24年版）に基づき施工する。

本工事については，次の関係法令その他の規定等に基づき施工すること。
・建築基準法，同施行令，同施行規則
・消防法，同施行令
・建設業法，同施行令，同施行規則
・廃棄物の処理及び清掃に関する法律，同法施行令，同法施行規則
・労働安全衛生法，同法施行令，同法施行規則
・建設工事公衆災害防止対策要綱
・石綿障害予防規則
・大気汚染防止法，振動規制法及び土壌汚染対策法
・その他関係法令

疑義変更　　本設計図書は，設計の大要を示すものであり，詳細部等について技術的必要事項は明記なくとも完全に施工すること。
施工に際して疑義を生じた場合，または軽微な変更を必要とする場合には，速やかに監督員と協議し，監督員の指示により施工すること。ただし，これらにおいて請負金額の増減はなきものとする。

提出書類　　施工に先立ち，工事工程表，仮設計画図及び監督員の指示する書類を提出し，監督員の承認を受けること。商品名及び製造者名が記載された材料については，当該商品又は同等品を使用するものとし，同等品を使用する場合は，監督員の承諾を受けるものとする。また，設計図書に定める品質及び性能を有することの証明となる資料を提出して監督員の承諾を受けるものとする。

工　期　　本工事は請負契約締結の後，令和3年3月25日をもって工期とする。このうち検査期間として13日間を見込んでいる。

その他　　・入札に先立ち現地調査を十分に行ない，質疑がある場合は入札前に確認すること。
・本工事は，施設利用者の安全を最優先し，丁寧な説明と施工により理解と協力を得ながら実施すること。
・施設利用者等への影響を最小限とするため，騒音，振動及び粉塵等の対策については最大限配慮した施工方法を採用すること。
・行政機関の休日に関する法律（昭和63年法律第91号）に定める行政機関の休日に工事の施工を行わない。ただし，あらかじめ監督職員の承諾を受けた場合は，この限りではない。
・工事に係る電気，水道及び下水道料金等は受注者の負担とする。
・工事中に粉塵の発生が予想される工種については，周囲の備品等に十分な養生を行い施工すること。
・第三者災害防止及び飛散防止対策のため，必要に応じて監督員の指示する範囲に，バリケード等を設置すること。

・施工箇所周囲の備品，機器等については，養生及び清掃等を確実に行うこと。
・図面に明示されていない事項であっても，工事上必要とされる事は工事範囲とする。
・受注者事務所，休憩所及び便所等は関係法令に従って設けること。
・工事に伴い各種申請手数料等が発生した場合は受注者の負担とする。
・台風等の強風が見込まれる場合，事前に足場等の養生シートを折りたたむなど対策を施すこと。
・本工事の外注資材，労務等の調達については，極力，三原市内に主たる営業所を有する業者に発注すること。
　困難な場合は，あらかじめ，理由を添えて発注者の承認を受けること。
・台風や豪雨など自然災害の発生が予測される場合は，現場の巡視と災害防止対策を必要に応じて行うこと。

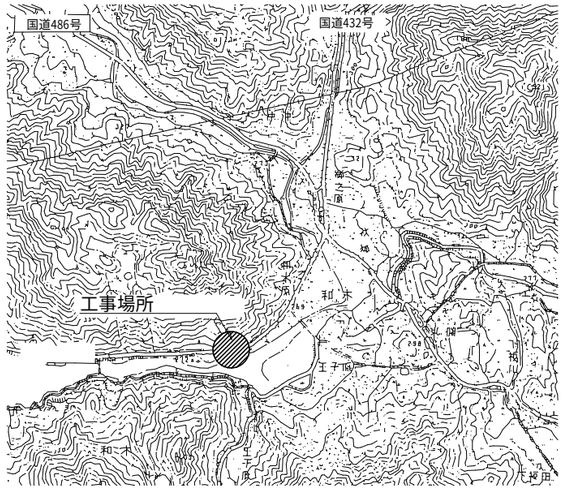

付近見取図

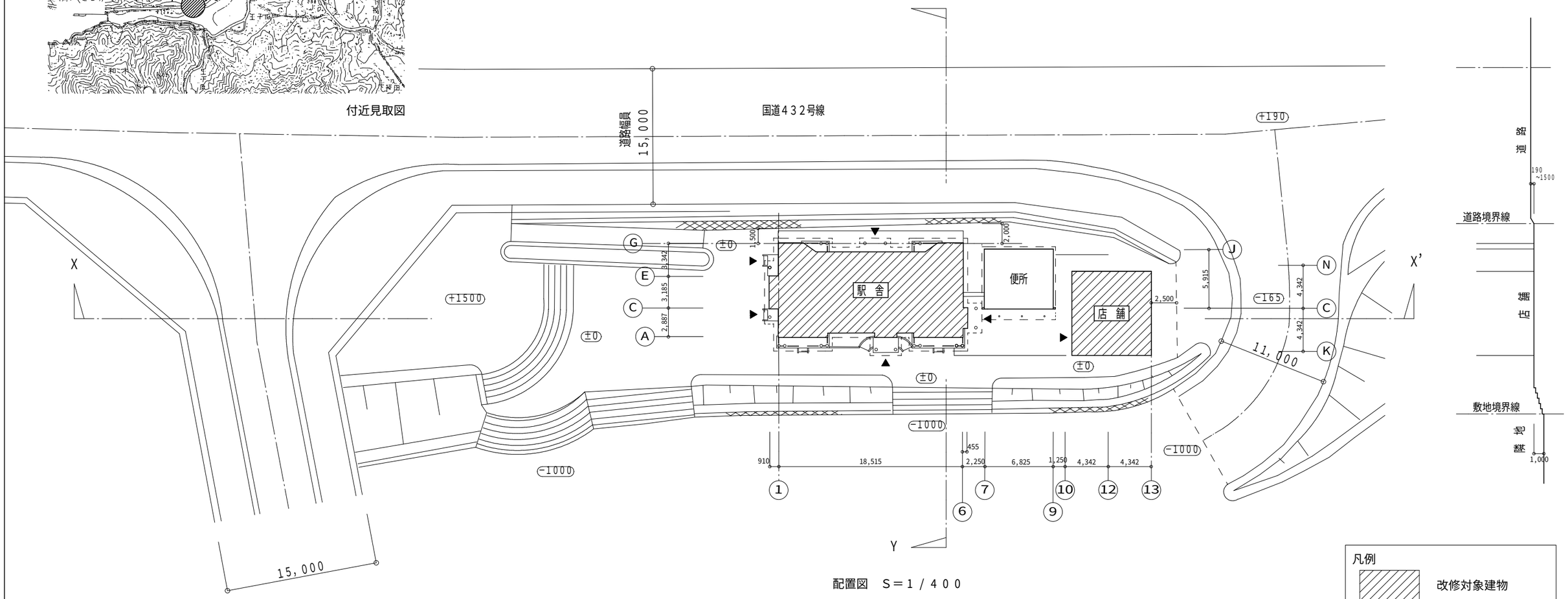

配置図　S＝1／400

X－X　敷地断面図　S＝1／400

Y－Y　敷地断面図　S＝1／400

三 原 市 役 所 三原市港町３丁目５番１号　TEL（0848）64-2111	課長	係長	設計	校閲	日付	. .	備考		工事名	道の駅よがんす白竜事務所等改修工事	図面名称	付近見取図・配置図 敷地断面図	縮尺	1／400	図面番号	A-01

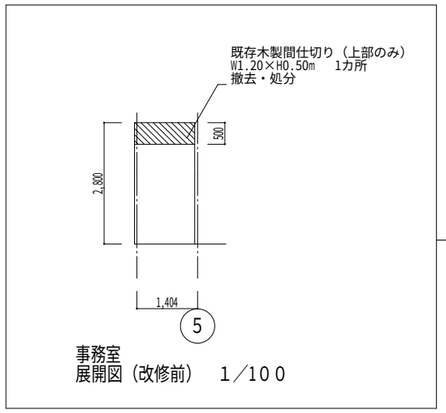

事務室
展開図（改修前）　1／100

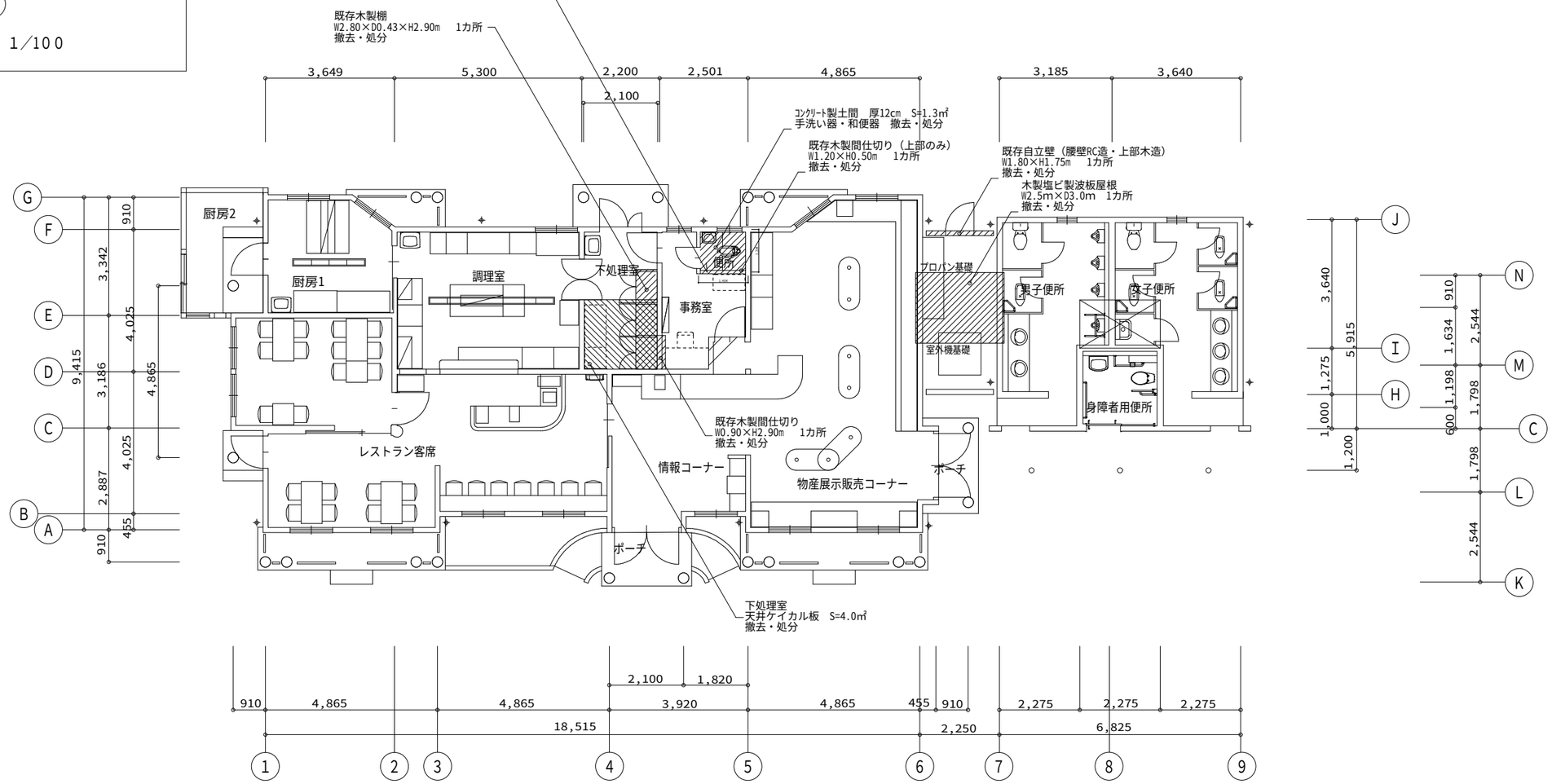

平面図（改修前）　1／100

三　原　市　役　所 三原市港町３丁目５番１号　ＴＥＬ（０８４８）６４－２１１１	課長	係長	設計	校閲	日付	. .	備考		工事名	道の駅よがんす白竜事務所等改修工事	図面名称	平面図　展開図 （改修前）	縮尺	1／100	図面番号	A－02

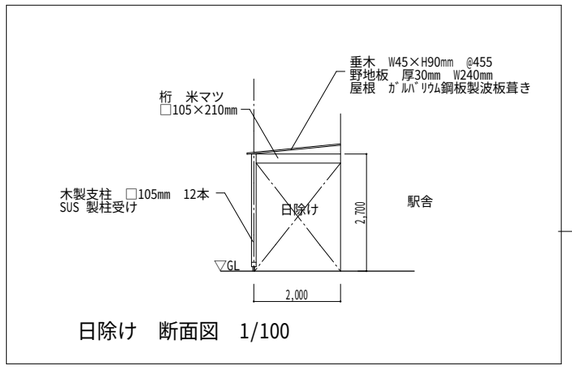

日除け　断面図　1/100

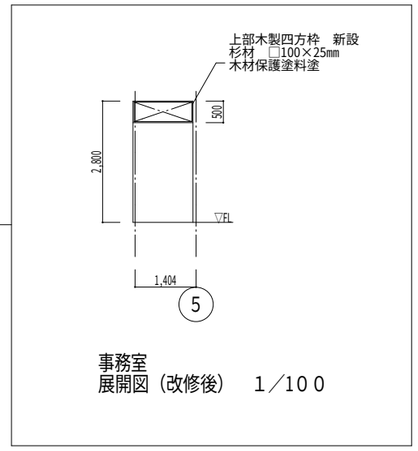

事務室
展開図（改修後）　1／100

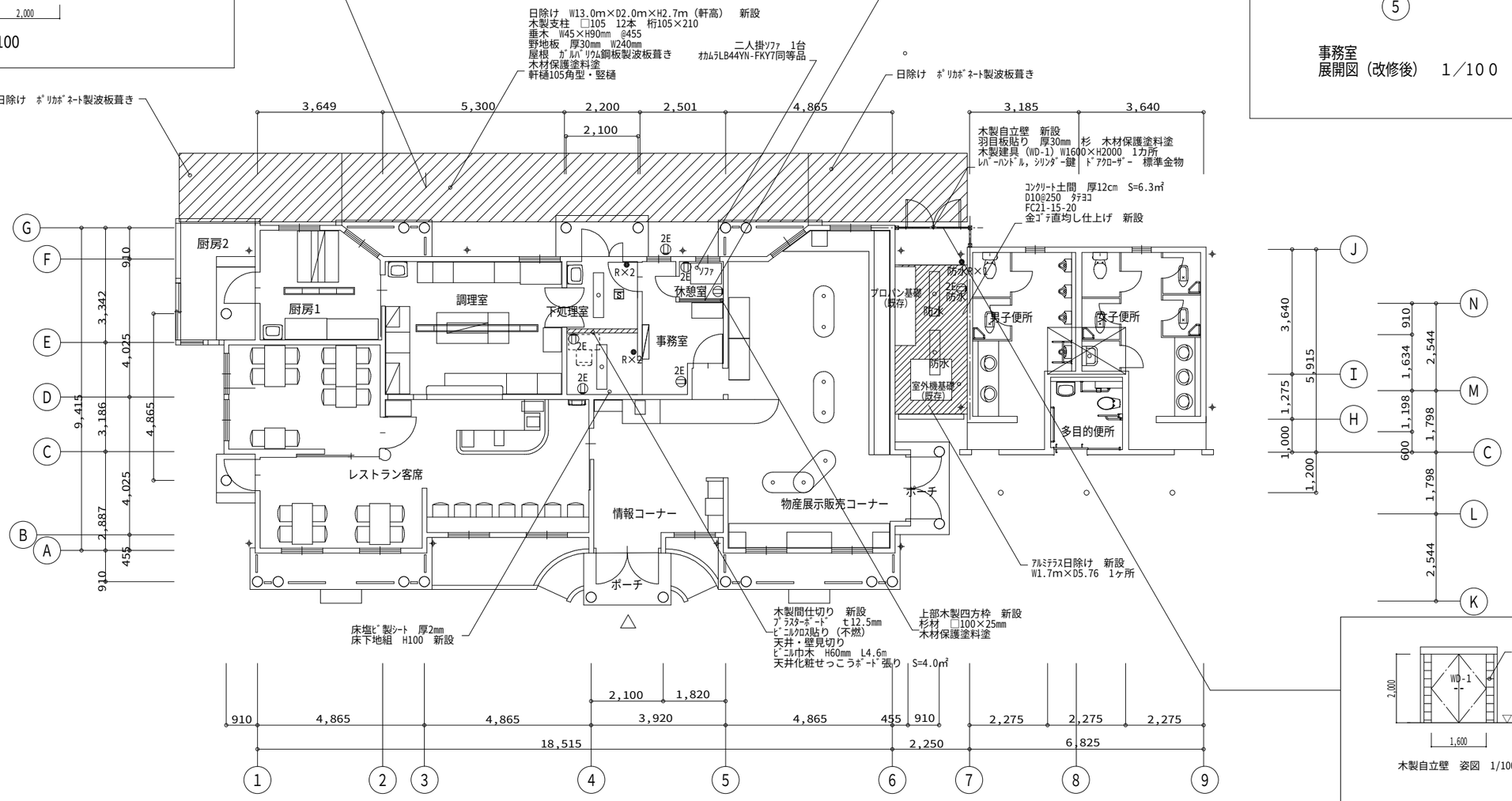

平面図（改修後）　1／100

特記
ⓤ コンセント2P15AE付×2
○ 照明器具　40W型　LED（位置ボックス無）
●R×n　スイッチn回路
● RA　人感ｾﾝｻ切替ｽｲｯﾁ　入・切・連続
煙感知器

三　原　市　役　所	課長	係長	設計	校閲	日付	. .	備考		工事名	道の駅よがんす白竜事務所等改修工事	図面名称	平面図　断面図　展開図（改修後）	縮尺	1／100	図面番号	A-03
三原市港町3丁目5番1号　TEL（0848）64-2111																

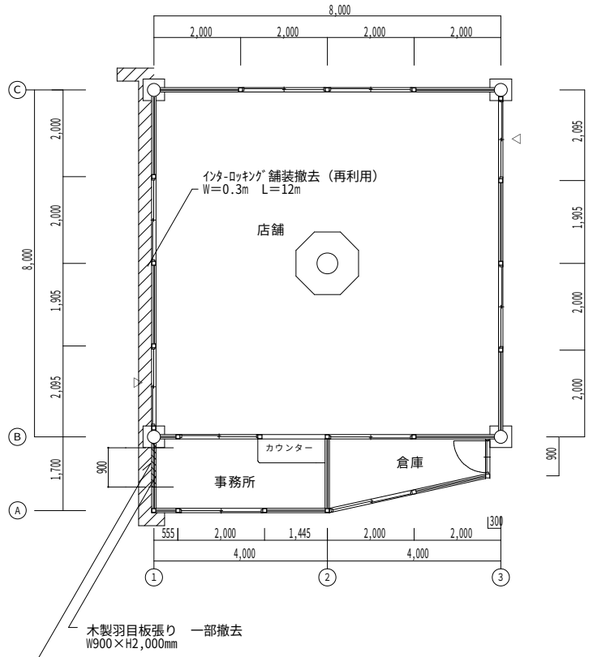

平面図（改修前）　1／100

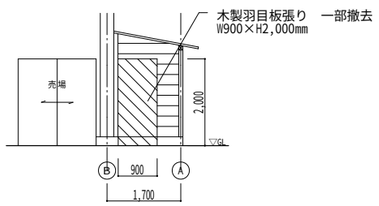

西立面図（改修前）　1／100

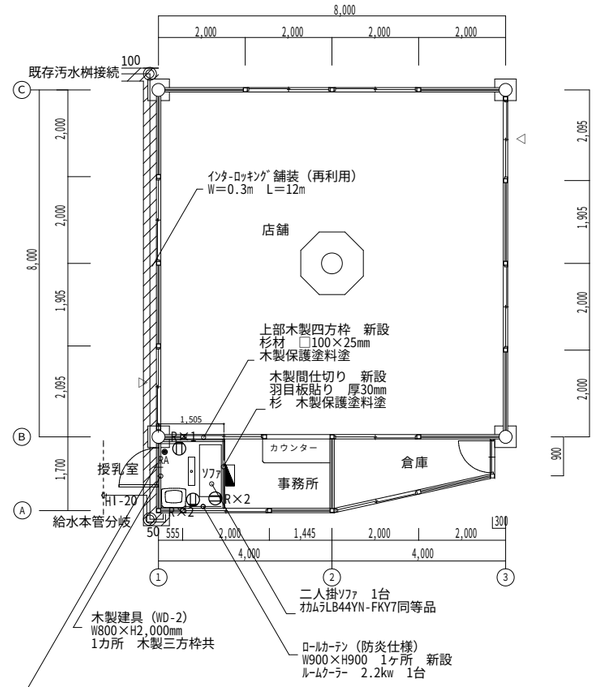

平面図（改修後）　1／100

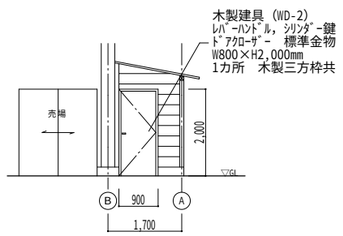

西立面図（改修前）　1／100

特記
洗面下台　W500扉ﾀｲﾌﾟ　ｼﾝｸﾞﾙﾚﾊﾞｰ混合水栓付　小型電気温水器　15L
コンセント2P15AE付×2
照明器具　40W型　LED（位置ボックス無）人感センサー
●R×n　スイッチn回路
● RA　人感ｾﾝｻ切替ｽｲｯﾁ　入・切・連続
分電盤6回路　ELB3P50A

三　原　市　役　所
三原市港町３丁目５番１号　ＴＥＬ（０８４８）６４－２１１１

課長	係長	設計	校閲	日付	．　．	備考		工事名	道の駅よがんす白竜事務所等改修工事	図面名称	平面図　西立面図（改修前）（改修後）	縮尺	1／100	図面番号	A－04

参考数量書

工　事　名　称　　道の駅よがんす白竜事務所等改修工事

工　事　場　所　　三原市大和町和木

［工　事　概　要］

用途,構造,面積	用途：道の駅 構造：木造平屋建て 延べ床面積：163.82㎡
工　事　範　囲	改修工事一式
別　途　工　事	無し
工　　期	契約締結日の翌日　～　令和3年3月25日
一　般　事　項	

《工事予算内訳》　　合　計　金　額

〈内　　訳〉

区　　分	金　　額	概　　要
設　計　金　額		
消　費　税　額		
合　計　金　額		

工事費内訳

名　　称	数　　量	単 位	金　　額	備　　考
直接工事費				
建築工事	1	式		
計				
共通費				
共通仮設費	1	式		
現場管理費	1	式		
一般管理費	1	式		
契約保証費	1	式		
計				
工事価格	1	式		
消費税等相当額	1	式		消費税率 10 ％
工事費	1	式		

工事種別内訳

名　　称	数　　量	単 位	金　　額	備　　考
建築工事	1	式		
電気設備改修工事	1	式		
機械設備改修工事	1	式		
計				

名　　称	数　　量	単 位	金　　額	備　　考
事務室改修	1	式		
休憩室改修	1	式		
外部日除け設置	1	式		
授乳室設置	1	式		
計				

電気設備改修工事　種目別内訳

名　　称	数　　量	単 位	金　　額	備　　考
事務室改修	1	式		
休憩室	1	式		
外部日除け設置	1	式		
授乳室設置	1	式		
計				

機械設備改修工事　種目別内訳

名　　称	数　　量	単 位	金　　額	備　　考
授乳室設置	1	式		
計				

事務室改修

名　　称	数　　量	単 位	金　　額	備　　考
直接仮設	1	式		
内装改修	1	式		
計				

休憩室改修

名　　称	数　　量	単 位	金　　額	備　　考
直接仮設	1	式		
内装改修	1	式		
計				

外部日除け設置

名　　称	数　　量	単 位	金　　額	備　　考
直接仮設	1	式		
木工事	1	式		
屋根工事	1	式		
計				

授乳室設置

名　　称	数　　量	単 位	金　　額	備　　考
直接仮設	1	式		
内装改修	1	式		
外部改修	1	式		
計				

電気設備改修工事　科目別内訳

事務室改修

名　　称	数　　量	単 位	金　　額	備　　考
電気設備改修	1	式		
計				

休憩室

名　　称	数　　量	単 位	金　　額	備　　考
電気設備改修	1	式		
計				

外部日除け設置

名　　称	数　　量	単 位	金　　額	備　　考
電気設備改修	1	式		
計				

授乳室設置

名　　称	数　　量	単 位	金　　額	備　　考
電気設備改修	1	式		
計				

授乳室設置

名　　称	数　　量	単 位	金　　額	備　　考
機械設備改修	1	式		
計				

事務室改修　直接仮設　直接仮設

名　称	摘　要	数　量	単 位	単　価	金　額	備　考
墨出し	床面積　8.9㎡	1	室			
養生	床面積　8.9㎡	8.9	㎡			
清掃・片付け	床面積　8.9㎡	1	室			
残材処分費		1	室			
計						

事務室改修　内装改修　内装改修

名　称	摘　要	数　量	単 位	単　価	金　額	備　考
木製間仕切り　撤去		2.6	㎡			
同上　処分費	積込み・運搬共	0.8	㎡			
木製棚　撤去	W2.8×D0.43×H2.9m	1	か所			
同上　処分費	積込み・運搬共	1	か所			
床木製下地組	H100㎜	4.1	㎡			
ﾋﾞﾆﾙ床ｼｰﾄ	ﾏｰﾌﾞﾙ 厚さ2.0 織布積層ﾋﾞﾆﾙ床ｼｰﾄFS 一般床 熱溶接工法	4.1	㎡			
ﾋﾞﾆﾙ幅木	高さ60	4.6	m			
天井　化粧せっこうﾎﾞｰﾄﾞ張り(GB-D)	厚 9.5　準不燃 ﾄﾗﾊﾞｰﾁﾝ 突付け　既存天井撤去処分共	4	㎡			
木製間仕切り新設	木製軸組み　材工共	6.4	㎡			
せっこうボード張り	厚12.5㎜　材工共	12.8	㎡			
ビニルクロス張り	不燃　量産品　材工共	15.4	㎡			
回り縁	塩ビ製	4.2	m			
壁見切り枠	塩ビ製　W170	3	m			
計						

休憩室改修　直接仮設　直接仮設

名　称	摘　要	数　量	単 位	単　価	金　額	備　考
墨出し	床面積　1.7㎡	1	室			
養生	床面積　1.7㎡	1.7	㎡			
清掃・片付け	床面積　1.7㎡	1	室			
残材処分費		1	室			
計						

休憩室改修　内装改修　内装改修

名　称	摘　要	数　量	単 位	単　価	金　額	備　考
木製間仕切り　撤去	天井下部部分撤去　廃材処分共	0.6	㎡			
ｺﾝｸﾘｰﾄ土間　撤去	和便器・手洗い共　廃材処分共	1.3	㎡			
既存配管キャップ止め	配管撤去処分共	2	か所			
木製四方枠　新設	既存壁上部　杉材　100×25㎜　木材保護塗料	3.6	m			
ｺﾝｸﾘｰﾄ土間　新設	Fc21-15-20-N　D10@250ﾀﾃﾖｺ　金ゴテ直均し共　1.7㎡　強度試験共	1	か所			
ﾋﾞﾆﾙ床ｼｰﾄ	ﾏｰﾌﾞﾙ 厚さ2.0 織布積層ﾋﾞﾆﾙ床ｼｰﾄFS 一般床 熱溶接工法	1.7	㎡			
ﾋﾞﾆﾙ幅木	高さ60	4.6	m			
せっこうボード張り	厚12.5㎜　材工共	5	㎡			
ビニルクロス張り	不燃　量産品　材工共	5	㎡			
二人用ベンチ	ｵｶﾑﾗLB44YN-FKY7同等品　運搬設置共	1	台			
計						

外部日除け設置　　直接仮設　　直接仮設

名　称	摘　要	数　量	単 位	単　価	金　額	備　考
墨出し	水盛り共	55	㎡			
養生		55	㎡			
清掃・片付け	床面積　8.9㎡	55	㎡			
残材処分費		55	㎡			
計						

外部日除け設置　木工事　木工事

名　称	摘　要	数　量	単 位	単　価	金　額	備　考
木材	柱　ﾋﾉｷ　□105㎜　桁　米松　□105×210㎜　垂木45×90㎜@455　野地板　厚30㎜×W240	26	㎡			
木材加工費		26	㎡			
現場施工費		26	㎡			
ｽﾃﾝﾚｽ製柱受け	SUS304	12	か所			
釘 ビス 金物類		26	㎡			
木製保護塗料塗	軸組み部	26	㎡			
計						

外部日除け設置　屋根工事　屋根工事

名　称	摘　要	数　量	単 位	単　価	金　額	備　考
ｶﾞﾙﾊﾞﾘｳﾑ鋼板波板	亜鉛ﾒｯｷ	28.8	㎡			
ﾎﾟﾘｶｰﾎﾞﾈｰﾄ波板		22.8	㎡			
ｽﾃﾝﾚｽ傘釘類		120	本			
施工費		51.6	㎡			
軒樋	105角型　上吊り	24.6	m			
集水器		2	か所			
竪樋		10	m			
エルボ		6	個			
雨水排水接続	材工共	2	か所			
既存木製簡易屋根撤去処分	廃材処分共　7.5㎡	1	か所			
ｱﾙﾐ製ﾃﾗｽ屋根　新設	W1,700×L5,768㎜　支柱4本	11	㎡			
既存木製自立壁撤去処分	W1.8×H1.75m　廃材処分共	3.2	㎡			
ｺﾝｸﾘｰﾄ土間　新設	Fc21-15-20-N　D10@250ﾀﾃﾖｺ　金ゴテ直均し共　強度試験共	6.3	㎡			
木製建具	両開き　袖壁　ﾚﾊﾞｰﾊﾝﾄﾞﾙ　ﾄﾞｱｸﾛｰｻﾞｰ　標準金物共	3.2	㎡			
計						

授乳室設置　直接仮設　直接仮設

名　称	摘　要	数　量	単 位	単　価	金　額	備　考
墨出し	水盛り共	2.6	㎡			
養生		2.6	㎡			
清掃・片付け		2.6	㎡			
残材処分費		2.6	㎡			
計						

授乳室設置　内装改修　内装改修

名　称	摘　要	数　量	単 位	単　価	金　額	備　考
木製間仕切り　撤去		1.5	㎡			
木材	土台・柱　ﾋﾉｷ　□105mm　腰杉板	8	㎡			
現場施工費		8	㎡			
釘 ビス 金物類		8	㎡			
立上り基礎	H10cm	3.2	m			
ｱﾝｶｰﾎﾞﾙﾄ		4	か所			
木製建具	ﾚﾊﾞｰﾊﾝﾄﾞﾙ　鍵　ﾄﾞｱｸﾛｰｻﾞｰ　標準金物共　三方枠共	1	か所			
木材保護塗料塗	透明	21.3	㎡			
二人用ベンチ	ｵｶﾑﾗLB44YN-FKY7同等品　運搬設置共	1	台			
ﾛｰﾙｽｸﾘｰﾝ	W0.9×H0.9m　防炎	1	か所			
同上　取付費		1	m			
計						

授乳室設置　外部改修　外部改修

名　称	摘　要	数　量	単 位	単　価	金　額	備　考
ｲﾝﾀﾛｯｷﾝｸﾞ舗装	撤去　再設置　幅30cm	10	m			
計						

電気設備改修工事　細目別内訳

事務室改修		電気設備改修		電気設備改修		
名　　称	摘　　要	数　　量	単 位	単　　価	金　　額	備　　考
電灯配線		1	か所			
既存スイッチ取替え		2	か所			
既存照明機器取替え	40W型LED	2	台			
煙感知器取替え	1か所　申請手続き共	1	施設			
コンセント新設		3	か所			
計						

電気設備改修工事　細目別内訳

休憩室　　電気設備改修　　電気設備改修

名　　称	摘　　要	数　　量	単 位	単　　価	金　　額	備　　考
コンセント新設	電源引き込み共	2	か所			
計						

電気設備改修工事　細目別内訳

外部日除け設置		電気設備改修		電気設備改修		
名　　称	摘　　要	数　　量	単 位	単　　価	金　　額	備　　考
コンセント	15AE×2×1	1	か所			
配管工事		6	m			
配線・入線工事		22	m			
防水スイッチ	1P15A	1	か所			
防水コンセント	露出型	2	か所			
防水照明器具	FL40W×2相当	2	台			
取付費		1	式			
配管工事		11	m			
配線　入線工事	1.6-3C　2.0-3C	22	m			
配線　入線工事	1.6-3C　2.0-3C	11	m			
計						

授乳室設置　電気設備改修　電気設備改修

名　称	摘　要	数　量	単 位	単　価	金　額	備　考
コンセント	15A　20AET	1	個			
コンセント	2口用	2	個			
コンセント	1口用	1	個			
スイッチ	片切り	1	個			
照明器具	LED40W×2相当	1	台			
天井センサー	人感センサー	1	台			
取付工事費		1	室			
配線　EMｹｰﾌﾞﾙ	1.6-2C	28	m			
配線　EMｹｰﾌﾞﾙ	1.6-3C	22	m			
配線　EMｹｰﾌﾞﾙ	2.0-3C	55	m			
モール	メタル　A型・B型	19.8	m			
幹線　EMｹｰﾌﾞﾙ	EM-TE2.0	25	m			
EMﾄﾘﾌﾟﾚｯｸｽｹｰﾌﾞﾙ EM-CET8°		24	m			
分電盤	ELB3P50A　6回路	1	面			
配線用遮断器	3P　50A	1	個			

授乳室設置　電気設備改修　電気設備改修

名　称	摘　要	数　量	単 位	単　価	金　額	備　考
電線管	CP31㎜　鋼管28㎜	12	m			
取付工事費		1	式			
ﾙｰﾑｸｰﾗｰ	2.2kw　材工共	1	台			
計						

授乳室設置　機械設備改修

名　称	摘　要	数　量	単 位	単　価	金　額	備　考
給水用配管	HI-20	6.4	m			
既存給水管接続費	申請手続き共	1	か所			
保温工	ヒーター　パイカー	1	m			
小型電気温水器	15L　設置　配管接続共	1	台			
洗面下台		1	台			
汚水用配管	VP-100	16	m			
汚水用配管	VP-50	2.5	m			
小口径桝	インバート付　100-200	1	か所			
小口径桝	インバート付　100-150	3	か所			
既存排水管接続費	申請手続き共	1	か所			
計						