工　事 番　号	部　長	室　長	室長補佐	係　長	検 算 者	設 計 者

設計年度	令和2年度	河川災害復旧工事（普通河川清代川2工区） 災害復旧事業 三原市本郷町南方 平成30年 災害 仕　様　書
施工月日	令和　　年　　月　　日	
施工方法	請　　負	
工事期間		

工　事　概　要	起　工　理　由
施工延長　100.1m(補助分) 河川土工　一式 Coブロック工(大型ブロックA= 44m2 Coブロック工（中空護岸）　A=280m2 すりつけ工　一式 水替工　一式 工事用道路（単独分）　一式	

三　原　市

特　記　仕　様　書

第１章　総則

第１節　適　用

１　本特記仕様書は，三原市本郷町南方　河川災害復旧工事(普通河川清代川２工区)に適用する。

２　本特記仕様書に記載のない事項については，次によるものとする。

・土木工事共通仕様書　令和元年８月　広島県

※土木工事共通仕様書は「広島県の調達情報」に掲載している。(https://chotatsu.pref.hiroshima.lg.jp/)

・その他関連規格類

３　本工事は、「令和元年度　平成 30 年 7 月豪雨の被災地（広島県）で適用する施工パッケージ型積算方式標準単価表」を用いた積算方式及び土木工事積算基準書により各種区分に従って対象額ごとに求めた共通仮設費率及び現場管理費率にそれぞれ次の補正係数を乗じた積算方式の対象工事である。

共通仮設費率：1.1、　現場管理費率：1.1

第２節　情報共有システム

１　本工事は，受発注者間の情報を電子的に交換・共有することにより，業務の効率化を図る情報共有システムの対象である。なお，運用にあたっては「広島県工事中情報共有システム運用ガイドライン」（以下「ガイドライン」という。）に基づき実施すること。

２　本工事で使用する情報共有システムは次とする。

広島県工事中情報共有システム

https://chotatsu.pref.hiroshima.lg.jp/asp/index.html

３　監督員及び受注者が使用する情報共有サービスのサービス提供者（以下「サービス提供者」という。）との契約は，受注者が行い，利用料を支払うものとする。

４　なお，工事完成時については，提出する必要のある工事成果品を電子納品すること。また，試行期間中は工事検査を紙媒体で受検することから，受注者は，工事成果品１部を紙媒体により提出すること。

５　受注者は，監督員及びサービス提供者から技術上の問題点を把握，利用にあたっての評価を行うためアンケート等を求められた場合，協力しなければならない。

第２章　施工条件

第１節　用地

１　原形復旧とする。

第２節　施工時間（施工に際しては地元調整を十分に行ったうえで作業を進めること。）

１　施工時間　8:00～17:00（作業可能時間）

第３節　安全対策

１　保安施設

工事標示板　　現道工事における保安施設のうち,「工事標示板」の標準様式については, 土木工事共通仕様書のとおりとすること。

工事情報看板等　　路上工事に関する情報を歩行者や工事現場周辺の住民に周知するため，工事情報看板及び工事説明看板を設置すること。標準様式は土木工事共通仕様書のとおりとすること。

第４節　工事用道路

１　一般道路

使用期間　　工事施工期間

使用時間　　８時～１７時

工事中・後の処置　　随時　清掃，　工事後　舗装欠損部補修（工事前・後の写真により監督員と協議すること。）

第５節　その他

１　工事用機資材の仮置き

受注者が責任を持って確保すること。

第３章　設計金額

第１節　排出ガス対策型建設機械の使用促進

土木工事共通仕様書（令和元年８月　広島県）『１－１-30 環境対策』で使用を義務付けている排出ガス対策型建設機械においては，排出ガス対策型（第２次基準値）以上の建設機械の使用に努めること。

なお，使用する排出ガス対策型建設機械について，基準値による設計変更は行わない。

第４章　工事保険等

１　工事保険等

受注者は，本工事において第三者に与えた損害を補填する保険又はその他必要とする建設工事に関連する保険等に加入しなければならない。また，加入した保険等については，保険証券の写し（保険以外の場合はそれに代わるもの）を監督員に提出すること。なお，加入に必要な保険料等は，設計で現場管理費に見込んでいる。

２　法定外の労災保険の付保

（１）受注者は，本工事に従事する者の業務上の負傷等に対する補償に必要な金額を担保するための保険契約（以下「法定外の労災保険」という。）を付保しなければならない。

（２）受注者は，建設工事請負契約約款第 54 条に基づき，法定外の労災保険契約を締結したときは，その証券またはこれに代わるものを速やかに監督員に提示しなければならない。

（３）法定外の労災保険は，政府の労働災害補償保険とは別に上乗せ給付等を行うことを目的とするものであり，（公財）建設業福祉共済団，（一社）建設業労災互助会，全日本火災共済協同組合連合会，（一社）全国労働保険事務組合連合会又は保険会社との間で，労働者災害補償保険法に基づいて契約を締結しているものとする。

第５章　美しい山河を守る災害復旧基本方針による事項

水際部は埋戻し時に寄せ土により植生を促すこと。

小口止め工施工時には前面を化粧型枠により施工し，小口止めが目立たなくする。

コンクリートブロックについては，明度６以下の製品を使用すること。

第６章　その他

本特記仕様書及び設計図書に明示していない事項，または，その内容に疑義が生じた場合は，監督員の指示を受けること。

工 事 数 量 総 括 表

河川災害復旧工事（普通河川清代川2工区）

工事数量総括表

費目・工種明細など	規格1・規格2	単位		数量	備考
本工事費					
築堤・護岸		式		1	レベル1
河川土工		式		1	レベル2
掘削工		式		1	レベル3
掘削	土砂 上記以外(小規模) 標準	m3		210	レベル4
盛土工		式		1	レベル3
路体(築堤)盛土	施工幅員2.5m未満	m3		40	レベル4
法面整形工		式		1	レベル3
法面整形(切土部)	切土部　現場制約無し レキ質土,砂及び砂質土,粘性土	m2		330	レベル4
法面整形(盛土部)	盛土部 法面締固め有り 現場制約無し レキ質土,砂及び砂質土,粘性土	m2		40	レベル4
法面工		式		1	レベル2
植生工		式		1	レベル3
張芝	[規]300m2未満	m2		40	レベル4
法覆護岸工		式		1	レベル2
作業土工		式		1	レベル3
Coブロック工(Coブロック積)	環境保全ブロック 控長50cm	式		1	レベル3
コンクリートブロック基礎	砕石有 H300-B564,H350-B547,岩着基礎	m		84	レベル4
大型ブロック積	水抜きパイプ無し ブロック積(空積) 控長50cm	m2		280	レベル4

工事数量総括表

費目・工種明細など	規格1・規格2	単位		数量	備考
胴込・裏込材(砕石)	大型ブロック RC-40	m3		143	レベル4
中詰材(割栗石)	大型ブロック 割栗石	m3		74	レベル4
吸出し防止材(全面)設置	合繊不織布 t=10mm 9.8kN/m	m2		280	レベル4
天端コンクリート	18-8-40BB 一般養生	m3		9	レベル4
Coブロック工(Coブロック積)	大型ブロック擁壁 控長75cm	式		1	レベル3
コンクリートブロック基礎	H200-B983 岩着基礎	m		12	レベル4
大型ブロック積	控長75cm	m2		44	レベル4
胴込・裏込コンクリート	18-8-40BB	m3		20	レベル4
胴込・裏込材(砕石)	大型ブロック RC-40	m3		22	レベル4
天端コンクリート	18-8-40BB	m3		2	レベル4
小口止コンクリート	18-8-40BB	箇所		13	レベル4
雑工		式		1	レベル2
作業土工		式		1	レベル3
Coブロック工(Coブロック積)		式		1	レベル3
コンクリートブロック積	粗面ブロック	m2		39	レベル4
胴込・裏込材(砕石)	間知・平・連節・緑化ブロック RC-40	m3		19	レベル4
石積(張)工		式		1	レベル3
石積	積工 練石 雑割石	m2		17	レベル4

工事数量総括表

費目・工種明細など	規格1・規格2	単位		数量	備考
構造物撤去工		式		1	レベル2
構造物取壊し工		式		1	レベル3
コンクリート構造物取壊し	無筋取り壊し	m3		13	レベル4
コンクリート取壊し運搬処理	Co(無筋・鉄筋)構造物とりこわし 機械積込 DID区間有り 運搬距離14.0km以下(11.0km超)	m3		13	レベル4
仮設工		式		1	レベル2
土留・仮締切工		式		1	レベル3
水替工		式		1	レベル3
仮水路工		式		1	レベル3
残土処理工		式		1	レベル3
＊＊直接工事費＊＊					
共通仮設費率分					
＊＊共通仮設費計＊＊					
＊＊純工事費＊＊					
現場管理費					
＊＊工事原価＊＊					
一般管理費率分					
契約保証費					
一般管理費計					

工事数量総括表

費目・工種明細など	規格1・規格2	単位		数量	備考
＊＊工事価格＊＊					
＊＊消費税相当額＊＊					
＊＊工事費＊＊					

工事数量総括表

費目・工種明細など	規格1・規格2	単位		数量	備考
単独工事					
河川土工		式		1	レベル1
仮設工		式		1	レベル2
工事用道路工		式		1	レベル3
残土処理工		式		1	レベル3
＊＊直接工事費＊＊					
共通仮設費率分					
＊＊共通仮設費計＊＊					
＊＊純工事費＊＊					
現場管理費					
＊＊工事原価＊＊					
一般管理費率分					
契約保証費					
一般管理費計					
＊＊工事価格＊＊					
＊＊消費税相当額＊＊					
＊＊工事費＊＊					
＊＊工事費計＊＊					

工事数量総括表

費目・工種明細など	規格1・規格2	単位		数量	備考
＊＊契約保証費計＊＊					

図面番号	／	縮 尺	図示
工 種	河川災害復旧工事		
種 別	設計図	番号	1／12
路線 河川 名	普通河川 清代川		
工事箇所	三原市本郷町南方		
三 原 市			

工事番号 第 1707 号

国補　令和30年災害

E,F,G 箇所

全 体 位 置 図

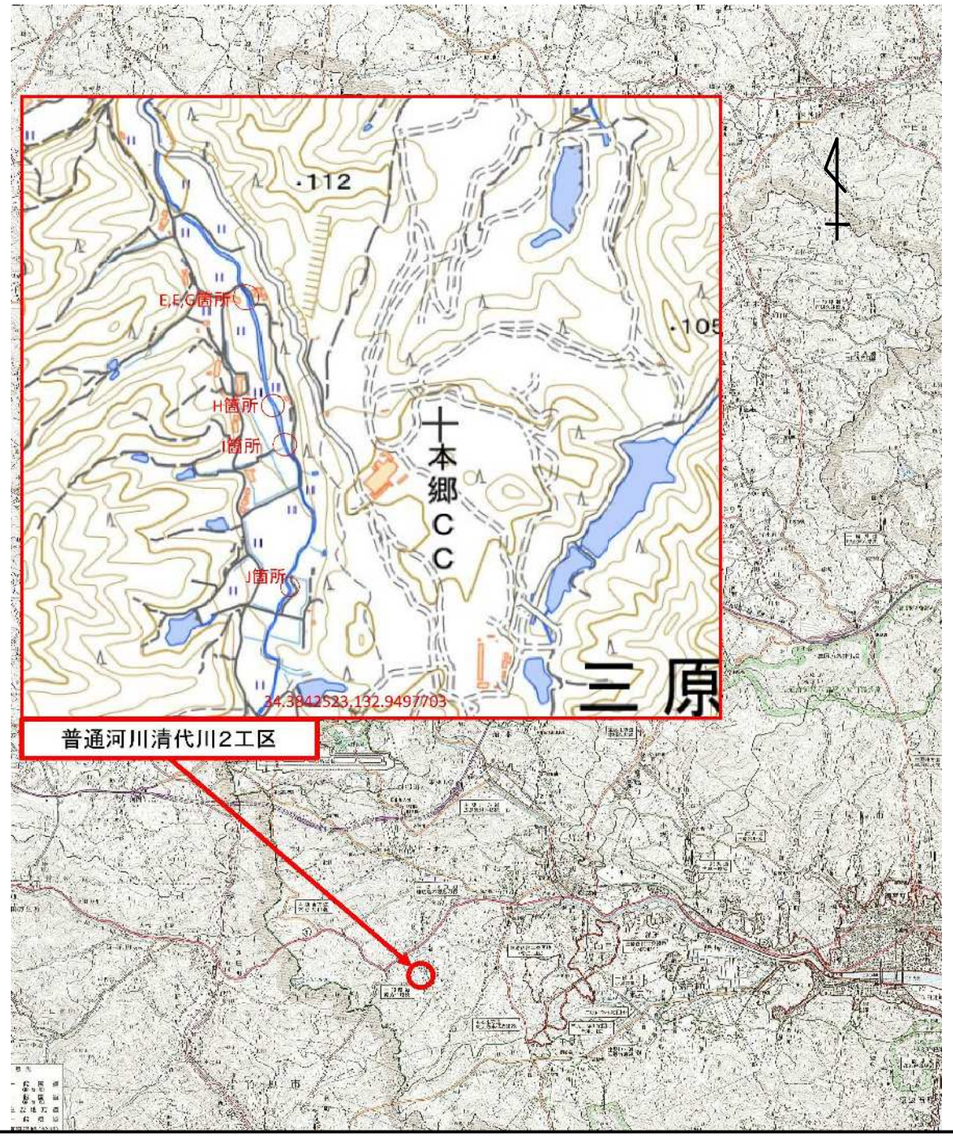

平 面 図 S=1:500

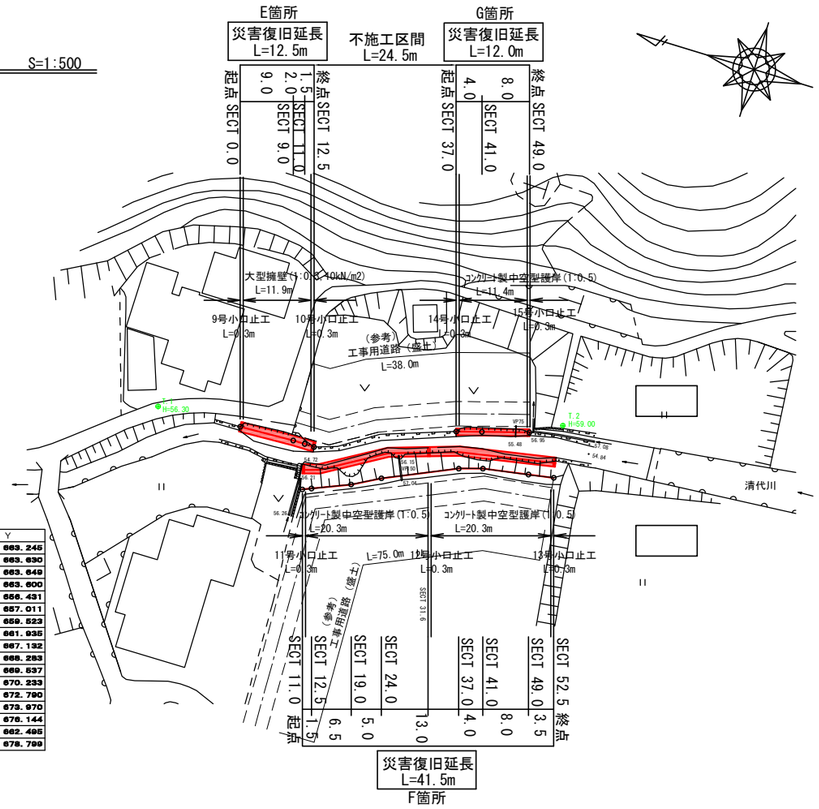

基準点

測 点	X	Y
E-SECT0.0	1261.790	663.245
E-SECT9.0	1252.864	663.630
E-SECT11.0	1250.905	663.649
E-SECT12.5	1249.309	663.600
F-SECT11.0	1249.108	656.431
F-SECT12.5	1247.723	657.011
F-SECT19.0	1241.731	659.523
F-SECT24.0	1237.312	661.935
F-SECT37.0	1225.705	667.132
F-SECT41.0	1221.939	668.283
F-SECT49.0	1214.550	669.537
F-SECT52.5	1210.448	670.233
G-SECT37.0	1227.881	672.790
G-SECT41.0	1223.848	673.970
G-SECT49.0	1216.407	676.144
T.1	1276.554	662.495
T.2	1211.512	678.799

縦 断 図

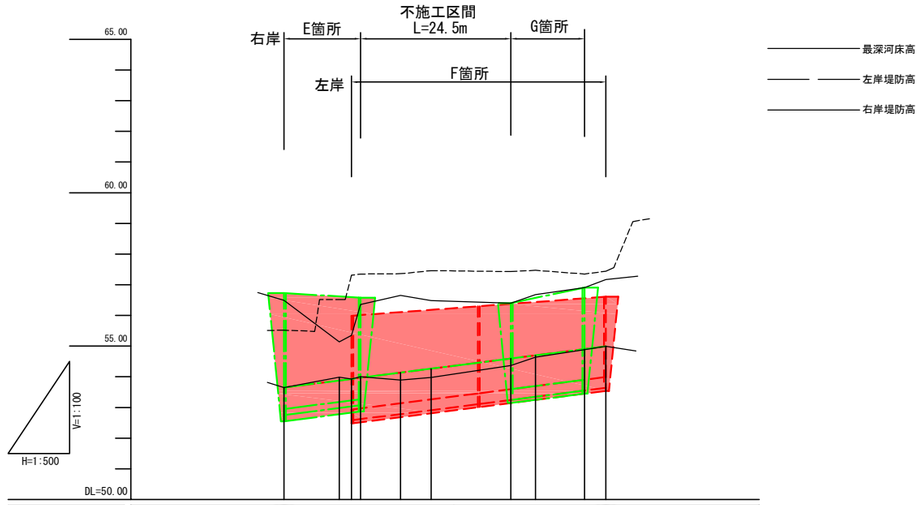

勾配図	53.65	(i=1/39.2) i=2.55% L=52.50	54.99

計画高	53.65	53.88	53.93	53.97	54.14	54.26	54.59	54.70	54.90	54.99
最深河床高	53.65	53.89	53.83	54.00	53.89	53.98	54.37	54.64	54.88	54.99
追加距離	0.000	9.000	11.000	12.500	19.000	24.000	37.000	41.000	49.000	52.500
区間距離	0.000	9.000	2.000	1.500	6.500	5.000	13.000	4.000	8.000	3.500
測 点	SECT0.0	SECT9.0	SECT11.0	SECT12.5	SECT19.0	SECT24.0	SECT37.0	SECT41.0	SECT49.0	SECT52.5

図面番号	／	縮 尺	1:100
工 種	河川災害復旧工事		
種 別	設計図	番号	2／12
路線 河川 名	普通河川 清代川		
工事箇所	三原市本郷町南方		
三 原 市			

工事番号 第 1707 号

国補

平成30年 災害

E,F,G 箇所

E箇所起点

D=9.000
SECT0.0
GH=56.49
FH=53.65

左岸側　右岸側

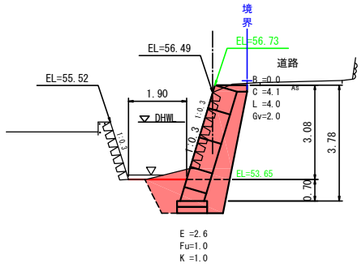

DL=50.00

D=2.000
SECT9.0
GH=55.14
FH=53.88

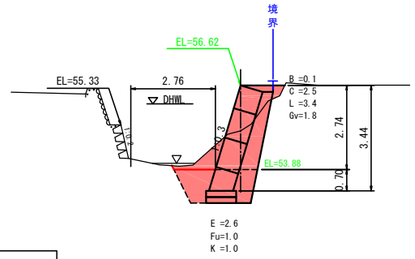

DL=50.00

F箇所起点

D=1.500
SECT11.0
GH=57.31
FH=53.93

D=1.500
SECT11.0
GH=55.35
FH=53.93

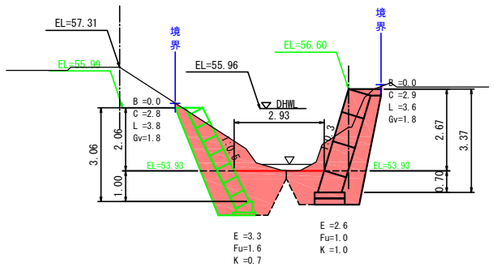

DL=50.00

E箇所終点

D=6.500
SECT12.5
GH=57.35
FH=53.97

SECT12.5
GH=56.36
FH=53.97

左岸側　右岸側

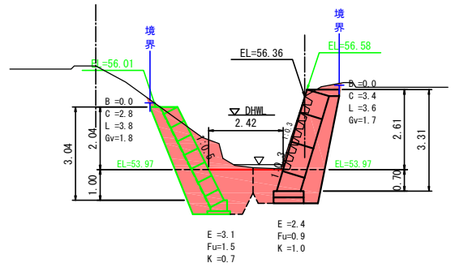

DL=50.00

D=5.000
SECT19.0
GH=57.36
FH=54.14

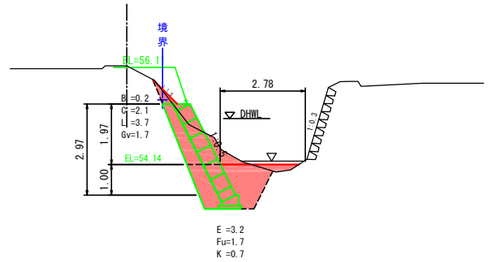

DL=50.00

D=13.000
SECT24.0
GH=57.46
FH=54.26

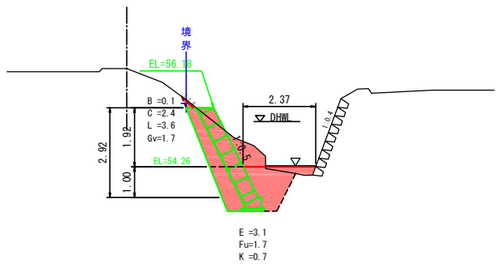

DL=50.00

図面番号	／	縮 尺	1:100
工 種	河川災害復旧工事		
種 別	設計図	番号	3／12
路線 河川 名	普通河川 清代川		
工事箇所	三原市本郷町南方		
三 原 市			

工事番号 第 1707 号

国補

平成30年 災害

E,F,G 箇所

左岸側　右岸側

G箇所起点

D=4.000
SECT37.0
GH=57.43
FH=54.59

D=4.000
SECT37.0
GH=56.40
FH=54.59

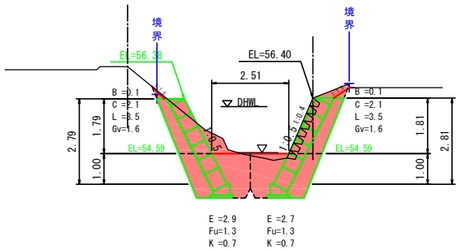

DL=50.00

D=8.000
SECT41.0
GH=57.47
FH=54.70

D=8.000
SECT41.0
GH=56.68
FH=54.70

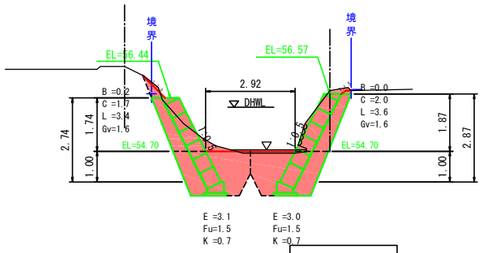

G箇所終点

DL=50.00

D=3.500
SECT49.0
GH=57.35
FH=54.90

SECT49.0
GH=56.91
FH=54.90

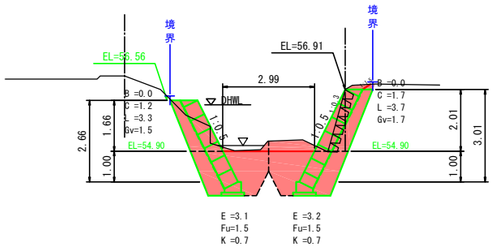

DL=50.00

左岸側　右岸側

F箇所終点

SECT52.5
GH=57.44
FH=54.99

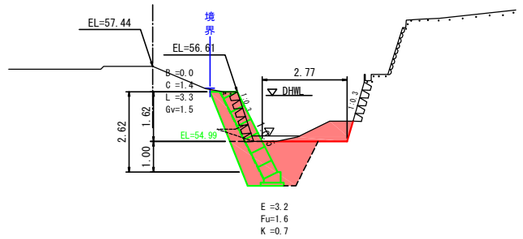

DL=50.00

図面番号	／	縮　尺	1:100
工　種	河川災害復旧工事		
種　別	設計図	番号	4／12
路線 河川　名	普通河川　清代川		
工事箇所	三原市本郷町南方		
三　原　市			

工事番号　第 1707 号

国補　平成30年 災害

E,F,G 箇所

展　開　図 S=1:100

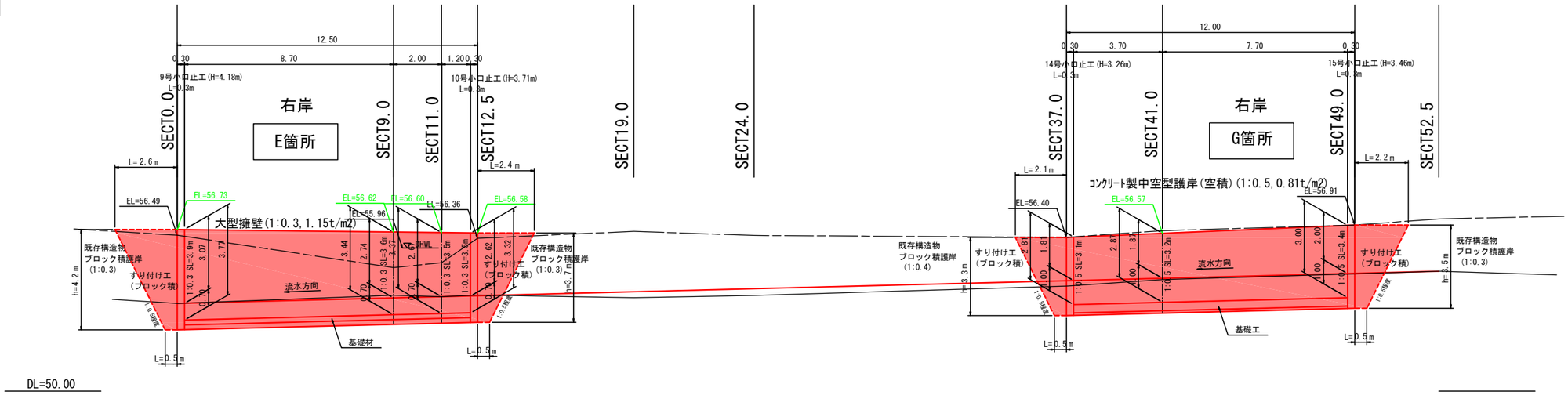

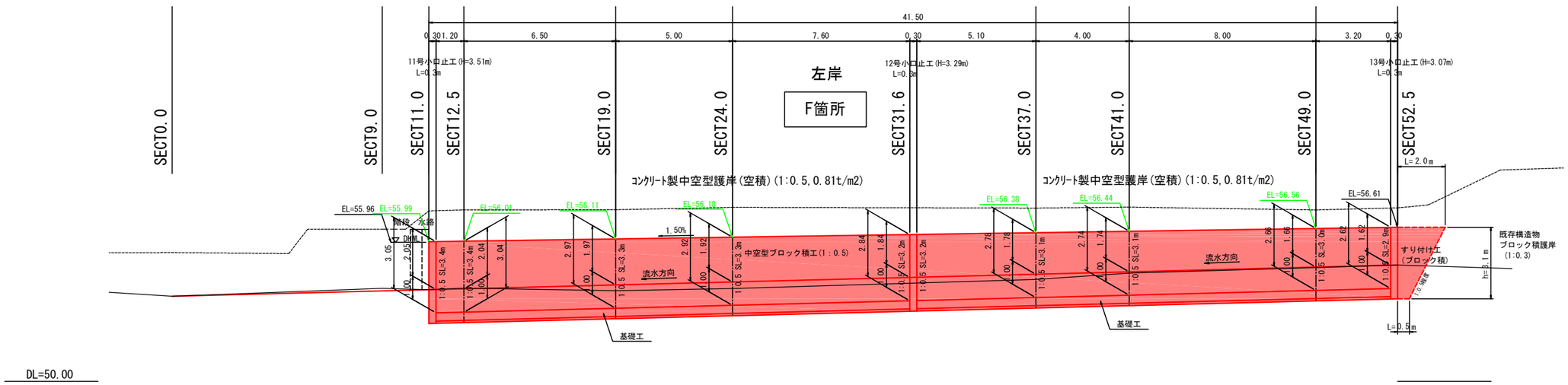

図面番号	／	縮　尺	図示
工　種	河川災害復旧工事		
種　別	設計図	番号	5／12
路線 河川　名	普通河川　清代川		
工事箇所	三原市本郷町南方		
三　原　市			

工事番号　第 1707 号

国補　平成30年度 災害

H,I 箇所

平 面 図 S=1:500

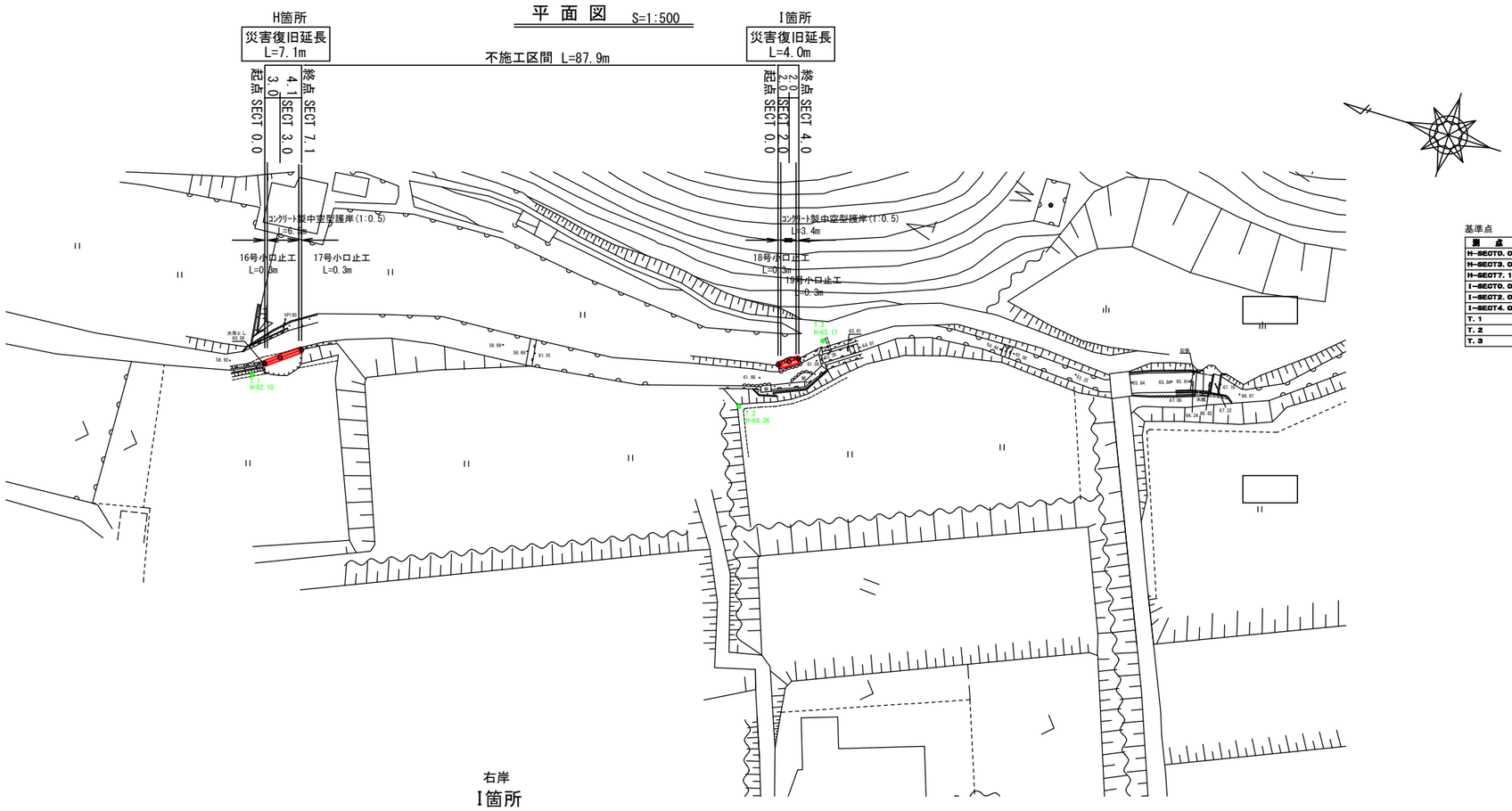

基準点

測　点	X	Y
H-SECT0.0	512.313	495.248
H-SECT3.0	509.924	497.053
H-SECT7.1	506.586	499.600
I-SECT0.0	422.407	522.498
I-SECT2.0	420.650	523.621
I-SECT4.0	419.118	524.625
T.1	513.867	492.620
T.2	427.030	513.126
T.3	415.861	529.048

縦 断 図

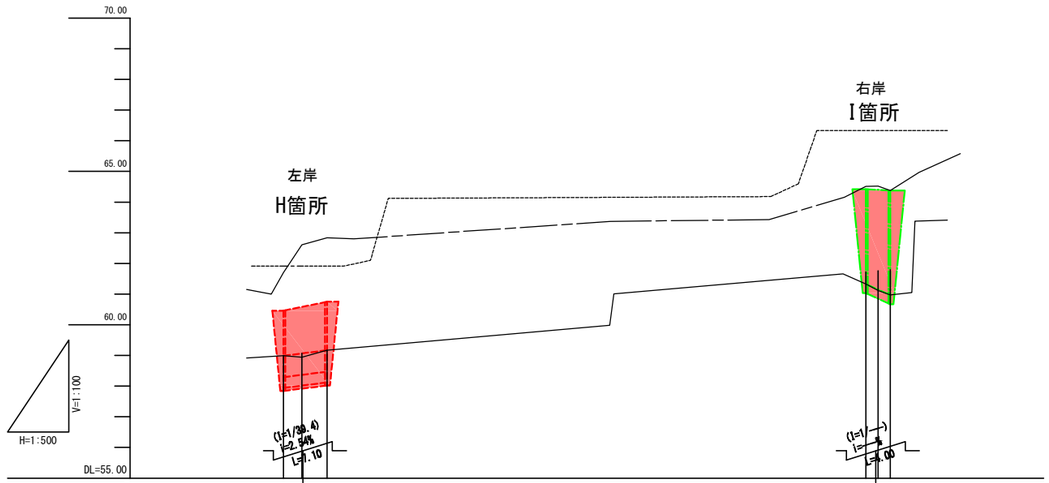

最深河床高
左岸堤防高
右岸堤防高

測　点	SECT0.0	SECT3.0	SECT7.1	SECT0.0	SECT2.0	SECT4.0
勾配図	58.99		59.17	61.33		60.97
計画高	58.99	59.07	59.17			
最深河床高	58.99	58.94	59.17	61.33	61.12	60.97
追加距離	0.000	3.000	7.100	95.000	97.000	99.000
区間距離	0.000	3.000	4.100	87.900	2.000	2.000

図面番号	／	縮 尺	1:100
工 種	河川災害復旧工事		
種 別	設計図	番号	6／12
路線 河川 名	普通河川 清代川		
工事箇所	三原市本郷町南方		
三 原 市			

工事番号 第 1707 号

国補

平成30年度 災害

H,I 箇所

左岸側 H箇所 右岸側

D=3.000
SECT0.0
GH=60.46
FH= 58.99

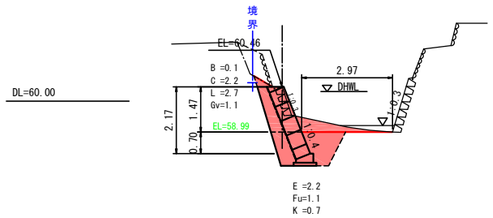

D=4.100
SECT3.0
GH=60.16
FH= 59.07

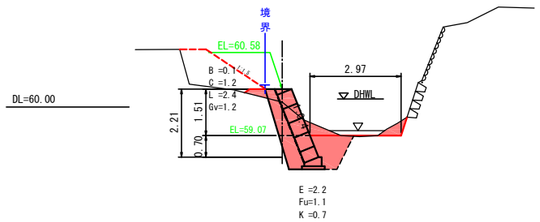

D=87.900
SECT7.1
GH=60.76
FH= 59.17

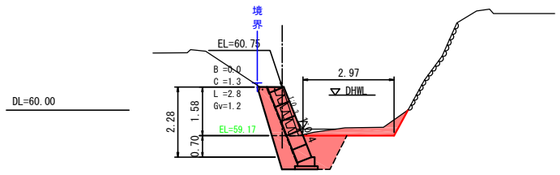

左岸側 I箇所 右岸側

D=2.000
SECT0.0
GH=64.28
FH=

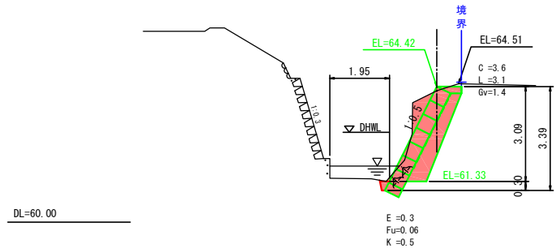

D=2.000
SECT2.0
GH=63.59
FH=

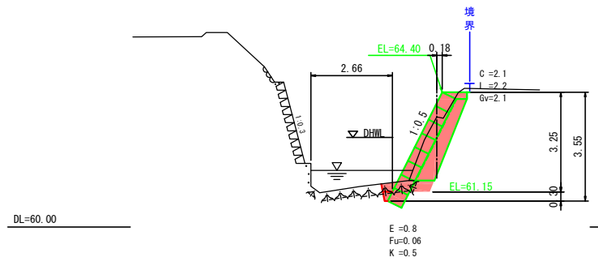

D=75.000
SECT4.0
GH=64.38
FH=

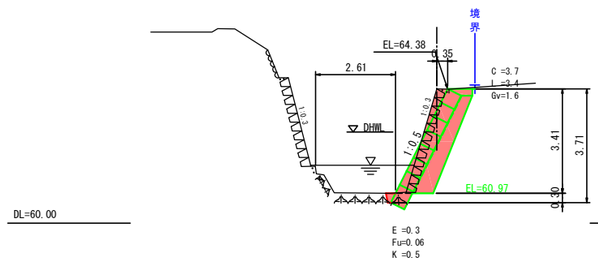

図面番号	／	縮 尺	1:100
工 種	河川災害復旧工事		
種 別	設計図	番号	7／12
路線 河川 名	普通河川 清代川		
工事箇所	三原市本郷町南方		
三 原 市			

工事番号 第 1707 号

国補

平成30年 災害

H,I 箇所

展 開 図 S=1:100

左岸

H箇所

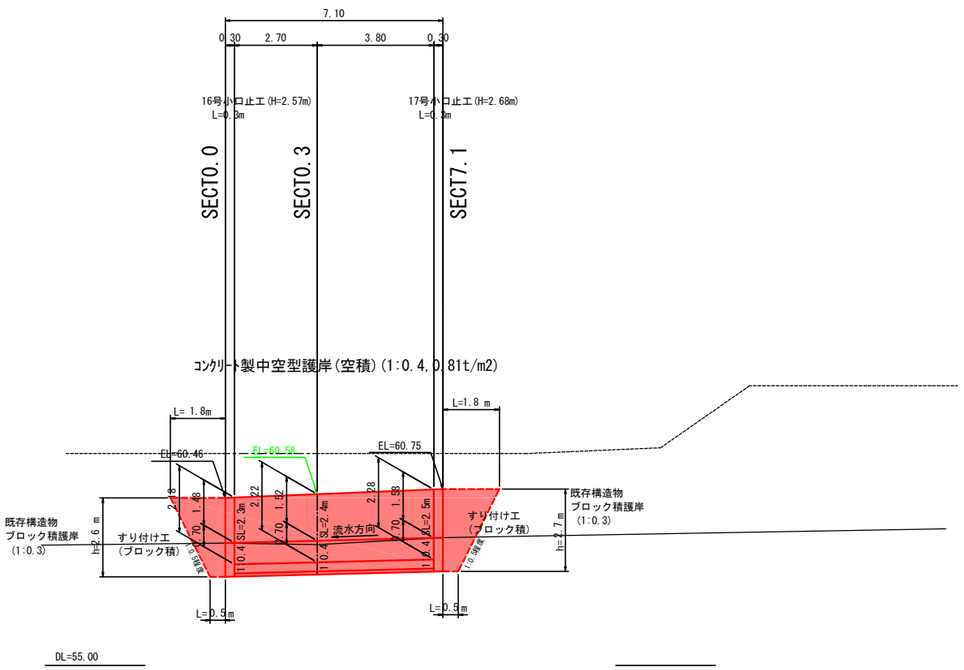

右岸

I箇所

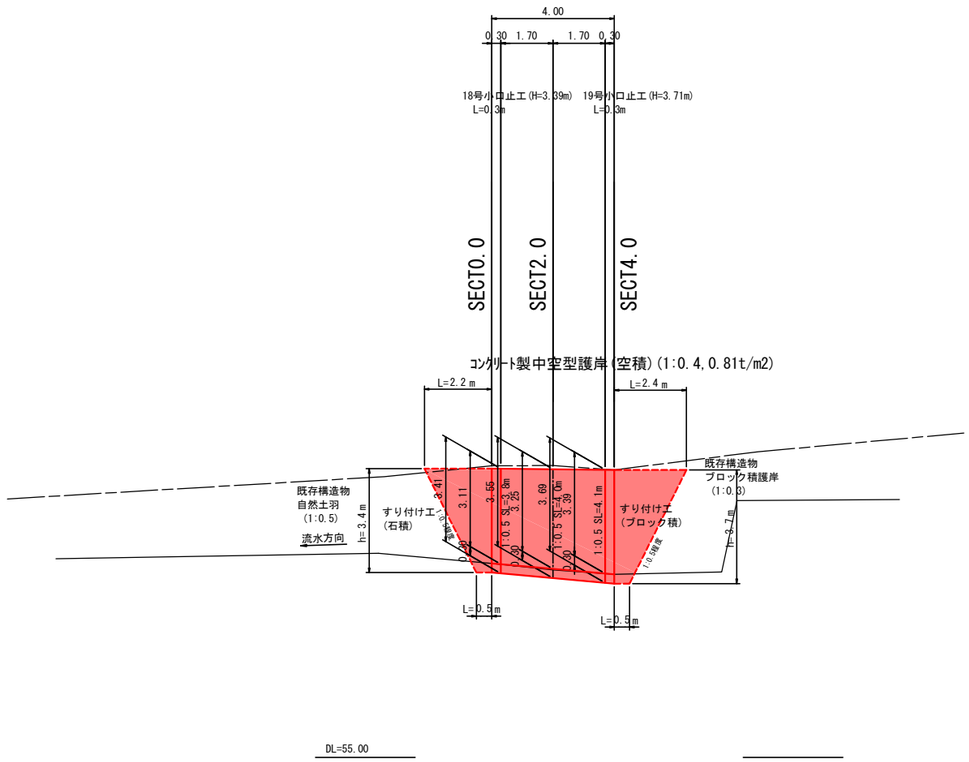

図面番号	／	縮 尺	図示
工 種	河川災害復旧工事		
種 別	設計図	番号	8／12
路線 河川 名	普通河川 清代川		
工事箇所	三原市本郷町南方		
三 原 市			

工事番号 第 1707 号

国補

平成30年 災害

J 箇所

平 面 図 S=1:500

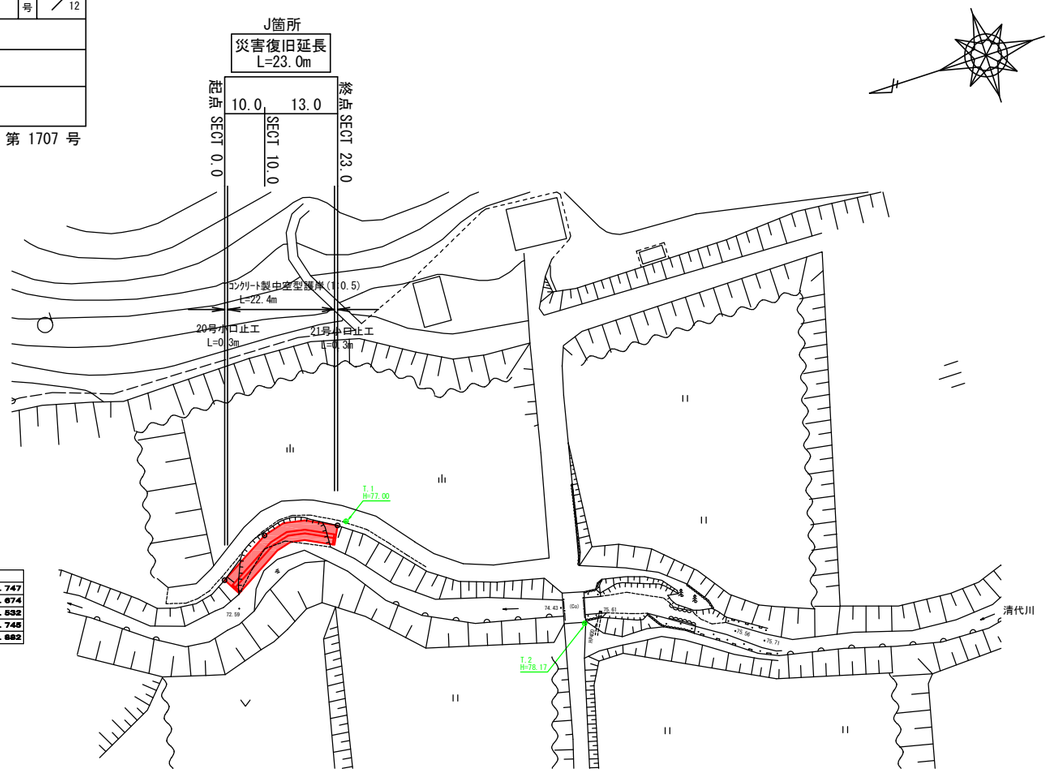

基準点

測 点	X	Y
J-SECT0.0	517.943	595.747
J-SECT10.0	509.486	603.674
J-SECT23.0	497.661	601.532
T.1	496.150	601.745
T.2	464.288	573.682

縦 断 図

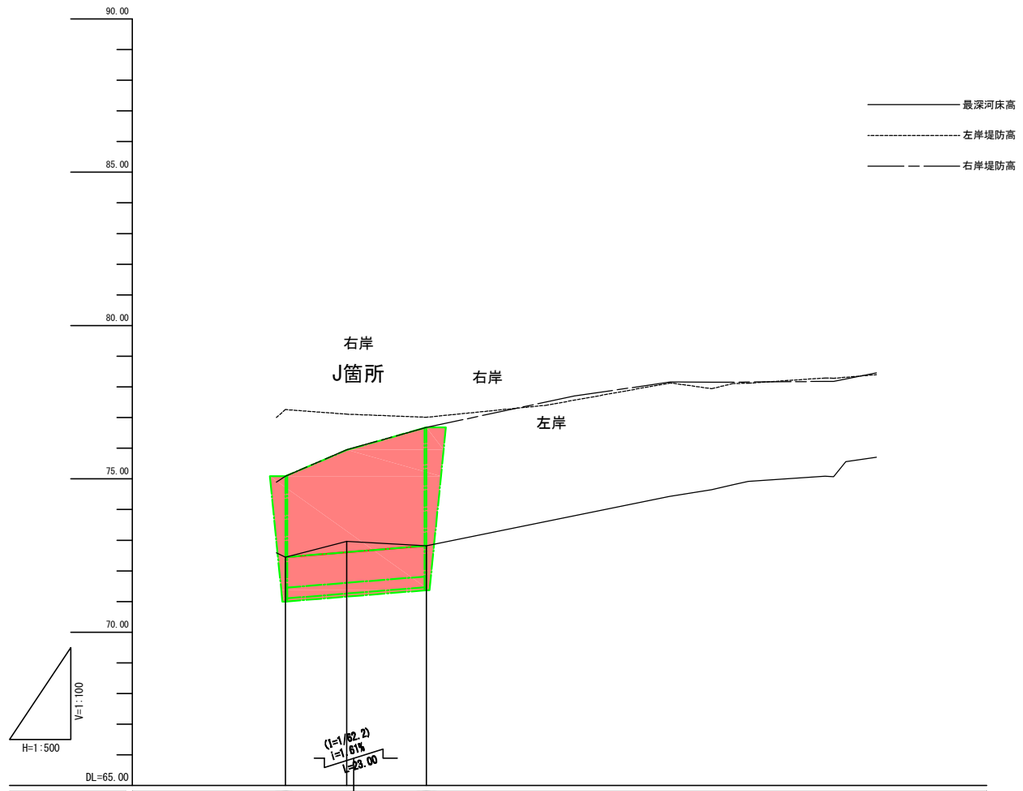

勾配図	72.45		72.82
計画高	72.45	72.61	72.82
最深河床高	72.45	72.96	72.82
追加距離	0.000	10.000	23.000
区間距離	0.000	10.000	13.000
測 点	SECT0.0	SECT10.0	SECT23.0

図面番号	／	縮 尺	1:100
工 種	河川災害復旧工事		
種 別	設計図	番号	9／12
路線 河川 名	普通河川 清代川		
工事箇所	三原市本郷町南方		
三 原 市			

工事番号 第 1707 号

国補

平成30年 災害

J 箇所

J箇所

左岸側　　右岸側

D=10.000

SECT0.0

GH=75.09

FH= 72.45

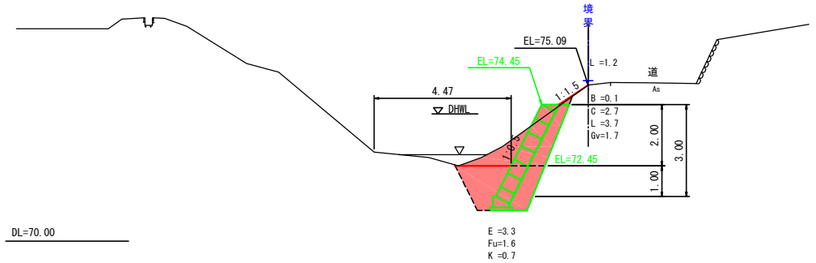

D=13.000

SECT10.0

GH=74.92

FH= 72.61

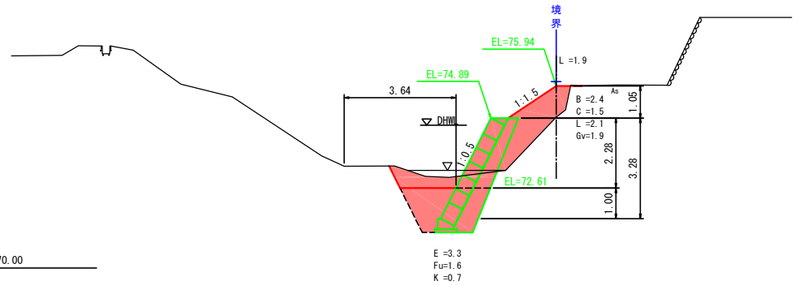

D=46.500

SECT23.0

GH=76.68

FH= 72.82

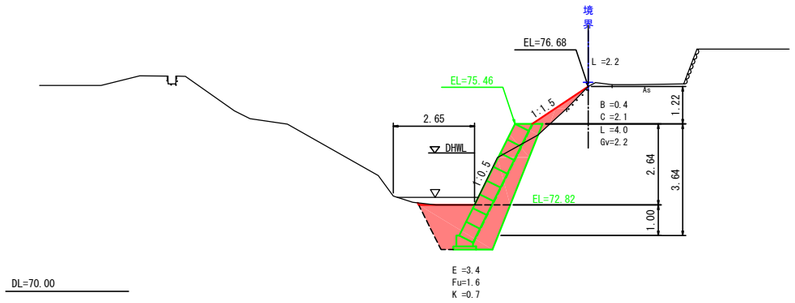

図面番号	／	縮　尺	1:100
工　種	河川災害復旧工事		
種　別	設計図	番号	10／12
路線 河川　名	普通河川　清代川		
工事箇所	三原市本郷町南方		
三　　原　　市			

工事番号　第 1707 号

国補　平成30年災害

J 箇所

展　開　図 S=1:100

右岸

J箇所

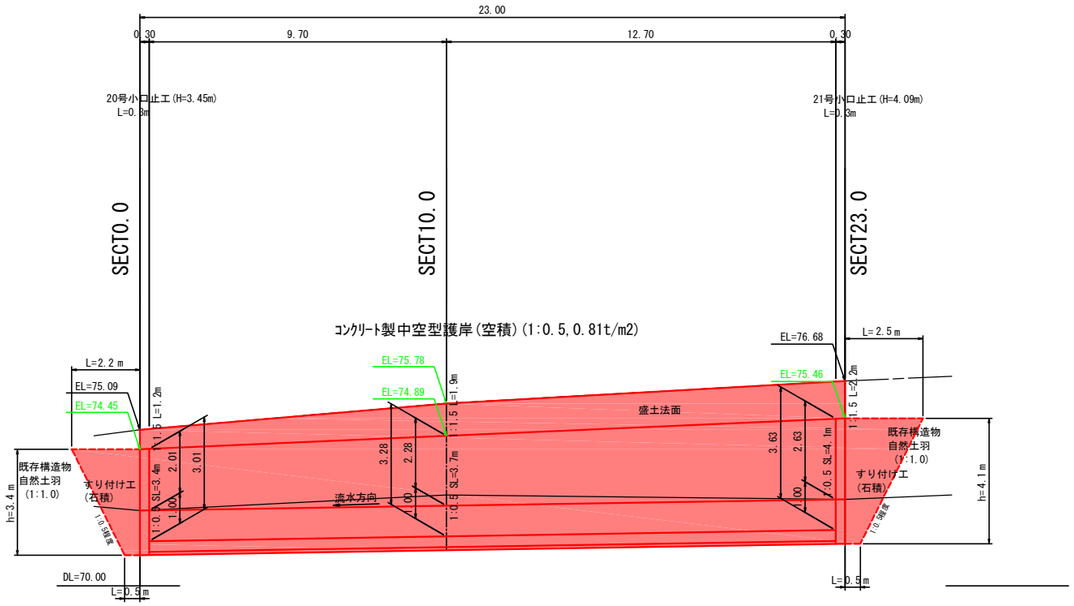

図面番号	／	縮 尺	図 示
工 種	河川災害復旧工事		
種 別	設計図	番号	11／12
路線 河川 名	普通河川 清代川		
工事箇所	三原市本郷町南方		
三 原 市			

工事番号 第 1707 号

国補　平成30年 災害

構造図

コンクリート製中空型護岸(空積)(1:0.5,0.81t/m2)

コンクリートブロック積
S=1:100

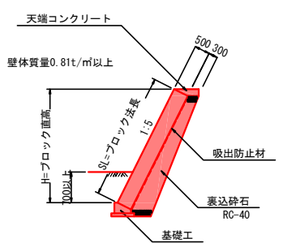

天端コンクリート
S=1:30

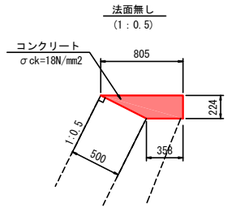

天端コンクリート　10m当り

種 別	数 量
ｺﾝｸﾘｰﾄ	1.303m3
型 枠	2.24m2

天端コンクリート
S=1:30

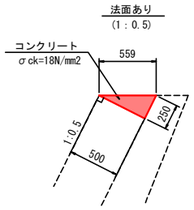

天端コンクリート　10m当り

種 別	数 量
ｺﾝｸﾘｰﾄ	0.625m3
型 枠	2.50m2

ブロック基礎工
S=1:30

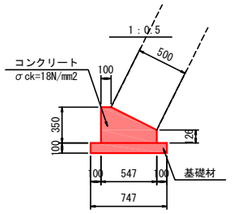

基礎工　10m当り

種 別	数 量
ｺﾝｸﾘｰﾄ	1.414 m3
型 枠	4.76 m2
基礎材	7.47 m2

すり付け工(石積) S=1:50

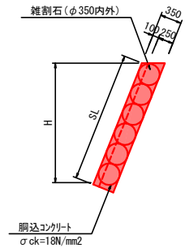

河川工事濁水対策標準断面
河川幅W<3.0の場合

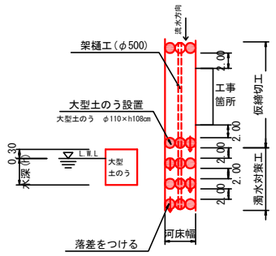

コンクリート製中空型護岸(空積)(1:0.4,0.81t/m2)

岩着基礎
軟岩Ⅱ　S=1:30

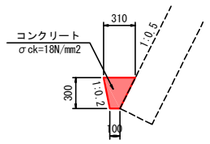

岩着基礎　10m当り

種 別	数 量
ｺﾝｸﾘｰﾄ	0.620m3

コンクリートブロック積
S=1:100

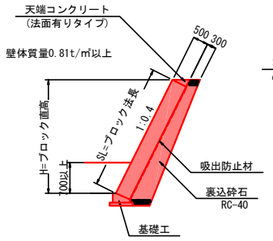

天端コンクリート
(法面有りタイプ) S=1:30

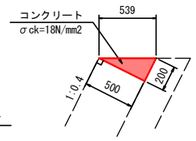

天端コンクリート　10m当り

種 別	数 量
ｺﾝｸﾘｰﾄ	0.500 m3
型 枠	2.00 m2

ブロック基礎工
S=1:30

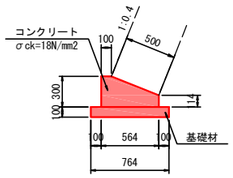

基礎工　10m当り

種 別	数 量
ｺﾝｸﾘｰﾄ	1.260 m3
型 枠	4.14 m2
基礎材	7.64 m2

大型ﾌﾞﾛｯｸ積護岸工 (練積)
(1:0.3,1.15t/m2)

大型ﾌﾞﾛｯｸ積護岸
S=1:50

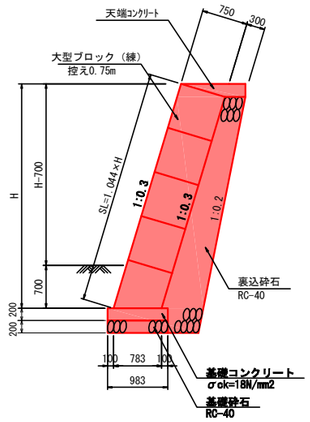

天端コンクリート
S=1:50

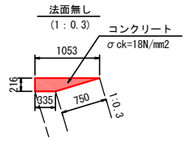

天端コンクリート　10m当り

種 別	数 量
ｺﾝｸﾘｰﾄ	1.499m3
型 枠	2.16m2

舗装構成
S=1:20

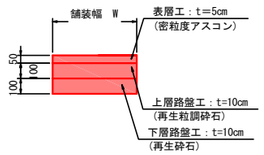

数 量 表
10m当り

基礎ｺﾝｸﾘｰﾄ	t=200mm	0.983×10.0	m2	9.830
同型枠	無筋	(0.20+0.20)×10.0	m2	4.000
基礎砕石	RC-40,t=200mm	0.983×10.0	m2	9.830

図面番号	／	縮 尺	1:50
工 種	河川災害復旧工事		
種 別	設計図	番号	12／12
路線 河川 名	普通河川 清代川		
工事箇所	三原市本郷町南方(本郷カントリー入口)		
三 原 市			

工事番号 第 1707 号

国補　平成30年 災害

小口止工 S=1:50

9号小口止工（E箇所）
(E-SECT0.0) H=4.18

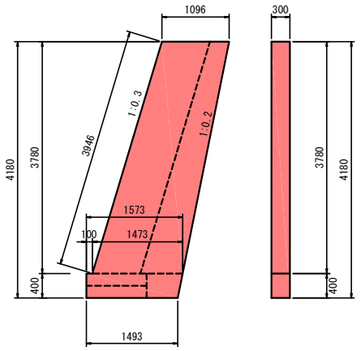

9号小口止工　1箇所当り

種 別	単位	数 量	備 考
ｺﾝｸﾘｰﾄ	m3	1.64	σck=18N/mm2
一般型枠	m2	11.06	
化粧型枠	m2	1.18	

10号小口止工（E箇所）
(E-SECT12.5) H=3.71

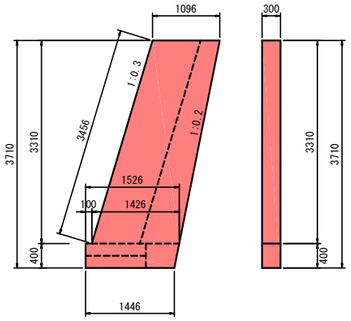

10号小口止工　1箇所当り

種 別	単位	数 量	備 考
ｺﾝｸﾘｰﾄ	m3	1.43	σck=18N/mm2
一般型枠	m2	9.65	
化粧型枠	m2	1.04	

11号小口止工（F箇所）
(F-SECT0.0) H=3.51

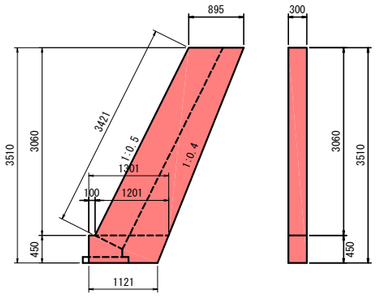

11号小口止工　1箇所当り

種 別	単位	数 量	備 考
ｺﾝｸﾘｰﾄ	m3	1.13	σck=18N/mm2
一般型枠	m2	7.64	
化粧型枠	m2	1.03	

12号小口止工（F箇所）
(F-SECT31.6) H=3.29

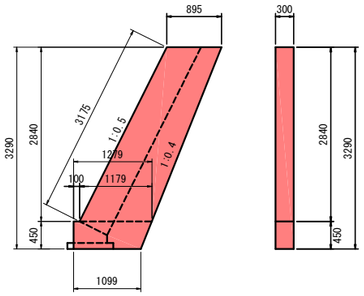

12号小口止工　1箇所当り

種 別	単位	数 量	備 考
ｺﾝｸﾘｰﾄ	m3	1.04	σck=18N/mm2
一般型枠	m2	7.10	
化粧型枠	m2	0.95	

13号小口止工（F箇所）
(F-SECT52.5) H=3.07

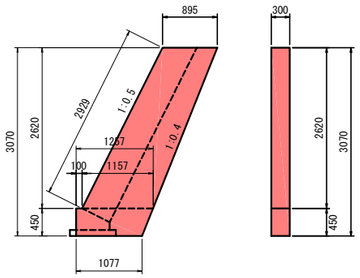

13号小口止工　1箇所当り

種 別	単位	数 量	備 考
ｺﾝｸﾘｰﾄ	m3	0.96	σck=18N/mm2
一般型枠	m2	6.56	
化粧型枠	m2	0.88	

14号小口止工（G箇所）
(G-SECT37.0) H=3.26

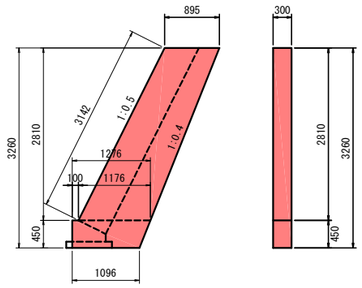

14号小口止工　1箇所当り

種 別	単位	数 量	備 考
ｺﾝｸﾘｰﾄ	m3	1.03	σck=18N/mm2
一般型枠	m2	7.02	
化粧型枠	m2	0.94	

15号小口止工（G箇所）
(G-SECT49.0) H=3.46

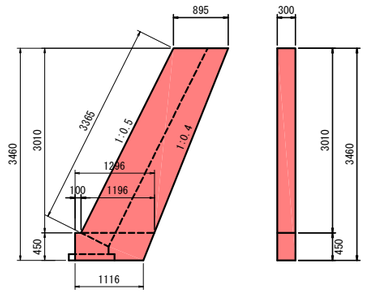

15号小口止工　1箇所当り

種 別	単位	数 量	備 考
ｺﾝｸﾘｰﾄ	m3	1.11	σck=18N/mm2
一般型枠	m2	7.51	
化粧型枠	m2	1.01	

16号小口止工（H箇所）
(H-SECT0.0) H=2.57

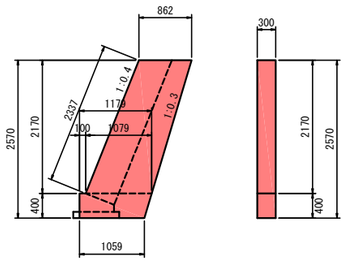

16号小口止工　1箇所当り

種 別	単位	数 量	備 考
ｺﾝｸﾘｰﾄ	m3	0.77	σck=18N/mm2
一般型枠	m2	5.23	
化粧型枠	m2	0.70	

17号小口止工（H箇所）
(H-SECT7.1) H=2.68

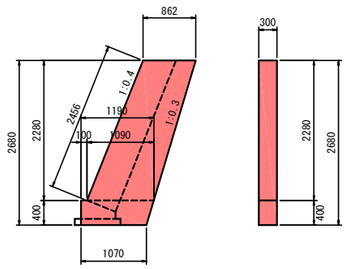

17号小口止工　1箇所当り

種 別	単位	数 量	備 考
ｺﾝｸﾘｰﾄ	m3	0.80	σck=18N/mm2
一般型枠	m2	5.47	
化粧型枠	m2	0.74	

18号小口止工（I箇所）
(I-SECT0.0) H=3.39

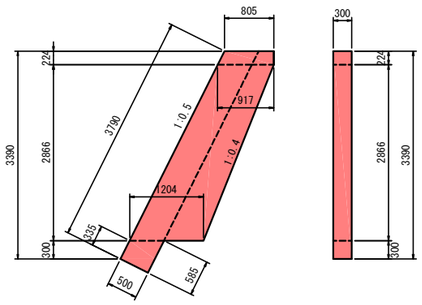

18号小口止工　1箇所当り

種 別	単位	数 量	備 考
ｺﾝｸﾘｰﾄ	m3	1.04	σck=18N/mm2
一般型枠	m2	7.09	
化粧型枠	m2	1.04	

19号小口止工（I箇所）
(I-SECT4.0) H=3.71

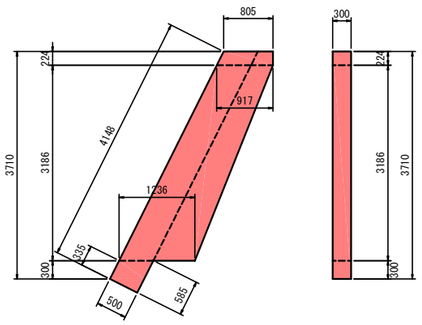

19号小口止工　1箇所当り

種 別	単位	数 量	備 考
ｺﾝｸﾘｰﾄ	m3	1.16	σck=18N/mm2
一般型枠	m2	7.88	
化粧型枠	m2	1.14	

20号小口止工（J箇所）
(J-SECT0.0) H=3.45

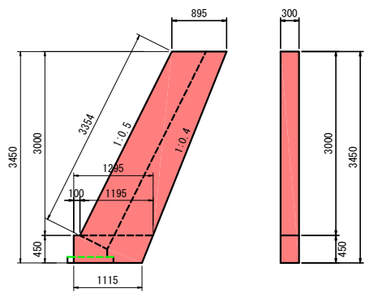

20号小口止工　1箇所当り

種 別	単位	数 量	備 考
ｺﾝｸﾘｰﾄ	m3	1.10	σck=18N/mm2
一般型枠	m2	7.49	
化粧型枠	m2	1.01	

21号小口止工（J箇所）
(J-SECT23.0) H=4.09

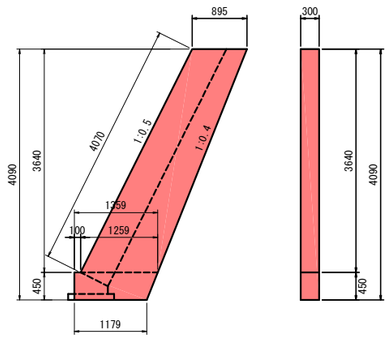

21号小口止工　1箇所当り

種 別	単位	数 量	備 考
ｺﾝｸﾘｰﾄ	m3	1.35	σck=18N/mm2
一般型枠	m2	9.12	
化粧型枠	m2	1.22	

参考資料

河川災害復旧工事（普通河川清代川2工区）

総括情報表

変更回数	0	
適用単価地区	65 三原市(本郷)	
単価適用日	00-02.10.01(0)	
諸経費体系	1 公共(一般)	
	当世代	前世代
工種	01 河川工事	
施工地域・工事場所区分	04 一般交通影響有り(2)	
復興補正区分	01 補正あり	
週休補正区分	00 補正なし	
現場事務所等の貸与区分	00 補正なし	
冬期補正係数	00 補正なし	
緊急工事区分	00 通常工事 0％	
前払金支出割合区分	00 補正無し	
契約保証区分	01 金銭的保証(0.04%)	

建設技能労働者や交通誘導員等の現場労働者にかかる経費として，労務費のほか各種経費（法定福利費の事業者負担額，労務管理費，安全訓練等に要する費用等）が必要であり，本積算ではこれらを現場管理費等の一部として率計上している。

≪凡例≫
Co ･･･コンクリート　As ･･･アスファルト
DT ･･･ダンプトラック　BH ･･･バックホウ
CC ･･･クローラクレーン　TC ･･･トラッククレーン
RTC･･･ラフテレーンクレーン

本工事費　内訳表

費目・工種・施工名称など	数量	単位	単価	金額	備考
本工事費					X1000
築堤・護岸	1	式			Y1A01　　レベル1
河川土工	1	式			Y1A0101　　レベル2
掘削工	1	式			Y1A010101　レベル3
掘削 土砂 上記以外(小規模) 標準	210	m3			Y1A01010101レベル4
復興歩掛_掘削 土砂 上記以外(小規模) 標準	210	m3			SPKH2004001 00 単第0 -0001　表
盛土工	1	式			Y1A010103　レベル3
路体(築堤)盛土 施工幅員2.5m未満	40	m3			Y1A01010301レベル4
復興歩掛_路体(築堤)盛土 施工幅員2.5m未満	40	m3			SPKH2004003 00 単第0 -0002　表

本工事費　内訳表

費目・工種・施工名称など	数量	単位	単価	金額	備考
法面整形工	1	式			Y1A010106　レベル3
法面整形(切土部) 切土部　現場制約無し レキ質土,砂及び砂質土,粘性土	330	m2			Y1A01010601レベル4
法面整形 盛土部 法面締固め有り 現場制約無し レキ質土,砂及び砂質土,粘性土	330	m2			SPK20040030 00 単第0 -0003　表
法面整形(盛土部) 盛土部 法面締固め有り 現場制約無し レキ質土,砂及び砂質土,粘性土	40	m2			Y1A01010602レベル4
法面整形 切土部　現場制約無し レキ質土,砂及び砂質土,粘性土	40	m2			SPK20040030 00 単第0 -0004　表
法面工	1	式			Y1E0103　レベル2
植生工	1	式			Y1E010301　レベル3
張芝 [規]300m2未満	40	m2			Y1E01030108レベル4
張芝工 [規]300m2未満	40	m2			SS000179　00 単第0 -0005　表

本工事費　内訳表

費目・工種・施工名称など	数量	単位	単価	金額	備考
法覆護岸工	1	式			Y1A0106　　レベル2
作業土工	1	式			Y1A010601　レベル3
床掘り 土砂 上記以外(小規模)	290	m3			Y1A01060102レベル4
床掘り 土砂 上記以外(小規模)	290	m3			SPK20040015 00 単第0 -0006　表
埋戻し 土砂 小規模(標準)	140	m3			Y1A01060103レベル4
復興歩掛_積込(ルーズ) 土砂 小規模(標準)	140	m3			SPKH2004005 00 単第0 -0007　表
Coブロック工(Coブロック積) 環境保全ブロック 控長50cm	1	式			Y1A010602　レベル3
コンクリートブロック基礎 砕石有 H300-B564,H350-B547,岩着基礎	84	m			Y1A01060201レベル4
現場打基礎コンクリート 18-8-40BB 基礎砕石有り	10	m3			SPK20040054 00 単第0 -0008　表

本工事費　内訳表

費目・工種・施工名称など	数量	単位	単価	金額	備考
大型ブロック積 水抜きパイプ無し ブロック積(空積) 控長50cm	280	m2			Y1A01060206レベル4
大型ブロック積 水抜きパイプ無し ブロック積(空積) 控長50cm	280	m2			SPK20040042 00 単第0 -0009　表
胴込・裏込材(砕石) 大型ブロック RC-40	143	m3			Y1A01060208レベル4
胴込・裏込材(砕石) 大型ブロック RC-40	143	m3			SPK20040050 00 単第0 -0010　表
中詰材(割栗石) 大型ブロック 割栗石	74	m3			Y1A01060208レベル4
中詰材 大型ブロック 割ぐり石 150～50mm	74	m3			SPK20040050 00 単第0 -0011　表
吸出し防止材(全面)設置 合繊不織布 t=10mm 9.8kN/m	280	m2			Y1A01060209レベル4
吸出し防止材(全面)設置 合繊不織布 t=10mm 9.8kN/m	280	m2			SPK20040052 00 単第0 -0012　表
天端コンクリート 18-8-40BB 一般養生	9	m3			Y1A01060213レベル4

本工事費　内訳表

費目・工種・施工名称など	数量	単位	単価	金額	備考
天端コンクリート 18-8-40BB 一般養生	9	m3			SPK20040055 00 単第0 -0013　表
Coブロック工(Coブロック積) 大型ブロック擁壁 控長75cm	1	式			Y1A010602　レベル3
コンクリートブロック基礎 H200-B983 岩着基礎	12	m			Y1A01060201レベル4
埋め戻しコンクリート 無筋・鉄筋構造物 18-8-40BB バックホウ(クレーン機能付)打設	2	m3			SPK20040148 00 単第0 -0014　表
大型ブロック積 控長75cm	44	m2			Y1A01060206レベル4
大型ブロック積 水抜きパイプ無し ブロック積(空積) 控長75cm	44	m2			SPK20040042 00 単第0 -0015　表
胴込・裏込コンクリート 18-8-40BB	20	m3			Y1A01060207レベル4
胴込・裏込コンクリート 大型ブロック 18-8-40BB	20	m3			SPK20040049 00 単第0 -0016　表
胴込・裏込材(砕石) 大型ブロック RC-40	22	m3			Y1A01060208レベル4

本工事費　内訳表

費目・工種・施工名称など	数量	単位	単価	金額	備考
胴込・裏込材(砕石) 大型ブロック RC-40	22	m3			SPK20040050 00 単第0 -0010　表
天端コンクリート 18-8-40BB	2	m3			Y1A01060213レベル4
天端コンクリート 18-8-40BB 一般養生	2	m3			SPK20040055 00 単第0 -0013　表
小口止コンクリート 18-8-40BB	13	箇所			Y1A01060214レベル4
9号小口止	1	箇所			V0001　00 単第0 -0017　表
10号小口止工	1	箇所			V0002　00 単第0 -0021　表
11号小口工	1	箇所			V0003　00 単第0 -0022　表
12号小口止工	1	箇所			V0004　00 単第0 -0023　表
13号小口工	1	箇所			V0005　00 単第0 -0024　表

本工事費　内訳表

費目・工種・施工名称など	数量	単位	単価	金額	備考
14号小口止	1	箇所			V0006 00 単第0 -0025 表
15号小口止	1	箇所			V0007 00 単第0 -0026 表
16号小口止	1	箇所			V0008 00 単第0 -0027 表
17号小口止	1	箇所			V0009 00 単第0 -0028 表
18号小口止	1	箇所			V0010 00 単第0 -0029 表
19号小口止	1	箇所			V0011 00 単第0 -0030 表
20号小口止	1	箇所			V0012 00 単第0 -0031 表
21号小口止	1	箇所			V0013 00 単第0 -0032 表
雑工	1	式			Y1A0106 レベル2

本工事費　内訳表

費目・工種・施工名称など	数量	単位	単価	金額	備考
作業土工	1	式			Y1A010601　レベル3
床掘り(掘削) 土砂 上記以外(小規模)	30	m3			Y1A01060101レベル4
掘削 土砂 上記以外(小規模) 標準	30	m3			SPK20040001 00 単第0 -0033　表
床掘り 土砂 (軟岩)　上記以外(小規模)	10	m3			Y1A01060102レベル4
床掘り 土砂 上記以外(小規模)	10	m3			SPK20040015 00 単第0 -0006　表
Coブロック工(Coブロック積)	1	式			Y1A010602　レベル3
コンクリートブロック積 粗面ブロック	39	m2			Y1A01060205レベル4
コンクリートブロック積工(練積) 粗面ブロック 18-8-40BB	39	m2			SDT00039　00 単第0 -0034　表
胴込・裏込材(砕石) 間知・平・連節・緑化ブロック RC-40	19	m3			Y1A01060208レベル4

本工事費　内訳表

費目・工種・施工名称など	数量	単位	単価	金額	備考
胴込・裏込材(砕石) 間知・平・連節・緑化ブロック RC-40	19	m3			SPK20040050 00 単第0 -0035　表
石積(張)工	1	式			Y1A010610　レベル3
石積 積工 練石 雑割石	17	m2			Y1A01061005レベル4
石積(張) 積工 練石 雑割石	17	m2			SPK20040060 00 単第0 -0036　表
構造物撤去工	1	式			Y1A0113　レベル2
構造物取壊し工	1	式			Y1A011305　レベル3
コンクリート構造物取壊し 無筋取り壊し	13	m3			Y1A01130501レベル4
構造物とりこわし工(無筋構造物) 機械施工	13	m3			SDT00031　00 単第0 -0037　表
コンクリート取壊し運搬処理 Co(無筋・鉄筋)構造物とりこわし 機械積込 DID区間有り 運搬距離14.0km以下(11.0km超)	13	m3			Y1A01130514レベル4

本工事費　内訳表

費目・工種・施工名称など	数量	単位	単価	金額	備考
殻運搬 Co(無筋・鉄筋)構造物とりこわし 機械積込 DID区間有り 運搬距離14.0km以下(11.0km超)	13	m3			SPK20040146 00 単第0 -0038 表
【直接工事費に含まれる処分費等】					#0041
Co殻処分費	32	t			F0000000002 00
仮設工	1	式			Y1A0114 レベル2
土留・仮締切工	1	式			Y1A011404 レベル3
仮締切工 大型土のう	12	袋			Y1A01140419レベル4
大型土のう製作・設置(BH設置)	12	袋			SHD10003 00 単第0 -0039 表
大型土のう撤去 作業半径 6m以下	12	袋			SHD10011 00 単第0 -0041 表
汚泥対策工 大型土のう	19	袋			Y1A01140419レベル4

本工事費　内訳表

費目・工種・施工名称など	数量	単位	単価	金額	備考
大型土のう製作・設置(BH設置)	19	袋			SHD10003　00 単第0 -0039　表
大型土のう撤去 作業半径 6m以下	19	袋			SHD10011　00 単第0 -0041　表
中詰盛土 施工幅員2.5m未満	30	m3			Y1A01140424レベル4
中詰盛土 施工幅員2.5m未満	30	m3			SPK20040004 00 単第0 -0043　表
購入土	30	m3			W0001
水替工	1	式			Y1A011406　レベル3
ポンプ排水 排水量 0以上40未満 (m3/h) 作業時排水	46	日			Y1A01140601レベル4
ポンプ設置・撤去	4	箇所			SHD10037　00 単第0 -0044　表
ポンプ運転 排水量 0以上40未満 (m3/h) 作業時排水	46	日			S1050031　00 単第0 -0046　表

本工事費　内訳表

費目・工種・施工名称など	数量	単位	単価	金額	備考
仮水路工	1	式			Y1A011408　レベル3
暗渠排水管 据付・撤去 波状管及び網状管 200～400mm シングル 合成樹脂排水材 呼び径300mm	147	m			Y1A01140803レベル4
暗渠排水管 据付・撤去 波状管及び網状管 200～400mm シングル 合成樹脂排水材 呼び径300mm	147	m			SPK20040087 00 単第0 -0049　表
残土処理工	1	式			Y1A010108　レベル3
土砂等運搬 小規模 土砂(岩塊・玉石混り土含む) DID区間無し　距離6.0km以下(5.0km超)	370	m3			Y1A01010802レベル4
土砂等運搬 小規模 土砂(岩塊・玉石混り土含む) DID区間無し　距離6.0km以下(5.0km超)	370	m3			SPK20040002 00 単第0 -0050　表
残土等処分	370	m3			Y1A01010803レベル4
【直接工事費に含まれる処分費等】					#0041
土砂処分費	370	m3			F0000000001 00

本工事費　内訳表

費目・工種・施工名称など	数量	単位	単価	金額	備考
軟岩処分費	2	m3			F0000000003 00
＊＊直接工事費＊＊ #0020計=支給品等(材料),無償貸付					
共通仮設費率分					Z0019
計算情報…… 対象額…… 率……					率参照額……
＊＊共通仮設費計＊＊					
＊＊純工事費＊＊					
現場管理費 計算情報…… 対象額…… 率……					率参照額……
＊＊工事原価＊＊					
一般管理費率分 計算情報…… 対象額…… 率……					前払補正率… 率参照額……

本工事費　内訳表

費目・工種・施工名称など	数量	単位	単価	金額	備考
契約保証費 計算情報…… 対象額…… 率……					当初請対額 当初対象額
一般管理費計					
＊＊工事価格＊＊					
＊＊消費税相当額＊＊ 計算情報…… 対象額…… 率……					
＊＊工事費＊＊					

単独工事　内訳表

費目・工種・施工名称など	数量	単位	単価	金額	備考
単独工事					X2000
河川土工	1	式			Y1E01　レベル1
仮設工	1	式			Y1A0114　レベル2
工事用道路工	1	式			Y1A030901　レベル3
工事用道路盛土 施工幅員4.0m	113	m			Y1J01010101レベル4
路体(築堤)盛土 施工幅員4.0m以上 施工数量10,000m3以上 障害無し	250	m3			SPK20040004 00 単第0 -0051　表
再生クラッシャラン 40～0mm	34	m3			T0247　00
購入土砂(ほぐし) 設計CBR20以上	340	m3			TH010194　00
整地 敷均し(ルーズ) 標準	34	m3			SPK20040003 00 単第0 -0052　表

単独工事　内訳表

費目・工種・施工名称など	数量	単位	単価	金額	備考
積込(ルーズ) 土砂 土量50,000m3未満	290	m3			SPK20040007 00 単第0 -0053　表
残土処理工	1	式			Y1E010110　レベル3
土砂等運搬 土砂	290	m3			Y1E01011002レベル4
土砂等運搬 標準 土砂(岩塊・玉石混り土含む) DID区間無し 距離6.5km以下(5.5km超)	290	m3			SPK20040002 00 単第0 -0054　表
残土等処分	290	m3			Y1E01011003レベル4
【直接工事費に含まれる処分費等】					#0041
建設発生土受入費	290	m3			F0001　　00
＊＊直接工事費＊＊ #0020計=支給品等(材料),無償貸付					
共通仮設費率分					Z0019

単独工事　内訳表

費目・工種・施工名称など	数量	単位	単価	金額	備考
計算情報…… 対象額…… 率……					率参照額……
＊＊共通仮設費計＊＊					
＊＊純工事費＊＊					
現場管理費 計算情報…… 対象額…… 率……					率参照額……
＊＊工事原価＊＊					
一般管理費率分 計算情報…… 対象額…… 率……					前払補正率… 率参照額……
契約保証費 計算情報…… 対象額…… 率……					当初請対額 当初対象額
一般管理費計					
＊＊工事価格＊＊					

単独工事　内訳表

費目・工種・施工名称など	数量	単位	単価	金額	備考
＊＊消費税相当額＊＊ 計算情報…… 対象額…… 率……					
＊＊工事費＊＊					
＊＊工事費計＊＊					
＊＊契約保証費計＊＊					

施工単価表

復興歩掛_掘削　　SPKH2004001　　単第0 -0001　表

土砂 上記以外(小規模)　　標準　　1　m3　当り

機械構成比:　30.52%　労務構成比:　58.07%　材料構成比:　11.41%　市場単価構成比:　0.00%　標準単価 :　1,106.80000

代表機労材規格(積算地区)	構成比	単価(積算地区)	代表機労材規格(東京地区)	単価(東京地区)	備考
バックホウ(クローラ型) 標準型・排2 山積0.28/平積0.2m3	30.52%		バックホウ(クローラ型) 標準型・排2 山積0.28/平積0.2m3		MTPC00062 MTPT00062
運転手(特殊)	58.07%		運転手(特殊)		RTPC00006 RTPT00006
軽油 パトロール給油,2～4KL積載車給油	11.41%		軽油1.2号パトロール給油		TTPC00013 TTPT00013
積算単価			積算単価		EP001
A=1　土砂 F=7　標準			B=5　上記以外(小規模)		

施工単価表

復興歩掛_路体(築堤)盛土　SPKH2004003　単第0 -0002　表

施工幅員2.5m未満　1　m3　当り

機械構成比:　0.97%　労務構成比:　98.76%　材料構成比:　0.27%　市場単価構成比:　0.00%　標準単価：　5,740.70000

代表機労材規格(積算地区)	構成比	単価(積算地区)	代表機労材規格(東京地区)	単価(東京地区)	備考
<賃>振動ローラ(ハンドガイド式) 質量0.8～1.1t	0.97%		振動ローラ(舗装用) [ハンドガイド式] 質量0.8～1.1t		KTPC00008 KTPT00008
普通作業員	88.23%		普通作業員		RTPC00002 RTPT00002
特殊作業員	10.53%		特殊作業員		RTPC00001 RTPT00001
軽油 パトロール給油,2～4KL積載車給油	0.27%		軽油1.2号パトロール給油		TTPC00013 TTPT00013
積算単価			積算単価		EP001
A=1　施工幅員2.5m未満					

施工単価表

法面整形　SPK20040030　単第0 -0003　表

盛土部 法面締固め有り 現場制約無し　レキ質土,砂及び砂質土,粘性土　1　m2　当り

機械構成比:　13.69%　労務構成比:　73.73%　材料構成比:　12.58%　市場単価構成比:　0.00%　標準単価 :　620.34000

代表機労材規格(積算地区)	構成比	単価(積算地区)	代表機労材規格(東京地区)	単価(東京地区)	備考
<賃>バックホウ(クローラ型) 山積0.8m3(平積0.6) 排出ガス対策型(第1,2,3次基準値)低騒音	13.69%		バックホウ クローラ型 山積0.8m3(平積0.6m3)		KTPC00018 KTPT00018
普通作業員	30.64%		普通作業員		RTPC00002 RTPT00002
運転手(特殊)	27.23%		運転手(特殊)		RTPC00006 RTPT00006
土木一般世話役	15.86%		土木一般世話役		RTPC00009 RTPT00009
軽油 パトロール給油,2～4KL積載車給油	12.58%		軽油1.2号パトロール給油		TTPC00013 TTPT00013
積算単価			積算単価		EP001
A=1　盛土部 C=2　現場制約無し E=1　-(全ての費用)			B=1　法面締固め有り D=2　レキ質土,砂及び砂質土,粘性土		

施工単価表

法面整形　SPK20040030　単第0 -0004　表

切土部　現場制約無し　レキ質土,砂及び砂質土,粘性土　1　m2　当り

機械構成比:　10.96%　労務構成比:　78.97%　材料構成比:　10.07%　市場単価構成比:　0.00%　標準単価 :　775.04000

代表機労材規格(積算地区)	構成比	単価(積算地区)	代表機労材規格(東京地区)	単価(東京地区)	備考
<賃>バックホウ(クローラ型) 山積0.8m3(平積0.6) 排出ガス対策型(第1,2,3次基準値)低騒音	10.96%		バックホウ クローラ型 山積0.8m3(平積0.6m3)		KTPC00018 KTPT00018
普通作業員	38.13%		普通作業員		RTPC00002 RTPT00002
運転手(特殊)	21.80%		運転手(特殊)		RTPC00006 RTPT00006
土木一般世話役	19.04%		土木一般世話役		RTPC00009 RTPT00009
軽油 パトロール給油,2～4KL積載車給油	10.07%		軽油1.2号パトロール給油		TTPC00013 TTPT00013
積算単価			積算単価		EP001
A=2　切土部 D=2　レキ質土,砂及び砂質土,粘性土			C=2　現場制約無し E=1　-(全ての費用)		

施工単価表

張芝工　　SS000179　　単第0 -0005　表

[規]300m2未満　　1　m2　当り

名称・規格など	数量	単位	単価	金額	備考
植生工(人力施工)【材工共】 張芝工 野芝・高麗芝(全面張)	1.000	m2			
諸雑費	1	式			
＊＊＊　単位当たり　＊＊＊	1	m2			
A=3　[規]300m2未満					

施工単価表

床掘り　　SPK20040015　　単第0 -0006　表

土砂 上記以外(小規模)　　1　m3　当り

機械構成比:　22.42%　労務構成比:　70.13%　材料構成比:　7.45%　市場単価構成比:　0.00%　標準単価 :　1,965.20000

代表機労材規格(積算地区)	構成比	単価(積算地区)	代表機労材規格(東京地区)	単価(東京地区)	備考
バックホウ(クローラ型) 後方超小旋回型・排2 山積0.28/平積0.2m3	22.42%		バックホウ(クローラ型) 後方超小旋回型・排2 山積0.28/平積0.2m3		MTPC00083 MTPT00083
運転手(特殊)	37.92%		運転手(特殊)		RTPC00006 RTPT00006
普通作業員	32.21%		普通作業員		RTPC00002 RTPT00002
軽油 パトロール給油,2～4KL積載車給油	7.45%		軽油1.2号パトロール給油		TTPC00013 TTPT00013
積算単価			積算単価		EP001
A=1　土砂 E=1　-(全ての費用)			B=5　上記以外(小規模)		

施工単価表

復興歩掛_積込(ルーズ)　SPKH2004005　単第0 -0007　表

土砂　小規模(標準)　1　m3　当り

機械構成比:　30.52%　労務構成比:　58.07%　材料構成比:　11.41%　市場単価構成比:　0.00%　標準単価 :　975.63000

代表機労材規格(積算地区)	構成比	単価(積算地区)	代表機労材規格(東京地区)	単価(東京地区)	備考
バックホウ(クローラ型) 標準型・排2 山積0.28/平積0.2m3	30.52%		バックホウ(クローラ型) 標準型・排2 山積0.28/平積0.2m3		MTPC00062 MTPT00062
運転手(特殊)	58.07%		運転手(特殊)		RTPC00006 RTPT00006
軽油 パトロール給油,2～4KL積載車給油	11.41%		軽油1.2号パトロール給油		TTPC00013 TTPT00013
積算単価			積算単価		EP001
A=1　土砂			B=4　小規模(標準)		

施工単価表

現場打基礎コンクリート　SPK20040054　単第0 -0008　表

18-8-40BB　基礎砕石有り　1　m3　当り

機械構成比:　2.61%　労務構成比:　69.98%　材料構成比:　27.41%　市場単価構成比:　0.00%　標準単価：　65,214.00000

代表機労材規格(積算地区)	構成比	単価(積算地区)	代表機労材規格(東京地区)	単価(東京地区)	備考
<賃>バックホウ(クローラ型クレーン機能付) 山積0.8m3(平積0.6)吊能力2.9t 排出ガス対策型(第1,2,3次基準値)低騒音	1.84%		バックホウ [クローラ型クレーン付] 排ガス型(第2次)山積0.8m3吊2.9t		KTPC00006 KTPT00006
<賃>バックホウ(クローラ型) 山積0.8m3(平積0.6) 排出ガス対策型(第1,2,3次基準値)低騒音	0.77%		バックホウ クローラ型 山積0.8m3(平積0.6m3)		KTPC00018 KTPT00018
普通作業員	20.74%		普通作業員		RTPC00002 RTPT00002
型わく工	20.49%		型わく工		RTPC00010 RTPT00010
土木一般世話役	9.42%		土木一般世話役		RTPC00009 RTPT00009
特殊作業員	8.67%		特殊作業員		RTPC00001 RTPT00001
その他(労務)			その他(労務)		ER009
レディーミクストコンクリート指定品 呼び強度18,スランプ8,粗骨材40 W/C(60%),種別(高炉)	22.43%		生コンクリート 高炉 18-8-25(20) W/C 60%		TTPCD0010 TTPT00003
軽油 パトロール給油,2～4KL積載車給油	1.45%		軽油1.2号パトロール給油		TTPC00013 TTPT00013

施工単価表

現場打基礎コンクリート　SPK20040054　単第0 -0008　表

18-8-40BB　基礎砕石有り　1　m3　当り

機械構成比:　2.61%　労務構成比:　69.98%　材料構成比:　27.41%　市場単価構成比:　0.00%　標準単価：　65,214.00000

代表機労材規格(積算地区)	構成比	単価(積算地区)	代表機労材規格(東京地区)	単価(東京地区)	備考
その他(材料)			その他(材料)		EZ009
積算単価			積算単価		E9999
A=2　18-8-40BB D=1　一般養生・特殊養生(練炭)			C=1　基礎砕石有り E=1　-		

施工単価表

大型ブロック積　　SPK20040042　　単第0 -0009　表

水抜きパイプ無し　　ブロック積(空積) 控長50cm　　1　m2　当り

機械構成比:　7.14%　労務構成比:　14.60%　材料構成比:　78.26%　市場単価構成比:　0.00%　標準単価 :　17,639.00000

代表機労材規格(積算地区)	構成比	単価(積算地区)	代表機労材規格(東京地区)	単価(東京地区)	備考
<作>ラフテレーンクレーン(油圧伸縮ジブ型) 25t吊,オペレータ付 排出ガス対策型(第1,2,3次基準値)低騒音	7.14%		ラフテレーンクレーン [油圧伸縮ジブ型]25t吊		KTPC00014 KTPT00014
普通作業員	4.78%		普通作業員		RTPC00002 RTPT00002
ブロック工	4.30%		ブロック工		RTPC00005 RTPT00005
土木一般世話役	2.78%		土木一般世話役		RTPC00009 RTPT00009
特殊作業員	2.74%		特殊作業員		RTPC00001 RTPT00001
ブロック積(空積) 控長50cm	78.26%		大型積ブロック 控500mm		TTPC00273 TTPT00273
積算単価			積算単価		EP001
A=2　水抜きパイプ無し			B=1　ブロック積(空積) 控長50cm		

施工単価表

胴込・裏込材(砕石)　SPK20040050　単第0 -0010　表

大型ブロック　RC-40　1　m3　当り

機械構成比:　7.97%　労務構成比:　49.31%　材料構成比:　42.72%　市場単価構成比:　0.00%　標準単価 :　3,354.00000

代表機労材規格(積算地区)	構成比	単価(積算地区)	代表機労材規格(東京地区)	単価(東京地区)	備考
<賃>バックホウ(クローラ型クレーン機能付) 山積0.8m3(平積0.6)吊能力2.9t 排出ガス対策型(第1,2,3次基準値)低騒音	7.97%		バックホウ [クローラ型クレーン付] 排ガス型(第2次)山積0.8m3吊2.9t		KTPC00006 KTPT00006
普通作業員	25.19%		普通作業員		RTPC00002 RTPT00002
特殊作業員	14.43%		特殊作業員		RTPC00001 RTPT00001
運転手(特殊)	8.51%		運転手(特殊)		RTPC00006 RTPT00006
その他(労務)			その他(労務)		ER009
再生クラッシャラン 40～0mm	40.07%		再生クラッシャーラン RC-40		TTPC00008 TTPT00008
軽油 パトロール給油,2～4KL積載車給油	2.65%		軽油1.2号パトロール給油		TTPC00013 TTPT00013
積算単価			積算単価		EP001
A=2　大型ブロック			B=1　RC-40		

施工単価表

胴込・裏込材(砕石)　SPK20040050　単第0 -0010　表

大型ブロック　RC-40　1　m3　当り

機械構成比:　7.97%　労務構成比:　49.31%　材料構成比:　42.72%　市場単価構成比:　0.00%　標準単価 :　3,354.00000

代表機労材規格(積算地区)	構成比	単価(積算地区)	代表機労材規格(東京地区)	単価(東京地区)	備考

施工単価表

中詰材　SPK20040050　単第0 -0011　表

大型ブロック　割ぐり石 150～50mm　1　m3　当り

機械構成比: 7.97%　労務構成比: 49.31%　材料構成比: 42.72%　市場単価構成比: 0.00%　標準単価 : 3,354.00000

代表機労材規格(積算地区)	構成比	単価(積算地区)	代表機労材規格(東京地区)	単価(東京地区)	備考
<賃>バックホウ(クローラ型クレーン機能付) 山積0.8m3(平積0.6)吊能力2.9t 排出ガス対策型(第1,2,3次基準値)低騒音	7.97%		バックホウ [クローラ型クレーン付] 排ガス型(第2次)山積0.8m3吊2.9t		KTPC00006 KTPT00006
普通作業員	25.19%		普通作業員		RTPC00002 RTPT00002
特殊作業員	14.43%		特殊作業員		RTPC00001 RTPT00001
運転手(特殊)	8.51%		運転手(特殊)		RTPC00006 RTPT00006
その他(労務)			その他(労務)		ER009
割ぐり石 150～50mm	40.07%		再生クラッシャーラン RC-40		TTPC00006 TTPT00008
軽油 パトロール給油,2～4KL積載車給油	2.65%		軽油1.2号パトロール給油		TTPC00013 TTPT00013
積算単価			積算単価		EP001
A=2　大型ブロック			B=3　割ぐり石 150～50mm		

施工単価表

中詰材　　SPK20040050　　単第0 -0011　表

大型ブロック　　割ぐり石 150～50mm　　1　　m3　　当り

機械構成比:　7.97%　労務構成比:　49.31%　材料構成比:　42.72%　市場単価構成比:　0.00%　標準単価 :　3,354.00000

代表機労材規格(積算地区)	構成比	単価(積算地区)	代表機労材規格(東京地区)	単価(東京地区)	備考

施工単価表

吸出し防止材(全面)設置　SPK20040052　単第0 -0012　表

合繊不織布 t=10mm 9.8kN/m　1　m2　当り

機械構成比: 0.00%　労務構成比: 24.55%　材料構成比: 75.45%　市場単価構成比: 0.00%　標準単価 : 801.70000

代表機労材規格(積算地区)	構成比	単価(積算地区)	代表機労材規格(東京地区)	単価(東京地区)	備考
普通作業員	18.42%		普通作業員		RTPC00002 RTPT00002
土木一般世話役	6.13%		土木一般世話役		RTPC00009 RTPT00009
不織布(合繊) 厚10mm,強度9.8kN/m	75.45%		不織布(合繊) 厚10mm,強度9.8kN/m		TTPC00048 TTPT00048
積算単価			積算単価		EP001
A=1　合繊不織布 t=10mm 9.8kN/m					

施工単価表

天端コンクリート　SPK20040055　単第0 -0013　表

18-8-40BB　一般養生　1　m3　当り

機械構成比:　3.19%　労務構成比:　66.20%　材料構成比:　30.61%　市場単価構成比:　0.00%　標準単価：　50,202.00000

代表機労材規格(積算地区)	構成比	単価(積算地区)	代表機労材規格(東京地区)	単価(東京地区)	備考
<賃>バックホウ(クローラ型クレーン機能付) 山積0.8m3(平積0.6)吊能力2.9t 排出ガス対策型(第1,2,3次基準値)低騒音	3.19%		バックホウ [クローラ型クレーン付] 排ガス型(第2次)山積0.8m3吊2.9t		KTPC00006 KTPT00006
型わく工	21.54%		型わく工		RTPC00010 RTPT00010
普通作業員	15.71%		普通作業員		RTPC00002 RTPT00002
土木一般世話役	11.76%		土木一般世話役		RTPC00009 RTPT00009
特殊作業員	6.26%		特殊作業員		RTPC00001 RTPT00001
その他(労務)			その他(労務)		ER009
レディーミクストコンクリート指定品 呼び強度18,スランプ8,粗骨材40 W/C(60%),種別(高炉)	29.13%		生コンクリート 高炉 18-8-25(20) W/C 60%		TTPCD0010 TTPT00003
軽油 パトロール給油,2～4KL積載車給油	1.48%		軽油1.2号パトロール給油		TTPC00013 TTPT00013
積算単価			積算単価		E9999

施工単価表

天端コンクリート　SPK20040055　単第0 -0013　表

18-8-40BB　一般養生　1　m3　当り

機械構成比:　3.19%　労務構成比:　66.20%　材料構成比:　30.61%　市場単価構成比:　0.00%　標準単価 :　50,202.00000

代表機労材規格(積算地区)	構成比	単価(積算地区)	代表機労材規格(東京地区)	単価(東京地区)	備考
A=2　18-8-40BB D=1　-			C=1　一般養生		

施工単価表

埋め戻しコンクリート　SPK20040148　単第0 -0014　表

無筋・鉄筋構造物 18-8-40BB　バックホウ(クレーン機能付)打設　1　m3　当り

機械構成比:　4.61%　労務構成比:　37.84%　材料構成比:　57.55%　市場単価構成比:　0.00%　標準単価：　27,792.00000

代表機労材規格(積算地区)	構成比	単価(積算地区)	代表機労材規格(東京地区)	単価(東京地区)	備考
<賃>バックホウ(クローラ型クレーン機能付) 山積0.8m3(平積0.6)吊能力2.9t 排出ガス対策型(第1,2,3次基準値)低騒音	4.35%		バックホウ [クローラ型クレーン付] 排ガス型(第2次)山積0.8m3吊2.9t		KTPC00006 KTPT00006
その他(機械)			その他(機械)		EK009
特殊作業員	11.31%		特殊作業員		RTPC00001 RTPT00001
普通作業員	10.70%		普通作業員		RTPC00002 RTPT00002
運転手(特殊)	6.93%		運転手(特殊)		RTPC00006 RTPT00006
土木一般世話役	6.63%		土木一般世話役		RTPC00009 RTPT00009
その他(労務)			その他(労務)		ER009
レディーミクストコンクリート指定品 呼び強度18,スランプ8,粗骨材40 W/C(60%),種別(高炉)	55.50%		生コンクリート 高炉 24-12-25(20) W/C 55%		TTPCD0010 TTPT00343
軽油 パトロール給油,2～4KL積載車給油	1.94%		軽油1.2号パトロール給油		TTPC00013 TTPT00013

施工単価表

埋め戻しコンクリート　SPK20040148　単第0 -0014　表

無筋・鉄筋構造物 18-8-40BB　バックホウ(クレーン機能付)打設　1　m3　当り

機械構成比: 4.61%　労務構成比: 37.84%　材料構成比: 57.55%　市場単価構成比: 0.00%　標準単価 : 27,792.00000

代表機労材規格(積算地区)	構成比	単価(積算地区)	代表機労材規格(東京地区)	単価(東京地区)	備考
その他(材料)			その他(材料)		EZ009
積算単価			積算単価		E9999
A=1 無筋・鉄筋構造物 C=2 18-8-40BB J=1 -			B=2 バックホウ(クレーン機能付)打設 F=2 一般養生 K=1 -(全ての費用)		

施工単価表

大型ブロック積　　SPK20040042　　単第0 -0015　表

水抜きパイプ無し　　ブロック積(空積) 控長75cm　　1　m2　当り

機械構成比:　7.14%　労務構成比:　14.60%　材料構成比:　78.26%　市場単価構成比:　0.00%　標準単価 :　17,639.00000

代表機労材規格(積算地区)	構成比	単価(積算地区)	代表機労材規格(東京地区)	単価(東京地区)	備考
<作>ラフテレーンクレーン(油圧伸縮ジブ型) 25t吊,オペレータ付 排出ガス対策型(第1,2,3次基準値)低騒音	7.14%		ラフテレーンクレーン [油圧伸縮ジブ型]25t吊		KTPC00014 KTPT00014
普通作業員	4.78%		普通作業員		RTPC00002 RTPT00002
ブロック工	4.30%		ブロック工		RTPC00005 RTPT00005
土木一般世話役	2.78%		土木一般世話役		RTPC00009 RTPT00009
特殊作業員	2.74%		特殊作業員		RTPC00001 RTPT00001
ブロック積(空積) 控長75cm	78.26%		大型積ブロック 控500mm		TTPCH0113 TTPT00273
積算単価			積算単価		EP001
A=2　水抜きパイプ無し			B=3　ブロック積(空積) 控長75cm		

施工単価表

胴込・裏込コンクリート　SPK20040049　単第0 -0016　表

大型ブロック　18-8-40BB　1　m3　当り

機械構成比:　4.38%　労務構成比:　14.87%　材料構成比:　80.75%　市場単価構成比:　0.00%　標準単価 :　19,144.00000

代表機労材規格(積算地区)	構成比	単価(積算地区)	代表機労材規格(東京地区)	単価(東京地区)	備考
<作>ラフテレーンクレーン(油圧伸縮ジブ型) 25t吊,オペレータ付 排出ガス対策型(第1,2,3次基準値)低騒音	4.38%		ラフテレーンクレーン [油圧伸縮ジブ型]25t吊		KTPC00014 KTPT00014
普通作業員	7.71%		普通作業員		RTPC00002 RTPT00002
特殊作業員	6.32%		特殊作業員		RTPC00001 RTPT00001
その他(労務)			その他(労務)		ER009
レディーミクストコンクリート指定品 呼び強度18,スランプ8,粗骨材40 W/C(60%),種別(高炉)	80.75%		生コンクリート 高炉 18-8-25(20) W/C 60%		TTPCD0010 TTPT00003
積算単価			積算単価		E9999
A=2　大型ブロック D=1　-			B=2　18-8-40BB		

施工単価表

9号小口止　　V0001　　単第0 -0017　表

1　　箇所　　当り

名称・規格など	数量	単位	単価	金額	備考
コンクリート 小型構造物 18-8-40BB バックホウ(クレーン機能付)打設	1.64	m3			単第0-0018　表
型枠 一般型枠 小型構造物	11.06	m2			単第0-0019　表
型枠 化粧型枠 小型構造物	1.18	m2			単第0-0020　表
化粧型枠	1.18	m2			
＊＊＊　単位当たり　＊＊＊	1	箇所			

施工単価表

コンクリート　SPK20040148　単第0 -0018　表

小型構造物 18-8-40BB　バックホウ(クレーン機能付)打設　1　m3　当り

機械構成比:　4.50%　労務構成比:　39.86%　材料構成比:　55.64%　市場単価構成比:　0.00%　標準単価 :　28,481.00000

代表機労材規格(積算地区)	構成比	単価(積算地区)	代表機労材規格(東京地区)	単価(東京地区)	備考
<賃>バックホウ(クローラ型クレーン機能付) 山積0.8m3(平積0.6)吊能力2.9t 排出ガス対策型(第1,2,3次基準値)低騒音	4.25%		バックホウ [クローラ型クレーン付] 排ガス型(第2次)山積0.8m3吊2.9t		KTPC00006 KTPT00006
その他(機械)			その他(機械)		EK009
普通作業員	12.89%		普通作業員		RTPC00002 RTPT00002
特殊作業員	11.04%		特殊作業員		RTPC00001 RTPT00001
運転手(特殊)	6.76%		運転手(特殊)		RTPC00006 RTPT00006
土木一般世話役	6.47%		土木一般世話役		RTPC00009 RTPT00009
その他(労務)			その他(労務)		ER009
レディーミクストコンクリート指定品 呼び強度18,スランプ8,粗骨材40 W/C(60%),種別(高炉)	53.64%		生コンクリート 高炉 24-12-25(20) W/C 55%		TTPCD0010 TTPT00343
軽油 パトロール給油,2～4KL積載車給油	1.89%		軽油1.2号パトロール給油		TTPC00013 TTPT00013

施工単価表

コンクリート　SPK20040148　単第0 -0018　表

小型構造物 18-8-40BB　バックホウ(クレーン機能付)打設　1　m3　当り

機械構成比: 4.50%　労務構成比: 39.86%　材料構成比: 55.64%　市場単価構成比: 0.00%　標準単価 : 28,481.00000

代表機労材規格(積算地区)	構成比	単価(積算地区)	代表機労材規格(東京地区)	単価(東京地区)	備考
その他(材料)			その他(材料)		EZ009
積算単価			積算単価		E9999
A=2 小型構造物 C=2 18-8-40BB J=1 -			B=2 バックホウ(クレーン機能付)打設 F=2 一般養生 K=1 -(全ての費用)		

施工単価表

型枠　SPK20040150　単第0 -0019　表

一般型枠　小型構造物　1　m2　当り

機械構成比: 0.00%　労務構成比: 100.00%　材料構成比: 0.00%　市場単価構成比: 0.00%　標準単価 : 7,673.50000

代表機労材規格(積算地区)	構成比	単価(積算地区)	代表機労材規格(東京地区)	単価(東京地区)	備考
型わく工	45.22%		型わく工		RTPC00010 RTPT00010
普通作業員	30.52%		普通作業員		RTPC00002 RTPT00002
土木一般世話役	11.22%		土木一般世話役		RTPC00009 RTPT00009
その他(労務)			その他(労務)		ER009
積算単価			積算単価		EP001
A=1　一般型枠 C=1　-(全ての費用)			B=2　小型構造物		

施工単価表

型枠　SPK20040150　単第0 -0020　表

化粧型枠　小型構造物　1　m2　当り

機械構成比: 0.00%　労務構成比: 100.00%　材料構成比: 0.00%　市場単価構成比: 0.00%　標準単価 : 10,436.00000

代表機労材規格(積算地区)	構成比	単価(積算地区)	代表機労材規格(東京地区)	単価(東京地区)	備考
型わく工	33.25%		型わく工		RTPC00010 RTPT00010
普通作業員	22.44%		普通作業員		RTPC00002 RTPT00002
土木一般世話役	8.25%		土木一般世話役		RTPC00009 RTPT00009
その他(労務)			その他(労務)		ER009
積算単価			積算単価		EP001
A=2　化粧型枠 C=1　-(全ての費用)			B=2　小型構造物		

施工単価表

10号小口止工　　V0002　　単第0 -0021　表

1　　箇所　　当り

名称・規格など	数量	単位	単価	金額	備考
コンクリート 小型構造物 18-8-40BB バックホウ(クレーン機能付)打設	1.43	m3			単第0-0018　表
型枠 一般型枠 小型構造物	9.65	m2			単第0-0019　表
型枠 化粧型枠 小型構造物	1.04	m2			単第0-0020　表
化粧型枠	1.04	m2			
＊＊＊　単位当たり　＊＊＊	1	箇所			

施工単価表

11号小口工　　V0003　　単第0 -0022　表

1　　箇所　　当り

名称・規格など	数量	単位	単価	金額	備考
コンクリート 小型構造物 18-8-40BB バックホウ(クレーン機能付)打設	1.13	m3			単第0-0018　表
型枠 一般型枠 小型構造物	7.64	m2			単第0-0019　表
型枠 化粧型枠 小型構造物	1.03	m2			単第0-0020　表
化粧型枠	1.03	m2			
＊＊＊　単位当たり　＊＊＊	1	箇所			

施工単価表

12号小口止工　　V0004　　単第0 -0023　表

1　　箇所　　当り

名称・規格など	数量	単位	単価	金額	備考
コンクリート 小型構造物 18-8-40BB バックホウ(クレーン機能付)打設	1.04	m3			単第0-0018　表
型枠 一般型枠 小型構造物	7.10	m2			単第0-0019　表
型枠 化粧型枠 小型構造物	0.95	m2			単第0-0020　表
化粧型枠	0.95	m2			
＊＊＊　単位当たり　＊＊＊	1	箇所			

施工単価表

13号小口工　　V0005　　単第0 -0024　表

1　　箇所　　当り

名称・規格など	数量	単位	単価	金額	備考
コンクリート 小型構造物 18-8-40BB バックホウ(クレーン機能付)打設	0.96	m3			単第0-0018　表
型枠 一般型枠 小型構造物	6.56	m2			単第0-0019　表
型枠 化粧型枠 小型構造物	0.88	m2			単第0-0020　表
化粧型枠	0.88	m2			
＊＊＊　単位当たり　＊＊＊	1	箇所			

施工単価表

14号小口止　　V0006　　単第0 -0025　表

1　　箇所　　当り

名称・規格など	数量	単位	単価	金額	備考
コンクリート 小型構造物 18-8-40BB バックホウ(クレーン機能付)打設	1.03	m3			単第0-0018　表
型枠 一般型枠 小型構造物	7.02	m2			単第0-0019　表
型枠 化粧型枠 小型構造物	0.94	m2			単第0-0020　表
化粧型枠	0.94	m2			
＊＊＊　単位当たり　＊＊＊	1	箇所			

施工単価表

15号小口止　　V0007　　単第0 -0026　表

1　　箇所　　当り

名称・規格など	数量	単位	単価	金額	備考
コンクリート 小型構造物 18-8-40BB バックホウ(クレーン機能付)打設	1.11	m3			単第0-0018　表
型枠 一般型枠 小型構造物	7.51	m2			単第0-0019　表
型枠 化粧型枠 小型構造物	1.01	m2			単第0-0020　表
化粧型枠	1.01	m2			
＊＊＊　単位当たり　＊＊＊	1	箇所			

施工単価表

16号小口止　　V0008　　単第0 -0027　表

1　　箇所　　当り

名称・規格など	数量	単位	単価	金額	備考
コンクリート 小型構造物 18-8-40BB バックホウ(クレーン機能付)打設	0.77	m3			単第0-0018　表
型枠 一般型枠 小型構造物	5.23	m2			単第0-0019　表
型枠 化粧型枠 小型構造物	0.70	m2			単第0-0020　表
化粧型枠	0.70	m2			
＊＊＊　単位当たり　＊＊＊	1	箇所			

施工単価表

17号小口止　　V0009　　単第0 -0028　表

1　　箇所　　当り

名称・規格など	数量	単位	単価	金額	備考
コンクリート 小型構造物 18-8-40BB バックホウ(クレーン機能付)打設	0.8	m3			単第0-0018　表
型枠 一般型枠 小型構造物	5.47	m2			単第0-0019　表
型枠 化粧型枠 小型構造物	0.74	m2			単第0-0020　表
化粧型枠	0.74	m2			
＊＊＊　単位当たり　＊＊＊	1	箇所			

施工単価表

18号小口止　　V0010　　単第0 -0029　表

1　　箇所　　当り

名称・規格など	数量	単位	単価	金額	備考
コンクリート 小型構造物 18-8-40BB バックホウ(クレーン機能付)打設	1.04	m3			単第0-0018　表
型枠 一般型枠 小型構造物	7.09	m2			単第0-0019　表
型枠 化粧型枠 小型構造物	1.04	m2			単第0-0020　表
化粧型枠	1.04	m2			
＊＊＊　単位当たり　＊＊＊	1	箇所			

施工単価表

19号小口止　　V0011　　単第0 -0030　表

1　　箇所　　当り

名称・規格など	数量	単位	単価	金額	備考
コンクリート 小型構造物 18-8-40BB バックホウ(クレーン機能付)打設	1.16	m3			単第0-0018　表
型枠 一般型枠 小型構造物	7.88	m2			単第0-0019　表
型枠 化粧型枠 小型構造物	1.14	m2			単第0-0020　表
化粧型枠	1.14	m2			
＊＊＊　単位当たり　＊＊＊	1	箇所			

施工単価表

20号小口止　　V0012　　単第0 -0031　表

1　　箇所　　当り

名称・規格など	数量	単位	単価	金額	備考
コンクリート 小型構造物 18-8-40BB バックホウ(クレーン機能付)打設	1.10	m3			単第0-0018　表
型枠 一般型枠 小型構造物	7.49	m2			単第0-0019　表
型枠 化粧型枠 小型構造物	1.01	m2			単第0-0020　表
化粧型枠	1.01	m2			
＊＊＊　単位当たり　＊＊＊	1	箇所			

施工単価表

21号小口止　　V0013　　単第0 -0032　表

1　　箇所　　当り

名称・規格など	数量	単位	単価	金額	備考
コンクリート 小型構造物 18-8-40BB バックホウ(クレーン機能付)打設	1.35	m3			単第0-0018　表
型枠 一般型枠 小型構造物	9.12	m2			単第0-0019　表
型枠 化粧型枠 小型構造物	1.22	m2			単第0-0020　表
化粧型枠	1.22	m2			
＊＊＊　単位当たり　＊＊＊	1	箇所			

施工単価表

掘削　　SPK20040001　　単第0 -0033　表

土砂 上記以外(小規模)　　標準　　1　m3　当り

機械構成比:　30.52%　労務構成比:　58.07%　材料構成比:　11.41%　市場単価構成比:　0.00%　標準単価 :　1,106.80000

代表機労材規格(積算地区)	構成比	単価(積算地区)	代表機労材規格(東京地区)	単価(東京地区)	備考
バックホウ(クローラ型) 標準型・排2 山積0.28/平積0.2m3	30.52%		バックホウ(クローラ型) 標準型・排2 山積0.28/平積0.2m3		MTPC00062 MTPT00062
運転手(特殊)	58.07%		運転手(特殊)		RTPC00006 RTPT00006
軽油 パトロール給油,2～4KL積載車給油	11.41%		軽油1.2号パトロール給油		TTPC00013 TTPT00013
積算単価			積算単価		EP001
A=1　土砂 F=7　標準			B=5　上記以外(小規模)		

施工単価表

コンクリートブロック積工(練積)　SDT00039　単第0 -0034　表

粗面ブロック　18-8-40BB　1　m2　当り

名称・規格など	数量	単位	単価	金額	備考
昼間_ブロック積工【手間のみ】 時間的制約なし	1.000	m2			
コンクリート積みブロック-粗面-<JISA5371> 280×420×350,参考質量41.2kg以上 8.5個/m2	8.500	個			
レディーミクストコンクリート指定品 呼び強度18,スランプ8,粗骨材40 W/C(60%),種別(高炉)	0.246	m3			
諸雑費	1	式			
＊＊＊　単位当たり　＊＊＊	1	m2			
A=1　昼間施工 C=1　18-8-40BB I=2　粗面ブロック			B=2　裏込コンクリートを施工しない場合 E=1　- K=8.5　ブロックm2当り使用量(個/m2)		
L=1　時間的制約なし					

施工単価表

胴込・裏込材(砕石)　SPK20040050　単第0 -0035　表

間知・平・連節・緑化ブロック　RC-40　1　m3　当り

機械構成比:　10.31%　労務構成比:　65.55%　材料構成比:　24.14%　市場単価構成比:　0.00%　標準単価 :　6,484.40000

代表機労材規格(積算地区)	構成比	単価(積算地区)	代表機労材規格(東京地区)	単価(東京地区)	備考
<賃>バックホウ(クローラ型クレーン機能付) 山積0.8m3(平積0.6)吊能力2.9t 排出ガス対策型(第1,2,3次基準値)低騒音	10.31%		バックホウ [クローラ型クレーン付] 排ガス型(第2次)山積0.8m3吊2.9t		KTPC00006 KTPT00006
普通作業員	39.09%		普通作業員		RTPC00002 RTPT00002
特殊作業員	14.92%		特殊作業員		RTPC00001 RTPT00001
運転手(特殊)	11.01%		運転手(特殊)		RTPC00006 RTPT00006
その他(労務)			その他(労務)		ER009
再生クラッシャラン 40～0mm	20.72%		再生クラッシャーラン RC-40		TTPC00008 TTPT00008
軽油 パトロール給油,2～4KL積載車給油	3.42%		軽油1.2号パトロール給油		TTPC00013 TTPT00013
積算単価			積算単価		EP001
A=1　間知・平・連節・緑化ブロック			B=1　RC-40		

施工単価表

胴込・裏込材(砕石)　SPK20040050　単第0 -0035　表

間知・平・連節・緑化ブロック　RC-40　1　m3　当り

機械構成比:　10.31%　労務構成比:　65.55%　材料構成比:　24.14%　市場単価構成比:　0.00%　標準単価 :　6,484.40000

代表機労材規格(積算地区)	構成比	単価(積算地区)	代表機労材規格(東京地区)	単価(東京地区)	備考

施工単価表

石積(張)　　SPK20040060　　単第0 -0036　表

積工　　練石 雑割石　　1　m2　当り

機械構成比:　7.13%　労務構成比:　89.96%　材料構成比:　2.91%　市場単価構成比:　0.00%　標準単価 :　11,915.00000

代表機労材規格(積算地区)	構成比	単価(積算地区)	代表機労材規格(東京地区)	単価(東京地区)	備考
<賃>バックホウ(クローラ型クレーン機能付) 山積0.28m3(平積0.2)吊能力1.7t 排出ガス対策型(第1,2,3次基準値)低騒音	7.13%		バックホウ クローラ型 クレーン機能付1.7t 山積0.28m3(平積0.2m3)		KTPC00019 KTPT00019
普通作業員	47.84%		普通作業員		RTPC00002 RTPT00002
運転手(特殊)	21.97%		運転手(特殊)		RTPC00006 RTPT00006
石工	16.03%		石工		RTPC00017 RTPT00017
土木一般世話役	4.12%		土木一般世話役		RTPC00009 RTPT00009
軽油 パトロール給油,2～4KL積載車給油	2.91%		軽油1.2号パトロール給油		TTPC00013 TTPT00013
積算単価			積算単価		EP001
A=1　積工 C=2　雑割石			B=1　練石		

施工単価表

構造物とりこわし工(無筋構造物)　SDT00031　単第0 -0037　表

機械施工　1　m3　当り

名称・規格など	数量	単位	単価	金額	備考
昼間_無筋構造物【手間のみ】 機械施工 時間的制約なし	1.000	m3			
諸雑費	1	式			
＊＊＊　単位当たり　＊＊＊	1	m3			
A=1　昼間施工 C=2　低騒音・低振動対策			B=1　機械施工 D=1　時間的制約なし		

施工単価表

殻運搬　SPK20040146　単第0 -0038　表

Co(無筋・鉄筋)構造物とりこわし 機械積込　DID区間有り 運搬距離14.0km以下(11.0km超)　1　m3　当り

機械構成比:　47.71%　労務構成比:　37.09%　材料構成比:　15.20%　市場単価構成比:　0.00%　標準単価：　2,623.50000

代表機労材規格(積算地区)	構成比	単価(積算地区)	代表機労材規格(東京地区)	単価(東京地区)	備考
ダンプトラック[オンロード・ディーゼル] 10t積級 (タイヤ損耗費及び補修費(良好)を含む)	47.71%		ダンプトラック[オンロード・ディーゼル] 10t積級 (タイヤ損耗費及び補修費(良好)を含む)		MTPC00018T1 MTPT00018T1
運転手(一般)	37.09%		運転手(一般)		RTPC00007 RTPT00007
軽油 パトロール給油,2～4KL積載車給油	15.20%		軽油1.2号パトロール給油		TTPC00013 TTPT00013
積算単価			積算単価		EP001
A=1　Co(無筋・鉄筋)構造物とりこわし C=2　DID区間有り E=1　-(全ての費用)			B=1　機械積込 D=58　運搬距離14.0km以下(11.0km超)		

施工単価表

大型土のう製作・設置(BH設置)　SHD10003　単第0 -0039　表

10　袋　当り

名称・規格など	数量	単位	単価	金額	備考
土木一般世話役	0.278	人			1*0.278
特殊作業員	0.278	人			1*0.278
普通作業員	0.278	人			1*0.278
1t土のう 丸型,径110cm×長108cm	10.000	枚			
機-28_バックホウ運転(賃料) クレーン付2.9t吊 山積0.8m3 低騒音3次	0.278	日			単第0-0040　表
諸雑費	4	%			#09
＊＊＊　合計　＊＊＊	10	袋			
＊＊＊　単位当たり　＊＊＊	1	袋			
A=1　1t土のう(丸型,径110cm×長108cm)					

施工単価表

機-28_バックホウ運転(賃料)　S9035　単第0 -0040　表

クレーン付2.9t吊 山積0.8m3 低騒音3次　1　日　当り

名称・規格など	数量	単位	単価	金額	備考
運転手(特殊)	1.00	人			
軽油 パトロール給油,2～4KL積載車給油	98.00	L			
<賃>バックホウ(クローラ型クレーン機能付) 山積0.8m3(平積0.6)吊能力2.9t 排出ガス対策型(第1,2,3次基準値)低騒音	1.39	供用日			
諸雑費	1	式			
＊＊＊　単位当たり　＊＊＊	1	日			
A=21　クレーン付2.9t吊 山積0.8m3 低騒音3次 C=1　運転労務数量(人/日)			B=98　軽油消費量(L/日) D=1.39　機械賃料数量(供用日/日)		

施工単価表

大型土のう撤去　　SHD10011　　単第0 -0041　表

作業半径 6m以下　　10　袋　当り

名称・規格など	数量	単位	単価	金額	備考
土木一般世話役	0.069	人			1*0.069
特殊作業員	0.069	人			1*0.069
機-28_バックホウ運転(賃料) クレーン付2.9t吊 山積0.8m3 低騒音3次	0.069	日			単第0-0042　表
諸雑費	1	式			
＊＊＊　合計　＊＊＊	10	袋			
＊＊＊　単位当たり　＊＊＊	1	袋			
A=1　　作業半径 6m以下					

施工単価表

機-28_バックホウ運転(賃料)　S9035　単第0 -0042　表

クレーン付2.9t吊 山積0.8m3 低騒音3次　1　日　当り

名称・規格など	数量	単位	単価	金額	備考
運転手(特殊)	1.00	人			
軽油 パトロール給油,2～4KL積載車給油	74.00	L			
<賃>バックホウ(クローラ型クレーン機能付) 山積0.8m3(平積0.6)吊能力2.9t 排出ガス対策型(第1,2,3次基準値)低騒音	1.26	供用日			
諸雑費	1	式			
＊＊＊　単位当たり　＊＊＊	1	日			
A=21　クレーン付2.9t吊 山積0.8m3 低騒音3次 C=1　運転労務数量(人/日)			B=74　軽油消費量(L/日) D=1.26　機械賃料数量(供用日/日)		

施工単価表

中詰盛土　SPK20040004　単第0 -0043　表

施工幅員2.5m未満　1　m3　当り

機械構成比:　0.80%　労務構成比:　98.98%　材料構成比:　0.22%　市場単価構成比:　0.00%　標準単価：　5,605.30000

代表機労材規格(積算地区)	構成比	単価(積算地区)	代表機労材規格(東京地区)	単価(東京地区)	備考
<賃>振動ローラ(ハンドガイド式) 質量0.8～1.1t	0.80%		振動ローラ(舗装用) [ハンドガイド式] 質量0.8～1.1t		KTPC00008 KTPT00008
普通作業員	90.35%		普通作業員		RTPC00002 RTPT00002
特殊作業員	8.63%		特殊作業員		RTPC00001 RTPT00001
軽油 パトロール給油,2～4KL積載車給油	0.22%		軽油1.2号パトロール給油		TTPC00013 TTPT00013
積算単価			積算単価		EP001
A=1　施工幅員2.5m未満					

施工単価表

ポンプ設置・撤去　　SHD10037　　単第0 -0044　表

1　　箇所　　当り

名称・規格など	数量	単位	単価	金額	備考
土木一般世話役	0.500	人			
特殊作業員	0.100	人			
普通作業員	2.000	人			
機-28_バックホウ運転(賃料) クレーン付2.9t吊 山積0.8m3 排対2次	0.500	日			単第0-0045　表
諸雑費	1	式			
＊＊＊　単位当たり　＊＊＊	1	箇所			

施工単価表

機-28_バックホウ運転(賃料)　S9035　単第0 -0045　表

クレーン付2.9t吊 山積0.8m3 排対2次　1　日　当り

名称・規格など	数量	単位	単価	金額	備考
運転手(特殊)	1.00	人			
軽油 パトロール給油,2～4KL積載車給油	69.00	L			
<賃>バックホウ(クローラ型クレーン機能付) 山積0.8m3(平積0.6)吊能力2.9t 排出ガス対策型(第1,2,3次基準値)低騒音	1.16	供用日			
諸雑費	1	式			
＊＊＊　単位当たり　＊＊＊	1	日			
A=12　クレーン付2.9t吊 山積0.8m3 排対2次 C=1　運転労務数量(人/日)			B=69　軽油消費量(L/日) D=1.16　機械賃料数量(供用日/日)		

施工単価表

ポンプ運転　S1050031　単第0 -0046　表

排水量 0以上40未満 (m3/h)　作業時排水　1　日　当り

名称・規格など	数量	単位	単価	金額	備考
特殊作業員	0.140	人			
建設用ポンプ(水中ポンプ)運転 口径150mm,揚程15m 11.0kw	1.000	日			単第0-0047　表
機-16_発動発電機運転 ディーゼル25kVA 排出ガス対策型2次基準	1.000	日			単第0-0048　表
諸雑費	3	%			#09
＊＊＊　単位当たり　＊＊＊	1	日			
A=1　排水量 0以上40未満 (m3/h)			B=1　作業時排水		

施工単価表

建設用ポンプ(水中ポンプ)運転　S9000045　単第0 -0047　表

口径150mm,揚程15m　11.0kw　1　日　当り

名称・規格など	数量	単位	単価	金額	備考
<賃>建設用ポンプ(水中ポンプ) 口径150mm,揚程15m 11.0kw	1.20	供用日			
諸雑費	1	式			
＊＊＊　単位当たり　＊＊＊	1	日			
A=7　口径150mm,揚程15m			B=1.2　機械賃料数量(供用日/日)		

施工単価表

機-16_発動発電機運転　　S9469　　単第0 -0048　表

ディーゼル25kVA　　排出ガス対策型2次基準　　1　日　当り

名称・規格など	数量	単位	単価	金額	備考
軽油 パトロール給油,2～4KL積載車給油	26.00	L			
<賃>発動発電機(ディーゼル発電機) 定格容量25kVA 排出ガス対策型(第1,2,3次基準値)低騒音	1.20	供用日			
諸雑費	1	式			
＊＊＊　単位当たり　＊＊＊	1	日			
A=6　ディーゼル25kVA C=1.2　機械賃料数量(供用日/日)			B=26　燃料消費量(L/日) D=3　排出ガス対策型2次基準		

施工単価表

暗渠排水管　SPK20040087　単第0 -0049　表

据付・撤去 波状管及び網状管 200～400mm　シングル 合成樹脂排水材 呼び径300mm　1　m　当り

機械構成比: 0.00%　労務構成比: 10.29%　材料構成比: 89.71%　市場単価構成比: 0.00%　標準単価 : 3,535.30000

代表機労材規格(積算地区)	構成比	単価(積算地区)	代表機労材規格(東京地区)	単価(東京地区)	備考
普通作業員	7.16%		普通作業員		RTPC00002 RTPT00002
土木一般世話役	3.13%		土木一般世話役		RTPC00009 RTPT00009
合成樹脂排水材(高密度ポリエチレン管) <シングル構造>内面波状管(有孔・無孔) 呼び径300mm	89.71%		暗渠排水管 波状管 呼び径300mm 高密度ポリエチレン管(シングル構造)		TTPC00191 TTPT00191
積算単価			積算単価		E9999
A=3 据付・撤去 C=2 200～400mm F=2 継手材料費不要 H=0 現場の状況による材料損料率の率乗算			B=2 波状管及び網状管 D=35 シングル 合成樹脂排水材 呼び径300mm G=2 期間3ヶ月未満(損料率0.2) I=1 -(全ての費用)		
【管材料単価】 管材料単価(円) ＊ (材料損料率 + (材料損料率 ＊ 現場状況による材料損料率の率乗算))					

施工単価表

土砂等運搬　　SPK20040002　　単第0 -0050　表

小規模 土砂(岩塊・玉石混り土含む)　DID区間無し　距離6.0km以下(5.0km超)　1　m3　当り

機械構成比:　26.28%　労務構成比:　61.34%　材料構成比:　12.38%　市場単価構成比:　0.00%　標準単価 :　1,766.60000

代表機労材規格(積算地区)	構成比	単価(積算地区)	代表機労材規格(東京地区)	単価(東京地区)	備考
ダンプトラック[オンロード・ディーゼル] 4t積級 (タイヤ損耗費及び補修費(良好)を含む)	26.28%		ダンプトラック[オンロード・ディーゼル] 4t積級 (タイヤ損耗費及び補修費(良好)を含む)		MTPC00017T1 MTPT00017T1
運転手(一般)	61.34%		運転手(一般)		RTPC00007 RTPT00007
軽油 パトロール給油,2～4KL積載車給油	12.38%		軽油1.2号パトロール給油		TTPC00013 TTPT00013
積算単価			積算単価		EP001
A=2　小規模 C=1　土砂(岩塊・玉石混り土含む) F=29　距離6.0km以下(5.0km超)			B=5　バックホウ山積0.28m3(平積0.2m3) D=1　DID区間無し		

施工単価表

路体(築堤)盛土　SPK20040004　単第0 -0051　表

施工幅員4.0m以上　施工数量10,000m3以上 障害無し　1　m3　当り

機械構成比:　28.13%　労務構成比:　56.02%　材料構成比:　15.85%　市場単価構成比:　0.00%　標準単価 :　196.87000

代表機労材規格(積算地区)	構成比	単価(積算地区)	代表機労材規格(東京地区)	単価(東京地区)	備考
<賃>ブルドーザ 湿地,16t級 排出ガス対策型(第1,2次基準値)	20.26%		ブルドーザ[湿地] 16t級		KTPC00052 KTPT00052
<賃>振動ローラ(土木用フラットSドラム型) 質量11～12t 排出ガス対策型(第1,2,3次基準値)低騒音	7.87%		振動ローラ(土工用) [フラット・シングルドラム型] 質量11～12t		KTPC00058 KTPT00058
運転手(特殊)	34.59%		運転手(特殊)		RTPC00006 RTPT00006
普通作業員	21.43%		普通作業員		RTPC00002 RTPT00002
軽油 パトロール給油,2～4KL積載車給油	15.85%		軽油1.2号パトロール給油		TTPC00013 TTPT00013
積算単価			積算単価		EP001
A=3　施工幅員4.0m以上 C=1　障害無し			B=2　施工数量10,000m3以上		

施工単価表

整地　　SPK20040003　　単第0 -0052　表

敷均し(ルーズ)　　標準　　1　m3　当り

機械構成比:　31.34%　労務構成比:　57.26%　材料構成比:　11.40%　市場単価構成比:　0.00%　標準単価 :　128.59000

代表機労材規格(積算地区)	構成比	単価(積算地区)	代表機労材規格(東京地区)	単価(東京地区)	備考
ブルドーザ 普通・排1 15t級(13～16t)	31.34%		ブルドーザ 普通・排1 15t級(13～16t)		MTPC00002 MTPT00002
普通作業員	32.83%		普通作業員		RTPC00002 RTPT00002
運転手(特殊)	24.43%		運転手(特殊)		RTPC00006 RTPT00006
軽油 パトロール給油,2～4KL積載車給油	11.40%		軽油1.2号パトロール給油		TTPC00013 TTPT00013
積算単価			積算単価		EP001
A=2　敷均し(ルーズ)			B=1　標準		

施工単価表

積込(ルーズ)　SPK20040007　単第0 -0053　表

土砂　土量50,000m3未満　1　m3　当り

機械構成比:　43.54%　労務構成比:　38.36%　材料構成比:　18.10%　市場単価構成比:　0.00%　標準単価 :　200.40000

代表機労材規格(積算地区)	構成比	単価(積算地区)	代表機労材規格(東京地区)	単価(東京地区)	備考
バックホウ(クローラ型) 標準型・排2 山積0.8/平積0.6m3	43.54%		バックホウ(クローラ型) 標準型・排2 山積0.8/平積0.6m3		MTPC00014 MTPT00014
運転手(特殊)	38.36%		運転手(特殊)		RTPC00006 RTPT00006
軽油 パトロール給油,2～4KL積載車給油	18.10%		軽油1.2号パトロール給油		TTPC00013 TTPT00013
積算単価			積算単価		EP001
A=1　土砂			B=1　土量50,000m3未満		

施工単価表

土砂等運搬　　SPK20040002　　単第0 -0054　表

標準 土砂(岩塊・玉石混り土含む)　DID区間無し 距離6.5km以下(5.5km超)　1　m3　当り

機械構成比:　47.71%　労務構成比:　37.09%　材料構成比:　15.20%　市場単価構成比:　0.00%　標準単価 :　1,115.30000

代表機労材規格(積算地区)	構成比	単価(積算地区)	代表機労材規格(東京地区)	単価(東京地区)	備考
ダンプトラック[オンロード・ディーゼル] 10t積級 (タイヤ損耗費及び補修費(良好)を含む)	47.71%		ダンプトラック[オンロード・ディーゼル] 10t積級 (タイヤ損耗費及び補修費(良好)を含む)		MTPC00018T1 MTPT00018T1
運転手(一般)	37.09%		運転手(一般)		RTPC00007 RTPT00007
軽油 パトロール給油,2～4KL積載車給油	15.20%		軽油1.2号パトロール給油		TTPC00013 TTPT00013
積算単価			積算単価		EP001
A=1　標準 C=1　土砂(岩塊・玉石混り土含む) E=17　距離6.5km以下(5.5km超)			B=1　バックホウ山積0.8m3(平積0.6m3) D=1　DID区間無し		

数量計算書

河川災害復旧工事（普通河川清代川2工区）

普通河川　清代川　　数量総括表（１／３）

工　種	種　別	細　別	規　格	単位					E	F	G	H	I	J				合　計	設計数量
河川災害工事																			
		復旧延長																	
			（右岸）	m					12.5		12.0		4.0	23.0				100.1	m
			（左岸）	m						41.5		7.1						6	箇所
本工事																			
	河川土工	切土工		m3					39.8	84.5	23.0	10.2	11.5	44.4				213.4	210
		盛土工		m3					0.6	4.2	0.2	0.5		30.7				36.2	40
		切土法面整形		m2					45.7	146.8	43.4	18.4	10.9	68.7				333.9	330
		盛土法面整形		m2										42.2				42.2	40
	植生工	張 芝	野 芝	m2										42.2				42.2	40
	護岸工																		
	作業土工	床掘	礫質土	m3					32.4	127.9	36.2	15.6		76.6				290.9	300
		床掘	軟岩Ⅱ	m3									2.2					2.2	
		埋戻し		m3					12.4	63.7	17.6	7.8		36.8				138.3	140
	ｺﾝｸﾘｰﾄ製中空護岸	控え50cm	0.81t/m2	m2						129.4	37.1	15.6	13.5	83.9				279.5	280
		中詰材	割栗石	m3						34.3	9.8	4.1	3.6	22.2				74.0	74
			裏込砕石	m3						67.0	18.6	7.7	6.1	43.5				142.9	143
		天端ｺﾝｸﾘｰﾄ	コンクリート 18N/mm2	m						40.6	11.4	6.5	3.4	22.4				84.3	84
				m3						4.3	1.2	0.7	0.4	2.4				9.0	9
		ﾌﾞﾛｯｸ基礎工	コンクリート 18N/mm2	m						40.6	11.4	6.5	3.4	22.4				84.3	84
				m3						5.1	1.4	0.8	0.2	2.8				10.3	10
		吸出し防止材		m2						129.4	37.1	15.6	13.5	83.9				279.5	280

普通河川　清代川　　数量総括表（２／３）

工　種	種　別	細　別	規　格	単位	A	B	C	D	E	F	G	H	I	J				合　計	設計数量
	大型ブロック積擁壁	(10kN/m2)																	
			控え75cm	m2					43.9									43.9	44
			胴込・中詰Co	m3					19.5									19.5	20
			裏込砕石	m3					22.2									22.2	22
		天端ｺﾝｸﾘｰﾄ	コンクリート 18N/mm2	m					11.9									11.9	12
				m3					1.8									1.8	2
		ﾌﾞﾛｯｸ基礎工	コンクリート 18N/mm2	m					11.9									11.9	12
				m3					2.3									2.3	2
	小口止工	H<3.0	ｺﾝｸﾘｰﾄ	m3								1.6						1.6	
			型枠	m2								10.7						10.7	
			化粧	m2								1.4						1.4	
	小口止工	3.0≦H<5.0	ｺﾝｸﾘｰﾄ	m3					3.0	3.1	2.1		2.2	2.5	3.1			16.0	
			型枠	m2					20.8	21.4	14.5		15.0	16.6	20.2			108.5	
			化粧	m2					2.2	2.9	2.0		2.2	2.2	2.8			14.3	
舗装工																			
雑工																			
	土工	掘削		m3					9.4	1.4	4.6	3.7	8.4	5.6				33.1	30
		床掘		m3					1.3	0.8	1.5	1.1		1.7				6.6	10
		床掘	軟岩Ⅱ	m3									0.2						
	すり付け工	石 積		m2									4.9	12.0				16.9	17
	すり付け工	ブロック積		m2					12.4	4.2	9.7	6.4	5.8					38.5	39
		裏込砕石	砕石	m3					5.6	1.9	4.2	2.6	4.2					18.5	19
	構造物撤去工																		
		コンクリート取壊	控え35cm	m3					4.3	1.5	3.4	2.2	2.0					13.4	13

普通河川　清代川　　数量総括表（３／３）

工　種	種　別	細　別	規　格	単位	A	B	C	D	E	F	G	H	I	J				合　計	設計数量
		殻運搬	Co殻運搬	m3					4.3	1.5	3.4	2.2	2.0					13.4	13
		発生殻受入	Co塊受入	t					10.1	3.5	8.0	5.2	4.7					31.5	32
仮設工																			
	仮締切工	大型土嚢		袋					2.8			3.0	3.0	2.7				11.5	12
	泥水対策	大型土嚢		袋					2.9			4.5	4.5	6.8				18.7	19
	盛土	購入土（土嚢）		m3					5.7			7.5	7.5	9.5				30.2	30
	水　替　工			箇所					1.0			1.0	1.0	1.0				4.0	4
	仮設管(掛樋工)	φ500		m					67.5			22.1	19.0	38.0				146.6	147
	作業残土処理	残土処分	地山，礫質土	m3					68.4	139.1	45.4	21.3	19.9	53.3				347.4	
		締切・濁水盛土		m3					4.8			6.3	6.3	7.9				25.3	
		計		m3					73.2	139.1	45.4	27.6	26.2	61.2				372.7	573.7+1.8＝575.5
	作業残土処理	残土処分	地山，軟岩Ⅱ	m3									1.8					1.8	2
	水替日数			日					8.0	16.7	5.8	3.8	2.3	9.2				45.8	46
	工事用道路	盛土 W=4.0m	延長	m						75.0	38.0							113.0	113
			盛土	m3						168.8	85.5							254.3	250
			購入土	m3						225.0	114.0							339.0	340
			敷砂利	m3						22.5	11.4							33.9	34
			残土処理	m3						191.3	96.9							288.2	290

E箇所（清代川2工区）

数　量　総　括　表

（その1）

E箇所

工事区分	工　種	種　別	細　　別	規　格	単位	過程数位	計上数位	摘　要
レベル1	レベル2	レベル3	レベル4	レベル5				
災害復旧工事								
	河川土工							
		切土工						
			土砂掘削	礫質土	m3	39.8		
		盛土工						
			盛土		m3	0.6		
		法面整形						
			切土法面		m2	45.7		
	石・ブロック積工							
		作業土工						
			床掘	礫質土	m3	32.4		
			埋戻し	流用土	m3	12.4		
			基面整正		m2	12.5		
		コンクリートブロック積						
			大型ブロック積擁壁(10kN/m2)					
				控え75cm	m2	43.9		
				胴込め・中詰コンクリート	m3	19.5		
				裏込砕石	m3	22.2		
			天端ｺﾝｸﾘｰﾄ	コンクリート18N/mm2	m	11.9	1.8m3	
			ﾌﾞﾛｯｸ基礎工	コンクリート18N/mm2	m	11.9	2.3m3	
		小口止工			箇所	2		
			9号小口止工		箇所	1		3.0≦H<5.0
			10号小口止工		箇所	1		〃
	雑工							
		土工						
			掘削		m3	9.4		
			床掘		m3	1.3		
		復旧工						
			ブロック積(すり付け工)					
				控え35cm	m2	12.4		
		撤去工						
			コンクリート取壊					
				控え35cm	m3	4.3		
			殻運搬	Co殻	m3	4.3		
			Co塊受入		t	10.1		

数　量　総　括　表

（その2）

E箇所

工事区分	工　種	種　別	細　　別	規　格	単位	過程数位	計上数位	摘　要
レベル1	レベル2	レベル3	レベル4	レベル5				
	仮設工							
		仮締切工						
			大型土のう	h=1.10	袋	2.8		
			濁水処理	h=1.10	袋	2.9		
			掛樋工	φ500	m	67.5		
			盛土	購入土	m3	5.7		
			水替工		箇所	1.0		
		作業残土処理						
			残土処分	地山	m3	68.4		
			作業残土		m3	4.8		盛土/1.2
			計		m3	73.2		
		水替日数対象数量						
			水替日数		日	8.0		

土　量　配　分　表

工　種	種　別	細　目	記号	単位	地山の立積	変化率	盛土換算土量	配分計画
土工								
	切土工	礫質土	C(SE)	m3	復旧+雑工 49.2	0.9	44.3	43.7
	盛土工	流用土	B	m3	復旧+雑工 0.6		0.6	
基礎工								
	作業土工	床掘 礫質土	E(SE)	m3	復旧+雑工 33.7	0.9	30.3	17.9
		埋戻し 流用土	Fu	m3	12.4			12.4
		基面整正	K	m2	12.5			
		切土整形	SL	m2	45.7			
		盛土整形	SL	m2				
作業残土処理工								
		礫質土		m3	68.4	0.9	61.6	61.6
	残土合計	地山換算		m3	68.4			

護岸工(1)　　数 量 集 計 表

名 称 及 び 測 点	延長	大型ブロック積擁壁(10kN/m2)						
		ブロック面積	裏込砕石	天端工	ﾌﾞﾛｯｸ基礎工			
単位	m	m2	m3	m	m			
護岸	11.9	43.9	22.2	11.9	11.9			
計	11.9	43.9	22.2	11.9	11.9			

護岸工(2)　　数 量 集 計 表

名 称 及 び 測 点	延長	小口止工(H<3.0)			小口止工(3.0≦H<5.0)			
		コンクリート	型枠		コンクリート	型枠		
			小型	化粧		小型	化粧	
単位		m^3	m^2	m^2	m^3	m^2	m^2	
9号小口工	0.3				1.64	11.06	1.18	H=4.18
10号小口工	0.3				1.43	9.65	1.04	H=3.71
計	0.6				3.07	20.71	2.22	

計　第　　表　　土 工　　計　算　書

測　点	距　離	掘　削 C	掘　削 平　均	掘　削 立　積		平　均	立　積	備　考
SECT 0.0	－	4.1						
SECT 9.0	9.0	2.5	3.30	29.7				
SECT 11.0	2.0	2.9	2.70	5.4				
SECT 12.5	1.5	3.4	3.15	4.7				
計	12.5			39.8				

計　第　　表　　土工　　計　算　書

測　点	距　離	盛　土 B	盛　土 平　均	盛　土 立　積		平　均	立　積	備　考
SECT 0.0	-	0.0						
SECT 9.0	9.0	0.1	0.05	0.5				
SECT 11.0	2.0	0.0	0.05	0.1				
SECT 12.5	1.5		0.00	0.0				
計	12.5			0.6				

計　第　　表　　土　工　　計　算　書

測　点	切土法面整形				盛土法面整形			
	距　離	L	平　均	平　積	距　離	L	平　均	平　積
SECT 0.0	－	4.0						
SECT 9.0	9.0	3.4	3.70	33.3				
SECT 11.0	2.0	3.6	3.50	7.0				
SECT 12.5	1.5	3.6	3.60	5.4				
合　計				45.7				

護岸工(1)　　数 量 集 計 表

名 称 及 び 測 点	延長	大型ブロック積擁壁(10kN/m2)						
		ブロック面積	裏込砕石	天端工	ﾌﾞﾛｯｸ基礎工			
単位	m	m2	m3	m	m			
護岸	11.9	43.9	22.2	11.9	11.9			
計	11.9	43.9	22.2	11.9	11.9			

護岸工(2)　　数 量 集 計 表

名 称 及 び 測 点	延長	小口止工(H<3.0)			小口止工(3.0≦H<5.0)			
		コンクリート	型枠		コンクリート	型枠		
			小型	化粧		小型	化粧	
単位		m^3	m^2	m^2	m^3	m^2	m^2	
9号小口工	0.3				1.64	11.06	1.18	H=4.18
10号小口工	0.3				1.43	9.65	1.04	H=3.71
計	0.6				3.07	20.71	2.22	

計　第　　表　　作業土工　　計　算　書

測　点	距離	床 掘（礫質土）			埋戻し			基面整正		
		E	平均	立積	Fu	平均	立積	K	平均	平積
SECT 0.0	－	2.6			1.0			1.0		
SECT 9.0	9.0	2.6	2.60	23.4	1.0	1.00	9.0	1.0	1.00	9.0
SECT 11.0	2.0	2.6	2.60	5.2	1.0	1.00	2.0	1.0	1.00	2.0
SECT 12.5	1.5	2.4	2.50	3.8	0.9	0.95	1.4	1.0	1.00	1.5
合　計				32.4			12.4			12.5

計　第　　表　　ブロック積工　　計　算　書

測　点	距　離	大型ブロック積擁壁(10ｋN/m2) SL	平　均	平　積	裏込砕石 Gv	平　均	立　積	備　考
SECT 0.3	－	3.9			2.0			
SECT 9.0	8.7	3.6	3.75	32.6	1.8	1.90	16.5	
SECT 11.0	2.0	3.5	3.55	7.1	1.8	1.80	3.6	
SECT 12.2	1.2	3.5	3.50	4.2	1.7	1.75	2.1	
	11.9			43.9			22.2	

大型ブロック胴込め・中詰コンクリート数量

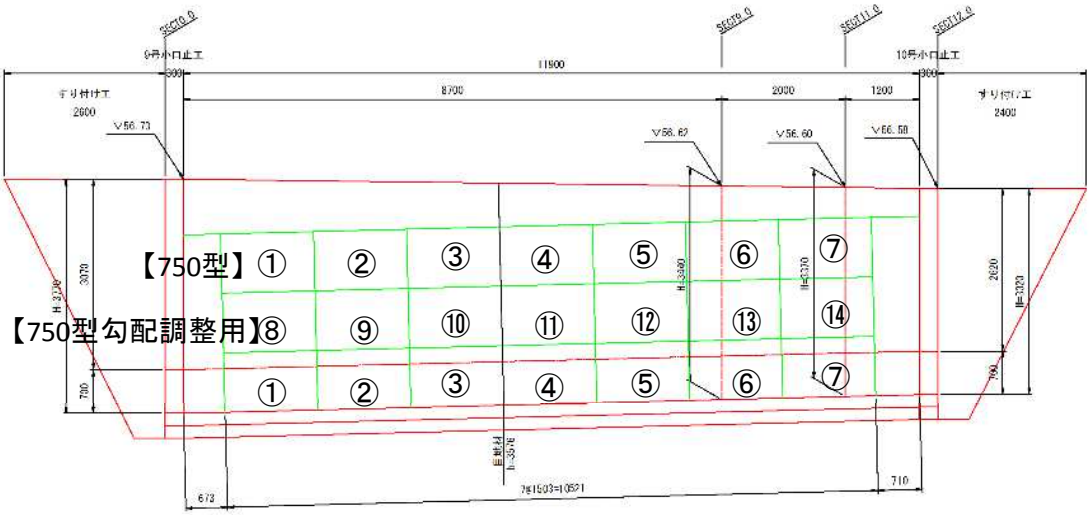

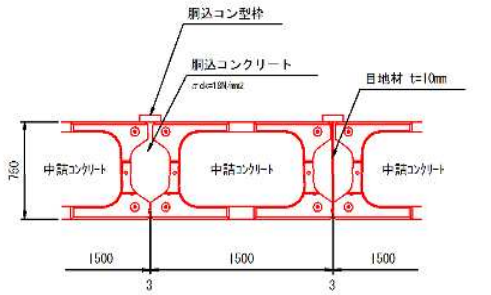

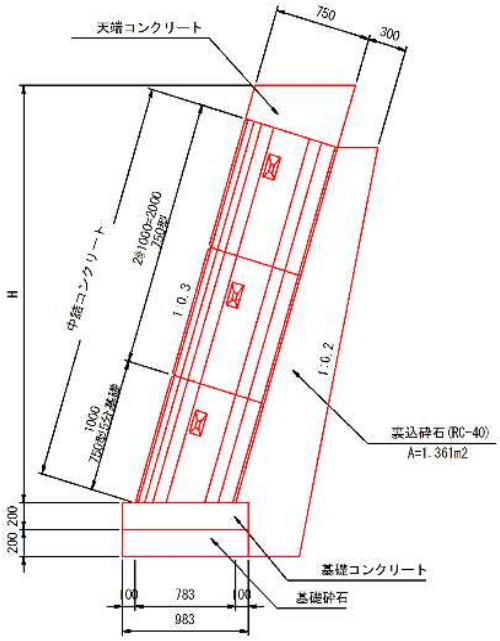

大型ブロック単位数量　　(1個当り)

種 類	中詰材(m3)	胴込コンクリート(m3)	胴込型枠(m3)
750型	0.561	0.131	0.040
750型 勾配調整用	0.500	0.116	0.031

設置面積

高さ	3.000 m		
延長	10.521 m		
面積	3 * 10.521 =		31.563 m2

使用量

750用	N1=	14 個
750用勾配調整用	N2=	7 個

胴込め・中詰コンクリート量

750用	V1=	14 * (0.561 + 0.131) =	9.688 m3
750用勾配調整用	V2=	7 * (0.500 + 0.116) =	4.312 m3
	Σ		14.000 m3

大型ブロック1.0m2当　　= 14 / 31.563　　0.444 m3/m2

今回大型ブロックの設置面積　　43.9 m2

胴込め・中詰コンクリート量 V=　43.9 * 0.444 =　　19.5 m3

9号　　小口止工　　数　量　計　算

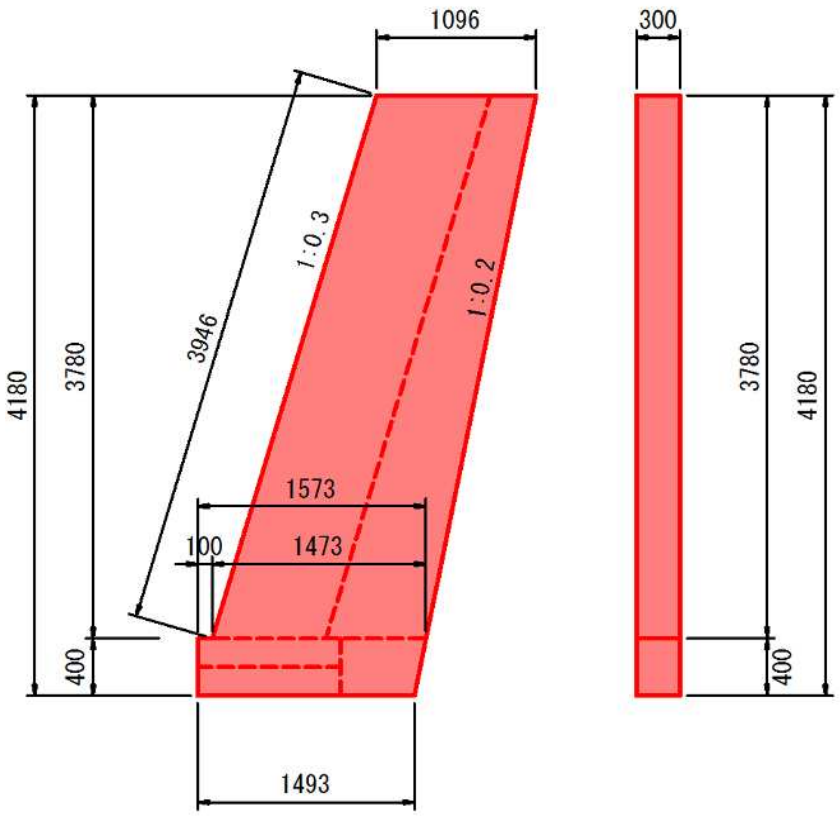

名　　称	規　格	算　　式	箇所当り数量
【9号】		H=4.18	
断面積	A=	1/2×(1.096+1.473)×3.78＋1/2×(1.573+1.493)×0.40=　5.469 m2	
コンクリート	σck=18N/mm2	V=　5.469 ＊ 0.30	1.64 m3
型　　枠	全体	A=　5.469*2 ＋(0.40+3.946)*0.30	12.24 m2
	小　型	A=　2.24 － 1.18	11.06 m2
	化　粧	A=　3.946 ＊ 0.30	1.18 m2

10号　　小口止工　　数　量　計　算

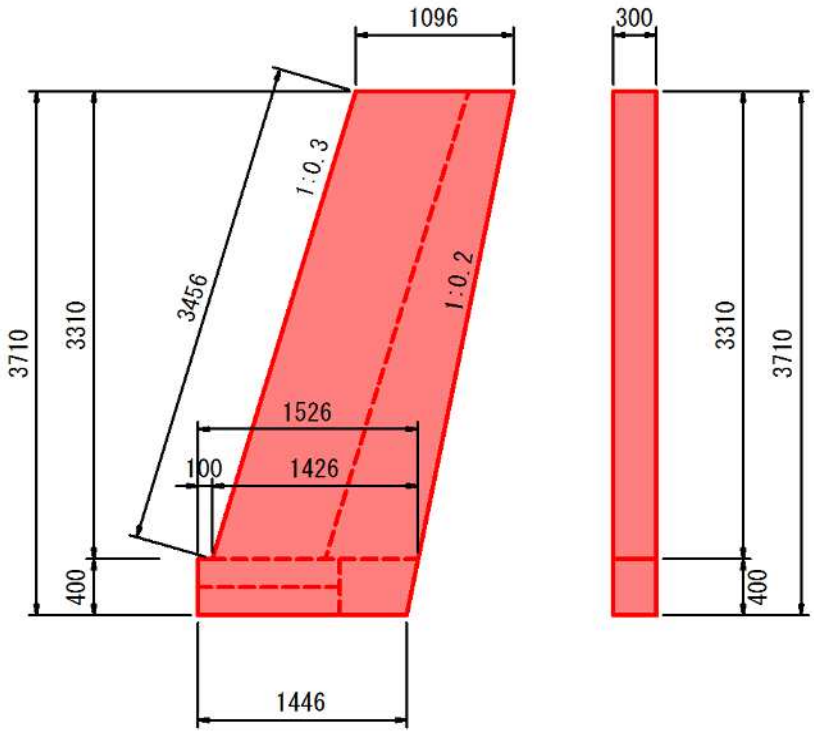

名　　称	規　格	算　　式	箇所当り数量
【10号】		H=3.71	
断面積	A=	1/2×(1.096+1.426)×3.31＋1/2×(1.526+1.446)×0.40=　4.768 m2	
コンクリート	σck=18N/mm2	V=　4.768 ＊ 0.30	1.43 m3
型　　枠	全体	A=　4.768*2 ＋(0.40+3.456)*0.30	10.69 m2
	小　型	A=　0.69 － 1.04	9.65 m2
	化　粧	A=　3.456 ＊ 0.30	1.04 m2

雑工(撤去・復旧)　　数 量 集 計 表

名 称 及 び 測 点	すり付け工				作業土工		
	石積	ブロック積(控え35cm)		法面工	掘削	盛土	床掘
	雑割石φ0.35	平積	立積	張芝			
単位	m2	m2	m3	m2	m3	m3	m3
復旧		12.4					
撤去			4.3				
作業土工					9.4		1.3
計		12.4	4.3		9.4		1.3

雑工(撤去・復旧)　　数　量　計　算

名　　称	規　格	算　　式	数　量
すり付け工			
石　　積	雑割石0.35		0.0 m2
ブ ロ ッ ク 積	控え35cm	A=1/2×(0.5＋2.6)×4.2×1.044+1/2×(0.5＋2.4)×3.7×1.044=	12.4 m2
撤去工			
ブ ロ ッ ク 積	控え35cm	V=12.4×0.35=	4.3 m3
	殻運搬		4.3 m3
	Co塊受入	4.3×2.35=	10.1 t
土工			
掘　削　(C)		1/2×4.1×2.6+1/2×3.4×2.4=	9.4 m3
床　掘　(E)		1/2×2.6×0.5+1/2×2.4×0.5=	1.3 m3

仮設工　　数 量 集 計 表

名称及び測点	仮設道路　盛土タイプ		仮設道路　敷鉄板タイプ		締切り工		仮設管	水替日数	水替工
	盛土	敷砂利	1500×3000(mm)	敷重量	大型土のう		掛樋工		
	h=0.50m	t=10cm	t=22mm		締切り部	泥水対策	φ500		
単位	m^3	m^3	枚	t	袋	袋	m	日	箇所
共通					2.8	2.9	67.5	8.0	1.0
延長									
52.5									
計					2.8	2.9	67.5	8.0	1.0
					5.7				

仮設工　（大型土のう締切り）　　数 量 計 算 書

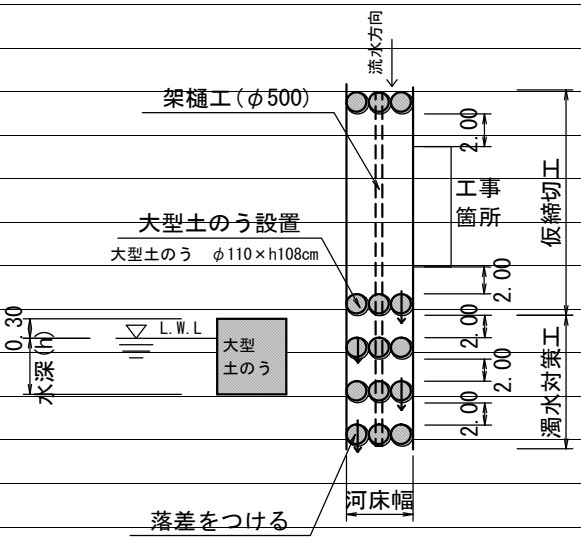

復旧延長　　L=52.5m

河床幅（上流）　　W=2.80m

水位高　　H=0.30m

【大型土のう】 (0.3+0.3)×2.8×2/(1.08×1.10)＝ 2.8　　2.8　袋

掛樋工　　52.5+15.0＝　　67.5　m

仮設工　（濁水対策）　　数 量 計 算 書

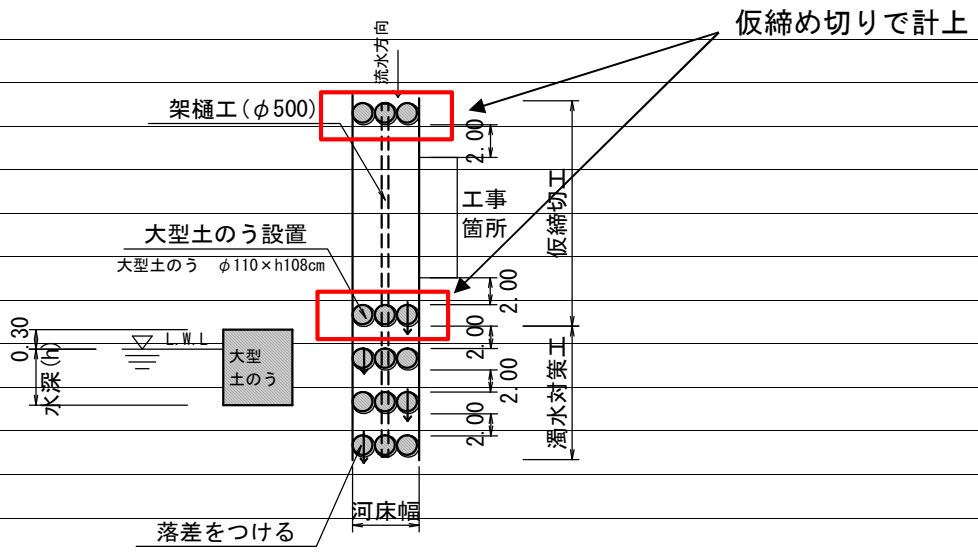

河床幅（下流）　　W=1.90m

【大型土のう】

泥水対策　　(0.3+0.3)×1.9×3/(1.08×1.10) ＝ 2.9　　2.9　袋

仮設工　（水替工）　　数 量 計 算 書

水替日数対象数量

ブロック積

	施工延長	L=	11.9 m	10m当り
基礎工	ｺﾝｸﾘｰﾄ	V=	11.70 m3	9.83 m3
	型枠	A=	4.8 m2	4.00 m2
	基礎材	A=	11.7 m2	9.83 m2

対象箇所	根入れ高	H=	0.7 m		
	平均水位	h=	0.3 m		
	護岸勾配	1: .3		斜率	1.044
		A= (0.7+0.3+0.3)×1.044×11.90 =			
		=	16.2 m2		

小口止工　　2　基

合計　　2　基

概略図

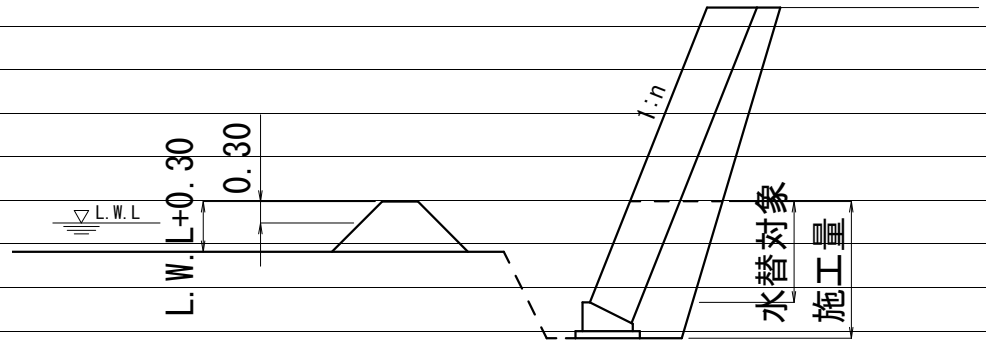

工　種	対象数量	算　式	日数		標準作業量
床堀	32.40	32.4 / 32.0=	1.0		32 m3 /日
埋戻	12.40	12.4 / 40.0=	0.3		40 m3 /日
ｺﾝｸﾘｰﾄ基礎	11.7	11.7 / 3.7=	3.2		4 m3 /日
同型枠	4.8	4.8 / 15.0=	0.3		15 m2 /日
ﾌﾞﾛｯｸ積	16.2	16.2 / 13.0=	1.2		13.0 m2 /日
小口止工	2.0	2.0 / 1.0=	2.0		1 箇所 /日
合計			8.0		

F箇所（清代川2工区）

数　量　総　括　表

（その1）

F箇所

工事区分	工　種	種　別	細　　別	規　格	単位	過程数位	計上数位	摘　要
レベル1	レベル2	レベル3	レベル4	レベル5				
災害復旧工事								
	河川土工							
		切土工						
			土砂掘削	礫質土	m3	84.5		
		盛土工						
			盛土		m3	4.2		
		法面整形						
			切土法面		m2	146.8		
	石・ブロック積工							
		作業土工						
			床掘	礫質土	m3	127.9		
			埋戻し	流用土	m3	63.7		
			基面整正		m2	29.2		
		コンクリートブロック積						
			ｺﾝｸﾘｰﾄ製中空護岸(0.81t/m2)					
				控え50cm	m2	129.4		
				裏込砕石	m3	67.0		
			天端ｺﾝｸﾘｰﾄ	コンクリート 18N/mm2	m	40.6	4.3m3	
			ﾌﾞﾛｯｸ基礎工	コンクリート 18N/mm2	m	40.6	5.1m3	
			吸出し防止材		m2	129.4		
		小口止工			箇所	3		
			11号小口止工		箇所	1		3.0≦H<5.0
			12号小口止工		箇所	1		〃
			13号小口止工		箇所	1		〃
	雑工							
		土工						
			掘削		m3	1.4		
			床掘		m3	0.8		
		復旧工						
			ブロック積(すり付け工)					
				控え35cm	m2	4.2		
		撤去工						
			コンクリート取壊					
				控え35cm	m3	1.5		
				殻運搬	m3	1.5		
				Co塊受入	t	3.5		

数　量　総　括　表

（その2）

F箇所

工事区分	工　種	種　別	細　　別	規　格	単位	過程数位	計上数位	摘　要
レベル1	レベル2	レベル3	レベル4	レベル5				
	仮設工							
		作業残土処理						
			残土処分	地山	m3	139.1		
			計		m3	139.1		
		水替日数対象数量						
			水替日数		日	16.7		
		工事用道路	盛土 W=4.0m	延長	m	75.0		
				盛土	m3	168.8		
				購入土	m3	225.0		
				敷砂利	m2	225.0		
				敷砂利	m3	22.5		
				残土処理	m3	191.3		

土　量　配　分　表

工　種	種　別	細　目	記号	単位	地山の立積	変化率	盛土換算土量	配分計画
土工								
	切土工	礫質土	C(SE)	m3	復旧+雑工 85.9	0.9	77.3	73.1
	盛土工	流用土	B	m3	復旧+雑工 4.2		4.2	
基礎工								
	作業土工	床掘 礫質土	E(SE)	m3	復旧+雑工 128.7	0.9	115.8	52.1
		埋戻し 流用土	Fu	m3	63.7			63.7
		基面整正	K	m2	29.2			
		切土整形	SL	m2	146.8			
		盛土整形	SL	m2				
作業残土処理工								
		礫質土		m3	139.1	0.9	125.2	125.2
	残土合計	地山換算		m3	139.1			

土　工　　数量集計表

名称及び測点	延長	土　工			法面整形		作業土工		
		掘削	盛土		切土	盛土	床掘	埋戻	基面整正
単位	m	m3	m3		m2	m2	m3	m3	m2
土工		84.5	4.2		146.8				
作業土工							127.9	63.7	29.2
計		84.5	4.2		146.8		127.9	63.7	29.2

計　第　　表　　土 工　　計　算　書

測　点	距　離	掘　削 C	掘　削 平　均	掘　削 立　積		平　均	立　積	備　考
SECT 11.0	－	2.8						
SECT 12.5	1.5	2.8	2.80	4.2				
SECT 19.0	6.5	2.1	2.45	15.9				
SECT 24.0	5.0	2.4	2.25	11.3				
SECT 37.0	13.0	2.1	2.25	29.3				
SECT 41.0	4.0	1.7	1.90	7.6				
SECT 49.0	8.0	1.2	1.45	11.6				
SECT 52.5	3.5	1.4	1.30	4.6				
計	41.5			84.5				

計　第　　表　　土工　　計　算　書

測　点	距　離	盛　土 B	盛　土 平　均	盛　土 立　積		平　均	立　積	備　考
SECT 11.0	－							
SECT 12.5	1.5	0.0						
SECT 19.0	6.5	0.2	0.10	0.7				
SECT 24.0	5.0	0.1	0.15	0.8				
SECT 37.0	13.0	0.1	0.10	1.3				
SECT 41.0	4.0	0.2	0.15	0.6				
SECT 49.0	8.0	0.0	0.10	0.8				
SECT 52.5	3.5							
計	41.5			4.2				

計　第　　表　　土　工　　計　算　書

測　点	切土法面整形				盛土法面整形			
	距　離	L	平　均	平　積	距　離	L	平　均	平　積
SECT 11.0	－	3.8						
SECT 12.5	1.5	3.8	3.80	5.7				
SECT 19.0	6.5	3.7	3.75	24.4				
SECT 24.0	5.0	3.6	3.65	18.3				
SECT 37.0	13.0	3.5	3.55	46.2				
SECT 41.0	4.0	3.4	3.45	13.8				
SECT 49.0	8.0	3.3	3.35	26.8				
SECT 52.5	3.5	3.3	3.30	11.6				
合　計				146.8				

護岸工(1)　　数 量 集 計 表

名 称 及 び 測 点	延長	ｺﾝｸﾘｰﾄ製中空護岸(0.81t/m2)						
		(0.81t/m2)	裏込砕石	天端工	ﾌﾞﾛｯｸ基礎工	吸出し防止材		
単位	m	m2	m3	m	m	m2		
護岸	40.6	129.4	67.0	40.6	40.6	129.4		
計	40.6	129.4	67.0	40.6	40.6	129.4		

護岸工(2)　　数 量 集 計 表

名 称 及 び 測 点	延長	小口止工(H<3.0)			小口止工(3.0≦H<5.0)			
		コンクリート	型枠		コンクリート	型枠		
			小型	化粧		小型	化粧	
単位		m^3	m^2	m^2	m^3	m^2	m^2	
11号小口工	0.3				1.13	7.64	1.03	H=3.51
12号小口工	0.3				1.04	7.10	0.95	H=3.29
13号小口工	0.3				0.96	6.56	0.88	H=3.07
計	0.9				3.13	21.30	2.86	

計　第　　表　　作業土工　　計　算　書

測　点	距離	床 掘（礫質土）			埋戻し			基面整正		
		E	平均	立積	Fu	平均	立積	K	平均	平積
SECT 11.0	－	3.3			1.6			0.7		
SECT 12.5	1.5	3.1	3.20	4.8	1.5	1.55	2.3	0.7	0.70	1.1
SECT 19.0	6.5	3.2	3.15	20.5	1.7	1.60	10.4	0.7	0.70	4.6
SECT 24.0	5.0	3.1	3.15	15.8	1.7	1.70	8.5	0.7	0.70	3.5
SECT 37.0	13.0	2.9	3.00	39.0	1.3	1.50	19.5	0.7	0.70	9.1
SECT 41.0	4.0	3.1	3.00	12.0	1.5	1.40	5.6	0.7	0.70	2.8
SECT 49.0	8.0	3.1	3.10	24.8	1.5	1.50	12.0	0.7	0.70	5.6
SECT 52.5	3.5	3.2	3.15	11.0	1.6	1.55	5.4	0.7	0.70	2.5
合　計				127.9			63.7			29.2

計　第　　表　　ブロック積工　　計　算　書

測　点	距　離	ｺﾝｸﾘｰﾄ製中空護岸(0.81t/m2) SL	平　均	平　積	裏込砕石 Gv	平　均	立　積	備　考
SECT 11.3	－	3.4			1.8			
SECT 12.5	1.2	3.4	3.40	4.1	1.8	1.80	2.2	
SECT 19.0	6.5	3.3	3.35	21.8	1.7	1.75	11.4	
SECT 24.0	5.0	3.3	3.30	16.5	1.7	1.70	8.5	
SECT 31.6	7.6	3.2	3.25	24.7	1.7	1.70	12.9	
SECT 31.9	－	3.2			1.7			
SECT 37.0	5.1	3.1	3.15	16.1	1.6	1.65	8.4	
SECT 41.0	4.0	3.1	3.10	12.4	1.6	1.60	6.4	
SECT 49.0	8.0	3.0	3.05	24.4	1.5	1.55	12.4	
SECT 52.2	3.2	2.9	2.95	9.4	1.5	1.50	4.8	
	40.6			129.4			67.0	

ｺﾝｸﾘｰﾄ製中空型護岸(空積) 数 量 計 算

(1:0.4,0.81t/m2)

ｺﾝｸﾘｰﾄ製中空型護岸(空積)(1:0.4,0.81t/m2)

参考資料

コンクリートブロック積

S=1:100

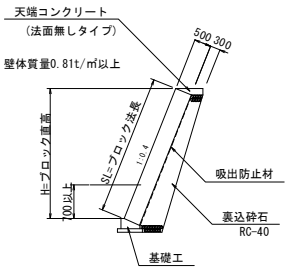

参考資料

天端コンクリート

(法面無しタイプ) S=1:30

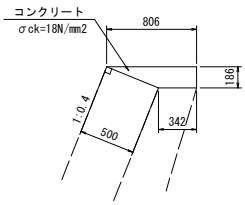

天端コンクリート　10m当り

種　別	数　量
ｺﾝｸﾘｰﾄ	1.068m3
型　枠	1.86m2

参考資料

ブロック基礎工

S=1:30

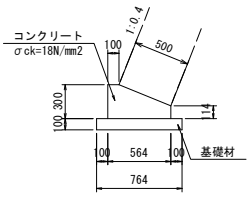

基礎工　10m当り

種　別	数　量
ｺﾝｸﾘｰﾄ	1.260 m3
型　枠	4.14 m2
基礎材	7.64 m2

ｺﾝｸﾘｰﾄ製中空型護岸(空積) 数 量 計 算

名　　称	規　格	算　　式	延　長	10m当り数量	数　量
		L=	40.6		
【天端コン】					
コンクリート	σck=18N/mm2		40.6	1.068	4.34 m3
型　　枠	一般・小型		40.6	1.860	7.55 m2
【基礎工】					
コンクリート	σck=18N/mm2		40.6	1.260	5.12 m3
型　　枠	一般・小型		40.6	4.140	16.81 m2
基　礎　材	RC-40,t=100mm		40.6	7.640	31.02 m2

11号　　小口止工　　数　量　計　算

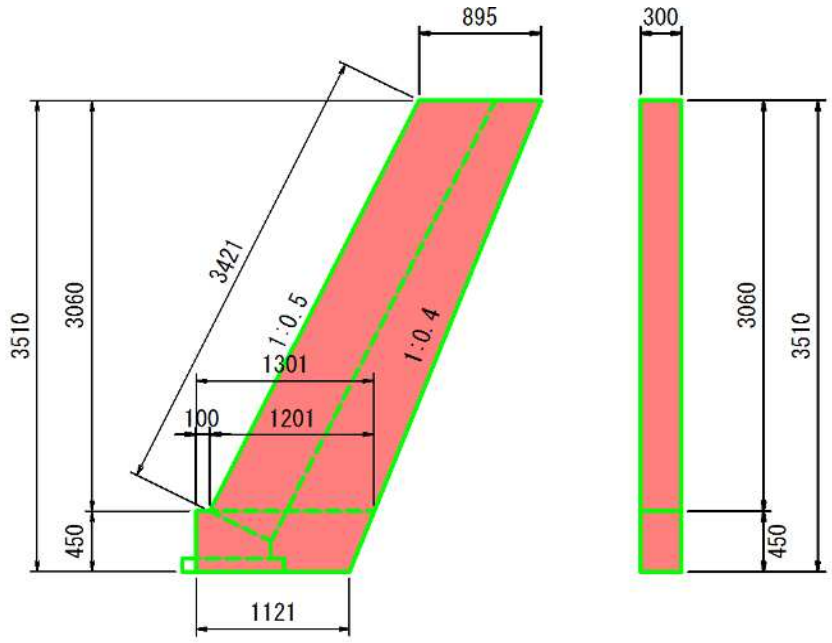

名　　称	規　格	算　　式	箇所当り数量
【11】		H=3.51	
断面積	A=	1/2×(0.895＋1.201)×3.06＋1/2×(1.301＋1.121)×0.45　3.752 m2	
コンクリート	σck=18N/mm2	V=　3.752 ＊ 0.30	1.13 m3
型　　枠	全体	A=　3.752*2 ＋(0.45+3.421)*0.30	8.67 m2
	小　型	A=　8.67 － 1.03	7.64 m2
	化　粧	A=　3.421 ＊ 0.30	1.03 m2

12号　　小口止工　　数　量　計　算

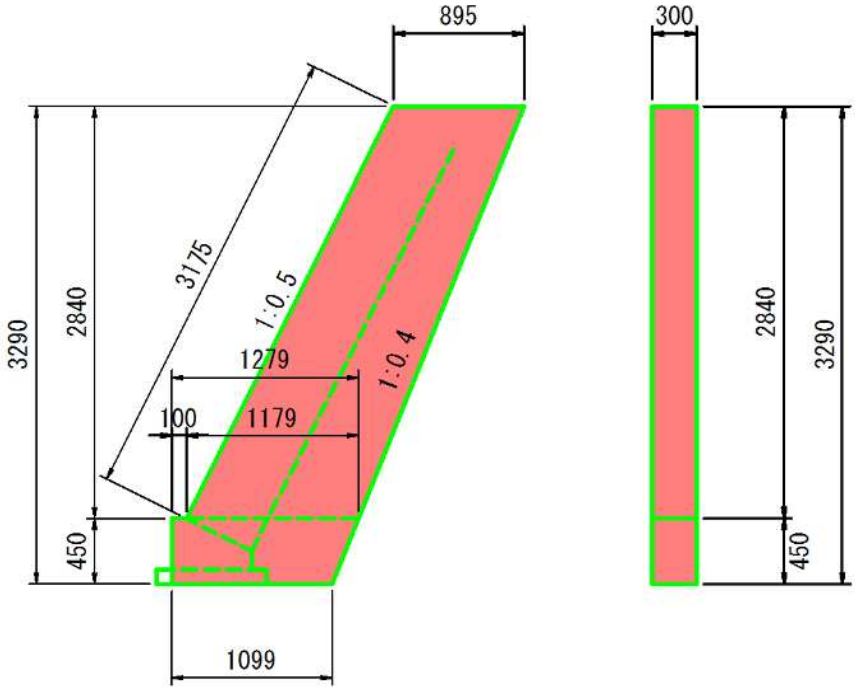

名　　称	規　格	算　　式	箇所当り数量
【12】		H=3.29	
断面積	A=	1/2×(0.895＋1.179)×2.84＋1/2×(1.279＋1.099)×0.45　3.480 m2	
コンクリート	σck=18N/mm2	V=　3.48 ＊ 0.30	1.04 m3
型　　枠	全体	A=　3.48*2 +(0.45+3.175)*0.30	8.05 m2
	小　型	A=　8.05 － 0.95	7.10 m2
	化　粧	A=　3.175 ＊ 0.30	0.95 m2

13号　　小口止工　　数　量　計　算

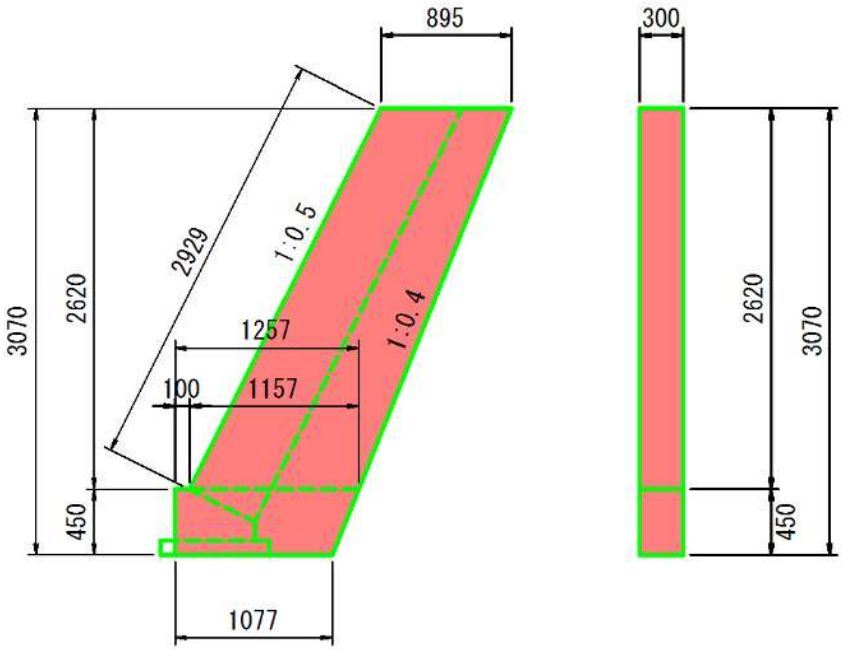

名　　称	規　格	算　　式	箇所当り数量
【13】		H=3.07	
断面積	A=	1/2×(0.895＋1.157)×2.62＋1/2×(1.257＋1.077)×0.45　3.213 m2	
コンクリート	σck=18N/mm2	V=　3.213 ＊ 0.30	0.96 m3
型　　枠	全体	A=　3.213*2 ＋(0.45+2.929)*0.30	7.44 m2
	小　型	A=　7.44 － 0.88	6.56 m2
	化　粧	A=　2.929 ＊ 0.30	0.88 m2

雑工(撤去・復旧)　　数 量 集 計 表

名 称 及 び 測 点	すり付け工				作業土工		
	石積	ブロック積(控え35cm)		法面工	掘削	盛土	床掘
	雑割石φ0.35	平積	立積	張芝			
単位	m2	m2	m3	m2	m3	m3	m3
復旧		4.2					
撤去			1.5				
作業土工					1.4		0.8
計		4.2	1.5		1.4		0.8

雑工(撤去・復旧)　　数　量　計　算

名　　称	規　格	算　　式	数　量
すり付け工			
ブ ロ ッ ク 積	控え35cm	A=1/2×(0.5＋2.0)×3.1×1.077=	4.2 m2
撤去工			
ブ ロ ッ ク 積	控え35cm	V=4.2×0.35=	1.5 m3
	殻運搬		1.5 m4
	Co塊受入	1.5×2.35=	3.5 t
土工			
掘　削　(C)		1/2×1.4×2.0=	1.4 m3
床　掘　(E)		1/2×3.2×0.5=	0.8 m3

仮設工　　数 量 集 計 表

名称及び測点	仮設道路　盛土タイプ					仮設道路　敷鉄板タイプ		締切り工		仮設管	水替日数	水替工
	盛土	購入土	敷砂利 t=10cm		残土処理	1500×3000(mm)	敷重量	大型土のう		掛樋工		
	h=0.50m		敷面積	立積		t=22mm		締切り部	泥水対策	φ500		
単位	m^3	m^3	m^2	m^3	m^3	枚	t	袋	袋	m	日	箇所
共通	168.8	225.0	225.0	22.5	191.3						16.7	
計	168.8	225.0	225.0	22.5	191.3						16.7	

工事用道路

盛土タイプ（F箇所）

延長　　L=　　75.0 m

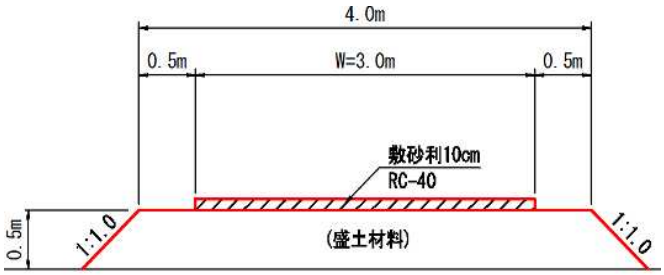

盛土量　　V= (4.0 + 5.0)/2*0.5*75

= 168.8 m3

盛土換算

購入土量算出

土量換算 土砂

L= 1.200

C= 0.900

ほぐし土量

V'= 盛土 ＊ L/C

= 168.8 ＊ 1.2/0.9

= 225.0 m3

敷砂利

A= 3.0 ＊ 75

= 225.0 m2

V= 225 ＊ 0.10

= 22.5 m3

残土処分

工事用道路分　　168.8 + 22.5 =　　191.3 m3

$$\text{求める土量} = \frac{\text{求める土の土量変化率}}{\text{基準の土の土量変化率}} \times \text{基準の土量}$$

土量が「地山土量」の場合、土量変化率は「1」　掘削土量（切土量）＝地山土量

土量が「ほぐした土量」の場合、土量変化率は「L」　ほぐした土量　＝運搬土量

土量が「締固めた土量」の場合、土量変化率は「C」　締固めた土量　＝盛土量

（1）〔運搬土量（ほぐし土量）を求める〕

$$\text{運搬土量} = \frac{\text{L（ほぐした土量の変化率）}}{\text{1（地山の土量変化率）}} \times \text{地山土量} = \frac{1.2}{1} \times 200 = \underline{240\ \text{m}^3}$$

（2）〔盛土量（締固めた土量）を求める〕

$$\text{盛土量} = \frac{\text{C（締固めた土量の変化率）}}{\text{1（地山の土量変化率）}} \times \text{地山土量} = \frac{0.8}{1} \times 200 = \underline{160\ \text{m}^3}$$

（3）〔地山土量（掘削土量）を求める〕

$$\text{地山土量} = \frac{\text{1（地山の土量変化率）}}{\text{L（ほぐした土量の変化率）}} \times \text{運搬土量} = \frac{1}{1.2} \times 600 = \underline{500\ \text{m}^3}$$

（4）〔盛土量（締固めた土量）を求める〕

$$\text{盛土量} = \frac{\text{C（締固めた土量の変化率）}}{\text{L（ほぐした土量の変化率）}} \times \text{運搬土量} = \frac{0.8}{1.2} \times 3{,}000 = \underline{2{,}000\ \text{m}^3}$$

（5）〔地山土量（掘削土量）を求める〕

$$\text{地山土量} = \frac{\text{1（地山の土量変化率）}}{\text{C（締固めた土量の変化率）}} \times \text{盛土量} = \frac{1}{0.8} \times 1{,}000 = \underline{1{,}250\ \text{m}^3}$$

（6）〔運搬土量（ほぐし土量）を求める〕

$$\text{運搬土量} = \frac{\text{L（ほぐした土量の変化率）}}{\text{C（締固めた土量の変化率）}} \times \text{盛土量} = \frac{1.2}{0.8} \times 3{,}000 = \underline{4{,}500\ \text{m}^3}$$

仮設工　（水替工）　　数 量 計 算 書

水替日数対象数量

ブロック積

	施工延長	L=	40.6 m	10m当り
基礎工	ｺﾝｸﾘｰﾄ	V=	5.12 m3	1.26 m3
	型枠	A=	16.8 m2	4.14 m2
	基礎材	A=	31.0 m2	7.64 m2

対象箇所	根入れ高	H=	1.0 m		
	平均水位	h=	0.3 m		
	護岸勾配	1: .5		斜率	1.118
		A= (1.0+0.3+0.3) × 1.118 × 40.60 =			
		=	72.6 m2		

小口止工　　3　基

合計　　3　基

概略図

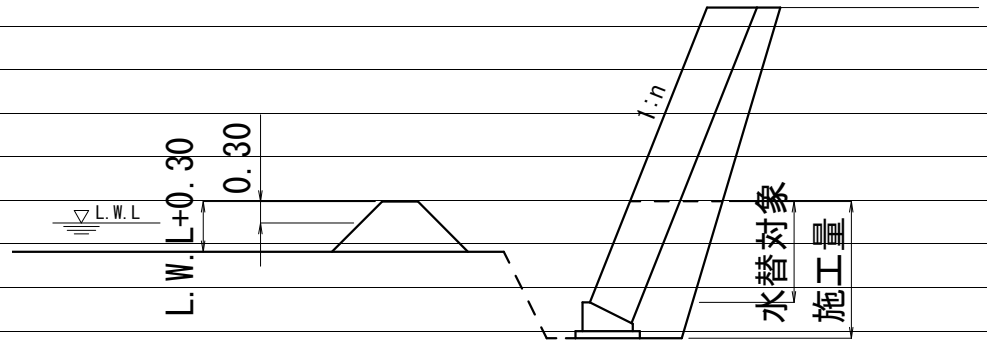

工　種	対象数量	算　式	日数		標準作業量
床堀	127.90	127.9 / 32.0=	4.0		32 m3 /日
埋戻	63.70	63.7 / 40.0=	1.6		40 m3 /日
ｺﾝｸﾘｰﾄ基礎	5.1	5.1 / 3.7=	1.4		3.7 m3 /日
同型枠	16.8	16.8 / 15.0=	1.1		15 m2 /日
ﾌﾞﾛｯｸ積	72.6	72.6 / 13.0=	5.6		13 m2 /日
小口止工	3.0	3.0 / 1.0=	3.0		1 箇所 /日
合計			16.7		

G箇所（清代川2工区）

数　量　総　括　表

（その1）

G箇所

工事区分	工　種	種　別	細　　別	規　格	単位	過程数位	計上数位	摘　要
レベル1	レベル2	レベル3	レベル4	レベル5				
災害復旧工事								
	河川土工							
		切土工						
			土砂掘削	礫質土	m3	23.0		
		盛土工						
			盛土		m3	0.2		
		法面整形						
			切土法面		m2	43.4		
	石・ブロック積工							
		作業土工						
			床掘	礫質土	m3	36.2		
			埋戻し	流用土	m3	17.6		
			基面整正		m2	8.4		
		コンクリートブロック積						
			ｺﾝｸﾘｰﾄ製中空護岸(0.81t/m2)					
				控え50cm	m2	37.1		
				裏込砕石	m3	18.6		
			天端ｺﾝｸﾘｰﾄ	コンクリート 18N/mm2	m	11.4	1.2m3	
			ﾌﾞﾛｯｸ基礎工	コンクリート 18N/mm2	m	11.4	1.4m3	
			吸出し防止材		m2	37.1		
		小口止工			箇所	2		
			14号小口止工		箇所	1		3.0≦H<5.0
			15号小口止工		箇所	1		〃
	雑工							
		土工						
			掘削		m3	4.6		
			床掘		m3	1.5		
		復旧工						
			ブロック積(すり付け工)					
				控え35cm	m2	9.7		
		撤去工						
			コンクリート取壊					
				控え35cm	m3	3.4		
			殻運搬	Co殻 L=11.2km	m3	3.4		
			Co塊受入		t	8.0		

数　量　総　括　表

（その2）

G箇所

工事区分	工　種	種　別	細　　別	規　格	単位	過程数位	計上数位	摘　要
レベル1	レベル2	レベル3	レベル4	レベル5				
	仮設工							
		作業残土処理						
			残土処分	地山	m3	45.4		
			計		m3	45.4		
		水替日数対象数量						
			水替日数		日	5.8		
		工事用道路	盛土 W=4.0m	延長	m	38.0		
				盛土	m3	85.5		
				購入土	m3	114.0		
				敷砂利	m2	114.0		
				敷砂利	m3	11.4		
				残土処理	m3	96.9		

土　量　配　分　表

工　種	種　別	細　目	記号	単位	地山の立積	変化率	盛土換算土量	配分計画
土工								
	切土工	礫質土	C(SE)	m3	復旧+雑工 27.6	0.9	24.8	24.6
	盛土工	流用土	B	m3	復旧+雑工 0.2		0.2	
基礎工								
	作業土工	床掘 礫質土	E(SE)	m3	復旧+雑工 37.7	0.9	33.9	16.3
		埋戻し 流用土	Fu	m3	17.6			17.6
		基面整正	K	m2	8.4			
		切土整形	SL	m2	43.4			
		盛土整形	SL	m2				
作業残土処理工								
		礫質土		m3	45.4	0.9	40.9	40.9
	残土合計	地山換算		m3	45.4			

計　第　　表　　土 工　　計　算　書

測　点	距　離	掘　削 C	掘　削 平　均	掘　削 立　積		平　均	立　積	備　考
SECT 37.0	－	2.1						
SECT 41.0	4.0	2.0	2.05	8.2				
SECT 49.0	8.0	1.7	1.85	14.8				
計	12.0			23.0				

計　第　　表　　土工　　計　算　書

測　点	距　離	盛　土 B	盛　土 平　均	盛　土 立　積		平　均	立　積	備　考
SECT 37.0	－	0.1						
SECT 41.0	4.0	0.0	0.05	0.2				
SECT 49.0	8.0							
計	12.0			0.2				

計　第　　表　　土　工　　計　算　書

測　点	切土法面整形				盛土法面整形			
	距　離	L	平　均	平　積	距　離	L	平　均	平　積
SECT 37.0	－	3.5						
SECT 41.0	4.0	3.6	3.55	14.2				
SECT 49.0	8.0	3.7	3.65	29.2				
合　計				43.4				

護岸工(1)　　数 量 集 計 表

名 称 及 び 測 点	延長	ｺﾝｸﾘｰﾄ製中空護岸(0.81t/m2)						
		(0.81t/m2)	裏込砕石	天端工	ﾌﾞﾛｯｸ基礎工	吸出し防止材		
単位	m	m2	m3	m	m	m2		
護岸	11.4	37.1	18.6	11.4	11.4	37.1		
計	11.4	37.1	18.6	11.4	11.4	37.1		

護岸工(2)　　数 量 集 計 表

名 称 及 び 測 点	延長	小口止工(H<3.0)			小口止工(3.0≦H<5.0)			
		コンクリート	型枠		コンクリート	型枠		
			小型	化粧		小型	化粧	
単位		m^3	m^2	m^2	m^3	m^2	m^2	
14号小口工	0.3				1.03	7.02	0.94	H=3.26
15号小口工	0.3				1.11	7.51	1.01	H=3.46
計	0.6				2.14	14.53	1.95	

計　第　　表　　作業土工　　計　算　書

測　点	距離	床 掘（礫質土）			埋戻し			基面整正		
		E	平均	立積	Fu	平均	立積	K	平均	平積
SECT 37.0	－	2.7			1.3			0.7		
SECT 41.0	4.0	3.0	2.85	11.4	1.5	1.40	5.6	0.7	0.70	2.8
SECT 49.0	8.0	3.2	3.10	24.8	1.5	1.50	12.0	0.7	0.70	5.6
合　計				36.2			17.6			8.4

計　第　　表　　ブロック積工　　計　算　書

測　点	距　離	ｺﾝｸﾘｰﾄ製中空護岸(0.81t/m2) SL	平　均	平　積	裏込砕石 Gv	平　均	立　積	備　考
SECT 37.3	－	3.1			1.6			
SECT 41.0	3.7	3.2	3.15	11.7	1.6	1.60	5.9	
SECT 48.7	7.7	3.4	3.30	25.4	1.7	1.65	12.7	
	11.4			37.1			18.6	

ｺﾝｸﾘｰﾄ製中空型護岸(空積) 数 量 計 算

(1:0.4,0.81t/m2)

ｺﾝｸﾘｰﾄ製中空型護岸(空積)(1:0.4,0.81t/m2)

参考資料

コンクリートブロック積

S=1:100

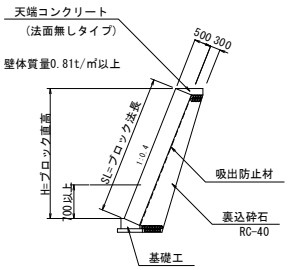

参考資料

天端コンクリート

(法面無しタイプ) S=1:30

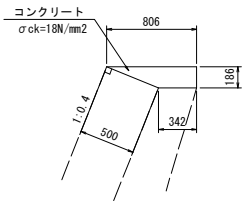

天端コンクリート　10m当り

種　別	数　量
ｺﾝｸﾘｰﾄ	1.068m3
型　枠	1.86m2

参考資料

ブロック基礎工

S=1:30

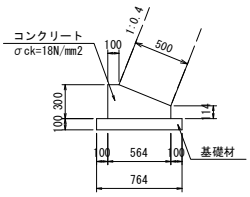

基礎工　10m当り

種　別	数　量
ｺﾝｸﾘｰﾄ	1.260 m3
型　枠	4.14 m2
基礎材	7.64 m2

ｺﾝｸﾘｰﾄ製中空型護岸(空積) 数 量 計 算

名　　称	規　格	算　　式	延　長	10m当り数量	数　量
		L=	11.4		
【天端コン】					
コンクリート	σck=18N/mm2		11.4	1.068	1.22 m3
型　　枠	一般・小型		11.4	1.860	2.12 m2
【基礎工】					
コンクリート	σck=18N/mm2		11.4	1.260	1.44 m3
型　　枠	一般・小型		11.4	4.140	4.72 m2
基　礎　材	RC-40,t=100mm		11.4	7.640	8.71 m2

14号　　小口止工　　数　量　計　算

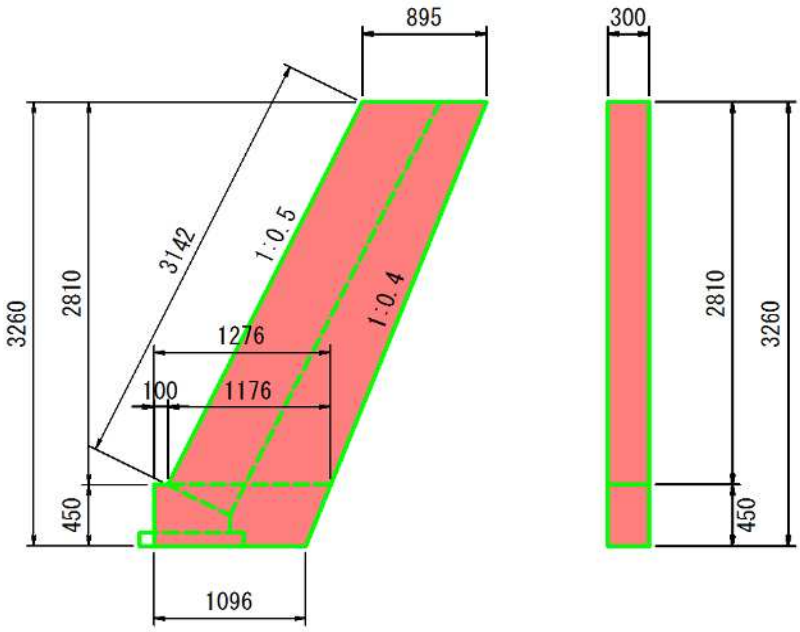

名　　称	規　格	算　　式	箇所当り数量
【14】		H=3.26	
断面積	A=	1/2×(0.895＋1.176)×2.81＋1/2×(1.276＋1.096)×0.45　3.443 m2	
コンクリート	σck=18N/mm2	V=　3.443 ＊ 0.30	1.03 m3
型　　枠	全体	A=　3.443*2 +(0.45+3.142)*0.30	7.96 m2
	小　型	A=　7.96 － 0.94	7.02 m2
	化　粧	A=　3.142 ＊ 0.30	0.94 m2

15号　　小口止工　　数　量　計　算

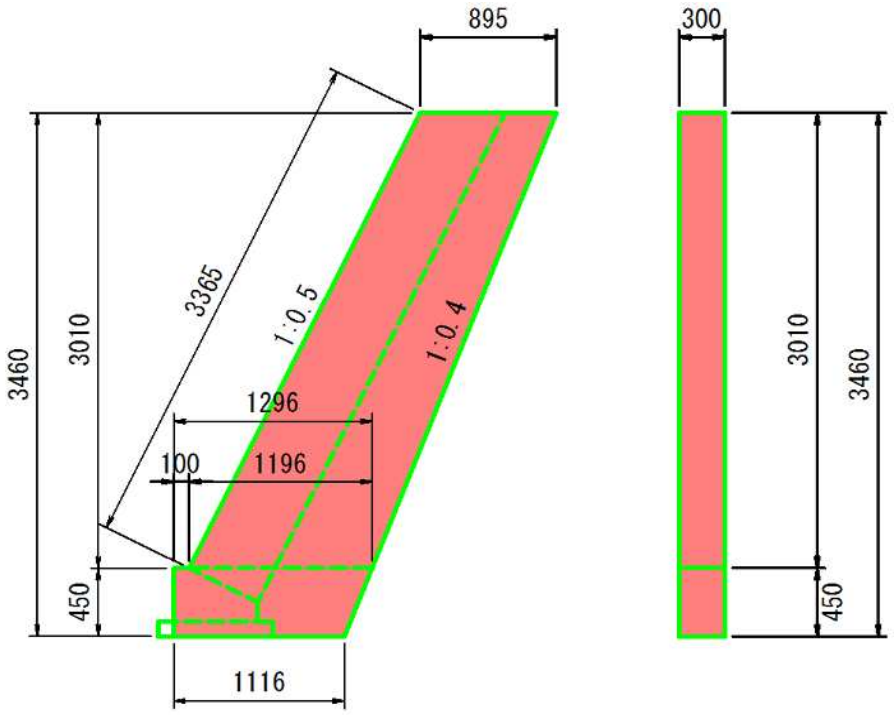

名　　称	規　格	算　　式	箇所当り数量
【15】		H=3.46	
断面積	A=	1/2×(0.895＋1.196)×3.01＋1/2×(1.296＋1.116)×0.45　3.690 m2	
コンクリート	σck=18N/mm2	V=　3.69 ＊ 0.30	1.11 m3
型　　枠	全体	A=　3.69*2 +(0.45+3.365)*0.30	8.52 m2
	小　型	A=　8.52 － 1.01	7.51 m2
	化　粧	A=　3.365 ＊ 0.30	1.01 m2

雑工(撤去・復旧)　　数 量 集 計 表

名 称 及 び 測 点	すり付け工				作業土工		
	石積	ブロック積(控え35cm)		法面工	掘削	盛土	床掘
	雑割石φ0.35	平積	立積	張芝			
単位	m2	m2	m3	m2	m3	m3	m3
復旧		9.7					
撤去			3.4				
作業土工					4.6		1.5
計		9.7	3.4		4.6		1.5

雑工(撤去・復旧)　　数　量　計　算

名　　称	規　格	算　　式	数　量
すり付け工			
ブ ロ ッ ク 積	控え35cm	A=1/2×(0.5＋2.1)×3.3×1.077+1/2×(0.5＋2.2)×3.5×1.077=	9.7 m2
撤去工			
ブ ロ ッ ク 積	控え35cm	V=9.7×0.35=	3.4 m3
	殻運搬		3.4 m3
	Co塊受入	3.4×2.35=	8.0 t
土工			
掘　削　(C)		1/2×2.1×2.1+1/2×2.2×2.2=	4.6 m3
床　掘　(E)		1/2×2.7×0.5+1/2×3.2×0.5=	1.5 m3

仮設工　　数 量 集 計 表

名称及び測点	仮設道路　盛土タイプ					仮設道路　敷鉄板タイプ		締切り工		仮設管	水替日数	水替工
	盛土	購入土	敷砂利 t=10cm		残土処理	1500×3000(mm)	敷重量	大型土のう		掛樋工		
	h=0.50m		敷面積	立積		t=22mm		締切り部	泥水対策	φ500		
単位	m^3	m^3	m^2	m^3	m^3	枚	t	袋	袋	m	日	箇所
共通	85.5	114.0	114.0	11.4	96.9						5.8	
計	85.5	114.0	114.0	11.4	96.9						5.8	

工事用道路

盛土タイプ（G箇所）

延長　　L=　　38.0 m

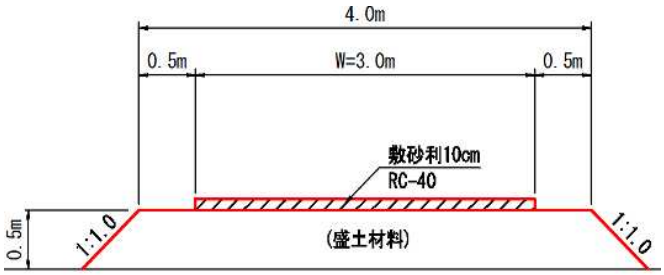

盛土量　　V= (4.0 + 5.0)/2*0.5*38

= 85.5 m3

盛土換算

購入土量算出

土量換算 土砂

L= 1.200

C= 0.900

ほぐし土量

V'= 盛土 * L/C

= 85.5 * 1.2/0.9

= 114.0 m3

敷砂利

A= 3.0 * 38

= 114.0 m2

V= 114 * 0.10

= 11.4 m3

残土処分

工事用道路分　　85.5 + 11.4 =　　96.9 m3

$$\text{求める土量} = \frac{\text{求める土の土量変化率}}{\text{基準の土の土量変化率}} \times \text{基準の土量}$$

土量が「地山土量」の場合、土量変化率は「1」　掘削土量（切土量）＝地山土量
土量が「ほぐした土量」の場合、土量変化率は「L」　ほぐした土量　＝運搬土量
土量が「締固めた土量」の場合、土量変化率は「C」　締固めた土量　＝盛土量

（1）〔運搬土量（ほぐし土量）を求める〕

$$\text{運搬土量} = \frac{\text{L（ほぐした土量の変化率）}}{\text{1（地山の土量変化率）}} \times \text{地山土量} = \frac{1.2}{1} \times 200 = \underline{240\ \text{m}^3}$$

（2）〔盛土量（締固めた土量）を求める〕

$$\text{盛土量} = \frac{\text{C（締固めた土量の変化率）}}{\text{1（地山の土量変化率）}} \times \text{地山土量} = \frac{0.8}{1} \times 200 = \underline{160\ \text{m}^3}$$

（3）〔地山土量（掘削土量）を求める〕

$$\text{地山土量} = \frac{\text{1（地山の土量変化率）}}{\text{L（ほぐした土量の変化率）}} \times \text{運搬土量} = \frac{1}{1.2} \times 600 = \underline{500\ \text{m}^3}$$

（4）〔盛土量（締固めた土量）を求める〕

$$\text{盛土量} = \frac{\text{C（締固めた土量の変化率）}}{\text{L（ほぐした土量の変化率）}} \times \text{運搬土量} = \frac{0.8}{1.2} \times 3{,}000 = \underline{2{,}000\ \text{m}^3}$$

（5）〔地山土量（掘削土量）を求める〕

$$\text{地山土量} = \frac{\text{1（地山の土量変化率）}}{\text{C（締固めた土量の変化率）}} \times \text{盛土量} = \frac{1}{0.8} \times 1{,}000 = \underline{1{,}250\ \text{m}^3}$$

（6）〔運搬土量（ほぐし土量）を求める〕

$$\text{運搬土量} = \frac{\text{L（ほぐした土量の変化率）}}{\text{C（締固めた土量の変化率）}} \times \text{盛土量} = \frac{1.2}{0.8} \times 3{,}000 = \underline{4{,}500\ \text{m}^3}$$

仮設工　（水替工）　　数 量 計 算 書

水替日数対象数量

ブロック積

	施工延長	L=	11.4 m		10m当り
基礎工	ｺﾝｸﾘｰﾄ	V=	1.44 m3		1.26 m3
	型枠	A=	4.7 m2		4.14 m2
	基礎材	A=	8.7 m2		7.64 m2
対象箇所	根入れ高	H=	1.0 m		
	平均水位	h=	0.3 m		
	護岸勾配	1: .5		斜率	1.118
		A= (1.0+0.3+0.3)×1.118×11.40 =			
		=	20.4 m2		

小口止工　　2　基

合計　　2　基

概略図

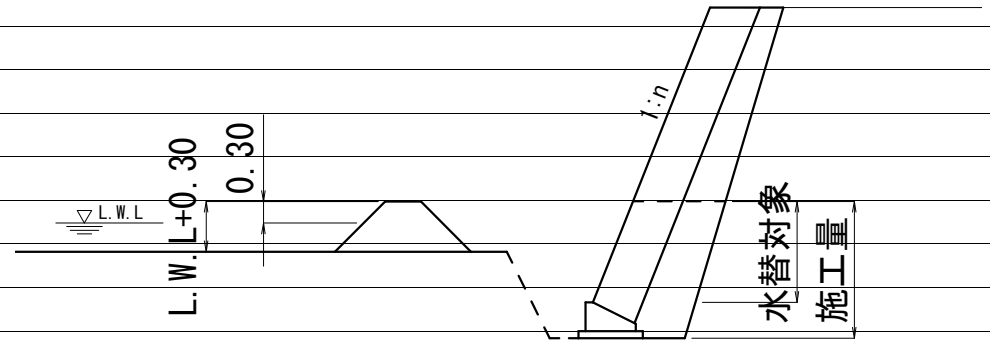

工　種	対象数量	算　式	日数		標準作業量
床堀	36.20	36.2 / 32.0=	1.1		32 m3 /日
埋戻	17.60	17.6 / 40.0=	0.4		40 m3 /日
ｺﾝｸﾘｰﾄ基礎	1.4	1.4 / 3.7=	0.4		3.7 m3 /日
同型枠	4.7	4.7 / 15.0=	0.3		15 m2 /日
ﾌﾞﾛｯｸ積	20.4	20.4 / 13.0=	1.6		13 m2 /日
小口止工	2.0	2.0 / 1.0=	2.0		1 箇所 /日
合計			5.8		

H箇所（清代川2工区）

数　量　総　括　表

（その1）

H箇所

工事区分	工　種	種　別	細　　別	規　格	単位	過程数位	計上数位	摘　要
レベル1	レベル2	レベル3	レベル4	レベル5				
災害復旧工事								
	河川土工							
		切土工						
			土砂掘削	礫質土	m3	10.2		
		盛土工						
			盛土		m3	0.5		
		法面整形						
			切土法面		m2	18.4		
	石・ブロック積工							
		作業土工						
			床掘	礫質土	m3	15.6		
			埋戻し	流用土	m3	7.8		
			基面整正		m2	5.0		
		コンクリートブロック積						
			ｺﾝｸﾘｰﾄ製中空護岸(0.81t/m2)					
				控え50cm	m2	15.6		
				裏込砕石	m3	7.7		
			天端ｺﾝｸﾘｰﾄ	コンクリート 18N/mm2	m	6.5	0.7m3	
			ﾌﾞﾛｯｸ基礎工	コンクリート 18N/mm2	m	6.5	0.8m3	
			吸出し防止材		m2	15.6		
		小口止工			箇所	2		
			16号小口止工		箇所	1		H<3.0
			17号小口止工		箇所	1		〃
	雑工							
		土工						
			掘削		m3	3.7		
			床掘		m3	1.1		
		復旧工						
			ブロック積(すり付け工)					
				控え35cm	m2	6.4		
		撤去工						
			コンクリート取壊					
				控え35cm	m3	2.2		
			殻運搬	Co殻 L=11.2km	m3	2.2		
			Co殻受入		t	5.2		

数　量　総　括　表

（その2）

H箇所

工事区分	工　種	種　別	細　　別	規　格	単位	過程数位	計上数位	摘　要
レベル1	レベル2	レベル3	レベル4	レベル5				
	仮設工							
		仮締切工						
			大型土のう	h=1.10	袋	3.0		
			濁水処理	h=1.10	袋	4.5		
			掛樋工	φ500	m	22.1		
			盛土	購入土	m3	7.5		
			水替工		箇所	1.0		
		作業残土処理						
			残土処分	地山	m3	21.3		
			作業残土		m3	6.3		盛土/1.2
			計		m3	27.6		
		水替日数対象数量						
			水替日数		日	3.8		

数　量　総　括　表

（その1）

H箇所

工事区分	工　種	種　別	細　　別	規　格	単位	過程数位	計上数位	摘　要
レベル1	レベル2	レベル3	レベル4	レベル5				
災害復旧工事								
	河川土工							
		切土工						
			土砂掘削	礫質土	m3	10.2		
		盛土工						
			盛土		m3	0.5		
		法面整形						
			切土法面		m2	18.4		
	石・ブロック積工							
		作業土工						
			床掘	礫質土	m3	15.6		
			埋戻し	流用土	m3	7.8		
			基面整正		m2	5.0		
		コンクリートブロック積						
			ｺﾝｸﾘｰﾄ製中空護岸(0.81t/m2)					
				控え50cm	m2	15.6		
				裏込砕石	m3	7.7		
			天端ｺﾝｸﾘｰﾄ	コンクリート 18N/mm2	m	6.5	0.7m3	
			ﾌﾞﾛｯｸ基礎工	コンクリート 18N/mm2	m	6.5	0.8m3	
			吸出し防止材		m2	15.6		
		小口止工			箇所	2		
			16号小口止工		箇所	1		H<3.0
			17号小口止工		箇所	1		〃
	雑工							
		土工						
			掘削		m3	3.7		
			床掘		m3	1.1		
		復旧工						
			ブロック積(すり付け工)					
				控え35cm	m2	6.4		
		撤去工						
			コンクリート取壊					
				控え35cm	m3	2.2		
			殻運搬	Co殻 L=11.2km	m3	2.2		
			Co殻受入		t	5.2		

数　量　総　括　表

（その2）

H箇所

工事区分	工　種	種　別	細　　別	規　格	単位	過程数位	計上数位	摘　要
レベル1	レベル2	レベル3	レベル4	レベル5				
	仮設工							
		仮締切工						
			大型土のう	h=1.10	袋	3.0		
			濁水処理	h=1.10	袋	4.5		
			掛樋工	φ500	m	22.1		
			盛土	購入土	m3	7.5		
			水替工		箇所	1.0		
		作業残土処理						
			残土処分	地山	m3	21.3		
			作業残土		m3	6.3		盛土/1.2
			計		m3	27.6		
		水替日数対象数量						
			水替日数		日	3.8		

土　工　　数量集計表

名称及び測点	延長	土　工			法面整形		作業土工		
		掘削	盛土		切土	盛土	床掘	埋戻	基面整正
単位	m	m3	m3		m2	m2	m3	m3	m2
土工		10.2	0.5		18.4				
作業土工							15.6	7.8	5.0
計		10.2	0.5		18.4		15.6	7.8	5.0

計　第　　表　　土 工　　計　算　書

測　点	距　離	掘　削 C	掘　削 平　均	掘　削 立　積		平　均	立　積	備　考
SECT 0.0	－	2.2						
SECT 3.0	3.0	1.2	1.70	5.1				
SECT 7.1	4.1	1.3	1.25	5.1				
計	7.1			10.2				

計　第　　表　　土工　　計　算　書

測　点	距　離	盛　土 B	盛　土 平　均	盛　土 立　積		平　均	立　積	備　考
SECT 0.0	-	0.1						
SECT 3.0	3.0	0.1	0.10	0.3				
SECT 7.1	4.1	0.0	0.05	0.2				
計	7.1			0.5				

護岸工(1)　　数 量 集 計 表

名 称 及 び 測 点	延長	ｺﾝｸﾘｰﾄ製中空護岸(0.81t/m2)						
		(0.81t/m2)	裏込砕石	天端工	ﾌﾞﾛｯｸ基礎工	吸出し防止材		
単位	m	m2	m3	m	m	m2		
護岸	6.5	15.6	7.7	6.5	6.5	15.6		
計	6.5	15.6	7.7	6.5	6.5	15.6		

護岸工(2)　　数 量 集 計 表

名 称 及 び 測 点	延長	小口止工(H<3.0)			小口止工(3.0≦H<5.0)			
		コンクリート	型枠		コンクリート	型枠		
			小型	化粧		小型	化粧	
単位		m^3	m^2	m^2	m^3	m^2	m^2	
16号小口工	0.3	0.77	5.23	0.70				H=2.57
17号小口工	0.3	0.80	5.47	0.74				H=2.68
計	0.6	1.57	10.70	1.44				

計　第　　表　　土　工　　計　算　書

測　点	切土法面整形				盛土法面整形			
	距　離	L	平　均	平　積	距　離	L	平　均	平　積
SECT 0.0	－	2.7						
SECT 3.0	3.0	2.4	2.55	7.7				
SECT 7.1	4.1	2.8	2.60	10.7				
合　計				18.4				

計　第　　表　　作業土工　　計　算　書

測　点	距離	床 掘（礫質土）			埋戻し			基面整正		
		E	平均	立積	Fu	平均	立積	K	平均	平積
SECT 0.0	－	2.2			1.1			0.7		
SECT 3.0	3.0	2.2	2.20	6.6	1.1	1.10	3.3	0.7	0.70	2.1
SECT 7.1	4.1	2.2	2.20	9.0	1.1	1.10	4.5	0.7	0.70	2.9
合　計				15.6			7.8			5.0

計　第　　表　　ブロック積工　　計　算　書

測　点	距　離	ｺﾝｸﾘｰﾄ製中空護岸(0.81t/m2) SL	平　均	平　積	裏込砕石 Gv	平　均	立　積	備　考
SECT 0.3	－	2.3			1.1			
SECT 3.0	2.7	2.4	2.35	6.3	1.2	1.15	3.1	
SECT 6.8	3.8	2.5	2.45	9.3	1.2	1.20	4.6	
	6.5			15.6			7.7	

ｺﾝｸﾘｰﾄ製中空型護岸(空積) 数 量 計 算

(1:0.4,0.81t/m2)

ｺﾝｸﾘｰﾄ製中空型護岸(空積)(1:0.4,0.81t/m2)

参考資料

コンクリートブロック積

S=1:100

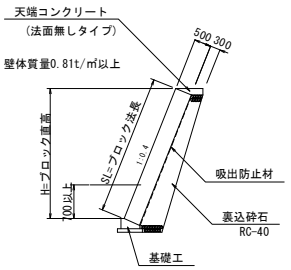

参考資料

天端コンクリート

(法面無しタイプ) S=1:30

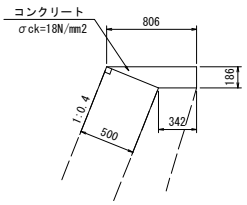

天端コンクリート　10m当り

種　別	数　量
ｺﾝｸﾘｰﾄ	1.068m3
型　枠	1.86m2

参考資料

ブロック基礎工

S=1:30

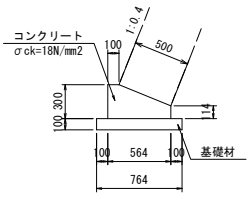

基礎工　10m当り

種　別	数　量
ｺﾝｸﾘｰﾄ	1.260 m3
型　枠	4.14 m2
基礎材	7.64 m2

ｺﾝｸﾘｰﾄ製中空型護岸(空積) 数 量 計 算

名　　称	規　格	算　　式	延　長	10m当り数量	数　量
		L=	6.5		
【天端コン】					
コンクリート	σck=18N/mm2		6.5	1.068	0.69 m3
型　　枠	一般・小型		6.5	1.860	1.21 m2
【基礎工】					
コンクリート	σck=18N/mm2		6.5	1.260	0.82 m3
型　　枠	一般・小型		6.5	4.140	2.69 m2
基　礎　材	RC-40,t=100mm		6.5	7.640	4.97 m2

16号　　小口止工　　数　量　計　算

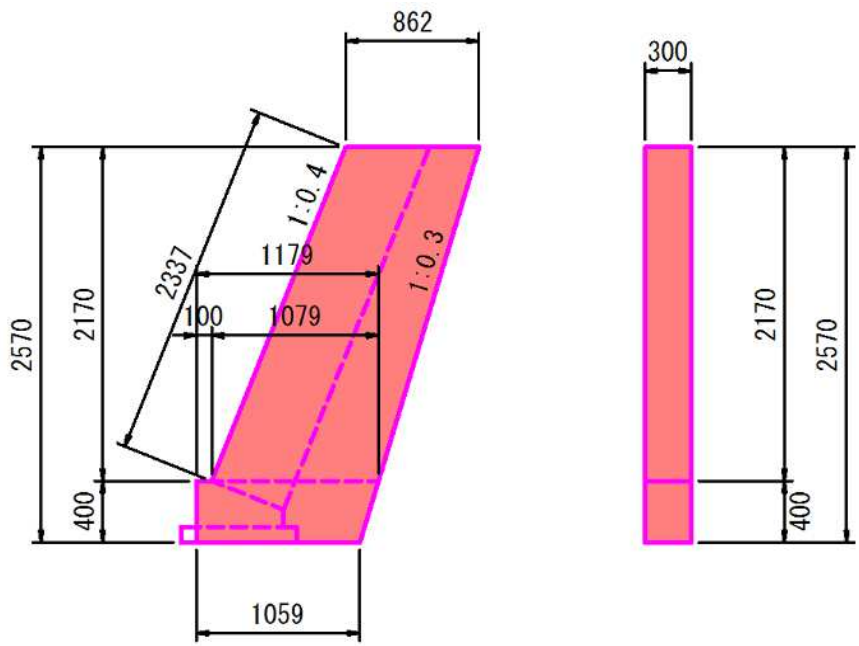

名　　称	規　格	算　　式	箇所当り数量
【16】		H=2.57	
断面積	A=	1/2×(0.862＋1.079)×2.17＋1/2×(1.179＋1.059)×0.40　2.554 m2	
コンクリート	σck=18N/mm2	V=　2.554 ＊ 0.30	0.77 m3
型　　枠	全体	A=　2.554*2 ＋(0.40+2.337)*0.30	5.93 m2
	小　型	A=　5.93 － 0.7	5.23 m2
	化　粧	A=　2.337 ＊ 0.30	0.70 m2

17号　　小口止工　　数　量　計　算

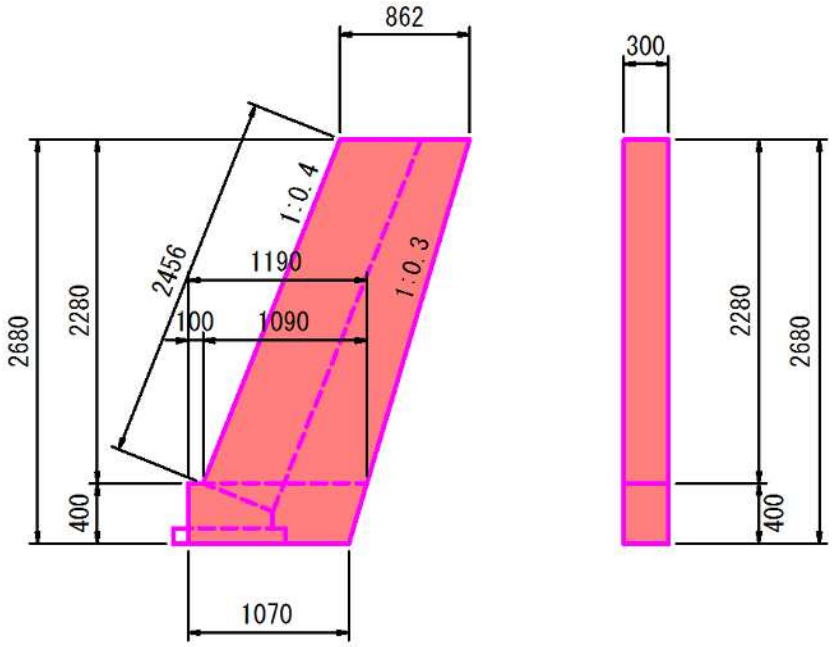

名　　称	規　格	算　　式	箇所当り数量
【17】		H=2.68	
断面積	A=	1/2×(0.862＋1.090)×2.28＋1/2×(1.190＋1.070)×0.40　2.677 m2	
コンクリート	σck=18N/mm2	V=　2.677 ＊ 0.30	0.80 m3
型　　枠	全体	A=　2.677*2 ＋(0.40+2.456)*0.30	6.21 m2
	小　型	A=　6.21 － 0.74	5.47 m2
	化　粧	A=　2.456 ＊ 0.30	0.74 m2

雑工(撤去・復旧)　　数 量 集 計 表

名 称 及 び 測 点	すり付け工				作業土工		
	石積	ブロック積(控え35cm)		法面工	掘削	盛土	床掘
	雑割石φ0.35	平積	立積	張芝			
単位	m2	m2	m3	m2	m3	m3	m3
復旧		6.4					
撤去			2.2				
作業土工					3.7		1.1
計		6.4	2.2		3.7		1.1

雑工(撤去・復旧)　　数　量　計　算

名　　称	規　格	算　　式	数　量
すり付け工			
ブ ロ ッ ク 積	控え35cm	A=1/2×(0.5＋1.8)×2.6×1.044+1/2×(0.5＋1.8)×2.7×1.044=	6.4 m2
撤去工			
ブ ロ ッ ク 積	控え35cm	V=6.4×0.35=	2.2 m3
	殻運搬		2.2 m3
	Co塊受入	2.2×2.35=	5.2 t
土工			
掘　削　(C)		1/2×2.0×1.8+1/2×2.1×1.8=	3.7 m3
床　掘　(E)		1/2×2.2×0.5+1/2×2.2×0.5=	1.1 m3

仮設工　　数 量 集 計 表

名称及び測点	仮設道路　盛土タイプ					仮設道路　敷鉄板タイプ		締切り工		仮設管	水替日数	水替工
	盛土	購入土	敷砂利 t=10cm		残土処理	1500×3000(mm)	敷重量	大型土のう		掛樋工		
	h=0.50m		敷面積	立積		t=22mm		締切り部	泥水対策	φ500		
単位	m^3	m^3	m^2	m^3	m^3	枚	t	袋	袋	m	日	箇所
共通								3.0	4.5	22.1	3.8	1.0
延長												
7.1												
計								3.0	4.5	22.1	3.8	1.0
								7.5				

仮設工　（大型土のう締切り）　　数 量 計 算 書

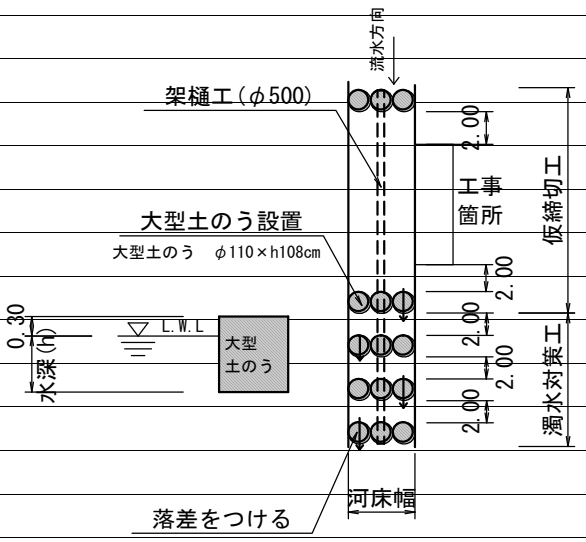

復旧延長　　L=7.1m

河床幅(上流)　　W=3.00m

水位高　　H=0.30m

【大型土のう】 (0.3+0.3)×3.0×2/(1.08×1.10)＝ 3.0　　3.0　袋

掛樋工　　7.1+15.0＝　　22.1　m

仮設工　（濁水対策）　　数 量 計 算 書

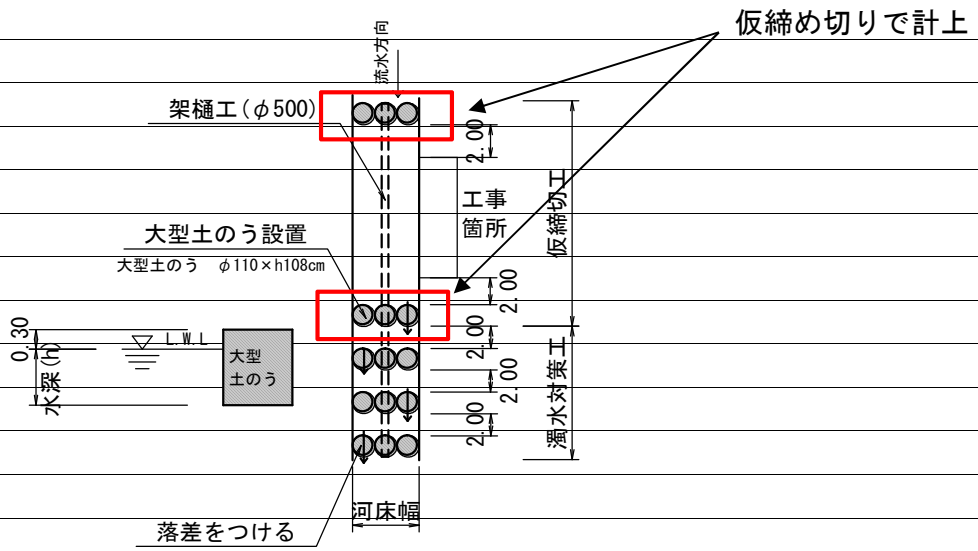

河床幅（下流）　　W=3.00m

【大型土のう】

泥水対策　　(0.3+0.3)×3.0×3/(1.08×1.10) ＝ 4.5　　4.5　袋

仮設工　（水替工）　　数 量 計 算 書

水替日数対象数量

ブロック積

	施工延長	L=	6.5 m	10m当り
基礎工	ｺﾝｸﾘｰﾄ	V=	0.82 m3	1.26 m3
	型枠	A=	2.7 m2	4.14 m2
	基礎材	A=	5.0 m2	7.64 m2

対象箇所	根入れ高	H=	0.7 m		
	平均水位	h=	0.3 m		
	護岸勾配	1: 0.4		斜率	1.077
		A= (0.7+0.3+0.3) × 1.077 × 6.50 =			
		=	9.1 m2		

小口止工　　2　基

合計　　2　基

概略図

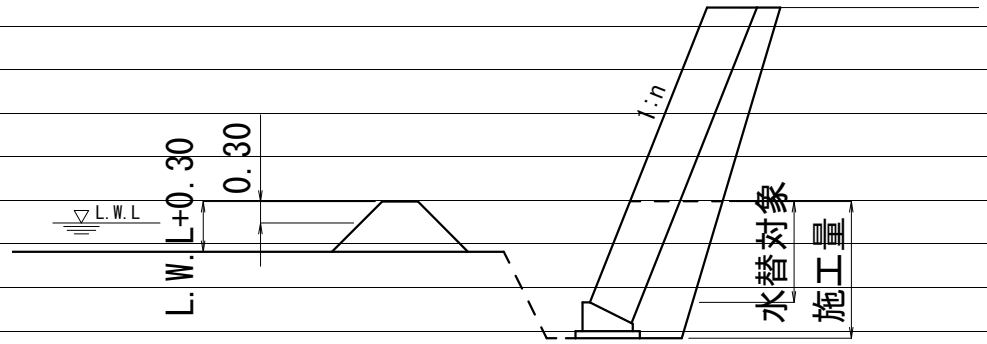

工　種	対象数量	算　式	日数		標準作業量
床堀	15.6	15.6 / 32.0=	0.5		32 m3 /日
埋戻	7.8	7.8 / 40.0=	0.2		40 m3 /日
ｺﾝｸﾘｰﾄ基礎	0.8	0.8 / 5.0=	0.2		5 m3 /日
同型枠	2.7	2.7 / 15.0=	0.2		15 m2 /日
ﾌﾞﾛｯｸ積	9.1	9.1 / 13.0=	0.7		13 m2 /日
小口止工	2.0	2.0 / 1.0=	2.0		1 箇所 /日
合計			3.8		

I箇所（清代川2工区）

数　量　総　括　表

（その1）

I箇所

工事区分	工　種	種　別	細　　別	規　格	単位	過程数位	計上数位	摘　要
レベル1	レベル2	レベル3	レベル4	レベル5				
災害復旧工事								
	河川土工							
		切土工						
			土砂掘削	礫質土	m3	11.5		
		法面整形						
			切土法面		m2	10.9		
	石・ブロック積工							
		作業土工						
			床掘	軟岩Ⅱ	m3	2.2		
			埋戻し	流用土	m3	---		埋戻Co施工
			基面整正		m2	2.0		
		コンクリートブロック積						
			ｺﾝｸﾘｰﾄ製中空護岸(0.81t/m2)					
				控え50cm	m2	13.5		
				裏込砕石	m3	6.1		
			天端ｺﾝｸﾘｰﾄ	コンクリート 18N/mm2	m	3.4	0.4m3	
			ﾌﾞﾛｯｸ基礎工	コンクリート 18N/mm2	m	3.4	0.2m3	
			吸出し防止材		m2	13.5		
		小口止工			箇所	2		
			18号小口止工		箇所	1		3.0≦H<5.0
			19号小口止工		箇所	1		〃
	雑工							
		土工						
			掘削		m3	8.4		
			床掘	軟岩Ⅱ	m3	0.2		
		復旧工						
			石積(すり付け工)					
				雑割石35cm	m2	4.9		
			ブロック積(すり付け工)					
				控え35cm	m2	5.8		
		撤去工						
			コンクリート取壊					
				控え35cm	m3	2.0		
			殻運搬	Co殻 L=11.2km	m3	2.0		
			Co塊受入		t	4.7		

数　量　総　括　表

（その2）

I箇所

工事区分	工　種	種　別	細　　別	規　格	単位	過程数位	計上数位	摘　　要
レベル1	レベル2	レベル3	レベル4	レベル5				
	仮設工							
		仮締切工						
			大型土のう	h=1.10	袋	3.0		
			濁水処理	h=1.10	袋	4.5		
			掛樋工	φ500	m	19.0		
			盛土	購入土	m3	7.5		
			水替工		箇所	1.0		
		作業残土処理						
			残土処分	地山	m3	19.9		
			作業残土		m3	6.3		盛土/1.2
			計		m3	26.2		
			残土処分	軟岩Ⅱ	m3	1.8		
		水替日数対象数量						
			水替日数		日	2.3		

土　量　配　分　表

工　種	種　別	細　目	記号	単位	地山の立積	変化率	盛土換算土量	配分計画
土工								
	切土工	礫質土	C(SE)	m3	復旧+雑工 19.9	0.9	17.9	17.9
	盛土工	流用土	B	m3	復旧+雑工 0.0		0.0	
基礎工								
	作業土工	床掘 軟岩Ⅱ	E(SRⅡ)	m3	復旧+雑工 2.4	0.9	2.2	2.2
		埋戻し 流用土	Fu	m3	0.0			0.0
		基面整正	K	m2				
		切土整形	SL	m2				
		盛土整形	SL	m2				
作業残土処理工								
		礫質土		m3	19.9	0.9	17.9	
		軟岩Ⅱ		m3	1.8	1.2	2.2	20.1
	残土合計	礫質土		m3	19.9			
		軟岩Ⅱ		m3	1.8			
		コン取壊し		m3				

計　第　　表　　土 工　　計　算　書

測　点	距　離	掘　削 C	掘　削 平　均	掘　削 立　積		平　均	立　積	備　考
SECT 0.0	－	3.6						
SECT 2.0	2.0	2.1	2.85	5.7				
SECT 4.0	2.0	3.7	2.90	5.8				
計	4.0			11.5				

計　第　　表　　土　工　　計　算　書

測　点	切土法面整形				盛土法面整形			
	距　離	L	平　均	平　積	距　離	L	平　均	平　積
SECT 0.0	－	3.1						
SECT 2.0	2.0	2.2	2.65	5.3				
SECT 4.0	2.0	3.4	2.80	5.6				
合　計				10.9				

護岸工(1)　　数 量 集 計 表

名 称 及 び 測 点	延長	ｺﾝｸﾘｰﾄ製中空護岸(0.81t/m2)						
		(0.81t/m2)	裏込砕石	天端工	ﾌﾞﾛｯｸ基礎工	吸出し防止材		
					埋戻コン			
単位	m	m2	m3	m	m	m2		
護岸	3.4	13.5	6.1	3.4	3.4	13.5		
計	3.4	13.5	6.1	3.4	3.4	13.5		

護岸工(2)　　数 量 集 計 表

名 称 及 び 測 点	延長	小口止工(H<3.0)			小口止工(3.0≦H<5.0)			
		コンクリート	型枠		コンクリート	型枠		
			小型	化粧		小型	化粧	
単位		m^3	m^2	m^2	m^3	m^2	m^2	
18号小口工	0.3				1.04	7.09	1.04	H=3.39
19号小口工	0.3				1.16	7.88	1.14	H=3.71
計	0.6				2.20	14.97	2.18	

計　第　　表　　作業土工　　計　算　書

測　点	距離	床 掘（軟岩Ⅱ）			埋戻し			基面整正		
		E	平均	立積	Fu	平均	立積	K	平均	平積
SECT 0.0	－	0.3			0.06			0.5		
SECT 2.0	2.0	0.8	0.55	1.1	0.06	0.06	0.1	0.5	0.50	1.0
SECT 4.0	2.0	0.3	0.55	1.1	0.06	0.06	0.1	0.5	0.50	1.0
合　計				2.2			0.2			2.0

計　第　　表　　ブロック積工　　計　算　書

測　点	距　離	ｺﾝｸﾘｰﾄ製中空護岸(0.81t/m2) SL	平　均	平　積	裏込砕石 Gv	平　均	立　積	備　考
SECT 0.3	－	3.8			1.4			
SECT 2.0	1.7	4.0	3.90	6.6	2.1	1.75	3.0	
SECT 3.7	1.7	4.1	4.05	6.9	1.6	1.85	3.1	
	3.4			13.5			6.1	

ｺﾝｸﾘｰﾄ製中空型護岸(空積) 数 量 計 算

(1:0.4,0.81t/m2)

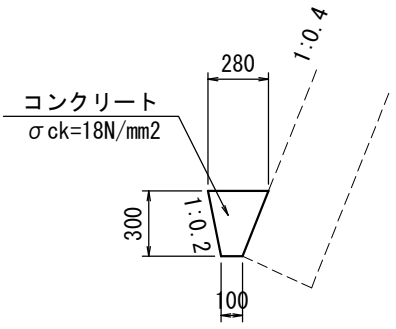

岩着基礎　　10m当り

種　別	数　量
ｺﾝｸﾘｰﾄ	0.570m3

ｺﾝｸﾘｰﾄ製中空型護岸(空積) 数 量 計 算

名　　称	規　格	算　　式	延　長	10m当り数量	数　量
		L=	3.4		
【天端コン】					
コンクリート	σck=18N/mm2		3.4	1.068	0.36 m3
型　　枠	一般・小型		3.4	1.860	0.63 m2
【基礎工】					
コンクリート	σck=18N/mm2		3.4	0.570	0.19 m3

18号　　小口止工　　数　量　計　算

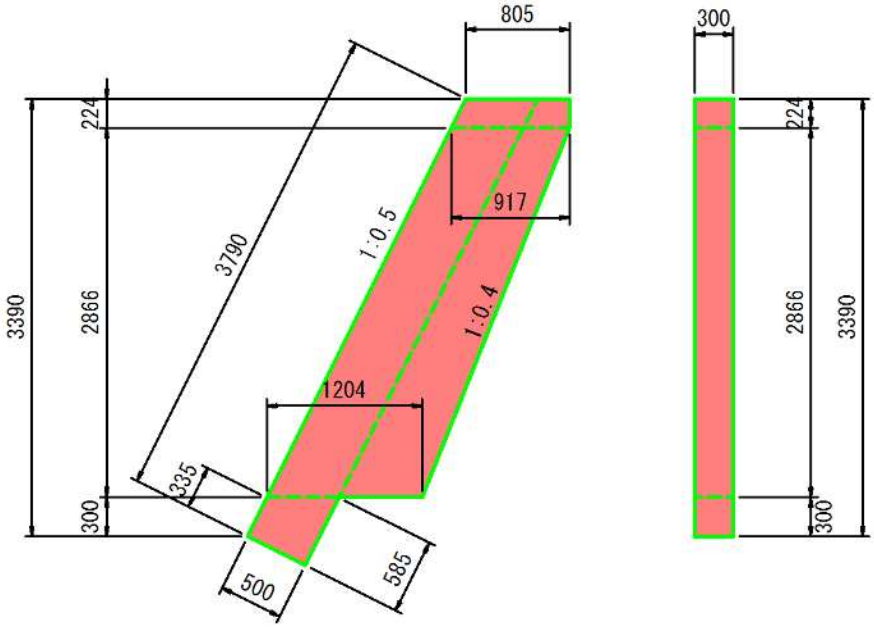

名　　称	規　格	算　　式	箇所当り数量
【18】		H=3.39	
断面積	A=	1/2×(0.805＋0.917)×0.224＋1/2×(0.917＋1.204)×2.866	
		＋1/2×(0.335＋0.585)×0.500 =　　3.462 m2	
コンクリート	σck=18N/mm2	V=　3.462 ＊ 0.30	1.04 m3
型　　枠	全体	A=　3.462*2 +(3.790+0.224)*0.30	8.13 m2
	小　型	A=　8.13 - 1.04	7.09 m2
	化　粧	A=　(3.790-0.335) ＊ 0.30	1.04 m2

19号　　小口止工　　数　量　計　算

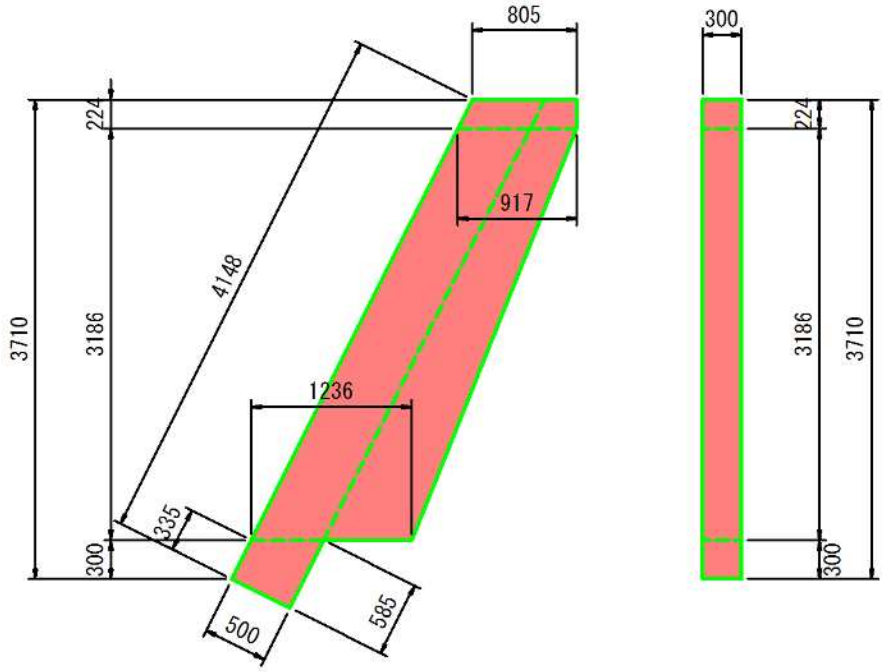

名　　称	規　格	算　　式	箇所当り数量
【19】		H=3.71	
断面積	A=	1/2×(0.805＋0.917)×0.224＋1/2×(0.917＋1.236)×3.186	
		＋1/2×(0.335＋0.585)×0.500 =　　3.853 m2	
コンクリート	σck=18N/mm2	V=　3.853 ＊ 0.30	1.16 m3
型　　枠	全体	A=　3.853*2 +(4.148+0.224)*0.30	9.02 m2
	小　型	A=　9.02 － 1.14	7.88 m2
	化　粧	A=　(4.148 － 0.335) ＊ 0.30	1.14 m2

雑工(撤去・復旧)　　数 量 集 計 表

名 称 及 び 測 点	すり付け工				作業土工		
	石積	ブロック積(控え35cm)		法面工	掘削	盛土	床掘（軟岩Ⅱ）
	雑割石φ0.35	平積	立積	張芝			
単位	m2	m2	m3	m2	m3	m3	m3
復旧	4.9	5.8					
撤去			2.0				
作業土工					8.4		0.2
計	4.9	5.8	2.0		8.4		0.2

雑工(撤去・復旧)　　数　量　計　算

名　　称	規　格	算　　式	数　量
すり付け工			
石　　積	雑割石0.35	A=1/2×(0.5＋2.2)×3.4×1.077=	4.9 m2
ブ ロ ッ ク 積	控え35cm	A=1/2×(0.5＋2.4)×3.7×1.077=	5.8 m2
撤去工			
ブ ロ ッ ク 積	控え35cm	V=5.8×0.35=	2.0 m3
	殻運搬		2.0 m3
	Co塊受入	2.0×2.35=	4.7 t
土工			
掘　削　(C)		1/2×3.6×2.2+1/2×3.7×2.4=	8.4 m3
床　掘　(E)		1/2×0.3×0.5+1/2×0.3×0.5=	0.2 m3

仮設工　　数 量 集 計 表

名称及び測点	仮設道路　盛土タイプ		仮設道路　敷鉄板タイプ		締切り工		仮設管	水替日数	水替工
	盛土	敷砂利	1500×3000(mm)	敷重量	大型土のう		掛樋工		
	h=0.50m	t=10cm	t=22mm		締切り部	泥水対策	φ500		
単位	m^3	m^3	枚	t	袋	袋	m	日	箇所
共通					3.0	4.5	19.0	2.3	1.0
延長									
4.0									
計					3.0	4.5	19.0	2.3	1.0
					7.5				

仮設工　（大型土のう締切り）　　数 量 計 算 書

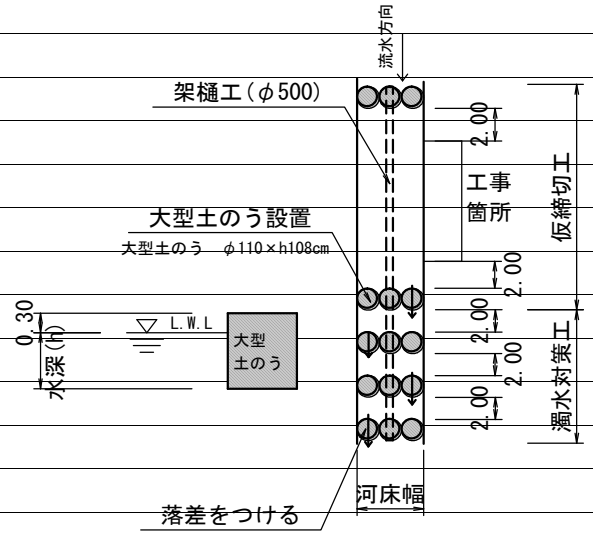

復旧延長　　L=4.0m

河床幅(上流)　　W=3.00m

水位高　　H=0.30m

【大型土のう】(0.3+0.3)×3.0×2/(1.08×1.10)＝ 3.0　　3.0　袋

掛樋工　　4.0+15.0＝　　19.0　m

仮設工　（濁水対策）　　数 量 計 算 書

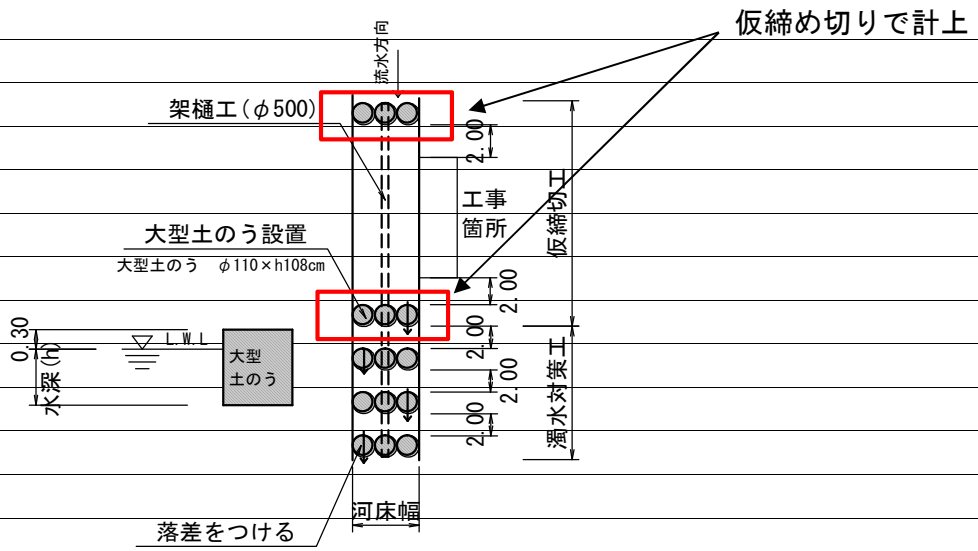

河床幅（下流）　　W=3.00m

【大型土のう】

泥水対策　　(0.3+0.3)×3.0×3/(1.08×1.10) ＝ 4.5　　4.5　袋

仮設工　（水替工）　　数 量 計 算 書

水替日数対象数量

ブロック積

	施工延長	L=	4.0 m		10m当り
基礎工	ｺﾝｸﾘｰﾄ	V=	0.02 m3		0.06 m3
	型枠	A=	0.0 m2		0.00 m2
	基礎材	A=	0.0 m2		0.00 m2
対象箇所	根入れ高	H=	0.3 m		
	平均水位	h=	0.3 m		
	護岸勾配	1: .5		斜率	1.118
		A= (0.3+0.3+0.3) × 1.118 × 4.00 =			
		=	4.0 m2		

小口止工　　2　基

合計　　2　基

概略図

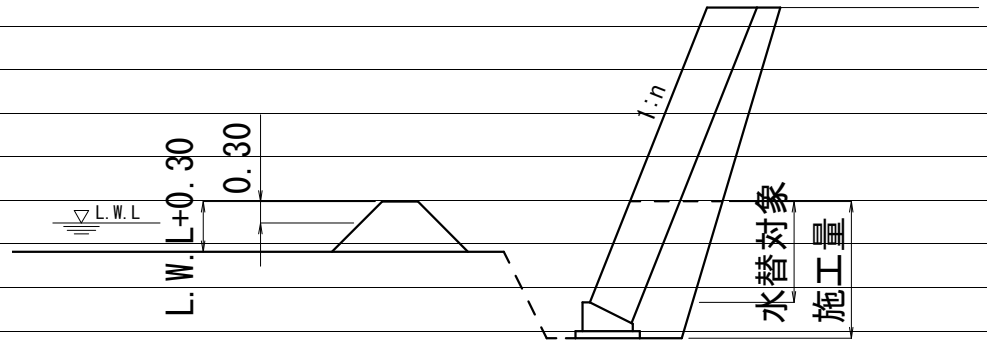

工　種	対象数量	算　式	日数		標準作業量
床堀	2.20	2.2 / 32.0=	0.1		32 m3 /日
埋戻ｺﾝｸﾘｰﾄ	0.2	0.2 / 8.0=	0.0		8 m3 /日
ﾌﾞﾛｯｸ積	4.0	4.0 / 13.0=	0.3		13 m2 /日
小口止工	2.0	2.0 / 1.0=	2.0		1 箇所 /日
合計			2.3		

J箇所（清代川2工区）

数　量　総　括　表

（その1）

J箇所

工事区分	工　種	種　別	細　　別	規　格	単位	過程数位	計上数位	摘　要
レベル1	レベル2	レベル3	レベル4	レベル5				
災害復旧工事								
	河川土工							
		切土工						
			土砂掘削	礫質土	m3	44.4		
		盛土工						
			盛土		m3	30.7		
		法面整形						
			切土法面		m2	68.7		
			盛土法面		m2	42.2		
	法面工							
		植生工						
			野芝		m2	42.2		
	石・ブロック積工							
		作業土工						
			床掘	礫質土	m3	76.6		
			埋戻し	流用土	m3	36.8		
			基面整正		m2	16.1		
		コンクリートブロック積						
			ｺﾝｸﾘｰﾄ製中空護岸(0.81t/m2)					
				控え50cm	m2	83.9		
				裏込砕石	m3	43.5		
			天端ｺﾝｸﾘｰﾄ	コンクリート 18N/mm2	m	22.4	2.4m3	
			ﾌﾞﾛｯｸ基礎工	コンクリート 18N/mm2	m	22.4	2.8m3	
			吸出し防止材		m2	83.9		
		小口止工			箇所	2		
			20号小口止工		箇所	1		3.0≦H<5.0
			21号小口止工		箇所	1		〃
	雑工							
		土工						
			掘削		m3	5.6		
			床掘		m3	1.7		
		復旧工						
			石積(すり付け工)					
				雑割石35cm	m2	12.0		

数　量　総　括　表

（その2）

J箇所

工事区分	工　種	種　別	細　　別	規　格	単位	過程数位	計上数位	摘　　要
レベル1	レベル2	レベル3	レベル4	レベル5				
		仮締切工						
			大型土のう	h=1.10	袋	2.7		
			濁水処理	h=1.10	袋	6.8		
			掛樋工	φ500	m	38.0		
			盛土	購入土	m3	9.5		
			水替工		箇所	1.0		
		作業残土処理						
			残土処分	地山	m3	53.3		
			作業残土		m3	7.9		盛土/1.2
			計		m3	61.2		
		水替日数対象数量						
			水替日数		日	9.2		

土　量　配　分　表

工　種	種　別	細　目	記号	単位	地山の立積	変化率	盛土換算土量	配分計画
土工								
	切土工	礫質土	C(SE)	m3	復旧+雑工 50.0	0.9	45.0	14.3
	盛土工	流用土	B	m3	復旧+雑工 30.7		30.7	
基礎工								
	作業土工	床掘 礫質土	E(SE)	m3	復旧+雑工 78.3	0.9	70.5	33.7
		埋戻し 流用土	Fu	m3	36.8			36.8
		基面整正	K	m2	16.1			
		切土整形	SL	m2	68.7			
		盛土整形	SL	m2	42.2			
作業残土処理工								
		礫質土		m3	53.3	0.9	48.0	48.0
	残土合計	地山換算		m3	53.3			

土　工　　数量集計表

名称及び測点	延長	土　工			法面整形		作業土工		
		掘削	盛土		切土	盛土	床掘	埋戻	基面整正
単位	m	m3	m3		m2	m2	m3	m3	m2
土工		44.4	30.7		68.7	42.2			
作業土工							76.6	36.8	16.1
計		44.4	30.7		68.7	42.2	76.6	36.8	16.1

計　第　　表　　土 工　　計　算　書

測　点	距　離	掘　削 C	掘　削 平　均	掘　削 立　積		平　均	立　積	備　考
SECT 0.0	－	2.7						
SECT 10.0	10.0	1.5	2.10	21.0				
SECT 23.0	13.0	2.1	1.80	23.4				
計	23.0			44.4				

計　第　　表　　土工　　計　算　書

測　点	距　離	盛　土 B	盛　土 平　均	盛　土 立　積		平　均	立　積	備　考
SECT 0.0	－	0.1						
SECT 10.0	10.0	2.4	1.25	12.5				
SECT 23.0	13.0	0.4	1.40	18.2				
計	23.0			30.7				

計　第　　表　　土　工　　計　算　書

測　点	切土法面整形				盛土法面整形			
	距　離	L	平　均	平　積	距　離	L	平　均	平　積
SECT 0.0	－	3.7			－	1.2		
SECT 10.0	10.0	2.1	2.90	29.0	10.0	1.9	1.55	15.5
SECT 23.0	13.0	4.0	3.05	39.7	13.0	2.2	2.05	26.7
合　計				68.7				42.2

護岸工(1)　　数 量 集 計 表

名 称 及 び 測 点	延長	ｺﾝｸﾘｰﾄ製中空護岸(0.81t/m2)						
		(0.81t/m2)	裏込砕石	天端工	ﾌﾞﾛｯｸ基礎工	吸出し防止材		
単位	m	m2	m3	m	m	m2		
護岸	22.4	83.9	43.5	22.4	22.4	83.9		
計	22.4	83.9	43.5	22.4	22.4	83.9		

護岸工(2)　　数 量 集 計 表

名 称 及 び 測 点	延長	小口止工(H<3.0)			小口止工(3.0≦H<5.0)			
		コンクリート	型枠		コンクリート	型枠		
			小型	化粧		小型	化粧	
単位		m^3	m^2	m^2	m^3	m^2	m^2	
20号小口工	0.3				1.10	7.49	1.01	H=3.45
21号小口工	0.3				1.35	9.12	1.22	H=4.09
計	0.6				2.45	16.61	2.23	

計　第　　表　　作業土工　　計　算　書

測　点	距離	床 掘（礫質土）			埋戻し			基面整正		
		E	平均	立積	Fu	平均	立積	K	平均	平積
SECT 0.0	－	3.3			1.6			0.7		
SECT 10.0	10.0	3.3	3.30	33.0	1.6	1.60	16.0	0.7	0.70	7.0
SECT 23.0	13.0	3.4	3.35	43.6	1.6	1.60	20.8	0.7	0.70	9.1
合　計				76.6			36.8			16.1

計　第　　表　　ブロック積工　　計　算　書

測　点	距　離	ｺﾝｸﾘｰﾄ製中空護岸(0.81t/m2) SL	平　均	平　積	裏込砕石 Gv	平　均	立　積	備　考
SECT 0.3	－	3.4			1.7			
SECT 10.0	9.7	3.7	3.55	34.4	1.9	1.80	17.5	
SECT 22.7	12.7	4.1	3.90	49.5	2.2	2.05	26.0	
	22.4			83.9			43.5	

ｺﾝｸﾘｰﾄ製中空型護岸(空積) 数 量 計 算

(1:0.4,0.81t/m2)

ｺﾝｸﾘｰﾄ製中空型護岸(空積)(1:0.4,0.81t/m2)

参考資料

コンクリートブロック積

S=1:100

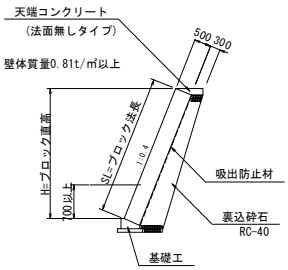

参考資料

天端コンクリート

(法面無しタイプ) S=1:30

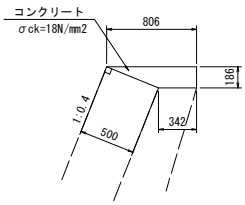

天端コンクリート　10m当り

種　別	数　量
ｺﾝｸﾘｰﾄ	1.068m3
型　枠	1.86m2

参考資料

ブロック基礎工

S=1:30

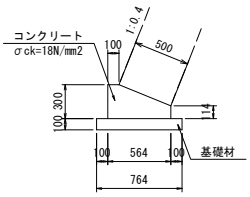

基礎工　10m当り

種　別	数　量
ｺﾝｸﾘｰﾄ	1.260 m3
型　枠	4.14 m2
基礎材	7.64 m2

ｺﾝｸﾘｰﾄ製中空型護岸(空積) 数 量 計 算

名　　称	規　格	算　　式	延　長	10m当り数量	数　量
		L=	22.4		
【天端コン】					
コンクリート	σck=18N/mm2		22.4	1.068	2.39 m3
型　　枠	一般・小型		22.4	1.860	4.17 m2
【基礎工】					
コンクリート	σck=18N/mm2		22.4	1.260	2.82 m3
型　　枠	一般・小型		22.4	4.140	9.27 m2
基　礎　材	RC-40,t=100mm		22.4	7.640	17.11 m2

20号　　小口止工　　数　量　計　算

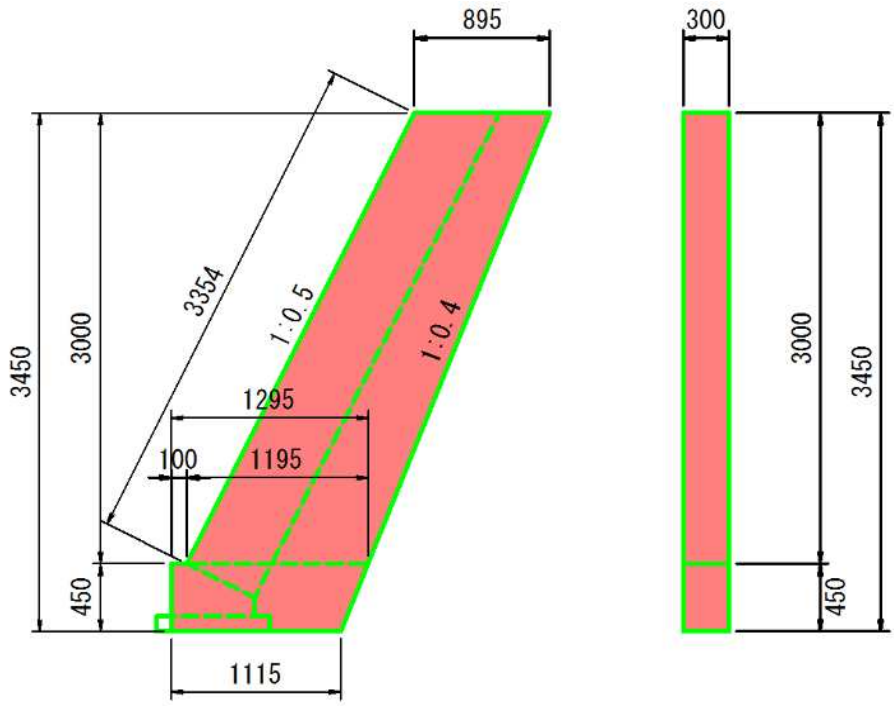

名　　称	規　格	算　　式	箇所当り数量
【20】		H=3.45	
断面積	A=	1/2×(0.895+1.195)×3.00＋1/2×(1.295+1.115)×0.45 =　3.677 m2	
コンクリート	σck=18N/mm2	V=　3.677 ＊ 0.30	1.10 m3
型　　枠	全体	A=　3.677*2 ＋(0.45+3.354)*0.30	8.50 m2
	小　型	A=　8.5 － 1.01	7.49 m2
	化　粧	A=　3.354* 0.30	1.01 m2

21号　　小口止工　　数　量　計　算

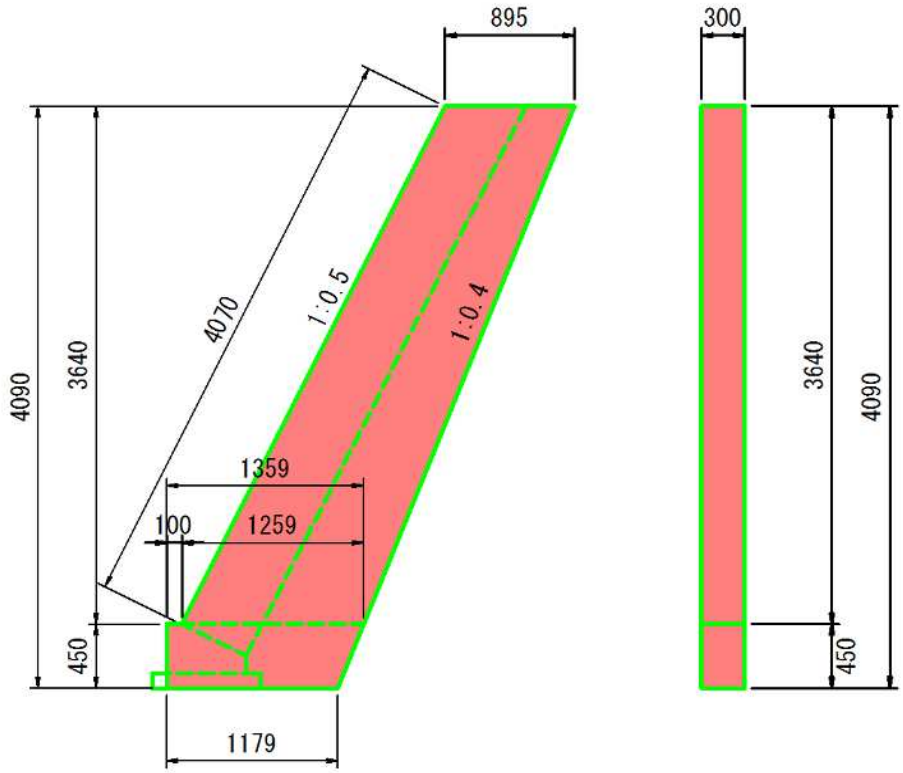

名　　称	規　格	算　　式	箇所当り数量
【21】		H=4.09	
断面積	A=	1/2×(0.895+1.259)×3.640＋1/2×(1.359+1.179)×0.45 ＝　4.491　m2	
コンクリート	σck=18N/mm2	V=　4.491 ＊ 0.30	1.35 m3
型　　枠	全体	A=　4.491*2 ＋(4.070+0.45)*0.30	10.34 m2
	小　型	A=　10.34 － 1.22	9.12 m2
	化　粧	A=　4.070 ＊ 0.30	1.22 m2

雑工(撤去・復旧)　　数 量 集 計 表

名 称 及 び 測 点	すり付け工				作業土工		
	石積	ブロック積(控え35cm)		法面工	掘削	盛土	床掘
	雑割石φ0.35	平積	立積	張芝			
単位	m2	m2	m3	m2	m3	m3	m3
復旧	12.0						
撤去							
作業土工					5.6		1.7
計	12.0				5.6		1.7

雑工(撤去・復旧)　　数　量　計　算

名　　称	規　格	算　　式	数　量	
すり付け工				
石　　積	雑割石0.35	A=1/2×(0.5＋2.2)×3.4×1.118+1/2×(0.5＋2.5)×4.1×1.118=	12.0	m2
土工				
掘　削　(C)		1/2×2.7×2.2+1/2×2.1×2.5=	5.6	m3
床　掘　(E)		1/2×3.3×0.5+1/2×3.4×0.5=	1.7	m3

仮設工　　数 量 集 計 表

名称及び測点	仮設道路　盛土タイプ		仮設道路　敷鉄板タイプ		締切り工		仮設管	水替日数	水替工
	盛土	敷砂利	1500×3000(mm)	敷重量	大型土のう		掛樋工		
	h=0.50m	t=10cm	t=22mm		締切り部	泥水対策	φ500		
単位	m^3	m^3	枚	t	袋	袋	m	日	箇所
共通					2.7	6.8	38.0	9.2	1.0
延長									
23.0									
計					2.7	6.8	38.0	9.2	1.0
					9.5				

仮設工　（大型土のう締切り）　　数 量 計 算 書

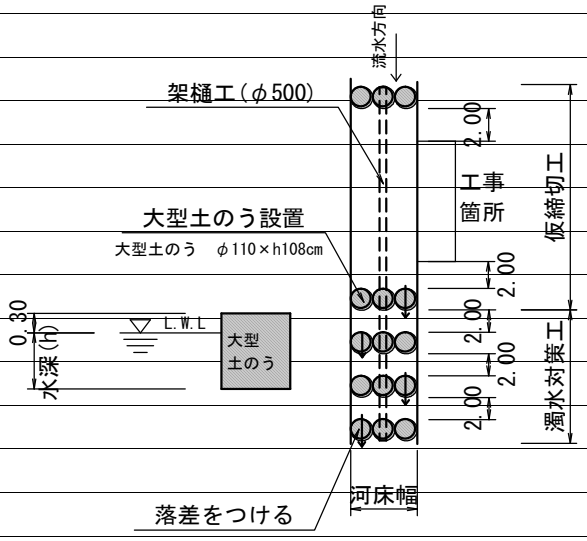

復旧延長　　L=23.0m

河床幅(上流)　　W=2.70m

水位高　　H=0.30m

【大型土のう】(0.3+0.3)×2.7×2/(1.08×1.10)＝ 2.7　　2.7　袋

掛樋工　　23.0+15.0＝　　38.0　m

仮設工　（濁水対策）　　数 量 計 算 書

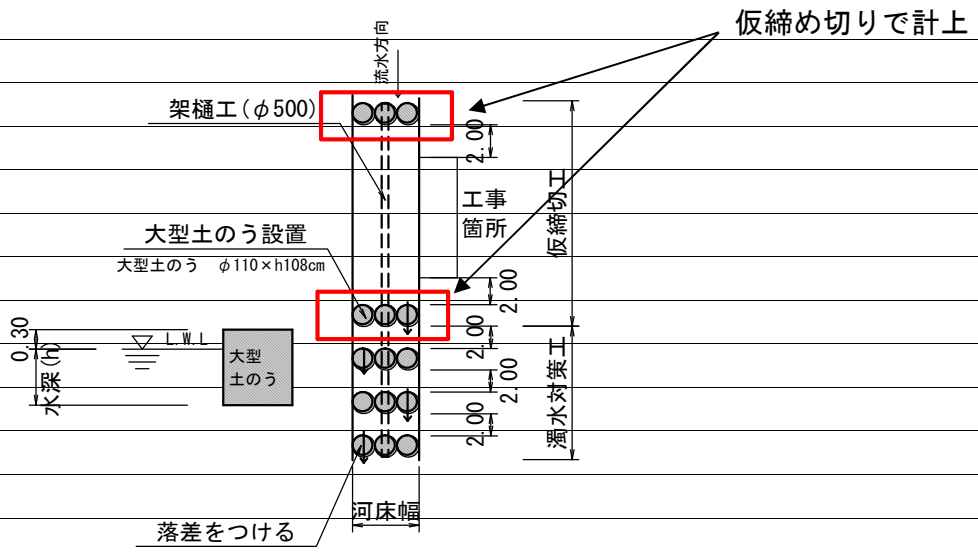

河床幅（下流）　　W=4.50m

【大型土のう】

泥水対策　　(0.3+0.3)×4.5×3/(1.08×1.10) ＝ 6.8　　6.8　袋

仮設工　（水替工）　　数 量 計 算 書

水替日数対象数量

ブロック積

	施工延長	L=	22.4 m		10m当り
基礎工	ｺﾝｸﾘｰﾄ	V=	2.82 m3		1.26 m3
	型枠	A=	9.3 m2		4.14 m2
	基礎材	A=	17.1 m2		7.64 m2
対象箇所	根入れ高	H=	0.7 m		
	平均水位	h=	0.3 m		
	護岸勾配	1: .5		斜率	1.118
		A= (0.7+0.3+0.3)×1.118×22.40 =			
		=	32.6 m2		

小口止工　　2　基

合計　　2　基

概略図

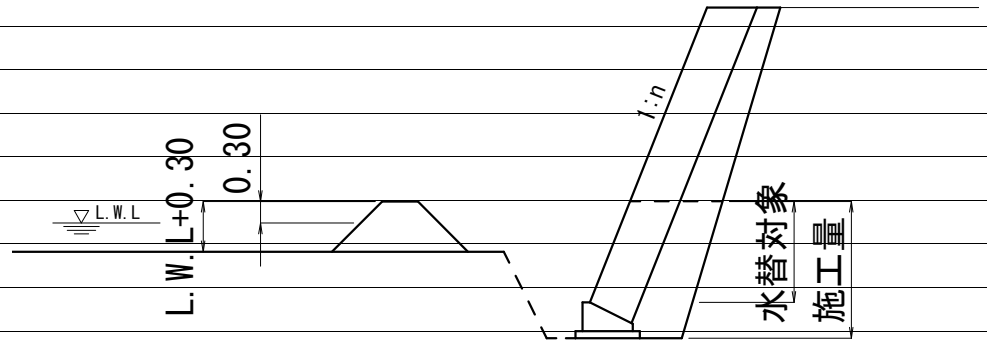

工　種	対象数量	算　式	日数		標準作業量
床堀	76.6	76.6 / 32.0=	2.4		32 m3 /日
埋戻	36.8	36.8 / 40.0=	0.9		40 m3 /日
ｺﾝｸﾘｰﾄ基礎	2.8	2.8 / 3.7=	0.8		3.7 m3 /日
同型枠	9.3	9.3 / 15.0=	0.6		15 m2 /日
ﾌﾞﾛｯｸ積	32.6	32.6 / 13.0=	2.5		13 m2 /日
小口止工	2.0	2.0 / 1.0=	2.0		1 箇所 /日
合計			9.2		

三原市管内図

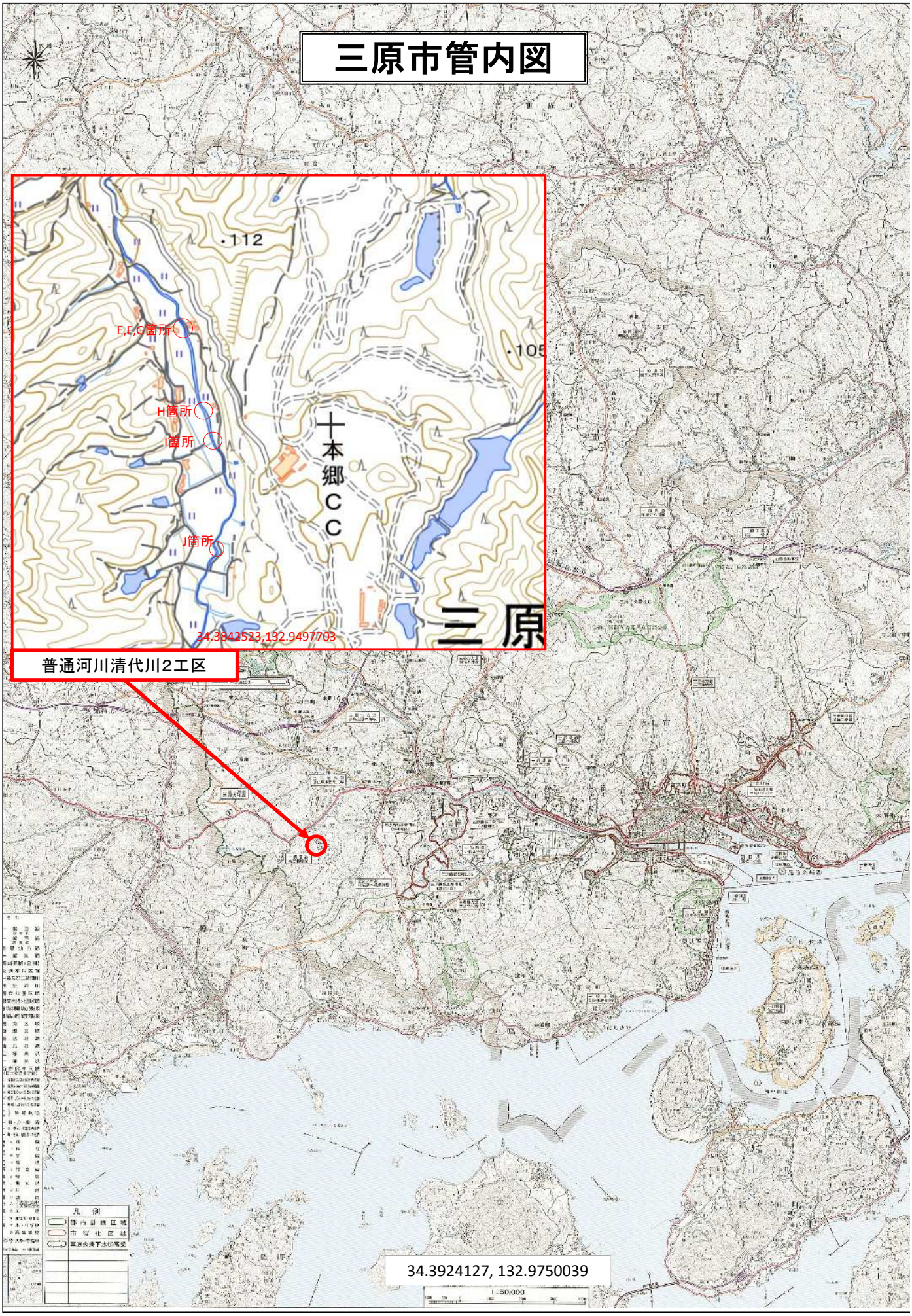
112
105
E,F,G箇所
H箇所
I箇所
J箇所
十本郷CC
三原
34.3842523,132.9497703
普通河川清代川2工区
34.3924127, 132.9750039