工　事 番　号	部　長	室　長	室長補佐	係　長	検 算 者	設 計 者

設計年度	令和2年度	道路災害復旧工事（大和町高路線その１） 災害復旧事業 三原市大和町椋梨 平成30年 災害 仕　様　書
施工月日	令和　　年　　月　　日	
施工方法	請　　負	
工事期間		

工　事　概　要	起　工　理　由
施工延長　17.0m 土工　一式 ブロック積工　A= 75m2 防護柵工　L= 17m 舗装工　A= 46m2	

三　原　市

特　記　仕　様　書

第１章　総則

第１節　適　用

１　本特記仕様書は，三原市大和町椋梨　道路災害復旧工事（大和町高路線その１）に適用する。

２　本特記仕様書に記載のない事項については，次によるものとする。

・土木工事共通仕様書　令和元年８月　広島県

※土木工事共通仕様書は「広島県の調達情報」に掲載している。(https://chotatsu.pref.hiroshima.lg.jp/)

・その他関連規格類

第２節　情報共有システム

１　本工事は，受発注者間の情報を電子的に交換・共有することにより，業務の効率化を図る情報共有システムの対象である。なお，運用にあたっては「広島県工事中情報共有システム運用ガイドライン」（以下「ガイドライン」という。）に基づき実施すること。

２　本工事で使用する情報共有システムは次とする。

広島県工事中情報共有システム

https://chotatsu.pref.hiroshima.lg.jp/asp/index.html

３　監督員及び受注者が使用する情報共有サービスのサービス提供者（以下「サービス提供者」という。）との契約は，受注者が行い，利用料を支払うものとする。

４　なお，工事完成時については，提出する必要のある工事成果品を電子納品すること。また，試行期間中は工事検査を紙媒体で受検することから，受注者は，工事成果品１部を紙媒体により提出すること。

５　受注者は，監督員及びサービス提供者から技術上の問題点を把握，利用にあたっての評価を行うためアンケート等を求められた場合，協力しなければならない。

第２章　施工条件

第１節　用地

１　原形復旧とする。

第２節　施工時間（施工に際しては地元調整を十分に行ったうえで作業を進めること。）

１　施工時間　8:00～17:00（作業可能時間）

第３節　安全対策

１　保安施設

工事標示板　　現道工事における保安施設のうち,「工事標示板」の標準様式については, 土木工事共通仕様書のとおりとすること。

工事情報看板等　　路上工事に関する情報を歩行者や工事現場周辺の住民に周知するため，工事情報看板及び工事説明看板を設置すること。標準様式は土木工事共通仕様書のとおりとすること。

第４節　工事用道路

１　一般道路

使用期間　　工事施工期間

使用時間　　８時～１７時

工事中・後の処置　　随時　清掃，　工事後　舗装欠損部補修（工事前・後の写真により監督員と協議すること。）

第５節　その他

１　工事用機資材の仮置き

受注者が責任を持って確保すること。

第３章　設計金額

第１節　排出ガス対策型建設機械の使用促進

土木工事共通仕様書（令和２年８月　広島県）『１－１-30 環境対策』で使用を義務付けている排出ガス対策型建設機械においては，排出ガス対策型（第２次基準値）以上の建設機械の使用に努めること。

なお，使用する排出ガス対策型建設機械について，基準値による設計変更は行わない。

第４章　工事保険等

受注者は，本工事において第三者に与えた損害を補填する保険又はその他必要とする建設工事に関連する保険等に加入しなければならない。また，加入した保険等については，保険証券の写し（保険以外の場合はそれに代わるもの）を監督員に提出すること。

なお，加入に必要な保険料等は，設計で現場管理費に見込んでいる。

第５章　その他

本特記仕様書及び設計図書に明示していない事項，または，その内容に疑義が生じた場合は，監督員の指示を受けること。

工 事 数 量 総 括 表

道路災害復旧工事（大和町高路線その１）

工事数量総括表

費目・工種明細など	規格1・規格2	単位		数量	備考
本工事費					
道路改良		式		1	レベル1
道路土工		式		1	レベル2
掘削工		式		1	レベル3
掘削	土砂、上記以外（小規模） 標準	m3		280	レベル4
路体盛土工		式		1	レベル3
路体(築堤)盛土	施工幅員2.5m未満	m3		80	レベル4
残土処理工		式		1	レベル3
石・ブロック積(張)工		式		1	レベル2
作業土工		式		1	レベル3
法面整形工		式		1	レベル3
法面整形(切土部)	現場制約無し レキ質土、砂及び砂質土、粘性土	m2		70	レベル4
Coブロック工(Coブロック積)		式		1	レベル3
コンクリートブロック基礎	RC-40 、高さ100ｍｍ、幅750ｍｍ	m		16	レベル4
コンクリートブロック積	裏込Co　t=15cm	m2		75	レベル4
胴込・裏込材(砕石)	RC-40	m3		31	レベル4
小口止コンクリート	18-8-40BB	箇所		2	レベル4
植生工		式		1	レベル3

工事数量総括表

費目・工種明細など	規格1・規格2	単位		数量	備考
構造物撤去工		式		1	レベル2
構造物取壊し工		式		1	レベル3
舗装版切断	As舗装版、t=10cm以下	式		1	レベル4
舗装版破砕	アスファルト、t=5cm	m2		26	レベル4
運搬処理工		式		1	レベル3
殻運搬	舗装版破砕、機械積込（小規模土工） DID区間無し、運搬距離7.0km以下（5.5km超	m3		1	レベル4
アスファルト殻処分	アスファルト殻	m3		1	レベル4
舗装		式		1	レベル1
舗装工		式		1	レベル2
アスファルト舗装工		式		1	レベル3
上層路盤(車道・路肩部)	M-30 10cm	m2		49	レベル4
表層(車道・路肩部)	5cm	m2		46	レベル4
防護柵工		式		1	レベル2
路側防護柵工		式		1	レベル3
ガードレール	塗装品　Gr-C-2B	m		17	レベル4
防護柵基礎工		式		1	レベル3
ガードレール基礎工		m		17	レベル4
＊＊直接工事費＊＊					

工事数量総括表

費目・工種明細など	規格1・規格2	単位		数量	備考
共通仮設費率分					
＊＊共通仮設費計＊＊					
＊＊純工事費＊＊					
現場管理費					
＊＊工事原価＊＊					
一般管理費率分					
契約保証費					
一般管理費計					
＊＊工事価格＊＊					
＊＊消費税相当額＊＊					
＊＊工事費計＊＊					
＊＊契約保証費計＊＊					

図面番号	／	縮尺	図示
工種	道路災害復旧工事		
種別	設計図	番号	1／3
路線 河川 名	市道　高路線		
工事箇所	三原市大和町椋梨		
三　原　市			

平面図 S=1:500

(A箇所)

点名	H	X	Y	摘要
T.1(KBM1)	100.00	100.000	100.000	
T.2		111.539	128.883	
T.5(KBM3)	112.52	112.716	304.364	
T.6		106.729	370.538	
SECT 0.0		102.335	108.716	A箇所
SECT 5.0		104.014	113.525	A箇所
SECT 17.0		110.437	123.521	A箇所
SECT202.0		115.272	305.573	B箇所
SECT208.0		114.614	311.588	B箇所
SECT214.0		113.974	317.426	B箇所

縦断面図 V=1:100 H=1:500

(A箇所)

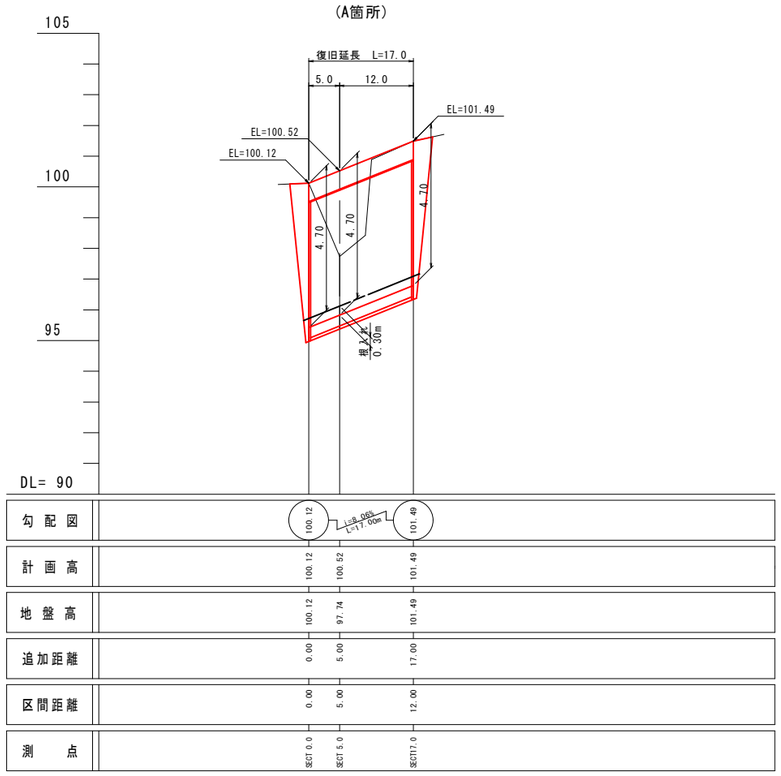

横断面図 S=1:100

A箇所

SECT17.0

GH=101.49
FH=101.49

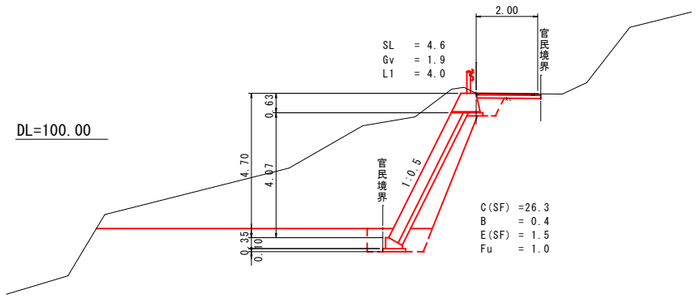

SECT5.0

GH=97.74
FH=100.52

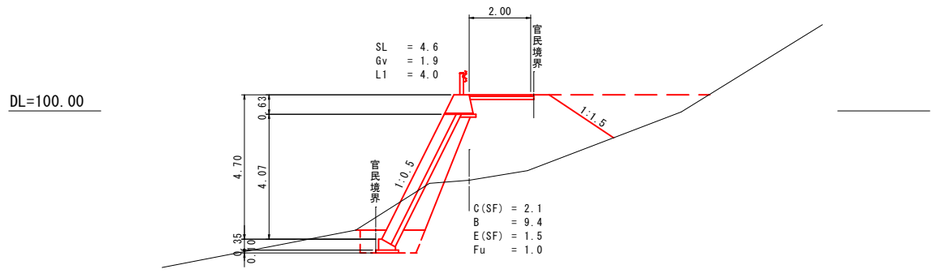

SECT0.0

GH=100.12
FH=100.12

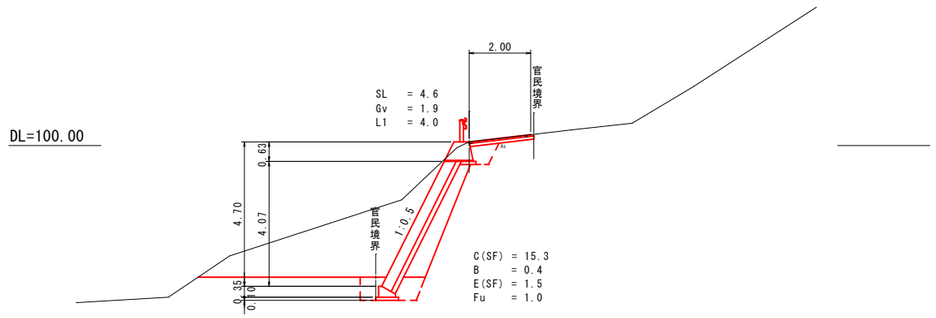

図面番号	／	縮尺	図示
工種	道路災害復旧工事		
種別	設計図	番号	2／3
路線河川名	市道　高路線		
工事箇所	三原市大和町椋梨		
三　原　市			

展開図 S=1:100

(A箇所)

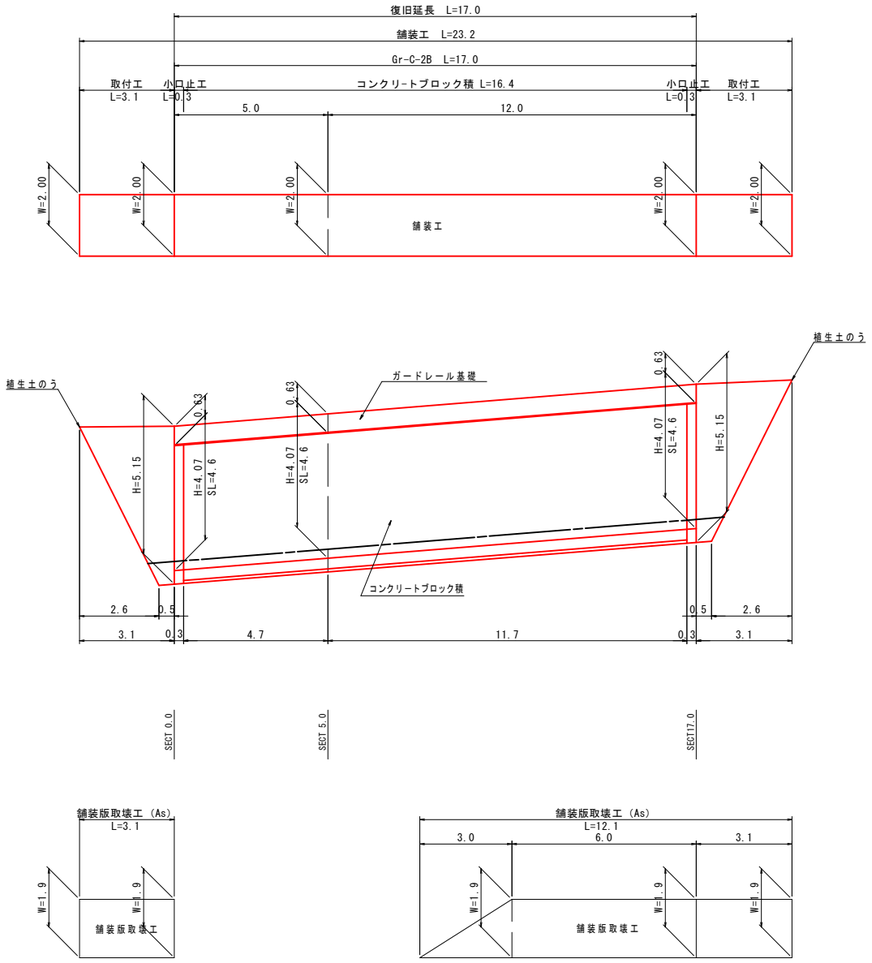

図面番号	／	縮尺	図示
工種	道路災害復旧工事		
種別	設計図	番号	3／3
路線 河川 名	市道 高路線		
工事箇所	三原市大和町椋梨		
三原市			

構造図

ガードレール基礎

S=1:20

（基礎長 L≧10.0m）

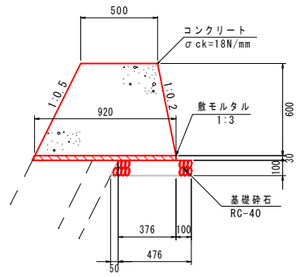

舗装工

S=1:10

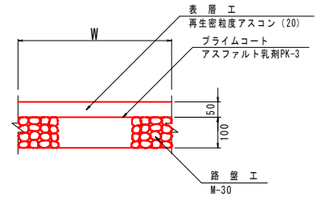

コンクリートブロック積

S=1:50

（盛土･H≦5.0m）

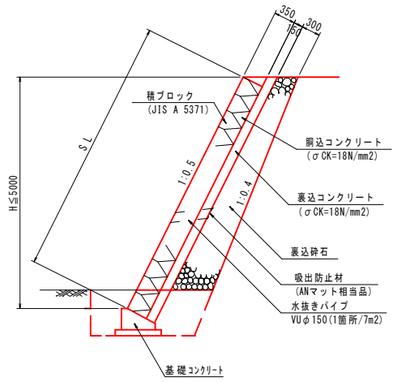

小口止工

S=1:50

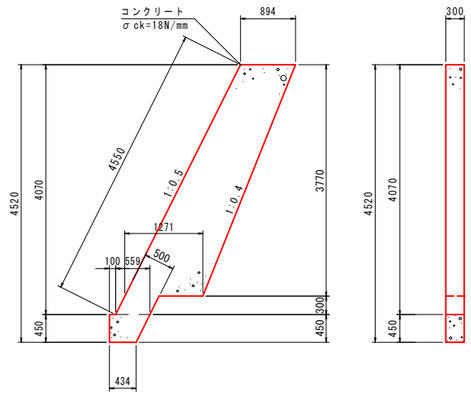

数量表				1ヶ所当り
名称	規格寸法	単位	数量	摘要
コンクリート	σck=18N/mm2	m3	1.349	
型枠	小型構造物	m2	10.49	

a = (0.894+1.271) ×1/2×3.770+0.559×0.300+(0.659+0.434) ×1/2×0.450 = 4.495 m2

ｺﾝｸﾘｰﾄ = 4.495×0.30 = 1.349 m3

型枠 = 4.495×2+(4.550+0.450) ×0.30 = 10.490 m2

数量表				10m当り
名称	規格寸法	単位	数量	摘要
コンクリート	σck=18N/mm2	m3	4.26	
型枠	小型構造物	m2	12.83	
敷モルタル	1:3	m3	0.28	
基礎砕石	RC-40	m2	5.01	

取付工

S=1:50

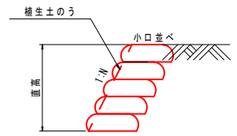

基礎コンクリート

S=1:20

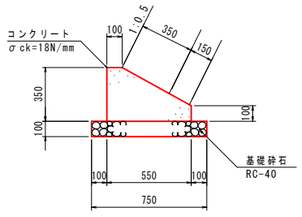

数量表				10m当り
名称	規格寸法	単位	数量	摘要
コンクリート	σck=18N/mm2	m3	1.363	
型枠	小型構造物	m2	4.50	
基礎砕石	RC-40	m2	7.50	

Gr-C-2B

S=1:20

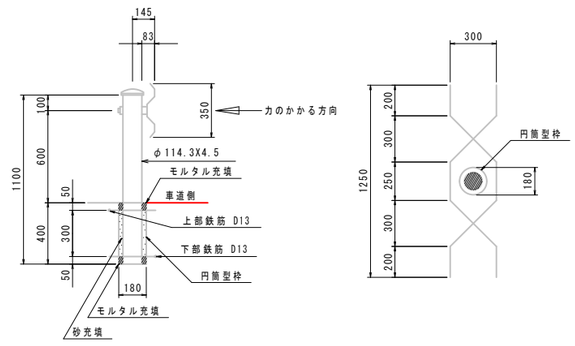

数量表	（ガードレール支柱）			1ヶ所当り
名称	規格寸法	単位	数量	摘要
円筒型枠	φ180×400	m	0.40	
モルタル	1:3	m3	0.002	t=5cm
砂		m3	0.005	
鉄筋	D13 SD295A	kg	2.986	

参考資料

道路災害復旧工事（大和町高路線その１）

総括情報表

変更回数	0	
適用単価地区	48 三原市(大和)	
単価適用日	00-02.07.01(0)	
諸経費体系	1　公共(一般)	
	当世代	前世代
工種	04　道路改良工事	
施工地域・工事場所区分	04　一般交通影響有り(2)	
復興補正区分	00　補正なし	
週休補正区分	00　補正なし	
現場事務所等の貸与区分	00　補正なし	
冬期補正係数	00　補正なし	
緊急工事区分	00　通常工事　０％	
前払金支出割合区分	00　補正無し	
契約保証区分	01　金銭的保証(0.04%)	

建設技能労働者や交通誘導員等の現場労働者にかかる経費として，労務費のほか各種経費（法定福利費の事業者負担額，労務管理費，安全訓練等に要する費用等）が必要であり，本積算ではこれらを現場管理費等の一部として率計上している。

≪凡例≫
Co ･･･コンクリート　As ･･･アスファルト
DT ･･･ダンプトラック　BH ･･･バックホウ
CC ･･･クローラクレーン　TC ･･･トラッククレーン
RTC･･･ラフテレーンクレーン

本工事費　内訳表

費目・工種・施工名称など	数量	単位	単価	金額	備考
本工事費					X1000
道路改良	1	式			Y1E01　　レベル1
道路土工	1	式			Y1E0101　　レベル2
掘削工	1	式			Y1E010101　レベル3
掘削 土砂、上記以外（小規模） 標準	280	m3			Y1E01010101レベル4
掘削 土砂 現場制約無し 標準	280	m3			SPK19040001 00 単第0 -0001　表
路体盛土工	1	式			Y1E010103　レベル3
路体(築堤)盛土 施工幅員2.5m未満	80	m3			Y1E01010301レベル4
路体(築堤)盛土 施工幅員2.5m未満	80	m3			SPK19040004 00 単第0 -0002　表

本工事費　内訳表

費目・工種・施工名称など	数量	単位	単価	金額	備考
残土処理工	1	式			Y1E010110　レベル3
土砂等運搬 土砂（岩塊、玉石混り土含む）	170	m3			Y1E01011002レベル4
土砂等運搬 小規模 土砂(岩塊・玉石混り土含む) DID区間無し　距離7.5km以下(6.0km超)	170	m3			SPK19040002 00 単第0 -0003　表
残土等処分	170	m3			Y1E01011003レベル4
【直接工事費に含まれる処分費等】					#0041
残土処分費	170	m3			F0000000001 00
石・ブロック積(張)工	1	式			Y1E0106　　レベル2
作業土工	1	式			Y1E010601　レベル3
床掘り 土砂	30	m3			Y1E01060102レベル4

本工事費　内訳表

費目・工種・施工名称など	数量	単位	単価	金額	備考
床掘り 土砂 上記以外(小規模)	30	m3			SPK19040015 00 単第0 -0004　表
埋戻し 土砂	20	m3			Y1E01060103レベル4
埋戻し 土砂 上記以外(小規模)	20	m3			SPK19040019 00 単第0 -0005　表
法面整形工	1	式			Y1A010106　レベル3
法面整形(切土部) 現場制約無し レキ質土、砂及び砂質土、粘性土	70	m2			Y1A01010601レベル4
法面整形 切土部　現場制約無し レキ質土,砂及び砂質土,粘性土	70	m2			SPK19040030 00 単第0 -0006　表
Coブロック工(Coブロック積)	1	式			Y1E010602　レベル3
コンクリートブロック基礎 RC-40 、高さ100ｍｍ、幅750ｍｍ	16	m			Y1E01060201レベル4
現場打基礎コンクリート 18-8-40BB 基礎砕石有り	2	m3			SPK19040056 00 単第0 -0007　表

本工事費　内訳表

費目・工種・施工名称など	数量	単位	単価	金額	備考
コンクリートブロック積 裏込Co　t=15cm	75	m2			Y1E01060205レベル4
コンクリートブロック積工	75	m2			SDT00035　　00 単第0 -0008　表
胴込・裏込材(砕石) RC-40	31	m3			Y1A01060208レベル4
胴込・裏込材(砕石) 間知・平・連節・緑化ブロック RC-40	31	m3			SPK19040052 00 単第0 -0009　表
小口止コンクリート 18-8-40BB	2	箇所			Y1E01060214レベル4
コンクリート 小型構造物 18-8-40BB バックホウ(クレーン機能付)打設	3	m3			SPK19040150 00 単第0 -0010　表
型枠 一般型枠 小型構造物	21	m2			SPK19040152 00 単第0 -0011　表
植生工	1	式			Y1A010614　レベル3
植生土のう製作 40(41)×60cm,標準品	323	袋			T2700001　　00

本工事費　内訳表

費目・工種・施工名称など	数量	単位	単価	金額	備考
土のう積立工 小口並べ	19	m2			S1012　　00 単第0 -0012　表
構造物撤去工	1	式			Y1E0111　　レベル2
構造物取壊し工	1	式			Y1E011105　レベル3
舗装版切断 As舗装版、t=10cm以下	4	m			Y1E01110502レベル4
舗装版切断 アスファルト舗装版 アスファルト舗装版厚15cm以下	4	m			SPK19040309 00 単第0 -0013　表
舗装版破砕 アスファルト、t=5cm	26	m2			Y1E01110503レベル4
舗装版破砕 アスファルト舗装版 障害無し 舗装版厚15cm以下	26	m2			SPK19040308 00 単第0 -0014　表
運搬処理工	1	式			Y1E011115　レベル3
殻運搬 舗装版破砕、機械積込（小規模土工） DID区間無し、運搬距離7.0km以下（5.5km超	1	m3			Y1E01111501レベル4

本工事費　内訳表

費目・工種・施工名称など	数量	単位	単価	金額	備考
殻運搬 舗装版破砕 機械積込(小規模土工) DID区間無し 運搬距離7.0km以下(5.5km超)	1	m3			SPK19040148 00 単第0 -0015　表
アスファルト殻処分 アスファルト殻	1	m3			Y1E01111502レベル4
直接工事費に含まれる処分費等 「処分費等」の取り扱いによる					#0041
アスファルト殻処理費	3	t			F0000000003 00
舗装	1	式			Y1E02　　レベル1
舗装工	1	式			Y1E0203　　レベル2
アスファルト舗装工	1	式			Y1E020304　レベル3
上層路盤(車道・路肩部) M-30 10cm	49	m2			Y1E02030403レベル4
上層路盤(車道・路肩部) M-30 全仕上り厚10mm 1層施工	49	m2			SPK19040236 00 単第0 -0016　表

本工事費　内訳表

費目・工種・施工名称など	数量	単位	単価	金額	備考
表層(車道・路肩部) 5cm	46	m2			Y1E02030409 レベル4
表層(車道・路肩部) 平均幅員1.4m以上3.0m以下 1層当り平均仕上厚5cm	46	m2			SPK19040243 00 単第0 -0017　表
防護柵工	1	式			Y1E0207　レベル2
路側防護柵工	1	式			Y1E020701　レベル3
ガードレール 塗装品　Gr-C-2B	17	m			Y1E02070101 レベル4
防護柵設置工(Gr) コンクリート建込 - 塗装品_Gr-C-2B [規]21m未満	17	m			SS000123　00 単第0 -0018　表
防護柵基礎工	1	式			Y1E020706　レベル3
ガードレール基礎工	17	m			Y4999　レベル4
ガードレール基礎工	17	m			V0001　00 単第0 -0019　表

本工事費　内訳表

費目・工種・施工名称など	数量	単位	単価	金額	備考
ガードレール支柱工	8	箇所			V0002　00 単第0 -0022　表
＊＊直接工事費＊＊ #0020計=支給品等(材料),無償貸付					
共通仮設費率分					Z0019
計算情報…… 対象額…… 率……					
＊＊共通仮設費計＊＊					
＊＊純工事費＊＊					
現場管理費 計算情報…… 対象額…… 率……		率補正率……			
＊＊工事原価＊＊					
一般管理費率分 計算情報…… 対象額…… 率……					前払補正率…

本工事費　内訳表

費目・工種・施工名称など	数量	単位	単価	金額	備考
契約保証費 計算情報…… 対象額…… 率……					 当初請対額 当初対象額
一般管理費計					
＊＊工事価格＊＊					
＊＊消費税相当額＊＊ 計算情報…… 対象額…… 率……					
＊＊工事費計＊＊					
＊＊契約保証費計＊＊					

施工単価表

掘削　　SPK19040001　　単第0 -0001　表

土砂 現場制約無し　　標準　　1　m3　当り

機械構成比:　31.50%　労務構成比:　57.43%　材料構成比:　11.07%　市場単価構成比:　0.00%　標準単価：　1,072.20000

代表機労材規格(積算地区)	構成比	単価(積算地区)	代表機労材規格(東京地区)	単価(東京地区)	備考
バックホウ(クローラ型) 標準型・排2 山積0.28/平積0.2m3	31.50%		バックホウ(クローラ型) 標準型・排2 山積0.28/平積0.2m3		MTPC00062 MTPT00062
運転手(特殊)	57.43%		運転手(特殊)		RTPC00006 RTPT00006
軽油 パトロール給油,2～4KL積載車給油	11.07%		軽油1.2号パトロール給油		TTPC00013 TTPT00013
積算単価			積算単価		EP001
A=1　土砂 F=7　標準			B=5　上記以外(小規模)		

施工単価表

路体(築堤)盛土　　SPK19040004　　単第0 -0002　表

施工幅員2.5m未満　　1　m3　当り

機械構成比:　0.83%　労務構成比:　98.96%　材料構成比:　0.21%　市場単価構成比:　0.00%　標準単価:　5,368.60000

代表機労材規格(積算地区)	構成比	単価(積算地区)	代表機労材規格(東京地区)	単価(東京地区)	備考
<賃>振動ローラ(ハンドガイド式) 質量0.8～1.1t	0.83%		振動ローラ(舗装用) [ハンドガイド式] 質量0.8～1.1t		KTPC00008 KTPT00008
普通作業員	90.32%		普通作業員		RTPC00002 RTPT00002
特殊作業員	8.64%		特殊作業員		RTPC00001 RTPT00001
軽油 パトロール給油,2～4KL積載車給油	0.21%		軽油1.2号パトロール給油		TTPC00013 TTPT00013
積算単価			積算単価		EP001
A=1　施工幅員2.5m未満					

施工単価表

土砂等運搬　　SPK19040002　　単第0 -0003　表

小規模 土砂(岩塊・玉石混り土含む)　DID区間無し　距離7.5km以下(6.0km超)　1　m3　当り

機械構成比:　27.16%　労務構成比:　60.81%　材料構成比:　12.03%　市場単価構成比:　0.00%　標準単価 :　1,865.00000

代表機労材規格(積算地区)	構成比	単価(積算地区)	代表機労材規格(東京地区)	単価(東京地区)	備考
ダンプトラック[オンロード・ディーゼル] 4t積級 (タイヤ損耗費及び補修費(良好)を含む)	27.16%		ダンプトラック[オンロード・ディーゼル] 4t積級 (タイヤ損耗費及び補修費(良好)を含む)		MTPC00017T1 MTPT00017T1
運転手(一般)	60.81%		運転手(一般)		RTPC00007 RTPT00007
軽油 パトロール給油,2～4KL積載車給油	12.03%		軽油1.2号パトロール給油		TTPC00013 TTPT00013
積算単価			積算単価		EP001
A=2　小規模 C=1　土砂(岩塊・玉石混り土含む) F=34　距離7.5km以下(6.0km超)			B=5　バックホウ山積0.28m3(平積0.2m3) D=1　DID区間無し		

施工単価表

床掘り　　SPK19040015　　単第0 -0004　表

土砂 上記以外(小規模)　　1　m3　当り

機械構成比: 23.22%　労務構成比: 69.53%　材料構成比: 7.25%　市場単価構成比: 0.00%　標準単価 : 1,898.20000

代表機労材規格(積算地区)	構成比	単価(積算地区)	代表機労材規格(東京地区)	単価(東京地区)	備考
バックホウ(クローラ型) 後方超小旋回型・排2 山積0.28/平積0.2m3	23.22%		バックホウ(クローラ型) 後方超小旋回型・排2 山積0.28/平積0.2m3		MTPC00083 MTPT00083
運転手(特殊)	37.61%		運転手(特殊)		RTPC00006 RTPT00006
普通作業員	31.92%		普通作業員		RTPC00002 RTPT00002
軽油 パトロール給油,2～4KL積載車給油	7.25%		軽油1.2号パトロール給油		TTPC00013 TTPT00013
積算単価			積算単価		EP001
A=1　土砂 E=1　全ての費用			B=5　上記以外(小規模)		

施工単価表

埋戻し　SPK19040019　単第0 -0005　表

土砂　上記以外(小規模)　1　m3　当り

機械構成比:　11.23%　労務構成比:　84.85%　材料構成比:　3.92%　市場単価構成比:　0.00%　標準単価:　3,337.60000

代表機労材規格(積算地区)	構成比	単価(積算地区)	代表機労材規格(東京地区)	単価(東京地区)	備考
バックホウ(クローラ型) 後方超小旋回型・排2 山積0.28/平積0.2m3	10.54%		バックホウ(クローラ型) 後方超小旋回型・排2 山積0.28/平積0.2m3		MTPC00083 MTPT00083
タンパ及びランマ タンパ及びランマ 質量60～80kg	0.69%		タンパ及びランマ タンパ及びランマ 質量60～80kg		MTPC00048 MTPT00048
普通作業員	48.46%		普通作業員		RTPC00002 RTPT00002
特殊作業員	19.32%		特殊作業員		RTPC00001 RTPT00001
運転手(特殊)	17.07%		運転手(特殊)		RTPC00006 RTPT00006
軽油 パトロール給油,2～4KL積載車給油	3.29%		軽油1.2号パトロール給油		TTPC00013 TTPT00013
ガソリン,レギュラー スタンド渡し,スタンド給油	0.63%		ガソリンレギュラースタンド		TTPC00014 TTPT00014
積算単価			積算単価		EP001
A=5　上記以外(小規模) D=1　全ての費用			B=1　土砂		

施工単価表

埋戻し　　SPK19040019　　単第0 -0005　表

土砂　　上記以外(小規模)　　1　m3　当り

機械構成比:　11.23%　労務構成比:　84.85%　材料構成比:　3.92%　市場単価構成比:　0.00%　標準単価 :　3,337.60000

代表機労材規格(積算地区)	構成比	単価(積算地区)	代表機労材規格(東京地区)	単価(東京地区)	備考

施工単価表

法面整形　SPK19040030　単第0 -0006　表

切土部　現場制約無し　レキ質土,砂及び砂質土,粘性土　1　m2　当り

機械構成比:　11.35%　労務構成比:　78.84%　材料構成比:　9.81%　市場単価構成比:　0.00%　標準単価 :　748.27000

代表機労材規格(積算地区)	構成比	単価(積算地区)	代表機労材規格(東京地区)	単価(東京地区)	備考
<賃>バックホウ(クローラ型) 山積0.8m3(平積0.6) 排出ガス対策型(第1,2,3次基準値)低騒音	11.35%		バックホウ クローラ型 山積0.8m3(平積0.6m3)		KTPC00018 KTPT00018
普通作業員	37.81%		普通作業員		RTPC00002 RTPT00002
運転手(特殊)	21.63%		運転手(特殊)		RTPC00006 RTPT00006
土木一般世話役	19.40%		土木一般世話役		RTPC00009 RTPT00009
軽油 パトロール給油,2～4KL積載車給油	9.81%		軽油1.2号パトロール給油		TTPC00013 TTPT00013
積算単価			積算単価		EP001
A=2　切土部 D=2　レキ質土,砂及び砂質土,粘性土			C=2　現場制約無し E=1　全ての費用		

施工単価表

現場打基礎コンクリート　SPK19040056　単第0 -0007　表

18-8-40BB　基礎砕石有り　1　m3　当り

機械構成比:　2.47%　労務構成比:　70.17%　材料構成比:　27.36%　市場単価構成比:　0.00%　標準単価 :　62,265.00000

代表機労材規格(積算地区)	構成比	単価(積算地区)	代表機労材規格(東京地区)	単価(東京地区)	備考
<賃>バックホウ(クローラ型クレーン機能付) 山積0.8m3(平積0.6)吊能力2.9t 排出ガス対策型(第1,2,3次基準値)低騒音	1.93%		バックホウ [クローラ型クレーン付] 排ガス型(第2次)山積0.8m3吊2.9t		KTPC00006 KTPT00006
<賃>バックホウ(クローラ型) 山積0.8m3(平積0.6) 排出ガス対策型(第1,2,3次基準値)低騒音	0.54%		バックホウ クローラ型 山積0.8m3(平積0.6m3)		KTPC00018 KTPT00018
型わく工	21.01%		型わく工		RTPC00010 RTPT00010
普通作業員	20.72%		普通作業員		RTPC00002 RTPT00002
土木一般世話役	9.71%		土木一般世話役		RTPC00009 RTPT00009
特殊作業員	8.71%		特殊作業員		RTPC00001 RTPT00001
その他(労務)			その他(労務)		ER009
レディーミクストコンクリート指定品 呼び強度18,スランプ8,粗骨材40 W/C(60%),種別(高炉)	22.55%		生コンクリート 高炉 18-8-25(20) W/C 60%		TTPCD0010 TTPT00003
軽油 パトロール給油,2～4KL積載車給油	1.11%		軽油1.2号パトロール給油		TTPC00013 TTPT00013

施工単価表

現場打基礎コンクリート　SPK19040056　単第0 -0007　表

18-8-40BB　基礎砕石有り　1　m3　当り

機械構成比:　2.47%　労務構成比:　70.17%　材料構成比:　27.36%　市場単価構成比:　0.00%　標準単価：　62,265.00000

代表機労材規格(積算地区)	構成比	単価(積算地区)	代表機労材規格(東京地区)	単価(東京地区)	備考
その他(材料)			その他(材料)		EZ009
積算単価			積算単価		E9999
A=2　18-8-40BB D=1　一般養生・特殊養生(練炭)			C=1　基礎砕石有り E=1　-		

施工単価表

コンクリートブロック積工　　SDT00035　　単第0 -0008　表

1　m2　当り

名称・規格など	数量	単位	単価	金額	備考
昼間_ブロック積工【材工共】 時間的制約なし	1.000	m2			
レディーミクストコンクリート指定品 呼び強度18,スランプ8,粗骨材40 W/C(60%),種別(高炉)	0.246	m3			
レディーミクストコンクリート指定品 呼び強度18,スランプ8,粗骨材40 W/C(60%),種別(高炉)	0.168	m3			
諸雑費	1	式			
＊＊＊　単位当たり　＊＊＊	1	m2			
A=1　昼間施工 C=1　18-8-40BB F=1　18-8-40BB			B=1　- E=1　- H=0.15　裏込コンクリートの厚さ(m)		
I=1　-			L=1　時間的制約なし		

施工単価表

胴込・裏込材(砕石)　SPK19040052　単第0 -0009　表

間知・平・連節・緑化ブロック　RC-40　1　m3　当り

機械構成比:　10.63%　労務構成比:　64.69%　材料構成比:　24.68%　市場単価構成比:　0.00%　標準単価:　6,291.60000

代表機労材規格(積算地区)	構成比	単価(積算地区)	代表機労材規格(東京地区)	単価(東京地区)	備考
<賃>バックホウ(クローラ型クレーン機能付) 山積0.8m3(平積0.6)吊能力2.9t 排出ガス対策型(第1,2,3次基準値)低騒音	10.63%		バックホウ [クローラ型クレーン付] 排ガス型(第2次)山積0.8m3吊2.9t		KTPC00006 KTPT00006
普通作業員	38.55%		普通作業員		RTPC00002 RTPT00002
特殊作業員	14.74%		特殊作業員		RTPC00001 RTPT00001
運転手(特殊)	10.87%		運転手(特殊)		RTPC00006 RTPT00006
その他(労務)			その他(労務)		ER009
再生クラッシャラン 40～0mm	21.36%		再生クラッシャーラン RC-40		TTPC00008 TTPT00008
軽油 パトロール給油,2～4KL積載車給油	3.32%		軽油1.2号パトロール給油		TTPC00013 TTPT00013
積算単価			積算単価		EP001
A=1　間知・平・連節・緑化ブロック			B=1　RC-40		

施工単価表

胴込・裏込材(砕石)　SPK19040052　単第0 -0009　表

間知・平・連節・緑化ブロック　RC-40　1　m3　当り

機械構成比:　10.63%　労務構成比:　64.69%　材料構成比:　24.68%　市場単価構成比:　0.00%　標準単価 :　6,291.60000

代表機労材規格(積算地区)	構成比	単価(積算地区)	代表機労材規格(東京地区)	単価(東京地区)	備考

施工単価表

コンクリート　SPK19040150　単第0 -0010　表

小型構造物 18-8-40BB　バックホウ(クレーン機能付)打設　1　m3　当り

機械構成比:　4.66%　労務構成比:　39.75%　材料構成比:　55.59%　市場単価構成比:　0.00%　標準単価 :　27,490.00000

代表機労材規格(積算地区)	構成比	単価(積算地区)	代表機労材規格(東京地区)	単価(東京地区)	備考
<賃>バックホウ(クローラ型クレーン機能付) 山積0.8m3(平積0.6)吊能力2.9t 排出ガス対策型(第1,2,3次基準値)低騒音	4.40%		バックホウ [クローラ型クレーン付] 排ガス型(第2次)山積0.8m3吊2.9t		KTPC00006 KTPT00006
その他(機械)			その他(機械)		EK009
普通作業員	12.78%		普通作業員		RTPC00002 RTPT00002
特殊作業員	10.97%		特殊作業員		RTPC00001 RTPT00001
運転手(特殊)	6.71%		運転手(特殊)		RTPC00006 RTPT00006
土木一般世話役	6.60%		土木一般世話役		RTPC00009 RTPT00009
その他(労務)			その他(労務)		ER009
レディーミクストコンクリート指定品 呼び強度18,スランプ8,粗骨材40 W/C(60%),種別(高炉)	53.64%		生コンクリート 高炉 24-12-25(20) W/C 55%		TTPCD0010 TTPT00343
軽油 パトロール給油,2～4KL積載車給油	1.84%		軽油1.2号パトロール給油		TTPC00013 TTPT00013

施工単価表

コンクリート　SPK19040150　単第0 -0010　表

小型構造物 18-8-40BB　バックホウ(クレーン機能付)打設　1　m3　当り

機械構成比:　4.66%　労務構成比:　39.75%　材料構成比:　55.59%　市場単価構成比:　0.00%　標準単価 :　27,490.00000

代表機労材規格(積算地区)	構成比	単価(積算地区)	代表機労材規格(東京地区)	単価(東京地区)	備考
その他(材料)			その他(材料)		EZ009
積算単価			積算単価		E9999
A=2　小型構造物 C=2　18-8-40BB J=1　-			B=2　バックホウ(クレーン機能付)打設 F=2　一般養生 K=1　全ての費用		

施工単価表

型枠　SPK19040152　単第0 -0011　表

一般型枠　小型構造物　1　m2　当り

機械構成比: 0.00%　労務構成比: 100.00%　材料構成比: 0.00%　市場単価構成比: 0.00%　標準単価 : 7,449.40000

代表機労材規格(積算地区)	構成比	単価(積算地区)	代表機労材規格(東京地区)	単価(東京地区)	備考
型わく工	45.50%		型わく工		RTPC00010 RTPT00010
普通作業員	30.09%		普通作業員		RTPC00002 RTPT00002
土木一般世話役	11.37%		土木一般世話役		RTPC00009 RTPT00009
その他(労務)			その他(労務)		ER009
積算単価			積算単価		EP001
A=1　一般型枠 C=1　全ての費用			B=2　小型構造物		

施工単価表

土のう積立工　　S1012　　単第0 -0012　表

小口並べ　　10　　m2　　当り

名称・規格など	数量	単位	単価	金額	備考
普通作業員	1.700	人			
諸雑費	1	式			
＊＊＊　合計　＊＊＊	10	m2			
＊＊＊　単位当たり　＊＊＊	1	m2			
A=1　小口並べ			B=3　土のう積立		

施工単価表

舗装版切断　SPK19040309　単第0 -0013　表

アスファルト舗装版　アスファルト舗装版厚15cm以下　1　m　当り

機械構成比: 6.42%　労務構成比: 53.37%　材料構成比: 40.21%　市場単価構成比: 0.00%　標準単価 : 547.25000

代表機労材規格(積算地区)	構成比	単価(積算地区)	代表機労材規格(東京地区)	単価(東京地区)	備考
コンクリートカッタ バキューム式・湿式 切削深20cm級ブレード径56cm	4.34%		コンクリートカッタ バキューム式・湿式 切削深20cm級ブレード径56cm		MTPC00056 MTPT00056
その他(機械)			その他(機械)		EK009
特殊作業員	18.48%		特殊作業員		RTPC00001 RTPT00001
土木一般世話役	9.59%		土木一般世話役		RTPC00009 RTPT00009
普通作業員	8.00%		普通作業員		RTPC00002 RTPT00002
その他(労務)			その他(労務)		ER009
コンクリートカッタブレード 自走式切断機用 径56cm(22インチ)	37.36%		コンクリートカッタブレード 自走式切断機用 径56cm(22インチ)		TTPC00015 TTPT00015
ガソリン,レギュラー スタンド渡し,スタンド給油	1.93%		ガソリンレギュラースタンド		TTPC00014 TTPT00014
その他(材料)			その他(材料)		EZ009

施工単価表

舗装版切断　SPK19040309　単第0 -0013　表

アスファルト舗装版　アスファルト舗装版厚15cm以下　1　m　当り

機械構成比:　6.42%　労務構成比:　53.37%　材料構成比:　40.21%　市場単価構成比:　0.00%　標準単価：　547.25000

代表機労材規格(積算地区)	構成比	単価(積算地区)	代表機労材規格(東京地区)	単価(東京地区)	備考
積算単価			積算単価		EP001
A=1　アスファルト舗装版 E=1　全ての費用			B=1　アスファルト舗装版厚15cm以下		

施工単価表

舗装版破砕　SPK19040308　単第0 -0014　表

アスファルト舗装版　障害無し 舗装版厚15cm以下　1　m2　当り

機械構成比:　10.10%　労務構成比:　81.87%　材料構成比:　8.03%　市場単価構成比:　0.00%　標準単価 :　160.90000

代表機労材規格(積算地区)	構成比	単価(積算地区)	代表機労材規格(東京地区)	単価(東京地区)	備考
<賃>バックホウ(クローラ型) 山積0.45m3(平積0.35) 排出ガス対策型(第1,2,3次基準値)低騒音	10.10%		バックホウ [クローラ型・排ガス対策型(第2次)] 山積0.45m3(平積0.35m3)		KTPC00004 KTPT00004
土木一般世話役	29.50%		土木一般世話役		RTPC00009 RTPT00009
運転手(特殊)	27.77%		運転手(特殊)		RTPC00006 RTPT00006
普通作業員	24.60%		普通作業員		RTPC00002 RTPT00002
軽油 パトロール給油,2～4KL積載車給油	8.03%		軽油1.2号パトロール給油		TTPC00013 TTPT00013
積算単価			積算単価		EP001
A=1　アスファルト舗装版 C=1　騒音振動対策不要 F=1　積込作業有り			B=1　障害無し D=1　舗装版厚15cm以下		

施工単価表

殻運搬　　SPK19040148　　単第0 -0015　表

舗装版破砕 機械積込(小規模土工)　DID区間無し 運搬距離7.0km以下(5.5km超)　1　m3　当り

機械構成比:　20.75%　労務構成比:　69.90%　材料構成比:　9.35%　市場単価構成比:　0.00%　標準単価 :　4,570.40000

代表機労材規格(積算地区)	構成比	単価(積算地区)	代表機労材規格(東京地区)	単価(東京地区)	備考
ダンプトラック[オンロード・ディーゼル] 2t積級 (タイヤ損耗費及び補修費(良好)を含む)	20.75%		ダンプトラック[オンロード・ディーゼル] 2t積級 (タイヤ損耗費及び補修費(良好)を含む)		MTPC00016T1 MTPT00016T1
運転手(一般)	69.90%		運転手(一般)		RTPC00007 RTPT00007
軽油 パトロール給油,2～4KL積載車給油	9.35%		軽油1.2号パトロール給油		TTPC00013 TTPT00013
積算単価			積算単価		EP001
A=2　舗装版破砕 C=1　DID区間無し E=1　全ての費用			B=5　機械積込(小規模土工) D=32　運搬距離7.0km以下(5.5km超)		

施工単価表

上層路盤(車道・路肩部)　SPK19040236　単第0 -0016　表

M-30　全仕上り厚10mm 1層施工　1　m2　当り

機械構成比:　10.59%　労務構成比:　29.59%　材料構成比:　59.82%　市場単価構成比:　0.00%　標準単価 :　533.81000

代表機労材規格(積算地区)	構成比	単価(積算地区)	代表機労材規格(東京地区)	単価(東京地区)	備考
モータグレーダ 土工用・排2 ブレード幅3.1m	4.28%		モータグレーダ 土工用・排2 ブレード幅3.1m		MTPC00134 MTPT00134
ロードローラ マタダム・排2 運転質量10t締固め幅2.1m	3.32%		ロードローラ マタダム・排2 運転質量10t締固め幅2.1m		MTPC00135 MTPT00135
<賃>タイヤローラ 質量8～20t 排出ガス対策型(第1,2次基準値)低騒音	1.08%		タイヤローラ 質量8～20t		KTPC00007 KTPT00007
その他(機械)			その他(機械)		EK009
運転手(特殊)	13.58%		運転手(特殊)		RTPC00006 RTPT00006
特殊作業員	4.78%		特殊作業員		RTPC00001 RTPT00001
普通作業員	4.54%		普通作業員		RTPC00002 RTPT00002
土木一般世話役	1.36%		土木一般世話役		RTPC00009 RTPT00009
その他(労務)			その他(労務)		ER009

施工単価表

上層路盤(車道・路肩部)　SPK19040236　単第0 -0016　表

M-30　全仕上り厚10mm 1層施工　1　m2　当り

機械構成比:　10.59%　労務構成比:　29.59%　材料構成比:　59.82%　市場単価構成比:　0.00%　標準単価:　533.81000

代表機労材規格(積算地区)	構成比	単価(積算地区)	代表機労材規格(東京地区)	単価(東京地区)	備考
粒度調整砕石 30～0mm	57.14%		再生粒度調整砕石 RM-40 [標準数量]全仕上り厚150mm		TTPCD0021 TTPT00357
軽油 パトロール給油,2～4KL積載車給油	2.20%		軽油1.2号パトロール給油		TTPC00013 TTPT00013
その他(材料)			その他(材料)		EZ009
積算単価			積算単価		E9999
A=6　M-30 H=1　-(全ての費用)			E=10　全仕上り厚(mm)		
【路盤材単価】 全仕上り厚(mm)/1000*路盤材単価(円) 全仕上り厚(mm):10.000(mm)					

施工単価表

表層(車道・路肩部)　SPK19040243　単第0 -0017　表

平均幅員1.4m以上3.0m以下　1層当り平均仕上厚5cm　1　m2　当り

機械構成比:　1.90%　労務構成比:　14.00%　材料構成比:　84.10%　市場単価構成比:　0.00%　標準単価:　1,560.50000

代表機労材規格(積算地区)	構成比	単価(積算地区)	代表機労材規格(東京地区)	単価(東京地区)	備考
<賃>アスファルトフィニッシャ ホイール型 舗装幅1.4～3.0m	1.26%		アスファルトフィニッシャ [ホイール型] 舗装幅1.4～3.0m		KTPC00059 KTPT00059
<賃>振動ローラ(搭乗・コンバインド式) 質量3～4t 排出ガス対策型(第1,2次基準値)低騒音	0.26%		振動ローラ(舗装用) [搭乗式コンバインド型] 質量3～4t		KTPC00009 KTPT00009
<賃>タイヤローラ 質量3～4t 排出ガス対策型(第1,2次基準値)低騒音	0.24%		タイヤローラ 質量3～4t		KTPC00057 KTPT00057
その他(機械)			その他(機械)		EK009
普通作業員	4.98%		普通作業員		RTPC00002 RTPT00002
特殊作業員	3.43%		特殊作業員		RTPC00001 RTPT00001
運転手(特殊)	3.37%		運転手(特殊)		RTPC00006 RTPT00006
土木一般世話役	1.19%		土木一般世話役		RTPC00009 RTPT00009
その他(労務)			その他(労務)		ER009

施工単価表

表層(車道・路肩部)　SPK19040243　単第0 -0017　表

平均幅員1.4m以上3.0m以下　1層当り平均仕上厚5cm　1　m2　当り

機械構成比:　1.90%　労務構成比:　14.00%　材料構成比:　84.10%　市場単価構成比:　0.00%　標準単価:　1,560.50000

代表機労材規格(積算地区)	構成比	単価(積算地区)	代表機労材規格(東京地区)	単価(東京地区)	備考
再生加熱アスファルト混合物 再生密粒度(20)	81.43%		密粒度As混合物(20) [標準数量]平均仕上り厚50mm		TTPCD0038 TTPT00284
アスファルト乳剤(JISK2208) アスファルト乳剤(浸透用) PK-4タックコート用	2.43%		アスファルト乳剤(JISK2208) アスファルト乳剤(浸透用) PK-4タックコート用		TTPC00027 TTPT00027
軽油 パトロール給油,2～4KL積載車給油	0.23%		軽油1.2号パトロール給油		TTPC00013 TTPT00013
その他(材料)			その他(材料)		EZ009
積算単価			積算単価		E9999
A=3　平均幅員1.4m以上3.0m以下 C=6　再生密粒度アスファルト混合物(20) G=1　- I=1　-(全ての費用)			B=5　1層当り平均仕上り厚(mm) E=1　PK-4 H=1　-		
【アスファルト混合物単価】 1層当り平均仕上り厚(mm)/1000*(アスファルト混合物単価(円)+各種割増合計値) 1層当り平均仕上り厚(mm):5.000(mm)					

施工単価表

防護柵設置工(Gr) コンクリート建込　SS000123　単第0 -0018　表

- 塗装品_Gr-C-2B　[規]21m未満　1　m　当り

名称・規格など	数量	単位	単価	金額	備考
標準型【材工共】 コンクリート建込・塗装品(白色) Gr-C-2B	1.000	m			
諸雑費	1	式			
＊＊＊　単位当たり　＊＊＊	1	m			
A=1　- C=3　[規]21m未満 F=1　-			B=3　塗装品_Gr-C-2B E=1　- G=1　-		
H=1　-			I=1　-		

施工単価表

ガードレール基礎工　　V0001　　単第0 -0019　表

1　m　当り

名称・規格など	数量	単位	単価	金額	備考
コンクリート 小型構造物 18-8-40BB バックホウ(クレーン機能付)打設	0.426	m3			単第0-0010　表
型枠 一般型枠 小型構造物	1.283	m2			単第0-0011　表
基礎砕石 砕石の厚さ7.5cmを超え12.5cm以下 RC-40	0.501	m2			単第0-0020　表
モルタル練 高炉 混合比1:3	0.028	m3			単第0-0021　表
＊＊＊　単位当たり　＊＊＊	1	m			

施工単価表

基礎砕石　SPK19040039　単第0 -0020　表

砕石の厚さ7.5cmを超え12.5cm以下　RC-40　1　m2　当り

機械構成比:　4.78%　労務構成比:　77.15%　材料構成比:　18.07%　市場単価構成比:　0.00%　標準単価:　942.25000

代表機労材規格(積算地区)	構成比	単価(積算地区)	代表機労材規格(東京地区)	単価(東京地区)	備考
<賃>バックホウ(クローラ型) 山積0.8m3(平積0.6) 排出ガス対策型(第1,2,3次基準値)低騒音	4.75%		バックホウ クローラ型 山積0.8m3(平積0.6m3)		KTPC00018 KTPT00018
その他(機械)			その他(機械)		EK009
普通作業員	40.16%		普通作業員		RTPC00002 RTPT00002
特殊作業員	17.48%		特殊作業員		RTPC00001 RTPT00001
土木一般世話役	9.93%		土木一般世話役		RTPC00009 RTPT00009
運転手(特殊)	9.05%		運転手(特殊)		RTPC00006 RTPT00006
その他(労務)			その他(労務)		ER009
再生クラッシャラン 40～0mm	15.28%		再生クラッシャーラン RC-40		TTPC00008 TTPT00008
軽油 パトロール給油,2～4KL積載車給油	2.78%		軽油1.2号パトロール給油		TTPC00013 TTPT00013

施工単価表

基礎砕石　SPK19040039　単第0 -0020　表

砕石の厚さ7.5cmを超え12.5cm以下　RC-40　1　m2　当り

機械構成比:　4.78%　労務構成比:　77.15%　材料構成比:　18.07%　市場単価構成比:　0.00%　標準単価 :　942.25000

代表機労材規格(積算地区)	構成比	単価(積算地区)	代表機労材規格(東京地区)	単価(東京地区)	備考
その他(材料)			その他(材料)		EZ009
積算単価			積算単価		EP001
A=2　砕石の厚さ7.5cmを超え12.5cm以下 D=1　全ての費用			B=1　RC-40		

施工単価表

モルタル練　SPK19040151　単第0 -0021　表

高炉　混合比1:3　1　m3　当り

機械構成比: 0.00%　労務構成比: 61.59%　材料構成比: 38.41%　市場単価構成比: 0.00%　標準単価 : 36,083.00000

代表機労材規格(積算地区)	構成比	単価(積算地区)	代表機労材規格(東京地区)	単価(東京地区)	備考
普通作業員	61.59%		普通作業員		RTPC00002 RTPT00002
セメント(袋) 高炉B種 25kg/袋	25.55%		セメント 高炉B 25kg袋入		TTPC00063 TTPT00063
コンクリート用砂 細目(洗い)	12.86%		砂 細目(洗い)		TTPC00066 TTPT00066
積算単価			積算単価		EP001
A=1　高炉 C=1　全ての費用			B=3　混合比1:3		

施工単価表

ガードレール支柱工　　V0002　　単第0 -0022　表

1　　箇所　　当り

名称・規格など	数量	単位	単価	金額	備考
モルタル練 高炉 混合比1:3	0.002	m3			単第0-0021　表
円筒型枠 円形紙管 175×3.5	0.4	m			単第0-0023　表
砂	0.005	m3			
鉄筋 SD345 D10	0.003	t			
＊＊＊　単位当たり　＊＊＊	1	箇所			

施工単価表

円筒型枠　S3020023　単第0 -0023　表

円形紙管 175×3.5　100　m　当り

名称・規格など	数量	単位	単価	金額	備考
普通作業員	2.000	人			
円形紙管 175×3.5	105.000	m			
諸雑費	1	式			
＊＊＊　合計　＊＊＊	100	m			
＊＊＊　単位当たり　＊＊＊	1	m			
A=7　円形紙管 175×3.5					

数量計算書

道路災害復旧工事（大和町高路線その１）

平成30年災害

高路線

工　事　費　内　訳　表

費　目	工　種	種　別	細　別	規　格	単位	計上数量	過程数量	摘　要
本工事費	道路土工							
	掘削工							
	掘削	機械掘削		砂質土	m3	280	278.4	
	盛土工							
		路床盛土		砂質土 （流用）	m3	80	83.3	
	法面整形工							
		法面整形 （裏込砕石部）	機械	砂質土	m2	70	68.0	
	残土処分							
		残土		砂質土	m3	170	166.0	
	作業土工							
		床掘		砂質土	m3	30	26.9	

費　目	工　種	種　別	細　別	規　格	単位	計上数量	過程数量	摘　要
		埋戻	バックホウ埋戻	砂質土	m3	20	18.0	
	コンクリート ブロック積工							
		コンクリート ブロック工	控え35cm 裏コン15cm		m2	75	75.4	
		裏込砕石	RC-40		m3	31	31.1	
		ブロック基礎	1:0.5		m	16	16.4	
	道路付属物工							
		小口止工	小口止工	H=4.52	箇所	2	2.0	
	雑工（取付工）							
		植生土のう			m2	19	18.6	
	防護柵工							
		ガードレール基礎	H=600mm		m	17	17.0	
		ガードレール	Gr-C-2B		m	17	17.0	

費　目	工　種	種　別	細　別	規　格	単位	計上数量	過程数量	摘　要
	舗装工							
		表層工	再生密粒度AS	5cm	m2	46	46.4	
		上層路盤	粒度調整砕石	M-30 10cm	m2	49	48.7	
	構造物撤去工							
		舗装版切断	As舗装版	t＝10cm以下	m	4	3.8	
		舗装版破砕	アスファルト	t=5cm	m2	26	26.1	
		As殻運搬			m3	1	1.3	47.1×0.05
		As殻処分			t	3	3.1	2.35t/m3

高路線　　土量配分表

掘　削　土		
掘　削	砂質土	278.4　m3
計		278.4　m3

83.3　／　0.9　＝　92.6　m3

土量変化率＝　0.9

盛　土		
盛　土	砂質土	83.3　m3

18.0　／　0.9　＝　20.0　m3

土量変化率＝　0.9

埋　戻　土		
埋　戻	砂質土	18.0　m3

165.8　m3

残土処分		
計	砂質土	165.8　m3

高路線　　道路土工　　**計 算 書**

測　点	距 離	機械掘削C(SF)			盛土B									摘　要
		断　面	平　均	数 量	断　面	平　均	数 量	断　面	平　均	数 量	断　面	平　均	数 量	
(A箇所)		0.0												
SECT0.0	3.1	15.3	7.65	23.7	0.4									
SECT5.0	5.0	2.1	8.70	43.5	9.4	4.90	24.5							
SECT17.0	12.0	26.3	14.20	170.4	0.4	4.90	58.8							
	3.1	0.0	13.15	40.8										
小計	23.2			278.4			83.3							

高路線　　作業土工　　**計 算 書**

測　点	距 離	床掘E(SF)			埋戻Fu			法面整形L1						摘　要
		断　面	平　均	数 量	断　面	平　均	数 量	断　面	平　均	数 量	断　面	平　均	数 量	
(A箇所)		0.0			0.0									
SECT0.0	0.9	1.5	0.75	0.7	1.0	0.50	0.5	4.0						
SECT5.0	5.0	1.5	1.50	7.5	1.0	1.00	5.0	4.0	4.00	20.0				
SECT17.0	12.0	1.5	1.50	18.0	1.0	1.00	12.0	4.0	4.00	48.0				
	0.9	0.0	0.75	0.7	0.0	0.50	0.5							
小計	18.8			26.9			18.0			68.0				

高路線　　コンクリートブロック積　　**計 算 書**

測 点	距 離	ブロック法長(SL)			裏込砕石(Gv)									摘 要
		断 面	平 均	数 量	断 面	平 均	数 量	断 面	平 均	数 量	断 面	平 均	数 量	
(A箇所)														
SECT0.0	0.0	4.6			1.9									
SECT5.0	4.7	4.6	4.60	21.6	1.9	1.90	8.9							
SECT17.0	11.7	4.6	4.60	53.8	1.9	1.90	22.2							
合 計	16.4			75.4			31.1							

高路線　　その他構造物

種　別	細　別	計　算　式	数　量	摘　要
(道路付属物工)				
小口止工	H=4.52	2.0	2.0　箇所	
(防護柵工)				
ガードレール基礎	H=600mm	17.0	17.0　m	
ガードレール	Gr-C-2B	17.0	17.0　m	

高路線　　雑工(取付工)　　**計 算 書**

測 点	距 離	植生土のう												摘 要
		断 面	平 均	数 量	断 面	平 均	数 量	断 面	平 均	数 量	断 面	平 均	数 量	
(A箇所)	0.0	0.00												
	2.6	5.15	2.58	6.7										
SECT0.0	0.5	5.15	5.15	2.6										
SECT17.0	0.0	5.15	5.15	0.0										
	0.5	5.15	5.15	2.6										
	2.6	0.00	2.58	6.7										
小計	6.2			18.6										

高路線　　雑工(取付工)　　**計 算 書**

測 点	距 離	植生土のう												摘 要
		断 面	平 均	数 量	断 面	平 均	数 量	断 面	平 均	数 量	断 面	平 均	数 量	
(A箇所)	0.0	0.00												
	2.6	5.15	2.58	6.7										
SECT0.0	0.5	5.15	5.15	2.6										
SECT17.0	0.0	5.15	5.15	0.0										
	0.5	5.15	5.15	2.6										
	2.6	0.00	2.58	6.7										
小計	6.2			18.6										

高路線　　舗装工　　**計 算 書**

測　点	距 離	表層工 再生密粒度アスコン			上層路盤 粒度調整砕石									摘　要
		断　面	平　均	数 量	断　面	平　均	数 量	断　面	平　均	数 量	断　面	平　均	数 量	
(A箇所)	0.0	2.00			2.10									
SECT0.0	3.1	2.00	2.00	6.2	2.10	2.10	6.5							
SECT5.0	5.0	2.00	2.00	10.0	2.10	2.10	10.5							
SECT17.0	12.0	2.00	2.00	24.0	2.10	2.10	25.2							
	3.1	2.00	2.00	6.2	2.10	2.10	6.5							
小計	23.2			46.4			48.7							

高路線　　舗装工　　**計 算 書**

測　点	距 離	表層工 再生密粒度アスコン			上層路盤 粒度調整砕石									摘　要
		断　面	平　均	数 量	断　面	平　均	数 量	断　面	平　均	数 量	断　面	平　均	数 量	
(A箇所)	0.0	2.00			2.10									
SECT0.0	3.1	2.00	2.00	6.2	2.10	2.10	6.5							
SECT5.0	5.0	2.00	2.00	10.0	2.10	2.10	10.5							
SECT17.0	12.0	2.00	2.00	24.0	2.10	2.10	25.2							
	3.1	2.00	2.00	6.2	2.10	2.10	6.5							
小計	23.2			46.4			48.7							

高路線　　舗装版取壊工　　**計 算 書**

測 点	距 離	舗装版取壊し			舗装版切断									摘 要
		断 面	平 均	数 量	断 面	平 均	数 量	断 面	平 均	数 量	断 面	平 均	数 量	
(A箇所)	0.0	1.9					1.9							
SECT0.0	3.1	1.9	1.90	5.9										
	0.0	0.0	0.95	0.0										
	3.0	1.9	0.95	2.9										
SECT17.0	6.0	1.9	1.90	11.4										
	3.1	1.9	1.90	5.9			1.9							
小計	15.2			26.1			3.8							
	体積	26.1×0.05=		m3 1.3										
	重量	1.3×2.35=		t 3.1										

(11/15)	基礎コンクリート	10m当り

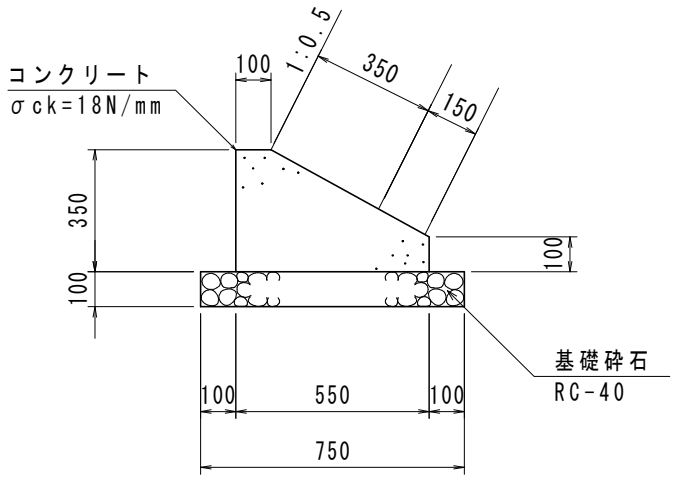

種 別	規 格	計 算 式	数 量	
コンクリート	18N-8-40	((0.100+0.550)×1/2×0.250+0.550×0.100)×10.00	1.363	m3
型枠	小構造物	(0.350+0.100)×10.00	4.50	m2
基礎砕石	RC-40	0.750×10.00	7.50	m2

(12/15)	小口止工	1ヶ所当り

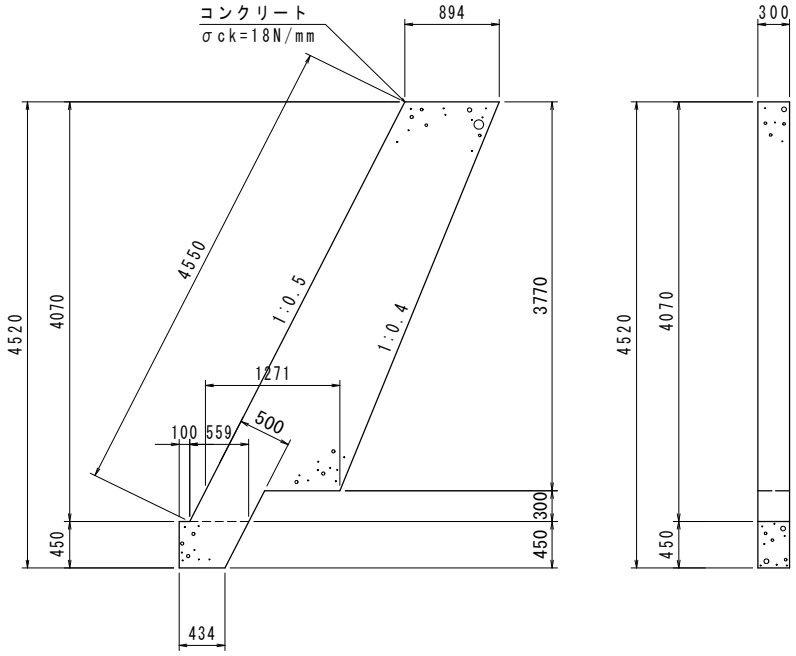

種 別	規 格	計 算 式	数 量	
面積		(0.894+1.271)×1/2×3.770+0.559×0.300+(0.659+0.434) ×1/2×0.450	4.495	m2
コンクリート	18N-8-40	4.495×0.300	1.349	m3
型枠	小構造物	4.495×2+(4.550+0.450)×0.300	10.490	m2

(14/15)	ガードレール基礎	10m当り

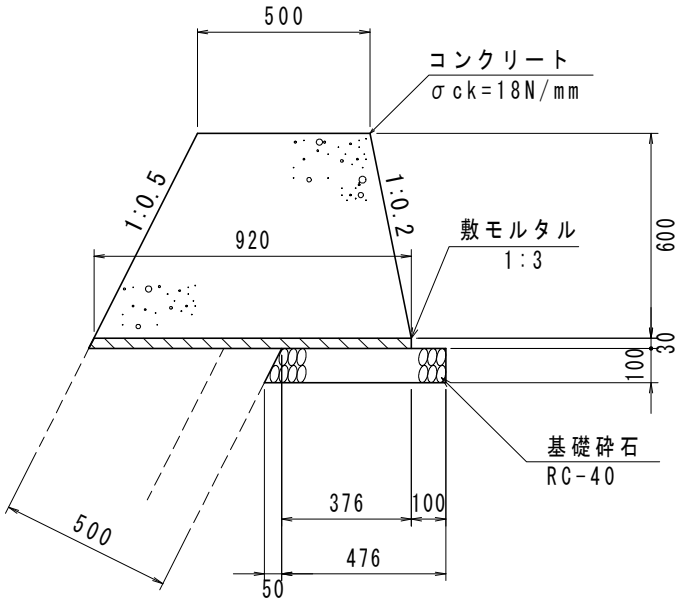

種 別	規 格	計 算 式	数 量	
コンクリート	18N-8-40	'広島県制定土木構造物標準設計図集による	4.26	m3
型枠	小構造物	〃	12.83	m2
敷モルタル	1:3	〃	0.28	m3
基礎砕石	RC-40	〃	5.01	m2

(15/15)	Gr-C-2B(ガードレール支柱)	1ヶ所当り

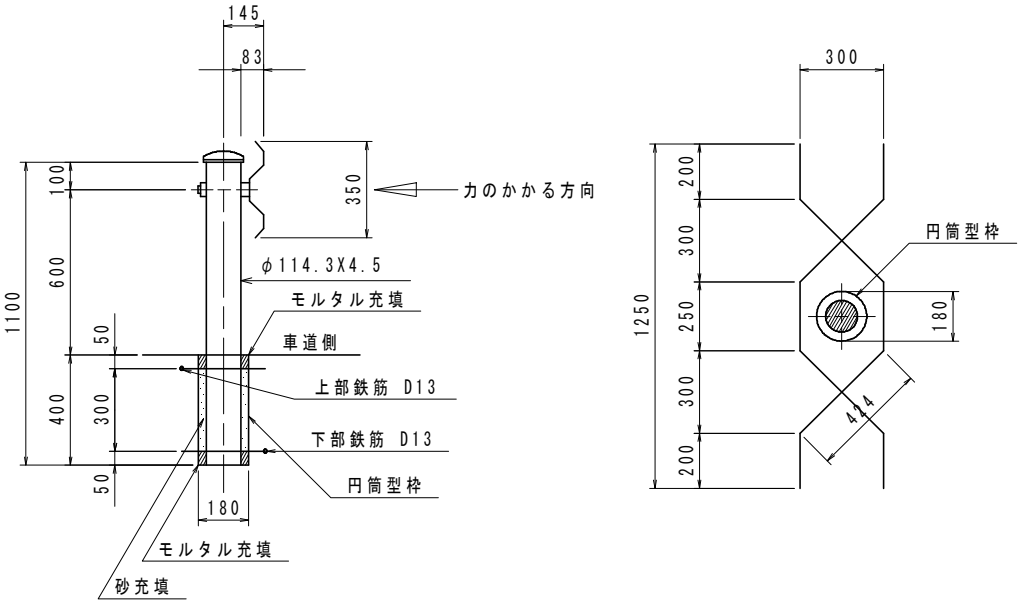

種 別	規 格	計 算 式	数 量	
円筒型枠	φ180×400	0.40	0.40	m
モルタル	1:3	(π×0.180^2/4-π×0.1143^2/4)×0.100	0.002	m3
砂		(π×0.180^2/4-π×0.1143^2/4)×0.300	0.005	m3
鉄 筋	D13 SD295A	広島県制定土木構造物標準設計図集による	2.986	kg

位　置　図

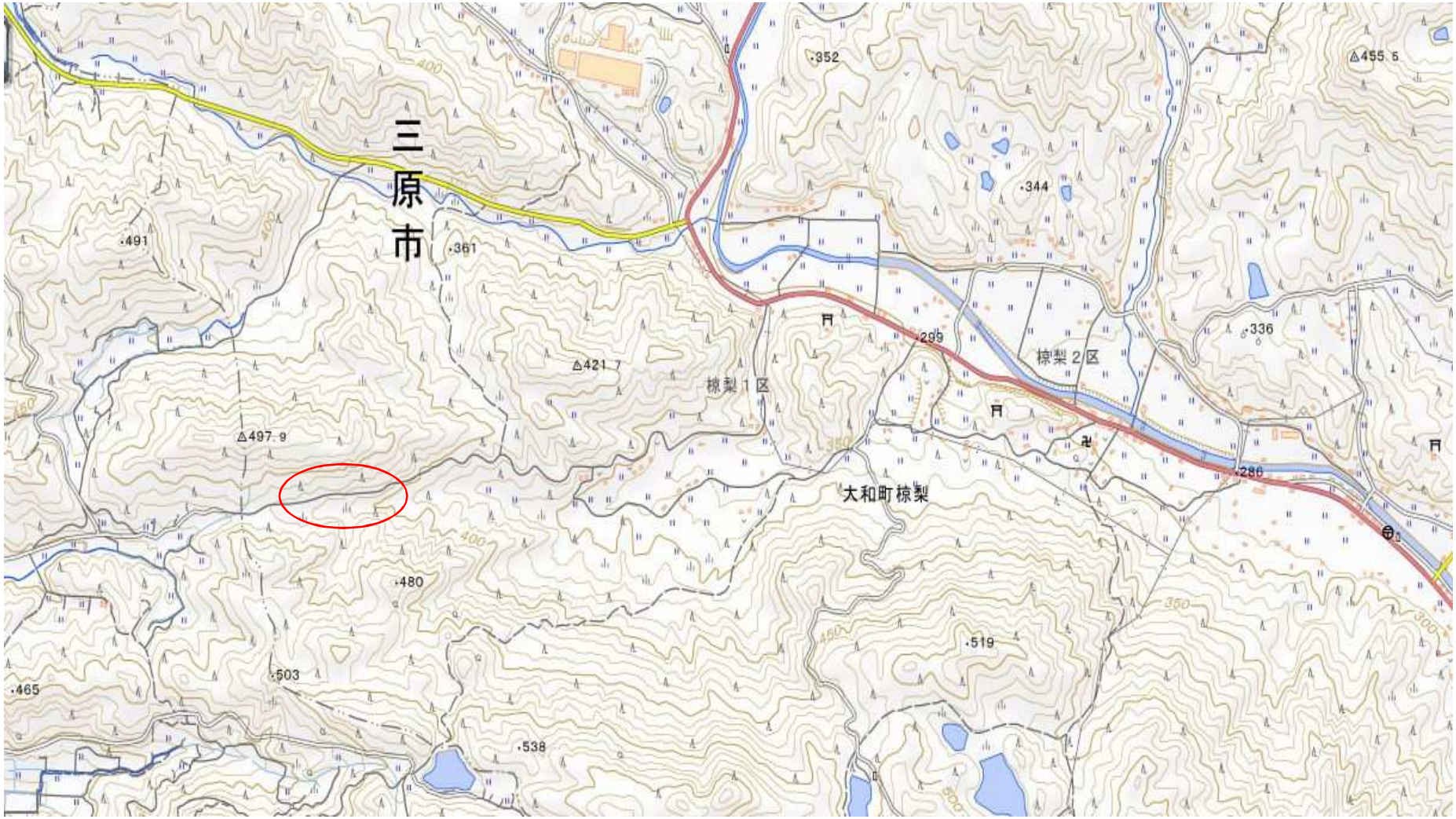
三原市
352
455.5
344
491
361
336
299
421.7
椋梨２区
椋梨１区
497.9
280
大和町椋梨
480
519
503
465
538