工　事 番　号	部　長	室　長	室長補佐	係　長	検 算 者	設 計 者

設計年度	令和2年度	道路災害復旧工事（大草里道） 災害復旧事業 三原市大和町大草 平成30年 災害 仕　様　書
施工月日	令和　　年　　月　　日	
施工方法	請　　負	
工事期間		

工　事　概　要	起　工　理　由
施工延長　8.5m 土工　一式 ブロック積工　A= 19m2 石積工　A= 17m2 舗装工　A= 11m2 仮設工　一式	

三　原　市

特　記　仕　様　書

第１章　総則

第１節　適　用

１　本特記仕様書は，三原市大和町大草　道路災害復旧工事(大草里道)に適用する。

２　本特記仕様書に記載のない事項については，次によるものとする。

・土木工事共通仕様書　令和元年８月　広島県

※土木工事共通仕様書は「広島県の調達情報」に掲載している。(https://chotatsu.pref.hiroshima.lg.jp/)

・その他関連規格類

３　本工事は、「令和元年度　平成 30 年 7 月豪雨の被災地（広島県）で適用する施工パッケージ型積算方式標準単価表」を用いた積算方式及び土木工事積算基準書により各種区分に従って対象額ごとに求めた共通仮設費率及び現場管理費率にそれぞれ次の補正係数を乗じた積算方式の対象工事である。

共通仮設費率：1.1、　現場管理費率：1.1

第２章　施工条件

第１節　用地

１　原形復旧とする。

第２節　施工時間（施工に際しては地元調整を十分に行ったうえで作業を進めること。）

１　施工時間　8:00～17:00（作業可能時間）

第３節　安全対策

１　保安施設

工事標示板　　現道工事における保安施設のうち,「工事標示板」の標準様式については,土木工事共通仕様書のとおりとすること。

工事情報看板等　　路上工事に関する情報を歩行者や工事現場周辺の住民に周知するため，工事情報看板及び工事説明看板を設置すること。標準様式は土木工事共通仕様書のとおりとすること。

第４節　工事用道路

１　一般道路

使用期間　　工事施工期間

使用時間　　８時～１７時

工事中・後の処置　　随時　清掃，　工事後　舗装欠損部補修（工事前・後の写真により監督員と協議すること。）

第５節　その他

１　工事用機資材の仮置き

受注者が責任を持って確保すること。

第３章　設計金額

第１節　排出ガス対策型建設機械の使用促進

土木工事共通仕様書（令和元年８月　広島県）『１－１-30 環境対策』で使用を義務付けている排出ガス対策型建設機械においては，排出ガス対策型（第２次基準値）以上の建設機械の使用に努めること。

なお，使用する排出ガス対策型建設機械について，基準値による設計変更は行わない。

第４章　工事保険等

受注者は，本工事において第三者に与えた損害を補填する保険又はその他必要とする建設工事に関連する保険等に加入しなければならない。また，加入した保険等については，保険証券の写し（保険以外の場合はそれに代わるもの）を監督員に提出すること。

なお，加入に必要な保険料等は，設計で現場管理費に見込んでいる。

第５章　その他

本特記仕様書及び設計図書に明示していない事項，または，その内容に疑義が生じた場合は，監督員の指示を受けること。

工 事 数 量 総 括 表

道路災害復旧工事（大草里道）

大草里道

工事数量総括表

費目・工種明細など	規格1・規格2	単位		数量	備考
本工事費					
道路改良		式		1	レベル1
道路土工		式		1	レベル2
掘削工		式		1	レベル3
掘削	土砂 上記以外(小規模) 標準	m3		30	レベル4
法面整形工		式		1	レベル3
法面整形(切土部)	切土部　現場制約無し レキ質土、砂及び砂質土、粘性土	m2		20	レベル4
残土処理工		式		1	レベル3
石・ブロック積(張)工		式		1	レベル2
作業土工		式		1	レベル3
Coブロック工(Coブロック積)		式		1	レベル3
1号ブロック基礎工	18-8-40BB	m		1	レベル4
2号ブロック基礎工	18-8-40BB	m		6	レベル4
1号コンクリートブロック積	控え35cm　滑面 裏込Co　t=10cm	m2		5	レベル4
2号コンクリートブロック積	控え35cm　滑面 裏込Co無し	m2		14	レベル4
胴込・裏込材(砕石)	RC-40	m3		9	レベル4
小口止コンクリート	18-8-40BB	箇所		4	レベル4
嵩上工		m		2	レベル4

工事数量総括表

費目・工種明細など	規格1・規格2	単位		数量	備考
底張工	18-8-40BB	m3		3	レベル4
構造物撤去工		式		1	レベル2
構造物取壊し工		式		1	レベル3
舗装版切断	コンクリート舗装版、t=10cm以下	式		1	レベル4
舗装版破砕	コンクリート、t=10cm以下	m2		3	レベル4
運搬処理工		式		1	レベル3
殻運搬	コンクリート殻	m3		0.2	レベル4
殻処分	無筋コンクリート殻	m3		0.2	レベル4
雑工		式		1	レベル2
取付工（石積）		式		1	レベル3
取付工（石積）	雑割石、練石	m2		17	レベル4
張コンクリート		式		1	レベル3
張コンクリート	18-8-40BB,t=7cm	m2		16	レベル4
舗装		式		1	レベル1
舗装工		式		1	レベル2
コンクリート舗装工		式		1	レベル3
下層路盤(車道・路肩部)	全仕上り厚100mm 1層施工 RC-30	m2		11	レベル4
コンクリート舗装	18-8-40BB、t=10cm	m2		11	レベル4

工事数量総括表

費目・工種明細など	規格1・規格2	単位		数量	備考
全工種共通仮設		式		1	レベル1
仮設工		式		1	レベル2
土留・仮締切工		式		1	レベル3
水替工		式		1	レベル3
仮水路工		式		1	レベル3
残土処理工		式		1	レベル3
＊＊直接工事費＊＊					
共通仮設費率分					
＊＊共通仮設費計＊＊					
＊＊純工事費＊＊					
現場管理費					
＊＊工事原価＊＊					
一般管理費率分					
一般管理費計					
＊＊工事価格＊＊					
＊＊消費税相当額＊＊					
＊＊工事費計＊＊					

図面番号	／	縮尺	関示
工種	道路災害復旧工事		
種別	平面図、縦断図、展開図	番号	1／4
路線 河川 名	大草里道		
工事箇所	三原市大和町大草		
三　原　市			

平面図 S=1:250

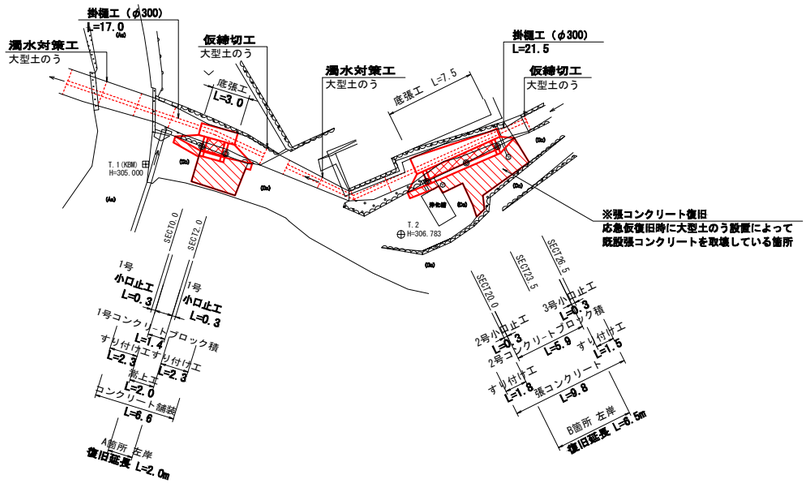

点名	H	X	Y	摘要
T.1(KBM)	305.000	100.000	100.000	
T.2	306.783	120.816	105.718	
SECT 0.0		104.572	98.542	A箇所
SECT 2.0		106.518	99.142	
SECT 20.0		122.926	101.398	B箇所
SECT 23.5		126.144	99.879	
SECT 26.5		128.697	98.542	

展開図 S=1:100

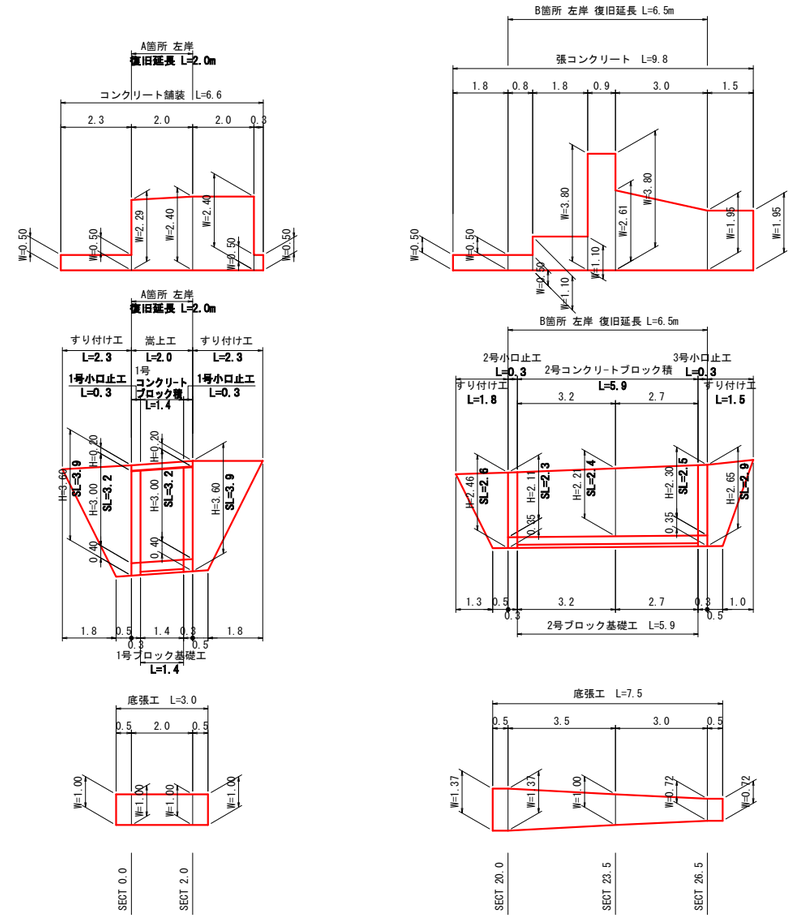

縦断面図 V=1:100 H=1:100

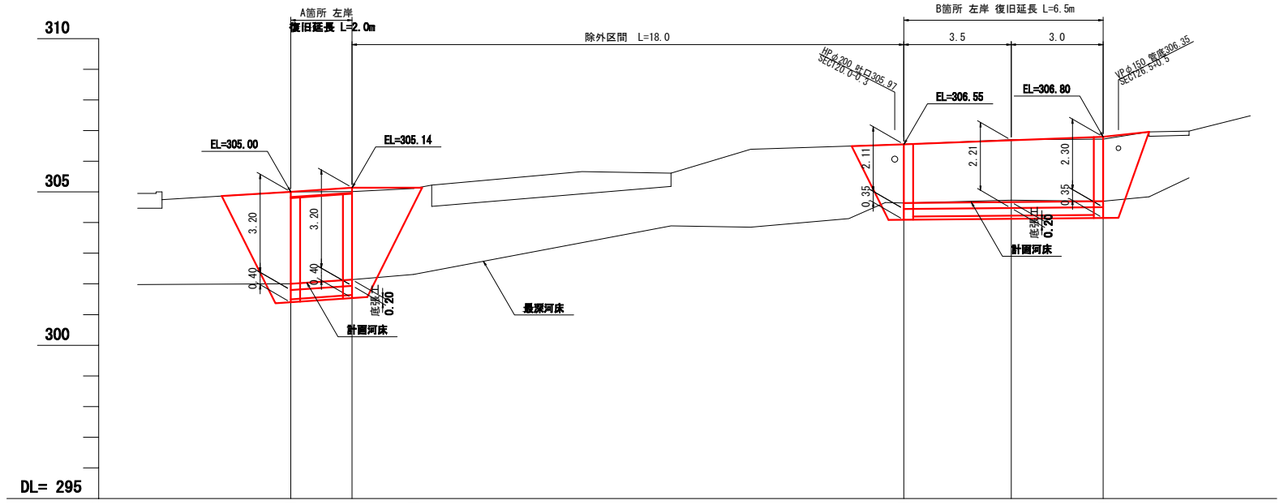

勾配図	302.00	I=7.0% L=4.0m	302.28 (1/14.3)		304.64	I=0.9% L=8.0m (1/108.3)	304.70
計画河床高	302.00	302.14			304.64	304.67	304.70
最深河床高	302.00	302.14	302.31		304.64	304.73	304.70
地盤高	305.00	305.01			306.55	306.70	306.72
追加距離	0.00	2.00	4.00		20.00	23.50	26.50
区間距離	0.00	2.00			18.00	3.50	3.00
測点	SECT0.0	SECT2.0			SECT20.0	SECT23.5	SECT26.5

構造物撤去工展開図 S=1:100

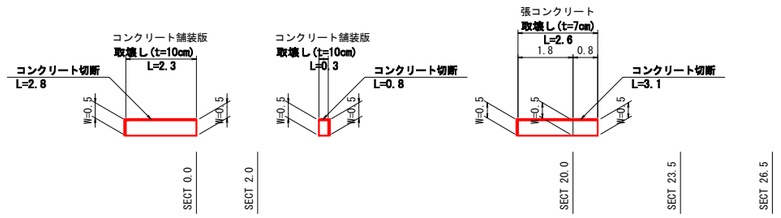

図面番号	／	縮尺	関係
工種	道路災害復旧工事		
種別	横断図	番号	2／4
路線 河川 名	大草里道		
工事箇所	三原市大和町大草		
三原市			

横断面図 S=1:100

A箇所

SECT0.0

GH=305.00
FH=302.14（計画河床高）

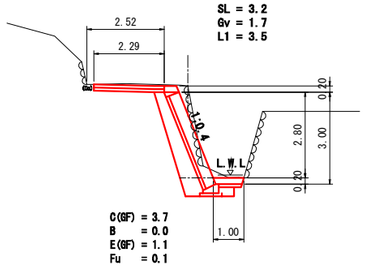

DL=300.00

SECT2.0

GH=305.01
FH=302.00（計画河床高）

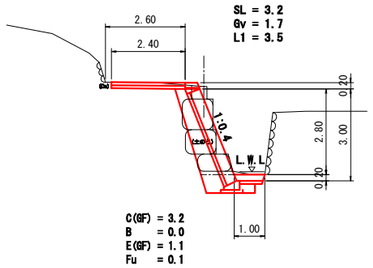

DL=300.00

横断面図 S=1:100

C(GF)= 掘削
B = 盛土
E(GF)= 床盛
Fu = 埋戻

SL = ブロック法長
Gv = 裏込砕石
L1 = 法面整形(裏砕部)

B箇所

SECT20.0

GH=306.55
FH=304.70（計画河床高）

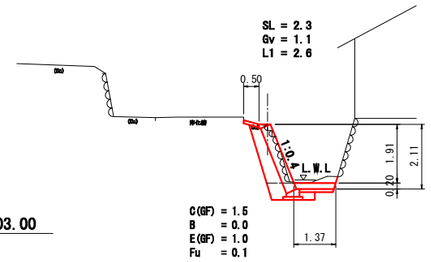

DL=303.00

SECT23.5

GH=306.70
FH=304.67（計画河床高）

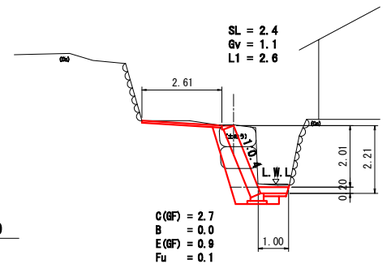

DL=303.00

SECT26.5

GH=306.72
FH=304.64（計画河床高）

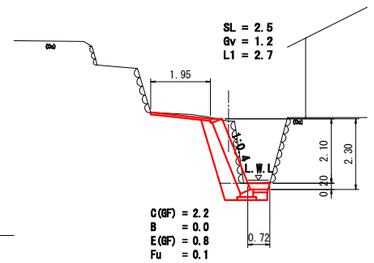

DL=303.00

図面番号	／	縮尺	関係
工種	道路災害復旧工事		
種別	構造図（1）	番号	3／4
路線河川名	大草里道		
工事箇所	三原市大和町大草		
三原市			

構造図（1）

1号ブロック積擁壁
S=1:50

（盛土・H≦3.0m）

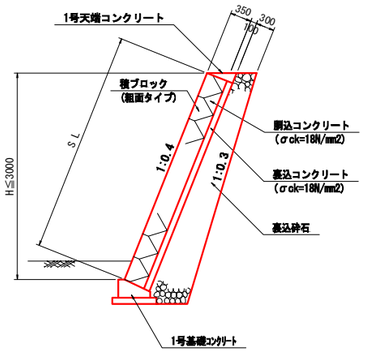

2号ブロック積擁壁
S=1:50

（河川・H≦3.0m）

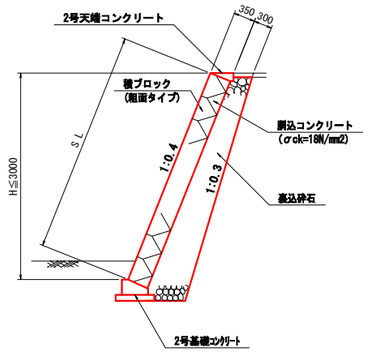

1号小口止工
S=1:50

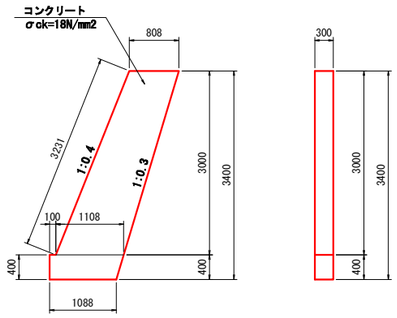

数量表	(1号小口止工)			1ヶ所当り
名称	規格寸法	単位	数量	摘要
コンクリート	σck=18N/mm2	m3	1.00	
型枠	小型構造物	m2	6.79	
化粧型枠	小型構造物	m2	0.97	

3号小口止工
S=1:50

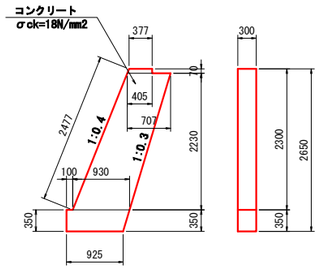

数量表	(3号小口止工)			1ヶ所当り
名称	規格寸法	単位	数量	摘要
コンクリート	σck=18N/mm2	m3	0.66	
型枠	小型構造物	m2	4.50	
化粧型枠	小型構造物	m2	0.74	

1号ブロック基礎
S=1:20

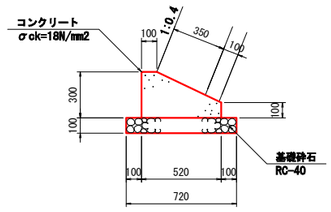

数量表	(1号ブロック基礎)			10m当り
名称	規格寸法	単位	数量	摘要
コンクリート	σck=18N/mm2	m3	1.14	
型枠	小型構造物	m2	4.00	
基礎砕石	RC-40	m2	7.20	

2号ブロック基礎
S=1:20

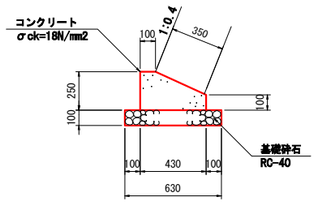

数量表	(2号ブロック基礎)			10m当り
名称	規格寸法	単位	数量	摘要
コンクリート	σck=18N/mm2	m3	0.83	
型枠	小型構造物	m2	3.50	
基礎砕石	RC-40	m2	6.30	

2号小口止工
S=1:50

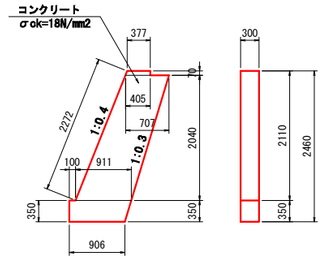

数量表	(2号小口止工)			1ヶ所当り
名称	規格寸法	単位	数量	摘要
コンクリート	σck=18N/mm2	m3	0.60	
型枠	小型構造物	m2	4.13	
化粧型枠	小型構造物	m2	0.68	

嵩上工
S=1:20

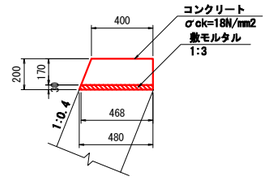

数量表	(嵩上工)			10m当り
名称	規格寸法	単位	数量	摘要
コンクリート	σck=18N/mm2	m3	0.74	
型枠	小型構造物	m2	3.53	
敷モルタル	1:3	m3	0.142	

1号天端コンクリート
（参考図） S=1:20

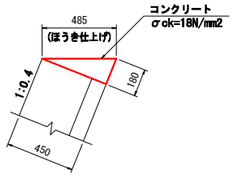

2号天端コンクリート
（参考図） S=1:20

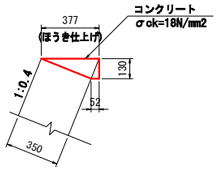

図面番号	／	縮尺	関係
工種	道路災害復旧工事		
種別	構造図（2）	番号	4／4
路線 河川 名	大草里道		
工事箇所	三原市大和町大草		
三原市			

構造図（2）

1.00

底張工

S=1:20

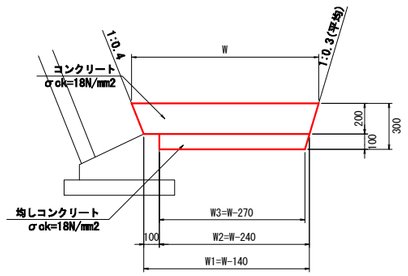

数量表					m当り
名称	単位	SECT 0.0, 2.0	SECT20.0	SECT23.5	SECT26.5
W	m	1.00	1.37	1.00	0.72
W1	m	0.86	1.23	0.86	0.58
W2	m	0.76	1.13	0.76	0.48
W3	m	0.73	1.10	0.73	0.45
コンクリート	m3	0.19	0.26	0.19	0.13
均しコンクリート	m3	0.07	0.11	0.07	0.05

コンクリート舗装

S=1:10

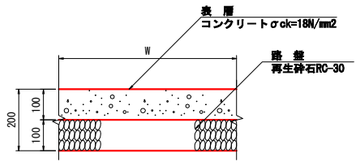

張コンクリート

S=1:10

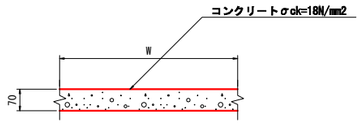

すり付け工

S=1:50

練石積

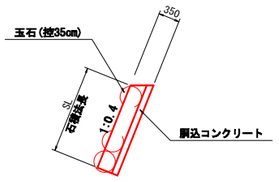

仮締切工・濁水対策工（参考図）

S=1:100

（河床幅3m未満）

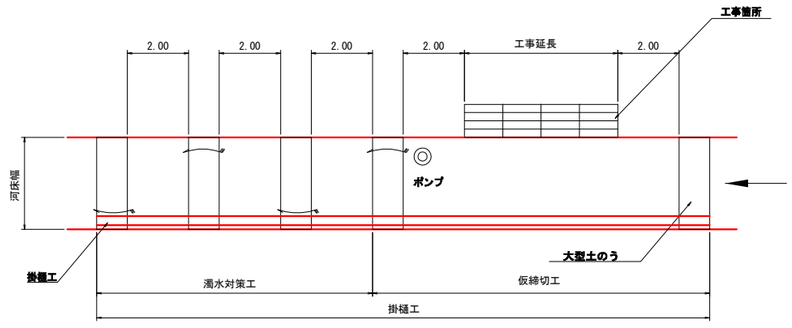

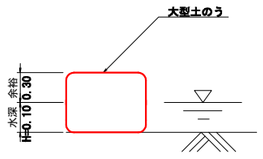

参考資料

道路災害復旧工事（大草里道）

大草里道

総括情報表

変更回数	0	
適用単価地区	48 三原市(大和)	
単価適用日	00-02.06.01(0)	
諸経費体系	1 公共(一般)	
	当世代	前世代
工種	04 道路改良工事	
施工地域・工事場所区分	04 一般交通影響有り(2)	
復興補正区分	01 補正あり	
週休補正区分	00 補正なし	
現場事務所等の貸与区分	00 補正なし	
冬期補正係数	00 補正なし	
緊急工事区分	00 通常工事 0%	
前払金支出割合区分	00 補正無し	
契約保証区分	03 補正しない	

建設技能労働者や交通誘導員等の現場労働者にかかる経費として，労務費のほか各種経費（法定福利費の事業者負担額，労務管理費，安全訓練等に要する費用等）が必要であり，本積算ではこれらを現場管理費等の一部として率計上している。

≪凡例≫
Co ･･･コンクリート　As ･･･アスファルト
DT ･･･ダンプトラック　BH ･･･バックホウ
CC ･･･クローラクレーン　TC ･･･トラッククレーン
RTC･･･ラフテレーンクレーン

本工事費　内訳表

費目・工種・施工名称など	数量	単位	単価	金額	備考
本工事費					X1000
道路改良	1	式			Y1E01　　レベル1
道路土工	1	式			Y1E0101　　レベル2
掘削工	1	式			Y1E010101　レベル3
掘削 土砂 上記以外(小規模) 標準	30	m3			Y1E01010101レベル4
復興歩掛_掘削 土砂 上記以外(小規模) 標準	30	m3			SPKH1904001 00 単第0 -0001　表
法面整形工	1	式			Y1E010107　レベル3
法面整形(切土部) 切土部　現場制約無し レキ質土、砂及び砂質土、粘性土	20	m2			Y1E01010701レベル4
法面整形 切土部　現場制約無し レキ質土,砂及び砂質土,粘性土	20	m2			SPK19040030 00 単第0 -0002　表

本工事費　内訳表

費目・工種・施工名称など	数量	単位	単価	金額	備考
残土処理工	1	式			Y1E010110　レベル3
土砂等運搬 小規模　土砂（岩塊・玉石混り土含む） DID区間無し、距離6.0km以下（5.0km超）	40	m3			Y1E01011002レベル4
土砂等運搬 小規模 土砂(岩塊・玉石混り土含む) DID区間無し　距離7.5km以下(6.0km超)	40	m3			SPK19040002 00 単第0 -0003　表
残土等処分	40	m3			Y1E01011003レベル4
【直接工事費に含まれる処分費等】					#0041
残土処分費	40				F0000000001 00
石・ブロック積(張)工	1	式			Y1E0106　レベル2
作業土工	1	式			Y1E010601　レベル3
床掘り 土砂　上記以外（小規模）	10	m3			Y1E01060102レベル4

本工事費　内訳表

費目・工種・施工名称など	数量	単位	単価	金額	備考
床掘り 土砂 上記以外(小規模)	10	m3			SPK19040015 00 単第0 -0004　表
埋戻し 土砂 上記以外 (小規模)	1	m3			Y1E01060103レベル4
埋戻し 土砂 上記以外(小規模)	1	m3			SPK19040019 00 単第0 -0005　表
Coブロック工(Coブロック積)	1	式			Y1E010602　レベル3
1号ブロック基礎工 18-8-40BB	1	m			Y1E01060201レベル4
1号ブロック積基礎工 18-8-40BB 基礎砕石有り	0.2	m3			SPK19040056 00 単第0 -0006　表
2号ブロック基礎工 18-8-40BB	6	m			Y1E01060201レベル4
２号ブロック積基礎工 18-8-40BB 基礎砕石有り	0.5	m3			SPK19040056 00 単第0 -0007　表
1号コンクリートブロック積 控え35cm　滑面 裏込Co　t=10cm	5	m2			Y1E01060205レベル4

本工事費　内訳表

費目・工種・施工名称など	数量	単位	単価	金額	備考
1号コンクリートブロック積工 控え35cm　滑面 裏込Co　t=10cm	5	m2			SDT00035　00 単第0 -0008　表
2号コンクリートブロック積 控え35cm　滑面 裏込Co無し	14	m2			Y1E01060205レベル4
2号コンクリートブロック積工 控え35cm　滑面 裏込Co無し	14	m2			SDT00035　00 単第0 -0009　表
胴込・裏込材(砕石) RC-40	9	m3			Y1E01060208レベル4
胴込・裏込材(砕石) 間知・平・連節・緑化ブロック RC-40	9	m3			SPK19040052 00 単第0 -0010　表
小口止コンクリート 18-8-40BB	4	箇所			Y1E01060214レベル4
1号小口止工	2	箇所			V0001　00 単第0 -0011　表
2号小口止工	1	箇所			V0002　00 単第0 -0014　表
3号小口止工	1	箇所			V0003　00 単第0 -0015　表

本工事費　内訳表

費目・工種・施工名称など	数量	単位	単価	金額	備考
嵩上工	2	m			Y4999　レベル4
嵩上工	2	m			V0005　00 単第0 -0016　表
底張工 18-8-40BB	3	m3			Y4999　レベル4
底版コンクリート 小型構造物 18-8-40BB バックホウ(クレーン機能付)打設	2	m3			SPK19040150 00 単第0 -0018　表
均しコンクリート 小型構造物 18-8-40BB バックホウ(クレーン機能付)打設	1	m3			SPK19040150 00 単第0 -0019　表
構造物撤去工	1	式			Y1E0111　レベル2
構造物取壊し工	1	式			Y1E011105　レベル3
舗装版切断 コンクリート舗装版、t=10cm以下	7	m			Y1E01110502レベル4
舗装版切断 コンクリート舗装版	7	m			SPK19040309 00 単第0 -0020　表

本工事費　内訳表

費目・工種・施工名称など	数量	単位	単価	金額	備考
舗装版破砕 コンクリート、t=10cm以下	3	m2			Y1E01110503レベル4
舗装版破砕積込(小規模土工)	3	m2			SPK19040018 00 単第0 -0021　表
運搬処理工	1	式			Y1E011115　レベル3
殻運搬 コンクリート殻	0.2	m3			Y1E01111501レベル4
殻運搬 Co(無筋・鉄筋)構造物とりこわし 機械積込 DID区間無し 運搬距離11.5km以下(9.5km超)	0.2	m3			SPK19040148 00 単第0 -0022　表
殻処分 無筋コンクリート殻	0.2	m3			Y1E01111502レベル4
【直接工事費に含まれる処分費等】					#0041
無筋コンクリート殻処分費	1	t			F0000000002 00
雑工	1	式			Y1E0112　　レベル2

本工事費　内訳表

費目・工種・施工名称など	数量	単位	単価	金額	備考
取付工（石積）	1	式			Y1E011201　レベル3
取付工（石積） 雑割石、練石	17	m2			Y1E01120101 レベル4
石積(張) 積工 練石 雑割石	17	m2			SPK19040062 00 単第0 -0023　表
張コンクリート	1	式			Y3999　レベル3
張コンクリート 18-8-40BB,t=7cm	16	m2			Y4999　レベル4
張コンクリート 小型構造物 18-8-40BB バックホウ(クレーン機能付)打設	1	m3			SPK19040150 00 単第0 -0024　表
舗装	1	式			Y1E02　レベル1
舗装工	1	式			Y1E0203　レベル2
コンクリート舗装工	1	式			Y1E020312　レベル3

本工事費　内訳表

費目・工種・施工名称など	数量	単位	単価	金額	備考
下層路盤(車道・路肩部) 全仕上り厚100mm 1層施工 RC-30	11	m2			Y1E02031201レベル4
下層路盤(車道・路肩部) 全仕上り厚100mm 1層施工 RC-30	11	m2			SPK19040234 00 単第0 -0025　表
コンクリート舗装 18-8-40BB、t=10cm	11	m2			Y1E02031207レベル4
コンクリート舗装 小型構造物 18-8-40BB バックホウ(クレーン機能付)打設	1	m3			SPK19040150 00 単第0 -0026　表
全工種共通仮設	1	式			Y1J01　レベル1
仮設工	1	式			Y1J0101　レベル2
土留・仮締切工	1	式			Y1J010104　レベル3
土のう 仮締切	2	袋			Y1J01010419レベル4
大型土のう製作・設置(BH設置)	2	袋			SHD10003　00 単第0 -0027　表

本工事費　内訳表

費目・工種・施工名称など	数量	単位	単価	金額	備考
大型土のう撤去 作業半径 6m以下	2	袋			SHD10011　00 単第0 -0029　表
土のう 濁水処理	2	袋			Y1J01010419レベル4
大型土のう製作・設置(BH設置)	2	袋			SHD10003　00 単第0 -0027　表
大型土のう撤去 作業半径 6m以下	2	袋			SHD10011　00 単第0 -0029　表
水替工	1	式			Y1J010106　レベル3
ポンプ排水 排水量0以上40未満 (m3/h)	7	日			Y1J01010601レベル4
ポンプ設置・撤去	2	箇所			SHD10037　00 単第0 -0031　表
ポンプ運転 排水量 0以上40未満 (m3/h) 作業時排水	7	日			S1050031　00 単第0 -0033　表
仮水路工	1	式			Y1J010108　レベル3

本工事費　内訳表

費目・工種・施工名称など	数量	単位	単価	金額	備考
掛樋工 据付・撤去 ポリエスレン吸水管　呼び径300mm	39	m			Y1J01010803レベル4
掛樋工 据付・撤去 波状管及び網状管 200～400mm シングル 合成樹脂排水材 呼び径300mm	39	m			SPK19040089 00 単第0 -0036　表
残土処理工	1	式			Y1A010108　レベル3
土砂等運搬 土砂（玉石混り土含む）	3	m3			Y1A01010802レベル4
土砂等運搬 小規模 土砂(岩塊・玉石混り土含む) DID区間無し　距離6.0km以下(5.0km超)	3	m3			SPK19040002 00 単第0 -0037　表
残土等処分	3	m3			Y1A01010803レベル4
【直接工事費に含まれる処分費等】 「処分費等」の取り扱いによる					#0041
残土処分費	3	m3			F0000000001 00
＊＊直接工事費＊＊ #0020計=支給品等(材料),無償貸付					

本工事費　内訳表

費目・工種・施工名称など	数量	単位	単価	金額	備考
共通仮設費率分					Z0019
計算情報…… 対象額…… 率……					
＊＊共通仮設費計＊＊					
＊＊純工事費＊＊					
現場管理費 計算情報…… 対象額…… 率……		率補正率……			
＊＊工事原価＊＊					
一般管理費率分 計算情報…… 対象額…… 率……					前払補正率…
一般管理費計					
＊＊工事価格＊＊					

本工事費　内訳表

費目・工種・施工名称など	数量	単位	単価	金額	備考
＊＊消費税相当額＊＊ 計算情報…… 対象額…… 率……					
＊＊工事費計＊＊					

施工単価表

復興歩掛_掘削　SPKH1904001　単第0 -0001　表

土砂 上記以外(小規模)　標準　1　m3　当り

機械構成比: 31.50%　労務構成比: 57.43%　材料構成比: 11.07%　市場単価構成比: 0.00%　標準単価 : 1,072.20000

代表機労材規格(積算地区)	構成比	単価(積算地区)	代表機労材規格(東京地区)	単価(東京地区)	備考
バックホウ(クローラ型) 標準型・排2 山積0.28/平積0.2m3	31.50%		バックホウ(クローラ型) 標準型・排2 山積0.28/平積0.2m3		MTPC00062 MTPT00062
運転手(特殊)	57.43%		運転手(特殊)		RTPC00006 RTPT00006
軽油 パトロール給油,2～4KL積載車給油	11.07%		軽油1.2号パトロール給油		TTPC00013 TTPT00013
積算単価			積算単価		EP001
A=1　土砂 F=7　標準			B=5　上記以外(小規模)		

施工単価表

法面整形　SPK19040030　単第0 -0002　表

切土部　現場制約無し　レキ質土,砂及び砂質土,粘性土　1　m2　当り

機械構成比:　11.35%　労務構成比:　78.84%　材料構成比:　9.81%　市場単価構成比:　0.00%　標準単価 :　748.27000

代表機労材規格(積算地区)	構成比	単価(積算地区)	代表機労材規格(東京地区)	単価(東京地区)	備考
<賃>バックホウ(クローラ型) 山積0.8m3(平積0.6) 排出ガス対策型(第1,2,3次基準値)低騒音	11.35%		バックホウ クローラ型 山積0.8m3(平積0.6m3)		KTPC00018 KTPT00018
普通作業員	37.81%		普通作業員		RTPC00002 RTPT00002
運転手(特殊)	21.63%		運転手(特殊)		RTPC00006 RTPT00006
土木一般世話役	19.40%		土木一般世話役		RTPC00009 RTPT00009
軽油 パトロール給油,2～4KL積載車給油	9.81%		軽油1.2号パトロール給油		TTPC00013 TTPT00013
積算単価			積算単価		EP001
A=2　切土部 D=2　レキ質土,砂及び砂質土,粘性土			C=2　現場制約無し E=1　全ての費用		

施工単価表

土砂等運搬　　SPK19040002　　単第0 -0003　表

小規模 土砂(岩塊・玉石混り土含む)　DID区間無し　距離7.5km以下(6.0km超)　1　m3　当り

機械構成比:　27.16%　労務構成比:　60.81%　材料構成比:　12.03%　市場単価構成比:　0.00%　標準単価 :　1,865.00000

代表機労材規格(積算地区)	構成比	単価(積算地区)	代表機労材規格(東京地区)	単価(東京地区)	備考
ダンプトラック[オンロード・ディーゼル] 4t積級 (タイヤ損耗費及び補修費(良好)を含む)	27.16%		ダンプトラック[オンロード・ディーゼル] 4t積級 (タイヤ損耗費及び補修費(良好)を含む)		MTPC00017T1 MTPT00017T1
運転手(一般)	60.81%		運転手(一般)		RTPC00007 RTPT00007
軽油 パトロール給油,2～4KL積載車給油	12.03%		軽油1.2号パトロール給油		TTPC00013 TTPT00013
積算単価			積算単価		EP001
A=2　小規模 C=1　土砂(岩塊・玉石混り土含む) F=34　距離7.5km以下(6.0km超)			B=5　バックホウ山積0.28m3(平積0.2m3) D=1　DID区間無し		

施工単価表

床掘り　　SPK19040015　　単第0 -0004　表

土砂 上記以外(小規模)　　1　m3　当り

機械構成比:　23.22%　労務構成比:　69.53%　材料構成比:　7.25%　市場単価構成比:　0.00%　標準単価 :　1,898.20000

代表機労材規格(積算地区)	構成比	単価(積算地区)	代表機労材規格(東京地区)	単価(東京地区)	備考
バックホウ(クローラ型) 後方超小旋回型・排2 山積0.28/平積0.2m3	23.22%		バックホウ(クローラ型) 後方超小旋回型・排2 山積0.28/平積0.2m3		MTPC00083 MTPT00083
運転手(特殊)	37.61%		運転手(特殊)		RTPC00006 RTPT00006
普通作業員	31.92%		普通作業員		RTPC00002 RTPT00002
軽油 パトロール給油,2～4KL積載車給油	7.25%		軽油1.2号パトロール給油		TTPC00013 TTPT00013
積算単価			積算単価		EP001
A=1　土砂 E=1　全ての費用			B=5　上記以外(小規模)		

施工単価表

埋戻し　SPK19040019　単第0 -0005　表

土砂　上記以外(小規模)　1　m3　当り

機械構成比:　11.23%　労務構成比:　84.85%　材料構成比:　3.92%　市場単価構成比:　0.00%　標準単価 :　3,337.60000

代表機労材規格(積算地区)	構成比	単価(積算地区)	代表機労材規格(東京地区)	単価(東京地区)	備考
バックホウ(クローラ型) 後方超小旋回型・排2 山積0.28/平積0.2m3	10.54%		バックホウ(クローラ型) 後方超小旋回型・排2 山積0.28/平積0.2m3		MTPC00083 MTPT00083
タンパ及びランマ タンパ及びランマ 質量60～80kg	0.69%		タンパ及びランマ タンパ及びランマ 質量60～80kg		MTPC00048 MTPT00048
普通作業員	48.46%		普通作業員		RTPC00002 RTPT00002
特殊作業員	19.32%		特殊作業員		RTPC00001 RTPT00001
運転手(特殊)	17.07%		運転手(特殊)		RTPC00006 RTPT00006
軽油 パトロール給油,2～4KL積載車給油	3.29%		軽油1.2号パトロール給油		TTPC00013 TTPT00013
ガソリン,レギュラー スタンド渡し,スタンド給油	0.63%		ガソリンレギュラースタンド		TTPC00014 TTPT00014
積算単価			積算単価		EP001
A=5　上記以外(小規模) D=1　全ての費用			B=1　土砂		

施工単価表

埋戻し　　SPK19040019　　単第0 -0005　表

土砂　　上記以外(小規模)　　1　　m3　　当り

機械構成比:　11.23%　　労務構成比:　84.85%　　材料構成比:　3.92%　　市場単価構成比:　0.00%　　標準単価 :　3,337.60000

代表機労材規格(積算地区)	構成比	単価(積算地区)	代表機労材規格(東京地区)	単価(東京地区)	備考

施工単価表

1号ブロック積基礎工　SPK19040056　単第0 -0006　表

18-8-40BB　基礎砕石有り　1　m3　当り

機械構成比:　2.47%　労務構成比:　70.17%　材料構成比:　27.36%　市場単価構成比:　0.00%　標準単価 :　62,265.00000

代表機労材規格(積算地区)	構成比	単価(積算地区)	代表機労材規格(東京地区)	単価(東京地区)	備考
<賃>バックホウ(クローラ型クレーン機能付) 山積0.8m3(平積0.6)吊能力2.9t 排出ガス対策型(第1,2,3次基準値)低騒音	1.93%		バックホウ [クローラ型クレーン付] 排ガス型(第2次)山積0.8m3吊2.9t		KTPC00006 KTPT00006
<賃>バックホウ(クローラ型) 山積0.8m3(平積0.6) 排出ガス対策型(第1,2,3次基準値)低騒音	0.54%		バックホウ クローラ型 山積0.8m3(平積0.6m3)		KTPC00018 KTPT00018
型わく工	21.01%		型わく工		RTPC00010 RTPT00010
普通作業員	20.72%		普通作業員		RTPC00002 RTPT00002
土木一般世話役	9.71%		土木一般世話役		RTPC00009 RTPT00009
特殊作業員	8.71%		特殊作業員		RTPC00001 RTPT00001
その他(労務)			その他(労務)		ER009
レディーミクストコンクリート指定品 呼び強度18,スランプ8,粗骨材40 W/C(60%),種別(高炉)	22.55%		生コンクリート 高炉 18-8-25(20) W/C 60%		TTPCD0010 TTPT00003
軽油 パトロール給油,2～4KL積載車給油	1.11%		軽油1.2号パトロール給油		TTPC00013 TTPT00013

施工単価表

1号ブロック積基礎工　SPK19040056　単第0 -0006　表

18-8-40BB　基礎砕石有り　1　m3　当り

機械構成比:　2.47%　労務構成比:　70.17%　材料構成比:　27.36%　市場単価構成比:　0.00%　標準単価 :　62,265.00000

代表機労材規格(積算地区)	構成比	単価(積算地区)	代表機労材規格(東京地区)	単価(東京地区)	備考
その他(材料)			その他(材料)		EZ009
積算単価			積算単価		E9999
A=2　18-8-40BB D=1　一般養生・特殊養生(練炭)			C=1　基礎砕石有り E=1　-		

施工単価表

２号ブロック積基礎工　SPK19040056　単第0 -0007　表

18-8-40BB　基礎砕石有り　1　m3　当り

機械構成比:　2.47%　労務構成比:　70.17%　材料構成比:　27.36%　市場単価構成比:　0.00%　標準単価：　62,265.00000

代表機労材規格(積算地区)	構成比	単価(積算地区)	代表機労材規格(東京地区)	単価(東京地区)	備考
<賃>バックホウ(クローラ型クレーン機能付) 山積0.8m3(平積0.6)吊能力2.9t 排出ガス対策型(第1,2,3次基準値)低騒音	1.93%		バックホウ [クローラ型クレーン付] 排ガス型(第2次)山積0.8m3吊2.9t		KTPC00006 KTPT00006
<賃>バックホウ(クローラ型) 山積0.8m3(平積0.6) 排出ガス対策型(第1,2,3次基準値)低騒音	0.54%		バックホウ クローラ型 山積0.8m3(平積0.6m3)		KTPC00018 KTPT00018
型わく工	21.01%		型わく工		RTPC00010 RTPT00010
普通作業員	20.72%		普通作業員		RTPC00002 RTPT00002
土木一般世話役	9.71%		土木一般世話役		RTPC00009 RTPT00009
特殊作業員	8.71%		特殊作業員		RTPC00001 RTPT00001
その他(労務)			その他(労務)		ER009
レディーミクストコンクリート指定品 呼び強度18,スランプ8,粗骨材40 W/C(60%),種別(高炉)	22.55%		生コンクリート 高炉 18-8-25(20) W/C 60%		TTPCD0010 TTPT00003
軽油 パトロール給油,2～4KL積載車給油	1.11%		軽油1.2号パトロール給油		TTPC00013 TTPT00013

施工単価表

２号ブロック積基礎工　SPK19040056　単第0 -0007　表

18-8-40BB　基礎砕石有り　1　m3　当り

機械構成比:　2.47%　労務構成比:　70.17%　材料構成比:　27.36%　市場単価構成比:　0.00%　標準単価：　62,265.00000

代表機労材規格(積算地区)	構成比	単価(積算地区)	代表機労材規格(東京地区)	単価(東京地区)	備考
その他(材料)			その他(材料)		EZ009
積算単価			積算単価		E9999
A=2　18-8-40BB D=1　一般養生・特殊養生(練炭)			C=1　基礎砕石有り E=1　-		

施工単価表

1号コンクリートブロック積工　　SDT00035　　単第0 -0008　表

控え35cm　滑面　　裏込Co　t=10cm　　1　m2　当り

名称・規格など	数量	単位	単価	金額	備考
昼間_ブロック積工【材工共】 時間的制約なし	1.000	m2			
レディーミクストコンクリート指定品 呼び強度18,スランプ8,粗骨材40 W/C(60%),種別(高炉)	0.246	m3			
レディーミクストコンクリート指定品 呼び強度18,スランプ8,粗骨材40 W/C(60%),種別(高炉)	0.112	m3			
諸雑費	1	式			
＊＊＊　単位当たり　＊＊＊	1	m2			
A=1　昼間施工 C=1　18-8-40BB F=1　18-8-40BB			B=1　- E=1　- H=0.1　裏込コンクリートの厚さ(m)		
I=1　-			L=1　時間的制約なし		

施工単価表

2号コンクリートブロック積工　SDT00035　単第0 -0009　表

控え35cm　滑面　裏込Co無し　1　m2　当り

名称・規格など	数量	単位	単価	金額	備考
昼間_ブロック積工【材工共】 時間的制約なし	1.000	m2			
レディーミクストコンクリート指定品 呼び強度18,スランプ8,粗骨材40 W/C(60%),種別(高炉)	0.246	m3			
諸雑費	1	式			
＊＊＊　単位当たり　＊＊＊	1	m2			
A=1　昼間施工 C=1　18-8-40BB I=1　-			B=2　裏込コンクリートを施工しない場合 E=1　- L=1　時間的制約なし		

施工単価表

胴込・裏込材(砕石)　SPK19040052　単第0 -0010　表

間知・平・連節・緑化ブロック　RC-40　1　m3　当り

機械構成比:　10.63%　労務構成比:　64.69%　材料構成比:　24.68%　市場単価構成比:　0.00%　標準単価 :　6,291.60000

代表機労材規格(積算地区)	構成比	単価(積算地区)	代表機労材規格(東京地区)	単価(東京地区)	備考
<賃>バックホウ(クローラ型クレーン機能付) 山積0.8m3(平積0.6)吊能力2.9t 排出ガス対策型(第1,2,3次基準値)低騒音	10.63%		バックホウ [クローラ型クレーン付] 排ガス型(第2次)山積0.8m3吊2.9t		KTPC00006 KTPT00006
普通作業員	38.55%		普通作業員		RTPC00002 RTPT00002
特殊作業員	14.74%		特殊作業員		RTPC00001 RTPT00001
運転手(特殊)	10.87%		運転手(特殊)		RTPC00006 RTPT00006
その他(労務)			その他(労務)		ER009
再生クラッシャラン 40～0mm	21.36%		再生クラッシャーラン RC-40		TTPC00008 TTPT00008
軽油 パトロール給油,2～4KL積載車給油	3.32%		軽油1.2号パトロール給油		TTPC00013 TTPT00013
積算単価			積算単価		EP001
A=1　間知・平・連節・緑化ブロック			B=1　RC-40		

施工単価表

胴込・裏込材(砕石)　SPK19040052　単第0 -0010　表

間知・平・連節・緑化ブロック　RC-40　1　m3　当り

機械構成比:　10.63%　労務構成比:　64.69%　材料構成比:　24.68%　市場単価構成比:　0.00%　標準単価 :　6,291.60000

代表機労材規格(積算地区)	構成比	単価(積算地区)	代表機労材規格(東京地区)	単価(東京地区)	備考

施工単価表

1号小口止工　　V0001　　単第0 -0011　表

1　　箇所　　当り

名称・規格など	数量	単位	単価	金額	備考
コンクリート 小型構造物 18-8-40BB バックホウ(クレーン機能付)打設	1	m3			単第0-0012　表
型枠 一般型枠 小型構造物	7.76	m2			単第0-0013　表
＊＊＊　単位当たり　＊＊＊	1	箇所			

施工単価表

コンクリート　SPK19040150　単第0 -0012　表

小型構造物 18-8-40BB　バックホウ(クレーン機能付)打設　1　m3　当り

機械構成比:　4.66%　労務構成比:　39.75%　材料構成比:　55.59%　市場単価構成比:　0.00%　標準単価 :　27,490.00000

代表機労材規格(積算地区)	構成比	単価(積算地区)	代表機労材規格(東京地区)	単価(東京地区)	備考
<賃>バックホウ(クローラ型クレーン機能付) 山積0.8m3(平積0.6)吊能力2.9t 排出ガス対策型(第1,2,3次基準値)低騒音	4.40%		バックホウ [クローラ型クレーン付] 排ガス型(第2次)山積0.8m3吊2.9t		KTPC00006 KTPT00006
その他(機械)			その他(機械)		EK009
普通作業員	12.78%		普通作業員		RTPC00002 RTPT00002
特殊作業員	10.97%		特殊作業員		RTPC00001 RTPT00001
運転手(特殊)	6.71%		運転手(特殊)		RTPC00006 RTPT00006
土木一般世話役	6.60%		土木一般世話役		RTPC00009 RTPT00009
その他(労務)			その他(労務)		ER009
レディーミクストコンクリート指定品 呼び強度18,スランプ8,粗骨材40 W/C(60%),種別(高炉)	53.64%		生コンクリート 高炉 24-12-25(20) W/C 55%		TTPCD0010 TTPT00343
軽油 パトロール給油,2～4KL積載車給油	1.84%		軽油1.2号パトロール給油		TTPC00013 TTPT00013

施工単価表

コンクリート　SPK19040150　単第0 -0012　表

小型構造物 18-8-40BB　バックホウ(クレーン機能付)打設　1　m3　当り

機械構成比: 4.66%　労務構成比: 39.75%　材料構成比: 55.59%　市場単価構成比: 0.00%　標準単価 : 27,490.00000

代表機労材規格(積算地区)	構成比	単価(積算地区)	代表機労材規格(東京地区)	単価(東京地区)	備考
その他(材料)			その他(材料)		EZ009
積算単価			積算単価		E9999
A=2 小型構造物 C=2 18-8-40BB J=1 -			B=2 バックホウ(クレーン機能付)打設 F=2 一般養生 K=1 全ての費用		

施工単価表

型枠　　SPK19040152　　単第0 -0013　表

一般型枠　　小型構造物　　1　m2　当り

機械構成比:　0.00%　労務構成比:　100.00%　材料構成比:　0.00%　市場単価構成比:　0.00%　標準単価 :　7,449.40000

代表機労材規格(積算地区)	構成比	単価(積算地区)	代表機労材規格(東京地区)	単価(東京地区)	備考
型わく工	45.50%		型わく工		RTPC00010 RTPT00010
普通作業員	30.09%		普通作業員		RTPC00002 RTPT00002
土木一般世話役	11.37%		土木一般世話役		RTPC00009 RTPT00009
その他(労務)			その他(労務)		ER009
積算単価			積算単価		EP001
A=1　一般型枠 C=1　全ての費用			B=2　小型構造物		

施工単価表

2号小口止工　　V0002　　単第0 -0014　表

1　　箇所　　当り

名称・規格など	数量	単位	単価	金額	備考
コンクリート 小型構造物 18-8-40BB バックホウ(クレーン機能付)打設	0.6	m3			単第0-0012　表
型枠 一般型枠 小型構造物	4.81	m2			単第0-0013　表
＊＊＊　単位当たり　＊＊＊	1	箇所			

施工単価表

3号小口止工　　V0003　　単第0 -0015　表

1　　箇所　　当り

名称・規格など	数量	単位	単価	金額	備考
コンクリート 小型構造物 18-8-40BB バックホウ(クレーン機能付)打設	0.66	m3			単第0-0012　表
型枠 一般型枠 小型構造物	5.24	m2			単第0-0013　表
＊＊＊　単位当たり　＊＊＊	1	箇所			

施工単価表

嵩上工　　V0005　　単第0 -0016　表

1　m　当り

名称・規格など	数量	単位	単価	金額	備考
コンクリート 小型構造物 18-8-40BB バックホウ(クレーン機能付)打設	0.74	m3			単第0-0012　表
型枠 一般型枠 小型構造物	3.53	m2			単第0-0013　表
モルタル練 高炉 混合比1:3	0.14	m3			単第0-0017　表
＊＊＊　単位当たり　＊＊＊	1	m			

施工単価表

モルタル練　SPK19040151　単第0 -0017　表

高炉　混合比1:3　1　m3　当り

機械構成比:　0.00%　労務構成比:　61.59%　材料構成比:　38.41%　市場単価構成比:　0.00%　標準単価：　36,083.00000

代表機労材規格(積算地区)	構成比	単価(積算地区)	代表機労材規格(東京地区)	単価(東京地区)	備考
普通作業員	61.59%		普通作業員		RTPC00002 RTPT00002
セメント(袋) 高炉B種 25kg/袋	25.55%		セメント 高炉B 25kg袋入		TTPC00063 TTPT00063
コンクリート用砂 細目(洗い)	12.86%		砂 細目(洗い)		TTPC00066 TTPT00066
積算単価			積算単価		EP001
A=1　高炉 C=1　全ての費用			B=3　混合比1:3		

施工単価表

底版コンクリート　SPK19040150　単第0 -0018　表

小型構造物 18-8-40BB　バックホウ(クレーン機能付)打設　1　m3　当り

機械構成比:　4.66%　労務構成比:　39.75%　材料構成比:　55.59%　市場単価構成比:　0.00%　標準単価 :　27,490.00000

代表機労材規格(積算地区)	構成比	単価(積算地区)	代表機労材規格(東京地区)	単価(東京地区)	備考
<賃>バックホウ(クローラ型クレーン機能付) 山積0.8m3(平積0.6)吊能力2.9t 排出ガス対策型(第1,2,3次基準値)低騒音	4.40%		バックホウ [クローラ型クレーン付] 排ガス型(第2次)山積0.8m3吊2.9t		KTPC00006 KTPT00006
その他(機械)			その他(機械)		EK009
普通作業員	12.78%		普通作業員		RTPC00002 RTPT00002
特殊作業員	10.97%		特殊作業員		RTPC00001 RTPT00001
運転手(特殊)	6.71%		運転手(特殊)		RTPC00006 RTPT00006
土木一般世話役	6.60%		土木一般世話役		RTPC00009 RTPT00009
その他(労務)			その他(労務)		ER009
レディーミクストコンクリート指定品 呼び強度18,スランプ8,粗骨材40 W/C(60%),種別(高炉)	53.64%		生コンクリート 高炉 24-12-25(20) W/C 55%		TTPCD0010 TTPT00343
軽油 パトロール給油,2～4KL積載車給油	1.84%		軽油1.2号パトロール給油		TTPC00013 TTPT00013

施工単価表

底版コンクリート　SPK19040150　単第0 -0018　表

小型構造物 18-8-40BB　バックホウ(クレーン機能付)打設　1　m3　当り

機械構成比: 4.66%　労務構成比: 39.75%　材料構成比: 55.59%　市場単価構成比: 0.00%　標準単価 : 27,490.00000

代表機労材規格(積算地区)	構成比	単価(積算地区)	代表機労材規格(東京地区)	単価(東京地区)	備考
その他(材料)			その他(材料)		EZ009
積算単価			積算単価		E9999
A=2 小型構造物 C=2 18-8-40BB J=1 -			B=2 バックホウ(クレーン機能付)打設 F=2 一般養生 K=1 全ての費用		

施工単価表

均しコンクリート　SPK19040150　単第0 -0019　表

小型構造物 18-8-40BB　バックホウ(クレーン機能付)打設　1　m3　当り

機械構成比:　4.66%　労務構成比:　39.75%　材料構成比:　55.59%　市場単価構成比:　0.00%　標準単価 :　27,490.00000

代表機労材規格(積算地区)	構成比	単価(積算地区)	代表機労材規格(東京地区)	単価(東京地区)	備考
<賃>バックホウ(クローラ型クレーン機能付) 山積0.8m3(平積0.6)吊能力2.9t 排出ガス対策型(第1,2,3次基準値)低騒音	4.40%		バックホウ [クローラ型クレーン付] 排ガス型(第2次)山積0.8m3吊2.9t		KTPC00006 KTPT00006
その他(機械)			その他(機械)		EK009
普通作業員	12.78%		普通作業員		RTPC00002 RTPT00002
特殊作業員	10.97%		特殊作業員		RTPC00001 RTPT00001
運転手(特殊)	6.71%		運転手(特殊)		RTPC00006 RTPT00006
土木一般世話役	6.60%		土木一般世話役		RTPC00009 RTPT00009
その他(労務)			その他(労務)		ER009
レディーミクストコンクリート指定品 呼び強度18,スランプ8,粗骨材40 W/C(60%),種別(高炉)	53.64%		生コンクリート 高炉 24-12-25(20) W/C 55%		TTPCD0010 TTPT00343
軽油 パトロール給油,2～4KL積載車給油	1.84%		軽油1.2号パトロール給油		TTPC00013 TTPT00013

施工単価表

均しコンクリート　SPK19040150　単第0 -0019　表

小型構造物 18-8-40BB　バックホウ(クレーン機能付)打設　1　m3　当り

機械構成比: 4.66%　労務構成比: 39.75%　材料構成比: 55.59%　市場単価構成比: 0.00%　標準単価 : 27,490.00000

代表機労材規格(積算地区)	構成比	単価(積算地区)	代表機労材規格(東京地区)	単価(東京地区)	備考
その他(材料)			その他(材料)		EZ009
積算単価			積算単価		E9999
A=2 小型構造物 C=2 18-8-40BB J=1 -			B=2 バックホウ(クレーン機能付)打設 F=2 一般養生 K=1 全ての費用		

施工単価表

舗装版切断　　SPK19040309　　単第0 -0020　表

コンクリート舗装版　　1　m　当り

機械構成比:　5.15%　労務構成比:　42.82%　材料構成比:　52.03%　市場単価構成比:　0.00%　標準単価 :　1,045.50000

代表機労材規格(積算地区)	構成比	単価(積算地区)	代表機労材規格(東京地区)	単価(東京地区)	備考
コンクリートカッタ バキューム式・湿式 切削深20cm級ブレード径56cm	3.48%		コンクリートカッタ バキューム式・湿式 切削深20cm級ブレード径56cm		MTPC00056 MTPT00056
その他(機械)			その他(機械)		EK009
特殊作業員	14.80%		特殊作業員		RTPC00001 RTPT00001
土木一般世話役	7.70%		土木一般世話役		RTPC00009 RTPT00009
普通作業員	6.43%		普通作業員		RTPC00002 RTPT00002
その他(労務)			その他(労務)		ER009
コンクリートカッタブレード 自走式切断機用 径56cm(22インチ)	49.74%		コンクリートカッタブレード 自走式切断機用 径56cm(22インチ)		TTPC00015 TTPT00015
ガソリン,レギュラー スタンド渡し,スタンド給油	1.55%		ガソリンレギュラースタンド		TTPC00014 TTPT00014
その他(材料)			その他(材料)		EZ009

施工単価表

舗装版切断　　SPK19040309　　単第0 -0020　表

コンクリート舗装版　　1　m　当り

機械構成比:　5.15%　労務構成比:　42.82%　材料構成比:　52.03%　市場単価構成比:　0.00%　標準単価 :　1,045.50000

代表機労材規格(積算地区)	構成比	単価(積算地区)	代表機労材規格(東京地区)	単価(東京地区)	備考
積算単価			積算単価		EP001
A=2　コンクリート舗装版 E=1　全ての費用			C=1　コンクリート舗装版厚15cm以下		

施工単価表

舗装版破砕積込(小規模土工)　SPK19040018　単第0 -0021　表

1　m2　当り

機械構成比:　24.57%　労務構成比:　67.61%　材料構成比:　7.82%　市場単価構成比:　0.00%　標準単価 :　1,467.20000

代表機労材規格(積算地区)	構成比	単価(積算地区)	代表機労材規格(東京地区)	単価(東京地区)	備考
小型バックホウ(クローラ型) 標準型・排2 山積0.13/平積0.10m3	24.57%		小型バックホウ(クローラ型) 標準型・排2 山積0.13/平積0.10m3		MTPC00077 MTPT00077
運転手(特殊)	67.61%		運転手(特殊)		RTPC00006 RTPT00006
軽油 パトロール給油,2～4KL積載車給油	7.82%		軽油1.2号パトロール給油		TTPC00013 TTPT00013
積算単価			積算単価		EP001
A=1　全ての費用					

施工単価表

殻運搬　　SPK19040148　　単第0 -0022　表

Co(無筋・鉄筋)構造物とりこわし 機械積込　DID区間無し 運搬距離11.5km以下(9.5km超)　　1　m3　当り

機械構成比:　48.90%　労務構成比:　36.46%　材料構成比:　14.64%　市場単価構成比:　0.00%　標準単価 :　2,088.50000

代表機労材規格(積算地区)	構成比	単価(積算地区)	代表機労材規格(東京地区)	単価(東京地区)	備考
ダンプトラック[オンロード・ディーゼル] 10t積級 (タイヤ損耗費及び補修費(良好)を含む)	48.90%		ダンプトラック[オンロード・ディーゼル] 10t積級 (タイヤ損耗費及び補修費(良好)を含む)		MTPC00018T1 MTPT00018T1
運転手(一般)	36.46%		運転手(一般)		RTPC00007 RTPT00007
軽油 パトロール給油,2～4KL積載車給油	14.64%		軽油1.2号パトロール給油		TTPC00013 TTPT00013
積算単価			積算単価		EP001
A=1　Co(無筋・鉄筋)構造物とりこわし C=1　DID区間無し E=1　全ての費用			B=1　機械積込 D=53　運搬距離11.5km以下(9.5km超)		

施工単価表

石積(張)　SPK19040062　単第0 -0023　表

積工　練石 雑割石　1　m2　当り

機械構成比:　7.39%　労務構成比:　89.77%　材料構成比:　2.84%　市場単価構成比:　0.00%　標準単価 :　11,499.00000

代表機労材規格(積算地区)	構成比	単価(積算地区)	代表機労材規格(東京地区)	単価(東京地区)	備考
<賃>バックホウ(クローラ型クレーン機能付) 山積0.28m3(平積0.2)吊能力1.7t 排出ガス対策型(第1,2,3次基準値)低騒音	7.39%		バックホウ クローラ型 クレーン機能付1.7t 山積0.28m3(平積0.2m3)		KTPC00019 KTPT00019
普通作業員	47.45%		普通作業員		RTPC00002 RTPT00002
運転手(特殊)	21.81%		運転手(特殊)		RTPC00006 RTPT00006
石工	16.31%		石工		RTPC00017 RTPT00017
土木一般世話役	4.20%		土木一般世話役		RTPC00009 RTPT00009
軽油 パトロール給油,2～4KL積載車給油	2.84%		軽油1.2号パトロール給油		TTPC00013 TTPT00013
積算単価			積算単価		EP001
A=1　積工 C=2　雑割石			B=1　練石		

施工単価表

張コンクリート　SPK19040150　単第0 -0024　表

小型構造物 18-8-40BB　バックホウ(クレーン機能付)打設　1　m3　当り

機械構成比:　4.66%　労務構成比:　39.75%　材料構成比:　55.59%　市場単価構成比:　0.00%　標準単価 :　27,490.00000

代表機労材規格(積算地区)	構成比	単価(積算地区)	代表機労材規格(東京地区)	単価(東京地区)	備考
<賃>バックホウ(クローラ型クレーン機能付) 山積0.8m3(平積0.6)吊能力2.9t 排出ガス対策型(第1,2,3次基準値)低騒音	4.40%		バックホウ [クローラ型クレーン付] 排ガス型(第2次)山積0.8m3吊2.9t		KTPC00006 KTPT00006
その他(機械)			その他(機械)		EK009
普通作業員	12.78%		普通作業員		RTPC00002 RTPT00002
特殊作業員	10.97%		特殊作業員		RTPC00001 RTPT00001
運転手(特殊)	6.71%		運転手(特殊)		RTPC00006 RTPT00006
土木一般世話役	6.60%		土木一般世話役		RTPC00009 RTPT00009
その他(労務)			その他(労務)		ER009
レディーミクストコンクリート指定品 呼び強度18,スランプ8,粗骨材40 W/C(60%),種別(高炉)	53.64%		生コンクリート 高炉 24-12-25(20) W/C 55%		TTPCD0010 TTPT00343
軽油 パトロール給油,2～4KL積載車給油	1.84%		軽油1.2号パトロール給油		TTPC00013 TTPT00013

施工単価表

張コンクリート　SPK19040150　単第0 -0024　表

小型構造物 18-8-40BB　バックホウ(クレーン機能付)打設　1　m3　当り

機械構成比:　4.66%　労務構成比:　39.75%　材料構成比:　55.59%　市場単価構成比:　0.00%　標準単価 :　27,490.00000

代表機労材規格(積算地区)	構成比	単価(積算地区)	代表機労材規格(東京地区)	単価(東京地区)	備考
その他(材料)			その他(材料)		EZ009
積算単価			積算単価		E9999
A=2　小型構造物 C=2　18-8-40BB J=1　-			B=2　バックホウ(クレーン機能付)打設 F=2　一般養生 K=1　全ての費用		

施工単価表

下層路盤(車道・路肩部)　SPK19040234　単第0 -0025　表

全仕上り厚100mm 1層施工　RC-30　1　m2　当り

機械構成比:　5.37%　労務構成比:　15.00%　材料構成比:　79.63%　市場単価構成比:　0.00%　標準単価 :　1,052.00000

代表機労材規格(積算地区)	構成比	単価(積算地区)	代表機労材規格(東京地区)	単価(東京地区)	備考
モータグレーダ 土工用・排2 ブレード幅3.1m	2.17%		モータグレーダ 土工用・排2 ブレード幅3.1m		MTPC00134 MTPT00134
ロードローラ マタダム・排2 運転質量10t締固め幅2.1m	1.68%		ロードローラ マタダム・排2 運転質量10t締固め幅2.1m		MTPC00135 MTPT00135
<賃>タイヤローラ 質量8～20t 排出ガス対策型(第1,2次基準値)低騒音	0.55%		タイヤローラ 質量8～20t		KTPC00007 KTPT00007
その他(機械)			その他(機械)		EK009
運転手(特殊)	6.89%		運転手(特殊)		RTPC00006 RTPT00006
特殊作業員	2.42%		特殊作業員		RTPC00001 RTPT00001
普通作業員	2.30%		普通作業員		RTPC00002 RTPT00002
土木一般世話役	0.69%		土木一般世話役		RTPC00009 RTPT00009
その他(労務)			その他(労務)		ER009

施工単価表

下層路盤(車道・路肩部)　SPK19040234　単第0 -0025　表

全仕上り厚100㎜ 1層施工　RC-30　1　m2　当り

機械構成比:　5.37%　労務構成比:　15.00%　材料構成比:　79.63%　市場単価構成比:　0.00%　標準単価 :　1,052.00000

代表機労材規格(積算地区)	構成比	単価(積算地区)	代表機労材規格(東京地区)	単価(東京地区)	備考
再生クラッシャラン 30～0㎜	78.28%		クラッシャラン 40～0㎜ [標準数量]全仕上り厚150㎜		TTPCD0018 TTPT00346
軽油 パトロール給油,2～4KL積載車給油	1.11%		軽油1.2号パトロール給油		TTPC00013 TTPT00013
その他(材料)			その他(材料)		EZ009
積算単価			積算単価		E9999
A=100　全仕上り厚(㎜) D=1　全ての費用			B=3　RC-30		
【路盤材単価】 全仕上り厚(㎜)/1000*路盤材単価(円) 全仕上り厚(㎜):100.000(㎜)					

施工単価表

コンクリート舗装　SPK19040150　単第0 -0026　表

小型構造物 18-8-40BB　バックホウ(クレーン機能付)打設　1　m3　当り

機械構成比:　4.66%　労務構成比:　39.75%　材料構成比:　55.59%　市場単価構成比:　0.00%　標準単価 :　27,490.00000

代表機労材規格(積算地区)	構成比	単価(積算地区)	代表機労材規格(東京地区)	単価(東京地区)	備考
<賃>バックホウ(クローラ型クレーン機能付) 山積0.8m3(平積0.6)吊能力2.9t 排出ガス対策型(第1,2,3次基準値)低騒音	4.40%		バックホウ [クローラ型クレーン付] 排ガス型(第2次)山積0.8m3吊2.9t		KTPC00006 KTPT00006
その他(機械)			その他(機械)		EK009
普通作業員	12.78%		普通作業員		RTPC00002 RTPT00002
特殊作業員	10.97%		特殊作業員		RTPC00001 RTPT00001
運転手(特殊)	6.71%		運転手(特殊)		RTPC00006 RTPT00006
土木一般世話役	6.60%		土木一般世話役		RTPC00009 RTPT00009
その他(労務)			その他(労務)		ER009
レディーミクストコンクリート指定品 呼び強度18,スランプ8,粗骨材40 W/C(60%),種別(高炉)	53.64%		生コンクリート 高炉 24-12-25(20) W/C 55%		TTPCD0010 TTPT00343
軽油 パトロール給油,2～4KL積載車給油	1.84%		軽油1.2号パトロール給油		TTPC00013 TTPT00013

施工単価表

コンクリート舗装　SPK19040150　単第0 -0026　表

小型構造物 18-8-40BB　バックホウ(クレーン機能付)打設　1　m3　当り

機械構成比: 4.66%　労務構成比: 39.75%　材料構成比: 55.59%　市場単価構成比: 0.00%　標準単価 : 27,490.00000

代表機労材規格(積算地区)	構成比	単価(積算地区)	代表機労材規格(東京地区)	単価(東京地区)	備考
その他(材料)			その他(材料)		EZ009
積算単価			積算単価		E9999
A=2 小型構造物 C=2 18-8-40BB J=1 -			B=2 バックホウ(クレーン機能付)打設 F=2 一般養生 K=1 全ての費用		

施工単価表

大型土のう製作・設置(BH設置)　SHD10003　単第0 -0027　表

10　袋　当り

名称・規格など	数量	単位	単価	金額	備考
土木一般世話役	0.278	人			1*0.278
特殊作業員	0.278	人			1*0.278
普通作業員	0.278	人			1*0.278
1t土のう 丸型,径110cm×長108cm	10.000	枚			
機-28_バックホウ運転(賃料) クレーン付2.9t吊 山積0.8m3 低騒音3次	0.278	日			単第0-0028　表
諸雑費	4	%			#09
＊＊＊　合計　＊＊＊	10	袋			
＊＊＊　単位当たり　＊＊＊	1	袋			
A=1　1t土のう(丸型,径110cm×長108cm)					

施工単価表

機-28_バックホウ運転(賃料)　S9035　単第0 -0028　表

クレーン付2.9t吊 山積0.8m3 低騒音3次　1　日　当り

名称・規格など	数量	単位	単価	金額	備考
運転手(特殊)	1.00	人			
軽油 パトロール給油,2～4KL積載車給油	98.00	L			
<賃>バックホウ(クローラ型クレーン機能付) 山積0.8m3(平積0.6)吊能力2.9t 排出ガス対策型(第1,2,3次基準値)低騒音	1.39	供用日			
諸雑費	1	式			
＊＊＊　単位当たり　＊＊＊	1	日			
A=21　クレーン付2.9t吊 山積0.8m3 低騒音3次 C=1　運転労務数量(人/日)			B=98　軽油消費量(L/日) D=1.39　機械賃料数量(供用日/日)		

施工単価表

大型土のう撤去　　SHD10011　　単第0 -0029　表

作業半径 6m以下　　10　袋　当り

名称・規格など	数量	単位	単価	金額	備考
土木一般世話役	0.069	人			1*0.069
特殊作業員	0.069	人			1*0.069
機-28_バックホウ運転(賃料) クレーン付2.9t吊 山積0.8m3 低騒音3次	0.069	日			単第0-0030　表
諸雑費	1	式			
＊＊＊　合計　＊＊＊	10	袋			
＊＊＊　単位当たり　＊＊＊	1	袋			
A=1　　作業半径 6m以下					

施工単価表

機-28_バックホウ運転(賃料)　S9035　単第0 -0030　表

クレーン付2.9t吊 山積0.8m3 低騒音3次　1　日　当り

名称・規格など	数量	単位	単価	金額	備考
運転手(特殊)	1.00	人			
軽油 パトロール給油,2～4KL積載車給油	74.00	L			
<賃>バックホウ(クローラ型クレーン機能付) 山積0.8m3(平積0.6)吊能力2.9t 排出ガス対策型(第1,2,3次基準値)低騒音	1.26	供用日			
諸雑費	1	式			
＊＊＊　単位当たり　＊＊＊	1	日			
A=21　クレーン付2.9t吊 山積0.8m3 低騒音3次 C=1　運転労務数量(人/日)			B=74　軽油消費量(L/日) D=1.26　機械賃料数量(供用日/日)		

施工単価表

ポンプ設置・撤去　　SHD10037　　単第0 -0031　表

1　　箇所　　当り

名称・規格など	数量	単位	単価	金額	備考
土木一般世話役	0.500	人			
特殊作業員	0.100	人			
普通作業員	2.000	人			
機-28_バックホウ運転(賃料) クレーン付2.9t吊 山積0.8m3 排対2次	0.500	日			単第0-0032　表
諸雑費	1	式			
＊＊＊　単位当たり　＊＊＊	1	箇所			

施工単価表

機-28_バックホウ運転(賃料)　S9035　単第0 -0032　表

クレーン付2.9t吊 山積0.8m3 排対2次　1　日　当り

名称・規格など	数量	単位	単価	金額	備考
運転手(特殊)	1.00	人			
軽油 パトロール給油,2～4KL積載車給油	69.00	L			
<賃>バックホウ(クローラ型クレーン機能付) 山積0.8m3(平積0.6)吊能力2.9t 排出ガス対策型(第1,2,3次基準値)低騒音	1.16	供用日			
諸雑費	1	式			
＊＊＊　単位当たり　＊＊＊	1	日			
A=12　クレーン付2.9t吊 山積0.8m3 排対2次 C=1　運転労務数量(人/日)			B=69　軽油消費量(L/日) D=1.16　機械賃料数量(供用日/日)		

施工単価表

ポンプ運転　S1050031　単第0 -0033　表

排水量 0以上40未満 (m3/h)　作業時排水　1　日　当り

名称・規格など	数量	単位	単価	金額	備考
特殊作業員	0.140	人			
建設用ポンプ(水中ポンプ)運転 口径150mm,揚程10m 7.5kw	1.000	日			単第0-0034　表
機-16_発動発電機運転 ディーゼル25kVA 排出ガス対策型2次基準	1.000	日			単第0-0035　表
諸雑費	3	%			#09
＊＊＊　単位当たり　＊＊＊	1	日			
A=1　排水量 0以上40未満 (m3/h)			B=1　作業時排水		

施工単価表

建設用ポンプ(水中ポンプ)運転　S9000045　単第0 -0034　表

口径150mm,揚程10m　7.5kw　1　日　当り

名称・規格など	数量	単位	単価	金額	備考
<賃>建設用ポンプ(水中ポンプ) 口径150mm,揚程10m 7.5kw	1.20	供用日			
諸雑費	1	式			
＊＊＊　単位当たり　＊＊＊	1	日			
A=3　口径150mm,揚程10m			B=1.2　機械賃料数量(供用日/日)		

施工単価表

機-16_発動発電機運転　　S9469　　単第0 -0035　表

ディーゼル25kVA　　排出ガス対策型2次基準　　1　日　当り

名称・規格など	数量	単位	単価	金額	備考
軽油 パトロール給油,2～4KL積載車給油	26.00	L			
<賃>発動発電機(ディーゼル発電機) 定格容量25kVA 排出ガス対策型(第1,2,3次基準値)低騒音	1.20	供用日			
諸雑費	1	式			
＊＊＊　単位当たり　＊＊＊	1	日			
A=6　ディーゼル25kVA C=1.2　機械賃料数量(供用日/日)			B=26　燃料消費量(L/日) D=3　排出ガス対策型2次基準		

施工単価表

掛樋工　　SPK19040089　　単第0 -0036　表

据付・撤去 波状管及び網状管 200～400mm　シングル 合成樹脂排水材 呼び径300mm　1　m　当り

機械構成比: 0.00%　労務構成比: 9.43%　材料構成比: 90.57%　市場単価構成比: 0.00%　標準単価 : 3,722.30000

代表機労材規格(積算地区)	構成比	単価(積算地区)	代表機労材規格(東京地区)	単価(東京地区)	備考
普通作業員	6.51%		普通作業員		RTPC00002 RTPT00002
土木一般世話役	2.92%		土木一般世話役		RTPC00009 RTPT00009
合成樹脂排水材(高密度ポリエチレン管) <シングル構造>内面波状管(有孔・無孔) 呼び径300mm	90.57%		暗渠排水管 波状管 呼び径300mm 高密度ポリエチレン管(シングル構造)		TTPC00191 TTPT00191
積算単価			積算単価		E9999
A=3 据付・撤去 C=2 200～400mm F=1 継手材料費要 I=1 全ての費用			B=2 波状管及び網状管 D=35 シングル 合成樹脂排水材 呼び径300mm G=1 -		

施工単価表

土砂等運搬　　SPK19040002　　単第0 -0037　表

小規模 土砂(岩塊・玉石混り土含む)　DID区間無し　距離6.0km以下(5.0km超)　1　m3　当り

機械構成比:　27.16%　労務構成比:　60.81%　材料構成比:　12.03%　市場単価構成比:　0.00%　標準単価 :　1,709.50000

代表機労材規格(積算地区)	構成比	単価(積算地区)	代表機労材規格(東京地区)	単価(東京地区)	備考
ダンプトラック[オンロード・ディーゼル] 4t積級 (タイヤ損耗費及び補修費(良好)を含む)	27.16%		ダンプトラック[オンロード・ディーゼル] 4t積級 (タイヤ損耗費及び補修費(良好)を含む)		MTPC00017T1 MTPT00017T1
運転手(一般)	60.81%		運転手(一般)		RTPC00007 RTPT00007
軽油 パトロール給油,2～4KL積載車給油	12.03%		軽油1.2号パトロール給油		TTPC00013 TTPT00013
積算単価			積算単価		EP001
A=2　小規模 C=1　土砂(岩塊・玉石混り土含む) F=29　距離6.0km以下(5.0km超)			B=5　バックホウ山積0.28m3(平積0.2m3) D=1　DID区間無し		

数量計算書

道路災害復旧工事（大草里道）

大草里道

平成30年災害

大草里道

工　事　費　内　訳　表

費　目	工　種	種　別	細　別	規　格	単位	計上数量	過程数量	摘　要
本工事費	道路土工							
	掘削工							
		機械掘削		礫質土	m3	30	32.8	
	法面整形工							
		法面整形 （裏込砕石部）	機械	礫質土	m2	20	24.1	
	残土処理工							
		残土処分		礫質土	m3	40	41.4	
	作業土工							
		床掘		礫質土	m3	10	9.6	
		埋戻	バックホウ埋戻	礫質土	m3	1	0.9	

費　目	工　種	種　別	細　別	規　格	単位	計上数量	過程数量	摘　要
	法覆護岸工							
		（1号）						
		コンクリート ブロック積工	控え35cm 裏コン10cm	滑面タイプ	m2	5	4.5	
		ブロック基礎	1:0.4	W=520,H=300	m	1	1.4	コンクリート量 =0.2m3
		（2号）						
		コンクリート ブロック積工	控え35cm 裏コン　無	滑面タイプ	m2	14	14.1	
		ブロック基礎	1:0.4	W=430,H=250	m	6	5.9	コンクリート量 =0.5m3
		裏込砕石	RC-40		m3	9	9.0	1号＋2号 2.4 + 6.6
	護岸付属物工							
		小口止工	1号小口止工	H=3.40	箇所	2	2.0	コンクリート=1.00m3 型枠　　=7.76m2
			2号小口止工	H=2.46	箇所	1	1.0	コンクリート=0.60m3 型枠　　=4.81m2
			3号小口止工	H=2.65	箇所	1	1.0	コンクリート=0.66m3 型枠　　=5.24m2
	嵩上工							
		嵩上工		H=170	m	2	2.0	

費　目	工　種	種　別	細　別	規　格	単位	計上数量	過程数量	摘　要
	底張工							
		コンクリート	18N-8-40	t=20cm	m3	2	2.1	
		均しコンクリート	18N-8-40	t=10cm	m3	1	0.7	
	構造物撤去工							
		舗装版切断	Co舗装版	t＝10cm以下	m	7	6.7	Co舗装+張Co 3.6 + 3.1
		舗装版破砕	コンクリート版	t＝10cm以下	m2	3	2.7	Co舗装+張Co 1.4 + 1.3
		Co殻運搬	無筋		m3	0.2	0.2	1.4×0.10+1.3×0.07
		Co殻処分	〃		t	1	0.5	t/m3 0.2×2.35
	雑工 （すり付け工）							
		練石積	裏込材無 裏コン無，控35cm		m2	17	17.0	
		張コンクリート工	コンクリート版	t＝7cm	m2	16	16.4	
			コンクリート	18-8-40BB	m3	1	1.1	16.4＊0.07

費　目	工　種	種　別	細　別	規　格	単位	計上数量	過程数量	摘　要
	舗装工							
		表層工	コンクリート版	t＝10cm	m2	11	10.9	
			コンクリート	18-8-40BB	m3	1	1.1	10.9＊0.10
		路盤工	再生砕石	RC-30　t＝10cm	m2	11	10.9	
	仮設工							
		土留･仮締切工						
			仮締切工	大型土のう	袋	2	1.2	
			濁水処理工	大型土のう	袋	2	1.8	
			掛樋工	φ300	m	39	38.5	
			締切排水工	ポンプ据付撤去	箇所	2	2.0	
			水替日数		日	7	7.0	
		作業残土処理	作業残土	地山	m3	3	2.5	

大草里道　　土量配分表

掘　削　土		
掘　削	礫質土	32.8　m3
床　掘	〃	9.6　m3
計		42.4　m3

0.0　／ 0.9　＝ 0.0　m3

土量変化率＝　0.9

盛　土		
盛　土	礫質土	0.0　m3

0.9　／ 0.9　＝ 1.0　m3

土量変化率＝　0.9

埋　戻　土		
埋　戻	礫質土	0.9　m3

41.4　m3

残 土 処 分		
計	礫質土	41.4　m3

大草里道　　河川土工　　**計 算 書**

測　点	距 離	機械掘削C(GF)												摘　要
		断　面	平　均	数 量	断　面	平　均	数 量	断　面	平　均	数 量	断　面	平　均	数 量	
(A箇所)														
		0.0												
SECT,0.0	2.3	3.7	1.85	4.3										
SECT,2.0	2.0	3.2	3.45	6.9										
	2.3	0.0	1.60	3.7										
小計	6.6			14.9										
(B箇所)														
		0.0												
SECT,20.0	1.8	1.5	0.75	1.4										
SECT,23.5	3.5	2.7	2.10	7.4										
SECT,26.5	3.0	2.2	2.45	7.4										
	1.5	0.0	1.10	1.7										
小計	9.8			17.9										
合　計	16.4			32.8										

大草里道　　作業土工　　**計 算 書**

測 点	距 離	床掘E(GF)			埋戻Fu			法面整形L1						摘 要
		断 面	平 均	数 量	断 面	平 均	数 量	断 面	平 均	数 量	断 面	平 均	数 量	
(A箇所)														
		0.0			0.0									
SECT,0.0	0.8	1.1	0.55	0.4	0.1	0.05	0.0	3.5						
SECT,2.0	2.0	1.1	1.10	2.2	0.1	0.10	0.2	3.5	3.50	7.0				
	0.8	0.0	0.55	0.4	0.0	0.05	0.0							
小計	3.6			3.0			0.2			7.0				
(B箇所)														
		0.0			0.0									
SECT,20.0	0.8	1.0	0.50	0.4	0.1	0.05	0.0	2.6						
SECT,23.5	3.5	0.9	0.95	3.3	0.1	0.10	0.4	2.6	2.60	9.1				
SECT,26.5	3.0	0.8	0.85	2.6	0.1	0.10	0.3	2.7	2.65	8.0				
	0.8	0.0	0.40	0.3	0.0	0.05	0.0							
小計	8.1			6.6			0.7			17.1				
合 計	11.7			9.6			0.9			24.1				

大草里道　　護岸工　　**計 算 書**

測　点	距 離	ブロック法長(SL)			裏込砕石(Gv)									摘　要
		断　面	平　均	数 量	断　面	平　均	数 量	断　面	平　均	数 量	断　面	平　均	数 量	
(A箇所)														
SECT,0.0		3.2			1.7									
SECT,2.0	1.4	3.2	3.20	4.5	1.7	1.70	2.4							
合　計	1.4			4.5			2.4							

大草里道　　護岸工　　**計 算 書**

測　点	距 離	ブロック法長(SL)			裏込砕石(Gv)									摘　要
		断　面	平　均	数 量	断　面	平　均	数 量	断　面	平　均	数 量	断　面	平　均	数 量	
(B箇所)														
SECT,20.0		2.3			1.1									
SECT,23.5	3.2	2.4	2.35	7.5	1.1	1.10	3.5							
SECT,26.5	2.7	2.5	2.45	6.6	1.2	1.15	3.1							
合　計	5.9			14.1			6.6							

大草里道　　嵩上工

種　別	細　別	計　算　式	数　量	摘　要
嵩上工		A箇所　　2.0	2.0　　m	
合　計			2.0　　m	

大草里道　　小口止工

種　別	細　別	計　算　式	数　量	摘　要
1号小口止工	H=3.40	A箇所　　2	2　ヶ所	
2号小口止工	H=2.46	B箇所　　1	1　ヶ所	
3号小口止工	H=2.65	〃　　1	1　ヶ所	
合　計			4　ヶ所	

大草里道　　雑工（すり付け工）　　**計 算 書**

測 点	距 離	練石積												摘 要
		断 面	平 均	数 量	断 面	平 均	数 量	断 面	平 均	数 量	断 面	平 均	数 量	
（A箇所）		0.0												
	1.8	3.9	1.95	3.5										
SECT,0.0	0.5	3.9	3.90	2.0										
SECT,2.0		3.9												
	0.5	3.9	3.90	2.0										
	1.8	0.0	1.95	3.5										
小計	4.6			11.0										
（B箇所）		0.0												
	1.3	2.6	1.30	1.7										
SECT,20.0	0.5	2.6	2.60	1.3										
SECT,26.5		2.9												
	0.5	2.9	2.90	1.5										
	1.0	0.0	1.45	1.5										
小計	3.3			6.0										
合 計	7.9			17.0										

大草里道　　底張工　　**計 算 書**

測 点	距 離	コンクリート			均しコンクリート									摘 要
		断 面	平 均	数 量	断 面	平 均	数 量	断 面	平 均	数 量	断 面	平 均	数 量	
(A箇所)														
		0.19			0.07									W=1.00
SECT,0.0	0.5	0.19	0.19	0.1	0.07	0.07	0.0							W=1.00
SECT,2.0	2.0	0.19	0.19	0.4	0.07	0.07	0.1							W=1.00
	0.5	0.19	0.19	0.1	0.07	0.07	0.0							W=1.00
小計	3.0			0.6			0.1							
(B箇所)														
		0.26			0.11									W=1.37
SECT,20.0	0.5	0.26	0.26	0.1	0.11	0.11	0.1							W=1.37
SECT,23.5	3.5	0.19	0.23	0.8	0.07	0.09	0.3							W=1.00
SECT,26.5	3.0	0.13	0.16	0.5	0.05	0.06	0.2							W=0.72
	0.5	0.13	0.13	0.1	0.05	0.05	0.0							W=0.72
小計	7.5			1.5			0.6							
合 計	10.5			2.1			0.7							

大草里道　　舗装工　　**計 算 書**

測　点	距 離	表層工 コンクリート版			路盤工 再生砕石									摘　要
		断　面	平　均	数 量	断　面	平　均	数 量	断　面	平　均	数 量	断　面	平　均	数 量	
(A箇所)														
		0.50			0.50									
	2.3	0.50	0.50	1.2	0.50	0.50	1.2							
SECT,0.0		2.29			2.29									
SECT,2.0	2.0	2.40	2.35	4.7	2.40	2.35	4.7							
	2.0	2.40	2.40	4.8	2.40	2.40	4.8							
		0.50			0.50									
	0.3	0.50	0.50	0.2	0.50	0.50	0.2							
合　計	6.6			10.9			10.9							

大草里道　　張コンクリート工　　**計 算 書**

測 点	距 離	コンクリート版												摘 要
		断 面	平 均	数 量	断 面	平 均	数 量	断 面	平 均	数 量	断 面	平 均	数 量	
(B箇所)														
		0.50												
SECT,20.0	1.8	0.50	0.50	0.9										
	0.8	0.50	0.50	0.4										
		1.10												
	1.8	1.10	1.10	2.0										
		3.80												
	0.9	3.80	3.80	3.4										
SECT,23.5		2.61												
SECT,26.5	3.0	1.95	2.28	6.8										
	1.5	1.95	1.95	2.9										
合 計	9.8			16.4										

大草里道　　撤去工（コンクリート舗装）　　**計 算 書**

測 点	距 離	コンクリート舗装版t=10cm			コンクリート切断									摘 要
		断 面	平 均	数 量	断 面	平 均	数 量	断 面	平 均	数 量	断 面	平 均	数 量	
（A箇所）														
		0.5					0.5							
SECT,0.0	2.3	0.5	0.50	1.2			2.3							
		0.5												
	0.3	0.5	0.50	0.2			0.3							
							0.5							
合 計	2.6			1.4			3.6							

大草里道　　撤去工（張コンクリート）　　**計 算 書**

測　点	距 離	張コンクリートt=7cm			コンクリート切断									摘　要
		断　面	平　均	数 量	断　面	平　均	数 量	断　面	平　均	数 量	断　面	平　均	数 量	
（B箇所）														
		0.5					0.5							
SECT,20.0	1.8	0.5	0.50	0.9			1.8							
	0.8	0.5	0.50	0.4			0.8							
合　計	2.6			1.3			3.1							

大草里道　　仮設工

種　別	細　別	計　算　式	数　量	摘　要
大型土のう	仮締切工	A箇所　LWL=0.1 (0.20+0.30)×(0.7*2)÷(1.08×1.10)=	0.6　袋	
		B箇所　LWL=0.1 (0.20+0.30)×(0.7*2)÷(1.08×1.10)=	0.6　袋	
		合計	1.2　袋	
	汚濁対策工	A箇所　LWL=0.1 (0.20+0.30)×(0.7*3)÷(1.08×1.10)=	0.9　袋	
		B箇所　LWL=0.1 (0.20+0.30)×(0.7*3)÷(1.08×1.10)=	0.9　袋	
		合計	1.8　袋	
締切排水工	ポンプ据付・撤去	A箇所　N=1.0	1.0　箇所	
		B箇所　N=1.0	1.0　箇所	
		合計	2.0　箇所	
残土処理	土砂	(1.2 + 1.8) * 8.33/10 =	2.5　m3	
掛樋工	ポリ管φ300	A箇所　12.0+2.0+3.0=	17.0　m	
		B箇所　12.0+6.5+3.0=	21.5　m	
		合計	38.5　m	

大草里道

水替対象数量
護岸工(ブロック積擁壁工)

計 算 書

測 点	距 離	ブロック法長(SL)			基礎コンクリート			基礎型枠			基礎砕石			摘 要
		断 面	平 均	数 量	断 面	平 均	数 量	断 面	平 均	数 量	断 面	平 均	数 量	
		※(根入＋水深＋0.30)×斜率 (0.20+0.10+0.30)×1.077=0.6												
(A箇所)														
SECT,0.0		0.6			0.11			0.40			0.7			
SECT,2.0	1.4	0.6	0.60	0.8	0.11	0.11	0.2	0.40	0.40	0.6	0.7	0.70	1.0	
小計	1.4			0.8			0.2			0.6			1.0	
(B箇所)														
SECT,20.0		0.6			0.08			0.35			0.6			
SECT,23.5	3.2	0.6	0.60	1.9	0.08	0.08	0.3	0.35	0.35	1.1	0.6	0.60	1.9	
SECT26.5	2.7	0.6	0.60	1.6	0.08	0.08	0.2	0.35	0.35	0.9	0.6	0.60	1.6	
小計	5.9			3.5			0.5			2.0			3.5	
合 計	7.3			4.3			0.7			2.6			4.5	

大草里道

水替対象数量
護岸工(すり付け工)

計 算 書

測 点	距 離	練石積												摘 要
		断 面	平 均	数 量	断 面	平 均	数 量	断 面	平 均	数 量	断 面	平 均	数 量	
(A箇所)		※(根入＋水深＋0.30)×斜率 (0.60+0.10+0.30)×1.077=1.1												
		0.0												
	0.5	1.1	0.55	0.3										
SECT,0.0	0.5	1.1	1.10	0.6										
SECT,2.0		1.1												
	0.5	1.1	1.10	0.6										
	0.5	0.0	0.55	0.3										
小計	2.0			1.8										
(B箇所)		※(根入＋水深＋0.30)×斜率 (0.55+0.10+0.30)×1.077=1.0												
		0.0												
	0.5	1.0	0.50	0.3										
SECT,20.0	0.5	1.0	1.00	0.5										
SECT,26.5		1.0												
	0.5	1.0	1.00	0.5										
	0.5	0.0	0.50	0.3										
小計	2.0			1.6										
合 計	4.0			3.4										

ー標準作業量算出表ー 大草里道　A箇所　　〔水替日数〕

標準日数は標準積算基準書Ⅰによる。
尚、標準作業量の記載がない工種については以下とする。
・環境保全型ブロックはコンクリートブロック積にて標準作業量を計上する
・玉石石積については、ブロック積工（150kg/個未満）にて標準作業量を計上する
・その他については、歩掛より編成人員、台数を仮定して標準作業量を計上する

工種		種別			作業量	単位	日当たり作業	単位	作業日数		摘要
									実施日数	工期	
										2.42	
護岸工	ﾌﾞﾛｯｸ積（張）工	ブロック積工			0.8	m^2	13.0	m2/日	0.06		基Ⅰ-P156
		大型ブロック積				m^2	42.0	m2/日	0.00		基Ⅰ-P156
		ブロック張工	150kg/個未満			m^2	41.0	m2/日	0.00		基Ⅰ-P156
			150kg/個以上			m^2	92.0	m2/日	0.00		基Ⅰ-P156
		緑化ブロック積	150kg/個以上			m^2	24.0	m2/日	0.00		基Ⅰ-P156
	基礎工	コンクリート	無筋（均し）	人力		m^3	4.0	m3/日	0.00		基Ⅰ-P190
				ポンプ		m^3	69.0	m3/日	0.00		基Ⅰ-P190
			無筋（岩着）	人力		m^3	4.0	m3/日	0.00		基Ⅰ-P190
				ポンプ		m^3	69.0	m3/日	0.00		基Ⅰ-P190
			小型	人力	0.2	m^3	5.0	m3/日	0.04		基Ⅰ-P190
				ｸﾚｰﾝ		m^3	6.0	m3/日	0.00		基Ⅰ-P190
		型枠	無筋（均し）			m^2	38.0	m2/日	0.00		基Ⅰ-P191
			小型		0.6	m^2	15.0	m2/日	0.04		基Ⅰ-P191
		基礎砕石	t=20cm未満		1.0	m^2	155.0	m2/日	0.01		基Ⅰ-P166
	小口止工				2.0	箇所	1.0	箇所/日	2.00		運用
	すり付け工	ブロック積				m^2	13.0	m2/日	0.00		基Ⅰ-P157
		石積工			1.8	m^2	19.0	m2/日	0.09		基Ⅰ-P157
根固工	ブロック据付	乱積み	2.5t以下			個	66.0	個/日	0.00		基Ⅱ-P200
			2.5tを超え5.5t以下			個	65.0	個/日	0.00		基Ⅱ-P200
		層積み	2.5t以下			個	50.0	個/日	0.00		基Ⅱ-P200
			2.5tを超え5.5t以下			個	43.0	個/日	0.00		基Ⅱ-P200
	その他（底張工）	コンクリート	無筋	人力	0.7	m^3	4.0	m3/日	0.18		基Ⅰ-P191
				ポンプ		m^3	69.0	m3/日	0.00		基Ⅰ-P191
		型枠	無筋			m^2	38.0	m2/日	0.00		基Ⅰ-P191
	かご工	じゃかご	φ45			m	56.0	m/日	0.00		基Ⅰ-P178
			φ60			m	31.0	m/日	0.00		基Ⅰ-P178
		ふとんかご	40*120			m	27.0	m/日	0.00		基Ⅰ-P178
			50*120			m	21.0	m/日	0.00		基Ⅰ-P178
			60*120			m	18.0	m/日	0.00		基Ⅰ-P178
	その他	コンクリート	無筋	人力		m^3	4.0	m3/日	0.00		基Ⅰ-P158
				ポンプ		m^3	69.0	m3/日	0.00		基Ⅰ-P158
			小型	人力		m^3	5.0	m3/日	0.00		基Ⅰ-P196
				ｸﾚｰﾝ		m^3	6.0	m3/日	0.00		基Ⅰ-P196
		型枠	無筋			m^2	38.0	m2/日	0.00		基Ⅰ-P191
			小型			m^2	15.0	m2/日	0.00		基Ⅰ-P191

作業日数計：2.42（日）
水替日数：3（日）

ー標準作業量算出表ー 大草里道 B箇所　　〔水替日数〕

標準日数は標準積算基準書Ⅰによる。
尚、標準作業量の記載がない工種については以下とする。
・環境保全型ブロックはコンクリートブロック積にて標準作業量を計上する
・玉石石積については、ブロック積工（150kg/個未満）にて標準作業量を計上する
・その他については、歩掛より編成人員、台数を仮定して標準作業量を計上する

工種		種別			作業量	単位	日当たり作業	単位	作業日数		摘要
									実施日数	工期	
										3.13	
護岸工	ﾌﾞﾛｯｸ積（張）工	ブロック積工			3.5	m^2	13.0	m2/日	0.27		基Ⅰ-P156
		大型ブロック積				m^2	42.0	m2/日	0.00		基Ⅰ-P156
		ブロック張工	150kg/個未満			m^2	41.0	m2/日	0.00		基Ⅰ-P156
			150kg/個以上			m^2	92.0	m2/日	0.00		基Ⅰ-P156
		緑化ブロック積	150kg/個以上			m^2	24.0	m2/日	0.00		基Ⅰ-P156
	基礎工	コンクリート	無筋（均し）	人力		m^3	4.0	m3/日	0.00		基Ⅰ-P190
				ポンプ		m^3	69.0	m3/日	0.00		基Ⅰ-P190
			無筋（岩着）	人力		m^3	4.0	m3/日	0.00		基Ⅰ-P190
				ポンプ		m^3	69.0	m3/日	0.00		基Ⅰ-P190
			小型	人力	0.5	m^3	5.0	m3/日	0.10		基Ⅰ-P190
				ｸﾚｰﾝ		m^3	6.0	m3/日	0.00		基Ⅰ-P190
		型枠	無筋（均し）			m^2	38.0	m2/日	0.00		基Ⅰ-P191
			小型		2.0	m^2	15.0	m2/日	0.13		基Ⅰ-P191
		基礎砕石	t=20cm未満		3.5	m^2	155.0	m2/日	0.02		基Ⅰ-P166
	小口止工				2.0	箇所	1.0	箇所/日	2.00		運用
	すり付け工	ブロック積				m^2	13.0	m2/日	0.00		基Ⅰ-P157
		石積工			1.6	m^2	19.0	m2/日	0.08		基Ⅰ-P157
根固工	ブロック据付	乱積み	2.5t以下			個	66.0	個/日	0.00		基Ⅱ-P200
			2.5tを超え5.5t以下			個	65.0	個/日	0.00		基Ⅱ-P200
		層積み	2.5t以下			個	50.0	個/日	0.00		基Ⅱ-P200
			2.5tを超え5.5t以下			個	43.0	個/日	0.00		基Ⅱ-P200
	その他（底張工）	コンクリート	無筋	人力	2.1	m^3	4.0	m3/日	0.53		基Ⅰ-P191
				ポンプ		m^3	69.0	m3/日	0.00		基Ⅰ-P191
		型枠	無筋			m^2	38.0	m2/日	0.00		基Ⅰ-P191
	かご工	じゃかご	φ45			m	56.0	m/日	0.00		基Ⅰ-P178
			φ60			m	31.0	m/日	0.00		基Ⅰ-P178
		ふとんかご	40*120			m	27.0	m/日	0.00		基Ⅰ-P178
			50*120			m	21.0	m/日	0.00		基Ⅰ-P178
			60*120			m	18.0	m/日	0.00		基Ⅰ-P178
	その他	コンクリート	無筋	人力		m^3	4.0	m3/日	0.00		基Ⅰ-P158
				ポンプ		m^3	69.0	m3/日	0.00		基Ⅰ-P158
			小型	人力		m^3	5.0	m3/日	0.00		基Ⅰ-P196
				ｸﾚｰﾝ		m^3	6.0	m3/日	0.00		基Ⅰ-P196
		型枠	無筋			m^2	38.0	m2/日	0.00		基Ⅰ-P191
			小型			m^2	15.0	m2/日	0.00		基Ⅰ-P191

作業日数計：3.13（日）
水替日数：4（日）

合計

A箇所 ＋ B箇所
N= 3 + 4
= **7 日**

(18/25)	1号ブロック積基礎工	10m当り

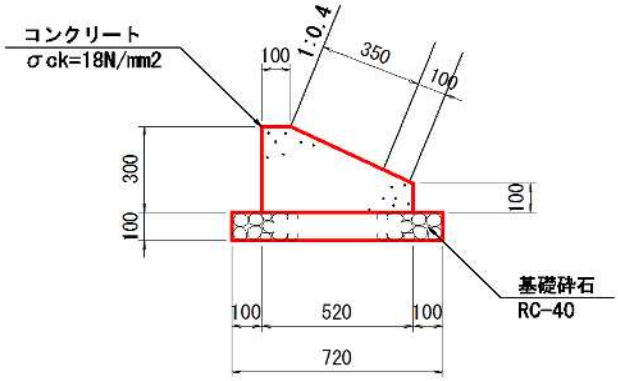

種　別	規　格	計　　算　　式	数　量	
コンクリート	18N-8-40	((0.100+0.520)×1/2×0.200+0.100×0.520)×10.00	1.14	m3
型枠	小構造物	(0.100+0.300)×10.00	4.00	m2
基礎砕石	RC-40	0.720×10.00	7.20	m2
延長当り	ℓ=1.4m			
コンクリート	18N-8-40	1.14 * 1.4/10.00	0.16	m3
型枠	小構造物	4.00 * 1.4/10.00	0.56	m2
基礎砕石	RC-40	7.20 * 1.4/10.00	1.01	m2

(19/25)	2号ブロック積基礎工	10m当り

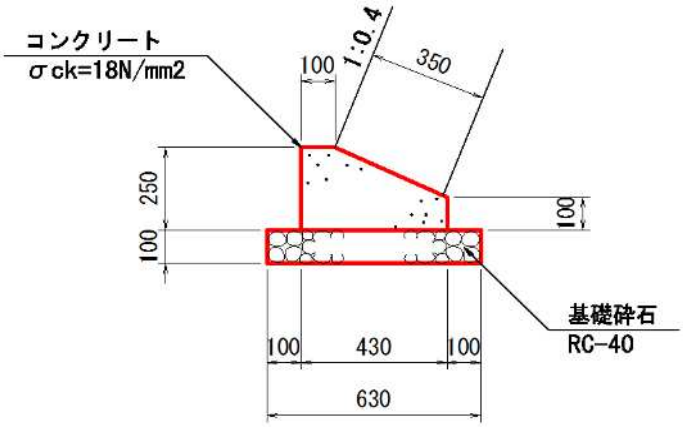

種　別	規　格	計　　算　　式	数　量	
コンクリート	18N-8-40	((0.100+0.430)×1/2×0.150+0.100×0.430)×10.00	0.83	m3
型枠	小構造物	(0.100+0.250)×10.00	3.50	m2
基礎砕石	RC-40	0.630×10.00	6.30	m2
延長当り	ℓ=5.9m			
コンクリート	18N-8-40	0.83 * 5.9/10.00	0.49	m3
型枠	小構造物	3.50 * 5.9/10.00	2.07	m2
基礎砕石	RC-40	6.30 * 5.9/10.00	3.72	m2

(20/25)	1号小口止工	1ヶ所当り

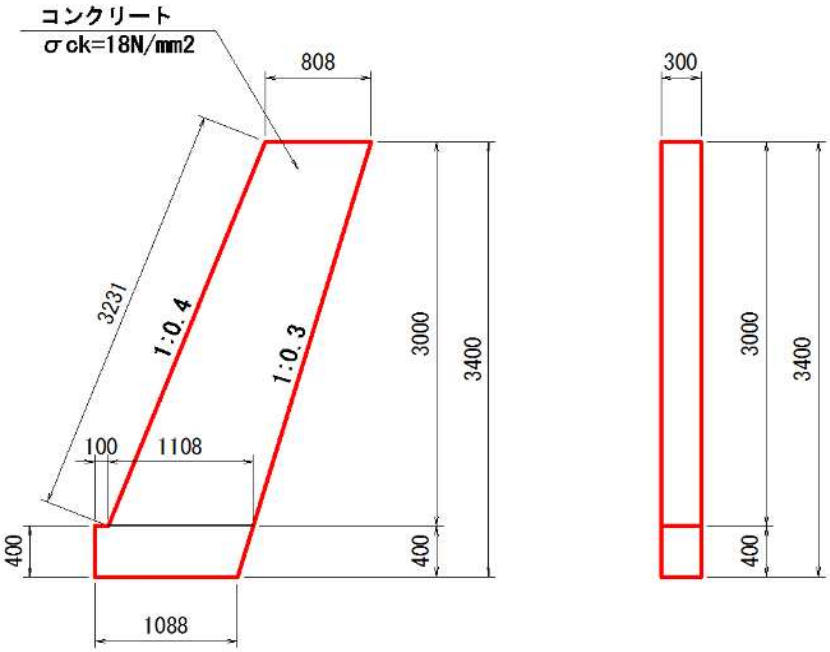

種 別	規 格	計 算 式	数 量	
断面積		(0.808+1.108)*1/2*3.000+(1.208+1.088)*1/2*0.40	3.333	m2
コンクリート	18N-8-40	3.333* 0.30	1.00	m3
型枠	小構造物	3.333* 2+ (3.231+0.400) * 0.30	7.76	m2

(21/25)	2号小口止工	1ヶ所当り

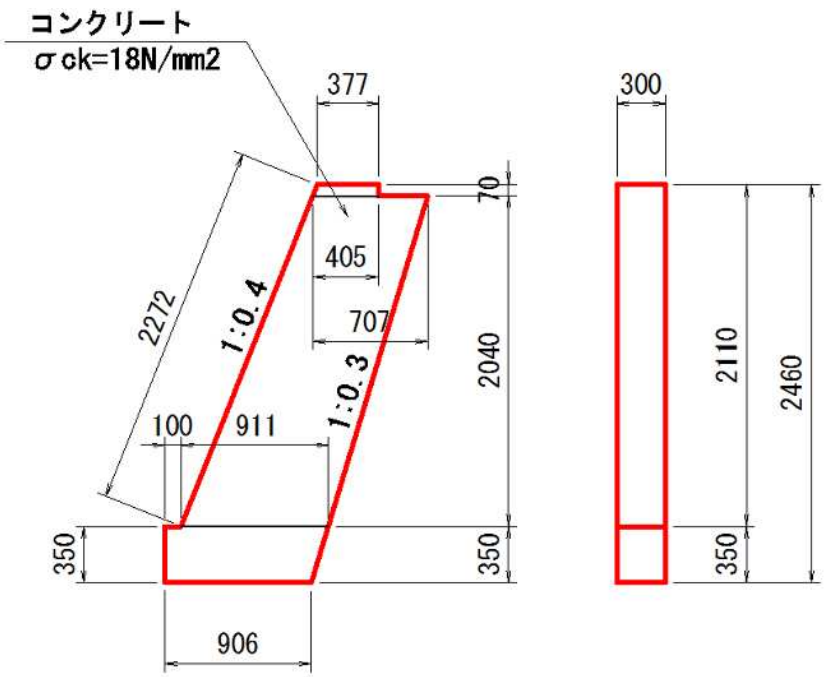

種 別	規 格	計 算 式	数 量	
面積		(0.377+0.405)×1/2×0.070+(0.707+0.911)×1/2×2.040+ (1.011+0.906)×1/2×0.350	2.013	m2
コンクリート	18N-8-40	2.013 ＊ 0.300	0.60	m3
型枠	小構造物	2.013*2+(2.272+0.350)*0.300	4.81	m2

(22/25)	3号小口止工	1ヶ所当り

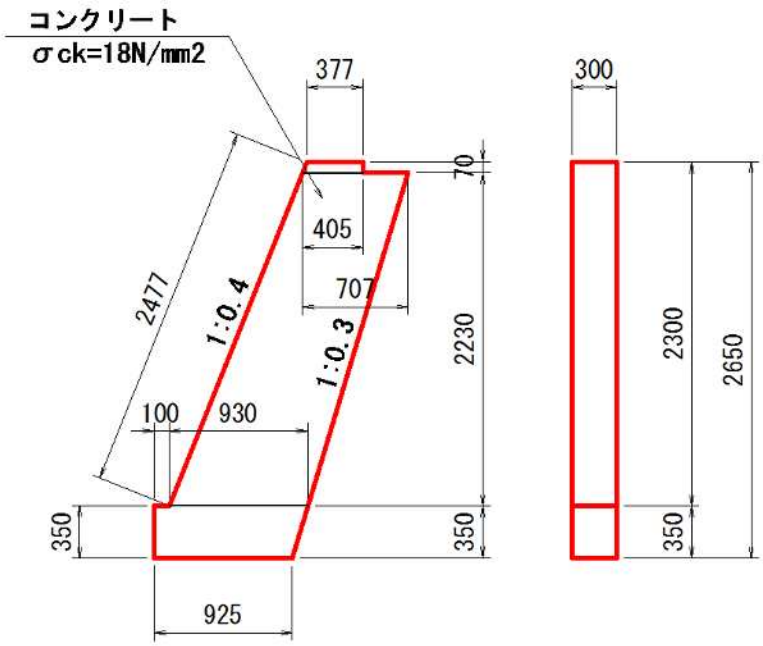

種 別	規 格	計 算 式	数 量	
面積		(0.377+0.405)×1/2×0.070+(0.707+0.930)×1/2×2.230+(1.030+0.925)×1/2×0.350	2.195	m2
コンクリート	18N-8-40	2.195 * 0.300	0.66	m3
型枠	小構造物	2.195 * 2 + (2.477+0.350) * 0.300	5.24	m2

(23/25)	A箇所　底張工	10m当り

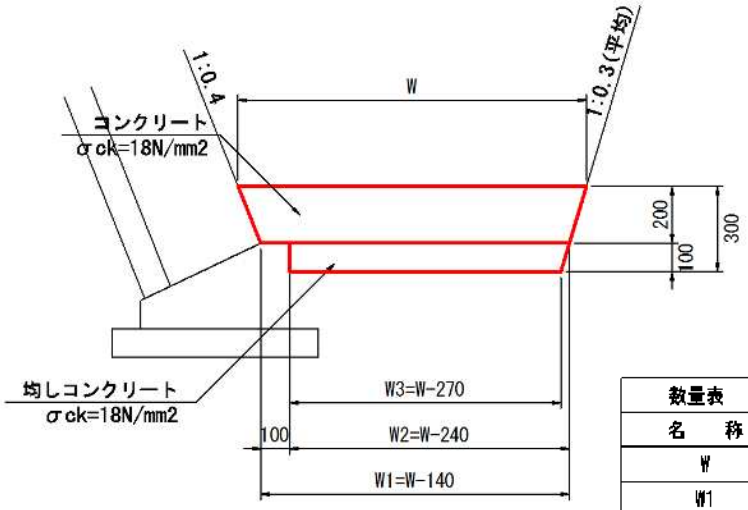

数量表

名　称	単位	SECT 0.0, 2.0
W	m	1.00
W1	m	0.86
W2	m	0.76
W3	m	0.73

10m当り

種　別	規　格	計　算　式	数　量	
ECT0.0　SECT 2.0				
底版コンクリート	18N-8-40	(1.000+0.86)×1/2×0.20×10.00	1.86	m3
均しコンクリート	18N-8-41	(0.760+0.73)×1/2×0.10×10.00	0.75	m2

(24/25)	B箇所　底張工	10m当り

B箇所

底張工

S=1:20

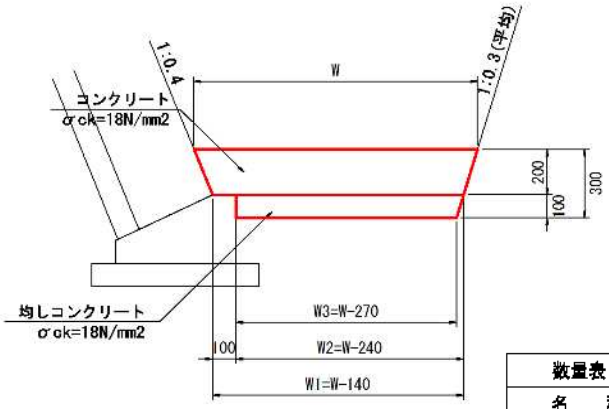

数量表　　m当り

名　称	単位	SECT20.0	SECT23.5	SECT26.5
W	m	1.37	1.00	0.72
W1	m	1.23	0.86	0.58
W2	m	1.13	0.76	0.48
W3	m	1.10	0.73	0.45
コンクリート	m3	0.26	0.19	0.13
均しコンクリート	m3	0.11	0.07	0.05

10m当り

種　別	規　格	計　算　式	数　量	
SECT20.0				
底版コンクリート	18N-8-40	(1.37+1.23)×1/2×0.20×10.00	2.60	m3
均しコンクリート	18N-8-41	(1.13+1.10)×1/2×0.10×10.00	1.12	m2
SECT23.5				
底版コンクリート	18N-8-40	(1.00+0.86)×1/2×0.20×10.00	1.86	m3
均しコンクリート	18N-8-41	(0.76+0.73)×1/2×0.10×10.00	0.75	m2
SECT26.5				
底版コンクリート	18N-8-40	(0.72+0.58)×1/2×0.20×10.00	1.30	m3
均しコンクリート	18N-8-41	(0.48+0.45)×1/2×0.10×10.00	0.47	m2

(25/25)	嵩上工	10m当り

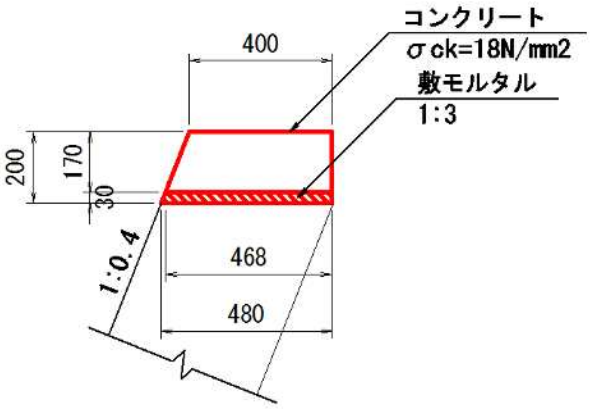

10m当り

種　別	規　格	計　　算　　式	数　量	
コンクリート	18N-8-40	(0.400+0.468)×1/2×0.170×10.00	0.74	m3
型枠	小構造物	(0.170*1.077+0.170)×10.00	3.53	m2
敷モルタル	1;3	(0.468+0.480)*1/2*0.03*10.00	0.14	m3

位　置　図

道路災害復旧工事（大草里道）
△458.5
449
461
401
413
379
猫谷
411
△402.6
久井町羽倉
大草川
原谷
287
283
上中
392
389
359
上畑
久井町小林

国土地理院引用