工　事 番　号	部　長	室　長	室長補佐	係　長	検 算 者	設 計 者

設計年度	令和 2年度	道路災害復旧工事（高坂町真良里道その2外1路線） 災害復旧事業 三原市高坂町真良 平成30年 災害 仕 様 書
施工月日	令和　年　月　日	
施工方法	請　負	
工事期間		

工　事　概　要	起　工　理　由
施工延長　14.9m 土　工　一式 植　生　工　A= 70m2 ブロック積工　A= 31m2 か　ご　工　A= 26m2 仮　設　工　一式	

三　原　市

特　記　仕　様　書

第１章　総則

第１節　適　用

１　本特記仕様書は，三原市高坂町真良　道路災害復旧工事(高坂町真良里道その２外１路線)に適用する。

２　本特記仕様書に記載のない事項については，次によるものとする。

・土木工事共通仕様書　令和元年８月　広島県

※土木工事共通仕様書は「広島県の調達情報」に掲載している。(https://chotatsu.pref.hiroshima.lg.jp/)

・その他関連規格類

３　本工事は、「令和元年度　平成 30 年 7 月豪雨の被災地（広島県）で適用する施工パッケージ型積算方式標準単価表」を用いた積算方式及び土木工事積算基準書により各種区分に従って対象額ごとに求めた共通仮設費率及び現場管理費率にそれぞれ次の補正係数を乗じた積算方式の対象工事である。

共通仮設費率：1.1、　現場管理費率：1.1

第２節　情報共有システム

１　本工事は，受発注者間の情報を電子的に交換・共有することにより，業務の効率化を図る情報共有システムの対象である。なお，運用にあたっては「広島県工事中情報共有システム運用ガイドライン」（以下「ガイドライン」という。）に基づき実施すること。

２　本工事で使用する情報共有システムは次とする。

広島県工事中情報共有システム

https://chotatsu.pref.hiroshima.lg.jp/asp/index.html

３　監督員及び受注者が使用する情報共有サービスのサービス提供者（以下「サービス提供者」という。）との契約は，受注者が行い，利用料を支払うものとする。

４　なお，工事完成時については，提出する必要のある工事成果品を電子納品すること。また，試行期間中は工事検査を紙媒体で受検することから．受注者は，工事成果品１部を紙媒体により提出すること。

５　受注者は，監督員及びサービス提供者から技術上の問題点を把握，利用にあたっての評価を行うためアンケート等を求められた場合，協力しなければならない。

第２章　施工条件

第１節　用地

１　原形復旧とする。

第２節　施工時間（施工に際しては地元調整を十分に行ったうえで作業を進めること。）

１　施工時間　8:00～17:00（作業可能時間）

第３節　安全対策

１　保安施設

工事標示板　　現道工事における保安施設のうち,「工事標示板」の標準様式については, 土木工事共通仕様書のとおりとすること。

工事情報看板等　　路上工事に関する情報を歩行者や工事現場周辺の住民に周知するため，工事情報看板及び工事説明看板を設置すること。標準様式は土木工事共通仕様書のとおりとすること。

第４節　工事用道路

１　一般道路

使用期間　　工事施工期間

使用時間　　８時～１７時

工事中・後の処置　　随時　清掃，　工事後　舗装欠損部補修（工事前・後の写真により監督員と協議すること。）

２　工事用道路

契約図書による。

第５節　その他

１　工事用機資材の仮置き

受注者が責任を持って確保すること。

２　建設リサイクルの促進

受注者は, 各路線(河川)において必要な盛土等について, 他工事からの流用が可能である場合, 施工計画作成時に発注者と十分協議し, 建設リサイクルの促進に努めるものとする。(変更の対象とする。)

第３章　設計金額

第１節　排出ガス対策型建設機械の使用促進

土木工事共通仕様書（令和元年８月　広島県）『１－１-30 環境対策』で使用を義務付けている排出ガス対策型建設機械においては，排出ガス対策型（第２次基準値）以上の建設機械の使用に努めること。

なお，使用する排出ガス対策型建設機械について，基準値による設計変更は行わない。

第４章　工事保険等

受注者は，本工事において第三者に与えた損害を補填する保険又はその他必要とする建設工事に関連する保険等に加入しなければならない。また，加入した保険等については，保険証券の写し（保険以外の場合はそれに代わるもの）を監督員に提出すること。

なお，加入に必要な保険料等は，設計で現場管理費に見込んでいる。

第５章　施工箇所が点在する工事の積算

本案件は,施工箇所が点在する工事の適正な工事価格を算出するため,参考図書に示す工事箇所と施工箇所を基に次の算定方法とする。

１　算定方法

（１）　工事原価

ア　直接工事費

施工数量及び施工規模等は工事箇所ごとに判断し,工種区分はその工事の主たるものを適用する。

イ　間接工事費

（ア）　共通仮設費

a 共通仮設費の率分

対象額は工事箇所ごとに算定し,工種区分はその工事箇所の主たるものを適用する。

b 共通仮設費率の補正

工事箇所ごとに施工地域及び工事場所区分の補正を行う。

c 積上げ計算による部分

施工箇所ごとに必要な経費を積上げる。

（イ） 現場管理費

a 現場管理費の算定

対象とする純工事費は工事箇所ごとに算定する。

b 現場管理費率の補正

工事箇所ごとに施工時期, 工事期間, 施工地域及び工事場所区分の補正を行う。

（ウ） 中止期間中の現場維持費等の費用

a 積上げ項目

施工箇所ごとに必要な経費を積上げる。

b 率で計上する項目

対象額及び一時中止日数は施工箇所ごとに算定する。

（２） 一般管理費等

ア 一般管理費等の算定

対象とする工事原価は（１）の計による。

なお, 処分費等が「共通仮設費対象額（P）＋準備費に含まれる処分費」に占める割合の３％を超える場合又は処分費等が３千万円を超える場合, 率計算の対象については, 工事箇所ごとに対象額を算出する。

第６章 その他

本特記仕様書及び設計図書に明示していない事項，または，その内容に疑義が生じた場合は，監督員の指示を受けること。

工 事 数 量 総 括 表

道路災害復旧工事（高坂町真良里道その2外1路線）

高坂町真良里道その2

工事数量総括表

費目・工種明細など	規格1・規格2	単位		数量	備考
本工事費					
道路改良		式		1	レベル1
道路土工		式		1	レベル2
掘削工		式		1	レベル3
掘削	【土砂,押土無】 【現場制約あり】	m3		20	レベル4
路体盛土工		式		1	レベル3
路体盛土	【土砂】	式		1	レベル4
購入土	土砂	m3		40	レベル4
法面工		式		1	レベル2
植生工		式		1	レベル3
人工張芝	【張芝 幅100cm ワラ付】	m2		60	レベル4
かご工		式		1	レベル3
かごマット(多段積型)	【メッキ鉄線,線径 本体網目部Φ4.0mm 枠骨 【割栗石15～20cm】	m2		26	レベル4
全工種共通仮設		式		1	レベル1
仮設工		式		1	レベル2
工事用道路工		式		1	レベル3
＊＊直接工事費＊＊					
共通仮設費率分					

工事数量総括表

費目・工種明細など	規格1・規格2	単位		数量	備考
＊＊共通仮設費計＊＊					
＊＊純工事費＊＊					
現場管理費					
＊＊工事原価＊＊					
一般管理費率分					
契約保証費					
一般管理費計					
＊＊工事価格＊＊					
＊＊消費税相当額＊＊					
＊＊工事費計＊＊					
＊＊契約保証費計＊＊					

工 事 数 量 総 括 表

道路災害復旧工事（高坂町真良里道その2外1路線）

高坂町真良里道その3

工事数量総括表

費目・工種明細など	規格1・規格2	単位		数量	備考
本工事費					
道路改良		式		1	レベル1
道路土工		式		1	レベル2
掘削工		式		1	レベル3
掘削	【土砂,押土無】 【現場制約あり】	m3		20	レベル4
路体盛土工		式		1	レベル3
路体盛土	【土砂】	式		1	レベル4
残土処理工		式		1	レベル3
法面工		式		1	レベル2
植生工		式		1	レベル3
人工張芝	【張芝 幅100cm ワラ付】	m2		10	レベル4
石・ブロック積(張)工		式		1	レベル2
作業土工		式		1	レベル3
Coブロック工(Coブロック積)		式		1	レベル3
コンクリートブロック基礎	【18-8-40BB,底幅0.55m,高さ0.35m】	m		6	レベル4
コンクリートブロック積	【控え35cm,滑面】	m2		31	レベル4
胴込・裏込材(砕石)	【RC-40】	m3		14	レベル4
小口止	【18-8-40BB】	箇所		1	レベル4

工事数量総括表

費目・工種明細など	規格1・規格2	単位		数量	備考
雑工		式		1	レベル3
掘削	【土砂,押土無】 【現場制約あり】	m3		5	レベル4
床掘り	【土砂】	式		1	レベル4
石積	【雑割石】	m2		8	レベル4
全工種共通仮設		式		1	レベル1
仮設工		式		1	レベル2
工事用道路工		式		1	レベル3
＊＊直接工事費＊＊					
共通仮設費率分					
＊＊共通仮設費計＊＊					
＊＊純工事費＊＊					
現場管理費					
＊＊工事原価＊＊					
一般管理費率分					
契約保証費					
一般管理費計					
＊＊工事価格＊＊					
＊＊消費税相当額＊＊					

工事数量総括表

費目・工種明細など	規格1・規格2	単位		数量	備考
＊＊工事費計＊＊					
＊＊契約保証費計＊＊					

図面番号	1/4	縮 尺	図 示
工 種	道路災害復旧工事		
種 別	設計図	番号	1/1
路線 河川 名	高坂町真良里道(その2)		
工事箇所	三原市高坂町真良		
三 原 市			

平成30年 災害

平面図 縮尺=1:250

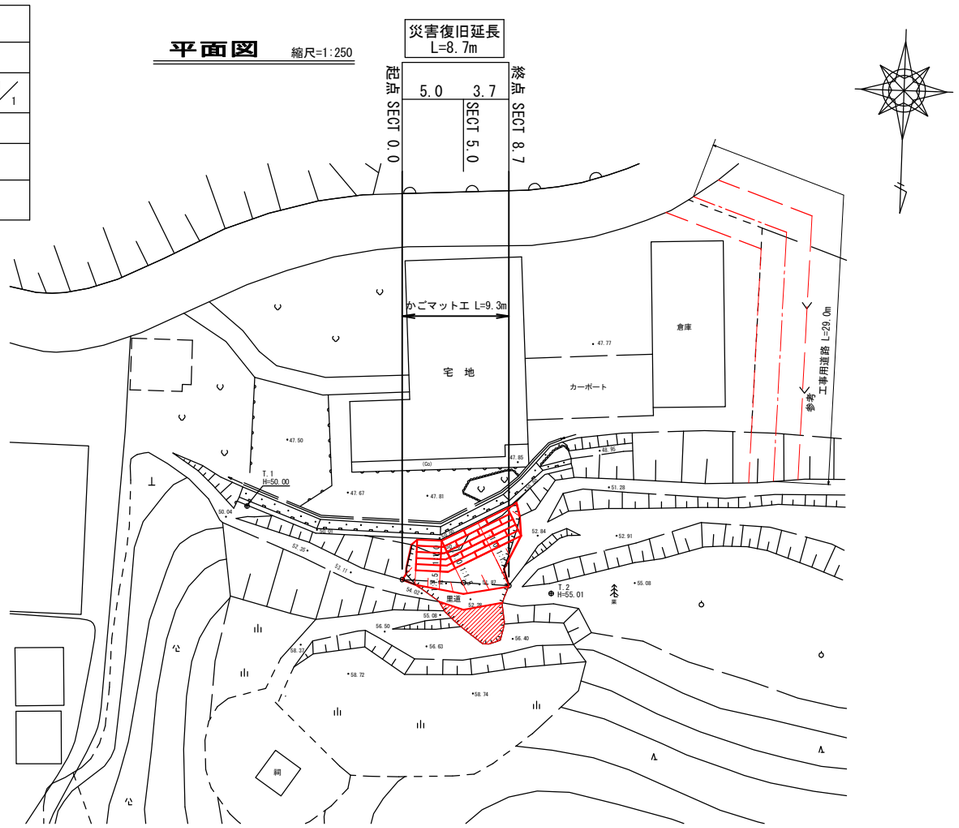

縦断図

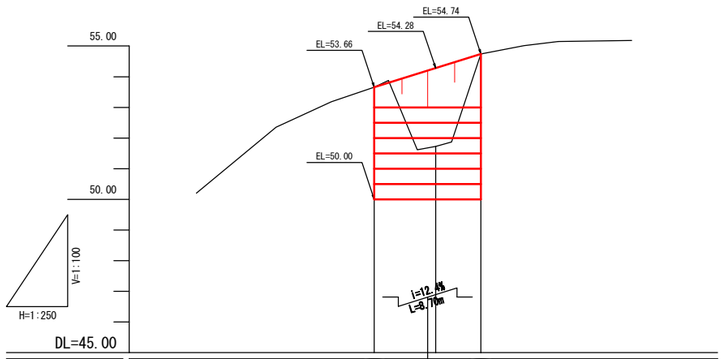

勾配図	53.66		54.74
計画高	53.66	54.28	54.74
地盤高	53.66	51.73	54.74
追加距離	0.000	5.000	8.700
区間距離	0.000	5.000	3.700
測 点	SECT0.0	SECT5.0	SECT8.7

座標一覧表

測 点	X	Y
T.1	500.000	500.000
T.2	506.261	474.968
SECT0.0	505.552	487.138
SECT5.0	505.629	482.140
SECT8.7	505.740	478.425

横断図 縮尺=1:100

SECT8.7
GH=54.74
FH=

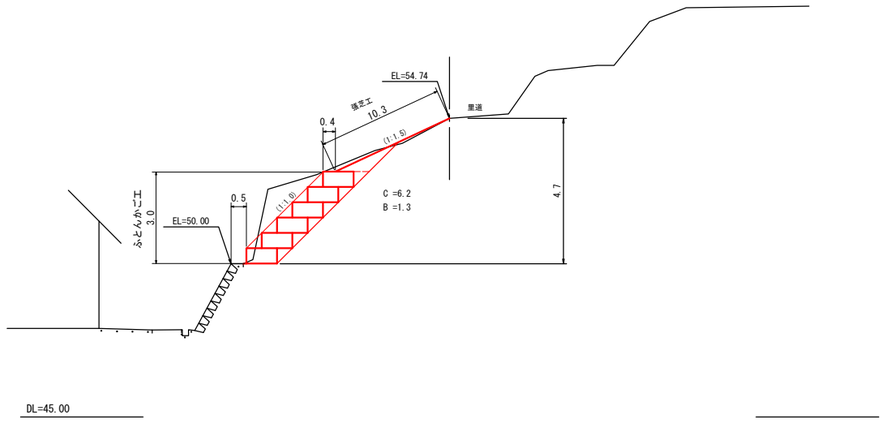

D=3.700
SECT5.0
GH=51.73
FH=

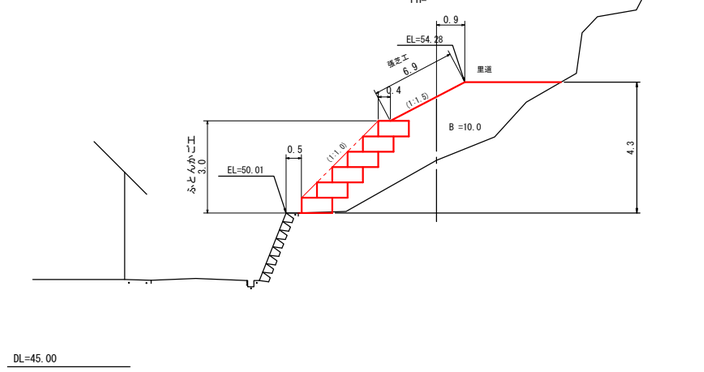

D=5.000
SECT0.0
GH=53.66
FH=

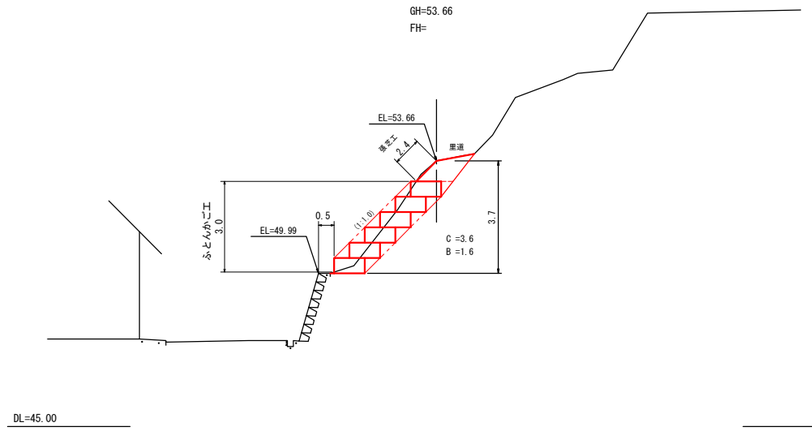

図面番号	2/4	縮 尺	図 示
工 種	道路災害復旧工事		
種 別	設計図	番号	2/2
路線 河川 名	高坂町真良里道(その2)		
工事箇所	三原市高坂町真良		
三 原 市			

平成30年 災害

かごマット工展開図

S=1/50

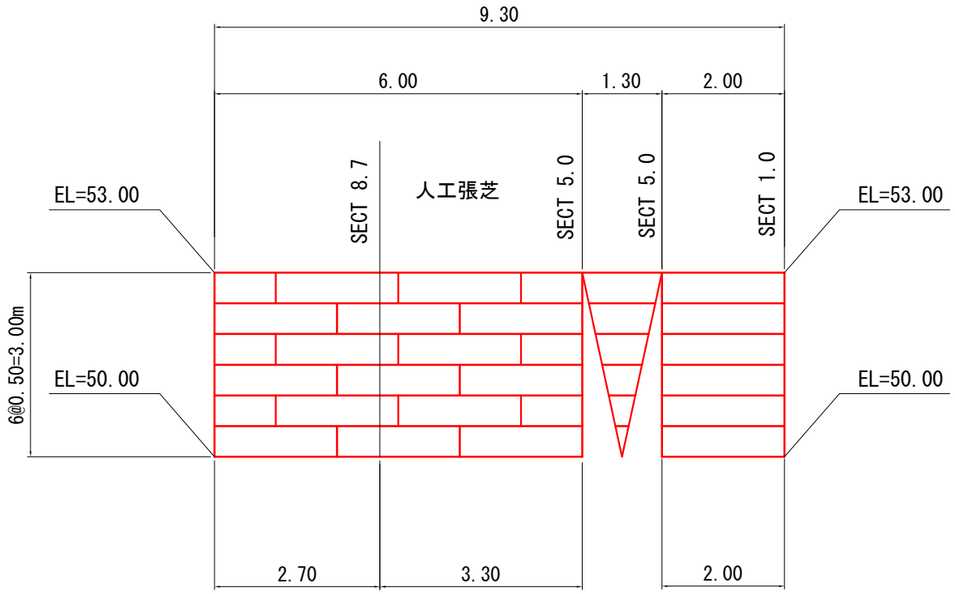

かごマット工断面図

S=1/50

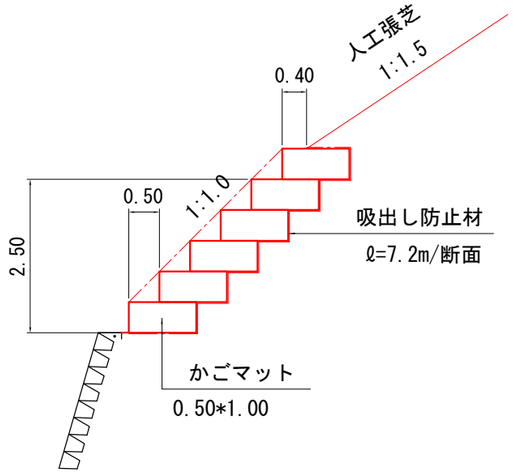

参考

工事用道路（W=4.0m）

S=1:50

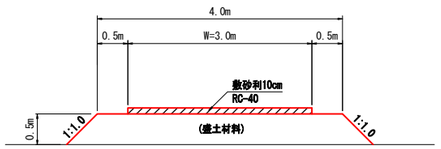

図面番号	3/4	縮 尺	図 示
工 種	道路災害復旧工事		
種 別	設計図	番号	1/2
路線 河川 名	高坂町真良里道(その3)		
工事箇所	三原市高坂町真良(竹内宅北)		
三 原 市			

平成30年 災害

平面図 縮尺=1:250

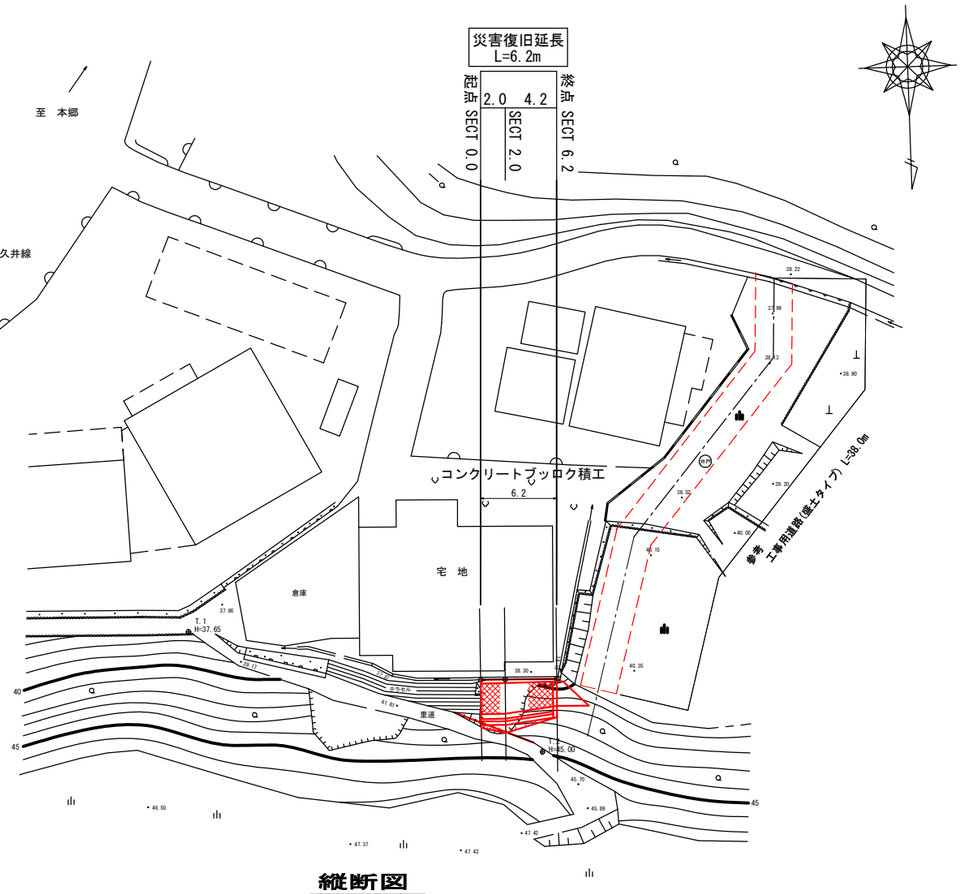

横断図 縮尺=1:100

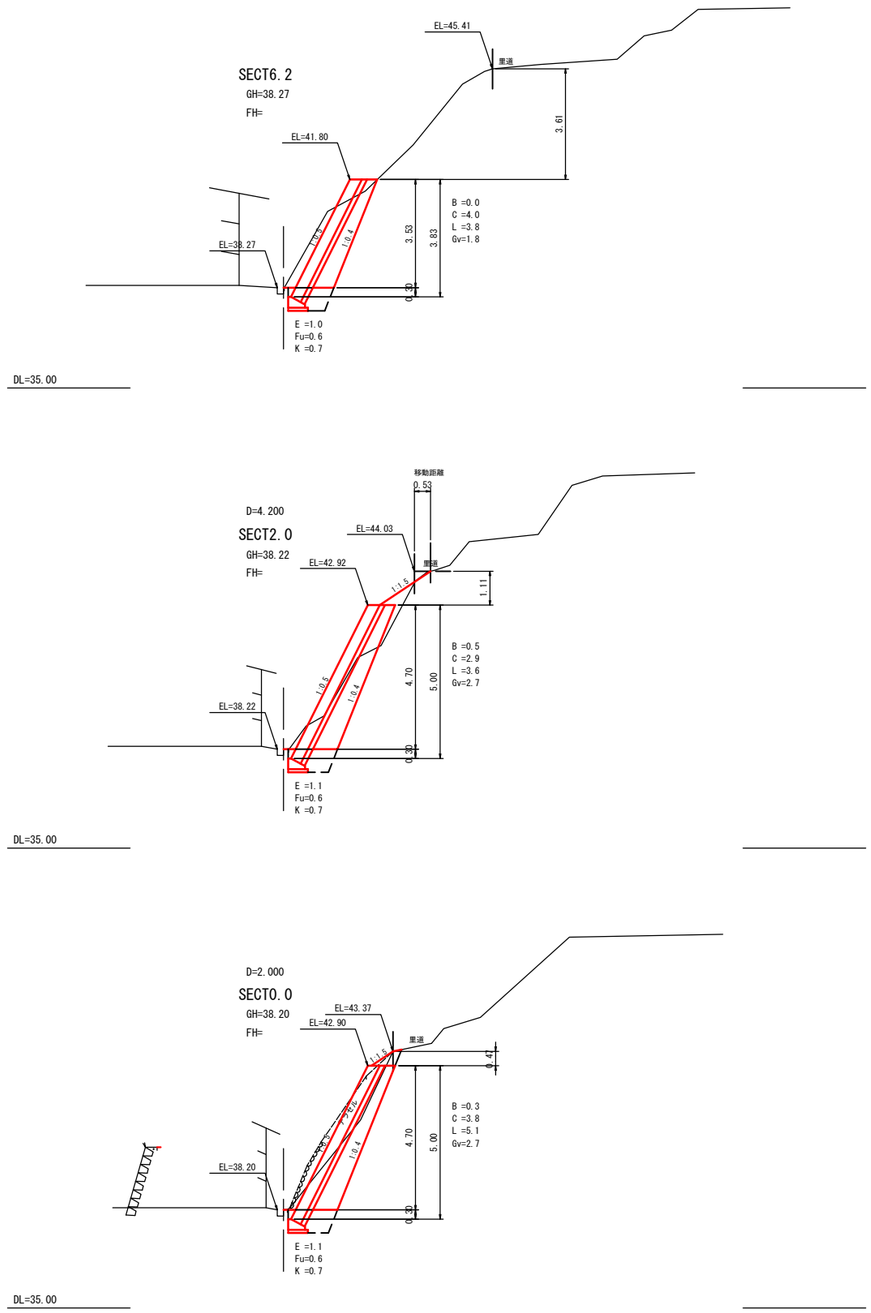

座標一覧表

測 点	X	Y
T.1	489.207	528.505
T.2	500.000	500.000
SECT0.0	493.949	504.831
SECT2.0	493.989	502.869
SECT6.2	494.093	498.743

縦断図

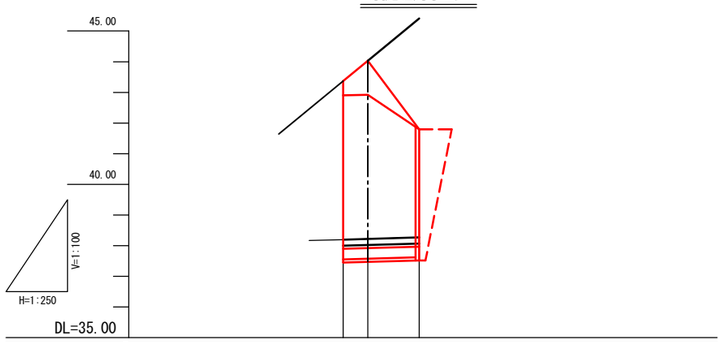

勾配図			
計画高			
地盤高	38.20	38.22	38.27
追加距離	0.000	2.000	6.200
区間距離	0.000	2.000	4.200
測 点	SECT0.0	SECT2.0	SECT6.2

図面番号	4/4	縮　尺	図　示
工　種	道路災害復旧工事		
種　別	設計図	番号	2/2
路線 河川 名	高坂町真良里道(その3)		
工事箇所	三原市高坂町真良(竹内宅北)		
三　原　市			

平成30年 災害

構造図

展開図 S=1:100

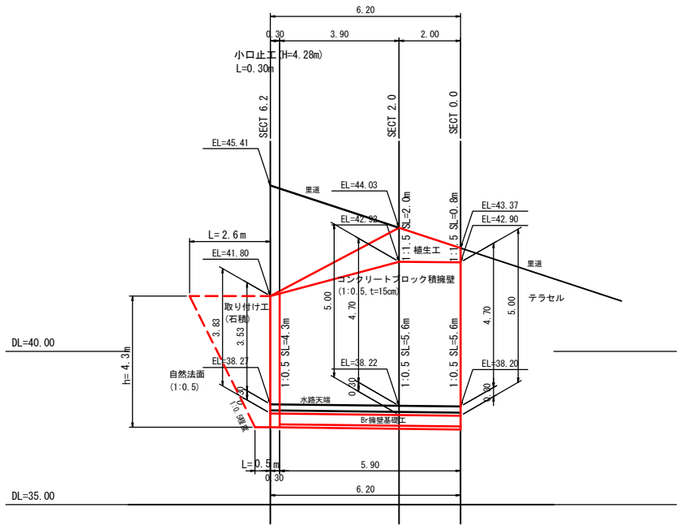

ブロック積擁壁
S=1:50

(盛土:3.0m＜H)

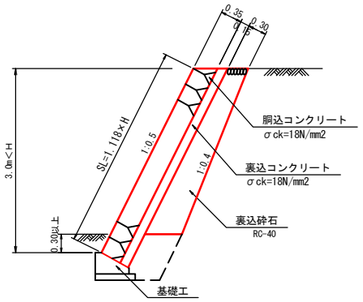

基礎工
S=1:30

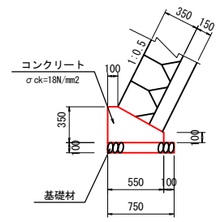

基礎工　10m当り

種　別	数　量	備　考
ｺﾝｸﾘｰﾄ	1.36　m3	18-8-40BB
型　枠	4.50　m2	
基礎材	7.50　m2	RC-40

小口止工 S=1:50

取り付け工(石積)
S=1:50

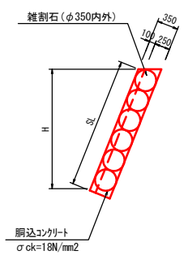

小口止工
(SECT 6.2)　H=4.28

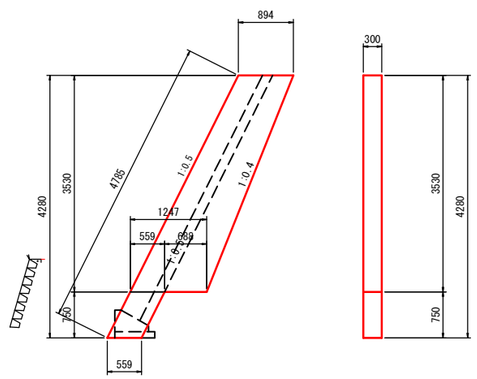

小口止工　1箇所当り

種　別	数　量	備　考
ｺﾝｸﾘｰﾄ	1.26　m3	18-8-40BB
型　枠	4.50　m2	

参考
工事用道路 (W=4.0m)

S=1:50

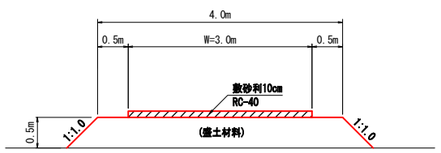

参考資料

道路災害復旧工事（高坂町真良里道その2外1路線）

高坂町真良里道その2

総括情報表

変更回数	0	
適用単価地区	59 三原市	
単価適用日	00-02.06.01(0)	
諸経費体系	1　公共(一般)	
	当世代	前世代
工種	04　道路改良工事	
施工地域・工事場所区分	04　一般交通影響有り(2)	
復興補正区分	01　補正あり	
週休補正区分	00　補正なし	
現場事務所等の貸与区分	00　補正なし	
冬期補正係数	00　補正なし	
緊急工事区分	00　通常工事　０％	
前払金支出割合区分	00　補正無し	
契約保証区分	01　金銭的保証(0.04%)	

建設技能労働者や交通誘導員等の現場労働者にかかる経費として，労務費のほか各種経費（法定福利費の事業者負担額，労務管理費，安全訓練等に要する費用等）が必要であり，本積算ではこれらを現場管理費等の一部として率計上している。

≪凡例≫

Co ･･･コンクリート　As ･･･アスファルト
DT ･･･ダンプトラック　BH ･･･バックホウ
CC ･･･クローラクレーン　TC ･･･トラッククレーン
RTC･･･ラフテレーンクレーン

本工事費　内訳表

費目・工種・施工名称など	数量	単位	単価	金額	備考
本工事費					X1000
道路改良	1	式			Y1E01　　レベル1
道路土工	1	式			Y1E0101　　レベル2
掘削工	1	式			Y1E010101　レベル3
掘削 【土砂,押土無】 【現場制約あり】	20	m3			Y1E01010101レベル4
復興歩掛_掘削 土砂 現場制約あり	20	m3			SPKH1904001 00 単第0 -0001　表
路体盛土工	1	式			Y1E010103　レベル3
路体盛土 【土砂】	50	m3			Y1E01060103レベル4
路体盛土 土砂 現場制約あり 締固め有り	50	m3			SPK19040019 00 単第0 -0002　表

本工事費　内訳表

費目・工種・施工名称など	数量	単位	単価	金額	備考
購入土 土砂	40	m3			Y4999　レベル4
購入土砂(ほぐし) 設計CBR20以上	40	m3			TH010194　00
法面工	1	式			Y1E0103　レベル2
植生工	1	式			Y1E010301　レベル3
人工張芝 【張芝 幅100cm ワラ付】	60	m2			Y1E01030111レベル4
人工張芝 張芝 幅100cm ワラ付	60	m2			SPK19040038 00 単第0 -0003 表
かご工	1	式			Y1E010308　レベル3
かごマット(多段積型) 【メッキ鉄線,線径 本体網目部Φ4.0mm 枠骨 【割栗石15～20cm】	26	m2			Y1A01061210レベル4
かごマット(多段積型)工 突込式,勾配1:1.0 A型	26	m2			S2020021　00 単第0 -0004 表

本工事費　内訳表

費目・工種・施工名称など	数量	単位	単価	金額	備考
全工種共通仮設	1	式			Y1J01　レベル1
仮設工	1	式			Y1J0101　レベル2
工事用道路工	1	式			Y1J010101　レベル3
工事用道路盛土 【W=4.0m】	70	m3			Y1J01010101レベル4
路体(築堤)盛土 施工幅員4.0m以上 施工数量10,000m3未満 障害無し	70	m3			SPK19040004 00 単第0 -0006　表
購入土砂(ほぐし) 設計CBR20以上	90	m3			TH010194　00
再生クラッシャラン 40～0mm	9	m3			TTPC00008　00
復興歩掛_積込(ルーズ) 土砂 土量50,000m3未満	70	m3			SPKH1904005 00 単第0 -0007　表
土砂等運搬 小規模 土砂(岩塊・玉石混り土含む) DID区間無し　距離1.5km以下(1.0km超)	70	m3			SPK19040002 00 単第0 -0008　表

本工事費　内訳表

費目・工種・施工名称など	数量	単位	単価	金額	備考
残土等処分 土砂	70	m3			Y1E01011003レベル4
【直接工事費に含まれる処分費等】					#0041
残土処分 土砂	70	m3			F0000000001 00
＊＊直接工事費＊＊ #0020計=支給品等(材料),無償貸付					
共通仮設費率分					Z0019
計算情報…… 対象額…… 率……					
＊＊共通仮設費計＊＊					
＊＊純工事費＊＊					
現場管理費 計算情報…… 対象額…… 率……		率補正率……			

本工事費　内訳表

費目・工種・施工名称など	数量	単位	単価	金額	備考
＊＊工事原価＊＊					
一般管理費率分 計算情報…… 対象額…… 率……					前払補正率…
契約保証費 計算情報…… 対象額…… 率……					当初請対額 当初対象額
一般管理費計					
＊＊工事価格＊＊					
＊＊消費税相当額＊＊ 計算情報…… 対象額…… 率……					
＊＊工事費計＊＊					
＊＊契約保証費計＊＊					

施工単価表

復興歩掛_掘削　　SPKH1904001　　単第0 -0001　表

土砂 現場制約あり　　1　m3　当り

機械構成比: 0.00%　労務構成比: 100.00%　材料構成比: 0.00%　市場単価構成比: 0.00%　標準単価： 5,252.00000

代表機労材規格(積算地区)	構成比	単価(積算地区)	代表機労材規格(東京地区)	単価(東京地区)	備考
普通作業員	100.00%		普通作業員		RTPC00002 RTPT00002
積算単価			積算単価		EP001
A=1　土砂			B=3　現場制約あり		

施工単価表

路体盛土　SPK19040019　単第0 -0002　表

土砂　現場制約あり 締固め有り　1　m3　当り

機械構成比: 0.31%　労務構成比: 99.38%　材料構成比: 0.31%　市場単価構成比: 0.00%　標準単価: 6,188.70000

代表機労材規格(積算地区)	構成比	単価(積算地区)	代表機労材規格(東京地区)	単価(東京地区)	備考
<賃>タンパ(ランマ) 質量60～80kg	0.31%		タンパ及びランマ 質量60～80kg		KTPC00020 KTPT00020
普通作業員	88.14%		普通作業員		RTPC00002 RTPT00002
特殊作業員	11.24%		特殊作業員		RTPC00001 RTPT00001
ガソリン,レギュラー スタンド渡し,スタンド給油	0.31%		ガソリンレギュラースタンド		TTPC00014 TTPT00014
積算単価			積算単価		EP001
A=6　現場制約あり C=1　締固め有り			B=1　土砂 D=1　全ての費用		

施工単価表

人工張芝　　SPK19040038　　単第0 -0003　表

張芝 幅100cm ワラ付　　1　m2　当り

機械構成比: 0.00%　労務構成比: 64.41%　材料構成比: 35.59%　市場単価構成比: 0.00%　標準単価: 561.92000

代表機労材規格(積算地区)	構成比	単価(積算地区)	代表機労材規格(東京地区)	単価(東京地区)	備考
普通作業員	57.52%		普通作業員		RTPC00002 RTPT00002
土木一般世話役	6.89%		土木一般世話役		RTPC00009 RTPT00009
張芝 幅100cm,ワラ付	35.59%		張芝 幅100cm ワラ付		TTPC00274 TTPT00274
積算単価			積算単価		EP001
A=1　張芝 幅100cm ワラ付					

施工単価表

かごマット(多段積型)工　S2020021　単第0 -0004　表

突込式,勾配1:1.0　A型　100　m2　当り

名称・規格など	数量	単位	単価	金額	備考
土木一般世話役	2.800	人			
特殊作業員	3.200	人			
普通作業員	7.400	人			
かごマット-多段積型- 長期性能型(めっき鉄線),A型-a 突込式,勾配1：1.0	33.3	m			最上部
かごマット-多段積型- 長期性能型(めっき鉄線),A型-b 突込式,勾配1：1.0	166.7	m			一般部
割ぐり石 200～150mm	98.100	m3			
不織布(合繊) 厚10mm,強度9.8kN/m	71.804	m2			
機-28_バックホウ運転(賃料) クレーン付2.9t吊 山積0.45m3 排対2次	8.000	日			単第0-0005　表
諸雑費	1	%			#09
＊＊＊　合計　＊＊＊	100	m2			
＊＊＊　単位当たり　＊＊＊	1	m2			
A=2　突込式,勾配1:1.0 C=6　積段数(n) G=1　不織布(合繊)			B=1　A型 E=1　割ぐり石 I=61.9　吸出し防止材設置面積(m2)		

施工単価表

かごマット(多段積型)工　S2020021　単第0 -0004　表

突込式,勾配1:1.0　A型　100　m2　当り

名称・規格など	数量	単位	単価	金額	備考

施工単価表

機-28_バックホウ運転(賃料)　S9035　単第0 -0005　表

クレーン付2.9t吊 山積0.45m3 排対2次　1　日　当り

名称・規格など	数量	単位	単価	金額	備考
運転手(特殊)	1.00	人			
軽油 パトロール給油,2～4KL積載車給油	31.00	L			
<賃>バックホウ(クローラ型クレーン機能付) 山積0.45m3(平積0.35)吊能力2.9t 排出ガス対策型(第1,2,3次基準値)低騒音	1.20	供用日			
諸雑費	1	式			
＊＊＊　単位当たり　＊＊＊	1	日			
A=9　クレーン付2.9t吊 山積0.45m3 排対2次 C=1　運転労務数量(人/日)			B=31　軽油消費量(L/日) D=1.2　機械賃料数量(供用日/日)		

施工単価表

路体(築堤)盛土　SPK19040004　単第0 -0006　表

施工幅員4.0m以上　施工数量10,000m3未満 障害無し　1　m3　当り

機械構成比:　22.33%　労務構成比:　64.45%　材料構成比:　13.22%　市場単価構成比:　0.00%　標準単価：　194.00000

代表機労材規格(積算地区)	構成比	単価(積算地区)	代表機労材規格(東京地区)	単価(東京地区)	備考
<賃>ブルドーザ 湿地,7t級 排出ガス対策型(第1,2次基準値)低騒音	12.71%		<賃>ブルドーザ 湿地,7t級 排出ガス対策型(第1,2次基準値)低騒音		KTPC00036 KTPT00036
<賃>振動ローラ(土工用) フラット・シングルドラム型 質量11～12t	9.62%		振動ローラ(土工用) [フラット・シングルドラム型] 質量11～12t		KTPC00058 KTPT00058
運転手(特殊)	43.63%		運転手(特殊)		RTPC00006 RTPT00006
普通作業員	20.82%		普通作業員		RTPC00002 RTPT00002
軽油 パトロール給油,2～4KL積載車給油	13.22%		軽油1.2号パトロール給油		TTPC00013 TTPT00013
積算単価			積算単価		EP001
A=3　施工幅員4.0m以上 C=1　障害無し			B=1　施工数量10,000m3未満		

施工単価表

復興歩掛_積込(ルーズ)　SPKH1904005　単第0 -0007　表

土砂　土量50,000m3未満　1　m3　当り

機械構成比:　44.75%　労務構成比:　37.76%　材料構成比:　17.49%　市場単価構成比:　0.00%　標準単価:　243.29000

代表機労材規格(積算地区)	構成比	単価(積算地区)	代表機労材規格(東京地区)	単価(東京地区)	備考
バックホウ(クローラ型) 標準型・排2 山積0.8/平積0.6m3	44.75%		バックホウ(クローラ型) 標準型・排2 山積0.8/平積0.6m3		MTPC00014 MTPT00014
運転手(特殊)	37.76%		運転手(特殊)		RTPC00006 RTPT00006
軽油 パトロール給油,2～4KL積載車給油	17.49%		軽油1.2号パトロール給油		TTPC00013 TTPT00013
積算単価			積算単価		EP001
A=1　土砂			B=1　土量50,000m3未満		

施工単価表

土砂等運搬　SPK19040002　単第0 -0008　表

小規模 土砂(岩塊・玉石混り土含む)　DID区間無し　距離1.5km以下(1.0km超)　1　m3　当り

機械構成比:　20.75%　労務構成比:　69.90%　材料構成比:　9.35%　市場単価構成比:　0.00%　標準単価：　1,622.60000

代表機労材規格(積算地区)	構成比	単価(積算地区)	代表機労材規格(東京地区)	単価(東京地区)	備考
ダンプトラック[オンロード・ディーゼル] 2t積級 (タイヤ損耗費及び補修費(良好)を含む)	20.75%		ダンプトラック[オンロード・ディーゼル] 2t積級 (タイヤ損耗費及び補修費(良好)を含む)		MTPC00016T1 MTPT00016T1
運転手(一般)	69.90%		運転手(一般)		RTPC00007 RTPT00007
軽油 パトロール給油,2～4KL積載車給油	9.35%		軽油1.2号パトロール給油		TTPC00013 TTPT00013
積算単価			積算単価		EP001
A=2　小規模 C=1　土砂(岩塊・玉石混り土含む) F=10　距離1.5km以下(1.0km超)			B=6　バックホウ山積0.13m3(平積0.1m3) D=1　DID区間無し		

数量計算書

道路災害復旧工事（高坂町真良里道その2外1路線）

高坂町真良里道その2

数　量　総　括　表

（その1）

高坂里道（その２）

工事区分	工　種	種　別	細　　別	規　格	単位	過程数位	計上数位	摘　要
レベル1	レベル2	レベル3	レベル4	レベル5				
災害復旧工事								
	道路土工							
		掘削						
			土砂		m3	20.5	20	
		盛土工						
			盛土		m3	49.9	50	
		不足土						
			購入土量	ほぐし	m3	42.0	40	
	法面整形							
		盛土部法面整形			m2	55.1	60	
	植生工							
		張芝工	人工張芝		m2	55.1	60	
	かごマット工							
		かごマット	階段式	0.5*1.00	m2	25.8	26	
		吸出し防止材			m2	61.9	62	
	仮設工							
		工事用道路　盛土	W=4.0m		m	29.0	29	
			盛土	路体	m3	65.0	70	
			購入土	土砂	m3	87.0	90	
			敷砂利	t=10cm	m2	87.0	87	
			作業残土処理	土砂	m3	73.7	70	

土　量　配　分　表

工　種	種　別	細　目	記号	単位	地山の立積	変化率	盛土換算土量	配分計画
土工								
	切土工	礫質土	C(SE)	m3	復旧+雑工 20.5	0.9	18.5	-31.4
	盛土工	流用土	B	m3	復旧+雑工 49.9		49.9	
基礎工								
	作業土工	床掘 礫質土	E(SE)	m3	復旧+雑工	0.9	0.0	
		埋戻し 流用土	Fu	m3				
		基面整正	K	m2				
作業残土処理工								
		礫質土		m3	-34.9	0.9	-31.4	-31.4
	残土合計	地山換算		m3	34.9			
		購入土量	ほぐし	m3	42.0		34.9 ＊ 1.2	

土　工　　数量集計表

名称及び測点	延長	土　工			法面整形	張芝工	作業土工		
		掘削	盛土		切土	人工張芝	床掘	埋戻	基面整正
単位	m	m3	m3		m2	m2	m3	m3	m2
土　工		20.5	49.9		55.1	55.1			
計		20.5	49.9		55.1	55.1			

計　第　　表　　土 工　　計　算　書

測　点	距　離	掘削 B	掘削 平　均	掘削 立　積	盛土（路体）	盛土（路体） 平　均	盛土（路体） 立　積	備　考
SECT 0.0		3.6			1.6			
SECT 5.0	5.0	0.0	1.80	9.0	10.0	5.80	29.0	
SECT 8.7	3.7	6.2	3.10	11.5	1.3	5.65	20.9	
計	8.7			20.5			49.9	

計　第　　表　　土 工　　計　算　書

測　点	距　離	盛土法面整形			張芝			備　考
		L	平　均	平　積	L	平　均	平　積	
SECT 0.0		2.4			2.4			
SECT 5.0	5.0	6.9	4.65	23.3	6.9	4.65	23.3	
SECT 8.7	3.7	10.3	8.60	31.8	10.3	8.60	31.8	
計	8.7			55.1			55.1	

かごマット工　　0.50*1.00*2.00 ,線径4.0～6.0mm

図面展開図より

平均長

上段	9.2	m
下段	8	m
平均長	8.6	m

高さ　3 m

面積　A= 8.6 ＊ 3
　= 25.8 m2

中詰 割ぐり石　150～200mm

吸出し防止材

断面当り	ℓ=	7.2	m
平均長	ℓ=	8.6	m
面積	A= 7.2 ＊ 8.6		
	=	61.9	m2

仮設工

工事用道路（盛土タイプ）

L=　　29.0 m

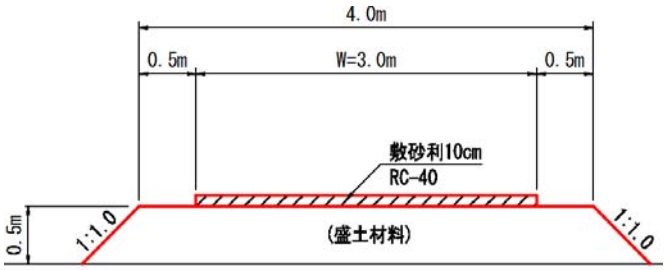

盛土量　　V= (4.0 + 5.0)/2*0.5*29
　　= 65.0 → 70 m3　　盛土換算

購入土量算出

土量換算 土砂

L= 1.2

C= 0.9

ほぐし土量

V'= 盛土 ＊ L/C

= 65 ＊ 1.2/0.9

= 87.0 → 90 m3

敷砂利

A= 3.0 ＊ 29

= 87.0 m2

V= 87 ＊ 0.10

= 8.7 m3

残土処分

工事用道路分　　65 + 8.7 =　　73.7 m3

参考資料

道路災害復旧工事（高坂町真良里道その2外1路線）

高坂町真良里道その3

総括情報表

変更回数	0	
適用単価地区	59 三原市	
単価適用日	00-02.06.01(0)	
諸経費体系	1　公共(一般)	
	当世代	前世代
工種	04　道路改良工事	
施工地域・工事場所区分	04　一般交通影響有り(2)	
復興補正区分	01　補正あり	
週休補正区分	00　補正なし	
現場事務所等の貸与区分	00　補正なし	
冬期補正係数	00　補正なし	
緊急工事区分	00　通常工事　０％	
前払金支出割合区分	00　補正無し	
契約保証区分	01　金銭的保証(0.04%)	

建設技能労働者や交通誘導員等の現場労働者にかかる経費として，労務費のほか各種経費（法定福利費の事業者負担額，労務管理費，安全訓練等に要する費用等）が必要であり，本積算ではこれらを現場管理費等の一部として率計上している。

≪凡例≫

Co ･･･コンクリート　As ･･･アスファルト
DT ･･･ダンプトラック　BH ･･･バックホウ
CC ･･･クローラクレーン　TC ･･･トラッククレーン
RTC･･･ラフテレーンクレーン

本工事費　内訳表

費目・工種・施工名称など	数量	単位	単価	金額	備考
本工事費					X1000
道路改良	1	式			Y1E01　　レベル1
道路土工	1	式			Y1E0101　　レベル2
掘削工	1	式			Y1E010101　レベル3
掘削 【土砂,押土無】 【現場制約あり】	20	m3			Y1E01010101レベル4
復興歩掛_掘削 土砂 現場制約あり	20	m3			SPKH1904001 00 単第0 -0001　表
路体盛土工	1	式			Y1E010103　レベル3
路体盛土 【土砂】	2	m3			Y1E01060103レベル4
路体盛土 土砂 現場制約あり 締固め有り	2	m3			SPK19040019 00 単第0 -0002　表

本工事費　内訳表

費目・工種・施工名称など	数量	単位	単価	金額	備考
残土処理工	1	式			Y1E010110　レベル3
土砂等運搬 【土砂(岩塊・玉石混り土含む】	30	m3			Y1E01011002レベル4
土砂等運搬 現場制約あり 土砂(岩塊・玉石混り土含む) DID区間無し　距離1.5km以下(0.5km超)	30	m3			SPK19040002 00 単第0 -0003　表
残土等処分 土砂	30	m3			Y1E01011003レベル4
【直接工事費に含まれる処分費等】					#0041
残土処分	30	m3			F0000000001 00
法面工	1	式			Y1E0103　　レベル2
植生工	1	式			Y1E010301　レベル3
人工張芝 【張芝 幅100cm ワラ付】	10	m2			Y1E01030111レベル4

本工事費　内訳表

費目・工種・施工名称など	数量	単位	単価	金額	備考
人工張芝 張芝 幅100cm ワラ付	10	m2			SPK19040038 00 単第0 -0004 表
石・ブロック積(張)工	1	式			Y1E0106 レベル2
作業土工	1	式			Y1E010601 レベル3
床掘り 【土砂】	10	m3			Y1E01060102レベル4
床掘り 土砂 現場制約あり	10	m3			SPK19040015 00 単第0 -0005 表
埋戻し 【土砂】	4	m3			Y1E01060103レベル4
埋戻し 土砂 現場制約あり 締固め有り	4	m3			SPK19040019 00 単第0 -0006 表
Coブロック工(Coブロック積)	1	式			Y1E010602 レベル3
コンクリートブロック基礎 【18-8-40BB,底幅0.55m,高さ0.35m】	6	m			Y1E01060201レベル4

本工事費　内訳表

費目・工種・施工名称など	数量	単位	単価	金額	備考
現場打基礎コンクリート 18-8-40BB 基礎砕石有り	1	m3			SPK19040056 00 単第0 -0007 表
コンクリートブロック積 【控え35cm,滑面】	31	m2			Y1E01060205レベル4
コンクリートブロック積工	31	m2			SDT00035 00 単第0 -0008 表
胴込・裏込材(砕石) 【RC-40】	14	m3			Y1E01060208レベル4
胴込・裏込材(砕石) 間知・平・連節・緑化ブロック RC-40	14	m3			SPK19040052 00 単第0 -0009 表
小口止 【18-8-40BB】	1	箇所			Y1E01060214レベル4
小口止工	1	箇所			V0001 00 単第0 -0010 表
雑工	1	式			Y3999 レベル3
掘削 【土砂,押土無】 【現場制約あり】	5	m3			Y1E01010101レベル4

本工事費　内訳表

費目・工種・施工名称など	数量	単位	単価	金額	備考
復興歩掛_掘削 土砂 現場制約あり	5	m3			SPKH1904001 00 単第0 -0001　表
床掘り 【土砂】	0.3	m3			Y1E01060102レベル4
床掘り 土砂 現場制約あり	0.3	m3			SPK19040015 00 単第0 -0005　表
石積 【雑割石】	8	m2			Y1E01060805レベル4
石積(張) 積工 練石 雑割石	8	m2			SPK19040062 00 単第0 -0013　表
全工種共通仮設	1	式			Y1J01　　レベル1
仮設工	1	式			Y1J0101　　レベル2
工事用道路工	1	式			Y1J010101　レベル3
工事用道路盛土 【W=4.0m】	90	m3			Y1J01010101レベル4

本工事費　内訳表

費目・工種・施工名称など	数量	単位	単価	金額	備考
路体(築堤)盛土 施工幅員4.0m以上 施工数量10,000m3未満 障害無し	90	m3			SPK19040004 00 単第0 -0014 表
購入土砂(ほぐし) 設計CBR20以上	120	m3			TH010194 00
再生クラッシャラン 40～0mm	11	m3			TTPC00008 00
復興歩掛_積込(ルーズ) 土砂 土量50,000m3未満	100	m3			SPKH1904005 00 単第0 -0015 表
土砂等運搬 小規模 土砂(岩塊・玉石混り土含む) DID区間無し　距離1.5km以下(1.0km超)	100	m3			SPK19040002 00 単第0 -0016 表
残土等処分 土砂	100	m3			Y1E01011003レベル4
【直接工事費に含まれる処分費等】					#0041
残土処分 土砂	100	m3			F0000000001 00
＊＊直接工事費＊＊ #0020計=支給品等(材料),無償貸付					

本工事費　内訳表

費目・工種・施工名称など	数量	単位	単価	金額	備考
共通仮設費率分					Z0019
計算情報…… 対象額…… 率……					
＊＊共通仮設費計＊＊					
＊＊純工事費＊＊					
現場管理費 計算情報…… 対象額…… 率……		率補正率……			
＊＊工事原価＊＊					
一般管理費率分 計算情報…… 対象額…… 率……					前払補正率…
契約保証費 計算情報…… 対象額…… 率……					当初請対額 当初対象額
一般管理費計					

本工事費　内訳表

費目・工種・施工名称など	数量	単位	単価	金額	備考
＊＊工事価格＊＊					
＊＊消費税相当額＊＊ 計算情報…… 対象額…… 率……					
＊＊工事費計＊＊					
＊＊契約保証費計＊＊					

施工単価表

復興歩掛_掘削　　SPKH1904001　　単第0 -0001　表

土砂 現場制約あり　　1　m3　当り

機械構成比: 0.00%　労務構成比: 100.00%　材料構成比: 0.00%　市場単価構成比: 0.00%　標準単価： 5,252.00000

代表機労材規格(積算地区)	構成比	単価(積算地区)	代表機労材規格(東京地区)	単価(東京地区)	備考
普通作業員	100.00%		普通作業員		RTPC00002 RTPT00002
積算単価			積算単価		EP001
A=1　土砂			B=3　現場制約あり		

施工単価表

路体盛土　SPK19040019　単第0 -0002　表

土砂　現場制約あり 締固め有り　1　m3　当り

機械構成比: 0.31%　労務構成比: 99.38%　材料構成比: 0.31%　市場単価構成比: 0.00%　標準単価: 6,188.70000

代表機労材規格(積算地区)	構成比	単価(積算地区)	代表機労材規格(東京地区)	単価(東京地区)	備考
<賃>タンパ(ランマ) 質量60～80kg	0.31%		タンパ及びランマ 質量60～80kg		KTPC00020 KTPT00020
普通作業員	88.14%		普通作業員		RTPC00002 RTPT00002
特殊作業員	11.24%		特殊作業員		RTPC00001 RTPT00001
ガソリン,レギュラー スタンド渡し,スタンド給油	0.31%		ガソリンレギュラースタンド		TTPC00014 TTPT00014
積算単価			積算単価		EP001
A=6　現場制約あり C=1　締固め有り			B=1　土砂 D=1　全ての費用		

施工単価表

土砂等運搬　SPK19040002　単第0 -0003　表

現場制約あり 土砂(岩塊・玉石混り土含む)　DID区間無し　距離1.5km以下(0.5km超)　1　m3　当り

機械構成比: 20.75%　労務構成比: 69.90%　材料構成比: 9.35%　市場単価構成比: 0.00%　標準単価: 1,622.60000

代表機労材規格(積算地区)	構成比	単価(積算地区)	代表機労材規格(東京地区)	単価(東京地区)	備考
ダンプトラック[オンロード・ディーゼル] 2t積級 (タイヤ損耗費及び補修費(良好)を含む)	20.75%		ダンプトラック[オンロード・ディーゼル] 2t積級 (タイヤ損耗費及び補修費(良好)を含む)		MTPC00016T1 MTPT00016T1
運転手(一般)	69.90%		運転手(一般)		RTPC00007 RTPT00007
軽油 パトロール給油,2～4KL積載車給油	9.35%		軽油1.2号パトロール給油		TTPC00013 TTPT00013
積算単価			積算単価		EP001
A=3　現場制約あり C=1　土砂(岩塊・玉石混り土含む) F=8　距離1.5km以下(0.5km超)			B=7　人力 D=1　DID区間無し		

施工単価表

人工張芝　　SPK19040038　　単第0 -0004　表

張芝 幅100cm ワラ付　　1　m2　当り

機械構成比: 0.00%　労務構成比: 64.41%　材料構成比: 35.59%　市場単価構成比: 0.00%　標準単価: 561.92000

代表機労材規格(積算地区)	構成比	単価(積算地区)	代表機労材規格(東京地区)	単価(東京地区)	備考
普通作業員	57.52%		普通作業員		RTPC00002 RTPT00002
土木一般世話役	6.89%		土木一般世話役		RTPC00009 RTPT00009
張芝 幅100cm,ワラ付	35.59%		張芝 幅100cm ワラ付		TTPC00274 TTPT00274
積算単価			積算単価		EP001
A=1　張芝 幅100cm ワラ付					

施工単価表

床掘り　　SPK19040015　　単第0 -0005　表

土砂 現場制約あり　　1　m3　当り

機械構成比: 0.00%　労務構成比: 100.00%　材料構成比: 0.00%　市場単価構成比: 0.00%　標準単価： 8,484.00000

代表機労材規格(積算地区)	構成比	単価(積算地区)	代表機労材規格(東京地区)	単価(東京地区)	備考
普通作業員	100.00%		普通作業員		RTPC00002 RTPT00002
積算単価			積算単価		EP001
A=1　土砂 E=1　全ての費用			B=6　現場制約あり		

施工単価表

埋戻し　SPK19040019　単第0 -0006　表

土砂　現場制約あり 締固め有り　1　m3　当り

機械構成比: 0.31%　労務構成比: 99.38%　材料構成比: 0.31%　市場単価構成比: 0.00%　標準単価： 6,188.70000

代表機労材規格(積算地区)	構成比	単価(積算地区)	代表機労材規格(東京地区)	単価(東京地区)	備考
<賃>タンパ(ランマ) 質量60～80kg	0.31%		タンパ及びランマ 質量60～80kg		KTPC00020 KTPT00020
普通作業員	88.14%		普通作業員		RTPC00002 RTPT00002
特殊作業員	11.24%		特殊作業員		RTPC00001 RTPT00001
ガソリン,レギュラー スタンド渡し,スタンド給油	0.31%		ガソリンレギュラースタンド		TTPC00014 TTPT00014
積算単価			積算単価		EP001
A=6　現場制約あり C=1　締固め有り			B=1　土砂 D=1　全ての費用		

施工単価表

現場打基礎コンクリート　SPK19040056　単第0 -0007　表

18-8-40BB　基礎砕石有り　1　m3　当り

機械構成比:　2.47%　労務構成比:　70.17%　材料構成比:　27.36%　市場単価構成比:　0.00%　標準単価：　62,265.00000

代表機労材規格(積算地区)	構成比	単価(積算地区)	代表機労材規格(東京地区)	単価(東京地区)	備考
<賃>バックホウ(クローラ型クレーン機能付) 山積0.8m3(平積0.6)吊能力2.9t 排出ガス対策型(第1,2,3次基準値)低騒音	1.93%		バックホウ [クローラ型クレーン付] 排ガス型(第2次)山積0.8m3吊2.9t		KTPC00006 KTPT00006
<賃>バックホウ(クローラ型) 山積0.8m3(平積0.6) 排出ガス対策型(第1,2,3次基準値)低騒音	0.54%		バックホウ クローラ型 山積0.8m3(平積0.6m3)		KTPC00018 KTPT00018
型わく工	21.01%		型わく工		RTPC00010 RTPT00010
普通作業員	20.72%		普通作業員		RTPC00002 RTPT00002
土木一般世話役	9.71%		土木一般世話役		RTPC00009 RTPT00009
特殊作業員	8.71%		特殊作業員		RTPC00001 RTPT00001
その他(労務)			その他(労務)		ER009
レディーミクストコンクリート指定品 呼び強度18,スランプ8,粗骨材40 W/C(60%),種別(高炉)	22.55%		生コンクリート 高炉 18-8-25(20) W/C 60%		TTPCD0010 TTPT00003
軽油 パトロール給油,2～4KL積載車給油	1.11%		軽油1.2号パトロール給油		TTPC00013 TTPT00013

施工単価表

現場打基礎コンクリート　SPK19040056　単第0 -0007　表

18-8-40BB　基礎砕石有り　1　m3　当り

機械構成比: 2.47%　労務構成比: 70.17%　材料構成比: 27.36%　市場単価構成比: 0.00%　標準単価： 62,265.00000

代表機労材規格(積算地区)	構成比	単価(積算地区)	代表機労材規格(東京地区)	単価(東京地区)	備考
その他(材料)			その他(材料)		EZ009
積算単価			積算単価		E9999
A=2　18-8-40BB D=1　一般養生・特殊養生(練炭)			C=1　基礎砕石有り E=1　-		

施工単価表

コンクリートブロック積工　　SDT00035　　単第0 -0008　表

1　m2　当り

名称・規格など	数量	単位	単価	金額	備考
昼間_ブロック積工【材工共】 時間的制約なし	1.000	m2			
レディーミクストコンクリート指定品 呼び強度18,スランプ8,粗骨材40 W/C(60%),種別(高炉)	0.246	m3			
レディーミクストコンクリート指定品 呼び強度18,スランプ8,粗骨材40 W/C(60%),種別(高炉)	0.168	m3			
諸雑費	1	式			
＊＊＊　単位当たり　＊＊＊	1	m2			
A=1　昼間施工 C=1　18-8-40BB F=1　18-8-40BB			B=1　- E=1　- H=0.15　裏込コンクリートの厚さ(m)		
I=1　-			L=1　時間的制約なし		

施工単価表

胴込・裏込材(砕石)　SPK19040052　単第0 -0009　表

間知・平・連節・緑化ブロック　RC-40　1　m3　当り

機械構成比:　10.63%　労務構成比:　64.69%　材料構成比:　24.68%　市場単価構成比:　0.00%　標準単価：　6,291.60000

代表機労材規格(積算地区)	構成比	単価(積算地区)	代表機労材規格(東京地区)	単価(東京地区)	備考
<賃>バックホウ(クローラ型クレーン機能付) 山積0.8m3(平積0.6)吊能力2.9t 排出ガス対策型(第1,2,3次基準値)低騒音	10.63%		バックホウ [クローラ型クレーン付] 排ガス型(第2次)山積0.8m3吊2.9t		KTPC00006 KTPT00006
普通作業員	38.55%		普通作業員		RTPC00002 RTPT00002
特殊作業員	14.74%		特殊作業員		RTPC00001 RTPT00001
運転手(特殊)	10.87%		運転手(特殊)		RTPC00006 RTPT00006
その他(労務)			その他(労務)		ER009
再生クラッシャラン 40～0mm	21.36%		再生クラッシャーラン RC-40		TTPC00008 TTPT00008
軽油 パトロール給油,2～4KL積載車給油	3.32%		軽油1.2号パトロール給油		TTPC00013 TTPT00013
積算単価			積算単価		EP001
A=1　間知・平・連節・緑化ブロック			B=1　RC-40		

施工単価表

胴込・裏込材(砕石)　SPK19040052　単第0 -0009　表

間知・平・連節・緑化ブロック　RC-40　1　m3　当り

機械構成比:　10.63%　労務構成比:　64.69%　材料構成比:　24.68%　市場単価構成比:　0.00%　標準単価：　6,291.60000

代表機労材規格(積算地区)	構成比	単価(積算地区)	代表機労材規格(東京地区)	単価(東京地区)	備考

施工単価表

小口止工　　V0001　　単第0 -0010　表

1　　箇所　　当り

名称・規格など	数量	単位	単価	金額	備考
コンクリート 小型構造物 18-8-40BB 人力打設	1.26	m3			単第0-0011　表
型枠 一般型枠 小型構造物	9.83	m2			単第0-0012　表
＊＊＊　単位当たり　＊＊＊	1	箇所			

施工単価表

コンクリート　SPK19040150　単第0 -0011　表

小型構造物 18-8-40BB　人力打設　1　m3　当り

機械構成比: 0.00%　労務構成比: 44.60%　材料構成比: 55.40%　市場単価構成比: 0.00%　標準単価： 26,609.00000

代表機労材規格(積算地区)	構成比	単価(積算地区)	代表機労材規格(東京地区)	単価(東京地区)	備考
普通作業員	25.35%		普通作業員		RTPC00002 RTPT00002
特殊作業員	8.71%		特殊作業員		RTPC00001 RTPT00001
土木一般世話役	8.27%		土木一般世話役		RTPC00009 RTPT00009
その他(労務)			その他(労務)		ER009
レディーミクストコンクリート指定品 呼び強度18,スランプ8,粗骨材40 W/C(60%),種別(高炉)	55.40%		生コンクリート 高炉 24-12-25(20) W/C 55%		TTPCD0010 TTPT00343
積算単価			積算単価		E9999
A=2 小型構造物 C=2 18-8-40BB H=2 現場内小運搬無し K=1 全ての費用			B=3 人力打設 F=2 一般養生 J=1 -		

施工単価表

型枠　SPK19040152　単第0 -0012　表

一般型枠　小型構造物　1　m2　当り

機械構成比: 0.00%　労務構成比: 100.00%　材料構成比: 0.00%　市場単価構成比: 0.00%　標準単価： 7,449.40000

代表機労材規格(積算地区)	構成比	単価(積算地区)	代表機労材規格(東京地区)	単価(東京地区)	備考
型わく工	45.50%		型わく工		RTPC00010 RTPT00010
普通作業員	30.09%		普通作業員		RTPC00002 RTPT00002
土木一般世話役	11.37%		土木一般世話役		RTPC00009 RTPT00009
その他(労務)			その他(労務)		ER009
積算単価			積算単価		EP001
A=1　一般型枠 C=1　全ての費用			B=2　小型構造物		

施工単価表

石積(張)　SPK19040062　単第0 -0013　表

積工　練石 雑割石　1　m2　当り

機械構成比: 7.39%　労務構成比: 89.77%　材料構成比: 2.84%　市場単価構成比: 0.00%　標準単価: 11,499.00000

代表機労材規格(積算地区)	構成比	単価(積算地区)	代表機労材規格(東京地区)	単価(東京地区)	備考
<賃>バックホウ(クローラ型クレーン機能付) 山積0.28m3(平積0.2)吊能力1.7t 排出ガス対策型(第1,2,3次基準値)低騒音	7.39%		バックホウ クローラ型 クレーン機能付1.7t 山積0.28m3(平積0.2m3)		KTPC00019 KTPT00019
普通作業員	47.45%		普通作業員		RTPC00002 RTPT00002
運転手(特殊)	21.81%		運転手(特殊)		RTPC00006 RTPT00006
石工	16.31%		石工		RTPC00017 RTPT00017
土木一般世話役	4.20%		土木一般世話役		RTPC00009 RTPT00009
軽油 パトロール給油,2～4KL積載車給油	2.84%		軽油1.2号パトロール給油		TTPC00013 TTPT00013
積算単価			積算単価		EP001
A=1 積工 C=2 雑割石			B=1 練石		

施工単価表

路体(築堤)盛土　SPK19040004　単第0 -0014　表

施工幅員4.0m以上　施工数量10,000m3未満 障害無し　1　m3　当り

機械構成比:　22.33%　労務構成比:　64.45%　材料構成比:　13.22%　市場単価構成比:　0.00%　標準単価：　194.00000

代表機労材規格(積算地区)	構成比	単価(積算地区)	代表機労材規格(東京地区)	単価(東京地区)	備考
<賃>ブルドーザ 湿地,7t級 排出ガス対策型(第1,2次基準値)低騒音	12.71%		<賃>ブルドーザ 湿地,7t級 排出ガス対策型(第1,2次基準値)低騒音		KTPC00036 KTPT00036
<賃>振動ローラ(土工用) フラット・シングルドラム型 質量11～12t	9.62%		振動ローラ(土工用) [フラット・シングルドラム型] 質量11～12t		KTPC00058 KTPT00058
運転手(特殊)	43.63%		運転手(特殊)		RTPC00006 RTPT00006
普通作業員	20.82%		普通作業員		RTPC00002 RTPT00002
軽油 パトロール給油,2～4KL積載車給油	13.22%		軽油1.2号パトロール給油		TTPC00013 TTPT00013
積算単価			積算単価		EP001
A=3　施工幅員4.0m以上 C=1　障害無し			B=1　施工数量10,000m3未満		

施工単価表

復興歩掛_積込(ルーズ)　SPKH1904005　単第0 -0015　表

土砂　土量50,000m3未満　1　m3　当り

機械構成比:　44.75%　労務構成比:　37.76%　材料構成比:　17.49%　市場単価構成比:　0.00%　標準単価:　243.29000

代表機労材規格(積算地区)	構成比	単価(積算地区)	代表機労材規格(東京地区)	単価(東京地区)	備考
バックホウ(クローラ型) 標準型・排2 山積0.8/平積0.6m3	44.75%		バックホウ(クローラ型) 標準型・排2 山積0.8/平積0.6m3		MTPC00014 MTPT00014
運転手(特殊)	37.76%		運転手(特殊)		RTPC00006 RTPT00006
軽油 パトロール給油,2～4KL積載車給油	17.49%		軽油1.2号パトロール給油		TTPC00013 TTPT00013
積算単価			積算単価		EP001
A=1　土砂			B=1　土量50,000m3未満		

施工単価表

土砂等運搬　SPK19040002　単第0 -0016　表

小規模 土砂(岩塊・玉石混り土含む)　DID区間無し　距離1.5km以下(1.0km超)　1　m3　当り

機械構成比:　20.75%　労務構成比:　69.90%　材料構成比:　9.35%　市場単価構成比:　0.00%　標準単価：　1,622.60000

代表機労材規格(積算地区)	構成比	単価(積算地区)	代表機労材規格(東京地区)	単価(東京地区)	備考
ダンプトラック[オンロード・ディーゼル] 2t積級 (タイヤ損耗費及び補修費(良好)を含む)	20.75%		ダンプトラック[オンロード・ディーゼル] 2t積級 (タイヤ損耗費及び補修費(良好)を含む)		MTPC00016T1 MTPT00016T1
運転手(一般)	69.90%		運転手(一般)		RTPC00007 RTPT00007
軽油 パトロール給油,2～4KL積載車給油	9.35%		軽油1.2号パトロール給油		TTPC00013 TTPT00013
積算単価			積算単価		EP001
A=2　小規模 C=1　土砂(岩塊・玉石混り土含む) F=10　距離1.5km以下(1.0km超)			B=6　バックホウ山積0.13m3(平積0.1m3) D=1　DID区間無し		

数量計算書

道路災害復旧工事（高坂町真良里道その2外1路線）

高坂町真良里道その3

数　量　総　括　表

高坂里道（その３）

工事区分	工　種	種　別	細　　別	規　格	単位	過程数位	計上数位	摘　　要
レベル1	レベル2	レベル3	レベル4	レベル5				
災害復旧工事								
	道路土工							
		切土工						
			土砂掘削	礫質土	m3	21.2	20	
		盛土工						
			盛土		m3	1.9	2	
		法面整形						
			切土法面		m2	24.2	20	Br背面整形
			盛土法面		m2	7.0	10	
		残土処分						
			残土処分	土砂	m3	27.1	30	
		植生工						
			張芝	人工芝	m2	7.0	7	
	石・ブロック積工							
		作業土工						
			床掘	礫質土	m3	6.6	10	
			埋戻し	流用土	m3	3.7	4	
			基面整正		m2	4.3	4	
		コンクリートブロック積						
			コンクリートブロック積工					
			ﾌﾞﾛｯｸ基礎工	W=0.55m,h=0.35m	m	5.9	6	コン量 V=0.8 m3
			控え35cm	滑面	m2	30.5	31	裏コン厚 15cm
			裏込コン	18N/mm2	m3	4.6	5	
			裏込砕石	RC-40	m3	14.2	14	
		小口止工						
			小口止工	18N/mm2	箇所	1.0	1	
	雑工							
		土工						
			掘削	土砂	m3	5.2	5	
			床掘	土砂	m3	0.3	0.3	
		復旧工						
			石積(すり付け工)					
				雑割石35cm	m2	7.5	8	

数　量　総　括　表

高坂里道（その３）

工事区分	工　種	種　別	細　　別	規　格	単位	過程数位	計上数位	摘　要
レベル1	レベル2	レベル3	レベル4	レベル5				
	仮設工							
		工事用道路						
		盛土	W=4.0m		m	38.0	38	
			盛土	路体	m3	86.0	90	
			購入土	土砂	m3	115.0	120	
			敷砂利	t=10cm	m2	114.0	114	
			作業残土処理	土砂	m3	97.4	100	

土　量　配　分　表

工　種	種　別	細　目	記号	単位	地山の立積	変化率	盛土換算土量	配分計画
土工								
	切土工	礫質土	C(SE)	m3	復旧+雑工 26.4	0.9	23.8	21.9
	盛土工	流用土	B	m3	復旧+雑工 1.9		1.9	
基礎工								
	作業土工	床掘 礫質土	E(SE)	m3	復旧+雑工 6.9	0.9	6.2	2.5
		埋戻し 流用土	Fu	m3	3.7		3.7	3.7
		基面整正	K	m2	4.3			
作業残土処理工								
		礫質土		m3	27.1	0.9	24.4	24.4
	残土合計	地山換算		m3	27.1			

土　工　　数量集計表

名称及び測点	延長	土　工			法面整形		作業土工		
		掘削	盛土		切土	盛土	床掘	埋戻	基面整正
単位	m	m3	m3		m2	m2	m3	m3	m2
土　工		21.2	1.9		24.2	7.0			
作業土工							6.6	3.7	4.3
計		21.2	1.9		24.2	7.0	6.6	3.7	4.3

計　第　　表　　土 工　　計　算　書

測　点	距　離	掘　削 C	掘　削 平　均	掘　削 立　積		平　均	立　積	備　考
SECT 0.0		3.8						
SECT 2.0	2.0	2.9	3.35	6.7				
SECT 6.2	4.2	4.0	3.45	14.5				
計	6.2			21.2				

計　第　　表　　土 工　　計　算　書

測　点	距　離	盛　土 B	盛　土 平　均	盛　土 立　積		平　均	立　積	備　考
SECT 0.0		0.3						
SECT 2.0	2.0	0.5	0.40	0.8				
SECT 6.2	4.2	0.0	0.25	1.1				
計	6.2			1.9				

計　第　　表　　土 工　　計　算　書

測　点	距　離	切土法面整形 L	切土法面整形 平　均	切土法面整形 平　積	盛土法面整形 L	盛土法面整形 平　均	盛土法面整形 平　積	備　考
SECT 0.0		5.1			0.8			
SECT 2.0	2.0	3.6	4.35	8.7	2.0	1.40	2.8	
SECT 6.2	4.2	3.8	3.70	15.5	0.0	1.00	4.2	
計	6.2			24.2			7.0	

擁壁工(1)　　数 量 集 計 表

名 称 及 び 測 点	延長	コンクリートブロック積擁壁						
		ブロック	裏込コンクリート	裏込砕石	ﾌﾞﾛｯｸ基礎工			
		控え0.35m	t=0.15m	RC-40	t=0.15m			
単位	m	m2	m3	m3	m			
ブロック積擁壁	5.9	30.5	4.6	14.2	5.9			
計	5.9	30.5	4.6	14.2	5.9			

擁壁工(2)　　数 量 集 計 表

名 称 及 び 測 点	延長	小口止工(H<3.0)			小口止工(3.0≦H<5.0)			
		コンクリート	型枠		コンクリート	型枠		
			小型			小型		
単位		m^3	m^2		m^3	m^2		
1号小口工	0.3				1.3	9.8		H= 4.28m
計	0.3				1.3	9.8		

計　第　　表　　作業土工　　計　算　書

測　点	距離	床 掘（礫質土）			埋戻し			基面整正		
		E	平均	立積	Fu	平均	立積	K	平均	平積
SECT 0.0		1.1			0.6			0.7		
SECT 2.0	2.0	1.1	1.10	2.2	0.6	0.60	1.2	0.7	0.70	1.4
SECT 6.2	4.2	1.0	1.05	4.4	0.6	0.60	2.5	0.7	0.70	2.9
合　計	6.2			6.6			3.7			4.3

計　第　　表　　ブロック積工　　計　算　書

測　点	距　離	ブロック積工 SL	平　均	平　積	裏込砕石 Gv	平　均	立　積	備　考
SECT 0.0		5.6			2.7			
SECT 2.0	2.0	5.6	5.60	11.2	2.7	2.70	5.4	
SECT 5.9	3.9	4.3	4.95	19.3	1.8	2.25	8.8	
計	5.9			30.5			14.2	

基礎工　　数　量　計　算

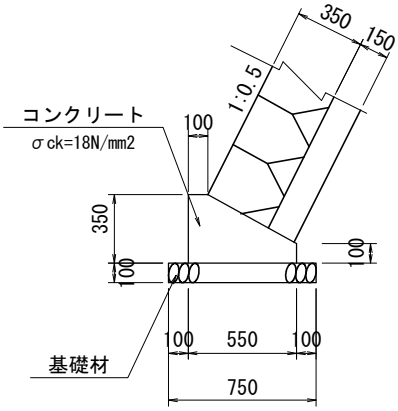

基礎工　　10m当り

種　別	数　量
ｺﾝｸﾘｰﾄ	1.36　m3
型　枠	4.50　m2
基礎材	7.50　m2

基礎工　　数　量　計　算

名　　称	規　格	算　　式	延　長	10m当り数量	数　量
		L=	5.9		
コンクリート	σck=18N/mm2		5.9	1.360	0.80 m3
型　　枠	一般・小型		5.9	4.500	2.66 m2
基　礎　材	RC-40,t=100mm		5.9	7.500	4.43 m2

小口止工　　数　量　計　算

1号小口止工

(SECT 6.2)　H=4.28

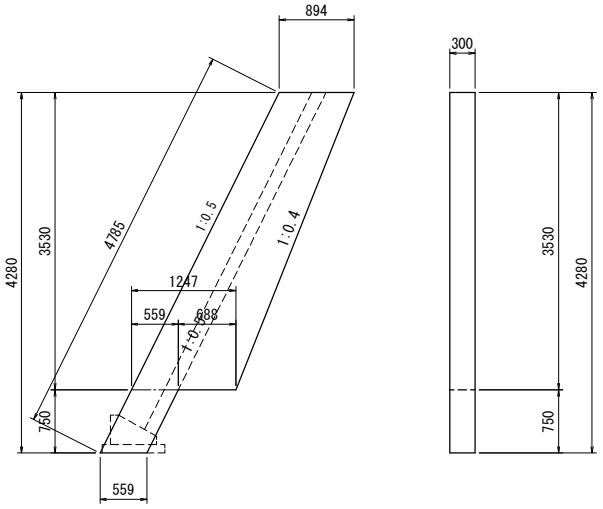

A = 1/2×(0.894＋1.247)×3.530＋0.559×0.750 = 4.198

ｺﾝｸﾘｰﾄ　V = 4.198×0.30 = 1.26

型枠　A = 4.198×2＋4.785×0.30 = 9.83

小口止工　　数　量　計　算

名　　称	規　格	算　　式			箇所当り数量
【1号】		H=4.28			
コンクリート	σck=18N/mm2	構造図より			1.26 m3
型　　枠	小　型	構造図より			9.83 m2

雑工(撤去・復旧)　　数 量 集 計 表

名 称 及 び 測 点	すり付け工				作業土工		
	石積	ブロック積(控え35cm)		法面工	掘削	盛土	床掘
	雑割石φ0.35	平積	立積	張芝			
単位	m2	m2	m3	m2	m3	m3	m3
復旧	7.5						
撤去							
作業土工					5.2		0.3
計	7.5				5.2		0.3

雑工(撤去・復旧)　　数　量　計　算

名　　称	規　格	算　　式	数　量
取付工			
石　　積	雑割石0.35	A=1/2×(0.5＋2.6)×4.3×1.118=	7.5 m2
ブ ロ ッ ク 積	控え35cm		m2
撤去工			
ブ ロ ッ ク 積	控え35cm	V=0.35×　　0.0　　=	0.0 m3
法面工			
植　生　工	張芝		m2
土工			
掘　削　(C)		1/2×4.0×2.6=	5.2 m3
盛　土　(B)			
床　掘　(E)		1/2×1.0×0.5=	0.3 m3

仮設工

工事用道路（盛土タイプ）

L=　　38.0 m

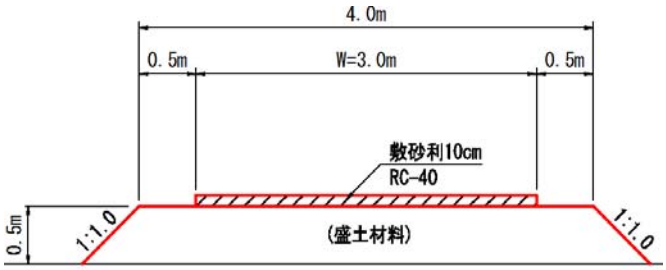

盛土量　　V= (4.0 + 5.0)/2*0.5*38
　　= 86.0　→　90 m3　盛土換算

購入土量算出

土量換算 土砂

L=　1.2

C=　0.9

ほぐし土量

V'= 盛土 ＊ L/C

= 86 ＊ 1.2/0.9

= 115.0　→　120 m3

敷砂利

A= 3.0 ＊ 38

= 114.0 m2

V= 114 ＊ 0.10

= 11.4 m3

残土処分

工事用道路分　86 + 11.4 =　97.4 m3

位 置 図

国土地理院地図引用

位　置　図

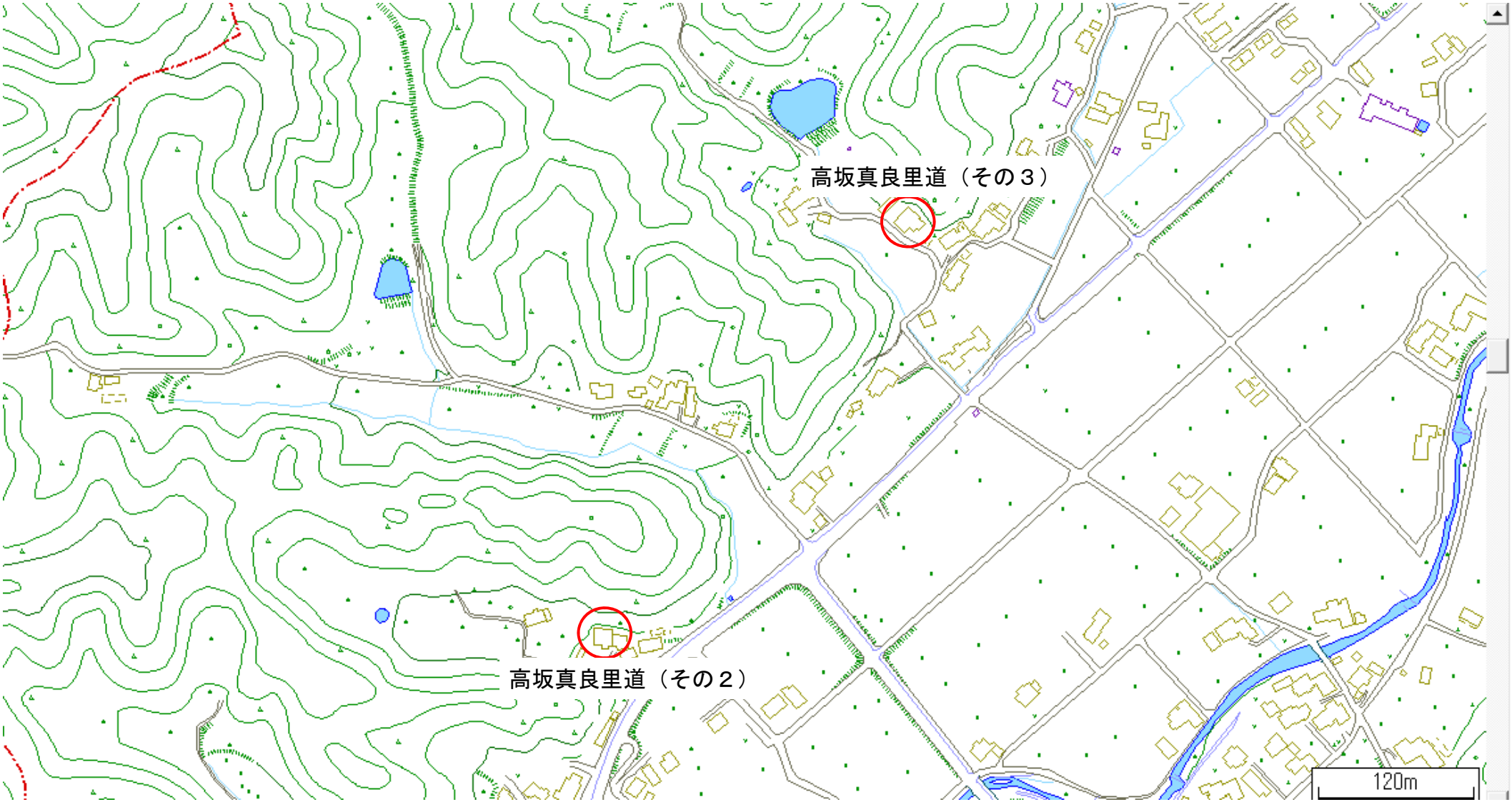

ゼンリン地図より