工事番号	部長	課長	課長補佐	係長	検算者	設計者

設計年度	令和　2　年度	城町第３雨水排水ポンプ場電気設備工事（２－１工区）　仕様書
施工月日	令和　　年　　月　　日	公共下水道事業
施工方法	請　　負	三原市城町三丁目　基幹　仕様書
工事期間		

工事概要	起工理由
雨水ポンプ電気設備 自家発電装置　１台 燃料小出槽　１基 排風消音機　１基 給気消音機　１基 換気消音機　１基	

三　原　市

城町第３雨水ポンプ場電気設備工事（2-1 工区）　特記仕様書

第１章　総　　則

１．適　　用

この仕様書は，城町第 3 雨水ポンプ場電気設備工事（２－１工区）において施工されるポンプ場の電気設備の製作据付工事に適用する。

２．準拠規定

本工事は，特記仕様書による他，下記の準拠規格によるものとする。

また，本仕様書に記載されていない事項で機能上必要なものについてはこれを補足するものとする。

（１）日本工業規格（ＪＩＳ）
（２）揚排水ポンプ設備技術基準・同解説
（３）下水道施設計画・設計指針と解説
（４）日本電気工業会標準規格（ＪＥＭ）
（５）日本電気規格調査会（ＪＥＣ）
（６）中国電力（株）内線規定
（７）電気設備技術基準
（８）電気設備工事一般仕様書（日本下水道事業団）
（９）電気設備工事必携（日本下水道事業団）
（１０）公共建築工事標準仕様書（機械設備工事編）
（１１）公共建築設備工事標準図（機械設備工事編）
（１２）機械設備工事一般仕様書（日本下水道事業団）
（１３）機械設備工事必携（日本下水道事業団）
（１４）その他関係法規及び諸基準

３．工事の範囲

本工事は，仕様書，添付図面等に基づき下記の製作据付を行うものである。

（１）付属設備（排風消音器，給気消音器，換気消音器）　１式
（２）電気設備（自家発電装置，燃料設備）　１式

４．疑義

疑義の生じた場合には，監督職員と協議するものとする。

第２章　設　計　条　件

１．設計条件

設計条件は，下記によるものとする。

（１）計　画　雨　水　量		0.8　m^3／sec×2台	
（２）吐 出 配 管 芯 高	（＋）	0.510	
（３）最 高 津 波 水 位	（＋）	3.200	
（４）計画最高外水位（H.W.L）	（＋）	2.110	台風期大潮平均満潮位
（５）計　画　内　水　位	（－）	1.320	
（６）運転開始内水位（H.W.L）	（－）	0.700	
（７）運 転 停 止 水 位（L.W.L）	（－）	1.420	
（８）運転可能最低水位（L.L.W.）	（－）	2.880	

第３章　電源操作制御設備

１．機器仕様

（１）　非常用自家発電装置

構　　造	屋内防音パッケージ型(超低騒音 75dB 型)
台　　数	1　台
発電機仕様	
相　　数	3φ3W
定格電圧	440Ｖ
容　　量	200kVA
周波数	60Ｈｚ
エンジン仕様	
形　　式	４サイクルディーゼル機関
出　　力	186 kW 程度
冷却方式	空冷式 又は、水冷式(ﾗｼﾞｴｰﾀ冷却)
始動方式	電気始動（セルモータ）方式
発電機制御盤	搭載形
蓄電池	搭載形
使用燃料	Ａ重油
付属品	排気消音器（円筒横型、鋼製架台付） 65dB(A) 仕様　　１基

（２）燃料小出槽

形　　式	屋内鋼板製角型架台設置形
容　　量	1000 ℓ （A 重油）
付属装置	油位検出器 液面計（副指示計への出力可能形） 通気口 給油口ボックス（油面指示計付き） 点検梯子付、架台、 マンホール 基礎ボルト その他必要品

（３）排風消音器

形　　式　：　鋼板製角形架台付

用　　途　：　非常用自家発排風用

仕　　様　：　排風量　　200 m^3/min 程度

65 dB(A)仕様、

台　　数　：　１　基

付　属　品　：　・キソボルト

・防鳥網

（４）給気消音器

形　　式　：　鋼板製角形架台付

用　　途　：　非常用自家発給気用

仕　　様　：　給気量　　290 m^3/min 程度

65 dB(A)仕様、

電　　源　：　220V，60Hz

台　　数　：　１　基

付　属　品　：　有圧換気扇 1.5kW×１台 程度

・キソボルト

・防鳥網

（５）換気消音器

形　　式　：　鋼板製角形架台付

用　　途　：　非常用自家発換気用

仕　　様　：　排気量　　65 m^3/min 程度

65 dB(A)仕様、

電　　源　：　220V，60Hz

台　　数　：　１　基

付　属　品　：　有圧換気扇 0.2kW×１台 程度

・キソボルト

・防鳥網

３．電 気 工 事

（１）施工範囲は以下の通りとする

・自家発電装置～低圧動力切替盤，ポンプ盤,補機盤、計装盤までの配線・配管

（２） 配線材料

１）動力線及び制御配線等は，次に示すものと同等品以上とする。

動力線	CE ケーブル，CET ケーブル
制御線	CEE ケーブル
接地線	IE ケーブル

２）配線に用いる電線管等は次に示すものまたは同等品以上とする。

露出部分	厚鋼電線管
	２種金属製可とう電線管
コンクリート埋設部分	厚鋼電線管

３）配線には，極端な曲げやねじれの生じないように配線すること。

４）配線は行先が判明するよう表示を行うこと。

５）配線の太さは，その負荷容量，電圧降下，機械的強度を考慮して決定すること。

６）電線管布設にあたっては，適切な箇所にＳＵＳ製防水型プルボックスを配置するものとする。

第８章　試運転，検査及び引渡し

１．試運転及び検査

（１）現場において，全ての機器を据付け完了した後，監督職員立会いのもとで試運転を行い，検査に合格しなければならない。

２．引渡し

（１）試運転ならびに完成検査合格，終了後に引渡しを行うものとする。

別　紙

【工事標示板】

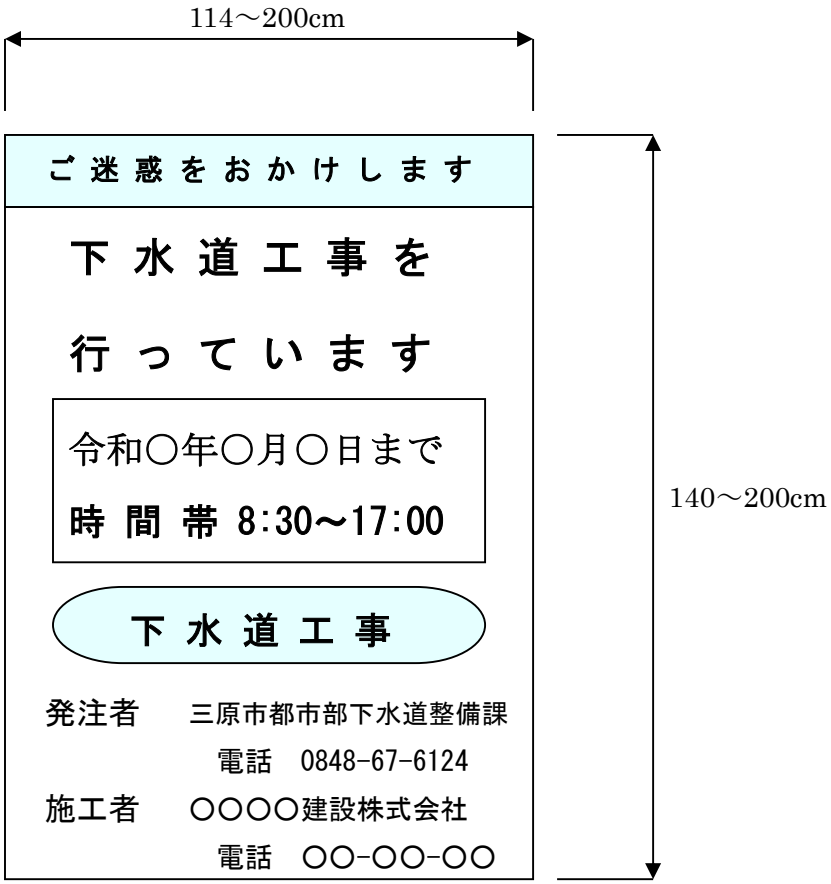

【工事情報看板】

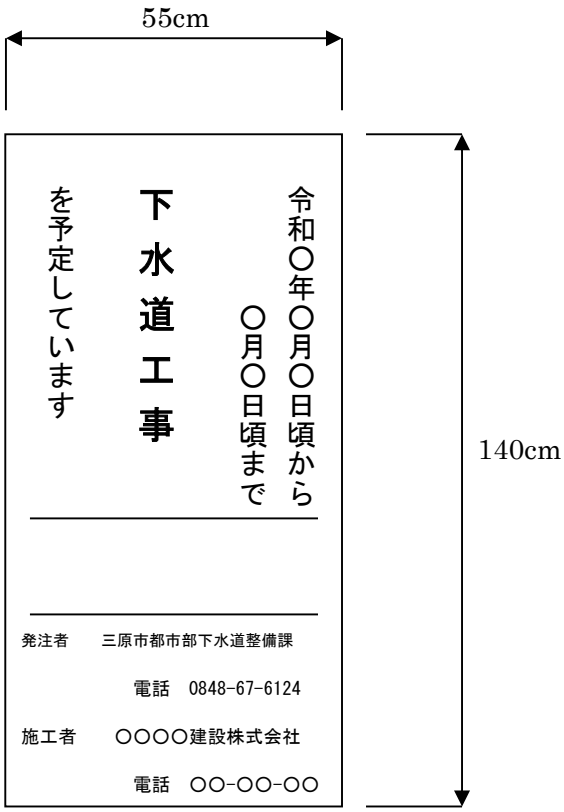

【工事説明看板】

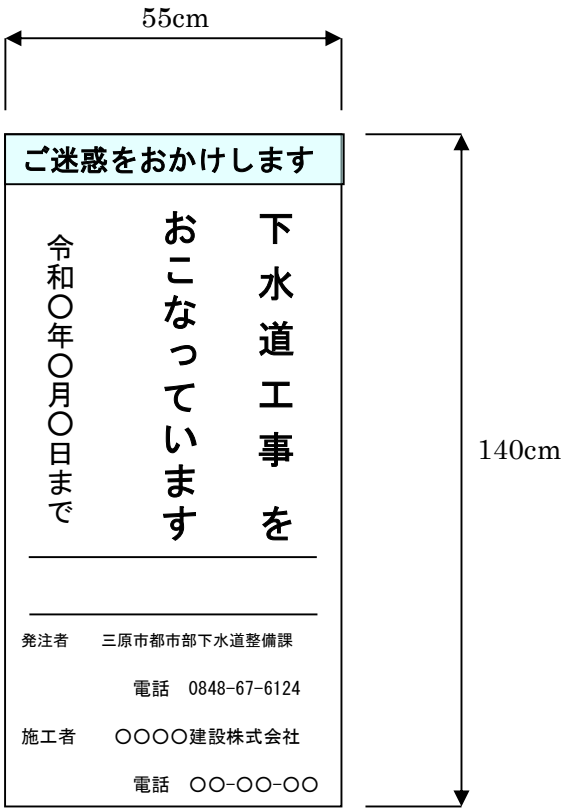

【まわり道案内表示板】

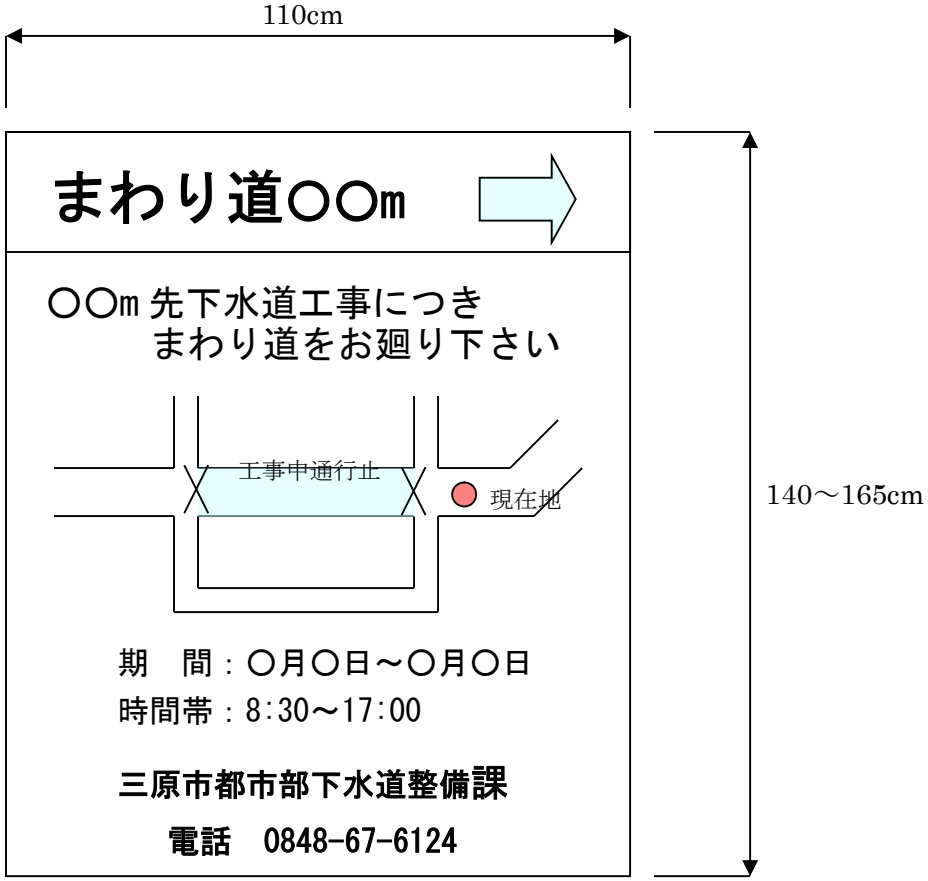
110cm
まわり道〇〇m
〇〇m 先下水道工事につき
まわり道をお廻り下さい
工事中通行止
現在地
140～165cm
期　間：〇月〇日～〇月〇日
時間帯：8:30～17:00
三原市都市部下水道整備課
電話　0848-67-6124

本 工 事 費 内 訳 表

工 種	種 別	細 別	数 量	単位	単 価	金 額	摘 要
＊＊＊ 城町第3雨水排水ポンプ場電気設備工事（2－1工区） ＊＊＊							
	電気設備工事		1	式			
	消費税相当額		1	式			
	小計						
	機械設備工事		1	式			
	消費税相当額		1	式			
	小計						

工事数量総括表

費目・工種明細など	規格1・規格2	単位		数量	備考
本工事費					
設備工（機器費）		式		1	レベル1
電気設備工		式		1	レベル2
電気設備工		式		1	レベル3
設計技術費対象		式		1	レベル4
＊＊機器費＊＊					
設備工		式		1	レベル1
電気設備工		式		1	レベル2
輸送費		式		1	レベル3
運搬費		式		1	レベル4
材料費		式		1	レベル3
直接材料費		式		1	レベル4
補助材料費		式		1	レベル4
労務費		式		1	レベル3
一般労務費		式		1	レベル4
技術労務費		式		1	レベル4
直接経費		式		1	レベル3
機械経費		式		1	レベル4

工事数量総括表

費目・工種明細など	規格1・規格2	単位		数量	備考
総合試運転費		式		1	レベル4
仮設費		式		1	レベル3
＊＊直接工事費＊＊					
共通仮設費率分					
＊＊共通仮設費＊＊					
＊＊純工事費＊＊					
現場管理費					
据付（技術者）間接費					
据付（機　器）間接費					
＊＊据付工事原価＊＊					
設計技術費					
＊＊工事原価＊＊					
一般管理費率分額					
契約保証費					
＊＊一般管理費計＊＊					
＊＊工事価格計＊＊					
消費税相当額					
＊＊請負工事費計＊＊					

工事数量総括表

費目・工種明細など	規格1・規格2	単位		数量	備考
本工事費					
設備工（機器費）		式		1	レベル1
ポンプ設備工		式		1	レベル2
ポンプ設備工		式		1	レベル3
設計技術費対象		式		1	レベル4
＊＊機器費＊＊					
設備工		式		1	レベル1
ポンプ設備工		式		1	レベル2
輸送費		式		1	レベル3
輸送費		式		1	レベル4
材料費		式		1	レベル3
直接材料費		式		1	レベル4
補助材料費		式		1	レベル4
労務費		式		1	レベル3
一般労務費		式		1	レベル4
機械設備据付労務費		式		1	レベル4
複合工費		式		1	レベル3
複合工		式		1	レベル4

工事数量総括表

費目・工種明細など	規格1・規格2	単位		数量	備考
直接経費		式		1	レベル3
機械経費		式		1	レベル4
総合試運転費		式		1	レベル4
仮設費		式		1	レベル3
＊＊直接工事費＊＊					
共通仮設費率分					
＊＊共通仮設費＊＊					
＊＊純工事費＊＊					
現場管理費					
据付間接費					
＊＊据付工事原価＊＊					
設計技術費					
＊＊工事原価＊＊					
一般管理費率分額					
契約保証費					
＊＊一般管理費計＊＊					
＊＊工事価格計＊＊					
消費税相当額					

工事数量総括表

費目・工種明細など	規格1・規格2	単位		数量	備考
＊＊請負工事費計＊＊					

システム構成図

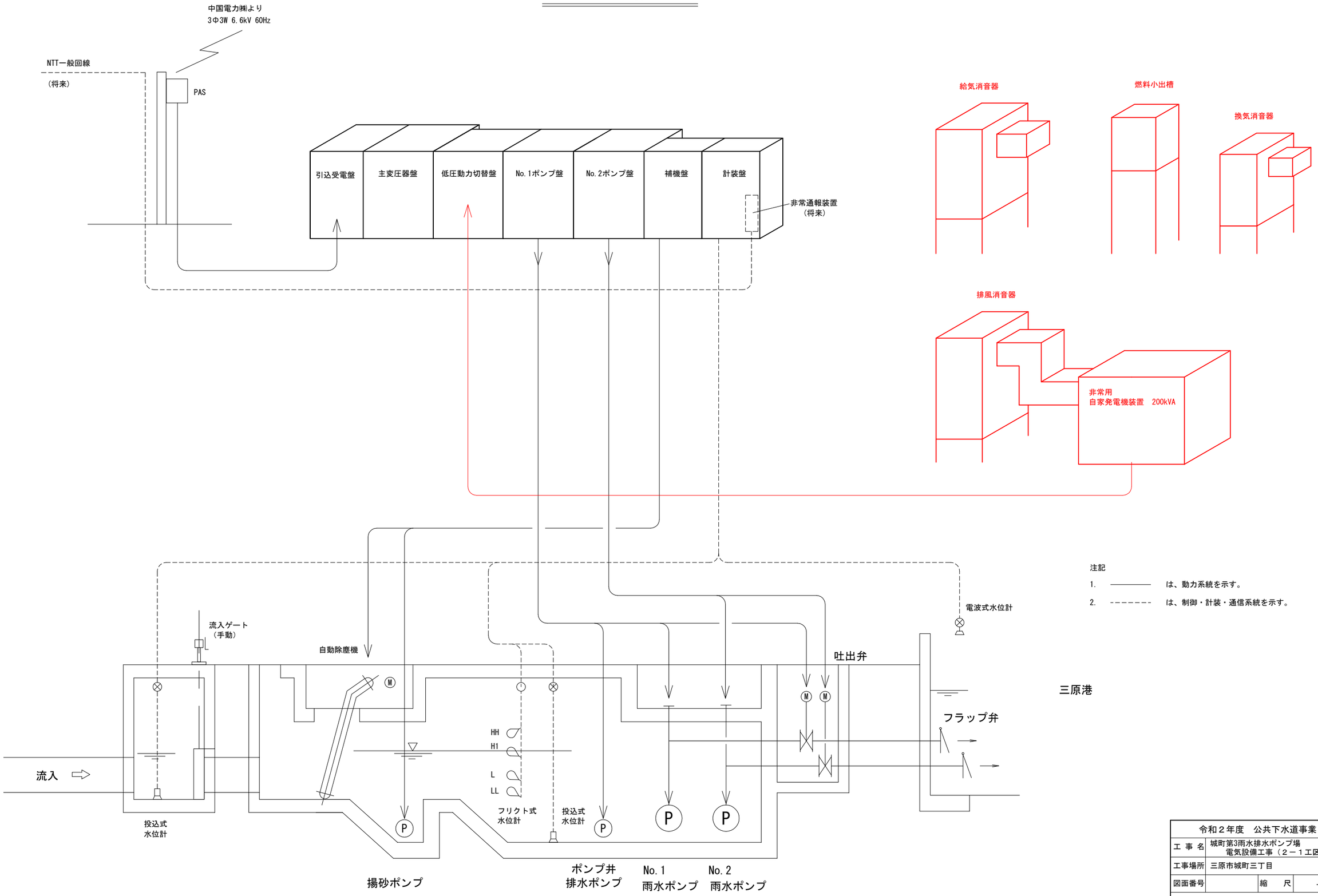

令和２年度　公共下水道事業			
工 事 名	城町第3雨水排水ポンプ場 電気設備工事（２－１工区）		
工事場所	三原市城町三丁目		
図面番号		縮　尺	－
システム構成図			
三　　原　　市			

単線結線図

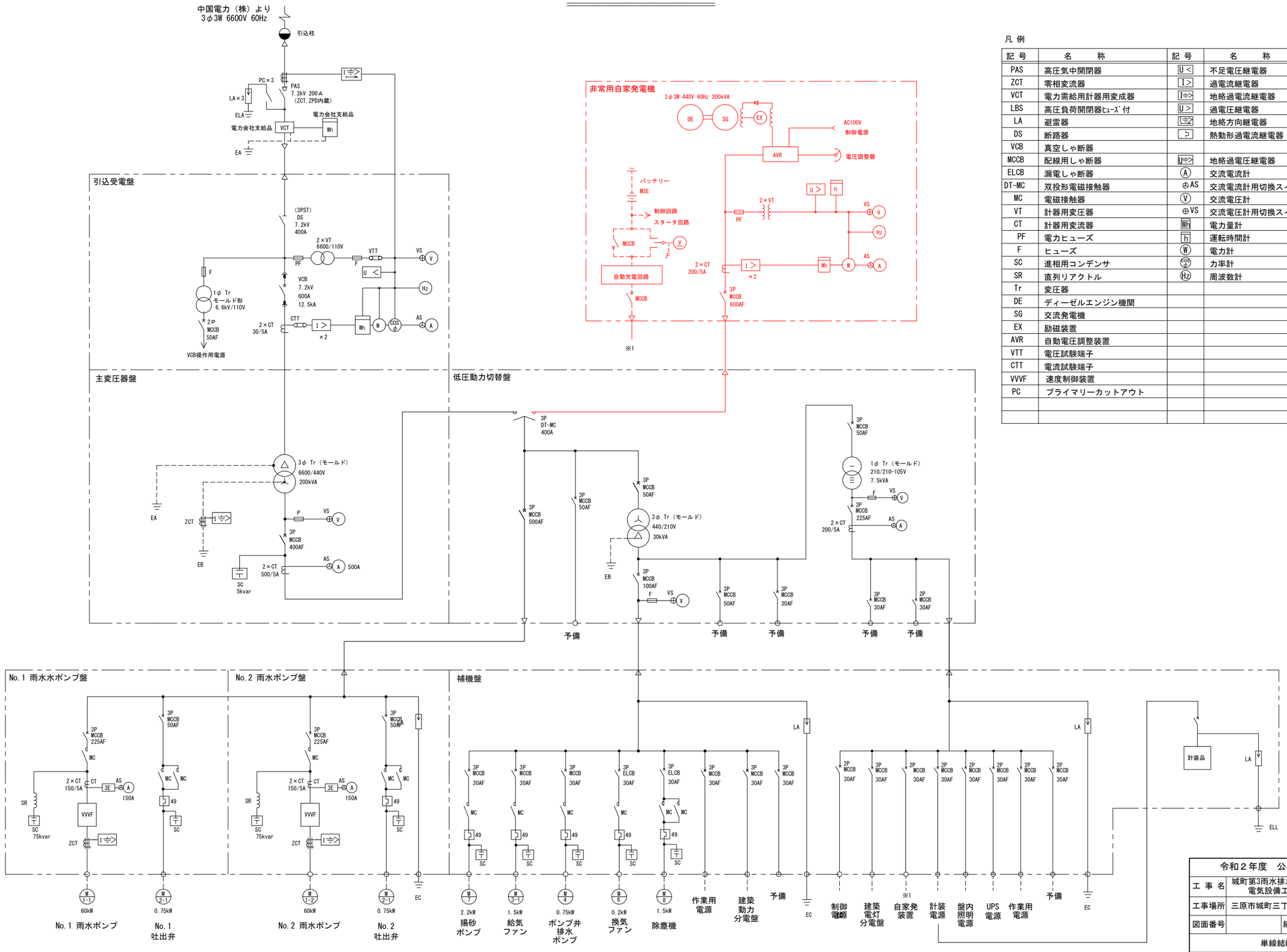

凡 例

記 号	名　　称	記 号	名　　称
PAS	高圧気中開閉器	U<	不足電圧継電器
ZCT	零相変流器	I>	過電流継電器
VCT	電力需給用計器用変成器	I⇒	地絡過電流継電器
LBS	高圧負荷開閉器ﾋｭｰｽﾞ付	U>	過電圧継電器
LA	避雷器	I⇒	地絡方向継電器
DS	断路器	⊐	熱動形過電流継電器
VCB	真空しゃ断器		
MCCB	配線用しゃ断器	U⇒	地絡過電圧継電器
ELCB	漏電しゃ断器	A	交流電流計
DT-MC	双投形電磁接触器	AS	交流電流計用切換スイッチ
MC	電磁接触器	V	交流電圧計
VT	計器用変圧器	VS	交流電圧計用切換スイッチ
CT	計器用変流器	Wh	電力量計
PF	電力ヒューズ	h	運転時間計
F	ヒューズ	W	電力計
SC	進相用コンデンサ	cosφ	力率計
SR	直列リアクトル	Hz	周波数計
Tr	変圧器		
DE	ディーゼルエンジン機関		
SG	交流発電機		
EX	励磁装置		
AVR	自動電圧調整装置		
VTT	電圧試験端子		
CTT	電流試験端子		
VVVF	速度制御装置		
PC	プライマリーカットアウト		

令和２年度　公共下水道事業			
工 事 名	城町第3雨水排水ポンプ場 電気設備工事（２－１工区）		
工事場所	三原市城町三丁目		
図面番号		縮　尺	－
単線結線図			
三　　原　　市			

配線系統図

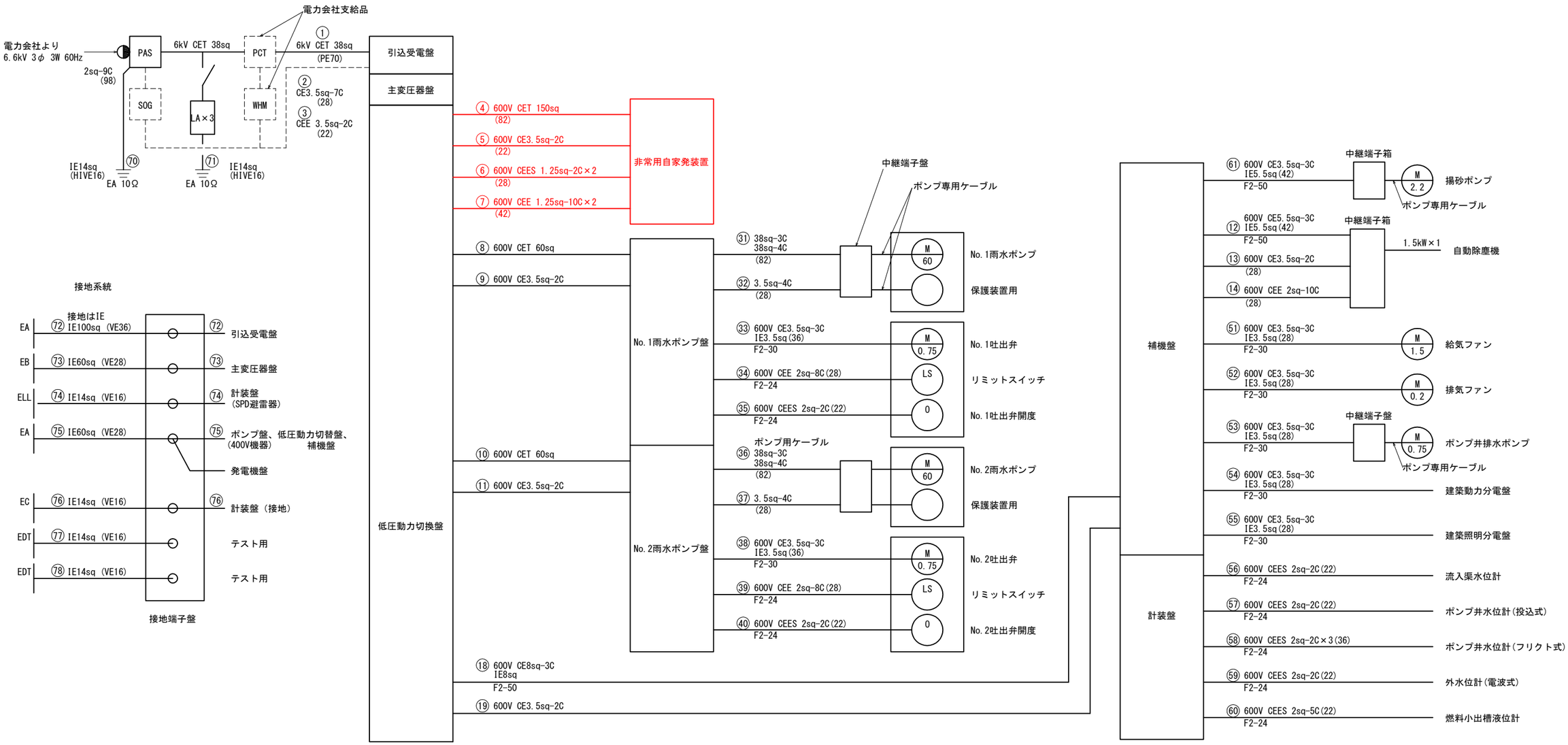

令和２年度　公共下水道事業			
工 事 名	城町第３雨水排水ポンプ場 電気設備工事（２－１工区）		
工事場所	三原市城町三丁目		
図面番号		縮　尺	－
配線系統図			
三　　原　　市			

屋内配線経路図 S=1:50

平 面 図

1F（自家発電機室）

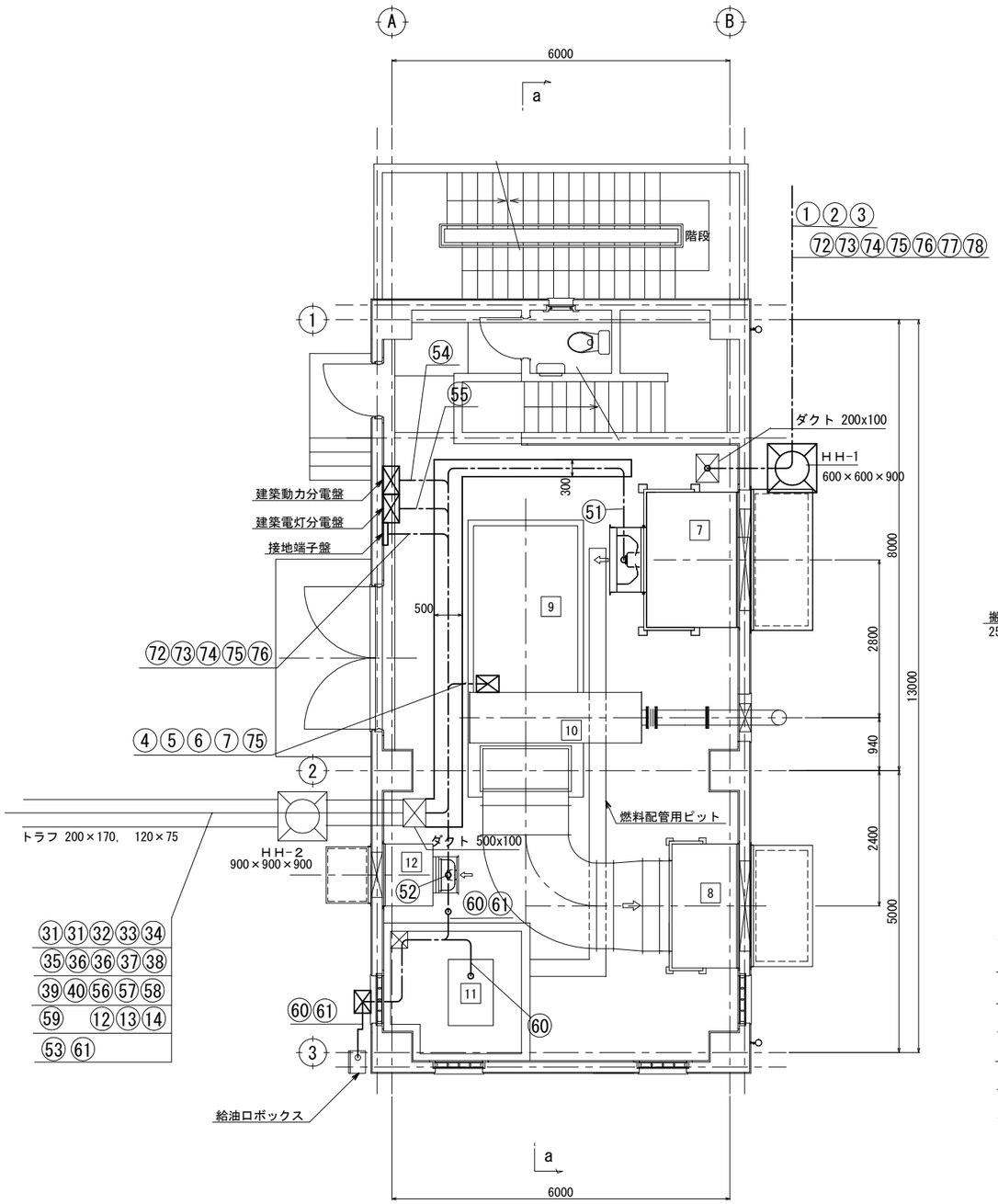

2F（電気室）

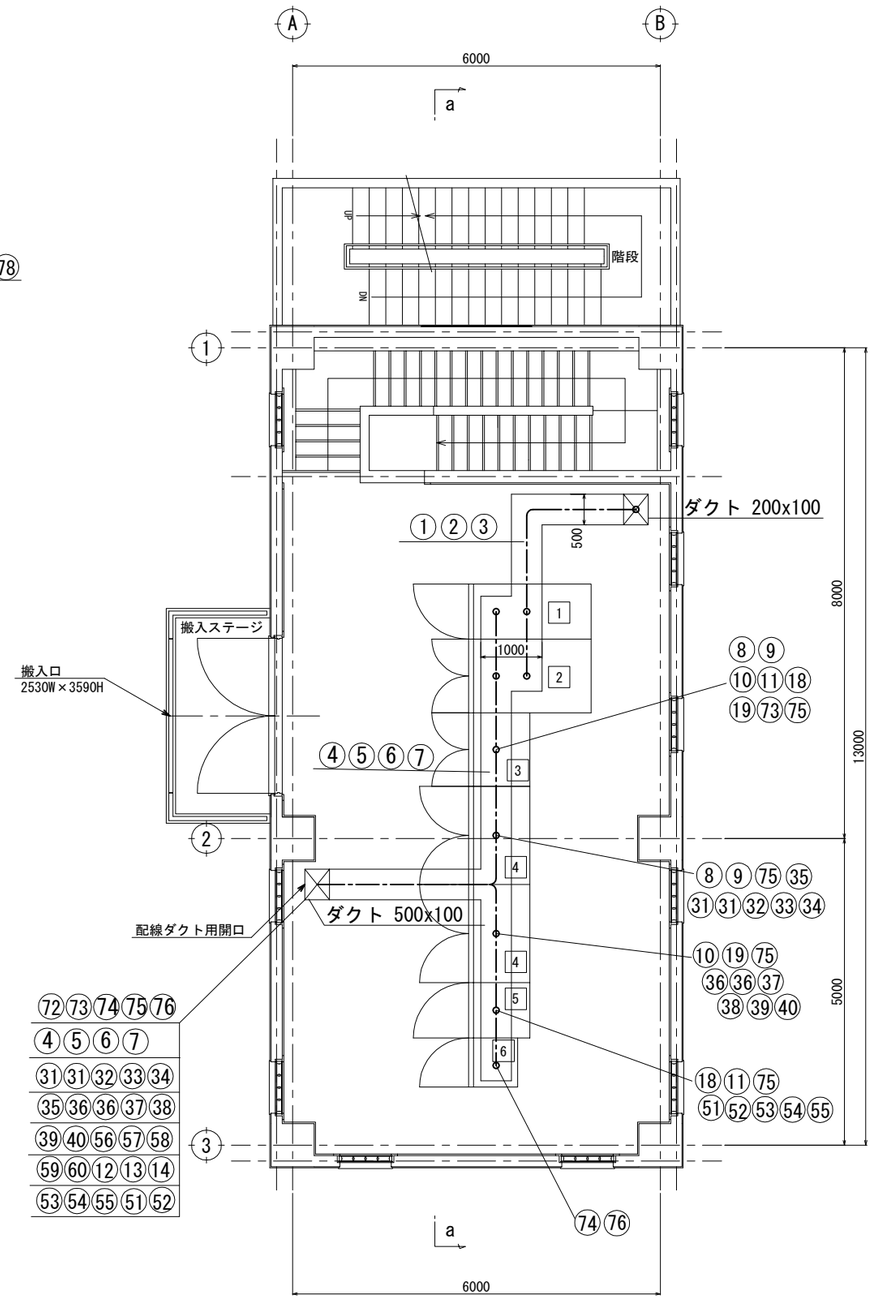

No.	機器名称		
1	引込受電盤	7	給気消音器
2	主変圧器盤	8	排風消音器
3	低圧動力切替盤	9	非常用自家発電装置 200kVA
4	主ポンプ盤	10	排気消音器
5	補機盤	11	燃料槽 1000L
6	計装盤	12	換気消音器

注）○内の番号は配線系統図の番号を示す。

令和２年度　公共下水道事業			
工 事 名	城町第３雨水排水ポンプ場 電気設備工事（２－１工区）		
工事場所	三原市城町三丁目		
図面番号		縮　尺	S=1:50
屋内配線経路図			
三　原　市			

フローシート

記号説明

記号	説明
	仕切弁（常時開）
	仕切弁（常時閉）
	逆止弁
	電動弁
	伸縮継手
	消音器
	モータ駆動
	フロート式液面検知器
	電波式水位計

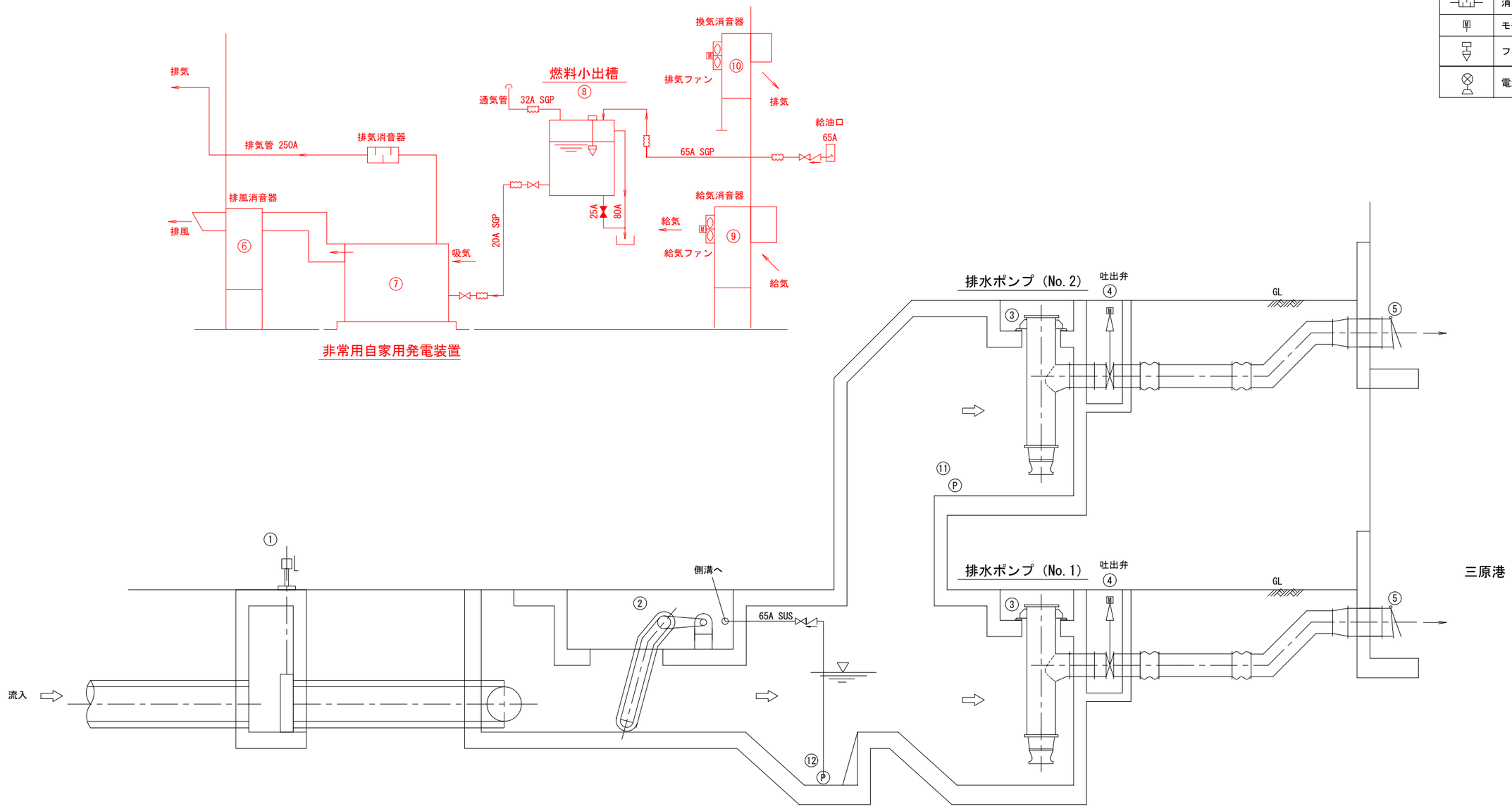

機器番号	①	②	③	④	⑤	⑥	⑦	⑧	⑨	⑩	⑪	⑫
機器名称	流入ゲート	自動除塵機	雨水ポンプ	吐 出 弁	フラップ弁	排風消音器	自家用発電装置	燃料小出槽	給気消音器	換気消音器	ポンプ井排水ポンプ	揚砂ポンプ
形　式	手動式スライドゲート	前面掻揚背面降下型	ｺﾗﾑ式水中斜流ポンプ	電動逆止バタフライ弁	フラップ形	鋼板製角形架台付	ディーゼル発電機（空冷ﾊﾟｯｹｰｼﾞ式）	鋼板製室内角形	鋼板製角形架台付	鋼板製角形架台付	可搬式水中モータポンプ	着脱式水中汚水ポンプ
仕　様	φ1000	W2.0m×H3.0m 固定式ﾊﾞｰｽｸﾘｰﾝ	φ600×48 m³/minx5.0m	φ600mm	φ800mm	50dB(A)防音型	200kVA ｾﾙﾓｰﾀ始動	1000L	50dB(A)防音型 有圧換気扇付	50dB(A)防音型 有圧換気扇付	φ50×0.2m³/minx8m	φ65×0.4m³/minx9.5m
出　力	—	1.5kW	60kW	0.75 kW				—	1.5 kW	0.2 kW	0.75 kW	2.2 kW
数　量	1 基	1 基	2 台	2 台	2 台	1 基	1 台	1 基	1 基	1 基	1 台	1 台
備　考	—	200V,60Hz	440V,60Hz	440V,60Hz		200V,60Hz	440V,60Hz	A重油	200V,60Hz	200V,60Hz	200V,60Hz	200V,60Hz

令和２年度　公共下水道事業			
工 事 名	城町第3雨水排水ポンプ場 電気設備工事（２－１工区）		
工事場所	三原市城町三丁目		
図面番号		縮　尺	—
フローシート			
三　原　市			

機器配置図(1/4)　S=1:50

平 面 図

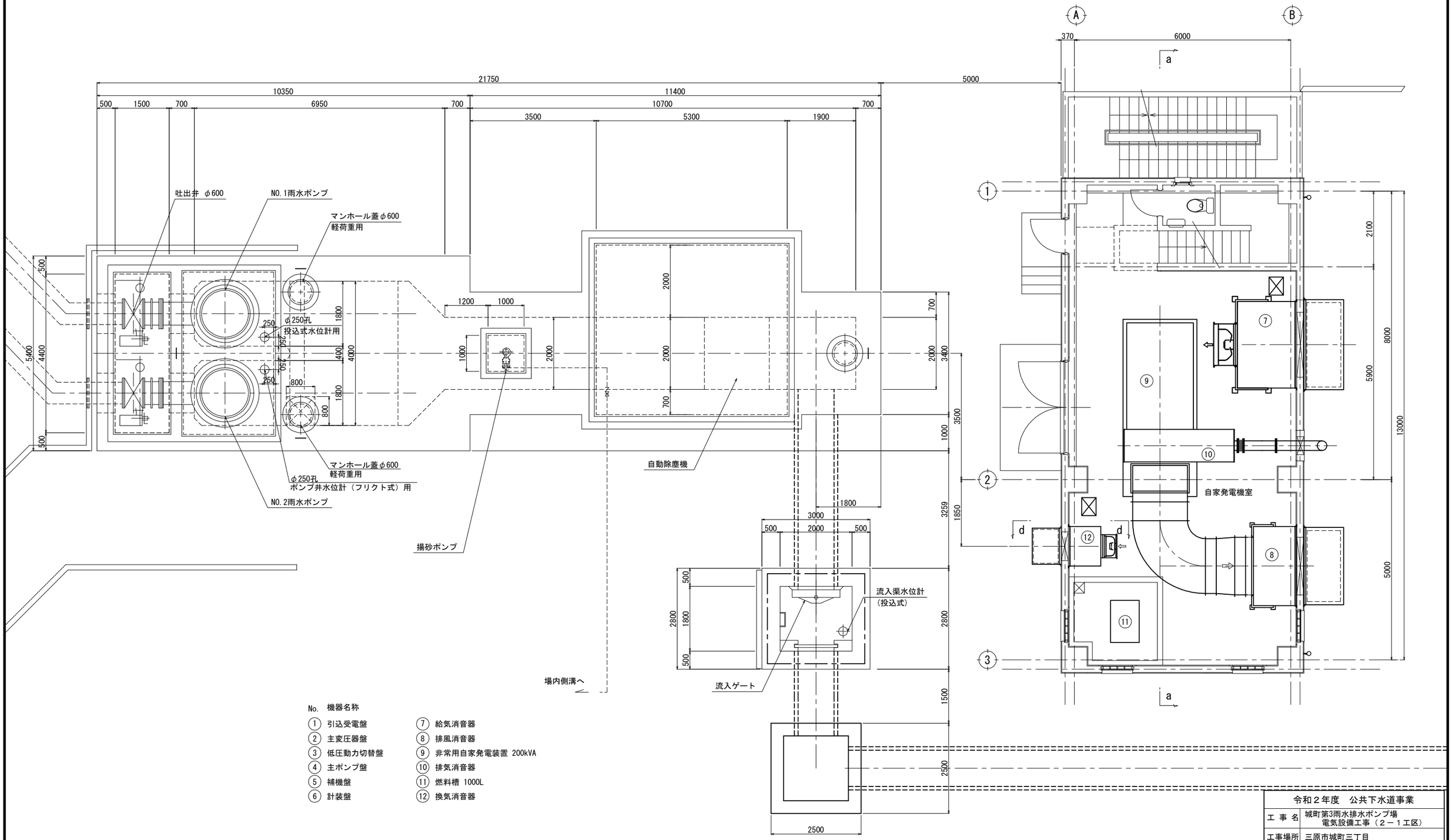

No.	機器名称		
①	引込受電盤	⑦	給気消音器
②	主変圧器盤	⑧	排風消音器
③	低圧動力切替盤	⑨	非常用自家発電装置 200kVA
④	主ポンプ盤	⑩	排気消音器
⑤	補機盤	⑪	燃料槽 1000L
⑥	計装盤	⑫	換気消音器

令和２年度　公共下水道事業			
工 事 名	城町第3雨水排水ポンプ場 電気設備工事（２－１工区）		
工事場所	三原市城町三丁目		
図面番号		縮　尺	S=1:50
機器配置図(1/4)			
三　　原　　市			

機器配置図(2/4)

S=1:50

縦 断 図

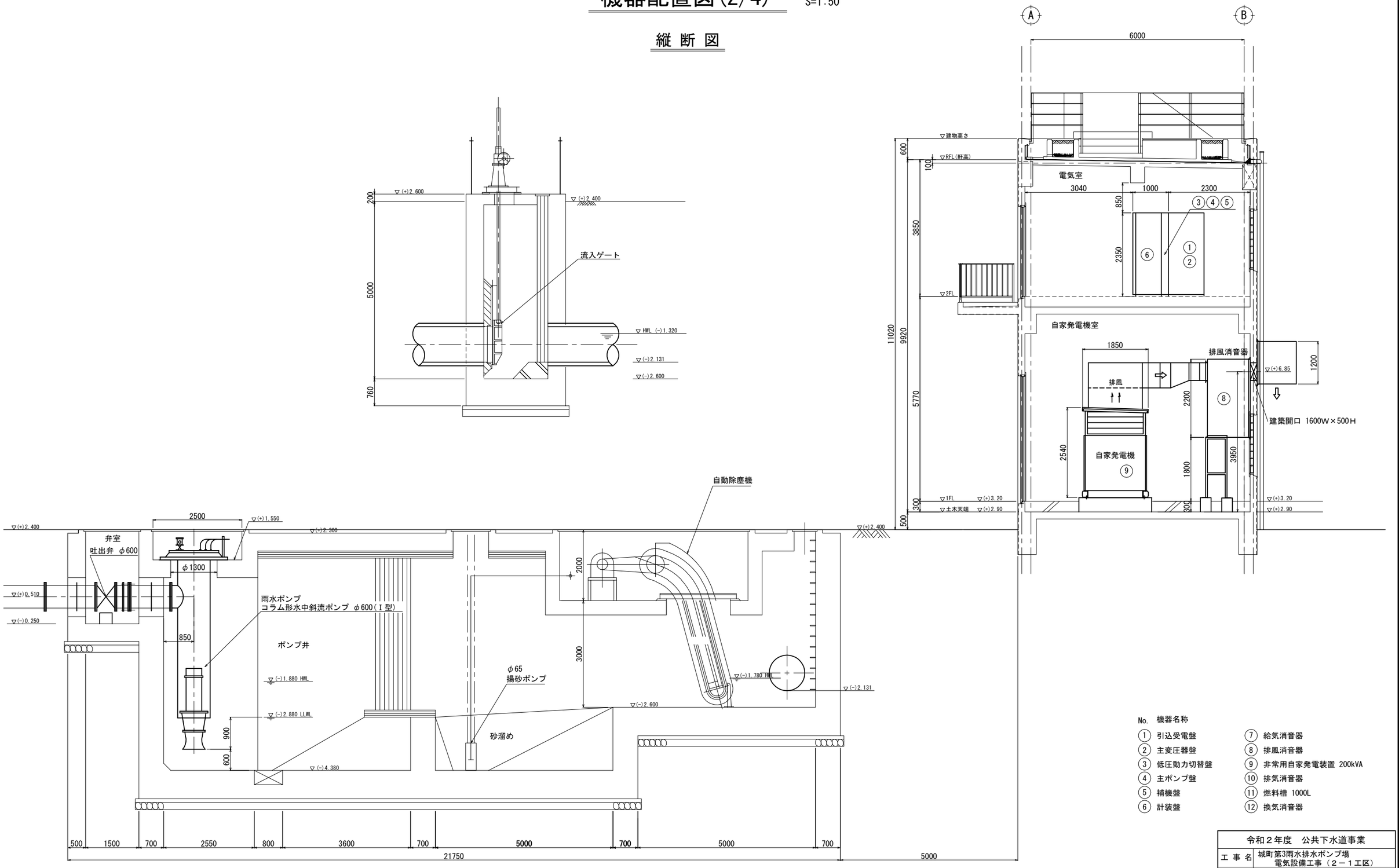

No.	機器名称		
①	引込受電盤	⑦	給気消音器
②	主変圧器盤	⑧	排風消音器
③	低圧動力切替盤	⑨	非常用自家発電装置 200kVA
④	主ポンプ盤	⑩	排気消音器
⑤	補機盤	⑪	燃料槽 1000L
⑥	計装盤	⑫	換気消音器

令和２年度　公共下水道事業			
工 事 名	城町第3雨水排水ポンプ場 電気設備工事（２－１工区）		
工事場所	三原市城町三丁目		
図面番号		縮　尺	S=1:50
機器配置図(2/4)			
三　原　市			

機器配置図(3/4)　S=1:50

平 面 図

1F(自家発電機室)

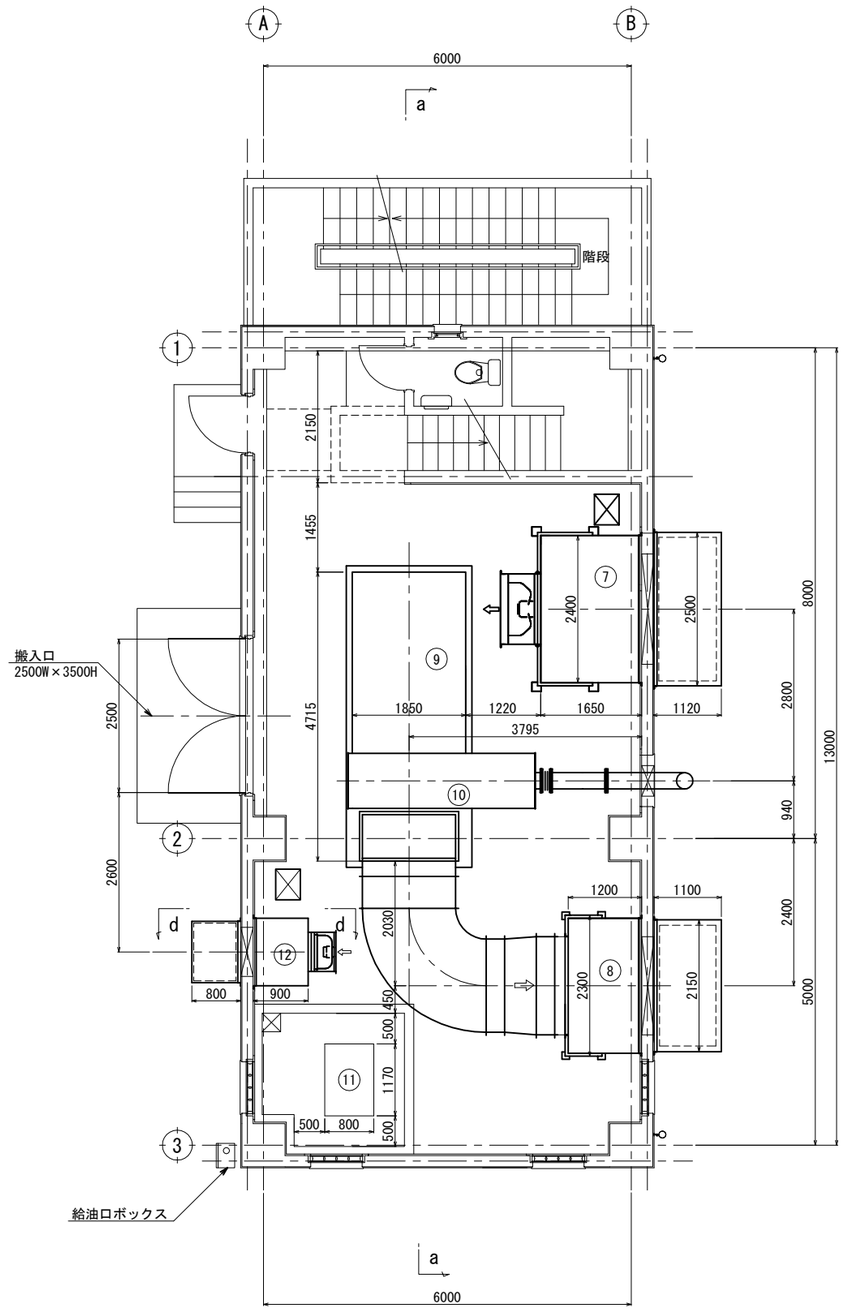

2F(電気室)

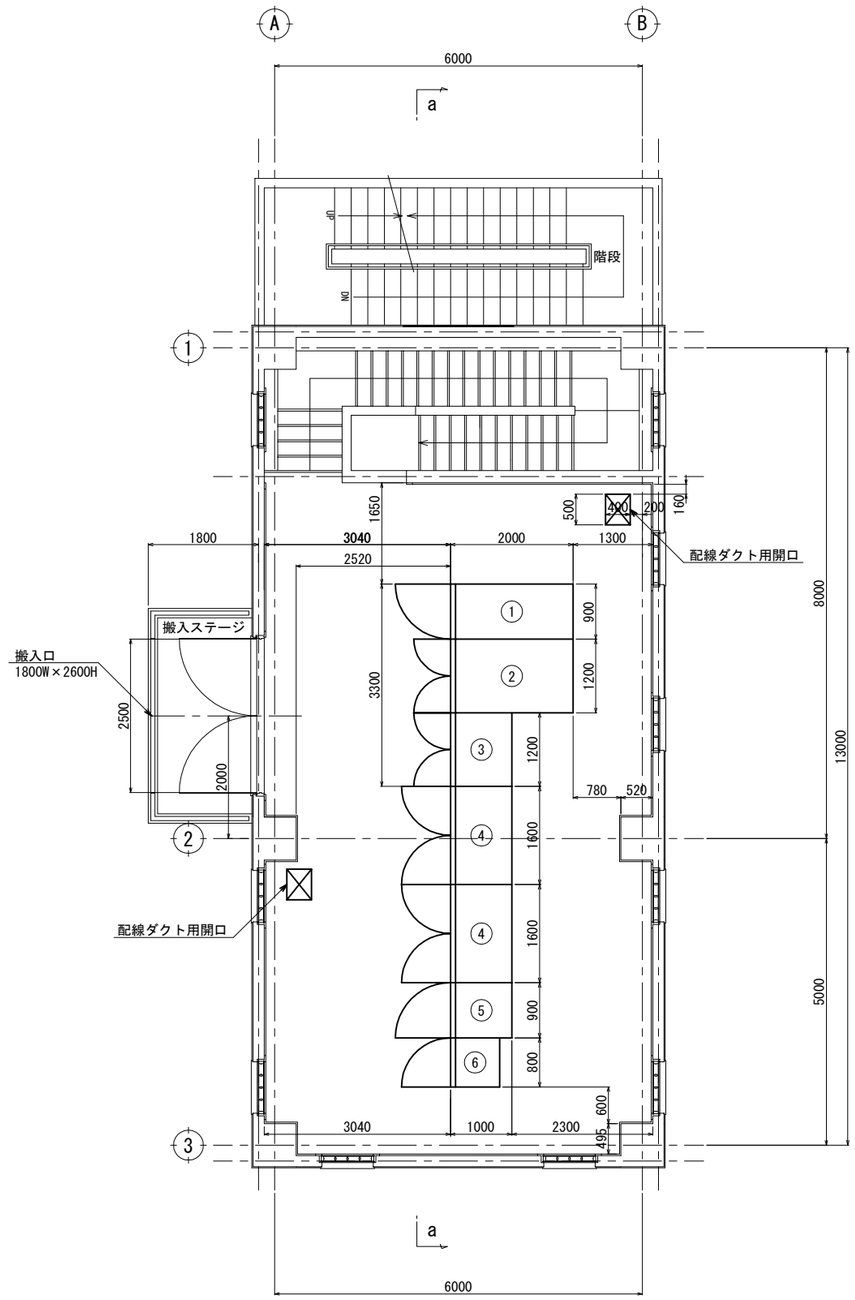

No.	機器名称		
1	引込受電盤	7	給気消音器
2	主変圧器盤	8	排風消音器
3	低圧動力切替盤	9	非常用自家発電装置 200kVA
4	主ポンプ盤	10	排気消音器
5	補機盤	11	燃料槽 1000L
6	計装盤	12	換気消音器

令和２年度　公共下水道事業			
工 事 名	城町第3雨水排水ポンプ場 電気設備工事（２－１工区）		
工事場所	三原市城町三丁目		
図面番号		縮　尺	S=1:50
機器配置図(3/4)			
三　原　市			

機器配置図(4/4)　S=1:50

縦 断 図

a － a

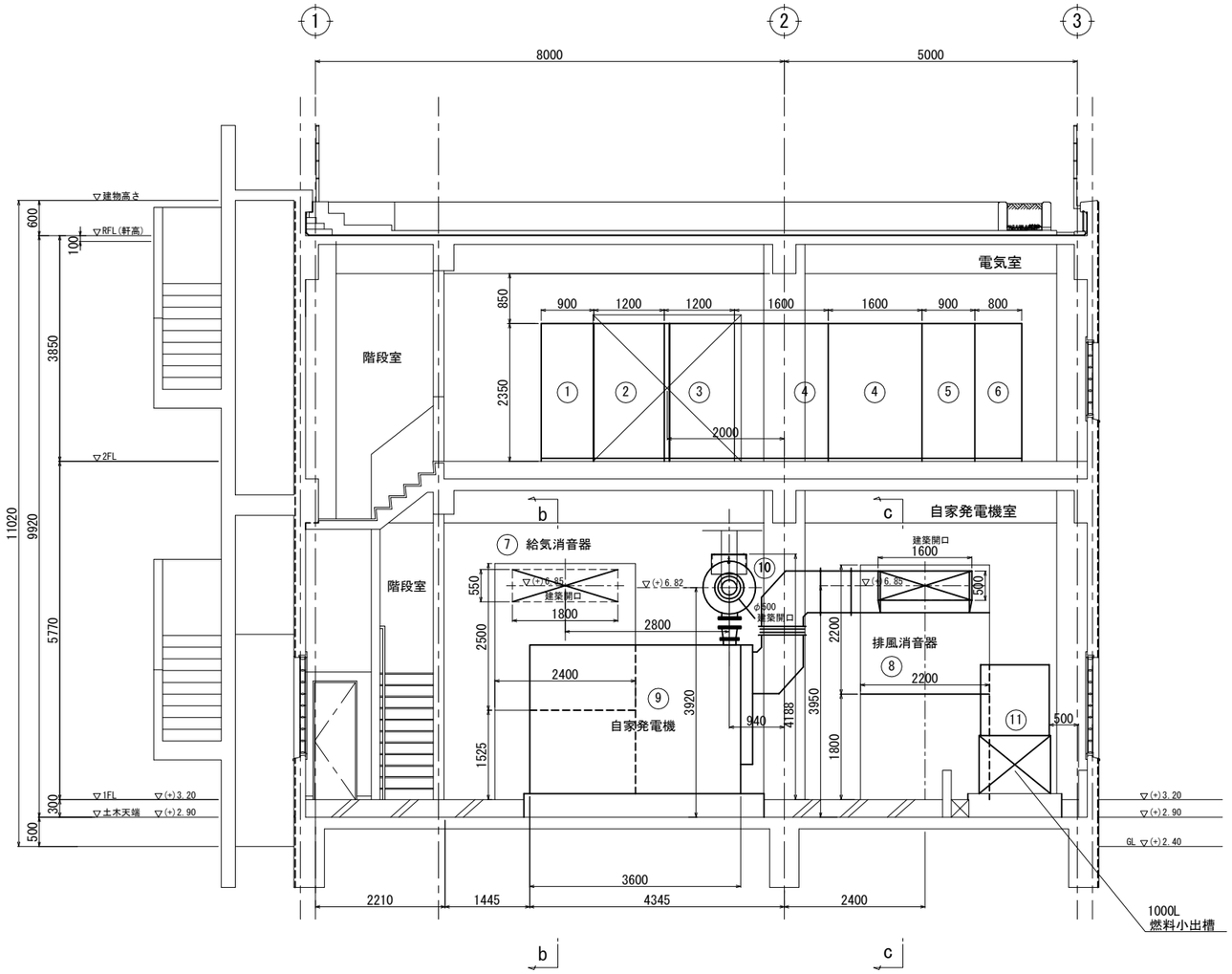

b － b

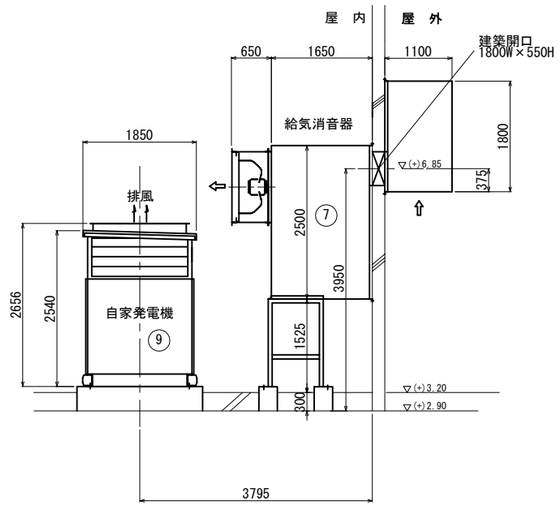

c － c

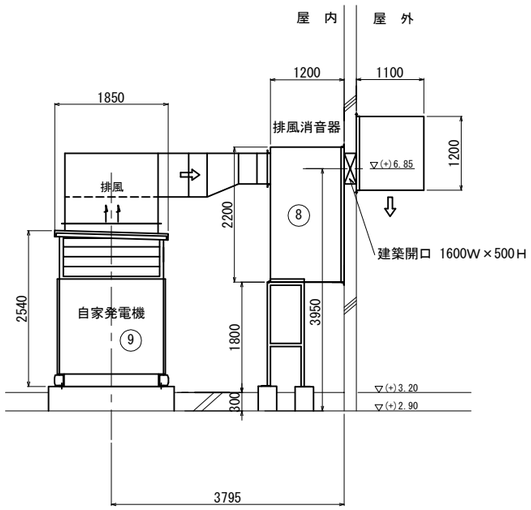

d － d

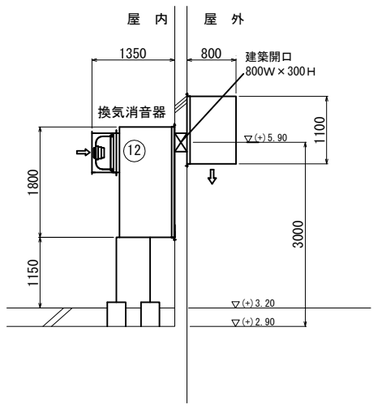

No.	機器名称		
①	引込受電盤	⑦	給気消音器
②	主変圧器盤	⑧	排風消音器
③	低圧動力切替盤	⑨	非常用自家発電装置 200kVA
④	主ポンプ盤	⑩	排気消音器
⑤	補機盤	⑪	燃料槽 1000L
⑥	計装盤	⑫	換気消音器

令和２年度　公共下水道事業			
工 事 名	城町第3雨水排水ポンプ場 電気設備工事（２－１工区）		
工事場所	三原市城町三丁目		
図面番号		縮　尺	S=1:50
機器配置図(4/4)			
三　原　市			

参　考　資　料

総括情報表

変更回数	0	
適用単価地区	59 三原市	
単価適用日	00-02.04.01(0)	
諸経費体系	G　下水道電気設備	
	当世代	前世代
復興係数区分	00　補正なし	
前払金支出割合区分	00　補正無し	
契約保証区分	01　金銭的保証(0.04%)	

建設技能労働者や交通誘導員等の現場労働者にかかる経費として，労務費のほか各種経費（法定福利費の事業者負担額，労務管理費，安全訓練等に要する費用等）が必要であり，本積算ではこれらを現場管理費等の一部として率計上している。

≪凡例≫

Co ･･･コンクリート　As ･･･アスファルト
DT ･･･ダンプトラック　BH ･･･バックホウ
CC ･･･クローラクレーン　TC ･･･トラッククレーン
RTC･･･ラフテレーンクレーン

本工事費　内訳表

費目・工種・施工名称など	数量	単位	単価	金額	備考
本工事費					X1000
設備工（機器費）	1	式			Y1800G　レベル1
電気設備工	1	式			Y28001G　レベル2
電気設備工	1	式			Y280011G　レベル3
設計技術費対象	1	式			Y28001101G　レベル4
機器費	1	式			V0001　00 単第0 -0001　表
＊＊機器費＊＊					
設備工	1	式			Y1900G　レベル1
電気設備工	1	式			Y29001G　レベル2

本工事費　内訳表

費目・工種・施工名称など	数量	単位	単価	金額	備考
輸送費	1	式			Y390011G　レベル3
運搬費	1	式			YZ901001001レベル4
車扱運賃料金 250km 5t車まで	1	台			F0000000003 00
材料費	1	式			Y390012G　レベル3
直接材料費	1	式			Y49001201G レベル4
電力ケーブル	1	式			V0002　00 単第0 -0002　表
制御ケーブル	1	式			V0003　00 単第0 -0003　表
電線類	1	式			V0004　00 単第0 -0004　表
電線管類	1	式			V0005　00 単第0 -0005　表

本工事費　内訳表

費目・工種・施工名称など	数量	単位	単価	金額	備考
補助材料費	1	式			Y49001202G レベル4
補助材料費（率分）	1	式			SY49202G 00 電気設備 単第0 -0006 表
労務費	1	式			Y390013G レベル3
一般労務費	1	式			Y49001301G レベル4
一般労務費	1	式			V0006 00 単第0 -0007 表
技術労務費	1	式			Y49001302G レベル4
技術労務費	1	式			V0007 00 単第0 -0008 表
直接経費	1	式			Y390015G レベル3
機械経費	1	式			Y49001503G レベル4

本工事費　内訳表

費目・工種・施工名称など	数量	単位	単価	金額	備考
機械経費（率分）	1	式			SY49503G　00 電気設備 単第0 -0009　表
総合試運転費	1	式			Y49001504G レベル4
総合試運転費（率分） 電気設備工 ポンプ場施設	1	式			SY49504G　00 電気設備 単第0 -0010　表
仮設費	1	式			Y390016G　レベル3
仮設費（率分）	1	式			SY396G　00 電気設備 単第0 -0011　表
＊＊直接工事費＊＊					
共通仮設費率分					Z0010
計算情報…… 対象額…… 率……					対象額合計…
＊＊共通仮設費＊＊					

本工事費　内訳表

費目・工種・施工名称など	数量	単位	単価	金額	備考
＊＊純工事費＊＊					
現場管理費 計算情報…… 対象額…… 率……					対象額合計…
据付（技術者）間接費 計算情報…… 対象額…… 率……					
据付（機　器）間接費 計算情報…… 対象額…… 率……					対象額合計…
＊＊据付工事原価＊＊					
設計技術費 計算情報…… 対象額…… 率……					対象額合計…
＊＊工事原価＊＊					
一般管理費率分額 計算情報…… 対象額…… 率……					前払補正率… 対象額合計…
契約保証費 計算情報…… 対象額…… 率……					当初請対額 当初対象額

本工事費　内訳表

費目・工種・施工名称など	数量	単位	単価	金額	備考
＊＊一般管理費計＊＊					
＊＊工事価格計＊＊					
消費税相当額 計算情報…… 対象額…… 率……					
＊＊請負工事費計＊＊					

施工単価表

機器費　　V0001　　単第0 -0001　表

1　式　当り

名称・規格など	数量	単位	単価	金額	備考
非常用自家発電装置 屋内防音パッケージ型　200kVA	1	台			
燃料小出槽 屋内鋼板製角型架台設置形　1000L	1	基			
＊＊＊　単位当たり　＊＊＊	1	式			

施工単価表

電力ケーブル　　V0002　　単第0 -0002　表

1　式　当り

名称・規格など	数量	単位	単価	金額	備考
600V CE 3.5sq-2c	17	m			
600V CET 150s	12	m			
600V CE 3.5sq-3c	56	m			
付属材料費	1.5	%			#01
＊＊＊　単位当たり　＊＊＊	1	式			

施工単価表

制御ケーブル　　V0003　　単第0 -0003　表

1　式　当り

名称・規格など	数量	単位	単価	金額	備考
CEE 2sq-2c	34	m			
CEE 2sq-10c	34	m			
CEE 2sq-2c	25	m			
CEE 2sq-5c	29	m			
付属材料費	1.5	%			#01
＊＊＊　単位当たり　＊＊＊	1	式			

施工単価表

電線類　　V0004　　単第0 -0004　表

1　　式　　当り

名称・規格など	数量	単位	単価	金額	備考
IE 3.5sq	56	m			
付属材料費	1.5	%			#01
＊＊＊　単位当たり　＊＊＊	1	式			

施工単価表

電線管類　　V0005　　単第0 -0005　表

1　式　当り

名称・規格など	数量	単位	単価	金額	備考
GP 22㎜	2	m			
GP 28㎜	2	m			
GP 42㎜	2	m			
GP 82㎜	2	m			
GP 22㎜	9	m			
GP 28㎜	23	m			
付属材料費	45	%			#01
金属製可とう電線管 30㎜	3	m			
ボックスコネクタ 防水300㎜	3	個			
ユニオンカップリング 防水300㎜	3	個			
プルボックス SUS-WP 100×100×100	1	個			
＊＊＊　単位当たり　＊＊＊	1	式			

施工単価表

補助材料費（率分）　SY49202G　単第0 -0006　表

電気設備　1　式　当り

名称・規格など	数量	単位	単価	金額	備考
補助材料費（率分）	1.00	式			
＊＊＊　単位当たり　＊＊＊	1	式			

施工単価表

一般労務費　　V0006　　単第0 -0007　表

1　式　当り

名称・規格など	数量	単位	単価	金額	備考
電工 据付	28	人			
＊＊＊　単位当たり　＊＊＊	1	式			

施工単価表

技術労務費　　V0007　　単第0 -0008　表

1　式　当り

名称・規格など	数量	単位	単価	金額	備考
電気通信技術者 据付	11	人			
電気通信技術者 組合試験	10	人			
＊＊＊　単位当たり　＊＊＊	1	式			

施工単価表

機械経費（率分）　SY49503G　単第0 -0009　表

電気設備　1　式　当り

名称・規格など	数量	単位	単価	金額	備考
機械経費（率分）	1.00	式			
＊＊＊　単位当たり　＊＊＊	1	式			

施工単価表

総合試運転費（率分）　SY49504G　単第0 -0010　表

電気設備工　ポンプ場施設　電気設備　1　式　当り

名称・規格など	数量	単位	単価	金額	備考
総合試験運転費	1.00	式			電気設備
＊＊＊　単位当たり　＊＊＊	1	式			
A=1　電気設備工 C=2　電力使用量料金有り			B=1　ポンプ場施設		

施工単価表

仮設費（率分）　SY396G　単第0 -0011　表

電気設備　1　式　当り

名称・規格など	数量	単位	単価	金額	備考
仮設費率分額	1.00	式			電気設備
＊＊＊　単位当たり　＊＊＊	1	式			

電気設備　　数量表

名称	材質	寸法（mm）			数量	単位重量 kg/m² kg/m	1個当り重量 kg/個	重量 kg	塗装面積				備考
		種別	形状	長さ					塗装	酸洗い			
自家発電装置			屋内		1								
燃料小出槽			屋内		1								
一般労務費	電工（据付・配線工）				28								
技術労務費	技術者（据付・配線工）				11								
技術労務費	技術者（組合試験）				10								
合計													

電気設備　　数量表

名称	材質	寸法（mm）			数量	単位重量 kg/m² kg/m	1個当り重量 kg/個	重量 kg	塗装面積				備考
		種別	形状	長さ					塗装	酸洗い			
（引込幹線配線工事）													
電力ケーブル	600V CE 3.5s-2c				17								
	600V CET 150s				12								
制御ケーブル	600V CEE 2s-2c				34								
〃	600V CEE 2s-10c				34								
厚鋼電線管	G 22				2								
〃	G 28				2								
〃	G 42				2								
〃	G 82				2								

電気設備　　数量表

名称	材質	寸法（mm）			数量	単位重量 kg/m² kg/m	1個当り重量 kg/個	重量 kg	塗装面積				備考
		種別	形状	長さ					塗装	酸洗い			
（動力計装配線工事）													
電力ｹｰﾌﾞﾙ	600V CE 3.5s-3c				56								
制御ｹｰﾌﾞﾙ	600V CEE-S 2s-2c				25								
〃	600V CEE-S 2s-5c				29								
絶縁電線	600V IE 3.5s				56								
厚鋼電線管	G 22				9								
〃	G 28				23								
金属製可とう電線管	2種 30mm				3								
ﾎﾞｯｸｽｺﾈｸﾀ	防水 30mm				3								
ﾕﾆｵﾝｶｯﾌﾟﾘﾝｸﾞ	防水 30mm				3								
ﾌﾟﾙﾎﾞｯｸｽ	100s x 100 SUS WP				1								

集計表名称	据付・配線工							単体調整	重量(撤去重量)	試験工				
	技術者	電　工	普通作業員	配管工	左官工			技術者	（ｔ）	技術者	電　工			
据付工集計表	11.2	18.59												
試験工集計表										10.32				
引込接地配線工事														
材料・労務費集計表１		3.001												
材料・労務費集計表３		1.563												
動力配線工事														
材料・労務費集計表１		1.107												
材料・労務費集計表２		1.433												
材料・労務費集計表３		2.959												
材料・労務費集計表４		0.282												
合計	11.2	28.935								10.32				
設計数量	11	28								10				

受変電設備（ 1/ 1）

据 付 工 集 計 表

機器名称	形状	単位	数量	技術者		電工		技術者単体調整				歩掛	機器重量(t)		備考
				単位工量	工量	単位工量	工量	単位工量	工量	単位工量	工量	ページ	単位重量	重量	
自家発電装置		台	1	8.6	8.6	14	14						4.7	4.7	搭載型発電装置、パッケージ形、200kVA
燃料小出槽		基	1	$3.09X^{0.48}$	1.89	$4.59X^{0.487}$	2.79						0.36	0.36	各種タンク類
燃料貯油槽液位表示盤		面	1	0.71	0.71	1.8	1.8								現場操作盤5
計				11.2		18.59									

運転操作設備（ 1/ 1）　　試 験 工 集 計 表

機 器 名 称	形　　状	単位	数量	技術者		電 工		技術者単体調整				歩 掛	備　　考
				単位工量	工量	単位工量	工量	単位工量	工量	単位工量	工量	ページ	
非常用自家発電装置	200kVA	式	1	10	10								搭載型
燃料貯油槽液位		ﾙｰﾌﾟ	1	0.32	0.32								計装設備、制御なし
計				10.32									

自	至	種　類	施工方法	計　算	計
4		600V CET 150s	ﾋﾟｯﾄ,ﾀﾞｸﾄ	+ 5.5 + 1.0 + 2.5	9.0
			ﾗｯｸ	0.6 + 0.7 + 3.0	4.3
			ﾊﾟｲﾌﾟ	+ 0.5 + 1.5	2.0
低圧切替盤	発電機		FEP		
		電 線 管 G 82	埋込	+ 0.5	0.5
			露出	+ 1.5	1.5
		ＦＥＰ管			
		接 地 線			
		資　　材			
5		600V CE 3.5s-2c	ﾋﾟｯﾄ,ﾀﾞｸﾄ	+ 5.5 + 1.0 + 2.5	9.0
			ﾗｯｸ	0.6 + 0.7 + 3.0	4.3
			ﾊﾟｲﾌﾟ	+ 0.5 + 1.5	2.0
低圧切替盤	発電機		FEP		
		電 線 管 G 22	埋込	+ 0.5	0.5
			露出	+ 1.5	1.5
		ＦＥＰ管			
		接 地 線			
		資　　材			
6		600V CEE 2s-2c x 2	ﾋﾟｯﾄ,ﾀﾞｸﾄ	+ 5.5 + 1.0 + 2.5	18.0
			ﾗｯｸ	0.6 + 0.7 + 3.0	8.6
			ﾊﾟｲﾌﾟ	+ 0.5 + 1.5	4.0
低圧切替盤	発電機		FEP		
		電 線 管 G 28	埋込	+ 0.5	0.5
			露出	+ 1.5	1.5
		ＦＥＰ管			
		接 地 線			
		資　　材			
7		600V CEE 2s-10c x 2	ﾋﾟｯﾄ,ﾀﾞｸﾄ	+ 5.5 + 1.0 + 2.5	18.0
			ﾗｯｸ	0.6 + 0.7 + 3.0	8.6
			ﾊﾟｲﾌﾟ	+ 0.5 + 1.5	4.0
低圧切替盤	発電機		FEP		
		電 線 管 G 42	埋込	+ 0.5	0.5
			露出	+ 1.5	1.5
		ＦＥＰ管			
		接 地 線			
		資　　材			

	拾い出し表又は拾い出し根拠表番号	種別	電線ｹｰﾌﾞﾙ												電線ｹｰﾌﾞﾙ				電線ｹｰﾌﾞﾙ				電線ｹｰﾌﾞﾙ											
		細別	600V												600V				600V				600V											
		仕様	600V CE 3.5s−2c												600V CET 150s				600V CEE 2s−2c				600V CEE 2s−10c											
		施工方法	ﾋﾟｯﾄ ﾀﾞｸﾄ	ﾗｯｸ	ﾊﾟｲﾌﾟ										ﾋﾟｯﾄ ﾀﾞｸﾄ		ﾊﾟｲﾌﾟ		ﾋﾟｯﾄ ﾀﾞｸﾄ	ﾗｯｸ	ﾊﾟｲﾌﾟ		ﾋﾟｯﾄ ﾀﾞｸﾄ	ﾗｯｸ	ﾊﾟｲﾌﾟ									
		単位	m	m	m										m		m		m	m	m		m	m	m									
4	低圧切替盤	発電機													9.0		2.0																	
5	低圧切替盤	発電機	9.0	4.3	2.0																													
6	低圧切替盤	発電機																	18.0	8.6	4.0													
7	低圧切替盤	発電機																					18.0	8.6	4.0									
	計		9.0	4.3	2.0										9.0		2.0		18.0	8.6	4.0		18.0	8.6	4.0									

	拾い出し表又は拾い出し根拠表番号	種別					電線管		電線管		電線管		電線管				
		細別					G		G		G		G				
		仕様					22		28		42		82				
		施工方法					埋込	露出	埋込	露出	埋込	露出	埋込	露出			
		単位					m	m	m	m	m	m	m	m			
4	低圧切替盤	発電機											0.5	1.5			
5	低圧切替盤	発電機					0.5	1.5									
6	低圧切替盤	発電機							0.5	1.5							
7	低圧切替盤	発電機									0.5	1.5					
	計						0.5	1.5	0.5	1.5	0.5	1.5	0.5	1.5			

拾い出し表又は拾い出し根拠表番号	種別	電線ケーブル												電線ケーブル				電線ケーブル				電線ケーブル											
	細別	600V												600V				600V				600V											
	仕様	600V CE 3.5s−2c												600V CET 150s				600V CEE 2s−2c				600V CEE 2s−10c											
	施工方法	ﾋﾟｯﾄ ﾀﾞｸﾄ	ﾗｯｸ	ﾊﾟｲﾌﾟ										ﾋﾟｯﾄ ﾀﾞｸﾄ		ﾊﾟｲﾌﾟ		ﾋﾟｯﾄ ﾀﾞｸﾄ	ﾗｯｸ	ﾊﾟｲﾌﾟ		ﾋﾟｯﾄ ﾀﾞｸﾄ	ﾗｯｸ	ﾊﾟｲﾌﾟ									
	単位	m	m	m										m		m		m	m	m		m	m	m									
材料別集計表 1		9.0	4.3	2.0										9.0		2.0		18.0	8.6	4.0		18.0	8.6	4.0									
材料	小計	9.0	4.3	2.0										9.0		2.0		18.0	8.6	4.0		18.0	8.6	4.0									
	補完率	0.10	0.10	0.10										0.10		0.10		0.10	0.10	0.10		0.10	0.10	0.10									
	補完数量	0.9	0.4	0.2										0.9		0.2		1.8	0.9	0.4		1.8	0.9	0.4									
	計	9.9	4.7	2.2										9.9		2.2		19.8	9.5	4.4		19.8	9.5	4.4									
	合計数量	16.8												12.1				33.7				33.7											
労務歩掛	電工	0.013	0.020	0.017										0.088		0.110		0.012	0.018	0.015		0.029	0.044	0.037									
	普通作業員																																
	技術者																																
労務工数	電工	0.129	0.095	0.037										0.871		0.242		0.238	0.170	0.066		0.574	0.416	0.163									
	普通作業員																																
	技術者																																
歩掛根拠		下199	下199	下199										下199		下199		下200	下200	下200		下200	下200	下200									
																		労務ページ計				電工	普通作業員	技術者									
																						3.001											

拾い出し表又は拾い出し根拠表番号	種別					電線管		電線管		電線管		電線管																							
	細別					G		G		G		G																							
	仕様					22		28		42		82																							
	施工方法					埋込	露出	埋込	露出	埋込	露出	埋込	露出																						
	単位					m	m	m	m	m	m	m	m																						
材料別集計表 3						0.5	1.5	0.5	1.5	0.5	1.5	0.5	1.5																						
材料	小計					0.5	1.5	0.5	1.5	0.5	1.5	0.5	1.5																						
	補完率					0.10	0.10	0.10	0.10	0.10	0.10	0.10	0.10																						
	補完数量					0.1	0.2	0.1	0.2	0.1	0.2	0.1	0.2																						
	計					0.6	1.7	0.6	1.7	0.6	1.7	0.6	1.7																						
労務歩掛	電工					0.080	0.080	0.100	0.100	0.170	0.170	0.360	0.360																						
	普通作業員																																		
	技術者																																		
労務工数	電工					0.044	0.132	0.055	0.165	0.094	0.281	0.198	0.594																						
	普通作業員																																		
	技術者																																		
歩掛根拠						下195	下195	下195	下195	下195	下195	下195	下195																						
										労務ページ計		電工	普通作業員	技術者																					
												1.563																							

自	至	種　類	施工方法	計　算	計
60 計装盤	給油ロボックス	600V CEE-S 2s-2c	ピット,ダクト	+ 5.5 + 0.7	6.2
			ラック	0.6 + 0.9 + 1.3 + 1.5 + 0.7 + 3.5	8.5
			パイプ	+ 2.5 + 0.8 + 0.9 + 0.6 + 1.0 + 1.2 + 1.0	8.0
			FEP		
		G 22	埋込	+ 2.5 + 0.8 + 0.9 + 0.6 + 1.0 + 1.2 + 1.0	8.0
			露出		
		ＦＥＰ管			
		接 地 線	2s	0.6 + 0.9 + 1.3 + 1.5 + 0.7 + 3.5 + 5.5 + 0.7 + 2.5 + 0.8 + 0.9 + 0.6 + 1.0 + 1.2 + 1.0	22.7
		資　材		P.B 100s x 100 SUS x 1	
61 計装盤	燃料小出槽液位	600V CEE-S 2s-5c	ピット,ダクト	+ 5.5 + 0.7	6.2
			ラック	0.6 + 0.9 + 1.3 + 1.5 + 0.7 + 3.5	8.5
			パイプ	+ 2.5 + 0.8 + 0.9 + 0.6 + 1.0 + 1.2 + 1.2 + 1.0 + 1.2 + 0.5 + 0.6	11.5
			FEP		
		G 28	埋込	+ 2.5 + 0.8 + 0.9 + 0.6 + 1.0 + 1.2 + 1.2 + 1.0 + 1.2 + 0.5 + 0.6	11.5
			露出		
		ＦＥＰ管			
		接 地 線			
		資　材		ﾌﾟﾘｶ30 x 1　ﾊﾟｲﾌﾟｺﾝ30 x 1 ﾎﾞｯｸｽｺﾝ30 x 1	

自	至	種　類	施工方法	計　算	計
51 低圧切替盤	吸気ファン	600V CE 3.5s-3c	ﾋﾟｯﾄ,ﾀﾞｸﾄ	+ 5.5 + 1.0 + 7.0 + 3.8	17.3
			ﾗｯｸ	0.6 + 0.9 + 1.3 + 1.5 + 0.7 + 3.5	8.5
			ﾊﾟｲﾌﾟ	+ 1.7 + 3.5	5.2
			FEP		
		G 28	埋込	+ 1.7 + 3.5	5.2
			露出		
		ＦＥＰ管			
		接 地 線	3.5s	0.6 + 0.9 + 1.3 + 1.5 + 0.7 + 3.5 + 5.5 + 1.0 + 7.0 + 3.8 + 1.7 + 3.5	31.0
		資　材		ﾌﾟﾘｶ30 x 1　ﾊﾟｲﾌﾟｺﾝ30 x 1 ﾎﾞｯｸｽｺﾝ30 x 1	
52 低圧切替盤	排気ファン	600V CE 3.5s-3c	ﾋﾟｯﾄ,ﾀﾞｸﾄ	+ 5.5 + 1.0 + 0.7	7.2
			ﾗｯｸ	0.6 + 0.9 + 1.3 + 1.5 + 0.7 + 3.5	8.5
			ﾊﾟｲﾌﾟ	+ 1.1 + 2.7	3.8
			FEP		
		G 28	埋込	+ 1.1 + 2.7	3.8
			露出		
		ＦＥＰ管			
		接 地 線	3.5s	0.6 + 0.9 + 1.3 + 1.5 + 0.7 + 3.5 + 5.5 + 1.0 + 0.7 + 1.1 + 2.7	19.5
		資　材		ﾌﾟﾘｶ30 x 1　ﾊﾟｲﾌﾟｺﾝ30 x 1 ﾎﾞｯｸｽｺﾝ30 x 1	

	拾い出し表又は拾い出し根拠表番号	種別					電線ｹｰﾌﾞﾙ																													
		細別					600V																													
		仕様					600V CE 3.5s-3c																													
		施工方法					ﾋﾟｯﾄ ﾀﾞｸﾄ	ﾗｯｸ	ﾊﾟｲﾌﾟ																											
		単位					m	m	m																											
60	計装盤	給油口ボックス																																		
61	計装盤	燃料小出槽液位																																		
51	低圧切替盤	吸気ファン					17.3	8.5	5.2																											
52	低圧切替盤	排気ファン					7.2	8.5	3.8																											
	計						24.5	17.0	9.0																											

	拾い出し表又は拾い出し根拠表番号	種別		電線ｹｰﾌﾞﾙ				電線ｹｰﾌﾞﾙ					電線ｹｰﾌﾞﾙ			電線ｹｰﾌﾞﾙ				
		細別		600V				600V					600V			600V				
		仕様		600V CEE-S 2s-2c				600V CEE-S 2s-5c					600V IE 2s			600V IE 3.5s				
		施工方法		ﾋﾟｯﾄ ﾀﾞｸﾄ	ﾗｯｸ	ﾊﾟｲﾌﾟ		ﾋﾟｯﾄ ﾀﾞｸﾄ	ﾗｯｸ	ﾊﾟｲﾌﾟ					ﾊﾟｲﾌﾟ			ﾊﾟｲﾌﾟ		
		単位		m	m	m		m	m	m					m			m		
60	計装盤	給油口ボックス		6.2	8.5	8.0									22.7					
61	計装盤	燃料小出槽液位						6.2	8.5	11.5										
51	低圧切替盤	吸気ファン																31.0		
52	低圧切替盤	排気ファン																19.5		
	計			6.2	8.5	8.0		6.2	8.5	11.5								50.5		

拾い出し表又は拾い出し根拠表番号		種別 / 細別 / 仕様 / 施工方法 / 単位	電線管 G 22 埋込 m	電線管 G 28 埋込 m
60	計装盤	給油口ボックス	8.0	
61	計装盤	燃料小出槽液位		11.5
51	低圧切替盤	吸気ファン		5.2
52	低圧切替盤	排気ファン		3.8
	計		8.0	20.5

	拾い出し表又は拾い出し根拠表番号	種別				ﾌﾟﾘｶ			ﾎﾞｯｸ			ﾊﾟｲﾌﾟ		P.B																						
		細別				#30			ｽｺﾝ			ｺﾝ		100s																						
		仕様				2種			#30			#30		x 100																						
		施工方法												SUS																						
		単位				m			個			個		個																						
60	計装盤	給油口ボックス												1.0																						
61	計装盤	燃料小出槽液位				1.0			1.0			1.0																								
51	低圧切替盤	吸気ファン				1.0			1.0			1.0																								
52	低圧切替盤	排気ファン				1.0			1.0			1.0																								
	計					3.0			3.0			3.0		1.0																						

拾い出し表又は拾い出し根拠表番号	種別		電線ｹｰﾌﾞﾙ																													
	細別		600V																													
	仕様		600V CE 3.5s-3c																													
	施工方法		ﾋﾟｯﾄ ﾀﾞｸﾄ	ﾗｯｸ	ﾊﾟｲﾌﾟ																											
	単位		m	m	m																											
材料別集計2表 1			24.5	17.0	9.0																											
材料	小計		24.5	17.0	9.0																											
	補完率		0.10	0.10	0.10																											
	補完数量		2.5	1.7	0.9																											
	計		27.0	18.7	9.9																											
	合計数量		55.6																													
労務歩掛	電工		0.016	0.025	0.021																											
	普通作業員																															
	技術者																															
労務工数	電工		0.431	0.468	0.208																											
	普通作業員																															
	技術者																															
歩掛根拠			下199	下199	下199																											
																		労務ページ計	電工	普通作業員	技術者											
																			1.107													

拾い出し表又は拾い出し根拠表番号								
種別	電線ｹｰﾌﾞﾙ			電線ｹｰﾌﾞﾙ			電線ｹｰﾌﾞﾙ	
細別	600V			600V			600V	
仕様	600V CEE-S 2s-2c			600V CEE-S 2s-5c			600V IE 3.5s	
施工方法	ﾋﾟｯﾄ	ﾗｯｸ	ﾊﾟｲﾌﾟ	ﾋﾟｯﾄ	ﾗｯｸ	ﾊﾟｲﾌﾟ	ﾊﾟｲﾌﾟ	
単位	m	m	m	m	m	m	m	
材料別集計2表 2	6.2	8.5	8.0	6.2	8.5	11.5	50.5	
材料 小計	6.2	8.5	8.0	6.2	8.5	11.5	50.5	
材料 補完率	0.10	0.10	0.10	0.10	0.10	0.10	0.10	
材料 補完数量	0.6	0.9	0.8	0.6	0.9	1.2	5.1	
材料 計	6.8	9.4	8.8	6.8	9.4	12.7	55.6	
合計数量	25.0			28.8			55.6	
労務歩掛 電工	0.012	0.018	0.015	0.012	0.018	0.015	0.011	
労務歩掛 普通作業員								
労務歩掛 技術者								
労務工数 電工	0.082	0.168	0.132	0.082	0.168	0.190	0.611	
労務工数 普通作業員								
労務工数 技術者								
歩掛根拠	下200	下200	下200	下200	下200	下200	下199	

労務ページ計	電工	普通作業員	技術者
	1.433		

拾い出し表又は拾い出し根拠表番号	種別	電線管	電線管										
	細別	G	G										
	仕様	22	28										
	施工方法	埋込	埋込										
	単位	m	m										
材料別集計2表 3		8.0	20.5										
材料	小計	8.0	20.5										
	補完率	0.10	0.10										
	補完数量	0.8	2.1										
	計	8.8	22.6										
労務歩掛	電工	0.080	0.100										
	普通作業員												
	技術者												
労務工数	電工	0.704	2.255										
	普通作業員												
	技術者												
歩掛根拠		下195	下195										

労務ページ計	電工	普通作業員	技術者
	2.959		

拾い出し表又は拾い出し根拠表番号																																													
	種別				ﾌﾟﾘｶ			ﾎﾞｯｸ			ﾊﾟｲﾌﾟ		P.B																															
	細別				#30			ｽｺﾝ			ｺﾝ		100s																															
	仕様				2種			#30			#30		x 100																															
	施工方法												SUS																															
	単位				m			個			個		個																															
材料別集計2表 4					3.0			3.0			3.0		1.0																															
材料	小計				3.0			3.0			3.0		1.0																															
	補完率																																											
	補完数量																																											
	計				3.0			3.0			3.0		1.0																															
労務歩掛	電工				0.044								0.150																															
	普通作業員																																											
	技術者																																											
労務工数	電工				0.132								0.150																															
	普通作業員																																											
	技術者																																											
歩掛根拠					下195								下197																															

労務ページ計	電工	普通作業員	技術者			
	0.282					

総括情報表

変更回数	0	
適用単価地区	59 三原市	
単価適用日	00-02.04.01(0)	
諸経費体系	F　下水道機械設備	
	当世代	前世代
復興補正区分	00　補正なし	
前払金支出割合区分	00　補正無し	
契約保証区分	01　金銭的保証(0.04%)	

建設技能労働者や交通誘導員等の現場労働者にかかる経費として，労務費のほか各種経費（法定福利費の事業者負担額，労務管理費，安全訓練等に要する費用等）が必要であり，本積算ではこれらを現場管理費等の一部として率計上している。

≪凡例≫

Co ･･･コンクリート　As ･･･アスファルト
DT ･･･ダンプトラック　BH ･･･バックホウ
CC ･･･クローラクレーン　TC ･･･トラッククレーン
RTC･･･ラフテレーンクレーン

本工事費　内訳表

費目・工種・施工名称など	数量	単位	単価	金額	備考
本工事費					X1000
設備工（機器費）	1	式			Y1800F　レベル1
ポンプ設備工	1	式			Y28003F　レベル2
ポンプ設備工	1	式			Y280031F　レベル3
設計技術費対象	1	式			Y48003101F　レベル4
機器費	1	式			V0001　00 単第0 -0001　表
＊＊機器費＊＊					
設備工	1	式			Y1900F　レベル1
ポンプ設備工	1	式			Y29003F　レベル2

本工事費　内訳表

費目・工種・施工名称など	数量	単位	単価	金額	備考
輸送費	1	式			Y390031F　レベル3
輸送費	1	式			Y49003201F レベル4
車扱運賃料金 780km　3ｔ車まで	1	台			F0000000004 00
車扱運賃料金 800km　2ｔ車まで	1	台			F0000000005 00
材料費	1	式			Y390032F　レベル3
直接材料費	1	式			Y49003201F レベル4
小配管・弁類材料	1	式			V0002　00 単第0 -0002　表
ダクト類	1	式			V0003　00 単第0 -0003　表
補助材料費	1	式			Y49003202F レベル4

本工事費　内訳表

費目・工種・施工名称など	数量	単位	単価	金額	備考
補助材料費（率分）	1	式			SY49202F 00 機械設備 単第0 -0004 表
労務費	1	式			Y390033F レベル3
一般労務費	1	式			Y49003301F レベル4
一般労務費	1	式			V0004 00 単第0 -0005 表
機械設備据付労務費	1	式			Y49003302F レベル4
機械設備据付労務費	1	式			V0005 00 単第0 -0006 表
複合工費	1	式			Y390034F レベル3
複合工	1	式			Y49003401F レベル4
複合工	1	式			V0006 00 単第0 -0007 表

本工事費　内訳表

費目・工種・施工名称など	数量	単位	単価	金額	備考
直接経費	1	式			Y390035F　レベル3
機械経費	1	式			Y49003503F レベル4
機械経費（率分）	1	式			SY49503F　00 機械設備 単第0 -0014　表
総合試運転費	1	式			Y49003504F レベル4
総合試運転費（率分） ポンプ設備工 ポンプ場施設	1	式			SY49504F　00 機械設備 単第0 -0015　表
仮設費	1	式			Y390036F　レベル3
仮設費（率分） ポンプ設備工	1	式			SY396F　00 機械設備 単第0 -0016　表
＊＊直接工事費＊＊					
共通仮設費率分					Z0010

本工事費　内訳表

費目・工種・施工名称など	数量	単位	単価	金額	備考
計算情報…… 対象額…… 率……					対象額合計…
＊＊共通仮設費＊＊					
＊＊純工事費＊＊					
現場管理費 計算情報…… 対象額…… 率……					対象額合計…
据付間接費 計算情報…… 対象額…… 率……					
＊＊据付工事原価＊＊					
設計技術費 計算情報…… 対象額…… 率……					対象額合計…
＊＊工事原価＊＊					
一般管理費率分額 計算情報…… 対象額…… 率……		機器補正率…			前払補正率… 対象額合計…

本工事費　内訳表

費目・工種・施工名称など	数量	単位	単価	金額	備考
契約保証費 計算情報…… 対象額…… 率……					当初請対額 当初対象額
＊＊一般管理費計＊＊					
＊＊工事価格計＊＊					
消費税相当額 計算情報…… 対象額…… 率……					
＊＊請負工事費計＊＊					

施工単価表

機器費　　V0001　　単第0 -0001　表

1　　式　　当り

名称・規格など	数量	単位	単価	金額	備考
排風消音器 鋼板製角形架台付　200m3/min　65db	1	基			
給気消音器 鋼板製角形架台付　290m3/min　65db	1	基			
換気消音器 鋼板製角形架台付　65m3/min　65db	1	基			
＊＊＊　単位当たり　＊＊＊	1	式			

施工単価表

小配管・弁類材料　V0002　単第0 -0002　表 1　式　当り

名称・規格など	数量	単位	単価	金額	備考
配管用ステンレス鋼管 SUS304 Sch20S 65A	3.17	m			
付属材料費	140	%			#01
配管用炭素鋼管 SGP（黒） 65A	3.67	m			
配管用炭素鋼管 SGP（黒） 80A	5.05	m			
配管用炭素鋼管 SGP（黒） 32A	2.63	m			
配管用炭素鋼管 SGP（黒） 25A	0.95	m			
配管用炭素鋼管 SGP（黒） 20A	11.64	m			
付属材料費	170	%			#02
仕切弁 SUS 65A	1	個			
仕切弁 FCMB 10K 25A	1	個			
仕切弁 FCMB 10K 20A	2	個			
逆止弁 FCMB 10K 65A	1	個			

施工単価表

小配管・弁類材料　　V0002　　単第0 -0002　表

1　式　当り

名称・規格など	数量	単位	単価	金額	備考
伸縮管継手 FCMB 65A	2	個			
伸縮管継手 FCMB 32A	1	個			
伸縮管継手 FCMB 20A	2	個			
伸縮管継手 FCMB 80A	1	個			
通気金物 FCMB 10K 32A	1	個			
＊＊＊　単位当たり　＊＊＊	1	式			

施工単価表

ダクト類　　V0003　　単第0 -0003　表

1　式　当り

名称・規格など	数量	単位	単価	金額	備考
被覆工 ロックウール75	5.7	m2			
亜鉛鉄板製矩形ダクト 1.0mm	54.58	m2			
＊＊＊　単位当たり　＊＊＊	1	式			

施工単価表

補助材料費（率分）　SY49202F　単第0 -0004　表

機械設備　1　式　当り

名称・規格など	数量	単位	単価	金額	備考
補助材料費（率分）	1.00	式			
＊＊＊　単位当たり　＊＊＊	1	式			

施工単価表

一般労務費　　V0004　　単第0 -0005　表

1　式　当り

名称・規格など	数量	単位	単価	金額	備考
普通作業員	1	人			
設備機械工	2	人			
配管工	7	人			
＊＊＊　単位当たり　＊＊＊	1	式			

施工単価表

機械設備据付労務費　V0005　単第0 -0006　表

1　式　当り

名称・規格など	数量	単位	単価	金額	備考
機械設備据付工標準賃金	12	人			
＊＊＊　単位当たり　＊＊＊	1	式			

施工単価表

複合工　　V0006　　単第0 -0007　表

1　式　当り

名称・規格など	数量	単位	単価	金額	備考
コンクリート 無筋・鉄筋構造物 24-12-25(20)BB コンクリートポンプ車打設	5.8	m3			単第0-0008　表
コンクリート 無筋・鉄筋構造物 24-12-25(20)BB コンクリートポンプ車打設	14.3	m3			単第0-0008　表
モルタル上塗工(配合1:2)(マンホール用)	33.4	m2			単第0-0009　表
鉄筋工 SD345_D13 一般構造物 [規]10t未満	0.245	t			単第0-0011　表
型枠 一般型枠 鉄筋・無筋構造物	37.9	m2			単第0-0012　表
樹脂カプセル 外径12	191	本			
コンクリート削孔(電動ハンマドリル40mm) 削孔深さ30mm以上200mm未満	191	孔			単第0-0013　表
防塵塗装 アクリル塗装	47.8	m2			
鋼製加工品 SS400	480.8	kg			
＊＊＊　単位当たり　＊＊＊	1	式			

施工単価表

コンクリート　SPK19040150　単第0 -0008　表

無筋・鉄筋構造物 24-12-25(20)BB　コンクリートポンプ車打設　1　m3　当り

機械構成比: 5.30%　労務構成比: 18.01%　材料構成比: 76.69%　市場単価構成比: 0.00%　標準単価： 19,678.00000

代表機労材規格(積算地区)	構成比	単価(積算地区)	代表機労材規格(東京地区)	単価(東京地区)	備考
コンクリートポンプ車 トラック架装・ブーム式 圧送能力90～110m3/h	5.25%		コンクリートポンプ車 トラック架装・ブーム式 圧送能力90～110m3/h		MTPC00050 MTPT00050
その他(機械)			その他(機械)		EK009
普通作業員	10.16%		普通作業員		RTPC00002 RTPT00002
特殊作業員	3.18%		特殊作業員		RTPC00001 RTPT00001
土木一般世話役	2.21%		土木一般世話役		RTPC00009 RTPT00009
運転手(特殊)	1.94%		運転手(特殊)		RTPC00006 RTPT00006
その他(労務)			その他(労務)		ER009
レディーミクストコンクリート指定品 呼び強度24,スランプ12,粗骨材20(25) W/C(55%),種別(高炉)	75.61%		生コンクリート 高炉 24-12-25(20) W/C 55%		TTPC00343 TTPT00343
軽油 パトロール給油,2～4KL積載車給油	1.07%		軽油1.2号パトロール給油		TTPC00013 TTPT00013

施工単価表

コンクリート　SPK19040150　単第0 -0008　表

無筋・鉄筋構造物 24-12-25(20)BB　コンクリートポンプ車打設　1　m3　当り

機械構成比: 5.30%　労務構成比: 18.01%　材料構成比: 76.69%　市場単価構成比: 0.00%　標準単価： 19,678.00000

代表機労材規格(積算地区)	構成比	単価(積算地区)	代表機労材規格(東京地区)	単価(東京地区)	備考
その他(材料)			その他(材料)		EZ009
積算単価			積算単価		E9999
A=1 無筋・鉄筋構造物 C=1 24-12-25(20)BB F=2 一般養生 J=1 -			B=1 コンクリートポンプ車打設 E=1 設計日打設量10m3以上100m3未満 G=1 圧送管延長距離延長無し K=1 全ての費用		

施工単価表

モルタル上塗工(配合1:2)(マンホール用)　SG1E0044003　単第0 -0009　表

1　m2　当り

名称・規格など	数量	単位	単価	金額	備考
左官	0.33	人			
普通作業員	0.33	人			
モルタル練 普通 混合比1:2	0.020	m3			単第0-0010　表
諸雑費	1	式			
＊＊＊　単位当たり　＊＊＊	1	m2			
A=20　モルタル厚(mm) C=2　混合比1:2			B=2　普通		

施工単価表

モルタル練　SPK19040151　単第0 -0010　表

普通　混合比1:2　1　m3　当り

機械構成比: 0.00%　労務構成比: 61.10%　材料構成比: 38.90%　市場単価構成比: 0.00%　標準単価： 42,987.00000

代表機労材規格(積算地区)	構成比	単価(積算地区)	代表機労材規格(東京地区)	単価(東京地区)	備考
普通作業員	61.10%		普通作業員		RTPC00002 RTPT00002
セメント(袋) 普通ポルトランド 25kg/袋	29.14%		セメント 高炉B 25kg袋入		TTPCD0094 TTPT00063
コンクリート用砂 細目(洗い)	9.76%		砂 細目(洗い)		TTPC00066 TTPT00066
積算単価			積算単価		EP001
A=2　普通 C=1　全ての費用			B=2　混合比1:2		

施工単価表

鉄筋工　SS000099　単第0 -0011　表

SD345_D13　一般構造物 [規]10t未満　1　t　当り

名称・規格など	数量	単位	単価	金額	備考
加工・組立【手間のみ】 一般構造物	1.000	t			
異形棒鋼<JISG3112> SD345,D13 単位質量0.995kg/m	1.030	t			1*1.03
諸雑費	1	式			
＊＊＊　単位当たり　＊＊＊	1	t			
A=1　- D=1　一般構造物 F=2　[規]10t未満			B=5　SD345_D13 E=1　- H=1　-		
I=1　- K=1　-			J=1　-		

施工単価表

型枠　SPK19040152　単第0 -0012　表

一般型枠　鉄筋・無筋構造物　1　m2　当り

機械構成比: 0.00%　労務構成比: 100.00%　材料構成比: 0.00%　市場単価構成比: 0.00%　標準単価: 8,254.40000

代表機労材規格(積算地区)	構成比	単価(積算地区)	代表機労材規格(東京地区)	単価(東京地区)	備考
型わく工	47.76%		型わく工		RTPC00010 RTPT00010
普通作業員	24.47%		普通作業員		RTPC00002 RTPT00002
土木一般世話役	9.08%		土木一般世話役		RTPC00009 RTPT00009
その他(労務)			その他(労務)		ER009
積算単価			積算単価		EP001
A=1　一般型枠 C=1　全ての費用			B=1　鉄筋・無筋構造物		

施工単価表

コンクリート削孔(電動ハンマドリル40㎜)　SPK19040116　単第0 -0013　表

削孔深さ30㎜以上200㎜未満　1　孔　当り

機械構成比:　2.79%　労務構成比:　94.84%　材料構成比:　2.37%　市場単価構成比:　0.00%　標準単価：　556.29000

代表機労材規格(積算地区)	構成比	単価(積算地区)	代表機労材規格(東京地区)	単価(東京地区)	備考
<賃>発動発電機(ガソリン発電機) 定格容量2kVA 低騒音	1.27%		<賃>発動発電機(ガソリン発電機) 定格容量2kVA 低騒音		KTPC00041 KTPT00041
電動ハンマドリル 穴あけ能力φ40㎜	1.00%		電動ハンマドリル 穴あけ能力φ40㎜		MTPC00137 MTPT00137
その他(機械)			その他(機械)		EK009
特殊作業員	45.92%		特殊作業員		RTPC00001 RTPT00001
普通作業員	18.15%		普通作業員		RTPC00002 RTPT00002
土木一般世話役	13.05%		土木一般世話役		RTPC00009 RTPT00009
その他(労務)			その他(労務)		ER009
ガソリン,レギュラー スタンド渡し,スタンド給油	1.93%		ガソリンレギュラースタンド		TTPC00014 TTPT00014
その他(材料)			その他(材料)		EZ009

施工単価表

コンクリート削孔(電動ハンマドリル40㎜)　SPK19040116　単第0 -0013　表

削孔深さ30㎜以上200㎜未満　1　孔　当り

機械構成比:　2.79%　労務構成比:　94.84%　材料構成比:　2.37%　市場単価構成比:　0.00%　標準単価：　556.29000

代表機労材規格(積算地区)	構成比	単価(積算地区)	代表機労材規格(東京地区)	単価(東京地区)	備考
積算単価			積算単価		EP001
A=1　削孔深さ30㎜以上200㎜未満					

施工単価表

機械経費（率分）　SY49503F　単第0 -0014　表

機械設備　1　式　当り

名称・規格など	数量	単位	単価	金額	備考
機械経費（率分）	1.00	式			
＊＊＊　単位当たり　＊＊＊	1	式			

施工単価表

総合試運転費（率分）　SY49504F　単第0 -0015　表

ポンプ設備工　ポンプ場施設　機械設備　1　式　当り

名称・規格など	数量	単位	単価	金額	備考
総合試験運転費	1.00	式			機械設備
＊＊＊　単位当たり　＊＊＊	1	式			
A=3　ポンプ設備工 C=2　電力使用量料金有り			B=1　ポンプ場施設		

施工単価表

仮設費（率分）　SY396F　単第0 -0016　表

ポンプ設備工　機械設備　1　式　当り

名称・規格など	数量	単位	単価	金額	備考
仮設費率分額	1.00	式			機械設備
＊＊＊　単位当たり　＊＊＊	1	式			
A=3　ポンプ設備工					

様式　1　　（　　）

機　器　一　覧　表　（　／　）

ポンプ設備

名　　称	形　状・寸　法	数　量		備　　考
排風消音器	65ｄＢ（Ａ）	1	基	
給気消音器	65ｄＢ（Ａ）　有圧換気扇1.5kW	1	基	
換気消音器	65ｄＢ（Ａ）　有圧換気扇0.2kW	1	基	

様式　２－１　　（　　）

直接材料費総集計表（１／２）

ポンプ設備

種　別	項　目	形　状　等	摘　要	計上数量		頁
小配管弁類	仕切弁（10K）	65A	FCMB	1	個	
	〃	25A	〃	1	個	
	〃	20A	〃	2	個	
	逆止弁（10K）	65A	FCMB	1	個	
	伸縮管継手					
	〃	65A	〃	2	個	
	〃	32A	〃	1	個	
	〃	20A	〃	2	個	
	〃	80A	〃	1	個	
	通気金物	32A	FCMB	1	個	

様式　２－１　　（　　）

直接材料費総集計表（２／２）

ポンプ設備

種　別	項　目	形　状　等	摘　要	計上数量		頁
小配管材料	SUS-TP（sch20S）	65A（付属材料率1.4）		3.17	m	
	SGP（黒）	65A（付属材料率1.7）		3.67	m	
	〃	80A（付属材料率1.7）		5.05	m	
	〃	32A（付属材料率1.7）		2.63	m	
	〃	25A（付属材料率1.7）		0.95	m	
	〃	20A（付属材料率1.7）		11.64	m	
鋼製加工品	歩廊および架台類	SS400		480.81	kg	

様式　２－１　　（　　）

複合工費総集計表（１／１）

ポンプ設備

種別	項目	形状等	摘要	計上数量		頁
複合工費	鉄筋コンクリート			5.83	m^3	
	無筋コンクリート			14.3	m^3	
	モルタル仕上工	厚　20mm 普通		33.4	m^2	
	鉄筋工			245	kg	
	型枠工			37.9	m^2	
	アンカー			191	本	
	塗装工					
		床面塗装		47.76	m^2	
	被覆工	排気管		5.7	m^2	
	ダクト	D		54.58	m^2	

様式　3

直　接　労　務　費　集　計　表

ポンプ設備

項　　目	普通作業員	設備機械工	電　　工	配 管 工	左 官 工	溶 接 工	はつり工		機械設備据付工
機　器　等　据　付　工	1.38	2.35							12.41
小　配　管　据　付　工				7.7					
合　　計　　人　　工	1.38	2.35		7.7					12.41
設 計 書 計 上 人 工 数	1	2		7					12

様式　４－１

機　器　等　据　付　工（１／１）

ポンプ設備

機　器　名　称	数　量	単位重量 (TON)	種別	歩　掛　り			据　付　工		輸送費用 重　量 (TON)	備　考
				歩　掛 (人)	割増・低減率	補正歩掛	第１～第６類	第７類(直材)		
6.排風消音器	1	1.04	2	4.948		1	4.948			
7.給気消音器	1	1.32	2	5.953		1	5.953			
8.換気消音器	1	0.52	2	2.889		1	2.889			
鋼製加工品	1	0.48	7	2.352		1		2.352		
			小計				13.790	2.352		
			機械設備据付工			（×0.９）	12.41人			
			普通作業員			（×0.１）	1.38人			
			設備機械工			（×１）		2.352人		

注：補正した歩掛は、標準歩掛の有効桁数と同一とし、
以下は切り捨てる。

鋼製加工品集計表

Ｎｏ	項目		[-150×75×6.5 SS400+Zn	PL-9.0 SS400+Zn	縞鋼板 4.5 SS400	L40×40×5 SS400	平鋼25×6 SS400	丸鋼φ9 SS400		PL-3.0 SUS304			
1	排気管貫通部仕舞蓋									0.622			
2	場内ピット蓋・縁金具(1F)				7.787	44.09	37.42	7.48					
鋼	数量計				7.787	44.09	37.42	7.48		0.622			
	単位重量	kg/m、m^2	-	-	36.99	2.95	1.18	0.5	SS計	23.8	SUS計		
	重量合計（kg）		-	-	288.04	130.07	44.16	3.74	466.01	14.80	14.80	480.81	kg
材	計上数量（kg）		-	-	288.0	130.0	44.2	3.7		14.8			
塗	単位塗装面積	m^2/ｔ、m	-	-	2	0.16	0.062	-		-			
	水上部（m^2）				15.574	7.0544	2.32004					27.17	m^2
装	水中部（m^2）												m^2

鋼製材料計算書

No. 1	排気管貫通部仕舞蓋	数量 1	材料	計算式	(単位当り)	数量
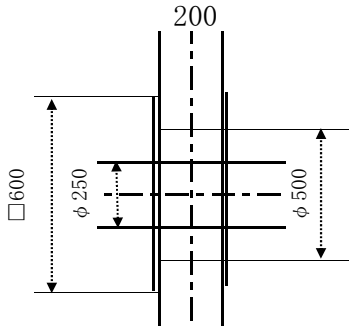			(SUS304)			
			PL3.0	$(0.60^2-\pi/4\times0.25^2)\times2$	0.622	0.62 ㎡

No.		数量	材料	計算式	(単位当り)	数量
			(SUS304)			
			PL3.0			㎡

鋼製材料計算書

No.2	名　称	場内ピット蓋・縁金具(1F)	数　量	1

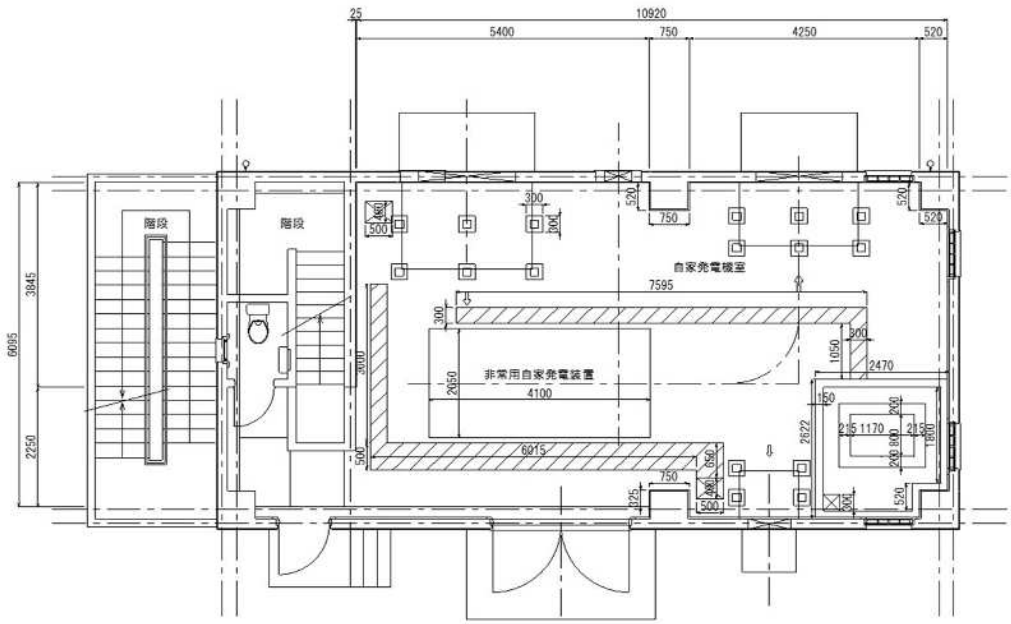

（ピット縁金具・蓋断面）

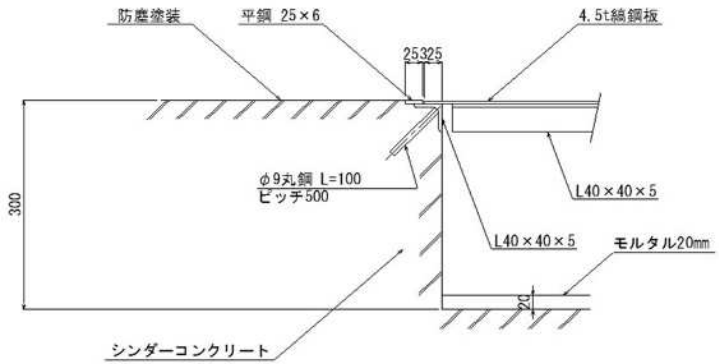

材料形状	数　量　計　算	小　計
縞鋼板 4.5t	(0.3+0.05)×(7.595+0.025+1.05)+(0.3+0.05)×	
	(3.0+0.025)+(0.5+0.05)×(6.515+0.05)+(0.5+0.05)×0.15	7.787 m^2
L40x40x5	(7.595+1.35+1.05+7.295+0.3)+(3.0×2+0.3	37.42 m
(縁金具)	+6.215+0.65+0.15+6.015+0.5)	
L40x40x5	(6.515+0.15)/0.5×0.5	
(ピッチ500)		6.67 m
L40x40x5(計)	37.42+6.67	44.09 m
平鋼 25x6t	縁金具L40x40x5に同じ	37.42 m
丸鋼　φ9	37.42/0.5×0.1	7.48 m
(ピッチ500,L=100)		
	(計)	

複合工及び仮設集計表（1/2）

No.	名称	コンクリート（m^3）				モルタ仕上工（m^2）			モルタル充填	型枠工	鉄筋工 D13	床面塗装
		鉄筋 21N/mm^2	無筋 18N/mm^2	捨て	ｼﾝﾀﾞｰ m^3	t =20	防水t=20	防水t=15	(m^3)	(m^2)	(kg)	(m^2)
5	自家発電機基礎	3.33				9.53				4.92	103.78	
6	燃料小出槽基礎	1.92				13.71				13.5	96.73	
7	給気消音器基礎	0.22				1.26				2.88	16.72	
8	排風消音器基礎	0.22				1.26				2.88	16.72	
9	換気消音器基礎	0.14				0.84				1.92	11.14	
10	シンダーコンクリート(1F)				14.33	6.82				11.8		47.76
13												
14												
15												
16												
17												
18												
19												
20												
21												
22												
23												
	計	5.830			14.330	33.420				37.900	245.090	47.760
	設計数量	5.8	－	－	14.3	33.4	－	－	－	37.9	245	47.8

複合工及び仮設集計表 (2/2)

No.	名称	土工事 (m^3)			砕石工	捨てコン	乾燥砂	ビニルシート防水	U字溝 W450蓋付	U字溝 W450蓋付	断熱材 グラスウール	はつり工	ガラ処分	アンカ
		掘削	埋戻し	残土処分	(m^3)	($m^{3)}$	(m^3)	(m^2)	L=1000 (組)	L=600 (組)	(m^3)	(m^3)	(m^3)	(本)
5	自家発電機基礎													56
6	燃料小出槽基礎													71
7	給気消音器基礎													24
8	排風消音器基礎													24
9	換気消音器基礎													16
10	シンダーコンクリート(1F)													
13														
14														
15														
16														
17														
18														
19														
20														
21														
22														
23														
	計													191
	設計数量	-	-	-	-	-	-	-	-	-	-	-	-	191.00

複合工及び仮設計算書

No. 5	自家発電機基礎	数量 1

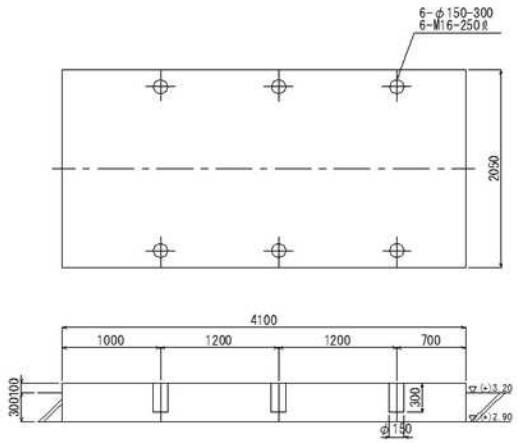

コンクリート工	2.05×4.10×0.4-(π/4×0.15^2×0.3×6)	3.33	鉄筋、無筋 3.33 m^3	はつり工		(単位当り)	m^3
モルタル仕上	(2.05×4.10-π/4×0.15^2×6)+(2.05+4.10)×2×0.1	9.53	20㎜、防水 9.53 m^2	型枠工	(2.05+4.10)×2×0.4	4.92	4.92 m^2
モルタル充填			m^3	鉄筋工	D13 単位数量 0.995kg/m (3.9×12+1.85×(20+2)+0.3×(20+8)×2)×0.995	103.78	103.78 kg
				ボイド	φ150 0.3×6	1.8	1.80 m
				あと施工アンカ	M12 (8+20)×2	56	56 本

No. 6	燃料小出槽基礎	数量 1

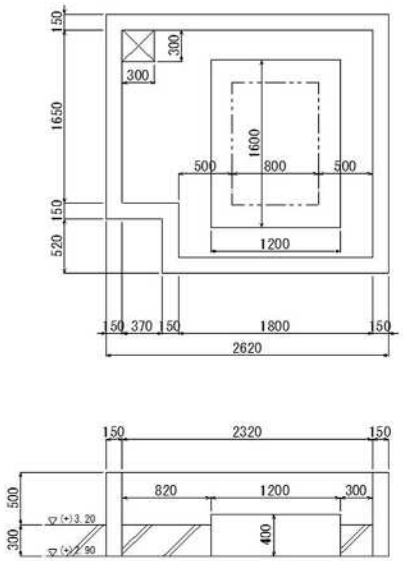

コンクリート工	(2.47+2.47+1.65+0.52+0.52+1.95)×0.15×0.80+1.2×1.6×0.4	1.92	鉄筋、無筋 1.92 m^3	はつり工			m^3
モルタル仕上	2.47×2.62-(0.52^2+0.3^2)+(2.62+2.47+1.65+2.32+2.17+1.8+0.52+0.52)×0.5+(1.2+1.6)×2×0.1	13.71	20㎜、防水 13.71 m^2	型枠工	(2.62+2.47+1.65+2.32+2.17+1.8+0.52+0.52)×0.80+(1.2+1.6)×2×0.4	13.5	13.5 m^2
モルタル充填			m^3	鉄筋工	D13 単位数量 0.995kg/m ((2.47+2.32+1.95+0.52+0.52+1.8)×4+0.7×(12+11+9+3+3+9)+1.0×10+1.6×(8+2))×0.995	96.73	96.73 kg
				あと施工アンカ	M12 (12+11+9+3+3+9)+6×4	71	71 本

複合工及び仮設計算書

No. 7	給気消音器基礎	数量 1								
			コンクリート工	0.3×0.3×0.4×6	(単位当り)	(鉄筋)、無筋	はつり工		(単位当り)	
					0.22	0.22 m³				m³
			モルタル仕上	0.3×0.3+0.3×0.1×4×6		(20mm)、防水	型枠工	0.3×0.4×4×6		
					1.26	1.26 m²			2.88	2.88 m²
			モルタル充填				鉄筋工	D13 単位数量 0.995kg/m		
								(0.2×4×2+0.3×4)×0.995×6	16.72	16.72 kg
							あと施工アンカ	M12		
								4×6	24	24 本

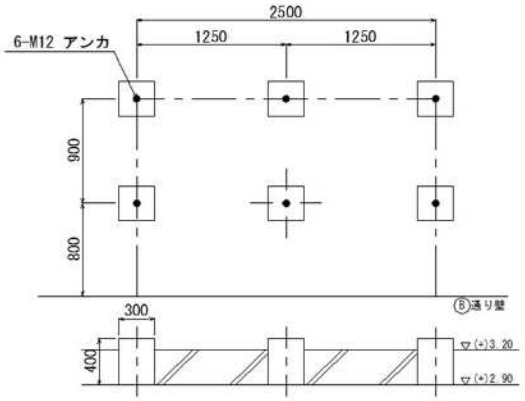

No. 8	排風消音器基礎	数量 1								
			コンクリート工	0.3×0.3×0.4×6		(鉄筋)、無筋	はつり工			
					0.22	0.22 m³				m³
			モルタル仕上	0.3×0.3+0.3×0.1×4×6		(20mm)、防水	型枠工	0.3×0.4×4×6		
					1.26	1.26 m²			2.88	2.88 m²
			モルタル充填				鉄筋工	D13 単位数量 0.995kg/m		
								(0.2×4×2+0.3×4)×0.995×6	16.72	16.72 kg
								M12		
								4×6	24	24 本

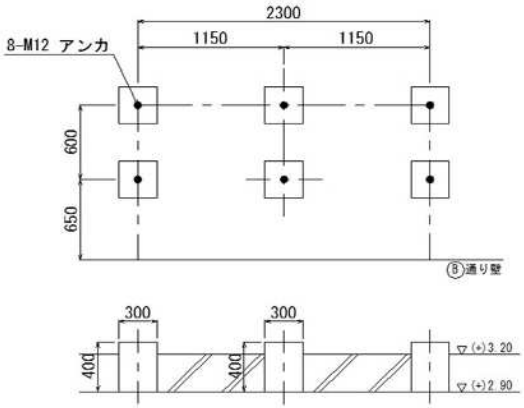

複合工及び仮設計算書

No. 9	換気消音器基礎	数量 1

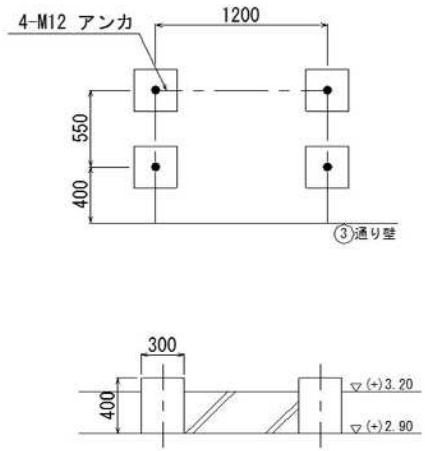

		(単位当り)				(単位当り)	
コンクリート工	0.3×0.3×0.4×4	0.14	(鉄筋)、無筋 0.14 m^3	はつり工			m^3
モルタル仕上	0.3×0.3+0.3×0.1×4×4	0.84	(20㎜)、防水 0.84 m^2	型枠工	0.3×0.4×4×4	1.92	1.92 m^2
モルタル充填			m^3	鉄筋工	D13 単位数量 0.995kg/m (0.2×4×2+0.3×4)×0.995×4	11.14	11.14 kg
				あと施工アンカ	M12 4×4	16	16 本

No.		数量

コンクリート工			(鉄筋)、無筋 m^3	はつり工			m^3
モルタル仕上			(20㎜)、防水 m^2	型枠工			m^2
モルタル充填			m^3	鉄筋工			kg
							本

複合工及び仮設計算書

No. 10	シンダーコンクリート(1F)	数量 1

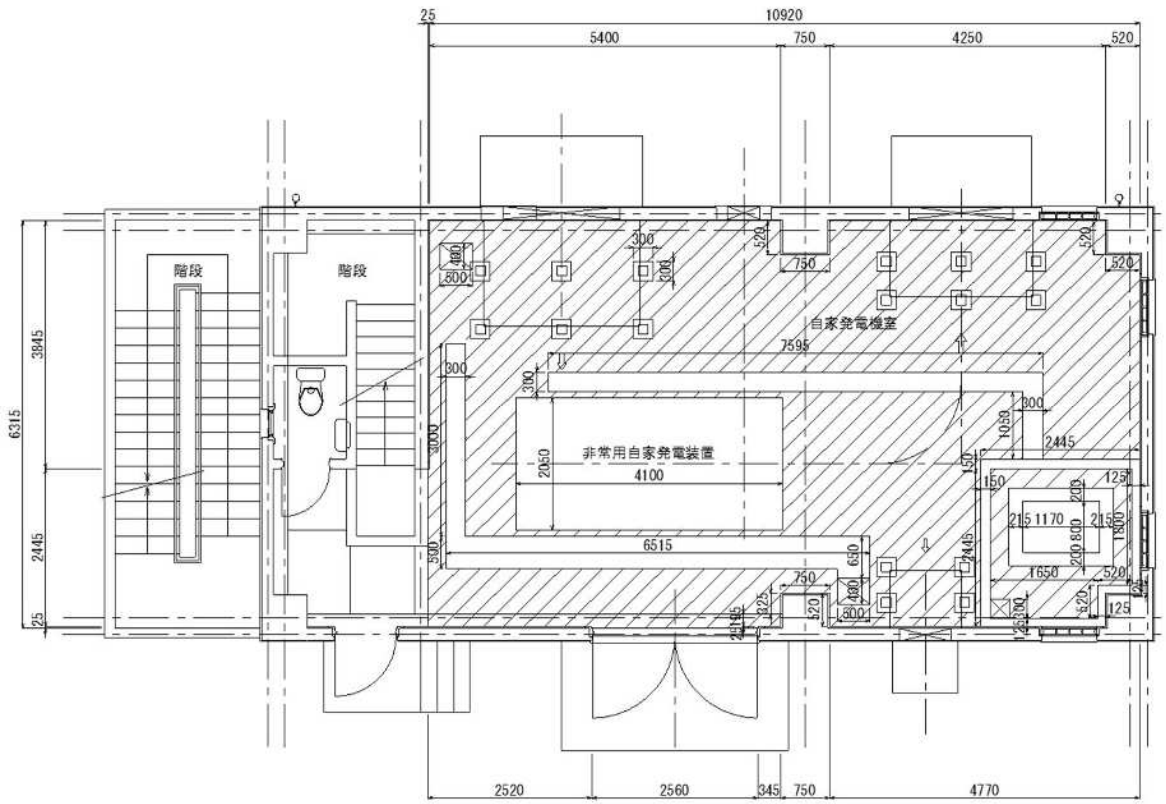

コンクリート工		m^2	鉄筋、(無筋)
	① 全体 10.97×6.34	69.55	14.33 m^3
	② 柱 0.52×(0.7+0.52)×2	1.27	
	③ 自家発基礎 2.05×4.1	8.41	
	④ ピット幅300 0.3×(7.595+1.05+3.00)	3.49	
	⑤ ピット幅500 0.5×(6.015+0.65)	3.33	
	⑥ 吸気消音器他キリ 0.3^2×16	1.44	
	⑦ ダクト用開口 0.5×0.4×2	0.40	
	⑧ 小出槽基礎 (2.47*2		
	+1.8+1.65+0.67+0.52)*0.15-0.3^2-1.6*1.2		
		3.45	
	①-②-③-④-⑤-⑥-⑦-⑧=	47.76	m2床面積
	47.76m^2×0.3=	14.33	m3
床面塗装	コンクリート工算出(床面積)より塗装面積		
	m^2	47.76	
			47.76 m^2
型枠工	① (7.295+1.05+0.3)×2+0.3	17.59	
	② 3.00×2+6.215+0.65+0.4×2+0.5+0.15+		
	6.015+0.5+0.3	21.13	
	③ 0.3+0.3	0.60	
		m	
	(①+②+③)×0.3=	11.80	11.80 m^2
モルタル仕上	① 0.3×(7.595+1.05+3.00)	3.49	(20mm) 防水
	② 0.5×(6.015+0.65)	3.33	
	①+②=	6.82	6.82 m^2

配管被覆工集計表

スケルトン	配管名称	口径	実外径	管長	単位表面積	台数	エンジン等排気管	飲・雑用水管				
							ロックウールt75					
(1/2)		A (mm)	(mm)	B (m)	C ㎡/m	(台)	B×C (㎡)	屋内 (m)	屋外 (m)			
	自家発排気管	250	267.4	2.72	0.84	1	2.28					
	消音器（φ900×2970L）		900	1.2	2.827	1	3.392					
単位表面積＝実外径×π（3.14）					設計数量	↓	5.672 ↓ 5.7	↓	↓	↓	↓	↓

ダ　ク　ト　集　計　表　(1/1)

名称	区分	板厚 (mm)	ダクト長辺 (mm)	ダクト計算書 1	2										計	設計数量 (㎡)
亜鉛鉄板製 矩形ダクト	A	0.5	450以下													
	B	0.6	451～750													
	C	0.8	751～1500													
	D	1.0	1501～2200	54.579											54.579	54.6
	E	1.2	2201以上													
ステンレス 鋼板製 矩形ダクト	A	0.5	750以下													
	B	0.6	751～1500													
	C	0.8	1501～2200													
	D	1.0	2201～													
ダクト付帯設備ダクト工																

ダクト付帯設備

名称	大きさ (mm)	ダクト計算書 1	2										計	設計数量 (個)

（端数処理）

合計前の各々の数値については、小数点以下4桁目を切り捨てる。

設計数量については有効数字3桁、小数点以下2位以内とし、次の位を四捨五入する。

ダ　ク　ト　計　算　書　(1/2)

亜鉛鉄板製矩形ダクト

設 備 名　　排風ダクト

設備名称 スケルトン図(2/2)	規格寸法等 ダクト寸法(mm) 長辺×短辺	材質	ダクト材料 区分 記号	ダクト周長(m) 計算	周長	ダクト長さ(m) 計算	長さ	面積(㎡)	ダクト付帯設備 No. 名称(形式)	寸法 大きさ(mm)	面積(㎡)	個	ダクト工 (人/個)	人
自家発排風ダクト	□1520×710	SS400	D	(1.52+0.71)*2	4.46	(0.591+0.652+0.52+1.26+1.26+0.3+0.515+.3+0.17)*2	11.13	49.639						
(直+曲部) 縮小部	□1520×710 □1600×500	SS400	D	((1.52+1.6)/2+(0.71+0.5)/2)*2	4.33	0.685	0.685	2.966						
直部	□1600×500	SS400	D	(1.6+0.5)*2	4.20	0.47	0.47	1.974						

区分	A	B	C	D	E							
板厚(mm)	0.5	0.6	0.8	1.0	1.2							
ダクト長辺	450以下	451～750	751～1500	1501～2200	2201以上							
計(㎡)				54.579			ダクト工 計(人)					

(端数処理)
すべて、小数点以下4桁目は切り捨て。

様式－１７

小　配　管　・　塩　ビ　管　据　付　工　(1/2)

（設備名）

屋内配管							
	口径	設計数量	配管工		普通作業員		口径
	mm	m	歩掛（人/m）	員数（人）	歩掛（人/m）	員数（人）	mm
S G P 管	15						15
	20	12	0.16	1.92			20
	25	1	0.19	0.19			25
	32	1	0.23	0.23			32
	40						40
	50						50
	65	3	0.41	1.23			65
	80	5	0.49	2.45			80
	100						100
	125						125
	150						150
	200						200
	250						250
	300						300
	350						350
	小　計			6.02			
ステンレス鋼鋼管・塩化ビニル管	13						13
	20						20
	25						25
	30						30
	40						40
	50						50
	65						65
	75						75
	100						100
	125						125
	150						150
	200						200
	250						250
	300						300
	350						350
	小　計			0.00			

屋外配管							
	口径	設計数量	配管工		普通作業員		口径
	mm	m	歩掛（人/m）	員数（人）	歩掛（人/m）	員数（人）	mm
S G P 管	15						15
	20						20
	25						25
	32	1	0.18	0.18			32
	40						40
	50						50
	65						65
	80						80
	100						100
	125						125
	150						150
	200						200
	250						250
	300						300
	350						350
	小　計			0.18			
ステンレス鋼鋼管・塩化ビニル管	13						13
	20						20
	25						25
	30						30
	40						40
	50						50
	65						65
	75						75
	100						100
	125						125
	150						150
	200						200
	250						250
	300						300
	350						350
	小　計			0.00			

合　計			
配　管　工	6.02+0.18+1.59=7.79	7.7人
普通作業員		人

小数点以下１桁とし、次の位切捨てとする。
計算過程においては、小数点以下２桁までとし、次の位切捨てとする。

様式－１７

小　配　管　・　塩　ビ　管　据　付　工　(2/2)

（設備名）

屋内配管							
	口径	設計数量	配管工		普通作業員		口径
	mm	m	歩掛（人/m）	員数（人）	歩掛（人/m）	員数（人）	mm
SUS管	15						15
	20						20
	25						25
	32						32
	40						40
	50						50
	65	3	0.53	1.59			65
	80						80
	100						100
	125						125
	150						150
	200						200
	250						250
	300						300
	350						350
	小　計			1.59			
ステンレス鋼鋼管・塩化ビニル管	13						13
	20						20
	25						25
	30						30
	40						40
	50						50
	65						65
	75						75
	100						100
	125						125
	150						150
	200						200
	250						250
	300						300
	350						350
	小　計						

屋外配管							
	口径	設計数量	配管工		普通作業員		口径
	mm	m	歩掛（人/m）	員数（人）	歩掛（人/m）	員数（人）	mm
SUS管	15						15
	20						20
	25						25
	32						32
	40						40
	50						50
	65						65
	80						80
	100						100
	125						125
	150						150
	200						200
	250						250
	300						300
	350						350
	小　計						
ステンレス鋼鋼管・塩化ビニル管	13						13
	20						20
	25						25
	30						30
	40						40
	50						50
	65						65
	75						75
	100						100
	125						125
	150						150
	200						200
	250						250
	300						300
	350						350
	小　計						

合　計			
配　管　工	6.02+0.18+1.59=7.79	7.7人
普通作業員		人

小数点以下１桁とし、次の位切捨てとする。
計算過程においては、小数点以下２桁までとし、次の位切捨てとする。

様式－１８

小配管材料・据付工集計表　(1/2)

（設備名）

管種 口径		ｽｹﾙﾄﾝNo 付属材料率	1	2	3	4	5	6								実数量 計	設計数量 ×1.1小数点切捨(65A以下)	付属材料 ×付属材料率
20A SGP	材料	1.7	11.64													11.640	12	20.4
																	12	20.4
	据付	屋内	11.64													11.640	12	
		屋外																
		埋設																
25A SGP	材料	1.7	0.95													0.950	1	1.7
																	1	1.7
	据付	屋内	0.95													0.950	1	
		屋外																
		埋設																
32A SGP	材料	1.7	2.63													2.630	2	3.4
																	2	3.4
	据付	屋内	1.65													1.650	1	
		屋外	0.98													0.980	1	
		埋設																
65A SGP	材料	1.7	3.67													3.670	4	6.8
																	4	6.8
	据付	屋内	3.67													3.670	4	
		屋外																
		埋設																
65A SUS	材料	1.4	3.17													3.170	3	4.2
																	3	4.2
	据付	屋内	3.17													3.170	3	
		屋外																
		埋設																

設計数量は、小数点以下切捨て、有効3桁次の位四捨五入、付属材料は、有効3桁次の位四捨五入。

様式－１８

小配管材料・据付工集計表　(2/2)

（設備名）

管種 口径		ｽｹﾙﾄﾝNo 付属材料率	1	2	3	4	5	6								実数量 計	設計数量 ×1.1小数点切捨(65A以下)	付属材料 ×付属材料率
80A SGP	材料	1.7	5.05													5.050	5	8.5
																	5	8.5
	据付	屋内	5.05													5.050	5	
		屋外																
		埋設																
	材料																	
	据付	屋内																
		屋外																
		埋設																
	材料																	
	据付	屋内																
		屋外																
		埋設																
	材料																	
	据付	屋内																
		屋外																
		埋設																
	材料																	
	据付	屋内																
		屋外																
		埋設																

設計数量は、小数点以下切捨て、有効3桁次の位四捨五入、付属材料は、有効3桁次の位四捨五入。

様式－２０

小配管弁類 材料数量計算書 (1/1)

（設備名）

スケルトンNo.	管種 口径	類別 屋内	屋外	埋設	サポート 要	サポート 不要	塗装 要	塗装 不要	実数量 計算式	付属材料率	実数量	(m)	弁類 形式	数量
	20A	○			○		○		0.3+0.44+0.6+0.5+0.8+1.05+7.2+0.4+0.35	1.7		11.64	仕切弁 20A	2
1	SGP												フレキ 20A	2
	25A	○			○		○		0.3+0.65	1.7		0.95	仕切弁 25A	1
1	SGP													
	32A	○			○		○		0.5+1.15	1.7		1.65	フレキ 32A	1
1	SGP		○		○		○		0.58+0.4			0.98	通気口 32A	1
	65A	○			○		○		0.3+0.45+2.21+0.71	1.7		3.67	フレキ 65A	1
1	SGP													
	65A		○		○			○	0.12+1.4+0.5+0.6+0.25+0.3	1.4		3.17	仕切弁 65A	1
1	SUS												フレキ 65A	1
													逆止弁 65A	1
	80A	○			○		○		0.2+1.9+0.2+0.5+0.5+0.5+0.38+0.57+0.3	1.7		5.05	フレキ 80A	1
1	SGP													

様式－１９

弁　類　集　計　表　(1/1)

（設備名）

形　式・口　径	スケルトンNo.											計
	1											
仕切弁 20A	2											2
仕切弁 25A	1											1
仕切弁 65A	1											1
フレキシブルジョイント 20A	2											2
フレキシブルジョイント 32A	1											1
フレキシブルジョイント 65A	2											2
フレキシブルジョイント 80A	1											1
通気口 32A	1											1
逆止弁 65A	1											1

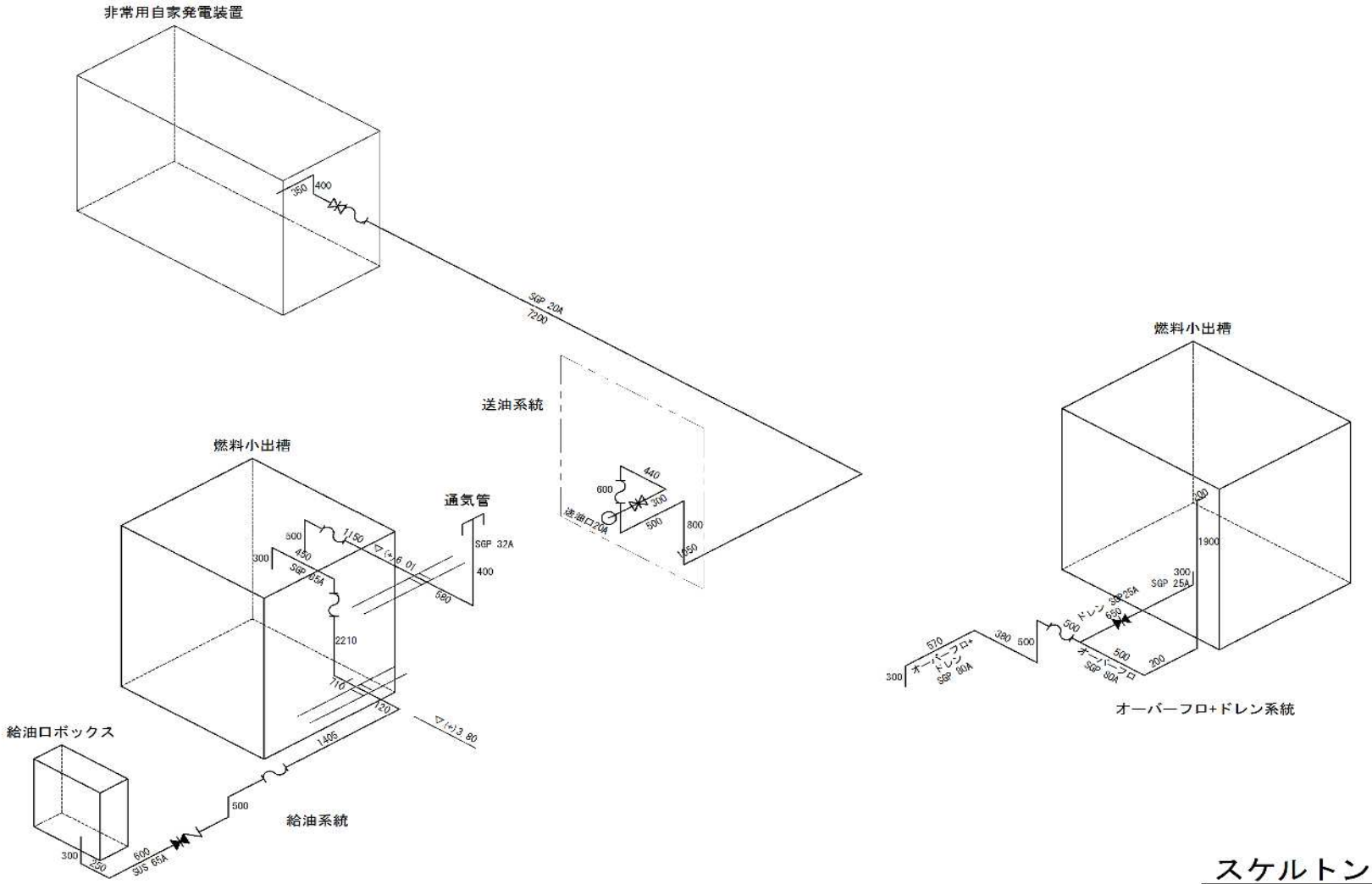

スケルトン図 No.1
（燃料系統）

スケルトン図 No. 2
（ダクト）

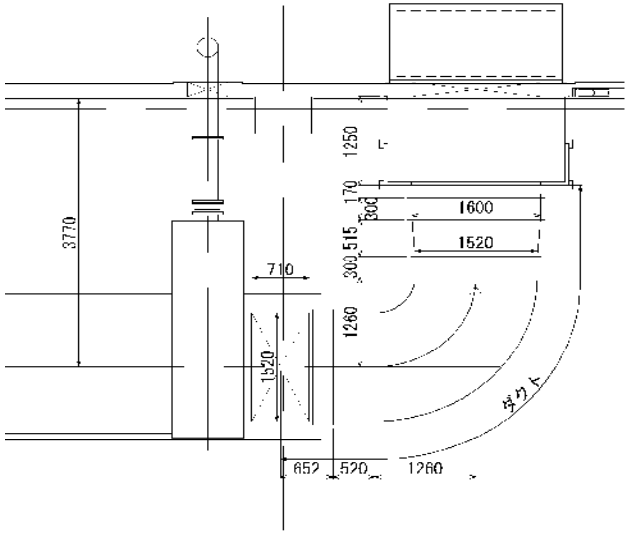

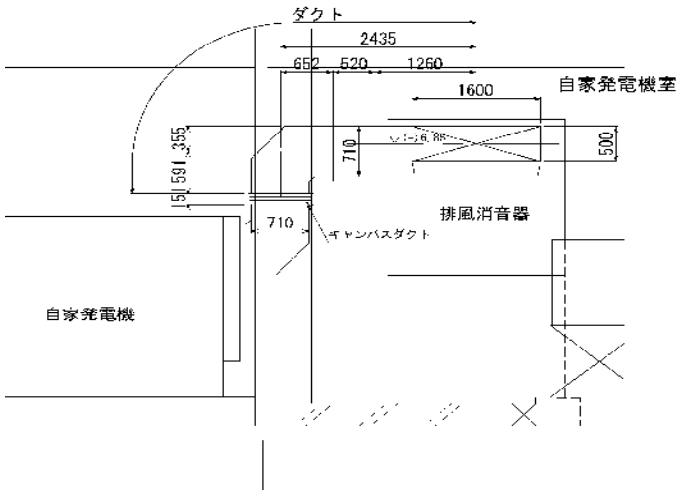

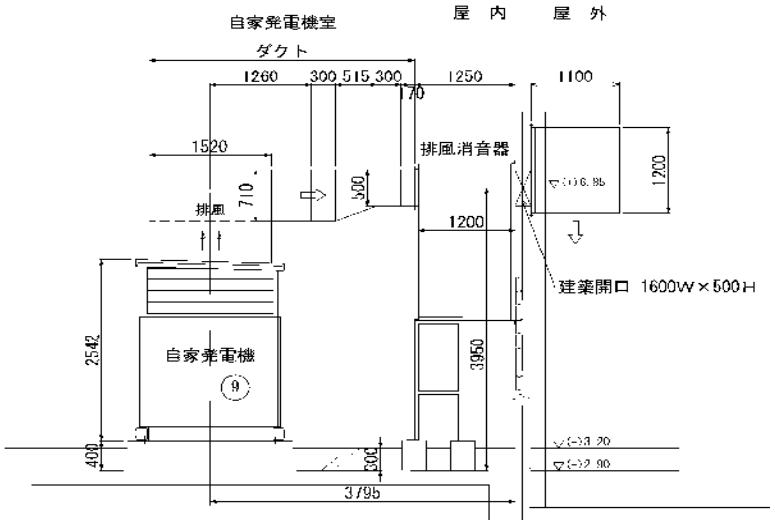

基礎図(1/4)　S=1:50

平 面 図

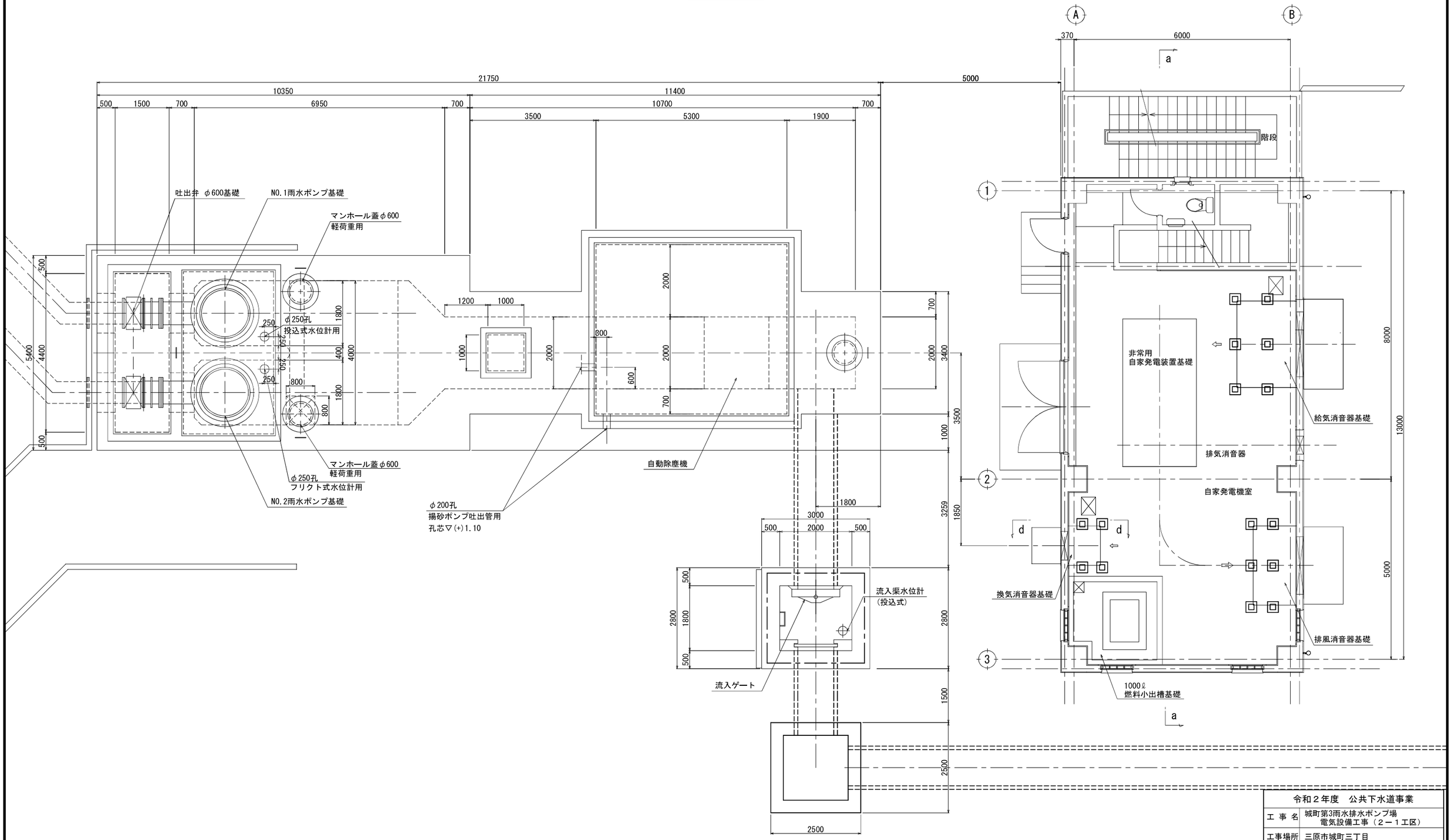

令和２年度　公共下水道事業			
工 事 名	城町第3雨水排水ポンプ場 電気設備工事（２－１工区）		
工事場所	三原市城町三丁目		
図面番号		縮　尺	S=1:50
基礎図(1/4)			
三　　原　　市			

基礎図(2/4)　S=1:50

縦 断 図

a － a

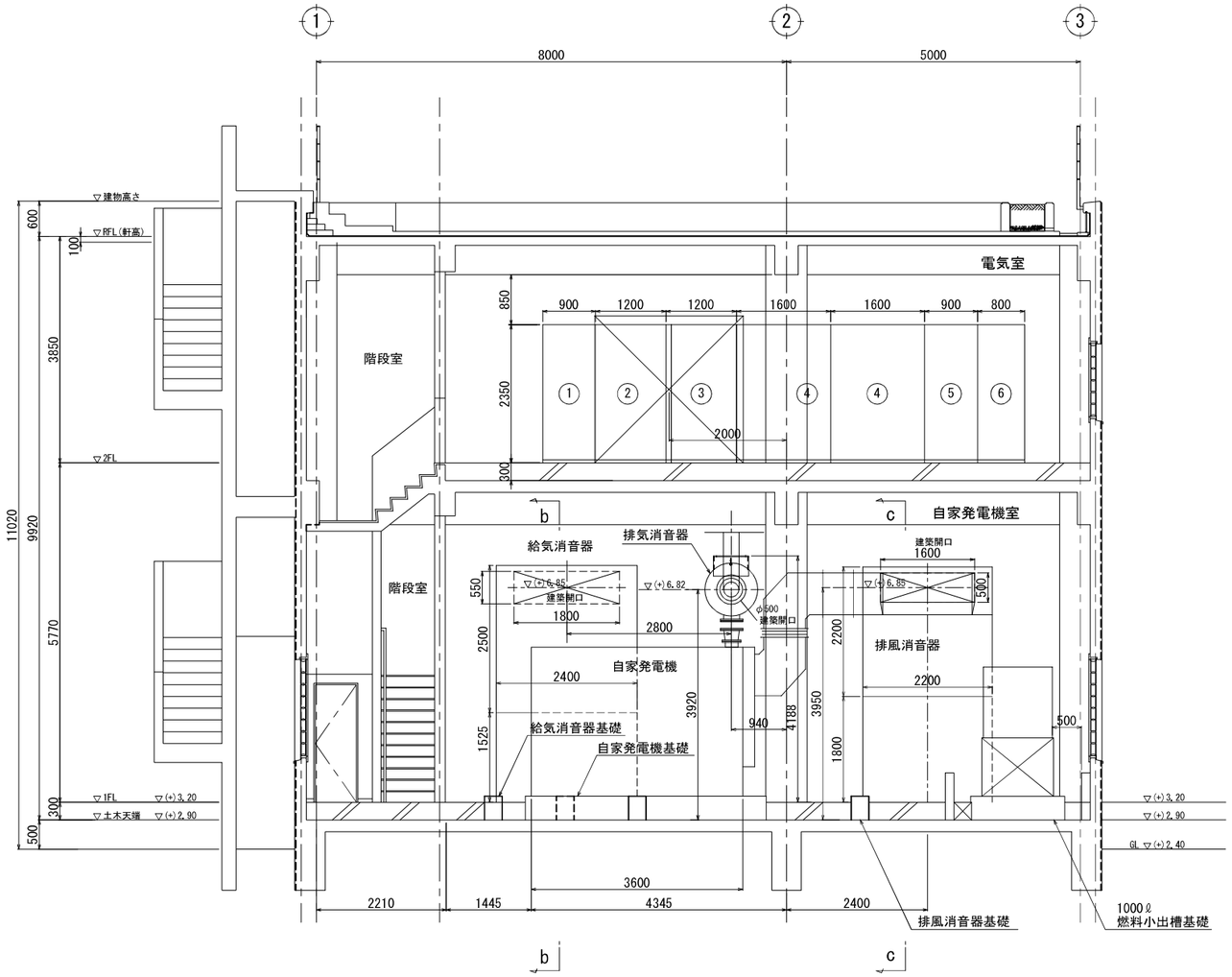

b － b

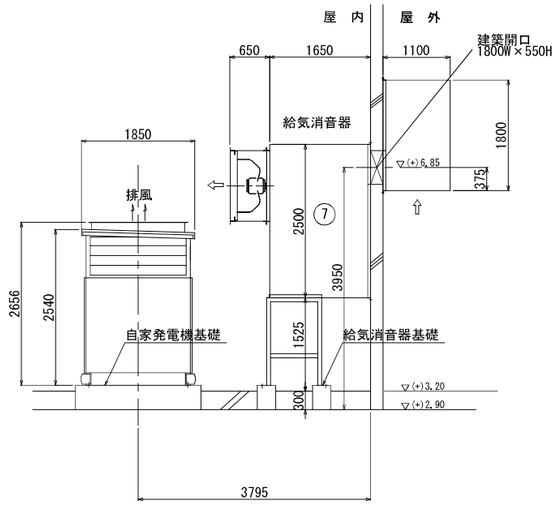

c － c

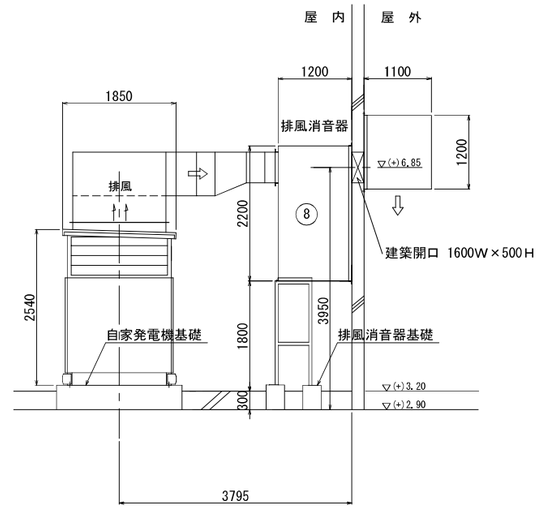

d － d

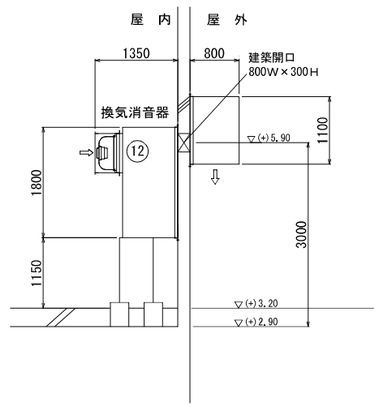

No.	機器名称
①	引込受電盤
②	主変圧器盤
③	低圧動力切替盤
④	主ポンプ盤
⑤	補機盤
⑥	計装盤

令和２年度　公共下水道事業			
工 事 名	城町第3雨水排水ポンプ場 電気設備工事（２－１工区）		
工事場所	三原市城町三丁目		
図面番号		縮　尺	S=1:50
基礎図(2/4)			
三	原	市	

基礎図(4/4)　S=1:30

吐出管貫通部基礎

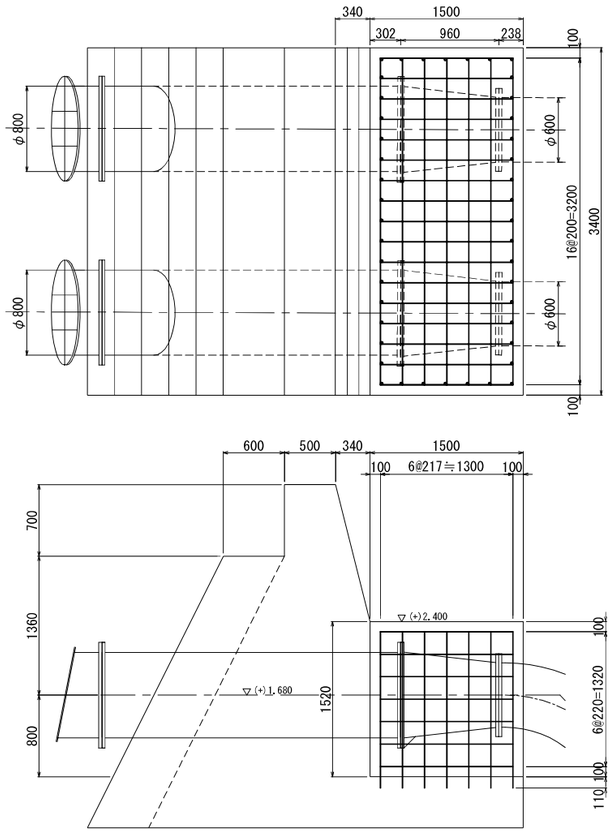

管受台基礎

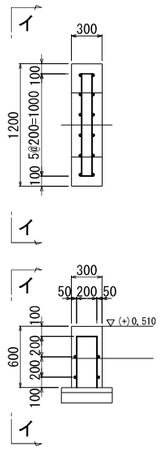

イーイ矢視

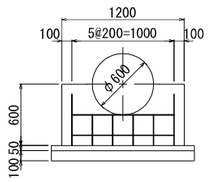

吐出弁基礎

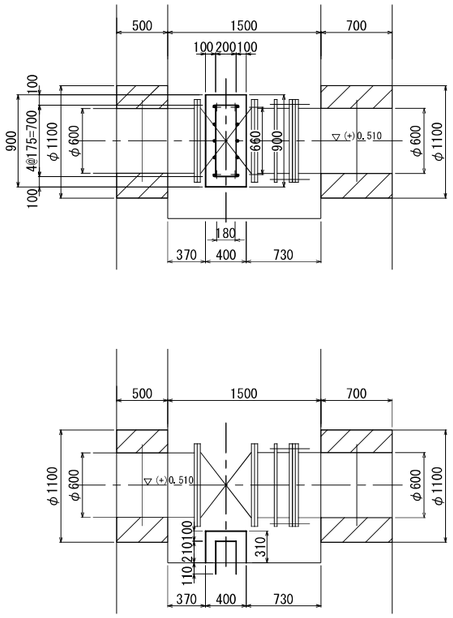

雨水ポンプ基礎

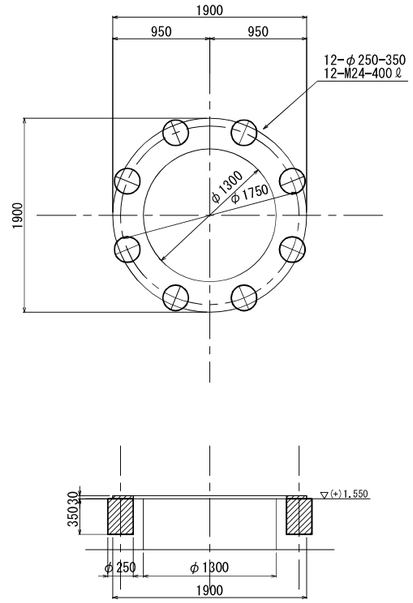

燃料小出槽基礎

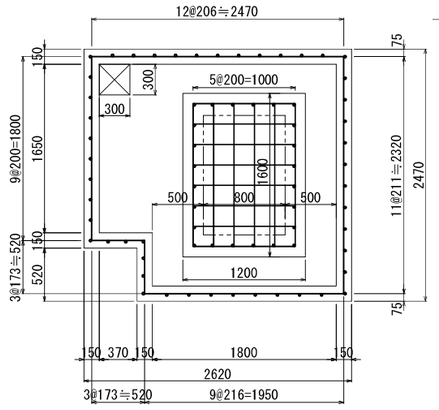

給気消音器基礎

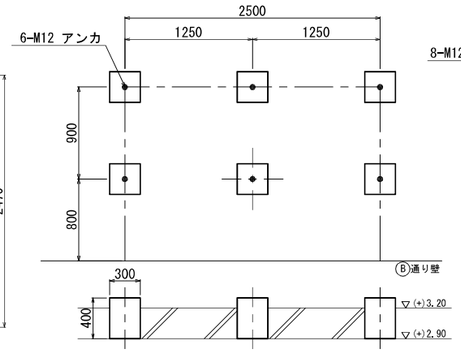

排風消音器基礎

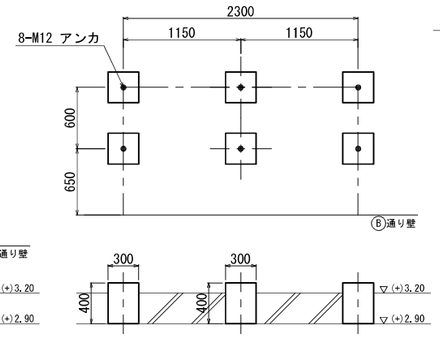

換気消音器基礎

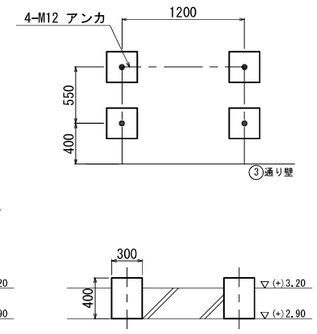

自家発電機基礎

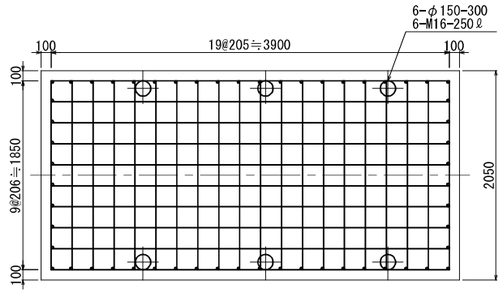

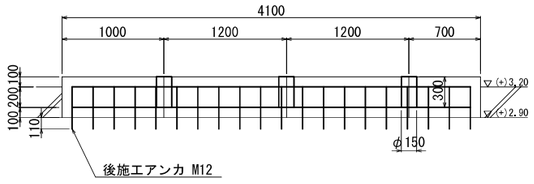

消音器基礎詳細図　S=1:10

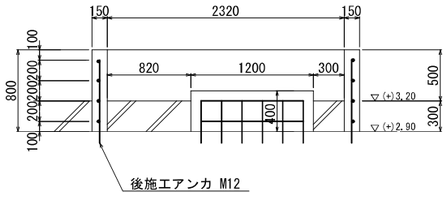

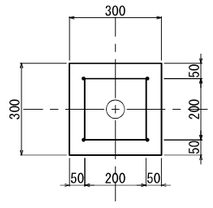

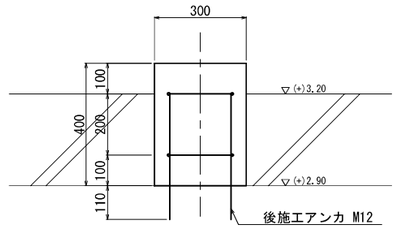

令和２年度　公共下水道事業			
工 事 名	城町第3雨水排水ポンプ場 電気設備工事（２－１工区）		
工事場所	三原市城町三丁目		
図面番号		縮　尺	S=1:30
基礎図(4/4)			
三　　原　　市			

小配管経路図　S=1:30

平 面 図

凡例

記号	名称
	燃料
	仕切弁
	可とう管
	排水

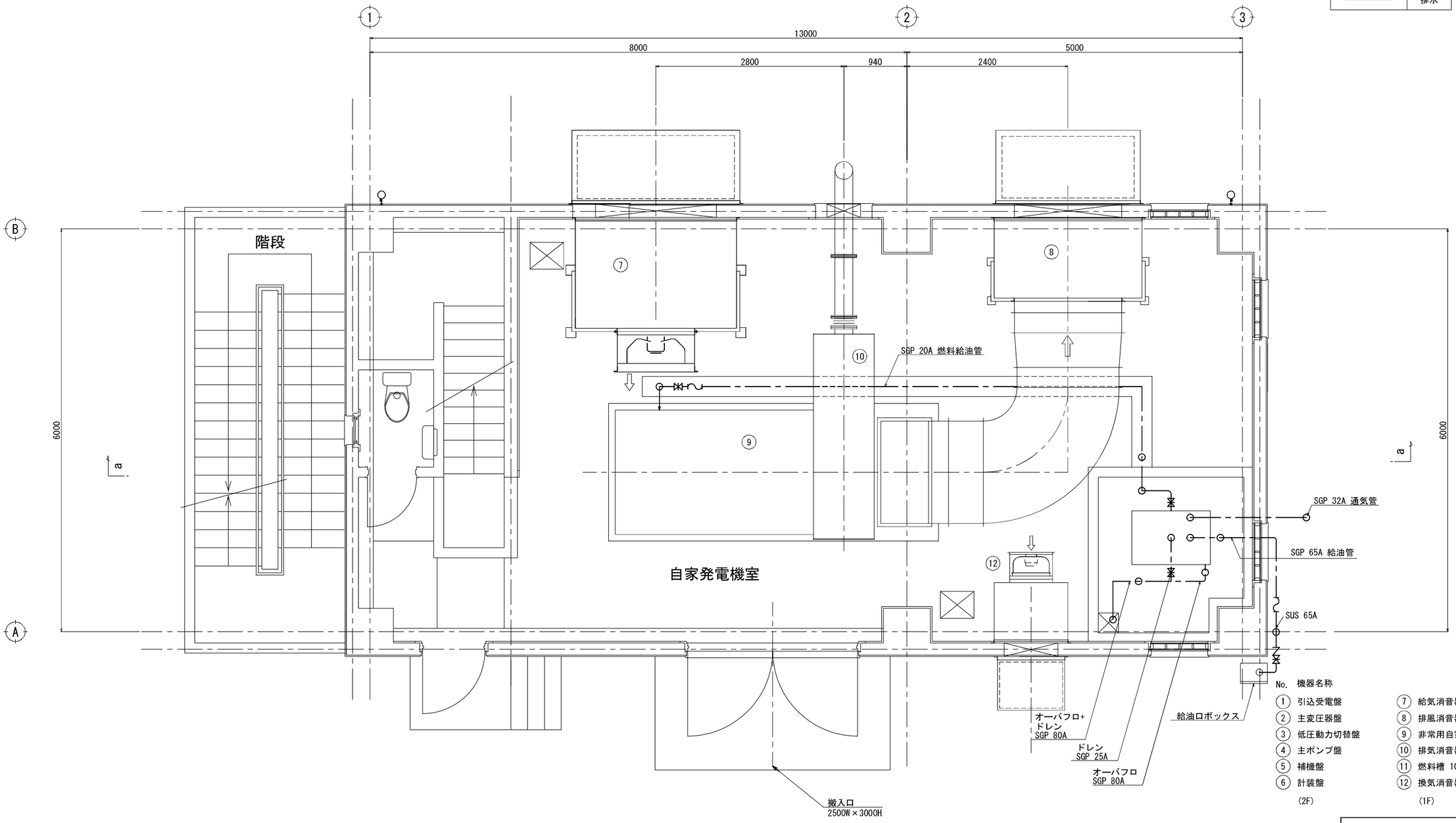

No.	機器名称		
1	引込受電盤	7	給気消音器
2	主変圧器盤	8	排風消音器
3	低圧動力切替盤	9	非常用自家発電装置 200kVA
4	主ポンプ盤	10	排気消音器
5	補機盤	11	燃料槽 1000L
6	計装盤	12	換気消音器
(2F)		(1F)	

令和２年度　公共下水道事業			
工 事 名	城町第3雨水排水ポンプ場 電気設備工事（２－１工区）		
工事場所	三原市城町三丁目		
図面番号		縮　尺	S=1:30
小配管経路図			
三	原	市	

城町第３雨水排水ポンプ場　位置図

S=1:2500

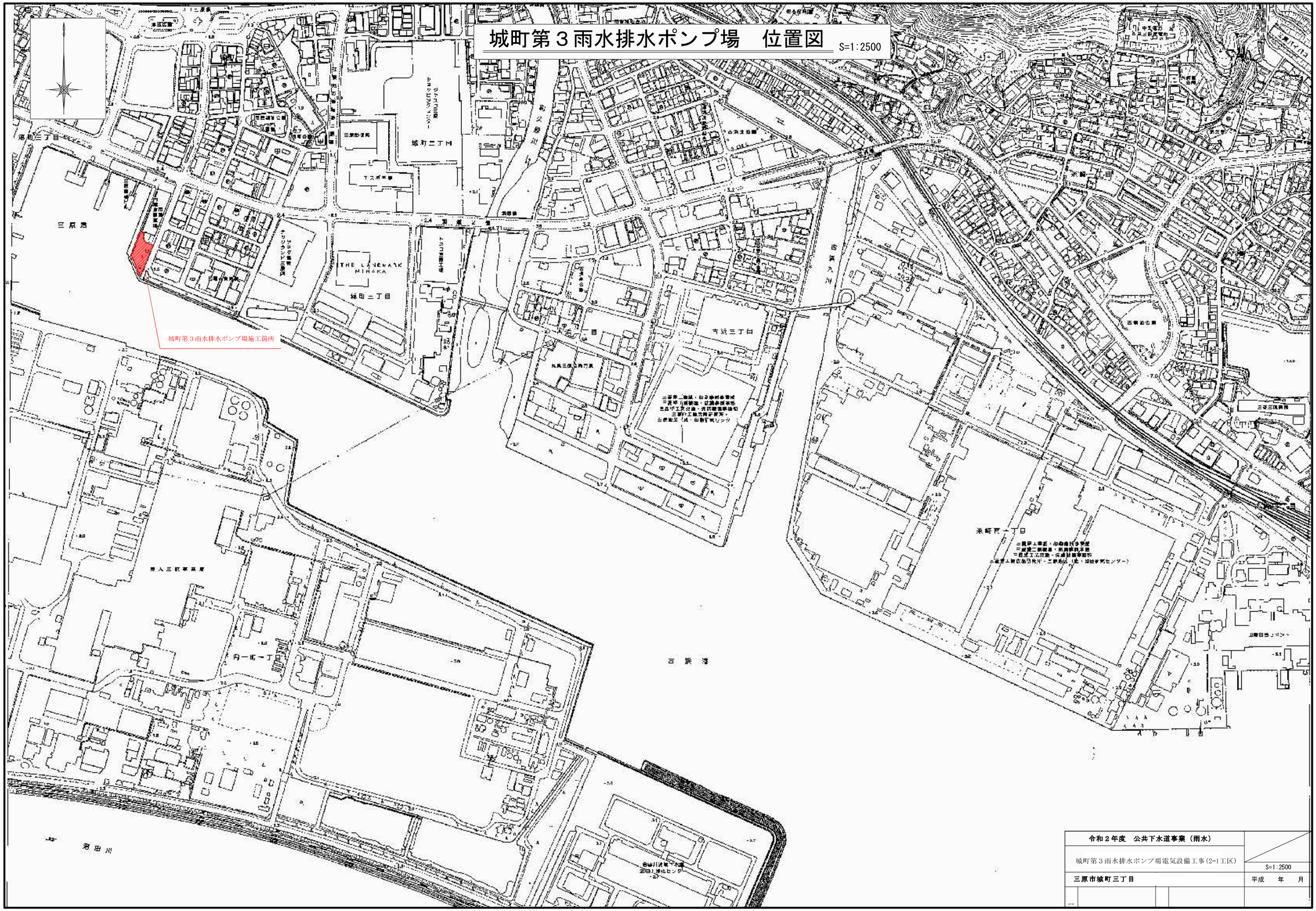

令和２年度　公共下水道事業（雨水）	
城町第３雨水排水ポンプ場電気設備工事(2-1工区)	S=1:2500
三原市城町三丁目	平成　年　月